tehnoteka

https://cenoteka.rs

Uputstvo za upotrebu

MIELE side by side frižider KFFD 6765



Cenoteka je online destinacija za upoređivanje cena i karakteristika bele tehnike, potrošačke elektronike i IT uređaja kod trgovinskih lanaca i internet prodavnica u Srbiji. Naša stranica vam omogućava da istražite najnovije informacije, detaljne karakteristike i konkurentne cene proizvoda.

Posetite nas i uživajte u ekskluzivnom iskustvu pametne kupovine klikom na link:

https://cenoteka.rs/p/miele-side-by-side-frizider-kffd-6765/

Miele

Uputstvo za upotrebu i montažu
Kombinovani frižider i zamrzivač



Obavezno pročitajte ovo uputstvo za upotrebu i montažu pre postavljanja – instalacije – puštanja u rad. Na taj način ćete zaštititi sebe i izbeći oštećenja.

sr-RS

M.-Nr. 13 029 880

Sadržaj

Sigurnosna uputstva i upozorenja 5

Održivost i zaštita životne sredine 15
Ovako štedite energiju ... 16

Instalacija ... 17
Mesto postavljanja ... 17
Zahtevi za ventilaciju i odzračivanje 18
Postavljanje rashladnog uređaja ... 19
Nivelisanje rashladnog uređaja ... 20
Nivelisanje vrata zone hlađenja ... 20
Poravnanje fioke ... 21
Priključak za pitku vodu ... 22
- Bezbednosne napomene za priključak za pitku vodu ... 22
- Priključivanje rashladnog uređaja na dovod vode ... 23
- Postavljanje posude za vodu ... 25
- Umetanje filtera za vodu (filter sa aktivnim ugljem) ... 25
- Provera zaptivenosti vodovodnog sistema ... 26

Električni priključak ... 26
Dimenzije uređaja ... 28
- Potpuno okruženo kuhinjskim elementima ... 31
- Postavljanje pored zida ... 32

Upoznavanje ... 33
Displej ... 35
Displej za dispenzer za led/vodu ... 36
Režim podešavanja ... 37
- Režim rada Party ... 37
- Funkcija Holiday ... 37
- Dispenzer za led/vodu ... 37
- Ledomat ... 37
- QuickIce ... 38
- Funkcija zaključavanja ... 38
- Isključivanje rashladnog uređaja ... 38
- Šabat program ... 38
- Informacija o Šabat programu ... 38
- Vreme do aktiviranja alarma za vrata ... 38
- Nivo temperature u zonama PerfectFresh ... 38
- Umrežavanje ... 38
- Zvuk tastera ... 38
- Zvučna upozorenja i signali ... 38
- Osvetljenost displeja ... 39
- Jedinica temperature °C/°F ... 39
- Demo program ... 39
- Fabrička podešavanja ... 39
- Informacije o rashladnom uređaju ... 39
- Indikator filtera za mirise (AirClean System) ... 39
- Indikator filtera za vodu ... 39
- Režim čišćenja ... 40

Bezbednost ... 40
- Alarm za temperaturu u fioci zamrzivača/Freeze&Cool fioci ... 40
- Alarm za vrata ... 41

Funkcije uređaja ... 42
- SuperCool&AirClean ... 42
- SuperFrost ... 42

Uređenje unutrašnjosti uređaja ... 43
- Maksimalna težina opterećenja ... 43
- Vađenje i premeštanje police za namirnice/police za flaše u vratima ... 43
- Podešavanje držača na polici za namirnice/polici za flaše u vratima ... 43
- Vađenje i premeštanje polica za odlaganje namirnica ... 44
- Vađenje i odlaganje male police ... 44
- Upotreba police za flaše u pregradnoj ploči ... 45
- Vađenje fioka iz zone hlađenja ... 45
- Umetanje fioke zone hlađenja ... 46
- Vađenje i umetanje posuda iz Freeze&Cool fioke ... 46
- Vađenje i ponovno umetanje posude iz donje fioke zamrzivača ... 47

Priloženi pribor ... 48

Pribor koji se posebno kupuje..... 49

Pokretanje..... **50**
Pre prve upotrebe..... 50
Priključivanje rashladnog uređaja..... 50
Umetanje filtera za mirise (AirClean System) u zoni hlađenja..... 50
Uključivanje rashladnog uređaja 52
Umrežavanje 52
Preduslovi za umrežavanje 53
Sprovođenje funkcije Scan & Connect..... 53
Uključivanje dispenzera za led/vodu..... 54
Čišćenje jedinice dispenzera..... 54
Čišćenje ledomata..... 54
Aktiviranje dispenzera za led/vodu 55
Odzračivanje dispenzera za led/vodu 55
Isključivanje rashladnog uređaja..... 56
Zasebno ponovno uključivanje zone hlađenja ili Freeze&Cool fioke..... 56
Zasebno isključivanje zone hlađenja ili Freeze&Cool fioke..... 56
Obratite pažnju ako ste duže vreme odsutni..... 56

Rukovanje **57**
Indikator temperature..... 57
Moguće vrednosti podešavanja temperature u zoni hlađenja..... 57
Moguće vrednosti podešavanja temperature u zoni zamrzavanja 57
Moguće vrednosti podešavanja temperature u Freeze&Cool fioci..... 58
Podešavanje temperature u zonama hlađenja 58
Uključivanje funkcije SuperCool&AirClean 58
Isključivanje SuperCool&AirClean 58
Uključivanje funkcije SuperFrost . 58
Isključivanje funkcije SuperFrost . 59
Čuvanje namirnica u zoni hlađenja .. 59
Različite zone hlađenja 59
Da li namirnice treba skladištiti upakovane ili raspakovane? 60
Čuvanje namirnica u zoni PerfectFresh Pro 61
Fioka za održavanje vlažnosti 61
Fioka suvog vazduha 62
Čuvanje namirnica u Freeze&Cool zoni..... 64
Izbor pravilnog podešavanja 64
Preporuka za skladištenje u zoni Freeze&Cool 64
Zamrzavanje i čuvanje svežih namirnica 65
Dispenzer za led/vodu..... 66
Aktiviranje funkcije zaključavanja 66
Deaktiviranje funkcije zaključavanja..... 66
Uključivanje osvetljenja 66
Isključivanje osvetljenja 66
Izdavanje kockica leda 67
Izdavanje drobljenog leda (crushed ice) 67
Izdavanje rashlađene vode 67
Personalizovano punjenje : podešavanje količine vode 68
Korišćenje personalizovanog punjenja 68

Prilagođavanje podešavanja..... **69**

Čišćenje i održavanje **79**
Otapanje..... 79
Napomene vezane za sredstvo za čišćenje..... 79
Pripremanje rashladnog uređaja za čišćenje..... 79
Чишћење ентеријера..... 79

Sadržaj

Ručno čišćenje ili pribora u mašini za pranje sudova 80
Rastavljanje police za flaše 81
Vađenje i umetanje pregradne ploče radi čišćenja 81
Skidanje i vraćanje poklopca odeljka radi čišćenja..... 81
Čišćenje ledomata..... 82
Čišćenje izlazne jedinice za izdavanje leda/vode..... 82
Zamena filtera za vodu (filter sa aktivnim ugljem) 82
Regenerisanje filtera za mirise (AirClean System) u rerni 83
Čišćenje prednje i bočnih strana..... 83
Čišćenje zaptivke na vratima 84
Čišćenje otvora za dovod i odvod vazduha 84
Nakon čišćenja..... 84

Rešavanje problema **85**
Unutrašnje osvetljenje 96
Uzroci šumova 96

Servisna služba..... **99**
Kontakt za prijavu smetnji 99
EPREL baza podataka..... 99
Garancija..... 99

Informacije..... **100**
Izjava o usklađenosti..... 100
Autorska prava i licence..... 100

Ovaj rashladni uređaj odgovara propisanim bezbednosnim odredbama. Neadekvatna upotreba međutim može da dovede do povreda kod osoba i oštećenja stvari.
Pažljivo pročitajte ovo uputstvo za upotrebu i montažu pre nego što rashladni uređaj pustite u rad. Ono sadrži važna uputstva za ugradnju, bezbednost, upotrebu i održavanje uređaja. Na taj način ćete zaštititi sebe i izbeći oštećenja na rashladnom uređaju.
Prema standardu IEC 60335-1, Miele izričito ukazuje na to da se obavezno pročitaju i slede sve dostupne informacije o instalaciji rashladnog uređaja, kao i sigurnosna uputstva i upozorenja.
Kompanija Miele ne može da bude odgovorna za oštećenja koja su nastala zbog nepoštovanja ovih uputstava.
Sačuvajte uputstvo za upotrebu i montažu. Predajte uputstvo za upotrebu i montažu sledećem vlasniku.

Namenska upotreba

▶ Rashladni uređaj je namenjen za upotrebu u domaćinstvu i u sredinama sličnim domaćinstvima, na primer:
– u prodavnicama, kancelarijama i sličnim radnim sredinama
– u poljoprivrednim objektima
– za korisnike usluga u hotelima, motelima, pansionima sa doručkom i ostalim tipičnim objektima za boravak.
Ovaj rashladni uređaj nije predviđen za upotrebu na otvorenom prostoru.

▶ Koristite rashladni uređaj isključivo za uobičajene kućne svrhe, kao što su hlađenje i skladištenje hrane, skladištenje zamrznute hrane, zamrzavanje sveže hrane, pravljenje leda i točenje vode za piće.
Sve ostale svrhe upotrebe nisu dozvoljene.

▶ Rashladni uređaj nije pogodan za skladištenje i hlađenje lekova, krvne plazme, laboratorijskih preparata ili sličnih materija i proizvoda koji podležu pravilniku o medicinskim proizvodima. Zloupotrebno korišćenje rashladnog uređaja može da dovede do degradacije uskladištene robe ili do njenog kvarenja. Pored toga rashladni uređaj nije pogodan za korišćenje na mestima u kojima postoji opasnost od eksplozije.
Miele ne odgovara za oštećenja koja nastanu nenamenskom upotrebom ili pogrešnim rukovanjem.

▶ Osobe (uključujući decu), koje zbog svog fizičkog ili mentalnog stanja ili zbog svog neiskustva ili neznanja nisu u stanju da bezbedno rukuju rashladnim uređajem, ne smeju da ga koriste bez nadzora.
Ove osobe smeju da koriste rashladni uređaj bez nadzora samo ako im je objašnjeno kako mogu bezbedno da rukuju njim i ukoliko su razumele moguće opasnosti koje bi mogle iz toga da proisteknu.

Deca u domaćinstvu

▶ Decu mlađu od 8 godina ne smete da puštate blizu rashladnog uređaja, osim ako ih stalno nadgledate.

▶ Deca koja imaju više od osam godina smeju bez nadzora da upotrebljavaju ovaj rashladni uređaj, samo ako im je objašnjeno kako mogu bezbedno da rukuju njim. Deca moraju da prepoznaju moguće opasnosti koje bi mogle da proisteknu usled pogrešnog rukovanja.

▶ Deca ne smeju da čiste ili održavaju rashladni uređaj bez nadzora.

▶ Nadgledajte decu koja se zadržavaju u blizini rashladnog uređaja. Nikada nemojte da dozvolite deci da se igraju rashladnim uređajem.

▶ Opasnost od gušenja. Deca u igri bi se mogla obmotati materijalom za pakovanje (npr. folijom) ili staviti preko glave i ugušiti se. Držite materijal za pakovanje van domašaja dece.

Tehnička bezbednost

▶ Cirkulacija rashladnog sredstva je provereno zaptivena. Rashladni uređaj ispunjava relevantne sigurnosne odredbe, kao i odgovarajuće direktive EU.



U slučaju oštećenja rashladnog sistema: rashladno sredstvo i ulje mogu iscuriti i zapaliti se.

▶ Upozorenje: opasnost od požara usled zapaljivih materijala. Ovaj simbol se nalazi na kompresoru i upozorava na zapaljive materijale. Nemojte da uklanjate ovu nalepnicu.

Sadržano rashladno sredstvo (podaci na natpisnoj pločici) je ekološki prihvatljivo, ali je zapaljivo.
Upotreba ovog ekološki prihvatljivog rashladnog sredstva delimično dovodi do povećanja šumova prilikom rada uređaja. Osim šumova prilikom rada kompresora mogu da se pojave i šumovi strujanja u celom rashladnom sistemu uređaja. Nažalost, ovi efekti ne mogu da se izbegnu, ali nemaju nikakvog uticaja na efikasnost rashladnog uređaja.
Prilikom transporta i ugradnje/postavljanja rashladnog uređaja vodite računa da ne bude oštećen nijedan deo u rashladnom sistemu uređaja. Prskanje rashladnog sredstva može da prouzrokuje povrede očiju, a oslobođeno rashladno sredstvo se može zapaliti.
U slučaju oštećenja:

- Izbegavajte otvoreni plamen ili izvore paljenja.
- Odvojite rashladni uređaj od električne mreže.
- Provetrite nekoliko minuta prostoriju u kojoj se rashladni uređaj nalazi.
- Obavestite servisnu službu.

▶ Što ima više rashladnog sredstva u rashladnom uređaju, to treba da bude veća prostorija u kojoj se postavlja rashladni uređaj. Ako eventualno dođe do curenja, u suviše malim prostorijama bi mogla da se stvori zapaljiva smeša gasa i vazduha. Na 8 g rashladnog sredstva prostorija mora da bude veličine najmanje 1 m^3. Količina rashladnog sredstva je navedena na natpisnoj pločici koja se nalazi u unutrašnjosti rashladnog uređaja.

▶ Ako su otvori dovoda i odvoda vazduha pokriveni ili zapušeni, može doći do stvaranja zapaljive smeše gasa i vazduha ako je rashladni sistem oštećen. Obavezno se pridržavajte navedenih dimenzija otvora za dovod i odvod vazduha. Otvori dovoda i odvoda vazduha ne smeju biti pokriveni ili zapušeni.

▶ Podaci o priključku (osigurač, frekvencija, napon) na natpisnoj pločici rashladnog uređaja moraju obavezno da se podudaraju sa podacima za električnu mrežu, kako ne bi došlo do oštećenja na rashladnom uređaju. Pre priključenja uporedite ove podatke.
U slučaju nedoumice raspitajte se kod kvalifikovanog električara.

▶ Za električnu bezbednost rashladnog uređaja se garantuje samo ako je on priključen na propisno instaliran sistem sa zaštitnim vodom. Veoma je važno da postoji ovaj osnovni sigurnosni uređaj. U slučaju nedoumice, Vaše kućne instalacije treba da prekontroliše kvalifikovani električar.

▶ Moguć je povremeni ili neprekidni režim rada u sistemu za snabdevanje energijom koji je nezavisan ili nije sinhronizovan sa mrežom (kao što su npr. izolovane mreže, rezervni sistemi). Preduslov za rad je da sistem za snabdevanje energijom bude u skladu sa specifikacijama standarda EN 50160 ili sličnim.
Mere zaštite koje su predviđene u kućnoj instalaciji i u ovom proizvodu kompanije Miele po svojoj funkciji i načinu rada takođe moraju biti osigurane u izolovanim uslovima rada ili u režimu rada koji nije sinhronizovan sa mrežom ili moraju biti zamenjene ekvivalentnim merama u instalaciji. Kao što je, na primer, opisano u aktuelnom izdanju VDE-AR-E 2510-2.

▶ Da biste rashladni uređaj mogli brzo da isključite iz struje u slučaju potrebe, utičnica ne sme da se nalazi iza zadnje strane uređaja i treba da bude lako pristupačna.

▶ Ukoliko je mrežni priključni kabl oštećen, odmah odvojite rashladni uređaj od električne mreže. Pozovite servisnu službu.

▶ Ako je priloženi priključni provodnik oštećen, provodnik treba da se zameni originalnim rezervnim delom da bi se izbegle opasnosti po korisnika. Firma Miele garantuje samo za originalne rezervne delove da će ispuniti zahteve o bezbednosti. Iz bezbednosnih razloga zamenu sme da vrši samo kvalifikovano stručno lice ili Miele servisna služba.

▶ Višestruke utičnice ili produžni kablovi ne garantuju potrebnu bezbednost (opasnost od požara). Ne priključujte rashladni uređaj na električnu mrežu na ovaj način.

▶ Ukoliko vlaga dospe do delova pod naponom ili priključnog provodnika, to može da izazove kratki spoj. Zato ne koristite rashladni uređaj u prostorijama gde ima vlage ili gde prska voda (npr. u garaži, vešernici itd.).

▶ Ovaj rashladni uređaj ne sme da se koristi na nestacionarnim mestima (npr. na brodovima).

▶ Oštećenja na rashladnom uređaju mogu da ugroze Vašu bezbednost. Prekontrolišite da li na njemu ima vidljivih oštećenja. Nikada ne upotrebljavajte oštećeni rashladni uređaj.

▶ Ovaj rashladni uređaj nije predviđen za upotrebu kao ugradni uređaj.

▶ Prilikom instaliranja i održavanja, opravki, kao i instalacionih radova na vodovodu rashladni uređaj mora da bude isključen iz električne mreže. Rashladni uređaj je isključen iz struje samo ako:

- su osigurači u električnoj instalaciji isključeni ili
- su navojni ulošci osigurača u električnoj instalaciji sasvim odvrnuti ili
- je mrežni priključni provodnik odvojen od električne mreže. Kod priključnih provodnika sa utikačem za struju ne vucite za kabl već za utikač ako želite da ga isključite iz struje.

▶ Zbog nestručne instalacije i održavanja, popravki ili nepostojanja priključka za pitku vodu za korisnika može da nastane znatna opasnost, za koju firma Miele ne snosi odgovornost.
Instaliranje i održavanje, popravke, instalacione radove na dovodu sveže vode, kao i sve intervencije na dozatoru za vodu smeju da vrše samo kvalifikovana stručna lica ili Miele servisna služba.

▶ Ledomat sme da se priključi isključivo na vodovod za hladnu vodu.

▶ Miele ne odgovara za oštećenja koja nastanu zbog pogrešnog priključenja na dovod sveže vode.

▶ Prava iz garancije se gube ukoliko rashladni uređaj popravlja servis koji nije ovlastila firma Miele.

▶ U slučaju zamene neispravnih komponenti relevantnih za bezbednost, Miele garantuje da su bezbednosni zahtevi u potpunosti ispunjeni samo kada se koriste originalni Miele rezervni delovi.

▶ Ovaj rashladni uređaj je zbog posebnih zahteva (npr. u pogledu temperature, vlažnosti, hemijske otpornosti, otpornosti na habanje i vibracije) opremljen specijalnim osvetljenjem. Ovo rasvetno telo sme da se koristi samo za predviđenu namenu. Rasvetno telo nije pogodno za osvetljavanje prostorija. Zamenu sme da vrši isključivo kvalifikovano stručno lice ili Miele servisna služba. Ovaj rashladni uređaj sadrži više izvora svetlosti koji imaju najmanje klasu energetske efikasnosti G.

Stručna instalacija

▶ Rashladni uređaj je težak i pri otvorenim vratima i fiokama ima tendenciju da se prevrne unapred:

- Transportovanje i pomeranje rashladnog uređaja obavljajte sa najmanje 2 osobe.
- Postavite rashladni uređaj sa najmanje 2 osobe.
- Tokom postavljanja nikada ne ostavljajte rashladni uređaj bez nadzora.
- Poravnajte rashladni uređaj pomoću podesivih nožica tako da stoji čvrsto i ravno. Vodite računa da dodatna podesiva nožica na donjem nosaču leži na podu.

▶ Prilikom transporta i ugradnje rashladnog uređaja uvek nosite zaštitne rukavice.

Pravilna upotreba

▶ Rashladni uređaj je predviđen za određenu klimatsku klasu (opseg temperature okoline) čijeg raspona se treba pridržavati. Klimatska klasa je navedena na natpisnoj pločici u unutrašnjosti rashladnog uređaja. Niža temperatura okoline dovodi do dužeg vremena mirovanja kompresora, tako da rashladni uređaj ne može da održi neophodnu temperaturu.

▶ Otvori za dovod i odvod vazduha ne smeju biti pokriveni ili zapušeni. Nesmetani dovod vazduha tada više nije zagarantovan. Potrošnja energije se povećava, a može doći i do oštećenja komponenti.

▶ Opasnost od oštećenja usled namirnica koje sadrže masnoću ili ulje. Ako u frižideru ili u vratima rashladnog uređaja čuvate namirnice koje sadrže mast ili ulje, uverite se da eventualna mast ili ulje koje curi ne dodiruju plastične delove rashladnog uređaja. Na plastici mogu nastati pukotine usled naprezanja, tako da može da prsne ili pukne.

▶ Opasnost od požara i eksplozije usled zapaljivih smeša gasova. U rashladni uređaj ne stavljajte eksplozivne materije ni proizvode koji sadrže zapaljive pogonske gasove (npr. sprejeve). Zapaljive smeše gasova bi mogle da se zapale usled električnih delova. Odgovarajuće limenke sa sprejom prepoznaju se po naštampanim podacima o sadržaju ili simbolu plamena. Električni delovi bi mogli da zapale gasove koji cure.

▶ Opasnost od eksplozije. Ne uključujte druge električne uređaje (npr. za pripremu kremastog sladoleda) unutar rashladnog uređaja. Ovo može izazvati stvaranje varnica.

▶ Opasnost od povređivanja i oštećenja. U zoni za zamrzavanje ne čuvajte konzerve i flaše sa gaziranim napicima ili sa tečnostima koje bi mogle da se zamrznu. Konzerve ili boce bi mogle da puknu.

▶ Opasnost od povređivanja i oštećenja. Flaše, koje ste stavili u zonu za zamrzavanje da bi se brzo ohladile, izvadite najkasnije posle sat vremena. Boce bi mogle da puknu.

▶ Opasnost od povređivanja. Zamrznute namirnice i metalne delove ne dodirujte mokrim rukama. Ruke bi mogle da se zalepe od hladnoće.

▶ Opasnost od povređivanja. Kockicu leda i sladoled na štapiću, a posebno vodeni sladoled, nikada ne stavljajte direktno u usta posle vađenja zone za zamrzavanje. Zbog veoma niske temperature smrznute namirnice usne ili jezik bi mogle da se zalepe za nju.

▶ Namirnice koje su delimično ili potpuno odmrznute ne zamrzavajte ponovo. Upotrebite ih što je pre moguće, zato što životne namirnice gube hranljive vrednosti i kvare se. Kuvane ili pečene odmrznute namirnice možete ponovo da zamrznete.

▶ Ako jedete namirnice koje su predugo stajale u frižideru postoji opasnost od trovanja.
Vreme čuvanja zavisi od mnogo faktora, kao npr. od stepena svežine, kvaliteta namirnice i temperature čuvanja. Obratite pažnju na rok upotrebe i uputstva za čuvanje, koje su naveli proizvođači namirnica.

▶ Da bi se osiguralo da se namirnice što brže zamrznu do jezgra, ne sme se prekoračiti maksimalni kapacitet zamrzavanja. Maksimalni kapacitet zamrzavanja u toku 24 sata možete naći na natpisnoj pločici „Kapacitet zamrzavanja ... kg/24 h“.

Za uređaje od plemenitog čelika važi sledeće:

▶ Gornji sloj površine od plemenitog čelika bi mogao da se ošteti zbog lepka i izgubi dejstvo zaštite od prljavštine. Na površinu od plemenitog čelika ne lepite ceduljice, providnu i druge lepljive trake, kao ni druga lepljiva sredstva.

▶ Površina je osetljiva na ogrebotine. Čak i magneti bi mogli izazvati ogrebotine.

Dodatna oprema i rezervni delovi

▶ Miele ne snosi odgovornost za upotrebu pribora koji nije originalni Miele pribor. Miele ne snosi odgovornost po osnovu garancije, saobraznosti i/ili odgovornosti za proizvod ako su oštećenja ili nedostaci nastali usled upotrebe ili ugradnje pribora koji nije proizvela ili odobrila kompanija Miele.

▶ Firma Miele vam daje 15-godišnju, a najmanje 10-godišnju garanciju na dostavljanje funkcionalnih rezervnih delova nakon prestanka proizvodnje serije vašeg rashladnog uređaja.

Čišćenje i održavanje

▶ Isperite ledomat a time i dovod vode tako što ćete prva 3 punjenja posude sa kockama leda baciti. To treba uraditi:

- pre prvog puštanja u rad
- nakon što je ledomat tokom dužeg perioda bio van upotrebe (duže od 5 dana)
- redovno kada se stalno koristi (najmanje jednom mesečno) kako bi se odstranili ostaci leda (time se sprečava zapušenje dovoda vode)
- pre nego što isključite ledomat na duže vreme

▶ Upozorenje. Ne upotrebljavajte mehanička ili druga pomoćna sredstva koja nije preporučio proizvođač kako bi se ubrzao postupak otapanja.

▶ Zaptivku vrata ne premazujte uljima ili masnoćama.
Usled toga će zaptivka vrata tokom vremena postati porozna.

▶ Para iz uređaja za čišćenje uz pomoć pare može da dospe do delova koji su pod naponom i da izazove kratak spoj.
Za čišćenje i otapanje rashladnog uređaja ni u kom slučaju nemojte koristiti uređaj za čišćenje uz pomoć pare.

▶ Šiljati predmeti ili predmeti sa oštrim ivicima oštećuju uređaje za hlađenje i rashladni uređaj neće ispravno funkcionisati. Zato ne koristite šiljate predmete ili predmete sa oštrim ivicama

- za odstranjivanje naslaga inja i leda,
- za odvajanje zamrznute posude sa ledom i namirnice.

▶ Radi otapanja leda nikada nemojte stavljati električne uređaje za grejanje ili sveće u rashladni uređaj. Tako se oštećuje plastika.

▶ Ne koristite sprejeve za otapanje ili sredstva za uklanjanje leda. Sprejevi za otapanje i sredstva za uklanjanje leda mogu da stvaraju eksplozivne gasove ili da sadrže rastvarače ili pogonska sredstva koja oštećuju plastiku ili su štetni po zdravlje.

Transport

▶ Rashladni uređaj uvek transportujte u uspravnom položaju i u originalnoj transportnoj ambalaži, kako ne bi došlo do oštećenja.

▶ Opasnost od povređivanja i oštećenja. Rashladni uređaj treba transportovati uz pomoć druge osobe zato što je rashladni uređaj dosta težak.

Odlaganje starog uređaja

▶ Deca u igri mogu da se zatvore i uguše u rashladnom uređaju.

- Demontirajte vrata uređaja.
- Izvadite fioke.
- Ostavite police za odlaganje namirnica u rashladnom uređaju tako da deca ne mogu jednostavno da se popnu unutra.
- Eventualno onemogućite bravu na vratima Vašeg starog rashladnog uređaja. Na taj način sprečavate da se u njemu zatvore deca prilikom igre i tako dospeju u životnu opasnost.

▶ Opasnost od električnog udara!

- Odsecite mrežni utikač sa mrežnog priključnog kabla.
- Odsecite mrežni priključni kabl sa starog uređaja.

Odložite mrežni utikač i mrežni priključni kabl odvojeno od starog uređaja.

▶ Tokom i nakon odlaganja, uverite se da rashladni uređaj nije postavljen u blizini benzina ili drugih zapaljivih gasova i tečnosti.

▶ Opasnost od požara usled curenja ulja ili rashladnog sredstva. Sadržano rashladno sredstvo i ulje su zapaljivi. Rashladno sredstvo ili ulje koje i curi mogue se zapaliti ako je koncentracija dovoljno visoka i dođe u dodir sa spoljnim izvorom toplote.
Prilikom odlaganja se uverite da rashladni sistem uređaja nije oštećen. Ovo će sprečiti nekontrolisano curenje rashladnog sredstva (informacije na natpisnoj pločici) i ulja.

▶ Rashladno sredstvo koje prskajući izlazi napolje može da prouzrokuje povrede očiju. Pazite da ne oštetite delove rashladnog sistema na uređaju, npr.

- bušenjem kanala za rashladno sredstvo na isparivaču;
- savijanjem cevi;
- grebanjem površinskih slojeva.

Simbol na kompresoru (zavisno od modela)

Ova napomena je značajna samo za reciklažu. Pri normalnom radu ne postoji opasnost.



▶ Ulje iz kompresora može da bude smrtonosno ako se proguta ili dospe u disajne puteve.

Odlaganje ambalaže

Ambalaža služi za rukovanje i štiti uređaj od oštećenja tokom transporta.

Recikliranjem ambalaže štede se sirovine. Koristite mesta za sakupljanje reciklabilnih materijala i opcije povrata za specifične materijale. Vaša Miele servisna služba će uzeti transportno pakovanje.

Odlaganje starog uređaja

Električni i elektronski uređaji sadrže različite vredne materijale. Oni sadrže i određene supstance, smeše i komponente koje su bile neophodne za njihovo funkcionisanje i bezbednost. U kućnom otpadu, kao i prilikom nestručnog tretmana, one mogu imati štetan uticaj na ljudsko zdravlje i životnu sredinu. Zato nikada ne odlažite Vaš stari uređaj u kućni otpad.



Vodite računa da se Vaš rashladni uređaj ne ošteti dok ga ne odložite na ekološki prihvatljiv način.
Na taj način ćete obezbediti da rashladno sredstvo u rashladnom sistemu uređaja i ulje u kompresoru ne dospeju u okolinu.

Umesto toga koristite zvanična, uređena mesta za besplatno sakupljanje i preuzimanje, kao i recikliranje električnih i elektronskih uređaja u opštini, kod prodavaca ili firme Miele. Vi ste po zakonu lično odgovorni za brisanje eventualnih ličnih podataka na starom uređaju koji se odlaže. Zakonski ste u obavezi da uklonite iskorišćene baterije i akumulatore, kao i lampe, koji se mogu ukloniti bez uništavanja. Odnesite ih na odgovarajuće mesto za sakupljanje otpada gde se mogu besplatno odložiti. Pobrinite se da Vaš stari uređaj do uklanjanja čuvate tako da bude osiguran od pristupa dece.

Održivost i zaštita životne sredine

Ovako štedite energiju ...

Mesto postavljanja

Pri povišenim temperaturama okoline rashladni uređaj mora češće da hladi i pri tome troši više energije. Zato:

- Rashladni uređaj postavite u dobro provetrenu prostoriju.
- Ne postavljajte rashladni uređaj u blizini izvora toplote (grejno telo, šporet).
- Štitite rashladni uređaj od direktnog sunčevog zračenja.
- Pobrinite se za idealnu temperaturu okoline od oko 20°C.
- Otvore za dovod i odvod vazduha držite slobodnim i redovno ih čistite od prašine.

Podešavanje temperature

Što je niža podešena temperatura, to je veća potrošnja energije. Preporučuju se sledeća podešavanja:

- Zona hlađenja 4°C
- PerfectFresh Pro zona blizu 0°C.
- Zona zamrzavanja -18°C

Upotreba

Potrošnja energije se povećava usled dovedene toplote i otežane cirkulacije vazduha. Zato:

- Vrata uređaja otvarajte uvek samo onoliko koliko je neophodno. Dobro razvrstavanje namirnica olakšava snalaženje.
- Nakon otvaranja, potpuno zatvorite vrata uređaja.
- Pre nego što tople namirnice i napitke smestite u rashladni uređaj, ostavite namirnice da se prohlade.
- Namirnice odlažite dobro upakovane ili dobro pokrivene.
- Ne prepunjavajte pregrade da bi vazduh mogao da cirkuliše.
- Zamrznute namirnice stavite u zonu za hlađenje da se odmrznu.
- Pridržavajte se fabričkih podešavanja prilikom raspoređivanja fioka i polica za odlaganje namirnica.
- Održavajte rastojanje od 30 mm između zadnje strane uređaja i zida.

Mesto postavljanja

⚠ Opasnost od požara i oštećenja usled uređaja koji emituju toplotu.
Uređaji koji emituju toplotu mogu da se zapale i zapale rashladni uređaj.
Mrežni priključni kabl ne sme dospeti u kontakt sa izvorima toplote.
Ne stavljajte na rashladni uređaj uređaje koji zrače toplotu, npr. mini rerne, ploče za kuvanje sa dve zone ili tostere.

⚠ Opasnost od požara i oštećenja usled otvorenog plamena.
Otvoren plamen može da zapali rashladni uređaj.
Otvoren plamen, poput sveće, držite dalje od rashladnog uređaja.

⚠ Opasnost od požara i oštećenja usled nepravilnog postavljanja.
Ukoliko mrežni utikač i priključni mrežni kablovi dodiruju zadnju stranu rashladnog uređaja, vibracije mogu oštetiti mrežni utikač i priključne mrežne kablove, što može izazvati kratak spoj.
Mrežni utikač ili priključni mrežni kablovi ne smeju dodirivati rashladni uređaj.
Mrežni priključni kablovi ne smeju biti uklješteni ili oštećeni.
Na utičnice koje se nalaze sa zadnje strane ovog rashladnog uređaja ne priključivati druge uređaje.
Ne postavljajte i ne koristite višestruke utičnice, strujne razdelnike ili druge elektronske uređaje (npr. transformatore za halogene svetiljke) u području zadnje strane.

Pogodna je suva prostorija sa dobrom ventilacijom.

Pod na mestu postavljanja mora biti horizontalan i ravan i mora imati istu visinu kao i okolni pod.

⚠ Opasnost od oštećenja usled visoke vlažnosti vazduha.
Kada je vlažnost vazduha velika, na spoljnim površinama rashladnog uređaja može se stvarati kondenzat.
Zbog kondenzovane vode bi moglo doći do korozije na spoljnim stranama uređaja.
Rashladni uređaj postavite u suvu i/ili klimatizovanu prostoriju sa dovoljnim provetravanjem.
Nakon instaliranja/postavljanja uređaja osigurajte da se vrata uređaja pravilno zatvaraju i da je rashladni uređaj ugrađen/postavljen na opisani način. Obavezno se pridržavati navedenih poprečnih preseka otvora za dovod i odvod vazduha.

Prilikom biranja mesta postavljanja obratite pažnju da se potrošnja energije rashladnog uređaja povećava kada se rashladni uređaj postavlja u neposrednoj blizini radijatora, šporeta ili nekog drugog izvora toplote. Izbegavajte direktnu sunčevu svetlost. Visoke temperature okoline povećavaju potrošnju energije, jer kompresor radi duže.

Klimatska klasa

Rashladni uređaj je projektovan za određeni opseg temperature okoline (klimatska klasa), čijih granica se treba pridržavati. Klimatska klasa koja važi za vaš rashladni uređaj navedena je na tipskoj pločici u unutrašnjosti uređaja.

Pri niskim temperaturama okoline kompresor radi ređe. To može dovesti do viših temperatura u rashladnom uređaju, a time i do posledične štete.

Klimatska klasa	Temperatura okoline
SN	10 do 32°C
N	16 do 32°C
ST	16 do 38°C
T	16 do 43°C
SN-ST	10 do 38°C
SN-T	10 do 43°C

Zahtevi za ventilaciju i odzračivanje

⚠ Opasnost od požara i oštećenja usled nedovoljnog provetravanja.

Ukoliko rashladni uređaj nema dovoljno ventilacije, kompresor će se češće uključivati i radiće duže vremena. To će dovesti do povećanja potrošnje energije i povećanja radne temperature kompresora. Kao rezultat toga, može doći do oštećenja rashladnog uređaja.

Vodite računa o dovoljnoj ventilaciji rashladnog uređaja:

Obavezno se pridržavajte propisanih dimenzija za dovod i odvod vazduha.

Otvori za dovod i odvod vazduha ne smeju biti pokriveni ili zapušeni.

Redovno čistite ventilacione površine od prašine i prljavštine.

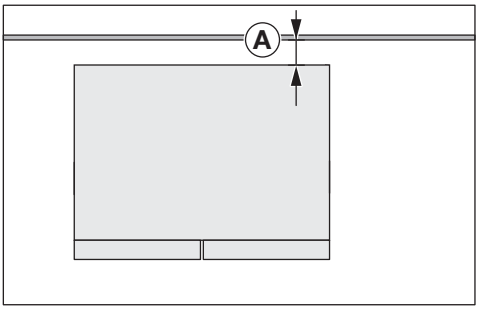

Potrošnja energije je određena rastojanjem Ⓐ = 30 mm između zadnje strane uređaja i zida. Ako je rastojanje od zida manje od 30 mm, funkcionalnost rashladnog uređaja se zadržava, ali se potrošnja energije malo povećava. Slično tome, visoke temperature okoline mogu dovesti do kondenzacije.

Vazduh se zagreva na zadnjoj strani rashladnog uređaja. Zbog toga mora biti obezbeđen besprekoran dovod vazduha (vidi i poglavlje „Dimenzije uređaja“).

Postavljanje rashladnog uređaja

⚠ Opasnost od povreda i oštećenja usled prevrtanja rashladnog uređaja.
Ako rashladni uređaj postavlja jedna osoba, postoji povećana opasnost od povreda i oštećenja.
Obavezno postavite rashladni uređaj uz pomoć 2. osobe.

⚠ Opasnost od oštećenja usled udara vrata uređaja.
Vrata uređaja mogu da udare o zid prostorije i da se usled toga oštete.
Zaštite vrata uređaja od udara, npr. odbojnicima od filca na zidu prostorije.

⚠ Opasnost od oštećenja poda.
Pomeranje rashladnog uređaja može da dovede do oštećenja poda.
Rashladni uređaj pažljivo pomerajte po osetljivim podovima.

Radi lakšeg postavljanja, na zadnjoj strani rashladnog uređaja u gornjem delu nalaze se transportne ručke, a na donjem delu točkići za transport (u zavisnosti od modela).

Rashladni uređaj postavljajte samo kada je prazan.

- Povežite rashladni uređaj na dovod vode kao što je opisano u poglavlju „Priključak za pitku vodu“.
- Priključite rashladni uređaj na električnu mrežu, kao što je opisano u poglavlju „Električni priključak“.

- Rashladni uređaj pažljivo pomerajte do predviđenog mesta postavljanja.
- Postavite rashladni uređaj zadnjom stranom uz zid, vodeći računa o potrebnoj udaljenosti.

Nivelisanje rashladnog uređaja

⚠ Opasnost od oštećenja i povreda usled prevrtanja rashladnog uređaja.
Ako dodatne podesive nožice ❷ ne naležu pravilno na pod, rashladni uređaj se može prevrnuti.
Dodatno oslonite rashladni uređaj u prednjem delu, kako je opisano u nastavku.

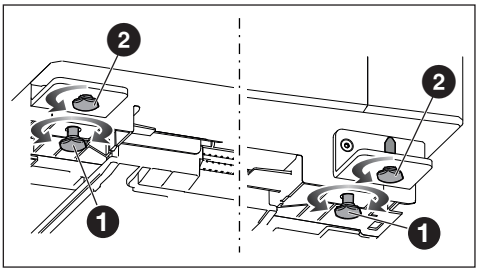

- Nivelišite rashladni uređaj pomoću libele i priloženog viljuškastog ključa i poduprite prednji deo rashladnog uređaja.

- Podesite podesive nožice ❶ tako da rashladni uređaj stoji stabilno i ravno.
- Odvrnite dodatne podesive nožice ❷ dok ne budu stajale na podu. Zatim dodatno okrenite podesive nožice za još četvrtinu obrtaja.

Nivelisanje vrata zone hlađenja

Vrata/fioke uređaja su pravilno podešena u fabrici.
Ako razmak vrata ili razmak između odeljka frižidera i zamrzivača izgleda neujednačeno, možete sami dodatno podesiti poravnanje.

Poravnajte vrata zone hlađenja na gornjem nosaču šarke kako je opisano u nastavku:

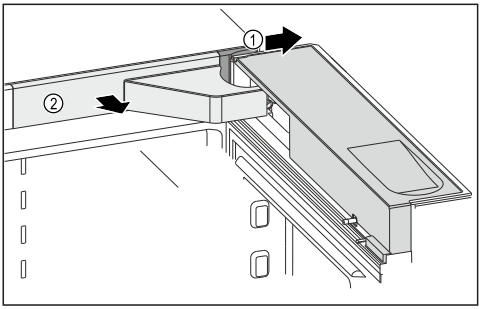

- Otvorite vrata uređaja.
- Skinite poklopac ①.

Poklopac ② je kablom povezan sa rashladnim uređajem.

- Pažljivo povucite poklopac ② prema napred i odložite ga na gornju stranu uređaja.

⚠ Opasnost od povreda usled ispadanja vrata uređaja.
Kada potpuno odvrnete zavrtnje na šarki vrata, vrata uređaja mogu da ispadnu.
Otpustite zavrtnje samo delimično, nemojte ih potpuno uklanjati. Pri tome čvrsto držite vrata uređaja.

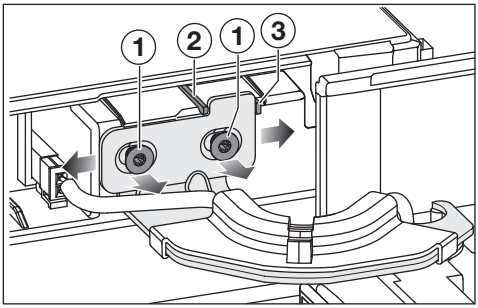

- Otpustite zavrtnje ①.

U zavisnosti od smera u kojem treba pomeriti vrata uređaja, prethodno je potrebno ukloniti odgovarajući sigurnosni čep.

- Uklonite sigurnosni čep ② ako želite da pomerite vrata uređaja ulevo.
- Uklonite sigurnosni čep ③ ako želite da pomerite vrata uređaja udesno.
- Pomerajte vrata uređaja dok ne postignete željeni položaj.
- Čvrsto pritegnite zavrtnje ①.
- Namestite poklopce.

Poravnanje fioke

Vrata/fioke uređaja su pravilno podešena u fabrici.
Ako razmak vrata ili razmak između odeljka frižidera i zamrzivača izgleda neujednačeno, možete sami dodatno podesiti poravnanje.

Poravnajte fioku na oba pričvrsna nosača kako je opisano u nastavku.

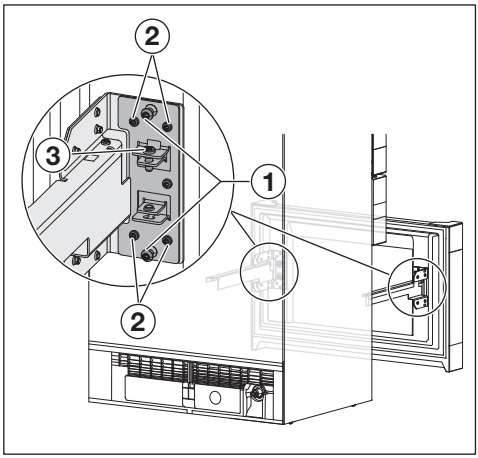

- Izvucite fioku do graničnika.
- Izvadite posudu iz fioke.

Horizontalno poravnanje fioke:
Izvedite ove radne korake uzastopno na oba pričvrsna nosača.

- Uklonite zavrtnje ① (do 4 zavrtnja po fioci, u zavisnosti od modela). Zavrtnji više nisu potrebni.
- Otpustite zavrtnje ②.
- U zavisnosti od željenog položaja fioke, pomerite je levo ili desno.

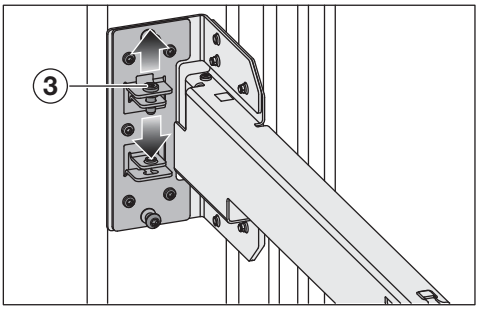

Vertikalno poravnanje fioke:

Izvedite ove radne korake na desnom **ili** levom pričvrsnom nosaču.

- U zavisnosti od željenog položaja fioke ③, otpustite zavrtanj ili zategnite zavrtanj ③.
- Pomerajte vrata uređaja dok se ne postigne željeni položaj.
- Kada se postigne željeni položaj fioke, zategnite zavrtnje ②.

Priključak za pitku vodu

Bezbednosne napomene za priključak za pitku vodu

⚠ Opasnost od povreda i oštećenja usled nestručnog povezivanja na priključak za pitku vodu.

Nestručno povezivanje na priključak za pitku vodu može dovesti do povreda kod ljudi i/ili materijalne štete.

Povezivanje na priključak za pitku vodu smeju da vrše samo kvalifikovana stručna lica.

⚠ Pre povezivanja na priključak za pitku vodu odvojite rashladni uređaj od električne mreže.

Prekinite snabdevanje vodom pre nego što priključite rashladni uređaj na priključak za vodu.

⚠ Ugroženost zdravlja i opasnost od oštećenja usled zagađene vode.

Kvalitet vode koja ulazi u uređaj mora da odgovara propisu o vodi za piće u zemlji u kojoj se rashladni uređaj koristi.

Priključite rashladni uređaj na vodu za piće.

Rashladni uređaj odgovara zahtevima IEC 61770 i EN 61770.

Povezivanje na priključak za vodu se mora izvršiti u skladu sa važećim propisima odgovarajuće zemlje. Svi uređaji i oprema koji se koriste za dovod vode do rashladnog uređaja moraju biti u skladu sa važećim nacionalnim propisima.

Za besprekornu funkciju (protočna količina, veličina kockice leda, nivo buke), priključak za vodu mora da iznosi izme-

đu 150 kPa i 620 kPa (1,5 bar i 6,2 bar). Ako je pritisak priključka za vodu veći od 620 kPa (6,2 bar), mora da se ugradi redukcioni ventil.

Priključni vod za vodu i ulazni elektromagnetni ventil rashladnog uređaja su pogodni za pritisak na priključku za vodu do 1.000 kPa (10 bar).

Priključite crevo direktno na dovod sveže vode. Izbegavajte dovođenje ustajale vode.
Ustajala voda u dovodu vode može pokvariti ukus vode i kockica leda. Sa svežom vodom postižete besprekoran kvalitet kockica leda.

Priključivanje rashladnog uređaja na dovod vode

Koristite isključivo priloženo crevo od nerđajućeg čelika. Crevo od nerđajućeg čelika ne sme da se skraćuje, produžava ili zamenjuje drugim crevom.

Neispravno crevo od nerđajućeg čelika zamenite isključivo Miele originalnim rezervnim delom. Crevo od nerđajućeg čelika pogodno za kontakt sa namirnicama možete da nabavite u Miele e-shop-u, kod Miele servisne službe ili kod vašeg Miele specijalizovanog prodavca.

Između creva od nerđajućeg čelika i priključka za pitku vodu mora da postoji slavina za zatvaranje vode, da bi u slučaju potrebe mogao da se zatvori dovod vode.

Vodite računa o tome da slavina za zatvaranje vode mora da bude pristupačna i kada je rashladni uređaj ugrađen.

Pazite da spojevi budu dobro pričvršćeni i da zaptivaju.

⚠ Opasnost od oštećenja creva od plemenitog čelika.
Postoji prekid u dovodu vode od slavine do ledomata.
Ne savijajte ili ne oštećujte crevo od plemenitog čelika.

Za priključenje na dovod vode potrebna je slavina za zatvaranje sa metričkim priključnim navojem R3/4.

Instalacija

Elektromagnetni ventil ② se nalazi dole na zadnjoj strani rashladnog uređaja. Elektromagnetni ventil takođe ima metrički priključni navoj R3/4.

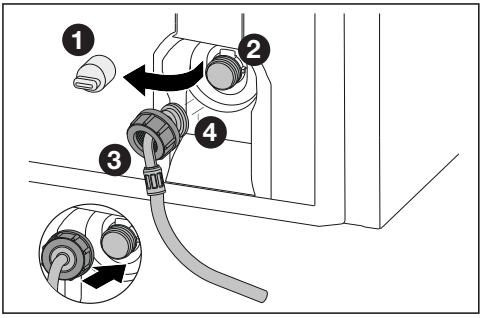

- Skinite poklopac ❶ sa elektromagnetnog ventila ❷.
- Navucite navrtku ❸ do kraja na zakrivljeni završetak creva ❹ i pridržite navrtku ❸.

⚠ Opasnost od oštećenja elektromagnetnog ventila.
Navoji elektromagnetnog ventila bi mogli da se oštete.
Pažljivo postavite navrtku i ravno je zavrnite na navoj.

- Pažljivo postavite navrtku ❸ na elektromagnetni ventil ❷ i pridržite je.
- Ručno navrnite navrtku ❸ ravno na navoj, tako da navrtka ❸ sigurno i čvrsto naleže.

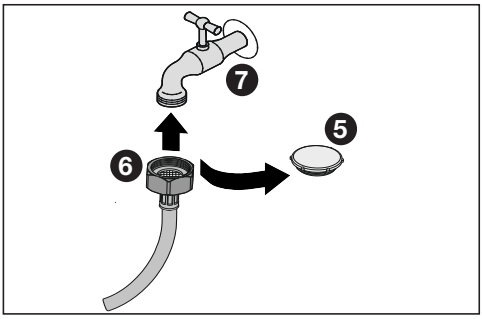

- Uklonite poklopac ❺ sa creva od nerđajućeg čelika.
- Pomoću navrtke ❻ učvrstite crevo od nerđajućeg čelika na slavinu za zatvaranje vode ❼.
- Zatim zategnite navrtku ❻ u smeru kretanja kazaljke na satu.
- Otvorite polako slavinu za zatvaranje vode ❼ i proverite zaptivenost celokupnog sistema za vodu.

Postavljanje posude za vodu

Posuda za vodu je instaliran iza leve fioke zone hlađenja.

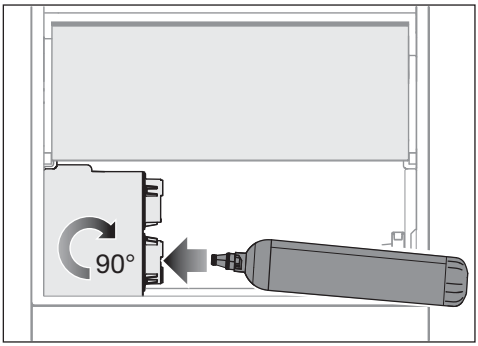

- Izvadite levu fioku iz zone hlađenja.
- Uklonite zaštitni poklopac sa posude za vodu i odložite ga.
- Umetnite posudu za vodu i okrenite je za približno 90° udesno do graničnika.
- Vratite fioku na mesto.

Umetanje filtera za vodu (filter sa aktivnim ugljem)

Filter za vodu je instaliran iza leve fioke zone hlađenja.

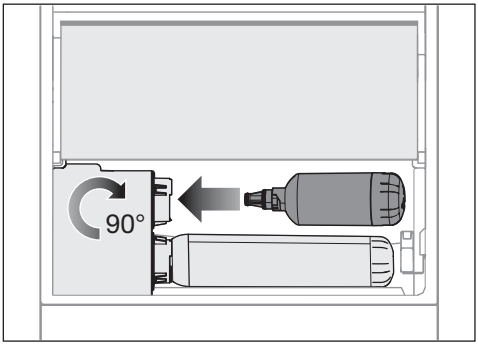

- Izvadite levu fioku iz zone hlađenja.
- Uklonite crveni zaštitni poklopac sa filtera za vodu i odložite ga.
- Umetnite filter za vodu i okrenite ga za približno 90° udesno do graničnika.

⚠ Opasnost od oštećenja usled curenja vode.
Ako filter za vodu nije pravilno postavljen, postoji opasnost da voda uđe u rashladni uređaj ispod PerfectFresh fioke.
Prilikom umetanja novog filtera za vodu obavezno zavrnite filter do krajnjeg položaja.

- Vratite fioku na mesto.

Nakon umetanja filtera za vodu, bacite prva 3 litra vode koja se nakon umetanja filtera izdaju iz dispenzera za led/vodu.
Filter za vodu je sada spreman za upotrebu.

Aktivirajte funkciju podsetnika u režimu podešavanja kako biste nakon 6 meseci dobili podsetnik za zamenu filtera.

- Dodirnite simbol ⚙.
- Prevlačite ulevo ili udesno dok se simbol ⬭ ne prikaže u sredini.
- Dodirnite simbol ⬭.

Ako je indikator filtera za vodu aktiviran, simbol ⬭ svetli narandžasto.

- Za izlazak sa nivoa podešavanja, dodirnite simbol ⮌.

Provera zaptivenosti vodovodnog sistema

Pre nego što postavite i poravnate rashladni uređaj na željeno mesto, proverite ceo vodovodni sistem na zaptivenost.

- Polako otvorite slavinu za vodu.
- Proverite da li su dovod vode, creva i priključci zaptiveni i da nema curenja vode.

Ako je vodovodni sistem zaptiven, možete u potpunosti postaviti rashladni uređaj.

Električni priključak

Rashladni uređaj sme da se priključi isključivo pomoću priloženog priključnog kabla na utičnicu sa zaštitnim kontaktom.

Rashladni uređaj postavite tako da utičnica bude pristupačna. Ukoliko utičnica nije pristupačna, obezbedite da se instalira razdvojni uređaj za svaki pol.

⚠ Opasnost od požara usled pregrevanja.
Puštanje u rad rashladnog uređaja preko višestrukih utičnica i produžnih provodnika može da dovede do preopterećenja provodnika.
Iz sigurnosnih razloga nemojte da koristite višestruke utičnice i produžne provodnike.

Električna instalacija mora biti izvedena u skladu sa standardom VDE 0100.

Preporučujemo da za električni priključak rashladnog uređaja iz bezbednosnih razloga koristite zaštitnu sklopku (RCD) tipa ⎓ u kućnoj instalaciji.

Oštećen priključni kabl sme da se zameni samo specijalnim priključnim provodnikom istog tipa (može se nabaviti kod Miele servisa). Iz bezbednosnih razloga zamenu sme da vrši samo kvalifikovano stručno lice ili Miele servis.

U ovom uputstvu za upotrebu ili na natpisnoj pločici možete naći informacije o nazivnoj snazi i odgovarajućoj zaštiti. Uporedite ove podatke sa podacima za električni priključak na licu mesta. U slučaju nedoumice raspitajte se kod električara.

Moguć je povremeni ili neprekidni režim rada u sistemu za snabdevanje energijom koji je nezavisan ili nije sinhronizovan sa mrežom (kao što su npr. izolovane mreže, rezervni sistemi). Preduslov

za rad je da sistem za snabdevanje energijom bude u skladu sa specifikacijama EN 50160 ili sličnim.
Mere zaštite koje su predviđene u kućnoj instalaciji i u ovom proizvodu kompanije Miele po svojoj funkciji i načinu rada takođe moraju biti osigurane u izolovanim uslovima rada ili u režimu rada koji nije sinhronizovan sa mrežom, ili moraju biti zamenjene ekvivalentnim merama u instalaciji. Kao što je, na primer, opisano u aktuelnom izdanju VDE-AR-E 2510-2.

Dimenzije priključka

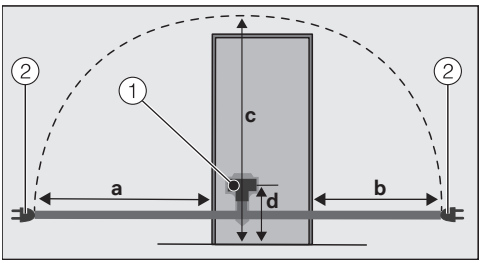

Zadnja strana rashladnog uređaja
① Utikač uređaja
② Mrežni utikač
a = oko 2.100 mm
b = oko 1.300 mm
c = oko 2.200 mm
d = oko 148 mm

Priključivanje rashladnog uređaja

- Utaknite utikač uređaja.

Vodite računa da utikač uređaja pravilno upadne u ležište.

- Utaknite utikač za struju rashladnog uređaja u utičnicu.

Rashladni uređaj je sada priključen na električnu mrežu.

Instalacija

Dimenzije uređaja

Dimenzije za postavljanje

Sve dimenzije su u mm.

Pravilno funkcionisanje rashladnog uređaja je garantovano ukoliko se navedeni poprečni preseci za dovod i odvod vazduha drže slobodnim.

Potrošnja energije je određena rastojanjem od 30 mm između zadnje strane uređaja i zida. Ako je rastojanje od zida manje od 30 mm, funkcionalnost rashladnog uređaja se zadržava, ali se potrošnja energije malo povećava.

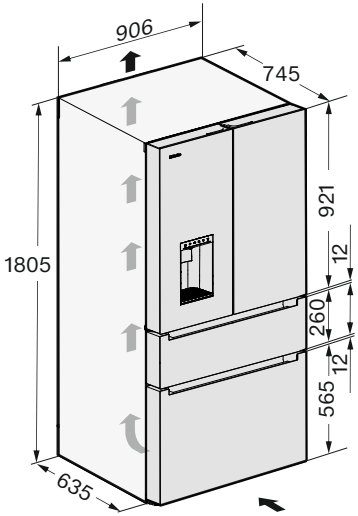

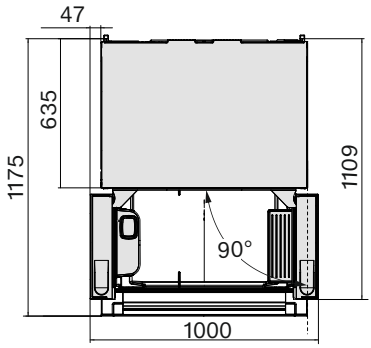

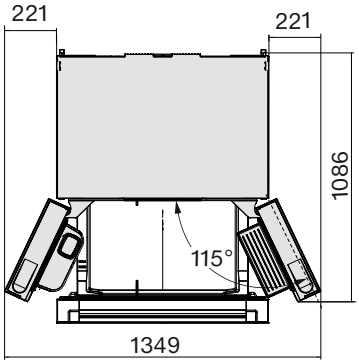

⚠ Nije moguće pristupiti filteru za vodu i posudi za vodu.

Ako je širina otvaranja levih vrata uređaja manja od 115 stepeni, leva fioka zone hlađenja ne može se u potpunosti izvući ni ukloniti.

Rashladni uređaj obavezno postavite tako da se leva vrata uređaja mogu otvoriti za 115 stepeni. Samo tada je zagarantovan pristup filteru za vodu i posudi za vodu.

Priključci

Sve dimenzije su u mm.

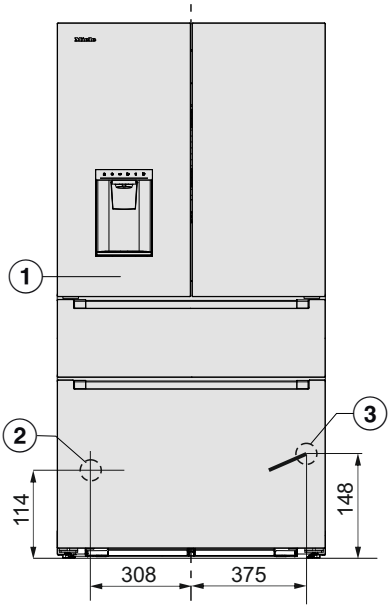

① Prikaz s prednje strane

② Priključak za vodu, dužina = 2.000 mm

③ Priključni kabl, dužina = 2.100 mm
Duži priključni kabl može da se nabavi kod Miele servisne službe.

Potpuno okruženo kuhinjskim elementima

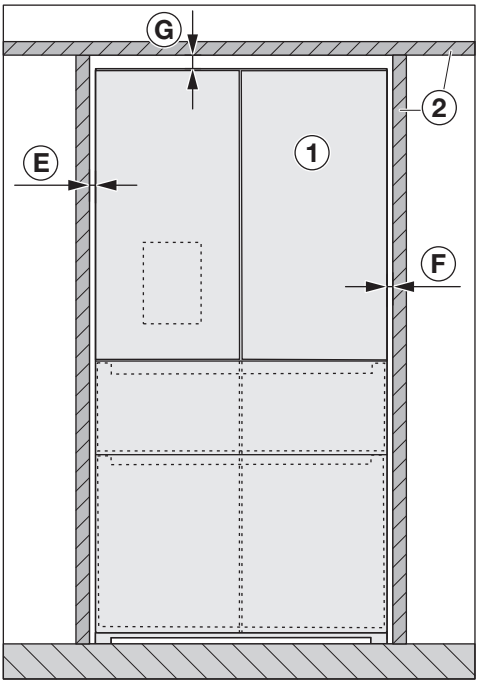

Prednja strana
① rashladni uređaj
② kuhinjski elementi
Ⓔ min. 4 mm
Ⓕ min. 4 mm
Ⓖ min. 25 mm

⚠ Opasnost od oštećenja vrata uređaja.
Vrata uređaja se ne mogu dovoljno otvoriti.
Uređaj ① mora najmanje za dimenziju Ⓑ **i** za dubinu Ⓒ vrata uređaja da viri ispred fronta susednog kuhinjskog elementa ②.

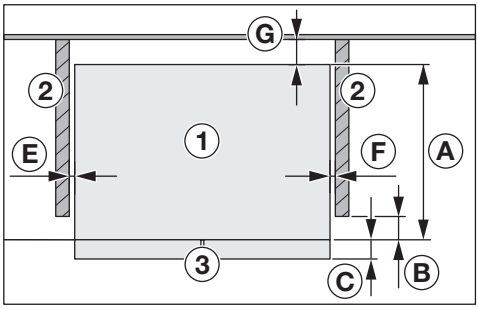

Gornja strana
① rashladni uređaj
② kuhinjski elementi
③ prednja strana uređaja
Ⓐ 635 mm
Ⓑ 8 mm
Ⓒ 110 mm
Ⓔ min. 4 mm
Ⓕ min. 4 mm
Ⓖ min. 30 mm

Instalacija

Postavljanje pored zida

⚠ Opasnost od oštećenja vrata uređaja.
Vrata uređaja bi mogla da udaraju o zid prostorije i da se tako oštete.
Potrebna je minimalna udaljenost Ⓔ između rashladnog uređaja ① i zida prostorije ④.

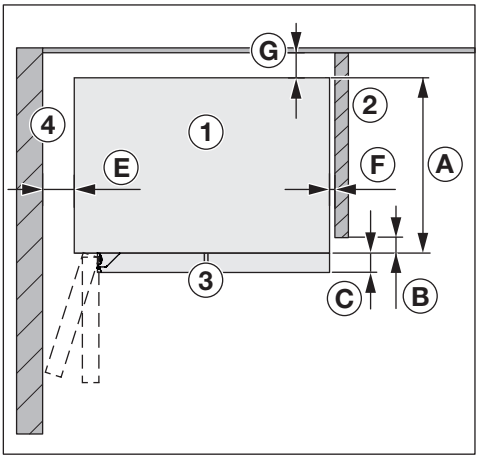

Gornja strana
① rashladni uređaj
② kuhinjski elementi
③ prednja strana uređaja
④ zid prostorije
Ⓐ 635 mm
Ⓑ 8 mm
Ⓒ 110 mm
Ⓔ 100 mm (ugao otvaranja vrata 90°)
Ⓔ 220 mm (ugao otvaranja vrata 115°)
Ⓕ min. 4 mm
Ⓖ min. 30mm

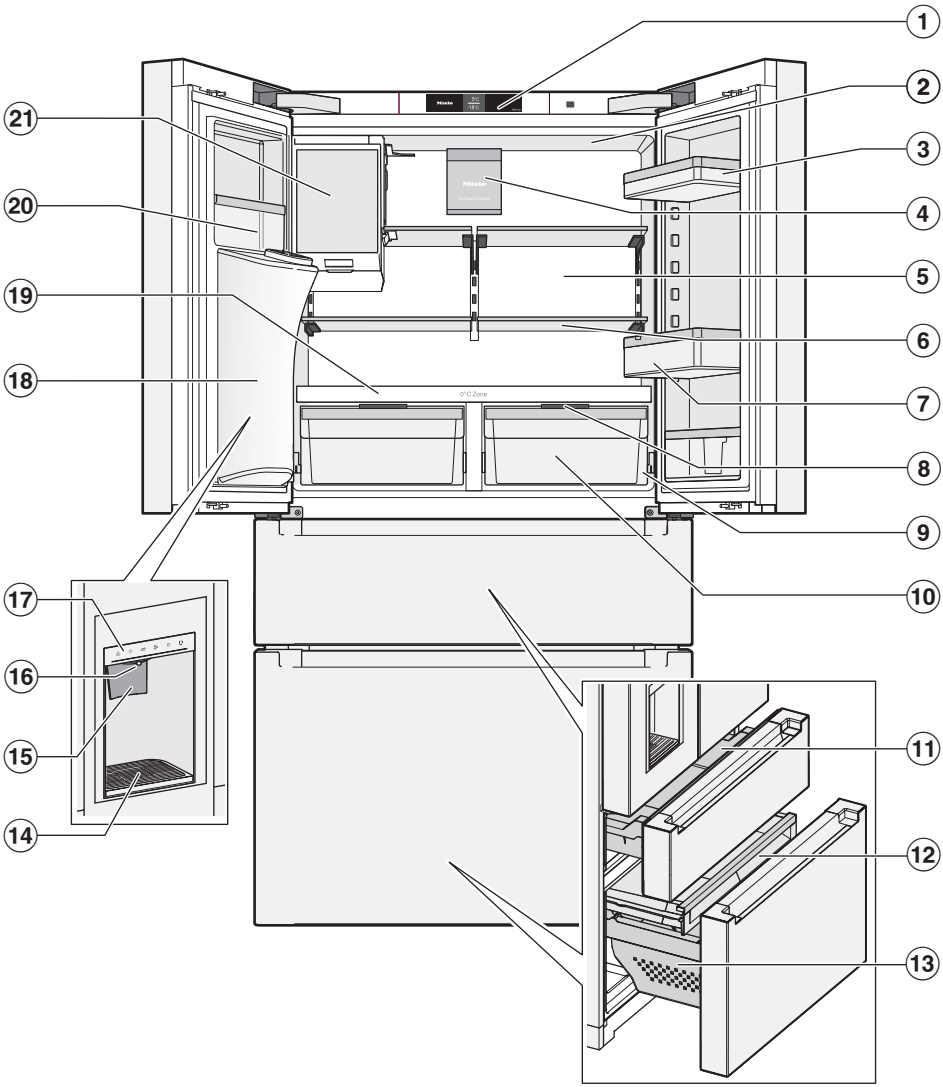
1
2
3
4
5
6
7
8
9
10
11
12
13
14
15
16
17
18
19
20
21

Upoznavanje

① Displej

② Gornje unutrašnje osvetljenje

③ Polica za namirnice

④ Ventilator sa filterom za mirise (AirClean System)

⑤ Suva zadnja strana radi sprečavanja kondenzata

⑥ Polica za odlaganje namirnica

⑦ Polica za flaše sa kliznim držačem za flaše (Divider):
Ovde odlažite velike boce i posude. Držač za flaše obezbeđuje manjim flašama bolju stabilnost pri otvaranju i zatvaranju vrata uređaja.

⑧ Poklopac odeljka podešavanje vlažnosti vazduha:
U zavisnosti od položaja poklopca odeljka vlažnost vazduha nije povećana ◊ ili je povećana ◊◊◊.

⑨ Kanal i otvor za odvod otopljene vode:
nastali kondenzat otiče i automatski isparava.

⑩ Zona PerfectFresh Pro (fioka za održavanje vlažnosti može se koristiti i kao fioka suvog vazduha):
Ovde čuvajte voće i povrće na temperaturi od 0 do 3°C i idealnom podešavanju vlažnosti ◊◊◊.

⑪ Freeze&Cool fioka (promenljiva temperaturna zona):
Ovde čuvajte razne namirnice na temperaturama između -18°C i +5°C.

⑫ Unutrašnja plitka fioka zamrzivača:
Ovde čuvajte ravne zamrznute proizvode, kao što je npr. zamrznuto začinsko bilje.

⑬ Fioka: Čuvajte veću zamrznutu hranu ovde.

⑭ Kontaktni prekidač za doziranje vode

⑮ Komandna ploča za dispenzer za led/vodu

⑯ Izlaz za dispenzer leda/vode kroz vrata uređaja

⑰ Razdvojna ploča sa nosačem za flaše

⑱ Uska unutrašnja polica na vratima sa kliznim držačem:
Ovde čuvajte male namirnice poput tubica senfa.

⑲ Ledomat: pravi kockice leda i drobljeni led (crushed ice)

Displej

Šiljati ili oštri predmeti, npr. olovke, mogu da izgrebu displej.
Displej dodirujte samo prstima.
Ukoliko su Vam prsti hladni, postoji mogućnost da displej ne reaguje.

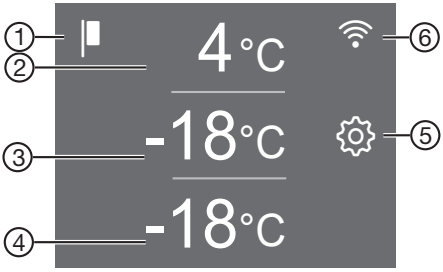

① Indikator demo programa
(vidljiv samo ako je uključena funkcija demo program)

② Prikaz željene temperature za zonu hlađenja, podešavanje temperature od 3°C do 9°C, uključivanje i isključivanje funkcije SuperCool & AirClean

③ Prikaz željene temperature za Freeze&Cool fioku (promenljiva temperaturna zona), podešavanje temperature od -18°C do +5°C

④ Prikaz željene temperature za fioku zamrzivača, podešavanje temperature od -15°C do -24°C, aktiviranje i deaktiviranje funkcije SuperFrost

⑤ Senzorski taster režima podešavanja
za biranje raznih funkcija u režimu podešavanja

⑥ Indikator statusa veze
(vidljiv samo ako je uspostavljena mrežna veza)

Upoznavanje

Displej za dispenzer za led/vodu

Kada se funkcija izdavanja leda i vode aktivira u režimu podešavanja, dalje rukovanje se vrši preko displeja (videti poglavlje „Rukovanje“, odeljak „Doziranje leda/vode“).

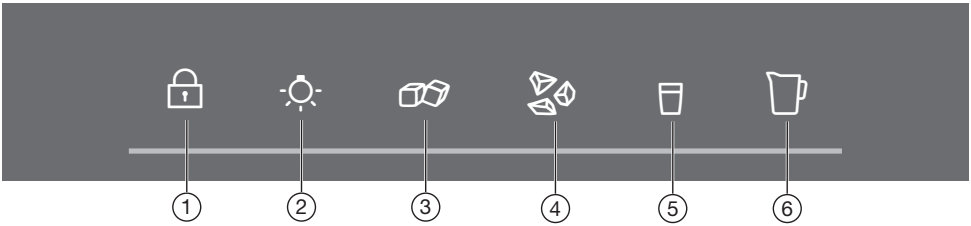

① Funkcija zaključavanja:
Ovde zaključavate sve izlazne funkcije i sprečavate nenamerno uključivanje osvetljenja.

② Osvetljenje izlaznog mesta

③ Izdavanje kockica leda

④ Izdavanje drobljenog leda (crushed ice)

⑤ Izdavanje rashlađene vode

⑥ Personalizovano punjenje:
Ovde možete podesiti željenu količinu vode i preuzeti je.

Režim podešavanja

Režim rada Party

Funkcija režima rada Party se posebno preporučuje ako želite brzo da rashladite ili zamrznete velike količine svežih namirnica ili napitaka i ako vam je potreban led.

Pri uključenom režimu rada Party, funkcije SuperCool & AirClean kao i SuperFrost automatski se uključuju.

Dodatno se aktivira izdavanje leda/vode, ukoliko prethodno nije bilo uključeno.

Ako je izdavanje leda/vode već bilo aktivirano, automatski se uključuje funkcija QuickIce.

Savet: Uključite funkciju režim rada Party približno 4 sata pre odlaganja namirnica.

Režim rada Party se automatski isključuje nakon oko 24 sata.

U slučaju nestanka struje, režim rada Party se isključuje.

Funkcija Holiday

Režim rada Holiday se preporučuje ako za vreme godišnjeg odmora ne želite kompletno da isključite zonu hlađenja ili ako vam nije potrebna velika snaga hlađenja.
Zona hlađenja tako ostaje aktivna uz uštedu energije.

Zona hlađenja i PerfectFresh zone se regulišu na temperaturu od 15°C.

Zona zamrzavanja i Freeze&Cool zona ostaju uključene na prethodno podešenoj temperaturi.

Prethodno aktivirane funkcije, kao što su npr. režim rada Party ili SuperCool & AirClean, se deaktiviraju.

Na ovoj srednjoj temperaturi u zoni hlađenja, namirnice koje nisu lako kvarljive mogu da ostanu još izvesno vreme u rashladnom uređaju, pod uslovom da su **upakovane**.
Takođe neće doći do stvaranja neprijatnih mirisa ili buđi, kao što bi bilo u slučaju da je zona hlađenja isključena kada su vrata uređaja zatvorena.

⚠ Ugrožavanje zdravlja usled konzumiranja pokvarenih namirnica.
Ako je temperatura u zoni hlađenja duže vreme iznad 4°C, to može negativno uticati na rok trajanja i kvalitet namirnica.
Funkciju Holiday uključujte uvek samo na izvesno vreme.
Za to vreme nemojte da stavljate u uređaj osetljive i lako kvarljive namirnice, kao što su npr. voće, povrće, riba, meso i mlečni proizvodi.
Nakon isključivanja funkcije očistite zonu hlađenja i regenerišite filtere za neprijatne mirise.

Dispenzer za led/vodu

Ovde možete aktivirati ili deaktivirati dispenzer za led/vodu na vratima uređaja.

Upravljanje se vrši putem spoljnog displeja na rashladnom uređaju, iznad dispenzera za led/vodu.

Ledomat

Ovo podešavanje se prikazuje samo ako je aktiviran dispenzer za led/vodu.

Ovde možete zasebno isključiti dispenzer za led i ponovo ga uključiti po potrebi.

Ledomat pravi oko 1,8 kg kockica leda za 24 sata na temperaturi od -18°C.

QuickIce

Ledomat proizvodi maksimalnu količinu od približno 2,1 kg kockica leda za 24 sata.

Funkcija QuickIce se prikazuje u režimu podešavanja samo ako je funkcija ledomata prethodno aktivirana.

Funkcija zaključavanja

Aktivirana funkcija zaključavanja štiti od nenamernog isključivanja rashladnog uređaja i od neželjenih podešavanja od strane neovlašćenih osoba, npr. dece.

Na primer, ako želite samo kratko da podesite temperaturu, možete privremeno deaktivirati funkciju zaključavanja u režimu podešavanja.

Isključivanje rashladnog uređaja

Pogledajte poglavlje „Puštanje u rad“, odeljak „Isključivanje rashladnog uređaja“.

Šabat program

Radi podrške verskim običajima rashladni uređaj raspolaže Šabat programom.

Kada je uključen Šabat program, privremeno se deaktiviraju:

- unutrašnje osvetljenje
- svi zvučni i vizuelni signali
- displej i displej dispenzera za led/vodu
- dispenzer za led/vodu
- aktivna WLAN veza
- podsetnici (npr. prikaz sistema AirClean filtera): podešeni vremenski interval se zaustavlja

Sve ostale prethodno aktivirane funkcije ostaju aktivirane.

Informacija o Šabat programu

Ovde možete da pozovete verziju Šabat programa.

Vreme do aktiviranja alarma za vrata

Ovde možete podesiti vremenski period do aktiviranja alarma za vrata nakon otvaranja vrata uređaja / fioke uređaja.

Nivo temperature u zonama PerfectFresh

Temperatura u zonama PerfectFresh se automatski reguliše između 0 i 3°C.

Ukoliko želite da temperatura bude malo viša ili niža, pošto npr. stavljate ribu, možete neznatno i postepeno da promenite temperaturu.

Umrežavanje

Ovde možete da se prvi put povežete, deaktivirate i aktivirate WLAN ili resetujete konfiguraciju mreže (pogledajte poglavlje „Prilagođavanje podešavanja“).

Zvuk tastera

Ovde možete uključiti ili isključiti zvuk tastera.

Zvučna upozorenja i signali

Ovde možete da promenite jačinu zvučnih upozorenja i zvučnih signala (npr. kod alarma za vrata ili poruke o grešci). Ili možete potpuno da isključite zvučna upozorenja i zvučne signale ako vas uznemiravaju.

Osvetljenost displeja ☼

Ovde osvetljenost displeja možete da prilagodite svetlosnim uslovima u vašem okruženju.

Jedinica temperature °C/°F

Ovde možete da podesite željenu jedinicu temperature (Celzijus ili Farenhajt).

Demo program

Demo program omogućava specijalizovanoj prodavnici da prezentuje rashladni uređaj bez uključene funkcije hlađenja. Ovo podešavanje vam nije potrebno za privatnu upotrebu.

Ovde možete da isključite demo program, ako je demo program uključen fabrički (na displeju se prikazuje).

Fabrička podešavanja

Ovde možete resetovati podešavanja rashladnog uređaja na stanje prilikom isporuke.

Savet: Vratite na ova fabrička podešavanja kada vaš rashladni uređaj budete odlagali, prodavali ili puštali u rad već korišćeni rashladni uređaj. Time se resetuje mrežna konfiguracija, tako da se uklanjaju vaši lični podaci iz rashladnog uređaja. Osim toga, prethodni vlasnik više ne može da pristupi rashladnom uređaju.

Informacije o rashladnom uređaju i

Ovde možete da pozovete identifikacionu oznaku modela i fabrički broj rashladnog uređaja.

Držite ove podatke o uređaju u pripravnosti:

- za povezivanje rashladnog uređaja u vašu WLAN mrežu.
- za prijavljivanje smetnje Miele servisnoj službi (vidi poglavlje „Servisna služba“).
- za pozivanje informacija u EPREL bazi podataka (vidi poglavlje „Servisna služba“).

Indikator filtera za mirise (AirClean System)

Filtriranje vazduha pomoću Active AirClean filtera obezbeđuje da vazduh ostane bez prašine i mirisa.

Žuto osvetljen indikator filtera za mirise na displeju podseća vas približno na svakih 6 meseci da regenerišete filtere za mirise.

Ako su filteri za mirise već regenerisani 5 puta, žuto osvetljen simbol na displeju vas podseća da zamenite filtere za mirise.

Ovde možete aktivirati funkciju podsetnika.

Indikator filtera za vodu

Filtriranje vode putem filtera za vodu obezbeđuje da sveža voda bude bez hlora i drugih supstanci koje narušavaju ukus i miris.

Žuto osvetljeni indikator filtera za vodu na displeju podseća vas da zamenite filter za vodu otprilike svakih 6 meseci.

Ovde možete aktivirati funkciju podsetnika.

Režim čišćenja

Funkcija režima čišćenja olakšava čišćenje zone hlađenja.

Unutrašnje osvetljenje ostaje uključeno, iako je zona hlađenja isključena. Zvučni i vizuelni signali su takođe isključeni. Dispenzer za led/vodu je onemogućen.

Bezbednost

Alarm za temperaturu u fioci zamrzivača/Freeze&Cool fioci

Rashladni uređaj je opremljen alarmom za temperaturu tako da temperatura u fioci zamrzivača/Freeze&Cool fioci ne raste neprimetno.

Ukoliko temperatura dostigne opseg previsokih temperatura, na indikatoru temperature u fioci zamrzivača/Freeze&Cool fioci prikazuje se crveno svetlo.
Dodatno se emituje zvuk upozorenja sve dok ne prođe stanje alarma ili dok se prethodno ne isključi zvuk upozorenja.

Kada će temperaturni opseg biti detektovan kao suviše topao, zavisi od podešene temperature.

U sledećim situacijama se može javiti zvučni i vizuelni signal:

- Pri uključivanju rashladnog uređaja temperatura u fioci zamrzivača / Freeze&Cool fioci previše odstupa od podešene temperature.
- Prilikom razvrstavanja i vađenja zamrznutih namirnica ulazi suviše toplog vazduha iz prostorije.
- Pri zamrzavanju veće količine namirnica.
- Pri zamrzavanju toplih svežih namirnica.
- Došlo je do nestanka struje.
- Rashladni uređaj je neispravan.

⚠ Ugrožavanje zdravlja usled konzumiranja pokvarenih namirnica.
Ako je temperatura duže vreme bila viša od -18°C, namirnice mogu da se odmrznu delimično ili potpuno. Time se skraćuje rok trajanja namirnica.
Proverite da li su se namirnice potpuno ili delimično odmrznule. U tom slučaju potrošite ove namirnice što je pre moguće ili dalje obradite namirnice (kuvanjem ili pečenjem) pre nego što ih ponovo zamrznete.

Isključivanje alarma za temperaturu pre vremena

Pre nego što isključite alarm za temperaturu, treba utvrditi uzrok alarma za temperaturu i otkloniti ga.

Ako vam zvučni signal upozorenja smeta, možete da ga isključite ranije.

■ Dodirnite simbol .

Simbol se isključuje i zvučni signal upozorenja se više ne čuje.

Indikator temperature zone zamrzavanja treperi pribl. 1 minut i prikazuje najvišu izmerenu temperaturu do tada. Zatim se pojavljuje trenutna temperatura.

Alarm za vrata

Da bi se sprečio gubitak energije kada su vrata/fioka uređaja otvorena, rashladni uređaj je opremljen alarmom za vrata. Na taj način je uskladištena rashlađena roba zaštićena od prodora toplote.

Ukoliko vrata uređaja ili jedna od dve fioke ostanu otvorena duže vreme, na indikatoru temperature pojavljuje se simbol koji svetli žuto. Dodatno se oglašava zvuk upozorenja i unutrašnje osvetljenje pulsira.

Vreme do aktiviranja alarma za vrata se može pojedinačno podesiti u režimu podešavanja . Zvuk upozorenja se takođe može isključiti.

Čim se vrata uređaja ili odgovarajuća fioka zatvore, zvuk upozorenja utihne, a na displeju se gasi simbol za alarm.

Prevremeno isključivanje alarma za vrata

■ Dodirnite simbol .

Zvučni signal upozorenja se više ne čuje, simbol se isključuje i unutrašnje osvetljenje ponovo svetli konstantno.

Ako se vrata uređaja ne zatvore, alarm za vrata se ponavlja nakon oko 1 minuta.

Funkcije uređaja

SuperCool&AirClean ❄≋

Kada je uključena funkcija SuperCool&AirClean ❄≋, **zona hlađenja** se vrlo brzo rashlađuje do najniže vrednosti (zavisno od temperature okoline). Rashladni uređaj radi sa maksimalnom snagom hlađenja i temperatura opada.

Izaberite ovu funkciju ukoliko želite brzo da rashladite velike količine svežih namirnica ili napitaka.

Ako želite da brzo rashladite velike količine svežih namirnica ili napitaka., uključite funkciju SuperCool&AirClean ❄≋ **neposredno pre stavljanja**.

Savet: Takođe privremeno uključite funkciju SuperCool & AirClean ❄≋ ako čuvate namirnice jakog mirisa u zoni hlađenja. Performanse filtera za mirise se povećavaju uključivanjem funkcije SuperCool & AirClean ❄≋, tako da se mirisi u zoni hlađenja smanjuju još više.

Funkcija SuperCool&AirClean ❄≋ se automatski isključuje nakon približno 18 sati.

SuperFrost ❄

Pri uključenoj funkciji SuperFrost ❄ **zona zamrzavanja** se veoma brzo hladi do najniže vrednosti (u zavisnosti od temperature okoline). Rashladni uređaj radi sa maksimalnom snagom hlađenja i temperatura opada. Izaberite ovu funkciju pre zamrzavanja svežih namirnica. Tako ćete postići da se namirnice brzo zamrznu i da se na taj način očuvaju hranljive vrednosti, vitamini, izgled i ukus.

Funkcija SuperFrost ❄ se mora uključiti oko **6 sati pre stavljanja** namirnica koje treba zamrznuti (vidi poglavlje „Rukovanje“, odeljak „SuperFrost ❄“). Ako treba koristiti **maksimalni kapacitet zamrzavanja**, funkcija Super zamrzavanje ❄ se mora uključiti **24 sata ranije**.

Funkcija Super zamrzavanje ❄ se automatski isključuje nakon maks. 72 sati. Vreme do isključivanja funkcije zavisi od količine sveže stavljenih namirnica.

Uređenje unutrašnjosti uređaja

Maksimalna težina opterećenja

- Leva vrata uređaja: 1 kg
- Desna vrata uređaja: 12 kg
- Freeze&Cool fioka: 34 kg
- Unutrašnja fioka zamrzivača: 28 kg
- Donja fioka zamrzivača: 24 kg

Vađenje i premeštanje police za namirnice/police za flaše u vratima

Premeštajte samo prazne police za namirnice/police za flaše na vratima uređaja.

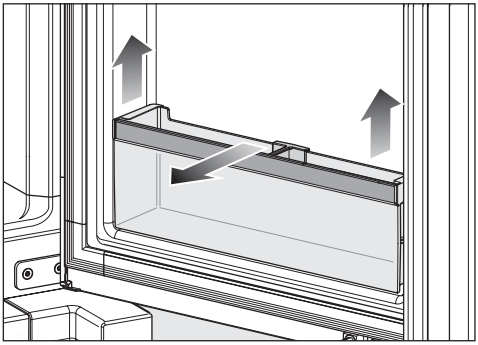

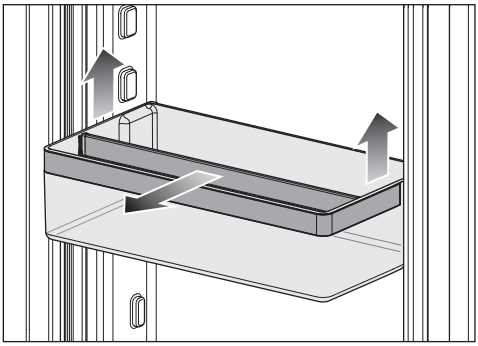

■ Gurnite policu za namirnice/policu za flaše u vratima nagore i izvadite je prema napred.

Podešavanje držača na polici za namirnice/polici za flaše u vratima

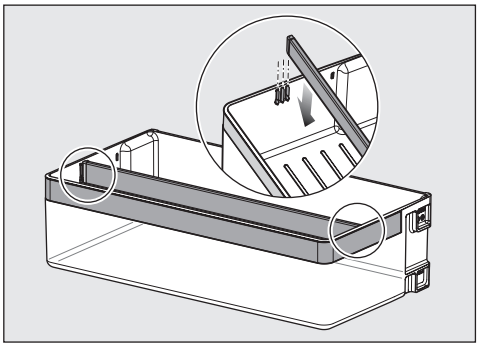

■ Povucite pregradu nagore i postavite je u željeni položaj.

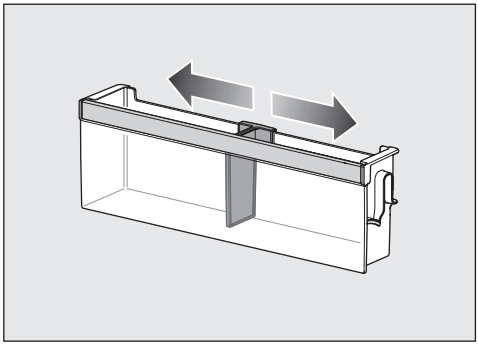

■ Pomerite držač udesno ili ulevo.

Vađenje i premeštanje polica za odlaganje namirnica

Elementi za zaključavanje polica za odlaganje namirnica mogu se zakačiti pod uglom i izgrebati zadnji zid zone hlađenja. Uverite se da su police za odlaganje namirnica horizontalno umetnute i da su elementi za zaključavanje potpuno zakačeni.

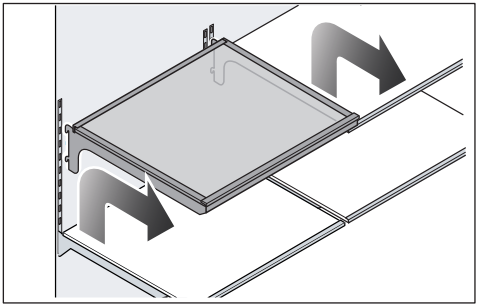

- Malo podignite police za odlaganje namirnica tako da se polica pozadi sa obe strane podiže preko vođice pomoću elementa za zaključavanje.
- Izvucite police za odlaganje namirnica napred.
- Uklonite police za odlaganje namirnica ili umetnite police za odlaganje namirnica nazad u vođice u željenom položaju pomoću elemenata za zaključavanje.

Vađenje i odlaganje male police

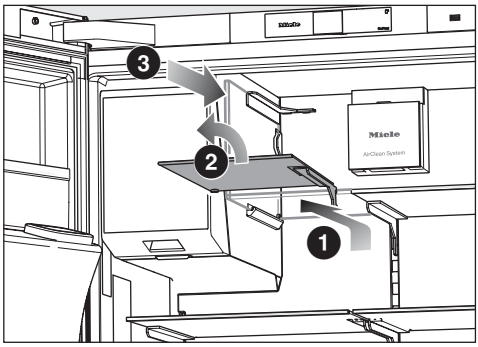

- Malo podignite policu za odlaganje namirnica ❶ tako da se polica na zadnjoj desnoj strani podigne iz vođice pomoću kuka za zaključavanje.
- Držite policu za odlaganje namirnica u uspravnom položaju ❷.
- Na ledomatu se nalazi šina za odlaganje. Ubacite policu za odlaganje namirnica u šinu za odlaganje ❸.

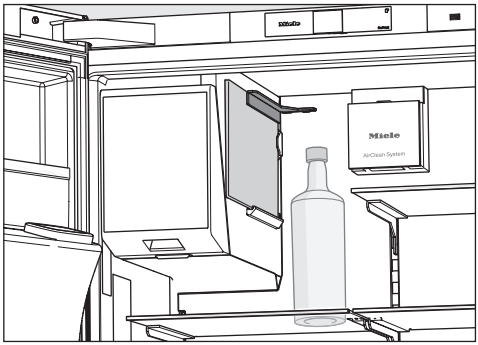

- Sada možete smestiti visoke predmete kojima je potrebno hlađenje, kao što su visoke boce ili posude.

Upotreba police za flaše u pregradnoj ploči

Pregradna ploča se može koristiti kao polica za flaše, u potpunosti ili delimično.

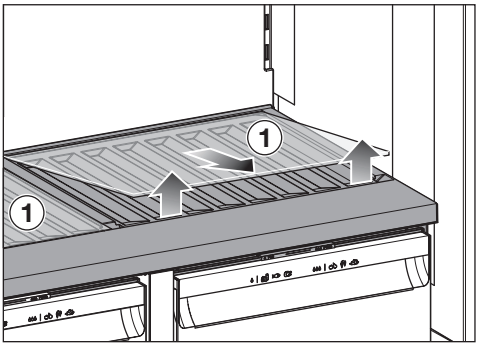

- Izvadite staklenu policu ① iz pregradne ploče tako što ćete je podići iz udubljenja na prednjoj strani. Staklenu ploču čuvajte odvojeno.

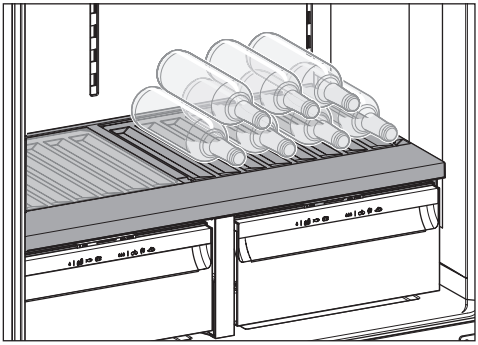

- Postavite flaše sa dnom okrenutim ka zadnjem zidu.

Vađenje fioka iz zone hlađenja

Leva vrata zone hlađenja su otvorena pod uglom od 115°.

- Izvucite fioku do graničnika.

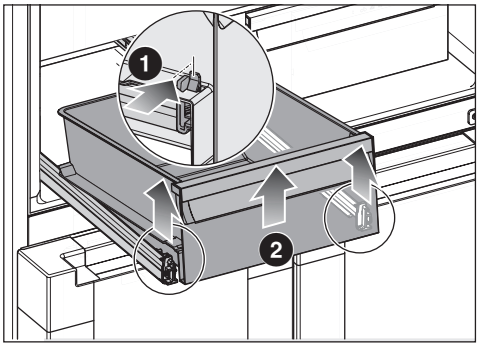

Fioka je zaključana na prednjoj strani pomoću elemenata za zaključavanje. Ovi elementi za zaključavanje moraju biti otpušteni pre uklanjanja.

- Istovremeno blago pritisnite elemente za zaključavanje prema unutrašnjosti sa leve i desne strane ❶.

Fioka se otpušta sa teleskopskih šina.

- Podignite fioku napred ❷ i izvadite je povlačenjem napred.

Zatim ponovo ubacite teleskopske vođice kako bi se izbegla oštećenja.

Umetanje fioke zone hlađenja

Leva vrata zone hlađenja su otvorena pod uglom od 115°.

- Izvucite teleskopske šine do kraja.

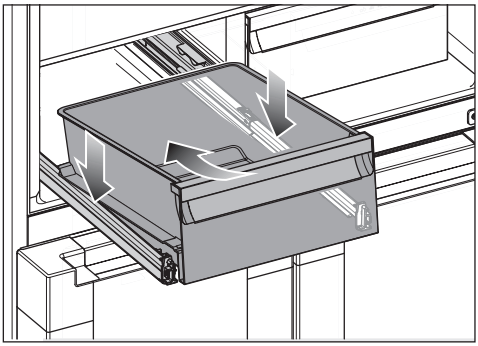

- Postavite fioku pod uglom odozgo i nazad na teleskopske šine, a zatim spustite fioku napred.

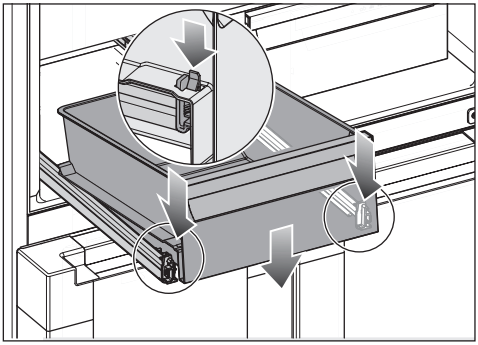

- Uhvatite svaku teleskopsku šinu odozdo, jednu za drugom, i gurajte je napred dok se čujno ne uklopi na svoje mesto.
- Ubacite fioku.

Vađenje i umetanje posuda iz Freeze&Cool fioke

- Izvucite gornju Freeze&Cool fioku do graničnika.

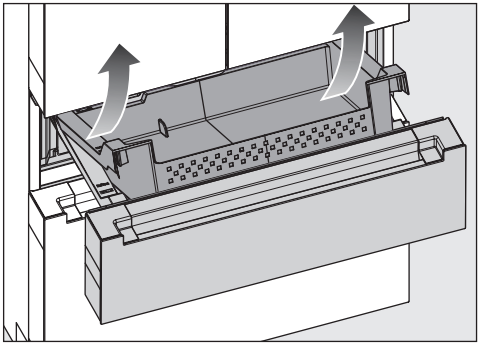

- Podignite posudu napred i izvucite je dijagonalno nagore.

Vraćanje posuda vrši se obrnutim redosledom:

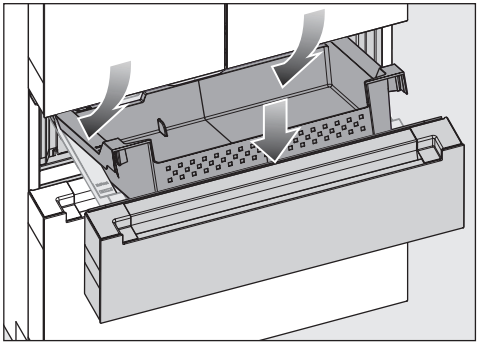

- Postavite posudu pozadi na šine.
- Spustite posudu napred tako da obuhvati bočne šine.

Vađenje i ponovno umetanje posude iz donje fioke zamrzivača

- Izvucite donju fioku zamrzivača do kraja.

Unutrašnja fioka zamrzivača se automatski izvlači. Fioka zamrzivača se ne može izvaditi.

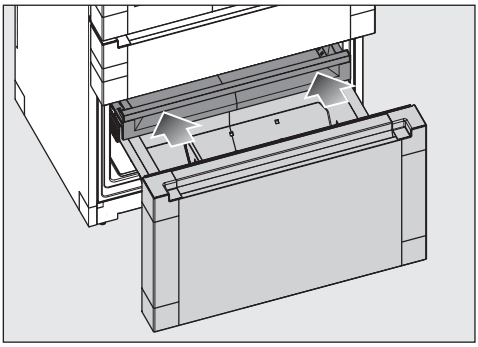

- Gurnite unutrašnju fioku zamrzivača nazad.

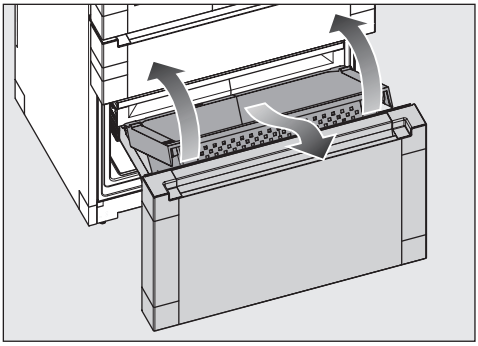

- Podignite posudu spreda i izvadite je ukoso prema napred.

Vraćanje posuda vrši se obrnutim redosledom:

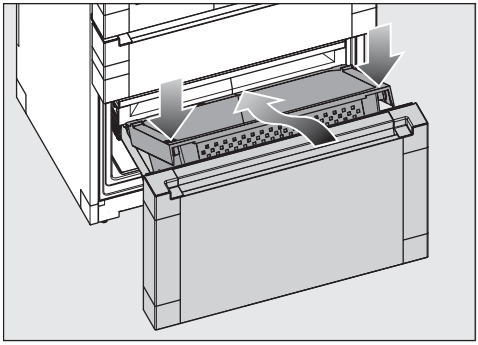

- Postavite posudu pozadi na šine.
- Spustite posudu napred tako da obuhvati bočne šine.

Priloženi pribor

Utikač uređaja

Crevo od nerđajućeg čelika (vodovodno crevo)

Filter za vodu (filter sa aktivnim ugljem)

Filter za vodu je instaliran iza leve fioke zone hlađenja.

Vaš rashladni uređaj je opremljen filterom za vodu (filter sa aktivnim ugljem), koji filtrira svežu vodu za pripremu kockica leda i korišćenje dispenzera za vodu.

Filter za vodu ne filtrira bakterije ili mikrobe iz vode. Filter za vodu uklanja hlor i nepoželjne mirise i ukuse, tako da se za kockice leda i vodu za piće koristi samo visokokvalitetna voda.

Filter za vodu se mora redovno menjati.

Vodovodni sistem možete koristiti i bez filtera za vodu, na primer ako je u kućnoj instalaciji prisutan spoljašnji filter za vodu.

Nove filtere za vodu možete dobiti od Miele servisne službe, kod Miele specijalizovanih prodavaca ili putem interneta.

Posuda za vodu

Posuda za vodu je instaliran iza leve fioke zone hlađenja.

Sa kapacitetom od 1 litra, posuda za vodu snabdeva dispenzer vode ohlađenom vodom. Temperatura vode zavisi od temperature u zoni hlađenja.

Filter za mirise (Longlife AirClean System)

Filter za mirise neutrališe neprijatne mirise u zoni hlađenja i štiti namirnice od mogućeg prenosa mirisa.

Savet: Ako čuvate namirnice jakog mirisa u zoni hlađenja, preporučujemo vam da privremeno izaberete SuperCool & AirClean ❄ funkciju. Aktivnost filtera za mirise se povećava uključivanjem funkcije SuperCool & AirClean ❄, tako da se mirisi u zoni hlađenja smanjuju još više.

Filteri za mirise se mogu održivo regenerisati u rerni ili u sličnom kućnom aparatu sa funkcijom rerne, a zatim se ponovo koristiti (zahtev za regeneraciju se javlja otprilike svakih 6 meseci na displeju).

Filteri za mirise mogu se regenerisati oko 5 puta, nakon oko 3 godine filteri za mirise moraju biti zamenjeni novim. Zahtev se podnosi na displeju.

Korišćeni filteri za mirise mogu se odložiti u kućni otpad.

Nove filtere za mirise možete dobiti od Miele korisničkog servisa, od vašeg Miele specijalizovanog dilera ili na internetu (pogledajte poglavlje „Upoznavanje“, odeljak „Pribor koji se posebno kupuje“).

Pribor koji se posebno kupuje

Prilagođeni rashladnom uređaju možete da naručite korisne delove pribora i sredstva za čišćenje i održavanje iz Miele asortimana.

U Miele e-shopu, kod Miele servisne službe ili Miele specijalizovanog prodavca možete nabaviti proizvode koji su specijalno namenjeni rashladnom uređaju, kao što su npr. sredstvo za održavanje uređaja i pribor.

U Miele e-shop dolazite preko sledećeg QR-koda:

Pre prve upotrebe

- Uklonite svu ambalažu i zaštitne folije.
- Uklonite sav reklamni materijal i nalepnice iz unutrašnjosti rashladnog uređaja.
- Očistite unutrašnjost vitrine i pribor.

Priključivanje rashladnog uređaja

- Povežite rashladni uređaj na dovod sveže vode, kao što je opisano u poglavlju „Instalacija“, odeljak „Priključak za pitku vodu“.
- Priključite rashladni uređaj na električnu mrežu, kao što je opisano u poglavlju „Instalacija“, odeljak „Električno priključivanje“.

Na displeju se prvo prikazuje Miele, a zatim simbol ⏻.

Umetanje filtera za mirise (AirClean System) u zoni hlađenja

⚠ Rizik od razvoja buđi.
Iz higijenskih razloga, filteri za miris ne bi trebalo da ostanu u zoni hlađenja duže od 6 meseci bez regenerisanja ili zamene filtera za miris.
Filtere za miris postavite u zonu hlađenja samo neposredno pre nego pre uključivanja rashladnog uređaja.

Da biste poboljšali kvalitet filtera za mirise, regenerišite ih pre nego što ih prvi put umetnete u zonu hlađenja.
Pridržavajte se uputstava u poglavlju „Čišćenje i održavanje“, odeljak „Regeneracija filtera za mirise (AirClean sistem) u rerni“.

Vaši rashladni uređaj je opremljen sa 2 filtera za mirise u zoni hlađenja.

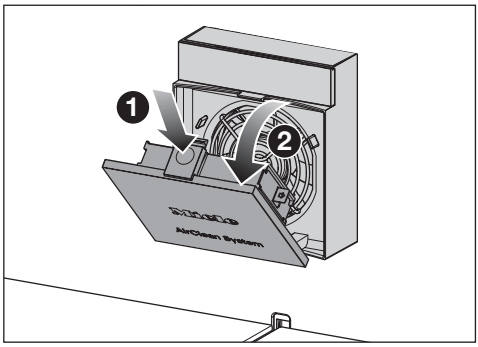

- Pritisnite udubljenje na žutom jezičku za otvaranje ❶ iznad poklopca ventilatora i otvorite poklopac ❷.

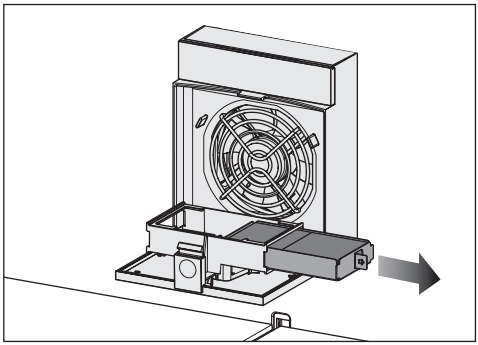

- Izvucite držač filtera za mirise iz ležišta.
- Ako želite da **promenite** filtere za mirise, izvadite korišćene filtere iz držača i odložite ih u kućni otpad.

Napomena: nemojte bacati držač filtera. Držač filtera se ponovo koristi.

- Očistite držač filtera pod tekućom vodom, a zatim ga osušite krpom za čišćenje.

Filteri za mirise sadrže aktivni ugalj. Aktivni ugalj ima svojstvo jakog bojenja.

Pre upotrebe proverite da li na filteru za mirise ima vidljivih oštećenja. Nikada ne koristite oštećeni filter za mirise.

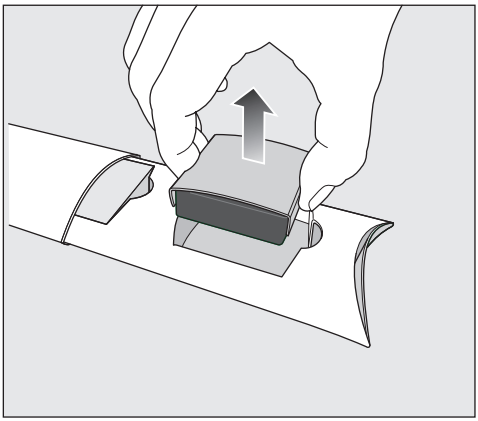

- Izvadite filtere za mirise zajedno sa štitnikom filtera iz pakovanja.

⚠ Opasnost od oštećenja usled pogrešnog rukovanja.
Filter za mirise je osetljiv na lomljenje.
Prilikom rukovanja filterima za mirise, vodite računa da ne padnu.
Ne pritiskajte sitastu strukturu filtera za mirise.

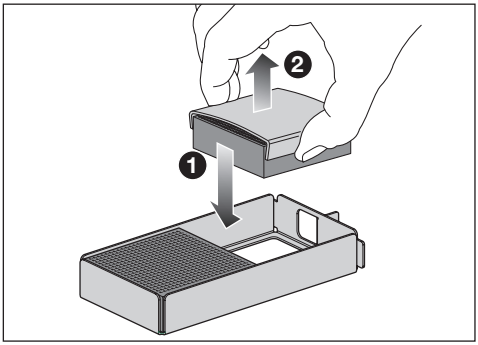

- Umetnite nove filtere za mirise ❶ jedan za drugim u držač filtera.
- Uklonite štitnik filtera ❷.
- Umetnite držač sa filterima za mirise nazad u ležište.
- Zatvorite poklopac ventilatora.
- Nakon umetanja filtera za mirise, operite ruke sapunom i vodom.

Filteri za mirise se moraju regenerisati ili zameniti nakon 6 meseci (videti poglavlje „Čišćenje i održavanje“, odeljak „Regeneracija filtera za mirise (AirClean System) u rerni“).
Zahtev se podnosi na displeju.

Savet: Ako u zoni hlađenja čuvate namirnice jakog mirisa, privremeno uključite funkciju SuperCool&AirClean ❄. Performanse filtera za mirise se povećavaju uključivanjem funkcije SuperCool & AirClean ❄, tako da se mirisi u zoni hlađenja smanjuju još više.

Uključivanje rashladnog uređaja

- Otvorite vrata uređaja.
- Dodirnite simbol na displeju ⏻.

Rashladni uređaj počinje da hladi, a osvetljenje unutrašnjosti se pali.

Čim se dostigne podešena temperatura zamrzavanja, gasi se simbol ⚠, indikator temperature zone za zamrzavanje neprekidno svetli, a zvučni signal upozorenja se više ne čuje.

- Ako vam upozoravajući ton smeta, dodirnite simbol ⚠.

Zvučni signal upozorenja se više ne čuje.

Rashladni uređaj se podešava na unapred odabrane temperature.

Da bi temperatura bila dovoljno niska, pustite da se rashladni uređaj prethodno hladi nekoliko sati pre nego što u njega prvi put stavite namirnice. Stavite namirnice u rashladni uređaj tek kada se postigne unapred podešena temperatura.

U zonu za zamrzavanje stavite namirnice tek kada temperatura u zoni za zamrzavanje bude dovoljno niska (najmanje -18°C).

Umrežavanje

Vaš rashladni uređaj je opremljen integrisanim WLAN-modulom. WLAN-modul omogućava uspostavljanje veze sa kućnom mrežom i korišćenje Miele aplikacije na mobilnom uređaju.

Kada se vaš rashladni uređaj poveže putem WLAN-mreže, veza će se automatski ponovo uspostaviti svaki put kada se uključi.

Obezbedite da na mestu postavljanja vašeg rashladnog uređaja signal vaše WLAN-mreže bude dovoljno jak.

Povezivanjem rashladnog uređaja u vašu WLAN-mrežu povećava se potrošnja električne energije, čak i kada je rashladni uređaj isključen.

Pametni dodaci putem Miele aplikacije*

Umrežavanjem putem Miele aplikacije dobijate pristup brojnim pametnim dodacima, uključujući:

- Pristupanje informacijama o statusu
- Korišćenje dodatne korisne funkcije
- Održavajte svoji rashladni uređaj u toku sa najnovijim dostignućima kompanije Miele putem ažuriranja softvera

Više detalja o pametnim dodacima možete pronaći na veb-sajtu Miele, u Apple App Store® ili Google Play Store™.

* Dodatna digitalna ponuda kompanije Miele & Cie. KG. Opseg funkcija može da varira u zavisnosti od modela i države. Potrebna je vaša saglasnost sa opštim uslovima i odredbama i politikom privatnosti za Miele digitalne proizvode i usluge u Miele aplikaciji. Miele zadržava pravo da promeni ili prekine digitalne ponude u bilo kom trenutku.

Preduslovi za umrežavanje

Obratite pažnju na sledeće preduslove za umrežavanje:

1. Na mestu postavljanja je dostupna kućna mreža.
   Pripremite lozinku za WLAN.
2. Miele aplikacija je dostupna na bilo kom mobilnom uređaju.
3. Posedujete korisnički nalog u Miele aplikaciji.

Miele aplikacija

Miele aplikaciju možete besplatno preuzeti sa Apple App Store® ili Google Play Store™-a.

Download on the App Store

GET IT ON Google Play

Sprovođenje funkcije Scan & Connect

- Skenirajte QR kôd.

Ako ste instalirali Miele aplikaciju i imate korisnički nalog, odmah ćete biti usmereni na umrežavanje.

Ako još uvek niste instalirali Miele aplikaciju, bićete prebačeni u Apple App Store® ili Google Play Store™.

- Instalirajte Miele aplikaciju i podesite korisnički nalog.
- Ponovo skenirajte QR kôd.

Miele aplikacija vas vodi kroz podešavanje.

Uključivanje dispenzera za led/ vodu

Proverite da li su filter za vodu i posuda za vodu umetnuti.

Čišćenje jedinice dispenzera

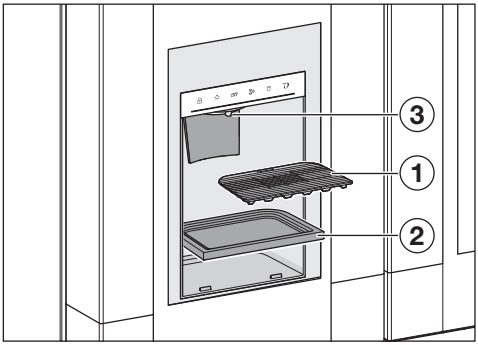

- Izvadite rešetku za ceđenje ①.
- Izvadite tacnu za ceđenje ②.
- Očistite izlaz za vodu ③, rešetku za ceđenje ① i tacnu za ceđenje ② čistom sunđerastom krpom, mlakom vodom i sa malo deterdženta za ručno pranje sudova.
- Ponovo postavite tacnu za ceđenje i rešetku za ceđenje.

Čišćenje ledomata

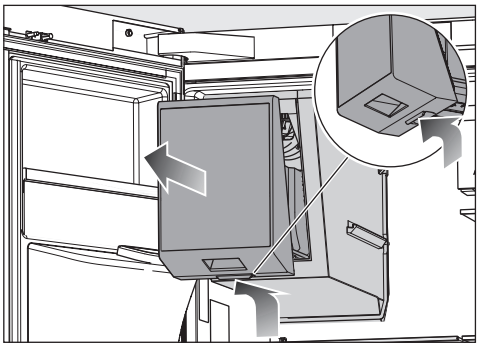

- Uhvatite iza ručke na ledomatu i istovremeno povucite ledomat napred.
- Potpuno ispraznite ledomat.
- Unutrašnjost ledomata operite čistim sunđerom, mlakom vodom sa malo deterdženta za ručno pranje sudova.
- Vratite ledomat kada se osuši.

Aktiviranje dispenzera za led/vodu

⚠ Ugroženost zdravlja usled vode kontaminirane klicama.
U vodi koja je dugo stajala u cevima za snabdevanje vodom može doći do stvaranja klica i ugroziti vaše zdravlje.
Bacite prva 2 litra vode nakon puštanja u rad, jer se ta voda koristi za ispiranje dovoda vode.
Ispiranje je neophodno pre prve upotrebe, ako je rashladni uređaj bio isključen duže od 5 dana ili pri dužem nekorišćenju dispenzera leda/vode.

- Dodirnite simbol ⚙.
- Prevlačite ulevo ili udesno dok se simbol ne prikaže u sredini.
- Dodirnite simbol .

Simbol svetli narandžasto kada je dispenzer za led/vodu uključen.

- Za izlazak sa nivoa podešavanja, dodirnite simbol ⮌.

Dispenzer za led/vodu je sada spreman za rad.

Nakon postizanja radne temperature, ledomat se puni vodom. Kockice leda padaju u posudu nakon procesa zamrzavanja. Kada je posuda puna, proizvodnja se automatski pauzira.

Odzračivanje dispenzera za led/vodu

⚠ Ugroženost zdravlja usled vode kontaminirane klicama.
U vodi koja je dugo stajala u cevima za snabdevanje vodom može doći do stvaranja klica i ugroziti vaše zdravlje.
Bacite prva 2 litra vode nakon puštanja u rad, jer se ta voda koristi za ispiranje dovoda vode.
Ispiranje je neophodno pre prve upotrebe, ako je rashladni uređaj bio isključen duže od 5 dana ili nakon dužeg perioda nekorišćenja dispenzera za vodu.

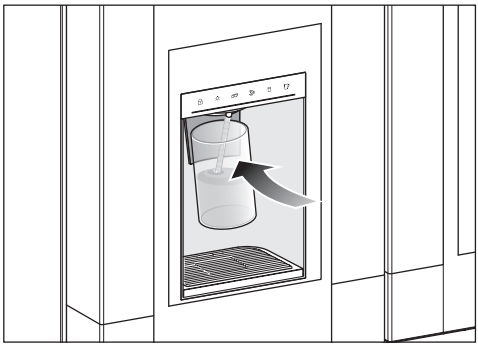

- Pritisnite simbol na displeju dispenzera za led/vodu.
- Pritisnite čašu za piće uz površinu (kontaktni prekidač) dispenzera za vodu i držite je pritisnutu.

Vazduh izlazi ili voda počinje da teče u čašu.

- Držite čašu za piće pritisnutu uz kontaktni prekidač sve dok voda ne počne da teče u ravnomernom mlazu.

Savet: Držite otvor čaše blizu jedinice za izdavanje. Polako uklonite napunjenu čašu. Time se izbegava prskanje.

Vodovodni sistem je sada ispražnjen.

Isključivanje rashladnog uređaja

U posudi za vodu ledomata se nalazi voda.

Nakon isključivanja rashladnog uređaja, iz dispenzera za led/vodu može da curi voda.

Postavite pogodnu posudu ispod jedinice za izdavanje.

Obratite pažnju: rashladni uređaj nije odvojen od električne mreže kada se isključi.

Kompletan rashladni uređaj možete da isključite u režimu podešavanja ⚙.

- Dodirnite simbol ⚙.
- Prevlačite ulevo ili udesno dok se simbol ⏻ ne prikaže u sredini.
- Dodirnite simbol ⏻.

Hlađenje i unutrašnje osvetljenje su isključeni.

Na displeju se prikazuje simbol ⏻.

Zasebno ponovno uključivanje zone hlađenja ili Freeze&Cool fioke

- Dodirnite indikator temperature temperaturne zone koja želite da uključite.
- Dodirnite simbol ⏻.

Željena temperaturna zona je ponovo uključena.

Zasebno isključivanje zone hlađenja ili Freeze&Cool fioke

Fioka zamrzivača se ne može zasebno isključiti.

- Dodirnite indikator za temperaturu temperaturne zone koja želite da isključite.
- Prevlačite udesno dok se simbol ⏻ ne prikaže u sredini.
- Dodirnite simbol ⏻.

Indikator temperature za izabranu temperaturnu zonu se isključuje. Na displeju se prikazuje simbol ⏻.

Izabrana temperaturna zona je isključena.

Obratite pažnju ako ste duže vreme odsutni

Ukoliko zbog dužeg odsustva isključite rashladni uređaj, ali ga ne očistite, postoji opasnost da će se stvoriti buđ ako vrata uređaja ostanu zatvorena.

Obavezno očistite rashladni uređaj.

Ako rashladni uređaj nećete koristiti duže vreme, onda uradite sledeće:

- Potpuno ispraznite rashladni uređaj.
- Potpuno ispraznite ledomat.
- U režimu podešavanja ⚙, deaktivirajte dispenzer za led/vodu.
- Isključite rashladni uređaj.
- Izvucite mrežni utikač iz struje ili isključite osigurač u kućnoj instalaciji.
- Zatvorite slavinu za zatvaranje na dovodu vode.
- Zamenite filter za vodu (filter sa aktivnim ugljem).
- Izvadite filtere za mirise iz zone hlađenja i regenerišite ih direktno pre nego što ih umetnete u zonu hlađenja.
- Da biste rashladni uređaj dovoljno provetrili i sprečili stvaranje neprijatnih mirisa, očistite i ostavite uređaj otvoren.

Indikator temperature

U normalnom režimu rada na ekranu se prikazuje **srednja, stvarna temperatura u zoni za hlađenje** i **najviša temperatura u zoni za zamrzavanje**, koja trenutno vlada u rashladnom uređaju.

Zavisno od temperature okoline i podešavanja može potrajati nekoliko sati dok se ne dostignu željene temperature i konstantno prikazuju.

Temperatura u rashladnom uređaju u principu **raste**:

- što se vrata uređaja otvaraju češće i duže.
- što se više namirnica stavi u uređaj.
- što su toplije sveže stavljene namirnice.
- što je temperatura okoline u kojoj se rashladni uređaj nalazi viša. Rashladni uređaj je napravljen za određenu klimatsku klasu (opseg temperature okoline) čijih granica se treba pridržavati.

Moguće vrednosti podešavanja temperature u zoni hlađenja

U zoni za hlađenje preporučujemo temperaturu hlađenja od **4°C**.

Kod podešavanja temperature od 4 C i odgovarajuće higijene usporava se razmnožavanje bakterija, npr. salmonele i listerije, koje mogu da prouzrokuju teška trovanja životnim namirnicama.

Temperatura u zoni hlađenja se može podešavati od **3°C do 9°C**.

Temperatura u PerfectFresh Pro zoni se automatski reguliše u opsegu od **0 do 3°C**. Po potrebi možete pomalo i postepeno da promenite temperaturu. (vidi poglavlje „Prilagođavanje podešavanja“).

Moguće vrednosti podešavanja temperature u zoni zamrzavanja

⚠ Ugrožavanje zdravlja usled konzumiranja pokvarenih namirnica.
Za zamrzavanje svežih namirnica je potrebna temperatura od **-18°C**. Obratite pažnju da se pri višim temperaturama skraćuje vek trajanja namirnica.

Za zamrzavanje i dugoročno čuvanje namirnica podesite minimalnu temperaturu od **-18°C**.

Savet: Sa konstantnom temperaturom zamrzavanja od -18°C i uz odgovarajući higijenski program, u velikoj meri može da se iskoristi maksimalno vreme skladištenja namirnica i izbegne bacanje namirnica.

Temperatura u zoni zamrzavanja se može podešavati od **-15°C do -24°C**.

Moguće vrednosti podešavanja temperature u Freeze&Cool fioci

⚠ Ugrožavanje zdravlja usled konzumiranja pokvarenih namirnica.
Za zamrzavanje svežih namirnica je potrebna temperatura od **-18°C**. Obratite pažnju da se pri višim temperaturama skraćuje vek trajanja namirnica.

Za zamrzavanje i dugoročno čuvanje namirnica podesite minimalnu temperaturu od **-18°C**.

Savet: Pri konstantnoj temperaturi zamrzavanja od -18°C i uz odgovarajuću higijenu, može se iskoristiti maksimalno vreme skladištenja namirnica i izbeći bacanje hrane.

Temperatura u fioci Freeze&Cool se može podešavati od **-18°C do +5°C**.

Podešavanje temperature u zonama hlađenja

- Dodirnite indikator temperature zone hlađenja, čiju temperaturu želite da podesite.
- Prevlačite ulevo ili udesno dok se željena temperatura ne prikaže u sredini.
- Za potvrdu dodirnite željenu temperaturu.

Indikator temperature se ponovo prebacuje na stvarnu temperaturu hlađenja i zamrzavanja, koja u tom trenutku vlada u rashladnom uređaju.

Uključivanje funkcije SuperCool&AirClean ❄

Funkciju SuperCool&AirClean ❄ treba uključiti **pre stavljanja** velikih količina hrane ili napitaka.

Pri uključenoj funkciji može doći do češće pojave šumova na uređaju.

- Dodirnite simbol SuperCool&AirClean ❄ na displeju temperature za zonu hlađenja.

Simbol ❄ svetli narandžasto.

- Izađite iz nivoa podešavanja dodirom na indikator temperature.

Isključivanje SuperCool&AirClean ❄

Funkcija Super hlađenje ❄ se automatski isključuje nakon otprilike 18 sati. Rashladni uređaj ponovo radi sa normalnom snagom hlađenja.

Savet: Radi uštede energije funkciju možete sami da isključite ranije.

- Dodirnite simbol SuperCool&AirClean ❄ na displeju temperature za zonu hlađenja.

Simbol ❄ više ne svetli narandžasto.

- Izađite iz nivoa podešavanja dodirom na indikator temperature.

Uključivanje funkcije SuperFrost ❄

Funkcija SuperFrost ❄ se mora uključiti oko **6 sati pre stavljanja** namirnica koje treba zamrznuti. Ako treba koristiti **maksimalni kapacitet zamrzavanja**, funkcija Super zamrzavanje ❄ se mora uključiti **24 sata ranije**.

Funkciju SuperFrost **ne morate** uključivati,

- ukoliko stavljate već zamrznute namirnice;
- ukoliko dnevno zamrzavate samo do 2 kg namirnica.

■ Dodirnite simbol SuperFrost ❄ na indikatoru temperature u zoni zamrzavanja.

Simbol ❄ svetli narandžasto.

■ Napustite nivo podešavanja dodirom na indikator temperature.

Isključivanje funkcije SuperFrost ❄

Funkcija SuperFrost ❄ se automatski isključuje nakon 72 sata.

Savet: Radi uštede energije funkciju možete sami da isključite ranije.

■ Dodirnite simbol SuperFrost ❄ na displeju temperature zoni zamrzavanja.

Simbol ❄ više ne svetli narandžasto.

■ Napustite nivo podešavanja dodirom na indikator temperature.

Čuvanje namirnica u zoni hlađenja

Različite zone hlađenja

Zbog prirodne cirkulacije vazduha u zoni za hlađenje stvaraju se različite temperaturne oblasti.

Hladan, težak vazduh pada u donji deo zone za hlađenje. Prilikom skladištenja namirnica koristite različite hladne zone.

Ovo je rashladni uređaj sa automatskom raspodelom temperature (DynaCool). Čim se uključi hlađenje u zoni hlađenja, rashladni uređaj automatski uključuje ventilator. Na taj način se hladnoća u zoni hlađenja ravnomerno raspoređuje, a različite zone hlađenja su manje izražene. Tako se sve uskladištene namirnice hlade na približno istu temperaturu.

Najtoplija oblast

Najtoplija oblast u zoni za hlađenje se nalazi sasvim gore u prednjem delu i na vratima uređaja. Ovu oblast koristite npr. za čuvanje maslaca, kako bi se lakše nanosio, i za sir, da bi zadržao svoju aromu.

Najhladnija oblast

Najhladnija oblast u zoni hlađenja se nalazi neposredno iznad razdvojne ploče do PerfectFresh Active zone i na zadnjoj strani uređaja. Međutim, u fiokama PerfectFresh Active zone vladaju još niže temperature.

Kod podešavanja temperature od 4 C i odgovarajuće higijene usporava se razmnožavanje bakterija, npr. salmonele i listerije, koje mogu da prouzrokuju teška trovanja životnim namirnicama.

Koristite ove oblasti u zoni za hlađenje i u PerfectFresh Active zoni za sve osetljive i lako kvarljive namirnice, kao što su npr.:

- Riba, meso, živina
- Kobasice, gotova jela
- Jela/peciva sa jajima ili pavlakom
- Sveže testo, testo za kolače, picu, kiš
- Sir od svežeg mleka i drugi proizvodi od svežeg mleka
- Humus, namazi od povrća, zamenski proizvodi za mladi sir na biljnoj bazi
- Pripremljeno povrće upakovano u foliju
- Generalno sve sveže namirnice (čiji se minimalni rok trajanja odnosi na temperaturu čuvanja od najmanje 4°C)

Da li namirnice treba skladištiti upakovane ili raspakovane?

U zoni za hlađenje namirnice čuvajte upakovane ili dobro pokrivene (u zoni PerfectFresh Pro postoje izuzeci).
Na taj način se sprečavaju upijanje drugih mirisa, sušenje namirnica i prenošenje eventualno prisutnih bakterija. Obratite pažnju na ovo posebno prilikom skladištenja namirnica životinjskog porekla. Vodite računa da naročito namirnice poput sirovog mesa i ribe ne dođu u kontakt sa drugim namirnicama.

Kada je temperatura pravilno podešena i uz odgovarajuću higijenu, može znatno da se produži rok trajanja namirnica. Tako se izbegava bacanje hrane.

Namirnice bogate belančevinama

Vodite računa o tome da se namirnice bogate belančevinama brže kvare. To znači da se npr. mekušci i ljuskari kvare brže od ribe, a riba se kvari brže nego meso.

Čuvanje namirnica u zoni PerfectFresh Pro

PerfectFresh Pro zona ispunjava zahteve fioke za hlađenje prema standardu DIN EN 62552:2025.

U zoni PerfectFresh Pro vladaju optimalni uslovi za čuvanje voća, povrća, ribe, mesa i mlečnih proizvoda. Namirnice ostaju znatno duže sveže a ukus i vitamini ostaju očuvani.

Imajte na umu da je veoma važno da namirnice budu u dobrom stanju prilikom stavljanja u uređaj kako bi se dobro očuvale.

Temperatura se automatski reguliše i kreće se u opsegu **od 0 do 3°C**.
To su niže temperature nego u standardnim zonama za hlađenje, ali je to optimalna temperatura skladištenja za namirnice koje nisu osetljive na hladnoću. Pošto je održivost namirnica na ovoj temperaturi duža, one se mogu čuvati znatno duže, bez gubitka svežine.

Izvadite namirnice oko 30 do 60 minuta pre konzumiranja. Aroma i ukus se razvijaju tek na sobnoj temperaturi.

Sadržana vlažnost vazduha se može održavati tako da odgovara uskladištenim namirnicama. Veća vlažnost vazduha utiče da namirnice zadrže svoju vlažnost i da se ne suše tako brzo.

Fioka za održavanje vlažnosti



U zavisnosti od pozicije poklopca odeljka, vlažnost vazduha nije povećana ili je povećana .

Povećana vlažnost vazduha

Kod ovog podešavanja, fioka je kao fioka za održavanje vlažnosti pogodna za čuvanje voća i povrća.

Nivo vlažnosti vazduha obično zavisi od vrste i količine stavljenih namirnica kada ih skladištite neupakovane.

U slučaju povećane vlažnosti u fioci za održavanje vlažnosti može doći do stvaranja kondenzata.
Ako smatrate da je kondenzacija prevelika i da škodi namirnicama, postupite na sledeći način:
Kondenzovanu vodu pokupite krpom za brisanje.
Otvorite poklopac odeljka tako što ćete odabrati poziciju „Nepovećana vlažnost vazduha “.

Biranje povećane vlažnosti vazduha ◊◊◊

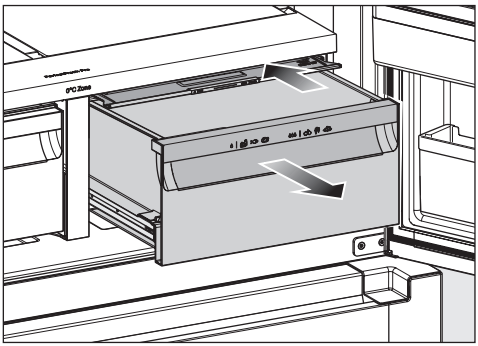

- Otvorite fioku za održavanje vlažnosti.
- Gurnite poklopac odeljka do graničnika nazad.

Poklopac odeljka fioke je zatvoren.

Smanjena vlažnost vazduha ◊

Kod ovog podešavanja ◊, od fioke za održavanje vlažnosti postaje suva fioka (vidi odeljak „Suva fioka“).

Biranje nepovećane vlažnosti vazduha ◊

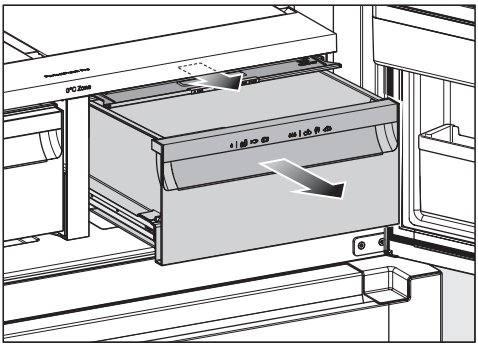

- Otvorite fioku za održavanje vlažnosti.
- Povucite poklopac odeljka do graničnika napred.

Poklopac odeljka je otvoren.

Ukoliko namirnice štrče van ivice fioke, prilikom ubacivanja fioke poklopac odeljka može promeniti svoju poziciju i time se zatvoriti.

Prilikom punjenja fioke vodite računa da namirnice odozdo ne dodiruju poklopac odeljka.

Fioka suvog vazduha

◊ | 🐟 🥩

Vlažnost vazduha nije povećana ◊.

Fioka suvog vazduha je naročito pogodna za skladištenje lako kvarljivih namirnica poput:

- Sveže ribe, mekušaca i ljuskara
- Mesa, živine, delikatesa
- Gotovih salata
- Mlečnih proizvoda, kao što su mleko, jogurt, sir, pavlaka, mladi sir itd.
- Biljnih proizvoda, kao što su tofu, napitak od ovsa, humus, namazi od povrća, zamene za meso i sir itd.
- Osim toga ovde možete da skladištite namirnice svih vrsta ukoliko su one upakovane.

Vodite računa o tome da se namirnice bogate belančevinama brže kvare. To znači da se npr. mekušci i ljuskari kvare brže od ribe, a riba se kvari brže nego meso.

Iz higijenskih razloga čuvajte samo **poklopljene ili upakovane** namirnice.

Ukoliko niste zadovoljni izgledom namirnica koje čuvate u rashladnom uređaju (namirnice npr. već posle kraćeg vremena čuvanja izgledaju mekane ili uvele), obratite još jednom pažnju na sledeće savete:

- Čuvajte samo sveže namirnice. Stanje namirnica prilikom skladištenja je odlučujuće za održavanje svežine.
- Pre stavljanja namirnica u uređaj očistite fioke u PerfectFresh Pro zoni.
- Vrlo vlažne namirnice ostavite da se ocede pre nego što ih stavite u uređaj.
- Ne čuvajte hranu osetljivu na hladnoću u zoni PerfectFresh Pro.
- Za čuvanje namirnica odaberite odgovarajuću fioku PerfectFresh Pro, kao i odgovarajući položaj poklopca odeljka (manja vlažnost vazduha ◊ ili veća vlažnost vazduha ◊◊◊).
- Veća vlažnost vazduha ◊◊◊ u fioci za održavanje vlažnosti se postiže samo preko vlage koju sadrže skladištene namirnice, ako ih skladištite neupakovane. Što više namirnica skladištite u odeljku, to je vlažnost vazduha veća.
- Ne prepunjavajte odeljke.
- Ako smatrate da je pri podešavanju ◊◊◊ kondenzacija suviše velika i da škodi namirnicama, postupite na sledeći način:

- Kondenzovanu vodu pokupite krpom.
- Postavite rešetku ili slično tako da višak tečnosti može da se ocedi.
- Otvorite poklopac odeljka tako što ćete odabrati poziciju „Nepovećana vlažnost vazduha ◊“.

- Ukoliko vlažnost vazduha uprkos podešavanju ◊◊◊ bude preniska, upakujte namirnice u ambalažu koja ne propušta vazduh.
- Ukoliko imate osećaj da je temperatura u PerfectFresh Pro zoni previsoka ili preniska, pokušajte najpre da je regulišete preko zone hlađenja tako što ćete tamo neznatno promeniti temperaturu za 1 do 2°C. Najkasnije kada se na dnu PerfectFresh Pro fioke stvore ledeni kristali, morate da povećate temperaturu, jer će u protivnom previše hladnoće štetno uticati na namirnice.
- Ako promena temperature u zoni hlađenja nije dovoljna, promenite temperaturu u PerfectFresh Pro zoni (vidi poglavlje „Odgovarajuća temperatura“).

Čuvanje namirnica u Freeze&Cool zoni

Izbor pravilnog podešavanja

Namirnice u Freeze&Cool zoni uvek čuvajte **upakovane**.

- Uklonite sve namirnice koje nisu pogodne za izabrano podešavanje temperature.
- Izaberite željeno podešavanje temperature.

Sačekajte određeno vreme nakon promene temperature kako bi Freeze&Cool zona dostigla odgovarajuću temperaturu.

- Stavite namirnice u fioku kada temperatura za namirnice nije ni previše topla ni previše hladna.

Preporuka za skladištenje u zoni Freeze&Cool

-14°C do -18°C

Uklonite sve namirnice koje **ne** treba zamrzavati.

U ovom opsegu podešavanja zona postaje zona zamrzavanja.

Ako je funkcija SuperFrost ❄ izabrana u oblasti zamrzavanja, biće primenjena na zonu Freeze&Cool.

Uverite se da vreme skladištenja konzervirane namirnice nije prekoračeno.

-5°C

Ovo podešavanje koristite, na primer, za pripremu sladoleda za konzumiranje. Ova temperatura je pogodna i za blago zamrzavanje namirnica. Na taj način se riba i meso kasnije mogu lakše seći za suši ili karpaćo.

Uklonite sve zamrznute namirnice. Osim ako namirnice treba da se odmrznu radi konzumiranja ili dalje obrade.

Oprez: Uklonite sve namirnice koje **nisu** pogodne za skladištenje na -5°C.

Oprez: Ova temperatura **nije** pogodna za zamrzavanje ili dugotrajno skladištenje namirnica.

Oprez: Namirnice konzumirajte odmah nakon toga. **Nemojte** ponovo zamrzavati namirnice.

-2°C do 0°C

Ovo podešavanje koristite, na primer, za skladištenje lako kvarljivih namirnica kao što su riba, školjke i rakovi.

Prethodno uklonite sve zamrznute namirnice. Osim ako namirnice treba da se odmrznu.

0°C do 3°C

Ovo podešavanje koristite, na primer, za skladištenje lako kvarljivih namirnica kao što su meso, suhomesnati proizvodi, mlečni proizvodi, jela sa jajima ili pavlakom.

Uklonite sve zamrznute namirnice. Osim ako namirnice treba da se odmrznu.

4°C

Ovim podešavanjem zona postaje zona hlađenja.

Zamrzavanje i čuvanje svežih namirnica

Pre stavljanja namirnica

Za zamrzavanje koristite samo sveže i besprekorne namirnice.

- Ako imate količinu svežih namirnica veću od 2 kg, uključite funkciju Super zamrzavanje ❄ 6 sati pre stavljanja namirnica.
- Kod još veće količine namirnica za zamrzavanje, uključite funkciju Super zamrzavanje ❄ 24 sata pre nego što stavite namirnice.

Namirnice koje su već stavljene u odeljak za zamrzavanje tako će dobiti rezervu hladnoće.

Stavljanje namirnica za zamrzavanje

⚠ Opasnost od oštećenja usled previše namirnica.
Preveliko opterećenje može dovesti do oštećenja izvlačnih kolica.
Poštujte maksimalno dozvoljeno punjenje:
gornja izvlačna kolica = 34 k
plitka fioka u donjim izvlačnim kolicima = 28 kg
donja izvlačna kolica = 24 kg

Namirnice koje treba da se zamrznu ne smeju da dodiruju već zamrznute namirnice kako se ove ne bi delimično otopile.

- Da biste sprečili da se namirnice zamrzavanjem spoje ili prilepe, stavljajte suva pakovanja.

- mala količina namirnica za zamrzavanje

- Rasporedite zamrznutu hranu na gornja izvlačna kolica kako bi se što brže potpuno zamrznula.

- maksimalna količina namirnica za zamrzavanje (videti natpisnu pločicu)

- Rasporedite zamrznutu hranu na oba izvlačna kolica kako bi se što brže potpuno zamrznula.

Nakon zamrzavanja obratite pažnju na sledeće

- Isključite ranije funkciju Super zamrzavanje ❄, čim namirnice budu dovoljno hladne.

Brzo hlađenje napitaka

Za brzo hlađenje napitaka u zoni hlađenja uključite funkciju SuperCool&AirClean ❄.

Za hlađenje većih količina pića ili dodatnih flaša u zoni zamrzavanja, u meniju za podešavanje ⚙ izaberite funkciju režim rada Party.

Flaše koje ste stavili u zonu zamrzavanja radi brzog hlađenja izvadite **najkasnije posle sat vremena**. Flaše bi mogle da puknu.

Dispenzer za led/vodu

⚠ Ugroženost zdravlja usled vode kontaminirane klicama.
U vodi koja je dugo stajala u cevima za snabdevanje vodom može doći do stvaranja klica i ugroziti vaše zdravlje.
Bacite prva 2 litra vode nakon puštanja u rad, jer se ta voda koristi za ispiranje dovoda vode.
Ispiranje je neophodno pre prve upotrebe, ako je rashladni uređaj bio isključen duže od 5 dana ili pri dužem nekorišćenju dispenzera leda/vode.

Dispenzer za led/vodu zahteva priključak za svežu vodu da bi mogao da radi. Moraju biti instalirani filter za vodu i posuda za vodu. Ako ne koristite filter za vodu, on se može zameniti dodatnom posudom za vodu (dostupna kao dodatna oprema).

Nakon prvog puštanja u rad, u vodovodnom sistemu može biti vazduha. Ispuštajte vodu dok se više ne vide mehurići vazduha.

U slučaju dužeg nekorišćenja, voda može imati ustajao ukus. Najbolji kvalitet vode postiže se redovnim korišćenjem.

Aktiviranje funkcije zaključavanja 🔒

Aktivirana funkcija zaključavanja zaključava sve funkcije dispenzera za led/vodu i sprečava nenamerno uključivanje osvetljenja.

- Dodirnite simbol 🔒 na oko 5 sekundi.

Svetlosna traka se formira sleva na desno. Svetlo ispod simbola 🔒 treperi 2 puta.

Funkcija zaključavanja je aktivirana kada svetlo ispod simbola 🔒 svetli.

Deaktiviranje funkcije zaključavanja 🔒

- Pritisnite simbol 🔒 i držite oko 5 sekundi.

Svetlosna traka se formira sleva na desno. Svetlo ispod poslednje korišćene funkcije svetli.

Uključivanje osvetljenja 💡

- Dodirnite simbol 💡.

Mesto izdavanja se osvetljava.

Isključivanje osvetljenja 💡

- Dodirnite simbol 💡.

Osvetljenje se gasi.

Izdavanje kockica leda

Izlaz je blokiran zaleđenim ledom.
Led se ne izdaje.
Redovno praznite posudu za kockice leda u zoni hlađenja ako dugo niste koristili led.
Uklonite slepljene kockice leda.
Pažljivo uklonite sve ostatke leda i vode iz otvora za izdavanje.
Sprečite ponovno zaleđivanje tako što ćete površinu osušiti brisanjem.

Ako pređete sa drobljenog leda (crushed ice) na kockice leda, kratkotrajno se može izdati veća količina leda odjednom. U tom slučaju, mešavina drobljenog leda i kockica leda je svojstvena sistemu i ne predstavlja kvar.

Koristite odgovarajuću posudu za doziranje, koja ima zapreminu od najmanje 0,3 litra i prečnik od najmanje 8 cm.

- Dodirnite simbol .
- Pritisnite posudu na dugme za izdavanje na vrhu. Držite posudu što bliže jedinici za izdavanje i zadržite je u tom položaju.

Izdavanje započinje.

- Uklonite posudu sa dugmeta za izdavanje kada se željena količina nalazi u posudi.
- Zadržite posudu još trenutak u tom položaju dok preostale kockice leda ne padnu u posudu.

Izdavanje se zaustavlja.

Izdavanje drobljenog leda (crushed ice)

Izlaz je blokiran zaleđenim ledom.
Led se ne izdaje.
Redovno praznite posudu za kockice leda u zoni hlađenja ako dugo niste koristili led.
Uklonite slepljene kockice leda.
Pažljivo uklonite sve ostatke leda i vode iz otvora za izdavanje.
Sprečite ponovno zaleđivanje tako što ćete površinu osušiti brisanjem.

Ako pređete sa kockica leda na drobljeni led (crushed ice), kratkotrajno se može izdati veća količina leda odjednom. U tom slučaju, mešavina drobljenog leda i kockica leda je svojstvena sistemu i ne predstavlja kvar.

Koristite odgovarajuću posudu za doziranje, koja ima zapreminu od najmanje 0,3 litra i prečnik od najmanje 8 cm.

- Dodirnite simbol .
- Pritisnite posudu na dugme za izdavanje na vrhu. Držite posudu što bliže jedinici za izdavanje i zadržite je u tom položaju.

Izdavanje započinje.

- Uklonite posudu sa dugmeta za izdavanje kada se željena količina nalazi u posudi.
- Zadržite posudu još trenutak u tom položaju dok preostali led ne padne u posudu.

Izdavanje se zaustavlja.

Izdavanje rashlađene vode

Savet: Držite otvor čaše blizu jedinice za izdavanje. Polako uklonite napunjenu čašu. Time se izbegava prskanje.

Ako točenje vode traje duže od 2 minuta, automatski se zaustavlja. Nakon oko 4 minuta ponovo možete da točite vodu.

- Dodirnite simbol .
- Pritisnite čašu za piće uz dugme za izdavanje.

Izdavanje započinje.

- Držite posudu pritisnutu uz dugme za izdavanje onoliko dugo koliko želite da točite vodu.
- Uklonite posudu sa dugmeta za izdavanje kada se u čaši nalazi željena količina.

Izdavanje se zaustavlja.

Personalizovano punjenje : podešavanje količine vode

Ovde navedite željenu količinu vode koja će se izdavati putem funkcije „Personalizovano punjenje“. Izabrana količina se čuva i automatski koristi pri budućim punjenjima.

- Postavite posudu ispod jedinice za izdavanje.
- Dodirnite simbol i držite ga približno 3 sekunde dok se u posudi ne dostigne željena količina vode.

Čim prestanete da dodirujete simbol , izdavanje se zaustavlja.

Svetlo ispod simbola treperi 2 puta. Izabrana količina se čuva za buduće dopune.

Korišćenje personalizovanog punjenja

- Postavite posudu ispod jedinice za izdavanje.
- Dodirnite simbol .

Izdavanje se pokreće i automatski zaustavlja čim se dostigne prethodno sačuvana količina.

	Meni podešavanja
	Uključivanje ili isključivanje režima rada Party.
	Uključivanje ili isključivanje funkcije Holiday.
	Aktiviranje ili deaktiviranje izdavanja leda/vode.
	Uključivanje ili isključivanje funkcije QuickIce (vidljivo samo kada je izdavanje leda/vode uključeno)
	Uključivanje funkcije zaključavanja, kratkotrajno deaktiviranje ili potpuno isključivanje.
	Isključivanje rashladnog uređaja.
	Uključivanje ili isključivanje programa Šabat.
	Pozivanje verzije Šabat programa.
	Promena vremena do aktiviranja alarma za vrata.
	Promena nivoa temperature u zoni PerfectFresh Pro
	Umrežavanje
APP / WPS	Umrežavanje po prvi put.
	Aktiviranje ili deaktiviranje WLAN veze.
	Resetovanje konfiguracije mreže.
	Uključivanje ili isključivanje zvuka tastera.
	Promena jačine zvučnih upozorenja ili signala ili potpuno isključivanje zvučnih upozorenja ili signala.
	Menjanje osvetljenosti displeja.
°C / °F	Promena jedinice za temperaturu.
	Isključivanje demo programa (vidljivo samo ako je uključeno).
	Resetovanje podešavanja na stanje prilikom isporuke.

Prilagođavanje podešavanja

i	Pozivanje informacija o Vašem rashladnom uređaju.
	Aktiviranje prikaza AirClean System.
	Aktiviranje indikatora filtera za vodu.
	Uključivanje ili isključivanje režima čišćenja.

Dok se nalazite u meniju podešavanja ⚙, automatski se potiskuju alarm za vrata i ostale poruke upozorenja.

Uključivanje režima rada Party

Funkciju režima rada Party bi trebalo uključiti oko 4 sata pre stavljanja namirnica.

- Dodirnite simbol ⚙.
- Prevlačite ulevo ili udesno dok se simbol ne prikaže u sredini.
- Dodirnite simbol .

Simbol svetli narandžasto kada je aktiviran režim rada Party.

- Za izlazak sa nivoa podešavanja, dodirnite simbol ⮌.

Pri uključenom režimu rada Party automatski se uključuju:

- funkcija SuperFrost ❄
- funkcija SuperCool ❄

Isključivanje režima rada Party

Funkcija režima rada Party se automatski isključuje nakon pribl. 24 sata.

Radi uštede energije funkciju režima rada Party možete sami isključiti ranije, čim namirnice budu dovoljno hladne ili je napravljena dovoljna količina kocki leda.

- Dodirnite simbol ⚙.
- Prevlačite ulevo ili udesno dok se simbol ne prikaže u sredini.
- Dodirnite simbol .

Kada je režim rada Party isključen, simbol svetli belo.

- Za izlazak sa nivoa podešavanja, dodirnite simbol ⮌.

Uključivanje funkcije Holiday

- Dodirnite simbol ⚙.
- Prevlačite ulevo ili udesno dok se simbol ne prikaže u sredini.
- Dodirnite simbol .

Pri uključenoj funkciji Holiday, simbol svetli u narandžastoj boji.

- Za izlazak sa nivoa podešavanja, dodirnite simbol ⮌.

⚠ Ugrožavanje zdravlja usled konzumiranja pokvarenih namirnica.

Ako je temperatura u zoni hlađenja duže vreme iznad 4°C, to može negativno uticati na rok trajanja i kvalitet namirnica.

Funkciju Holiday uključujte uvek samo na izvesno vreme.

Za to vreme nemojte da stavljate u uređaj osetljive i lako kvarljive namirnice, kao što su npr. voće, povrće, riba, meso i mlečni proizvodi.

Nakon isključivanja funkcije očistite zonu hlađenja i regenerišite filtere za neprijatne mirise.

Isključivanje funkcije Holiday

- Dodirnite simbol ⚙.
- Prevlačite ulevo ili udesno dok se simbol ne prikaže u sredini.
- Dodirnite simbol .

Kada je funkcija Holiday isključena, simbol svetli belo.

- Za izlazak sa nivoa podešavanja, dodirnite simbol ⮌.

Aktiviranje dispenzera za led/vodu

⚠ Ugroženost zdravlja usled vode kontaminirane klicama.
U vodi koja je dugo stajala u cevima za snabdevanje vodom može doći do stvaranja klica i ugroziti vaše zdravlje.
Bacite prva 2 litra vode nakon puštanja u rad, jer se ta voda koristi za ispiranje dovoda vode.
Ispiranje je neophodno pre prve upotrebe, ako je rashladni uređaj bio isključen duže od 5 dana ili pri dužem nekorišćenju dispenzera leda/vode.

Kada je ova funkcija uključena, potrošnja energije se blago povećava. Dodatno može doći do češće pojave šumova na uređaju.

- Dodirnite simbol ⚙.
- Prevlačite ulevo ili udesno dok se simbol ne prikaže u sredini.
- Dodirnite simbol .

Simbol svetli narandžasto kada je dispenzer za led/vodu uključen.

- Za izlazak sa nivoa podešavanja, dodirnite simbol ⮌.

Dispenzer za led/vodu je sada spreman za rad.

Nakon postizanja radne temperature, ledomat se puni vodom. Kockice leda padaju u posudu nakon procesa zamrzavanja. Kada je posuda puna, proizvodnja se automatski pauzira.

Posle prvog puštanja u rad može proći i do 24 sata dok prve kockice leda iz ledomata ne počnu da padaju u fioku za kockice leda.

Nakon isključivanja i ponovnog uključivanja ledomata, ovaj proces može trajati do 6 sati.

Deaktiviranje izdavanja leda/vode

Ako duže vreme ne želite da koristite led ili vodu, potpuno isključite dispenzer za led/vodu.

- Dodirnite simbol ⚙.
- Prevlačite ulevo ili udesno dok se simbol ne prikaže u sredini.
- Dodirnite simbol .

Simbol svetli belo kada je dispenzer za led/vodu isključen.

- Za izlazak sa nivoa podešavanja, dodirnite simbol ⮌.

Uključivanje funkcije QuickIce

Kada je ova funkcija uključena, potrošnja energije se blago povećava. Dodatno može doći do češće pojave šumova na uređaju.

- Dodirnite simbol ⚙.
- Prevlačite ulevo ili udesno dok se simbol ne prikaže u sredini.
- Dodirnite simbol .

Ako je ledomat uključen, simbol svetli narandžasto.

- Za izlazak sa nivoa podešavanja, dodirnite simbol ⮌.

Čim se fioka za kockice leda napuni, priprema kockica leda se automatski zaustavlja.

Isključivanje funkcije QuickIce

Funkcija QuickIce se automatski isključuje nakon približno 48 sati. Ledomat ponovo proizvodi manju količinu kockica leda.

Savet: Radi uštede energije funkciju možete sami da isključite ranije.

- Dodirnite simbol ⚙.
- Prevlačite ulevo ili udesno dok se simbol ⚡ ne prikaže u sredini.
- Dodirnite simbol ⚡.

Kada je zvuk QuickIce isključen, simbol ⚡ svetli belo.

- Za izlazak sa nivoa podešavanja, dodirnite simbol ⮌.

Uključivanje funkcije zaključavanja 🔒/🔓

- Dodirnite simbol ⚙.
- Prevlačite ulevo ili udesno dok se simbol 🔓 ne prikaže u sredini.
- Dodirnite simbol 🔓.

Pri uključenoj funkciji zaključavanja, simbol 🔒 svetli narandžasto.

- Za izlazak sa nivoa podešavanja, dodirnite simbol ⮌.
- Zatvorite vrata uređaja. Tek tada je funkcija zaključavanja 🔒 aktivna.

Kratkotrajno deaktiviranje funkcije zaključavanja 🔒/🔓

- Dodirnite indikator temperature temperaturne zone čiju temperaturu želite da podesite.
- Dodirnite simbol 🔒 na oko 6 sekundi.

Indikator se prebacuje na promenjenu temperaturu.

- Sada izvršite potrebna podešavanja.

Zatvaranjem vrata uređaja ponovo se uključuje funkcija zaključavanja 🔒.

Potpuno isključivanje funkcije zaključavanja 🔒/🔓

- Dodirnite simbol ⚙.
- Dodirnite simbol 🔒 na oko 6 sekundi.
- Prevlačite ulevo ili udesno dok se simbol 🔒 ne prikaže u sredini.
- Dodirnite simbol 🔒.

Kada je funkcija zaključavanja isključena, simbol 🔓 svetli u beloj boji.

- Za izlazak sa nivoa podešavanja, dodirnite simbol ⮌.

Uključivanje Šabat programa

Dok je uključen Šabat program, ne možete da vršiti izmene na podešavanjima.

- Dodirnite simbol ⚙.
- Prevlačite ulevo ili udesno dok se simbol ne prikaže u sredini.
- Dodirnite simbol .

Simbol svetli narandžasto.

- Za izlazak sa nivoa podešavanja, dodirnite simbol ⮌.

Uključen Šabat program se prikazuje na displeju oko 3 sekunde.

Zatim se displej gasi.

Vodite računa o tome da vrata uređaja budu dobro zatvorena jer su vizuelni i zvučni signali isključeni.

⚠ Ugrožavanje zdravlja usled konzumiranja pokvarenih namirnica.
Pošto se mogući nestanak struje tokom rada Šabat-programa ne signalizira, namirnice mogu potpuno ili delimično da se odmrznu. Rok trajanja namirnica se skraćuje.
Proverite kvalitet namirnica.
Proverite da li su se namirnice potpuno ili delimično odmrznule. U tom slučaju potrošite ove namirnice što je pre moguće ili dalje obradite namirnice (kuvanjem ili pečenjem) pre nego što ih ponovo zamrznete.

Isključivanje Šabat programa

Funkcija Šabat program se automatski isključuje nakon otprilike 80 sati.
Funkciju Šabat program možete takođe da isključite ranije.

- Dodirnite crni displej.

Pojavljuje se simbol .

- Dodirnite simbol .

Simbol svetli narandžasto.

- Ponovo dodirnite simbol .

Kada je Šabat program isključen, simbol svetli belo.

- Za izlazak iz nivoa podešavanja dodirnite ⮌.

Promena vremena do aktiviranja alarma za vrata

- Dodirnite simbol ⚙.
- Prevlačite ulevo ili udesno dok se simbol ne prikaže u sredini.
- Dodirnite simbol .
- Prevlačite ulevo ili udesno dok se željeno podešavanje vremena između 30 sekundi i 3 minuta: 30 sekundi ne prikaže u sredini.
- Za potvrdu dodirnite željeno podešavanje.
- Za izlazak sa nivoa podešavanja, dodirnite simbol ⮌.

Promena nivoa temperature u PerfectFresh Pro zoni

- Dodirnite simbol ⚙.
- Prevlačite ulevo ili udesno dok se simbol ne prikaže u sredini.
- Dodirnite simbol .
- Prevlačite ulevo ili udesno dok se željeno podešavanje (1: najniža temperatura, 9: najviša temperatura) ne prikaže u sredini.
- Za potvrdu dodirnite željeno podešavanje.
- Za izlazak sa nivoa podešavanja, dodirnite simbol ⮌.

Fabričko podešavanje nivoa temperature je 5.
Pri podešavanju od nivoa 1 do nivoa 4 pod određenim okolnostima temperatura može pasti na 0°C. Namirnice bi mogle da se zamrznu.
Proverite podešavanje temperature.

Umrežavanje po prvi put

- Dodirnite simbol ⚙.
- Prevlačite ulevo ili udesno dok se simbol @ ne prikaže u sredini.
- Dodirnite simbol @.
- Dodirnite željeni način povezivanja (APP ili WPS).

Nakon uspešne prijave, na displeju se pojavljuje simbol .

Ukoliko veza nije mogla da se uspostavi, pojavljuje se simbol ⊗.

- U tom slučaju pokrenite postupak ponovo.
- Za izlazak sa nivoa podešavanja, dodirnite simbol ⮌.

Deaktiviranje WLAN veze

- Dodirnite simbol ⚙.
- Prevlačite ulevo ili udesno dok se simbol @ ne prikaže u sredini.
- Dodirnite simbol @.
- Da biste deaktivirali WLAN vezu, dodirnite simbol 🛜.

Pojavljuje se simbol 🛜.

- Za izlazak sa nivoa podešavanja, dodirnite simbol ⮌.

Aktiviranje WLAN veze

- Dodirnite simbol ⚙.
- Prevlačite ulevo ili udesno dok se simbol @ ne prikaže u sredini.
- Dodirnite simbol @.
- Da biste aktivirali WLAN vezu, dodirnite simbol 🛜.

Pojavljuje se simbol 🛜.

- Za izlazak sa nivoa podešavanja, dodirnite simbol ⮌.

Kada je WLAN veza aktivna, svetli simbol 🛜 na displeju.

Resetovanje konfiguracije mreže

- Dodirnite simbol ⚙.
- Prevlačite ulevo ili udesno dok se simbol @ ne prikaže u sredini.
- Dodirnite simbol @.
- Prevlačite udesno dok se simbol ⟲ ne prikaže u sredini.
- Dodirnite simbol ⟲.
- Dodirnite simbol ✓.
- Za izlazak sa nivoa podešavanja, dodirnite simbol ⮌.

Sva izvršena podešavanja i unete vrednosti se resetuju.

WLAN veza je deaktivirana, simbol ᯤ se gasi na početnom ekranu.

Resetujte mrežnu konfiguraciju kada Vaš rasladni uređaj budete odlagali, prodavali ili puštali u rad već korišćeni rashladni uređaj. Svi lični podaci se uklanjaju iz rashladnog uređaja. Osim toga, prethodni vlasnik više ne može da pristupi rashladnom uređaju.

Isključivanje zvuka tastera 🔇

- Dodirnite simbol ⚙.
- Prevlačite ulevo ili udesno dok se simbol 🔊 ne prikaže u sredini.
- Dodirnite simbol 🔊.

Kada je zvuk tastera isključen, simbol 🔇 svetli u beloj boji.

- Za izlazak sa nivoa podešavanja, dodirnite simbol ⮌.

Uključivanje zvuka tastera 🔊

- Dodirnite simbol ⚙.
- Prevlačite ulevo ili udesno dok se simbol 🔇 ne prikaže u sredini.
- Dodirnite simbol 🔇.

Kada je zvuk tastera uključen, simbol 🔊 svetli u narandžastoj boji.

- Za izlazak sa nivoa podešavanja, dodirnite simbol ⮌.

Menjanje jačine zvučnih upozorenja i zvučnih signala 🔊/🔇

- Dodirnite simbol ⚙.
- Prevlačite ulevo ili udesno dok se simbol 🔊 ne prikaže u sredini.
- Dodirnite simbol 🔊.
- Odaberite željenu jačinu zvuka tako što ćete prevući ulevo ili udesno na segmentnom indikatoru (stepen 1–7).
- Ako želite da u potpunosti isključite zvučna upozorenja i zvučne signale, prevlačite prstom ulevo dok se segmentni indikator potpuno ne ugasi.
- Potvrdite željeno podešavanje dodirom na segmentni indikator.

Kada su zvučna upozorenja i zvučni signali isključeni, pojavljuje se simbol 🔇 u beloj boji.

Kada su zvučna upozorenja i zvučni signali uključeni, pojavljuje se simbol u narandžastoj boji.

- Za izlazak sa nivoa podešavanja, dodirnite simbol.

Promena osvetljenosti displeja

- Dodirnite simbol.
- Prevlačite ulevo ili udesno dok se simbol ne prikaže u sredini.
- Dodirnite simbol.
- Odaberite željenu osvetljenost tako što ćete prevući ulevo ili udesno na segmentnom indikatoru (stepen 1–7).
- Potvrdite željeno podešavanje dodirom na segmentni indikator.
- Za izlazak sa nivoa podešavanja, dodirnite simbol.

Menjanje jedinice temperature °C/°F

- Dodirnite simbol.
- Prevlačite ulevo ili udesno dok se °C ili °F ne prikaže u sredini.
- Za promenu jedinice temperature dodirnite °C ili °F.

Pojavljuje se °C ili °F.

- Za izlazak sa nivoa podešavanja, dodirnite simbol.

Isključivanje demo programa

- Dodirnite simbol.
- Dodirnite simbol.
- Prevlačite ulevo ili udesno dok se simbol ne prikaže u sredini.
- Dodirnite simbol.

Nakon isključivanja demo programa rashladni uređaj se isključuje i mora ponovo da se uključi.

Resetovanje podešavanja na fabrička podešavanja

- Dodirnite simbol.
- Prevlačite ulevo ili udesno dok se simbol ne prikaže u sredini.
- Dodirnite simbol.

Pojavljuje se simbol.

- Dodirnite simbol.

Rashladni uređaj se isključuje i mora ponovo da se uključi.

Aktiviranje prikaza Active AirClean filtera

- Dodirnite simbol.
- Prevlačite ulevo ili udesno dok se simbol ne prikaže u sredini.
- Dodirnite simbol.

Kada se indikator Active AirClean filtera aktivira, simbol svetli narandžasto.

- Za izlazak sa nivoa podešavanja, dodirnite simbol.

Aktiviranje indikatora filtera za vodu

- Dodirnite simbol.
- Prevlačite ulevo ili udesno dok se simbol ne prikaže u sredini.
- Dodirnite simbol.

Kada je indikator filtera za vodu aktiviran, simbol svetli narandžasto.

- Za izlazak sa nivoa podešavanja, dodirnite simbol.

Uključivanje režima čišćenja

- Dodirnite simbol.
- Prevlačite ulevo ili udesno dok se simbol ne prikaže u sredini.

- Dodirnite simbol .

Kada je režim čišćenja uključen, simbol svetli u narandžastoj boji.

- Za izlazak sa nivoa podešavanja, dodirnite simbol .

Isključivanje režima čišćenja

- Dodirnite simbol .
- Prevlačite ulevo ili udesno dok se simbol ne prikaže u sredini.
- Dodirnite simbol .

Kada je režim čišćenja isključen, simbol svetli u beloj boji.

- Za izlazak sa nivoa podešavanja, dodirnite simbol .

Natpisna pločica u unutrašnjosti rashladnog uređaja se ne sme uklanjati. Natpisna pločica je potrebna u slučaju smetnje.

Vodite računa da voda ne dospe u elektroniku ili osvetljenje.

⚠ Opasnost od oštećenja usled prodora vlage.
Para iz paročistača može da ošteti plastične i električne delove.
Ne koristite paročistač za čišćenje rashladnog uređaja.

Otapanje

Zona hlađenja i PerfectFresh Pro zona se automatski otapaju.

Rashladni uređaj je opremljen sistemom „NoFrost“, zahvaljujući čemu se zona zamrzavanja automatski otapa.

Napomene vezane za sredstvo za čišćenje

U unutrašnjosti rashladnog uređaja koristite samo sredstva za čišćenje i održavanje koja su neškodljiva za namirnice.

Da ne biste oštetili površine, prilikom čišćenja **nemojte** da koristite sledeće:

- sredstva za čišćenje koja sadrže sodu, amonijak, kiseline ili hlor;
- sredstva za čišćenje koja rastvaraju kamenac;
- abrazivna sredstva za čišćenje (npr. prašak, kremu za ribanje kamen za čišćenje);
- sredstva za čišćenje koja sadrže rastvarače;
- sredstva za čišćenje plemenitog čelika;
- sredstva za čišćenje mašine za pranje sudova;
- sprejeve za čišćenje rerni;
- sredstva za čišćenje stakla;
- abrazivne grube sunđere i četke (npr. sunđere za pranje lonaca);
- magične sunđere;
- oštre metalne strugače.

Za čišćenje Vam preporučujemo čistu sunđerastu krpu, mlaku vodu i malo sredstva za ručno pranje sudova.

Pripremanje rashladnog uređaja za čišćenje

Čišćenje samo zone hlađenja:

Koristite režim čišćenja .

- Izvadite hranu iz zone hlađenja, a zatim je sačuvajte na hladnom mestu.
- Po potrebi, izvadite sve delove koji se mogu skinuti radi čišćenja.

Čišćenje zone zamrzavanja / celog rashladnog uređaja:

- Isključite rashladni uređaj.

Na displeju se pojavljuje simbol ⏻ i hlađenje je isključeno.

- Izvadite hranu iz zone zamrzavanja / rashladnog uređaja, a zatim je sačuvajte na hladnom mestu.
- Po potrebi, izvadite sve delove koji se mogu skinuti radi čišćenja.

Чишћење ентеријера

Redovno čistite rashladni uređaj, bar jednom mesečno.

Ukoliko su nečistoće duže prisutne, može se desiti da posle nekog vremena nečistoće više ne mogu da se uklone.
Površine bi mogle da se oboje ili promene.
Najbolje je da odmah uklonite nečistoće.

- Очистите **унутрашњост** чистим сунђером, млаком водом и мало течног сапуна за суђе.
- Након чишћења, обришите чистом водом и осушите све крпом за чишћење.

Kanal i otvor za odvod otopljene vode održavajte čistim. Otopljena voda uvek treba nesmetano da otiče.

- Очистите канал за кондензацију и отвор за одвод користећи мали штапић или сличан предмет.
- Да бисте осигурали адекватно вентилирање јединице за хлађење и спречили настанак непријатних мириса, оставите је отворену на кратко време.

Ručno čišćenje ili pribora u mašini za pranje sudova

Sledeće delove bi trebalo čistiti isključivo **ručno**:

- držač za filter za neprijatne mirise (AirClean sistem)
- poklopci od nerđajućeg čelika sa stalaka za flaše
- polica za odlaganje namirnica sa štampanim simbolom
- razdvojna ploča sa nosačem za flaše
- Ledomat na dispenzeru za led/vodu
- Posuda za kapanje dispenzera za led/vodu
- sve fioke i poklopci odeljka fioke (zavisno od modela)
- posude izvlačnih kolica

Sledeći delovi su pogodni za **pranje u mašini za pranje sudova**:

⚠ Opasnost od oštećenja usled previsokih temperatura mašine za pranje sudova.
Delovi rashladnog uređaja mogu pranjem u mašini za pranje sudova na preko 55°C da postanu neupotrebljivi i npr. da se deformišu.
Za delove koji su pogodni za pranje u mašini za pranje sudova odaberite isključivo programe za pranje sudova sa maksimalnom temperaturom od 55°C.

Zbog kontakta sa prirodnim bojama, koje se nalaze npr. u šargarepi, paradajzu i kečapu, plastični delovi bi mogli da se oboje prilikom pranja u mašini. Ova promena boje ne utiče na stabilnost delova.

- držač za flaše (Divider)
- prazne police za namirnice i police za flaše na vratima uređaja (bez panela od plemenitog čelika)
- police za odlaganje namirnica (bez lajsni i bez štampanog simbola)
- Rešetka za kapanje dispenzera za led/vodu

Rastavljanje police za flaše

Pre pranja police za flaše u mašini za pranje sudova, uklonite držač za flaše (Divider) i poklopac od nerđajućeg čelika.

- Stavite policu za flaše na radnu površinu.
- Izvucite držač za flaše (Divider) nagore iz police za flaše.

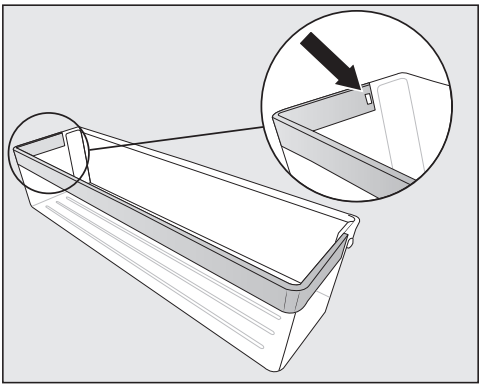

- Izvucite element za zaključavanje iz udubljenja. Sada se oslobađa ceo panel od nerđajućeg čelika sa police.
- Posle čišćenja obrnutim redosledom pričvrstite panel od nerđajućeg čelika na policu.

Vađenje i umetanje pregradne ploče radi čišćenja

- Izvadite obe prednje i obe zadnje staklene police sa pregradne ploče.

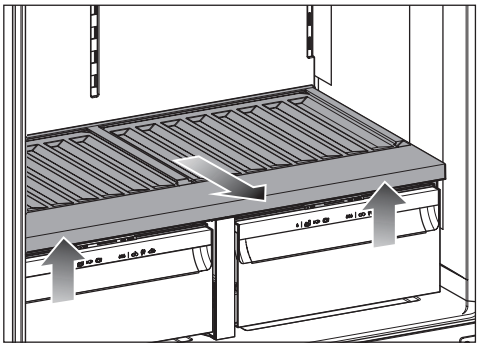

- Podignite pregradnu ploču i izvucite je napolje.

Vidljiva su dva poklopca fioka. Ne odlažite namirnice na njih.

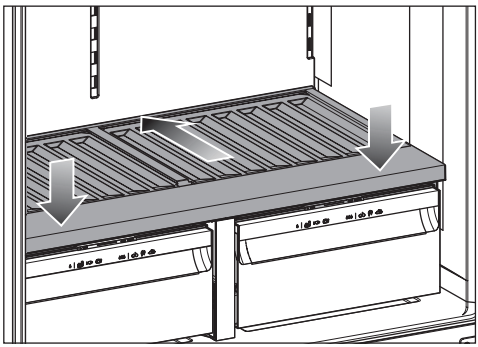

- Nakon čišćenja gurnite pregradnu ploču do graničnika i pritisnite je nadole.
- Ponovo stavite staklene police na pregradnu ploču.

Skidanje i vraćanje poklopca odeljka radi čišćenja

Fioke zone hlađenja i pregradna ploča su već uklonjene.

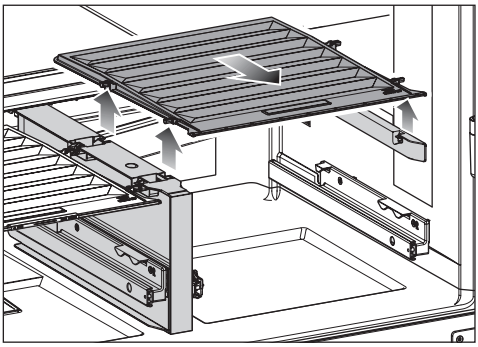

- Podignite poklopac spreda i izvucite ga napolje.

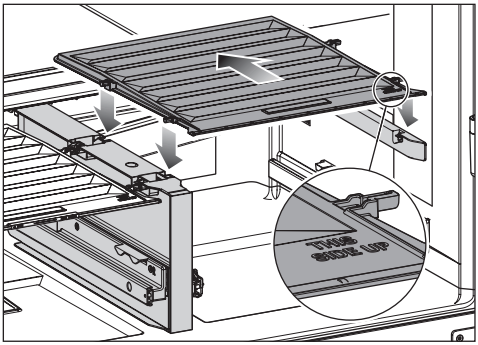

- Nakon čišćenja ponovo gurnite poklopac odeljka.

Čišćenje ledomata

- Uključite režim čišćenja .
- Očistite ledomat kako je opisano u poglavlju „Puštanje u rad“, odeljak „Čišćenje ledomata“.

Čišćenje izlazne jedinice za izdavanje leda/vode

- Uključite režim čišćenja .
- Očistite jedinicu za izdavanje kako je opisano u poglavlju „Puštanje u rad“, odeljak „Čišćenje jedinice za izdavanje“.

Zamena filtera za vodu (filter sa aktivnim ugljem)

U zavisnosti od količine vode koja se koristi ili proizvedenih kockica leda, filter za vodu treba menjati otprilike svakih 6 meseci. Na displeju će se pojaviti obaveštenje ako ste aktivirali funkciju podsetnika.

Savet: Ako ste dispenzer za vodu ili ledomat u poslednjim nedeljama retko koristili ili ako kockice leda imaju neprijatan miris, zamenite filter za vodu ranije.

- Izvadite levu fioku iz zone hlađenja.
- Izvadite filter za vodu tako što ćete ga okrenuti približno za 90° ulevo.
- Ispraznite korišćeni filter za vodu.

Savet: Korišćeni filter za vodu se može odložiti u kućnom otpadu.

- Umetnite filter za vodu i okrenite ga za približno 90° udesno do graničnika.

⚠ Opasnost od oštećenja usled curenja vode.
Ako filter za vodu nije pravilno postavljen, postoji opasnost da voda uđe u rashladni uređaj ispod PerfectFresh fioke.
Prilikom umetanja novog filtera za vodu obavezno zavrnite filter do krajnjeg položaja.

- Vratite fioku na mesto.

Nakon što je filter sa aktivnim ugljem promenjen, patrona filtera se mora resetovati.

Regenerisanje filtera za mirise (AirClean System) u rerni

⚠ Rizik od razvoja buđi.

Iz higijenskih razloga, filteri za miris ne bi trebalo da ostanu u zoni hlađenja duže od 6 meseci bez regenerisanja ili zamene filtera za miris.

Regenerišite ili zamenite filtere za mirise kada se to zatraži na displeju. Ili uklonite filtere za miris iz zone hlađenja kada se ne koristi.

⚠ Opasnost od požara usled nepravilnog čišćenja ručno ili u mašini za pranje sudova.

Prilikom čišćenja filtera za mirise ručno ili u mašini za pranje sudova, ostaci sredstva za čišćenje mogu ostati u situ.

Tokom naknadne regeneracije u rerni, ostaci sredstva za čišćenje mogu se zapaliti zbog visoke temperature.

Uverite se da filteri za mirise ne dođu u kontakt sa sredstvima za čišćenje.

⚠ Opasnost od oštećenja usled pogrešnog rukovanja.

Filter za mirise je osetljiv na lomljenje.

Prilikom rukovanja filterima za mirise, vodite računa da ne padnu.

Ne pritiskajte sitastu strukturu filtera za mirise.

Ako vaša rerna ima uklonjivi filter za masnoću na zadnjem zidu komore za kuvanje, privremeno ga uklonite.

Pogledajte uputstvo za upotrebu rerne.

- Nemojte prethodno zagrevati rernu.
- Postavite filtere za mirise **u držaču filtera** na pleh za pečenje u sredini rerne.
- Zatim uključite rernu ili funkciju rerne. Odaberite način rada: „Vrući vazduh plus“ (kruženje vazduha), 200°C. Vreme regeneracije: 90 minuta.

Tokom regeneracije se može razviti neprijatan miris. Regeneracija se mora odvijati u dobro provetrenim prostorijama.

⚠ Rizik od oštećenja usled vrućeg filtera za mirise.

Površine osetljive na toplotu mogu biti oštećene.

Ne vadite prerano vruće filtere za mirise iz držača filtera iz rerne i ne stavljajte filtere za mirise na površine osetljive na toplotu.

- Ne vadite filtere za mirise iz rerne dok se filteri za mirise i držač filtera potpuno ne ohlade.

Proverite da li na filterima za mirise ima vidljivih oštećenja pre nego što ih ponovo upotrebite. Nikada ne koristite oštećeni filter za mirise.

- Nakon umetanja filtera za mirise, operite ruke sapunom i vodom.

Nakon što se filteri za mirise u rerni regenerišu ili zamene, indikator filtera se mora resetovati. Zahtev se podnosi na displeju.

Čišćenje prednje i bočnih strana

Ukoliko su nečistoće duže prisutne, može se desiti da posle nekog vremena više ne mogu da se uklone. Površine bi mogli da se oboje ili promene.

Najbolje je da odmah uklonite nečistoće na prednjoj i bočnim stranicama uređaja.

Sve površine su osetljive na grebanje i mogu da se oboje ili promene ukoliko dođu u dodir sa neodgovarajućim sredstvima za čišćenje.
Molimo pročitajte informacije u odeljku „Napomene vezane za sredstvo za čišćenje“ na početku ovog poglavlja.

- Očistite površine čistom sunđerastom krpom, deterdžentom za pranje sudova i toplom vodom. Za čišćenje možete da koristite i čistu, vlažnu krpu od mikrovlakana bez sredstva za čišćenje.
- Posle čišćenja operite sve čistom vodom i obrišite mekom krpom.

CleanSteel (edt/cs) -Prednja strana uređaja

⚠ Opasnost od oštećenja usled pogrešnog čišćenja.
Oštećuje se površinski sloj.
Ovu površinu **ne tretirajte sredstvom za čišćenje plemenitog čelika**.

Prednja strana uređaja je oplemenjena kvalitetnim površinskim slojem. Ona štiti uređaj od prljavštine i olakšava čišćenje.

Čišćenje zaptivke na vratima

⚠ Opasnost od oštećenja usled pogrešnog čišćenja.
Prilikom tretiranja zaptivke na vratima uljima ili mastima zaptivka vrata može da postane porozna.
Zaptivku na vratima ne premazujte uljima ili mastima.

- Zaptivku na vratima redovno čistite samo vodom i na kraju je temeljno obrišite suvom krpom.

Čišćenje otvora za dovod i odvod vazduha

- Otvore za dovod i odvod vazduha čistite redovno pomoću četke za prašinu ili usisivača (za tu svrhu koristite npr. usisnu četku za Miele usisivače).

Nakon čišćenja

- Postavite sve delove u rashladni uređaj.
- Ako je potrebno, ponovo uključite rashladni uređaj.
- Po potrebi ponovo isključite režim čišćenja zone hlađenja.
- Uključite funkciju SuperFrost na neko vreme, kako bi se zona zamrzavanja brzo ohladila.
- Uključite funkciju SuperCool&AirClean na neko vreme kako bi se zona za hlađenje brzo ohladila.
- Stavite namirnice u zonu hlađenja.
- Zatvorite vrata uređaja.
- Fioke zamrzivača sa namirnicama koje se zamrzavaju ubacite u zonu zamrzavanja čim temperatura u zoni zamrzavanja bude dovoljno niska.
- Isključite funkciju SuperCool&AirClean čim namirnice ili napici budu dovoljno hladni.
- Isključite funkciju SuperFrost čim se postigne konstantna temperatura zone zamrzavanja od najmanje -18 °C.

Većinu smetnji i grešaka možete da otklonite sami. U mnogim slučajevima ćete uštedeti vreme i novac, jer nećete morati da kontaktirate servisnu službu.

Dodatne informacije o samostalnom otklanjanju smetnji možete naći na adresi www.miele.rs/service.

Ako je moguće, ne otvarajte rashladni uređaja do otklanjanja smetnje, da bi gubitak hladnoće bio što manji.

Opšti problemi sa rashladnim uređajem

Problem	Uzrok i otklanjanje
Rashladni uređaj ne hladi.	Rashladni uređaj nije uključen. ■ Uključite rashladni uređaj.
	Mrežni utikač nije pravilno utaknut u utičnicu ili utikač uređaja nije pravilno utaknut u utičnicu uređaja. ■ Utaknite mrežni utikač u utičnicu i utikač uređaja u utičnicu uređaja.
	Aktivirao se osigurač u kućnoj instalaciji. Rashladni uređaj, napon u kućnoj instalaciji ili neki drugi uređaj bi mogli biti neispravni. ■ Pozovite kvalifikovanog električara ili servisnu službu.
Kompresor radi stalno.	To nije greška. Da bi se uštedela energija, kompresor se uključuje na manji broj obrtaja ukoliko postoji manja potreba za hlađenjem. Pri tome se produžava vreme rada kompresora.
Kompresor se uključuje sve češće i duže, temperatura u rashladnom uređaju je previše niska.	Vrata uređaja su često otvarana. Ili su skladištene velike količine namirnica. ■ Vrata uređaja otvarajte samo po potrebi i držite ih otvorena što je moguće kraće.
	Vrata uređaja se ne zatvaraju potpuno. Temperatura u rashladnom uređaju opada. ■ Proverite naleganje vrata uređaja i po potrebi dodatno podesite vrata uređaja pomoću zavrtanja u šarkama.
	Vrata uređaja nisu dobro zatvorena. Ako se već stvorio debeli sloj leda, smanjuje se učinak hlađenja, usled čega raste potrošnja energije.

Rešavanje problema

Problem	Uzrok i otklanjanje
	■ Uvek potpuno zatvarajte vrata uređaja. ■ Po potrebi otopite i očistite rashladni uređaj.
	Temperatura okoline je previsoka. Što je viša temperatura okoline, utoliko duže radi kompresor. ■ Pridržavajte se uputstava u poglavlju „Instalacija“, odeljak „Mesto postavljanja“.
	Otvori za dovod i odvod vazduha su pokriveni ili prašnjavi. ■ Ne pokrivajte otvore za dovod i odvod vazduha. ■ Otvore za dovod i odvod vazduha redovno čistite od prašine.
	Kod ugradnih uređaja: Rashladni uređaj nije pravilno ugrađen u ugradni orman. ■ Ugradite rashladni uređaj u skladu sa instrukcijama navedenim u uputstvu za montažu.
Kompresor se uključuje sve češće i duže, temperatura u rashladnom uređaju je previše niska.	Otvori za ventilaciju i odzračivanje su pokriveni ili prašnjavi. ■ Ne pokrivajte otvore za ventilaciju i odzračivanje. ■ Otvore za ventilaciju i odzračivanje redovno čistite od prašine.
	Vrata uređaja su često otvarana ili su u uređaj stavljene ili zamrznute velike količine svežih namirnica. ■ Vrata uređaja otvarajte samo po potrebi i držite ih otvorena što je moguće kraće. Neophodna temperatura automatski se uspostavlja posle izvesnog vremena.
	Vrata uređaja nisu dobro zatvorena. U zoni zamrzavanja se eventualno već stvorio deblji sloj leda. ■ Zatvorite vrata uređaja. Neophodna temperatura automatski se uspostavlja posle izvesnog vremena. Ako se već stvorio debeli sloj leda, smanjuje se učinak hlađenja, usled čega raste potrošnja energije. ■ Otopite i očistite rashladni uređaj.
	Temperatura okoline je previsoka. Što je viša temperatura okoline, utoliko duže radi kompresor.

Problem	Uzrok i otklanjanje
	■ Pridržavajte se uputstava u poglavlju „Instalacija“, odeljak „Mesto postavljanja“.
	Rashladni uređaj nije pravilno ugrađen u komoru. ■ Ugradite rashladni uređaj u skladu sa instrukcijama navedenim u uputstvu za montažu.
	Podešena je suviše niska temperatura u rashladnom uređaju. ■ Ispravite podešavanje temperature.
	Odjednom je zamrznuta veća količina namirnica. ■ Vodite računa o uputstvima u poglavlju „Rukovanje“, odeljak „Zamrzavanje i čuvanje svežih namirnica“.
	Funkcija SuperCool&AirClean ❄ je još uvek uključena. ■ Radi uštede energije, funkciju SuperCool&AirClean ❄ možete sami da isključite ranije.
	Funkcija SuperFrost ❄ je još uvek uključena. ■ Radi uštede energije, funkciju SuperFrost ❄ možete sami da isključite ranije.
Temperatura u rashladnom uređaju je suviše visoka. Postoji mogućnost odmrzavanja zamrznutih namirnica (u zavisnosti od modela).	To nije greška. Podešena temperatura je previsoka. ■ Korigujte podešavanje temperature. ■ Još jednom prekontrolišite temperaturu posle 24 sata.
	Temperatura okoline za koju je dizajniran vaš rashladni uređaj je pala ispod granične vrednosti. Kompresor se ređe uključuje ako je temperatura okoline previše niska. Temperatura u rashladnom uređaju raste. ■ Pridržavajte se uputstava u poglavlju „Instalacija“, odeljak „Mesto postavljanja“. ■ Povećajte temperaturu okoline.
U rashladnom uređaju se stvorio led ili se u unutrašnjosti rashladnog uređaja kondenzuje voda. Vrata uređaja eventualno se ne zatvaraju dobro.	Zaptivka vrata je ispala iz žleba. ■ Proverite da li zaptivka vrata pravilno leži u žlebu.
	Zaptivka na vratima je oštećena. ■ Proverite da li je zaptivka na vratima oštećena.

Rešavanje problema

Problem	Uzrok i otklanjanje
Zaptivka na vratima je oštećena ili treba da se zameni.	Zaptivka na vratima se može delimično zameniti bez alata. ■ Pozovite servisnu službu.
Amortizer za vrata je oštećen ili treba da se zameni.	Amortizer za vrata se može zameniti bez alata. ■ Zamenite amortizer za vrata . Novi amortizer za vrata možete dobiti kod vašeg specijalizovanog prodavca ili u servisnoj službi.
Podešavanje ◊◊◊ u fioci za održavanje vlažnosti negativno utiče na namirnice.	U fioci za održavanje vlažnosti ima suviše kondenzovane vode. ■ Kondenzovanu vodu pokupite krpom. ■ Postavite rešetku ili slično tako da višak tečnosti može da se ocedi. ■ Otvorite poklopac odeljka, tako što ćete odabrati poziciju „Nepovećana vlažnost vazduha ◊“ i isključite ovlaživač ⏻.
Smrznuta namirnica se zalepila.	Ambalaža namirnice nije bila suva prilikom stavljanja u uređaj. ■ Smrznutu namirnicu odvojite uz pomoć nekog tupog predmeta, npr. drškom kašike.
Filter za mirise dolazi u kontakt sa tečnošću.	Filter za mirise dolazi u kontakt sa tečnošću prilikom rukovanja namirnicama u zoni hlađenja. ■ Izvadite filter za mirise iz zone hlađenja i odložite ga sa kućnim otpadom. ■ Odložite neupakovanu hranu koja se nalazi ispod filtera za mirise. ■ Očistite poklopac filtera za mirise, držač filtera i posudu filtera za mirise u zoni hlađenja čistim sunđerom i mlakom vodom. ■ Ako je potrebno, očistite prostor za skladištenje ispod filtera za mirise. ■ Zamenite filter za mirise novim filterom za mirise.

Problem	Uzrok i otklanjanje
Ne čuje se zvučni signal upozorenja iako vrata uređaja već dugo stoje otvorena.	To nije greška. Zvučni signal upozorenja je isključen u režimu podešavanja. Ako želite ponovo da uključite zvučni alarm: ■ Dodirnite simbol ⚙. ■ Prevlačite ulevo ili udesno dok se simbol 🔕 ne prikaže u sredini. ■ Dodirnite simbol 🔕. ■ Odaberite željenu jačinu zvuka tako što ćete prevući udesno na segmentnom indikatoru. ■ Potvrdite željeno podešavanje dodirom na segmentni indikator. Kada su zvučna upozorenja i zvučni signali uključeni, pojavljuje se simbol 🔊 orange.
Spoljne stranice rashladnog uređaja su na dodir tople.	Nije greška. Toplota koja nastaje prilikom hlađenja se koristi da bi se izbeglo otapanje.
Zaptivke u unutrašnjosti vrata zone za hlađenje i fioka su tople na dodir.	To nije greška. Na svim zaptivkama vrata i fioka u rashladnom uređaju nalazi se grejač. Grejač se automatski aktivira pri visokoj vlažnosti vazduha i sprečava stvaranje kondenzata.

Poruke na displeju

Poruka	Uzrok i otklanjanje
Na početnom ekranu svetli simbol, rashladni uređaj nema snagu hlađenja, ali funkcioniše rukovanje rashladnim uređajem, kao i unutrašnje osvetljenje.	Demo program je uključen. ■ Dodirnite simbol ⏻. ■ Dodirnite simbol ⚙. ■ Prevlačite ulevo ili udesno dok se simbol ne prikaže u sredini. ■ Dodirnite simbol . Nakon isključivanja demo programa rashladni uređaj se isključuje i mora ponovo da se uključi.
Na ekranu svetli, rukovanje rashladnim uređajem nije moguće.	Funkcija čišćenja je i dalje uključena. ■ Ponovo isključite funkciju čišćenja dodirom na na početnom ekranu. ■ Ponovo dodirnite . Kada je funkcija čišćenja isključena, simbol svetli belo. Rashladni uređaj počinje ponovo da hladi.

Poruka	Uzrok i otklanjanje
Na displeju se ništa ne prikazuje. Ekran je crn.	Šabat program je uključen. Unutrašnje osvetljenje ostaje isključeno, a rashladni uređaj hladi. ■ Dodirnite crni displej. Simbol se prikazuje na displeju. ■ Dodirnite simbol . Simbol svetli narandžasto. ■ Ponovo dodirnite simbol . Kada je Šabat program isključen, simbol svetli belo.
	Režim uštede energije je uključen: Ako se displej neko vreme ne dodiruje, displej prelazi u režim uštede energije i postaje taman.
Na displeju svetli simbol , rukovanje rashladnim uređajem nije moguće.	Funkcija zaključavanja je uključena. ■ Otključajte nakratko rashladni uređaj ili potpuno isključite funkciju zaključavanja.
Simbol svetli žuto na displeju.	Indikator filtera za mirise podseća vas da regenerišete filtere za mirise otprilike svakih 6 meseci. ■ Regenerišite filtere za mirise i potvrdite zamenu filtera za mirise dodirom simbola na displeju. Simbol se gasi na početnom ekranu.
Simbol svetli žuto na displeju.	Indikator filtera za mirise podseća vas da zamenite filtere za mirise. Ova poruka se pojavljuje kada su filteri za mirise već regenerisani 5 puta. ■ Zamenite filtere za mirise. ■ Potvrdite zamenu filtera za mirise dodirom simbola na displeju. Simbol se gasi na početnom ekranu.
Na displeju svetli žuto, a dodatno se čuje zvučni signal.	Fioka ledomata je puna. ■ Izvadite i ispraznite ladicu.
Na odgovarajućem indikatoru temperature zone hlađenja i/ili zone zamrzavanja u žutoj boji svetli simbol , dodatno se čuje zvučni signal upozorenja, a unutrašnje osvetljenje pulsira.	Aktiviran je alarm za vrata. ■ Dodirnite simbol na displeju nekoliko sekundi. Zvučni signal upozorenja se više ne čuje i simbol se isključuje, a unutrašnje osvetljenje ponovo svetli konstantno. ■ Zatvorite odgovarajuća vrata uređaja.

Poruka	Uzrok i otklanjanje
Na indikatoru temperature zone zamrzavanja simbol ⚠ svetli crveno, a dodatno se oglašava zvučni signal upozorenja.	Aktiviran je alarm za temperaturu, zavisno od podešene temperature zona zamrzavanja je suviše topla. Razlozi za to mogu, na primer, biti sledeći: – Vrata uređaja su često otvarana. – Zamrznuta je velika količina namirnica, a nije uključena funkcija SuperFrost. – Došlo je do dužeg nestanka struje. – Rashladni uređaj je neispravan. ■ Dodirnite simbol ⚠. Poruka upozorenja je potvrđena: simbol ⚠ se gasi, a zvučni signal upozorenja utihne. Na displeju se u trajanju od oko 1 minuta trepćući prikazuje najviša temperatura koja je u zoni zamrzavanja bila do tada. Zatim indikator temperature prebacuje na aktuelnu temperaturu u zoni zamrzavanja. Trepćući indikator temperature možete da poništite pre vremena: ■ Dodirnite indikator temperature zone zamrzavanja. Prikazana najviša temperatura se briše. Posle toga se na indikatoru temperature ponovo pojavljuje stvarna trenutna temperatura zone zamrzavanja. ■ Otklonite uzrok stanja alarma. ■ Zavisno od temperature, proverite da li su se namirnice otopile delimično ili čak potpuno. Ukoliko jesu, dalje obradite namirnice (kuvanjem ili pečenjem) pre nego što ih ponovo zamrznete.

Poruka	Uzrok i otklanjanje
Na displeju svetli simbol ⚠ crveno, a dodatno se čuje zvučni signal upozorenja.	Prikazuje se prekid napajanja strujom: temperatura u zoni zamrzavanja je poslednjih dana ili sati u međuvremenu previše porasla zbog nestanka struje ili prekida u napajanju strujom. ■ Dodirnite simbol ⚠. Poruka o grešci je potvrđena: simbol ⚠ se gasi, a zvučni signal upozorenja utihne. Na indikatoru temperature zone zamrzavanjase u trajanju od oko 1 minuta trepćući prikazuje najviša temperatura koja je u zoni zamrzavanja bila do tada. Zatim indikator temperature prebacuje na aktuelnu temperaturu u zoni zamrzavanja. Trepćući indikator temperature možete da poništite pre vremena: ■ Dodirnite indikator temperature zone zamrzavanja. Prikazana najviša temperatura se briše. Posle toga se na indikatoru temperature ponovo pojavljuje stvarna trenutna temperatura zone zamrzavanja. Rashladni uređaj radi sa temperaturom koja je poslednja podešena. ■ Otklonite uzrok stanja alarma. ■ Zavisno od temperature proverite da li su se namirnice otopile delimično ili čak potpuno. Ukoliko jesu, dalje obradite namirnice (kuvanjem ili pečenjem) pre nego što ih ponovo zamrznete.
Na displeju simbol ⚠ svetli crveno i pojavljuje se šifra greške F sa ciframa. Dodatno se čuje zvučni signal upozorenja.	Postoji smetnja. ■ Isključite zvučni signal upozorenja tako što ćete na displeju dodirnuti simbol 🔕. ■ Pozovite servisnu službu. Da biste prijavili smetnju, pored prikazane šifre greške takođe su vam potrebni identifikaciona oznaka modela i fabrički broj vašeg rashladnog uređaja. Ove informacije se mogu direktno prikazati: ■ Da biste to uradili, dodirnite simbol **i** na displeju. Na displeju će biti prikazani potrebni podaci o uređaju. Potvrđivanjem simbola ✓ napuštate prikaz sa informacijama i iznova vam se prikazuje šifra greške. Rashladni uređaj možete da isključite i direktno iz obaveštenja o grešci.

Poruka	Uzrok i otklanjanje
Na displeju svetli žuto, a dodatno se čuje zvučni signal.	Rashladni uređaj nije priključen na vodovodnu mrežu ili je dovod vode prekinut. ■ Isključite zvučni signal tako što ćete na displeju dodirnuti . Dispenzer za led/vodu će se automatski deaktivirati.
Na displeju svetli crveno , a dodatno se čuje zvučni signal upozorenja.	Posredi je smetnja u radu ledomata. ■ Isključite zvučni signal upozorenja tako što ćete na displeju dodirnuti . ■ Pozovite servisnu službu.

Problemi s dozatorom leda/vode

Problem	Uzrok i otklanjanje
Dispenzer za led/vodu se ne može koristiti.	Rashladni uređaj nije uključen ili dispenzer za led/vodu nije aktiviran. ■ Uključite rashladni uređaj i aktivirajte dispenzer za led/vodu.
	Funkcija zaključavanja dispenzera za led/vodu je aktivirana. ■ Deaktivirajte funkciju zaključavanja za dispenzer za led/vodu.
	Dovod vode nije otvoren ili nije odzračen. ■ Otvorite dovod vode. ■ Proverite da li je iz dovoda vode ispušten vazduh.
	Crevo za vodu je presavijeno. ■ Proverite crevo za vodu i prema potrebi zamenite crevo.
	Pritisak na priključku za vodu je previše nizak. ■ Proverite da li je pritisak priključka za vodu dovoljno visok (u zavisnosti od modela). **Imajte na umu da može da traje i do 24 sata pre nego što se naprave prve kockice leda.**
Voda iz dispenzera za vodu nema dobar ukus.	Ako ponovo koristite vodu iz dispenzera za vodu nakon dužeg vremena, voda može imati blago ustajao ukus. ■ U tom slučaju, bacite prvih 15 čaša vode.

Rešavanje problema

Problem	Uzrok i otklanjanje
Ledomat ne proizvodi kockice leda niti drobljeni led (crushed ice).	Izlaz dispenzera za led/vodu je blokiran zaleđenim ledom. Redovno praznite posudu za kockice leda u zoni hlađenja ako dugo niste koristili led. ■ Uklonite ledomat (videti poglavlje „Puštanje u rad“, odeljak „Čišćenje ledomata“). ■ Uklonite slepljene kockice leda. ■ Pažljivo uklonite sve ostatke leda i vode iz otvora za izdavanje. ■ Sprečite ponovno zaleđivanje tako što ćete površinu osušiti brisanjem.
Ledomat pravi samo male deformisane kockice leda.	Temperatura u rashladnom uređaju/zoni zamrzavanja je previsoka. ■ Podesite nižu temperaturu.
	Namirnice ili predmeti blokiraju senzor nivoa napunjenosti ledomata (u zavisnosti od modela). ■ Uklonite sve namirnice i predmete iz područja oko ledomata.
	Rashladni uređaji sa priključkom za pitku vodu: Pritisak vode je prenizak. ■ Proverite da li je pritisak priključka za vodu dovoljno visok (u zavisnosti od modela). ■ Proverite da nije instaliran pogrešan ventil.
	Radi nekoliko kućnih aparata sa priključkom za pitku vodu. Na taj način se smanjuje količina vode koja se uzima. ■ Izbegavajte da istovremeno puštate u rad mašinu za pranje sudova, mašinu za pranje veša itd.
	Zapušen je filter za vodu (zavisno od dostupni model). ■ Proverite da li treba da se zameni ili očisti filter za vodu.
Kockice leda / drobljeni led (crushed ice) imaju neprijatan miris ili ukus.	Ledomat se veoma retko prazni. Ako duže stoji, led može da poprimi miris i ukus drugih materija. ■ Ispraznite ledomat. ■ Očistite ledomat.
	Filter za vodu (u zavisnosti od modela) je zaprljan. ■ Proverite da li treba da se zameni ili očisti filter za vodu.

Problem	Uzrok i otklanjanje
Iz dispenzera za led/vodu curi voda	To nije greška. U posudi za vodu ledomata se nalazi voda. Nakon isključivanja rashladnog uređaja, iz dispenzera za led/vodu može da curi voda. Postavite pogodnu posudu ispod jedinice za izdavanje.
Iz rashladnog uređaja curi voda.	Dovod vode je u kvaru. ■ Odmah zatvorite slavinu. ■ Proverite ceo priključak za pitku vodu da li ima curenja. ■ Proverite da li je pritisak priključka za vodu dovoljan (u zavisnosti od modela). ■ Proverite da nije instaliran pogrešan ventil. ■ Ako je potrebno, pozovite servisnu službu.
Nije moguće točiti vodu	Točenje vode bilo je aktivirano duže od 2 minuta. ■ Sačekajte oko 4 minuta.

Rešavanje problema

Unutrašnje osvetljenje

⚠ Opasnost od strujnog udara usled nezaštićenih delova koji su pod naponom.
Prilikom skidanja poklopca osvetljenja možete doći u dodir sa delovima koji su pod naponom.
Nemojte da skidate poklopac osvetljenja. LED osvetljenje sme da zameni i popravi isključivo servis.

⚠ Opasnost od povreda usled LED osvetljenja.
Ovo osvetljenje odgovara rizičnoj grupi RG 2. Ukoliko je oštećen poklopac, može doći do povrede očiju.
Ukoliko je poklopac sijalice oštećen, ne gledajte pomoću optičkih instrumenata (lupe ili sličnim) direktno u svetlo iz neposredne blizine.

Problem	Uzrok i otklanjanje
Unutrašnje osvetljenje ne funkcioniše.	Rashladni uređaj nije uključen. ■ Uključite rashladni uređaj.
	Uključen je Šabat program : displej je crn, a rashladni uređaj hladi. ■ Dodirnite crni displej. Simbol se pojavljuje na displeju. ■ Dodirnite simbol . Simbol svetli narandžasto. ■ U meniju za podešavanje dodirnite simbol . Kada je Šabat program isključen, simbol svetli belo.
	Kada su vrata uređaja otvorena, unutrašnje osvetljenje se zbog pregrevanja automatski isključuje nakon otprilike 15 minuta. Ukoliko to nije razlog, postoji neka smetnja. ■ Pozovite servisnu službu.
Unutrašnje osvetljenje pulsira.	To nije greška. Aktiviran je alarm za vrata.

Uzroci šumova

Rashladni uređaj tokom rada proizvodi različite zvuke.
Sa manjom snagom hlađenja, rashladni uređaj štedi energiju, ali radi duže. Jačina zvuka je manja.
Sa većom snagom hlađenja, namirnica se hladi brže.
Jačina zvuka je veća.

Uobičajena buka	Šta uzrokuje buku?
Šuštanje, šištanje	Rashladno sredstvo se ubrizgava u rashladni sistem.
Žuborenje, grgorenje, pljuskanje	Rashladno sredstvo teče kroz cevi.
Brujanje	Rashladni uređaj se hladi.
Kliktanje	Termostat uključuje ili isključuje kompresor.
Zujanje, brujanje	Ventilator radi. Automatski otvarač vrata (u zavisnosti od modela) otvara ili zatvara vrata uređaja.
Pucketanje	Materijal unutar rashladnog uređaja se širi.
Lupkanje	Ventili ili klapne su aktivni.
Zujanje (rashladni uređaji sa posudom za vodu)	Voda se pumpa iz posude za vodu.
Srkanje (rashladni uređaji sa amortizerom za zatvaranje vrata)	Vrata uređaja sa amortizerom za zatvaranje vrata se otvaraju ili zatvaraju.
Imajte na umu da se šumovi kompresora i protoka u rashladnom sistemu ne mogu izbeći.	

Šumovi	Uzrok i otklanjanje
Vibriranje, lupkanje, zveckanje	Rashladni uređaj stoji neravno. Poravnajte rashladni uređaj pomoću libele. Za to koristite podesive nožice (zavisno od modela) ispod rashladnog uređaja. **Kod ugradnih uređaja (zavisno od modela)**: Kod kuhinjskih elemenata viših od 140 cm: Podmetnite ispod uređaja priložene šine za stabilizaciju.
	Rashladni uređaj dodiruje druge delove nameštaja ili uređaje. Odmaknite rashladni uređaj.
	Fioke, korpe ili police za odlaganje se klimaju ili su zaglavljene. Proverite delove koji mogu da se izvade i ponovo ih postavite.
	Boce ili posude se dodiruju. Boce ili posude odmaknite malo jednu od druge.
	Držač kabla za transport (zavisno od modela) je još uvek okačen na zadnju stranu uređaja. Uklonite držač kabla za transport.

Na www.miele.rs/service ćete naći informacije o tome kako samostalno da otklonite smetnje, kao i informacije o Miele rezervnim delovima.

Kontakt za prijavu smetnji

U slučaju smetnji koje ne možete da otklonite, obratite se npr. vašem specijalizovanom Miele prodavcu ili Miele servisnoj službi.

Miele servisnu službu možete rezervisati putem interneta na www.miele.rs/service.

Podatke za kontakt Miele servisne službe ćete naći na kraju ovog dokumenta.

Servisnoj službi je potrebna identifikaciona oznaka modela i fabrički broj (fabr./SB/br.). Oba podatka ćete naći na natpisnoj pločici u unutrašnjosti rashladnog uređaja ili, u zavisnosti od modela, u režimu za podešavanje pod informacijama **i**.

EPREL baza podataka

Od 1. marta 2021. godine, informacije o označavanju energetske efikasnosti i zahtevima eko-dizajna moći ćete da nađete u evropskoj bazi podataka proizvoda (EPREL). Putem sledeće veze https://eprel.ec.europa.eu/ dospećete u bazu podataka proizvoda. Tamo ćete dobiti upit da unesete identifikacionu oznaku modela.

Identifikacionu oznaku modela ćete naći na natpisnoj pločici u unutrašnjosti rashladnog uređaja ili, u zavisnosti od modela, u režimu za podešavanje pod informacijama **i**.

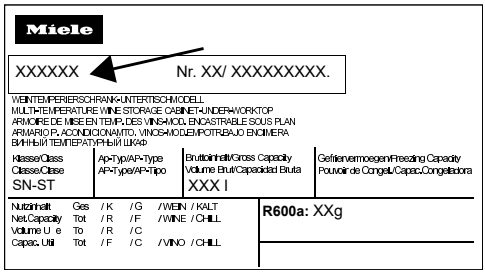

Garancija

Garantni rok iznosi 2 godine.

Ostale informacije ćete naći u priloženim uslovima garancije.

Informacije

Izjava o usklađenosti

Firma Miele ovim izjavljuje, da je ovaj kombinovani frižider usaglašen sa direktivom 2014/53/EU.

Kompletan tekst EU izjave o usklađenosti je dostupan na nekoj od sledećih internet adresa:

- Proizvodi, preuzimanje, na www.miele.rs
- Servis, traženje informacija, uputstva za upotrebu, na https://miele.rs/manual navođenjem naziva proizvoda ili fabričkog broja

Frekventni opseg WLAN modula	2,4000–2,4835 GHz
Maksimalna predajna snaga WLAN modula	< 100 mW

Autorska prava i licence

Za rukovanje i upravljanje komunikacionim modulom, Miele koristi sopstveni ili softver trećih lica za koji ne važe takozvani uslovi licenciranja otvorenog koda. Ovaj softver/softverske komponente su zaštićeni autorskim pravom. Autorska prava firme Miele i trećih lica se moraju poštovati.

Pored toga, komunikacioni modul koji je integrisan u uređaj sadrži softverske komponente koje se distribuiraju pod uslovima licence otvorenog koda. Sadržane komponente otvorenog koda, uključujući pripadajuće napomene o autorskim pravima, kopije trenutno važećih uslova licence, kao i eventualne dodatne informacije, mogu da se pogledaju lokalno putem IP adrese preko internet pretraživača (http[s]://<ip adresa>/Licenses). Tamo navedena pravila o odgovornosti i garanciji uslova licence otvorenog koda važe samo u odnosu na važeće nosioce prava.

MIELE d.o.o.
Balkanska 2
11000 Beograd

Telefon: +381 22 77 111

e-mail: info@miele.rs
www.miele.rs

Nemačka
Miele & Cie. KG
Carl-Miele-Straße 29
33332 Gütersloh

Miele

KFFD 6765 ...

sr-RS

M.-Nr. 13 029 880 / 02 / 002

tehnoteka

https://cenoteka.rs

Ovaj dokument je originalno proizveden i objavljen od strane proizvođača, brenda Miele, i preuzet je sa njihove zvanične stranice. S obzirom na ovu činjenicu, Cenoteka ističe da ne preuzima odgovornost za tačnost, celovitost ili pouzdanost informacija, podataka, mišljenja, saveta ili izjava sadržanih u ovom dokumentu.

Napominjemo da Cenoteka nema ovlašćenje da izvrši bilo kakve izmene ili dopune na ovom dokumentu, stoga nismo odgovorni za eventualne greške, propuste ili netačnosti koje se mogu naći unutar njega. Cenoteka ne odgovara za štetu nanesenu korisnicima pri upotrebi netačnih podataka. Ukoliko imate dodatna pitanja o proizvodu, ljubazno vas molimo da kontaktirate direktno proizvođača kako biste dobili sve detaljne informacije.

Za najnovije informacije o ceni, dostupnim akcijama i tehničkim karakteristikama proizvoda koji se pominje u ovom dokumentu, molimo posetite našu stranicu klikom na sledeći link:

https://cenoteka.rs/p/miele-side-by-side-frizider-kffd-6765/