tehnoteka

https://cenoteka.rs

# Uputstvo za upotrebu

## MIELE side by side frižider KFFD 6741



Cenoteka je online destinacija za upoređivanje cena i karakteristika bele tehnike, potrošačke elektronike i IT uređaja kod trgovinskih lanaca i internet prodavnica u Srbiji. Naša stranica vam omogućava da istražite najnovije informacije, detaljne karakteristike i konkurentne cene proizvoda.

Posetite nas i uživajte u ekskluzivnom iskustvu pametne kupovine klikom na link:

https://cenoteka.rs/p/miele-side-by-side-frizider-kffd-6741/

Miele

# Uputstvo za upotrebu i montažu
# Kombinovani frižider i zamrzivač



**Obavezno** pročitajte ovo uputstvo za upotrebu i montažu pre postavljanja – instalacije – puštanja u rad. Na taj način ćete zaštititi sebe i izbeći oštećenja.

sr-RS

M.-Nr. 13 029 870

# Sadržaj


**Sigurnosna uputstva i upozorenja** 4

**Održivost i zaštita životne sredine** 13
Ovako štedite energiju ... 14

**Instalacija** ... 15
Mesto postavljanja ... 15
Zahtevi za ventilaciju i odzračivanje 16
Postavljanje rashladnog uređaja ... 17
Nivelisanje rashladnog uređaja ... 18
Nivelisanje vrata zone hlađenja ... 18
Nivelacija vrata zone za zamrzavanje ... 19
Električni priključak ... 20
Dimenzije uređaja ... 21
Potpuno okruženo kuhinjskim elementima ... 23
Postavljanje pored zida ... 24

**Upoznavanje** ... 25
Displej ... 27
Režim podešavanja ... 28
Režim rada Party ... 28
Funkcija Holiday ... 28
Funkcija zaključavanja ... 28
Isključivanje rashladnog uređaja ... 28
Šabat program ... 29
Informacija o Šabat programu ... 29
Vreme do aktiviranja alarma za vrata ... 29
Umrežavanje ... 29
Zvuk tastera ... 29
Zvučna upozorenja i signali ... 29
Osvetljenost displeja ... 29
Jedinica temperature °C/°F ... 29
Demo program ... 29
Fabrička podešavanja ... 29
Informacije o rashladnom uređaju ... 29
Indikator filtera za mirise (AirClean System) ... 30
Režim čišćenja ... 30
Bezbednost ... 30
Alarm za temperaturu u zoni zamrzavanja ... 30
Alarm za vrata ... 31
Funkcije uređaja ... 32
SuperCool&AirClean ... 32
SuperFrost ... 32
Uređenje unutrašnjosti uređaja ... 33
Maksimalna težina opterećenja ... 33
Vađenje i premeštanje police za namirnice/police za flaše u vratima ... 33
Podešavanje držača na polici za namirnice/polici za flaše u vratima ... 33
Vađenje i premeštanje polica za odlaganje namirnica ... 34
Vađenje fioka iz zone hlađenja ... 34
Umetanje fioke zone hlađenja ... 34
Vađenje fioke zamrzivača/fioke Freeze&Cool ... 35
Umetanje fioke zamrzivača/fioke Freeze&Cool ... 35
Vađenje staklene ploče ... 35
Umetanje staklene ploče ... 36
Priloženi pribor ... 36
Pribor koji se posebno kupuje ... 37

**Pokretanje** ... 38
Pre prve upotrebe ... 38
Priključivanje rashladnog uređaja ... 38
Umetanje filtera za mirise (AirClean System) u zoni hlađenja ... 38
Uključivanje rashladnog uređaja ... 40
Umrežavanje ... 40
Preduslovi za umrežavanje ... 40
Sprovođenje funkcije Scan & Connect ... 41
Isključivanje rashladnog uređaja ... 41
Posebno isključivanje zone hlađenja, zone zamrzavanja ili Freeze&Cool zone ... 41

Ponovo posebno aktiviranje zone hlađenja, zone zamrzavanja ili zone Freeze&Cool ..... 41
Ako ste duže vreme odsutni ..... 42

**Rukovanje** ..... **43**
Indikator temperature ..... 43
Moguće vrednosti podešavanja temperature u zoni hlađenja ..... 43
Moguće vrednosti podešavanja temperature u zoni zamrzavanja 43
Moguće vrednosti podešavanja temperature u zoni Freeze&Cool ..... 44
Podešavanje temperature u zonama hlađenja ..... 44
Uključivanje funkcije SuperCool&AirClean ..... 44
Isključivanje SuperCool&AirClean ..... 44
Uključivanje funkcije SuperFrost 44
Isključivanje funkcije SuperFrost 45
Čuvanje namirnica u zoni hlađenja.. 45
Različite zone hlađenja ..... 45
Da li namirnice treba skladištiti upakovane ili raspakovane? ..... 46
Čuvanje namirnica u fioci DailyFresh ..... 46
DailyFresh fioka ..... 46
Čuvanje namirnica u Freeze&Cool zoni ..... 47
Izbor pravilnog podešavanja ..... 47
Preporuka za skladištenje u zoni Freeze&Cool ..... 47
Zamrzavanje i čuvanje svežih namirnica ..... 48

**Prilagođavanje podešavanja** ..... **50**

**Čišćenje i održavanje** ..... **57**
Otapanje ..... 57
Napomene vezane za sredstvo za čišćenje ..... 57
Pripremanje rashladnog uređaja za čišćenje ..... 57
Чишћење ентеријера ..... 57
Ručno čišćenje ili pribora u mašini za pranje sudova ..... 58
Vađenje i rastavljanje dodatne opreme za čišćenje ..... 58
Rastavljanje police za flaše ..... 58
Skidanje i vraćanje poklopca odeljka radi čišćenja ..... 59
Regenerisanje filtera za mirise (AirClean System) u rerni ..... 60
Čišćenje prednje i bočnih strana ..... 60
Čišćenje zaptivke na vratima ..... 61
Čišćenje otvora za dovod i odvod vazduha ..... 61
Nakon čišćenja ..... 61

**Rešavanje problema** ..... **62**
Unutrašnje osvetljenje ..... 70
Uzroci šumova ..... 70

**Servisna služba** ..... **73**
Kontakt za prijavu smetnji ..... 73
EPREL baza podataka ..... 73
Garancija ..... 73

**Informacije** ..... **74**
Izjava o usklađenosti ..... 74
Autorska prava i licence ..... 74

Ovaj rashladni uređaj odgovara propisanim bezbednosnim odredbama. Neadekvatna upotreba međutim može da dovede do povreda kod osoba i oštećenja stvari.
Pažljivo pročitajte ovo uputstvo za upotrebu i montažu pre nego što rashladni uređaj pustite u rad. Ono sadrži važna uputstva za ugradnju, bezbednost, upotrebu i održavanje uređaja. Na taj način ćete zaštititi sebe i izbeći oštećenja na rashladnom uređaju.
Prema standardu IEC 60335-1, Miele izričito ukazuje na to da se obavezno pročitaju i slede sve dostupne informacije o instalaciji rashladnog uređaja, kao i sigurnosna uputstva i upozorenja.
Kompanija Miele ne može da bude odgovorna za oštećenja koja su nastala zbog nepoštovanja ovih uputstava.
Sačuvajte uputstvo za upotrebu i montažu. Predajte uputstvo za upotrebu i montažu sledećem vlasniku.

## Namenska upotreba

▶ Rashladni uređaj je namenjen za upotrebu u domaćinstvu i u sredinama sličnim domaćinstvima, na primer:
– u prodavnicama, kancelarijama i sličnim radnim sredinama
– u poljoprivrednim objektima
– za korisnike usluga u hotelima, motelima, pansionima sa doručkom i ostalim tipičnim objektima za boravak.
Ovaj rashladni uređaj nije predviđen za upotrebu na otvorenom prostoru.

▶ Koristite ovaj rashladni uređaj isključivo u uslovima uobičajenim za domaćinstvo za hlađenje i čuvanje namirnica, kao i za čuvanje smrznute hrane, za zamrzavanje svežih namirnica i za pripremu leda.
Svi ostali načini upotrebe nisu dozvoljeni.

▶ Rashladni uređaj nije pogodan za skladištenje i hlađenje lekova, krvne plazme, laboratorijskih preparata ili sličnih materija i proizvoda koji podležu pravilniku o medicinskim proizvodima. Zloupotrebno korišćenje rashladnog uređaja može da dovede do degradacije uskladištene robe ili do njenog kvarenja. Pored toga rashladni uređaj nije pogodan za korišćenje na mestima u kojima postoji opasnost od eksplozije.
Miele ne odgovara za oštećenja koja nastanu nenamenskom upotrebom ili pogrešnim rukovanjem.

▶ Osobe (uključujući decu), koje zbog svog fizičkog ili mentalnog stanja ili zbog svog neiskustva ili neznanja nisu u stanju da bezbedno rukuju rashladnim uređajem, ne smeju da ga koriste bez nadzora.
Ove osobe smeju da koriste rashladni uređaj bez nadzora samo ako im je objašnjeno kako mogu bezbedno da rukuju njim i ukoliko su razumele moguće opasnosti koje bi mogle iz toga da proisteknu.

## Deca u domaćinstvu

▶ Decu mlađu od 8 godina ne smete da puštate blizu rashladnog uređaja, osim ako ih stalno nadgledate.

▶ Deca koja imaju više od osam godina smeju bez nadzora da upotrebljavaju ovaj rashladni uređaj, samo ako im je objašnjeno kako mogu bezbedno da rukuju njim. Deca moraju da prepoznaju moguće opasnosti koje bi mogle da proisteknu usled pogrešnog rukovanja.

▶ Deca ne smeju da čiste ili održavaju rashladni uređaj bez nadzora.

▶ Nadgledajte decu koja se zadržavaju u blizini rashladnog uređaja. Nikada nemojte da dozvolite deci da se igraju rashladnim uređajem.

▶ Opasnost od gušenja. Deca u igri bi se mogla obmotati materijalom za pakovanje (npr. folijom) ili staviti preko glave i ugušiti se. Držite materijal za pakovanje van domašaja dece.

## Tehnička bezbednost

▶ Cirkulacija rashladnog sredstva je provereno zaptivena. Rashladni uređaj ispunjava relevantne sigurnosne odredbe, kao i odgovarajuće direktive EU.



U slučaju oštećenja rashladnog sistema: rashladno sredstvo i ulje mogu iscuriti i zapaliti se.

▶ Upozorenje: opasnost od požara usled zapaljivih materijala. Ovaj simbol se nalazi na kompresoru i upozorava na zapaljive materijale. Nemojte da uklanjate ovu nalepnicu.

Sadržano rashladno sredstvo (podaci na natpisnoj pločici) je ekološki prihvatljivo, ali je zapaljivo.
Upotreba ovog ekološki prihvatljivog rashladnog sredstva delimično dovodi do povećanja šumova prilikom rada uređaja. Osim šumova prilikom rada kompresora mogu da se pojave i šumovi strujanja u celom rashladnom sistemu uređaja. Nažalost, ovi efekti ne mogu da se izbegnu, ali nemaju nikakvog uticaja na efikasnost rashladnog uređaja.
Prilikom transporta i ugradnje/postavljanja rashladnog uređaja vodite računa da ne bude oštećen nijedan deo u rashladnom sistemu uređaja. Prskanje rashladnog sredstva može da prouzrokuje povrede očiju, a oslobođeno rashladno sredstvo se može zapaliti.
U slučaju oštećenja:

- Izbegavajte otvoreni plamen ili izvore paljenja.
- Odvojite rashladni uređaj od električne mreže.
- Provetrite nekoliko minuta prostoriju u kojoj se rashladni uređaj nalazi.
- Obavestite servisnu službu.

▶ Što ima više rashladnog sredstva u rashladnom uređaju, to treba da bude veća prostorija u kojoj se postavlja rashladni uređaj. Ako eventualno dođe do curenja, u suviše malim prostorijama bi mogla da se stvori zapaljiva smeša gasa i vazduha. Na 8 g rashladnog sredstva prostorija mora da bude veličine najmanje 1 $m^3$. Količina rashladnog sredstva je navedena na natpisnoj pločici koja se nalazi u unutrašnjosti rashladnog uređaja.

▶ Ako su otvori dovoda i odvoda vazduha pokriveni ili zapušeni, može doći do stvaranja zapaljive smeše gasa i vazduha ako je rashladni sistem oštećen. Obavezno se pridržavajte navedenih dimenzija otvora za dovod i odvod vazduha. Otvori dovoda i odvoda vazduha ne smeju biti pokriveni ili zapušeni.

▶ Podaci o priključku (osigurač, frekvencija, napon) na natpisnoj pločici rashladnog uređaja moraju obavezno da se podudaraju sa podacima za električnu mrežu, kako ne bi došlo do oštećenja na rashladnom uređaju. Pre priključenja uporedite ove podatke.
U slučaju nedoumice raspitajte se kod kvalifikovanog električara.

▶ Za električnu bezbednost rashladnog uređaja se garantuje samo ako je on priključen na propisno instaliran sistem sa zaštitnim vodom. Veoma je važno da postoji ovaj osnovni sigurnosni uređaj. U slučaju nedoumice, Vaše kućne instalacije treba da prekontroliše kvalifikovani električar.

▶ Moguć je povremeni ili neprekidni režim rada u sistemu za snabdevanje energijom koji je nezavisan ili nije sinhronizovan sa mrežom (kao što su npr. izolovane mreže, rezervni sistemi). Preduslov za rad je da sistem za snabdevanje energijom bude u skladu sa specifikacijama standarda EN 50160 ili sličnim.
Mere zaštite koje su predviđene u kućnoj instalaciji i u ovom proizvodu kompanije Miele po svojoj funkciji i načinu rada takođe moraju biti osigurane u izolovanim uslovima rada ili u režimu rada koji nije sinhronizovan sa mrežom ili moraju biti zamenjene ekvivalentnim merama u instalaciji. Kao što je, na primer, opisano u aktuelnom izdanju VDE-AR-E 2510-2.

▶ Da biste rashladni uređaj mogli brzo da isključite iz struje u slučaju potrebe, utičnica ne sme da se nalazi iza zadnje strane uređaja i treba da bude lako pristupačna.

▶ Ukoliko je mrežni priključni kabl oštećen, odmah odvojite rashladni uređaj od električne mreže. Pozovite servisnu službu.

▶ Ako je priloženi priključni provodnik oštećen, provodnik treba da se zameni originalnim rezervnim delom da bi se izbegle opasnosti po korisnika. Firma Miele garantuje samo za originalne rezervne delove da će ispuniti zahteve o bezbednosti. Iz bezbednosnih razloga zamenu sme da vrši samo kvalifikovano stručno lice ili Miele servisna služba.

▶ Višestruke utičnice ili produžni kablovi ne garantuju potrebnu bezbednost (opasnost od požara). Ne priključujte rashladni uređaj na električnu mrežu na ovaj način.

▶ Ukoliko vlaga dospe do delova pod naponom ili priključnog provodnika, to može da izazove kratki spoj. Zato ne koristite rashladni uređaj u prostorijama gde ima vlage ili gde prska voda (npr. u garaži, vešernici itd.).

▶ Ovaj rashladni uređaj ne sme da se koristi na nestacionarnim mestima (npr. na brodovima).

▶ Oštećenja na rashladnom uređaju mogu da ugroze Vašu bezbednost. Prekontrolišite da li na njemu ima vidljivih oštećenja. Nikada ne upotrebljavajte oštećeni rashladni uređaj.

▶ Koristite ovaj rashladni uređaj samo ako je ugrađen, da bi se osigurala bezbedna funkcija uređaja.

▶ Prilikom instaliranja i održavanja, kao i opravki rashladni uređaj mora da bude isključen iz električne mreže. Rashladni uređaj je isključen iz struje samo kada je ispunjen neki od sledećih uslova:

- osigurači u električnoj instalaciji su isključeni ili
- navojni ulošci osigurača u električnoj instalaciji su sasvim odvrnuti ili
- mrežni priključni provodnik je odvojen od električne mreže. Kod priključnih kablova sa mrežnim utikačem ne vucite za kabl već za utikač ako želite da ga isključite iz struje.

▶ Zbog nestručne instalacije i održavanja ili popravki za korisnika može da nastane znatna opasnost, za koju firma Miele ne snosi odgovornost.
Instalaciju i održavanje ili popravke sme da vrši isključivo kvalifikovano stručno lice ili Miele servisna služba.

▶ Prava iz garancije se gube ukoliko rashladni uređaj popravlja servis koji nije ovlastila firma Miele.

▶ U slučaju zamene neispravnih komponenti relevantnih za bezbednost, Miele garantuje da su bezbednosni zahtevi u potpunosti ispunjeni samo kada se koriste originalni Miele rezervni delovi.

▶ Ovaj rashladni uređaj je zbog posebnih zahteva (npr. u pogledu temperature, vlažnosti, hemijske otpornosti, otpornosti na habanje i vibracije) opremljen specijalnim osvetljenjem. Ovo rasvetno telo sme da se koristi samo za predviđenu namenu. Rasvetno telo nije pogodno za osvetljavanje prostorija. Zamenu sme da vrši isključivo kvalifikovano stručno lice ili Miele servisna služba. Ovaj rashladni uređaj sadrži više izvora svetlosti koji imaju najmanje klasu energetske efikasnosti G.

## Stručna instalacija

▶ Rashladni uređaj je težak i pri otvorenim vratima i fiokama ima tendenciju da se prevrne unapred:

- Transportovanje i pomeranje rashladnog uređaja obavljajte sa najmanje 2 osobe.
- Postavite rashladni uređaj sa najmanje 2 osobe.
- Tokom postavljanja nikada ne ostavljajte rashladni uređaj bez nadzora.
- Poravnajte rashladni uređaj pomoću podesivih nožica tako da stoji čvrsto i ravno. Vodite računa da dodatna podesiva nožica na donjem nosaču leži na podu.

▶ Prilikom transporta i ugradnje rashladnog uređaja uvek nosite zaštitne rukavice.

## Pravilna upotreba

▶ Rashladni uređaj je predviđen za određenu klimatsku klasu (opseg temperature okoline) čijeg raspona se treba pridržavati. Klimatska klasa je navedena na natpisnoj pločici u unutrašnjosti rashladnog uređaja. Niža temperatura okoline dovodi do dužeg vremena mirovanja kompresora, tako da rashladni uređaj ne može da održi neophodnu temperaturu.

▶ Otvori za dovod i odvod vazduha ne smeju biti pokriveni ili zapušeni. Nesmetani dovod vazduha tada više nije zagarantovan. Potrošnja energije se povećava, a može doći i do oštećenja komponenti.

▶ Opasnost od oštećenja usled namirnica koje sadrže masnoću ili ulje. Ako u frižideru ili u vratima rashladnog uređaja čuvate namirnice koje sadrže mast ili ulje, uverite se da eventualna mast ili ulje koje curi ne dodiruju plastične delove rashladnog uređaja. Na plastici mogu nastati pukotine usled naprezanja, tako da može da prsne ili pukne.

▶ Opasnost od požara i eksplozije usled zapaljivih smeša gasova. U rashladni uređaj ne stavljajte eksplozivne materije ni proizvode koji sadrže zapaljive pogonske gasove (npr. sprejeve). Zapaljive smeše gasova bi mogle da se zapale usled električnih delova. Odgovarajuće limenke sa sprejom prepoznaju se po naštampanim podacima o sadržaju ili simbolu plamena. Električni delovi bi mogli da zapale gasove koji cure.

▶ Opasnost od eksplozije. Ne uključujte druge električne uređaje (npr. za pripremu kremastog sladoleda) unutar rashladnog uređaja. Ovo može izazvati stvaranje varnica.

▶ Opasnost od povređivanja i oštećenja. U zoni za zamrzavanje ne čuvajte konzerve i flaše sa gaziranim napicima ili sa tečnostima koje bi mogle da se zamrznu. Konzerve ili boce bi mogle da puknu.

▶ Opasnost od povređivanja i oštećenja. Flaše, koje ste stavili u zonu za zamrzavanje da bi se brzo ohladile, izvadite najkasnije posle sat vremena. Boce bi mogle da puknu.

▶ Opasnost od povređivanja. Zamrznute namirnice i metalne delove ne dodirujte mokrim rukama. Ruke bi mogle da se zalepe od hladnoće.

▶ Opasnost od povređivanja. Kockicu leda i sladoled na štapiću, a posebno vodeni sladoled, nikada ne stavljajte direktno u usta posle vađenja zone za zamrzavanje. Zbog veoma niske temperature smrznute namirnice usne ili jezik bi mogle da se zalepe za nju.

▶ Namirnice koje su delimično ili potpuno odmrznute ne zamrzavajte ponovo. Upotrebite ih što je pre moguće, zato što životne namirnice gube hranljive vrednosti i kvare se. Kuvane ili pečene odmrznute namirnice možete ponovo da zamrznete.

▶ Ako jedete namirnice koje su predugo stajale u frižideru postoji opasnost od trovanja.
Vreme čuvanja zavisi od mnogo faktora, kao npr. od stepena svežine, kvaliteta namirnice i temperature čuvanja. Obratite pažnju na rok upotrebe i uputstva za čuvanje, koje su naveli proizvođači namirnica.

▶ Da bi se osiguralo da se namirnice što brže zamrznu do jezgra, ne sme se prekoračiti maksimalni kapacitet zamrzavanja. Maksimalni kapacitet zamrzavanja u toku 24 sata možete naći na natpisnoj pločici „Kapacitet zamrzavanja ... kg/24 h“.

**Za uređaje od plemenitog čelika važi sledeće:**

▶ Gornji sloj površine od plemenitog čelika bi mogao da se ošteti zbog lepka i izgubi dejstvo zaštite od prljavštine. Na površinu od plemenitog čelika ne lepite ceduljice, providnu i druge lepljive trake, kao ni druga lepljiva sredstva.

▶ Površina je osetljiva na ogrebotine. Čak i magneti bi mogli izazvati ogrebotine.

## Dodatna oprema i rezervni delovi

▶ Miele ne snosi odgovornost za upotrebu pribora koji nije originalni Miele pribor. Miele ne snosi odgovornost po osnovu garancije, saobraznosti i/ili odgovornosti za proizvod ako su oštećenja ili nedostaci nastali usled upotrebe ili ugradnje pribora koji nije proizvela ili odobrila kompanija Miele.

▶ Firma Miele vam daje 15-godišnju, a najmanje 10-godišnju garanciju na dostavljanje funkcionalnih rezervnih delova nakon prestanka proizvodnje serije vašeg rashladnog uređaja.

## Čišćenje i održavanje

▶ Zaptivku vrata ne premazujte uljima ili masnoćama.
Usled toga će zaptivka vrata tokom vremena postati porozna.

▶ Upozorenje. Ne upotrebljavajte mehanička ili druga pomoćna sredstva koja nije preporučio proizvođač kako bi se ubrzao postupak otapanja.

▶ Para iz uređaja za čišćenje uz pomoć pare može da dospe do delova koji su pod naponom i da izazove kratak spoj.
Za čišćenje i otapanje rashladnog uređaja ni u kom slučaju nemojte koristiti uređaj za čišćenje uz pomoć pare.

▶ Šiljati predmeti ili predmeti sa oštrim ivicima oštećuju uređaje za hlađenje i rashladni uređaj neće ispravno funkcionisati. Zato ne koristite šiljate predmete ili predmete sa oštrim ivicama

- za odstranjivanje naslaga inja i leda,
- za odvajanje zamrznute posude sa ledom i namirnice.

▶ Radi otapanja leda nikada nemojte stavljati električne uređaje za grejanje ili sveće u rashladni uređaj. Tako se oštećuje plastika.

▶ Ne koristite sprejeve za otapanje ili sredstva za uklanjanje leda. Sprejevi za otapanje i sredstva za uklanjanje leda mogu da stvaraju eksplozivne gasove ili da sadrže rastvarače ili pogonska sredstva koja oštećuju plastiku ili su štetni po zdravlje.

## Transport

▶ Rashladni uređaj uvek transportujte u uspravnom položaju i u originalnoj transportnoj ambalaži, kako ne bi došlo do oštećenja.

▶ Opasnost od povređivanja i oštećenja. Rashladni uređaj treba transportovati uz pomoć druge osobe zato što je rashladni uređaj dosta težak.

## Odlaganje starog uređaja

▶ Deca u igri mogu da se zatvore i uguše u rashladnom uređaju.

- Demontirajte vrata uređaja.
- Izvadite fioke.
- Ostavite police za odlaganje namirnica u rashladnom uređaju tako da deca ne mogu jednostavno da se popnu unutra.
- Eventualno onemogućite bravu na vratima Vašeg starog rashladnog uređaja. Na taj način sprečavate da se u njemu zatvore deca prilikom igre i tako dospeju u životnu opasnost.

▶ Opasnost od električnog udara!

- Odsecite mrežni utikač sa mrežnog priključnog kabla.
- Odsecite mrežni priključni kabl sa starog uređaja.

Odložite mrežni utikač i mrežni priključni kabl odvojeno od starog uređaja.

▶ Tokom i nakon odlaganja, uverite se da rashladni uređaj nije postavljen u blizini benzina ili drugih zapaljivih gasova i tečnosti.

▶ Opasnost od požara usled curenja ulja ili rashladnog sredstva. Sadržano rashladno sredstvo i ulje su zapaljivi. Rashladno sredstvo ili ulje koje i curi mogue se zapaliti ako je koncentracija dovoljno visoka i dođe u dodir sa spoljnim izvorom toplote.
Prilikom odlaganja se uverite da rashladni sistem uređaja nije oštećen. Ovo će sprečiti nekontrolisano curenje rashladnog sredstva (informacije na natpisnoj pločici) i ulja.

▶ Rashladno sredstvo koje prskajući izlazi napolje može da prouzrokuje povrede očiju. Pazite da ne oštetite delove rashladnog sistema na uređaju, npr.

- bušenjem kanala za rashladno sredstvo na isparivaču;
- savijanjem cevi;
- grebanjem površinskih slojeva.

**Simbol na kompresoru (zavisno od modela)**

| |
|---|
| Ova napomena je značajna samo za reciklažu. Pri normalnom radu ne postoji opasnost. |



▶ Ulje iz kompresora može da bude smrtonosno ako se proguta ili dospe u disajne puteve.

## Odlaganje ambalaže

Ambalaža služi za rukovanje i štiti uređaj od oštećenja tokom transporta.

Recikliranjem ambalaže štede se sirovine. Koristite mesta za sakupljanje reciklabilnih materijala i opcije povrata za specifične materijale. Vaša Miele servisna služba će uzeti transportno pakovanje.

## Odlaganje starog uređaja

Električni i elektronski uređaji sadrže različite vredne materijale. Oni sadrže i određene supstance, smeše i komponente koje su bile neophodne za njihovo funkcionisanje i bezbednost. U kućnom otpadu, kao i prilikom nestručnog tretmana, one mogu imati štetan uticaj na ljudsko zdravlje i životnu sredinu. Zato nikada ne odlažite Vaš stari uređaj u kućni otpad.



Vodite računa da se Vaš rashladni uređaj ne ošteti dok ga ne odložite na ekološki prihvatljiv način.
Na taj način ćete obezbediti da rashladno sredstvo u rashladnom sistemu uređaja i ulje u kompresoru ne dospeju u okolinu.

Umesto toga koristite zvanična, uređena mesta za besplatno sakupljanje i preuzimanje, kao i recikliranje električnih i elektronskih uređaja u opštini, kod prodavaca ili firme Miele. Vi ste po zakonu lično odgovorni za brisanje eventualnih ličnih podataka na starom uređaju koji se odlaže. Zakonski ste u obavezi da uklonite iskorišćene baterije i akumulatore, kao i lampe, koji se mogu ukloniti bez uništavanja. Odnesite ih na odgovarajuće mesto za sakupljanje otpada gde se mogu besplatno odložiti. Pobrinite se da Vaš stari uređaj do uklanjanja čuvate tako da bude osiguran od pristupa dece.

# Održivost i zaštita životne sredine

## Ovako štedite energiju ...

**Mesto postavljanja**

Pri povišenim temperaturama okoline rashladni uređaj mora češće da hladi i pri tome troši više energije. Zato:

- Rashladni uređaj postavite u dobro provetrenu prostoriju.
- Ne postavljajte rashladni uređaj u blizini izvora toplote (grejno telo, šporet).
- Štitite rashladni uređaj od direktnog sunčevog zračenja.
- Pobrinite se za idealnu temperaturu okoline od oko 20°C.
- Otvore za dovod i odvod vazduha držite slobodnim i redovno ih čistite od prašine.

**Podešavanje temperature**

Što je niža podešena temperatura, to je veća potrošnja energije. Preporučuju se sledeća podešavanja:

- Zona hlađenja 4°C
- Zona zamrzavanja -18°C

**Upotreba**

Potrošnja energije se povećava usled dovedene toplote i otežane cirkulacije vazduha. Zato:

- Vrata uređaja otvarajte uvek samo onoliko koliko je neophodno. Dobro razvrstavanje namirnica olakšava snalaženje.
- Nakon otvaranja, potpuno zatvorite vrata uređaja.
- Pre nego što tople namirnice i napitke smestite u rashladni uređaj, ostavite namirnice da se prohlade.
- Namirnice odlažite dobro upakovane ili dobro pokrivene.
- Ne prepunjavajte pregrade da bi vazduh mogao da cirkuliše.
- Zamrznute namirnice stavite u zonu za hlađenje da se odmrznu.
- Pridržavajte se fabričkih podešavanja prilikom raspoređivanja fioka i polica za odlaganje namirnica.
- Održavajte rastojanje od 30 mm između zadnje strane uređaja i zida.

## Mesto postavljanja

⚠ Opasnost od požara i oštećenja usled uređaja koji emituju toplotu.
Uređaji koji emituju toplotu mogu da se zapale i zapale rashladni uređaj.
Mrežni priključni kabl ne sme dospeti u kontakt sa izvorima toplote.
Ne stavljajte na rashladni uređaj uređaje koji zrače toplotu, npr. mini rerne, ploče za kuvanje sa dve zone ili tostere.

⚠ Opasnost od požara i oštećenja usled otvorenog plamena.
Otvoren plamen može da zapali rashladni uređaj.
Otvoren plamen, poput sveće, držite dalje od rashladnog uređaja.

⚠ Opasnost od požara i oštećenja usled nepravilnog postavljanja.
Ukoliko mrežni utikač i priključni mrežni kablovi dodiruju zadnju stranu rashladnog uređaja, vibracije mogu oštetiti mrežni utikač i priključne mrežne kablove, što može izazvati kratak spoj.
Mrežni utikač ili priključni mrežni kablovi ne smeju dodirivati rashladni uređaj.
Mrežni priključni kablovi ne smeju biti uklješteni ili oštećeni.
Na utičnice koje se nalaze sa zadnje strane ovog rashladnog uređaja ne priključivati druge uređaje.
Ne postavljajte i ne koristite višestruke utičnice, strujne razdelnike ili druge elektronske uređaje (npr. transformatore za halogene svetiljke) u području zadnje strane.

Pogodna je suva prostorija sa dobrom ventilacijom.

Pod na mestu postavljanja mora biti horizontalan i ravan i mora imati istu visinu kao i okolni pod.

⚠ Opasnost od oštećenja usled visoke vlažnosti vazduha.
Kada je vlažnost vazduha velika, na spoljnim površinama rashladnog uređaja može se stvarati kondenzat.
Zbog kondenzovane vode bi moglo doći do korozije na spoljnim stranama uređaja.
Rashladni uređaj postavite u suvu i/ili klimatizovanu prostoriju sa dovoljnim provetravanjem.
Nakon instaliranja/postavljanja uređaja osigurajte da se vrata uređaja pravilno zatvaraju i da je rashladni uređaj ugrađen/postavljen na opisani način. Obavezno se pridržavati navedenih poprečnih preseka otvora za dovod i odvod vazduha.

Prilikom biranja mesta postavljanja obratite pažnju da se potrošnja energije rashladnog uređaja povećava kada se rashladni uređaj postavlja u neposrednoj blizini radijatora, šporeta ili nekog drugog izvora toplote. Izbegavajte direktnu sunčevu svetlost. Visoke temperature okoline povećavaju potrošnju energije, jer kompresor radi duže.

### Klimatska klasa

Rashladni uređaj je projektovan za određeni opseg temperature okoline (klimatska klasa), čijih granica se treba pridržavati. Klimatska klasa koja važi za vaš rashladni uređaj navedena je na tipskoj pločici u unutrašnjosti uređaja.

Pri niskim temperaturama okoline kompresor radi ređe. To može dovesti do viših temperatura u rashladnom uređaju, a time i do posledične štete.

| Klimatska klasa | Temperatura okoline |
|---|---|
| SN | 10 do 32°C |
| N | 16 do 32°C |
| ST | 16 do 38°C |
| T | 16 do 43°C |
| SN-ST | 10 do 38°C |
| SN-T | 10 do 43°C |

## Zahtevi za ventilaciju i odzračivanje

⚠ Opasnost od požara i oštećenja usled nedovoljnog provetravanja.

Ukoliko rashladni uređaj nema dovoljno ventilacije, kompresor će se češće uključivati i radiće duže vremena. To će dovesti do povećanja potrošnje energije i povećanja radne temperature kompresora. Kao rezultat toga, može doći do oštećenja rashladnog uređaja.

Vodite računa o dovoljnoj ventilaciji rashladnog uređaja:

Obavezno se pridržavajte propisanih dimenzija za dovod i odvod vazduha.

Otvori za dovod i odvod vazduha ne smeju biti pokriveni ili zapušeni.

Redovno čistite ventilacione površine od prašine i prljavštine.

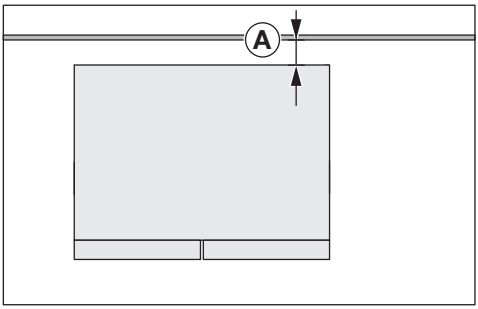


Potrošnja energije je određena rastojanjem Ⓐ = 30 mm između zadnje strane uređaja i zida. Ako je rastojanje od zida manje od 30 mm, funkcionalnost rashladnog uređaja se zadržava, ali se potrošnja energije malo povećava. Slično tome, visoke temperature okoline mogu dovesti do kondenzacije.

Vazduh se zagreva na zadnjoj strani rashladnog uređaja. Zbog toga mora biti obezbeđen besprekoran dovod vazduha (vidi i poglavlje „Dimenzije uređaja“).

## Postavljanje rashladnog uređaja

⚠ Opasnost od povreda i oštećenja usled prevrtanja rashladnog uređaja.
Ako rashladni uređaj postavlja jedna osoba, postoji povećana opasnost od povreda i oštećenja.
Obavezno postavite rashladni uređaj uz pomoć 2. osobe.

⚠ Opasnost od oštećenja usled udara vrata uređaja.
Vrata uređaja mogu da udare o zid prostorije i da se usled toga oštete.
Zaštite vrata uređaja od udara, npr. odbojnicima od filca na zidu prostorije.

⚠ Opasnost od oštećenja poda.
Pomeranje rashladnog uređaja može da dovede do oštećenja poda.
Rashladni uređaj pažljivo pomerajte po osetljivim podovima.

Radi lakšeg postavljanja, na zadnjoj strani rashladnog uređaja u gornjem delu nalaze se transportne ručke, a na donjem delu točkići za transport (u zavisnosti od modela).

Rashladni uređaj postavljajte samo kada je prazan.

- Priključite rashladni uređaj na električnu mrežu, kao što je opisano u poglavlju „Električni priključak“.
- Rashladni uređaj pažljivo pomerajte do predviđenog mesta postavljanja.
- Postavite rashladni uređaj zadnjom stranom uz zid, vodeći računa o potrebnoj udaljenosti.

## Nivelisanje rashladnog uređaja

⚠ Opasnost od oštećenja i povreda usled ispadanja vrata uređaja ili prevrtanja rashladnog uređaja.
Ako dodatne podesive nožice ❷ ne naležu pravilno na pod, vrata uređaja mogu ispasti ili se rashladni uređaj može prevrnuti.
Pomoću priloženog viljuškastog ključa odvrćite podesive nožice dok ne budu stajale na podu.
Zatim dodatno okrenite podesive nožice za još četvrtinu obrtaja.

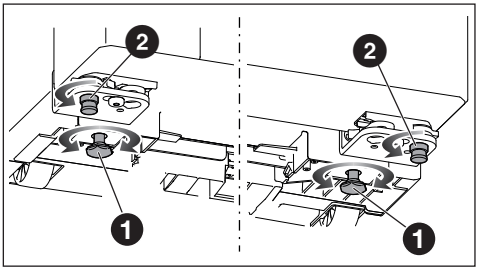


- Nivelišite rashladni uređaj pomoću libele i priloženog viljuškastog ključa i poduprite prednji deo rashladnog uređaja.
- Podesite podesive nožice ❶ tako da rashladni uređaj stoji stabilno i ravno.
- Odvrnite dodatne podesive nožice ❷ dok ne budu stajale na podu. Zatim dodatno okrenite podesive nožice za još četvrtinu obrtaja.

## Nivelisanje vrata zone hlađenja

Vrata/fioke uređaja su pravilno podešena u fabrici.
Ako razmak vrata ili razmak između odeljka frižidera i zamrzivača izgleda neujednačeno, možete sami dodatno podesiti poravnanje.

Poravnajte vrata zone hlađenja na gornjem nosaču šarke kako je opisano u nastavku:

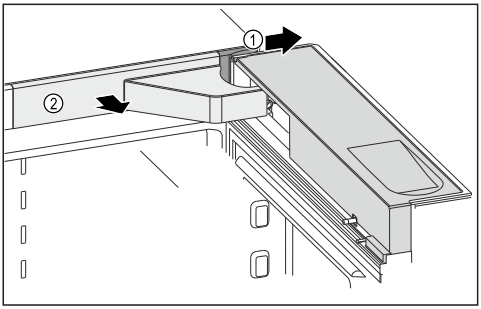


- Otvorite vrata uređaja.
- Skinite poklopac ①.

Poklopac ② je kablom povezan sa rashladnim uređajem.

- Pažljivo povucite poklopac ② prema napred i odložite ga na gornju stranu uređaja.

⚠ Opasnost od povreda usled ispadanja vrata uređaja.
Kada potpuno odvrnete zavrtnje na šarki vrata, vrata uređaja mogu da ispadnu.
Otpustite zavrtnje samo delimično, nemojte ih potpuno uklanjati. Pri tome čvrsto držite vrata uređaja.

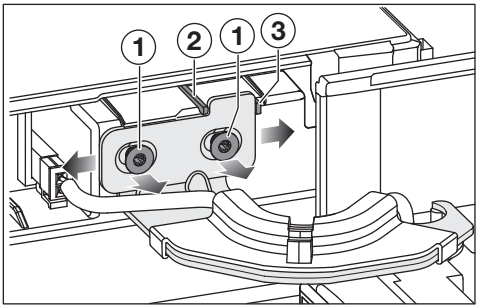


- Otpustite zavrtnje ①.

U zavisnosti od smera u kojem treba pomeriti vrata uređaja, prethodno je potrebno ukloniti odgovarajući sigurnosni čep.

- Uklonite sigurnosni čep ② ako želite da pomerite vrata uređaja ulevo.
- Uklonite sigurnosni čep ③ ako želite da pomerite vrata uređaja udesno.
- Pomerajte vrata uređaja dok ne postignete željeni položaj.
- Čvrsto pritegnite zavrtnje ①.
- Namestite poklopce.

## Nivelacija vrata zone za zamrzavanje

Vrata uređaja/izvlačni nosači su fabrički poravnati.

Ako vertikalni razmak između vrata ili razmak između odeljka frižidera i zamrzivača nije ravnomeran, možete poravnati vrata uređaja/fioke koje se izvlače.

Poravnajte vrata zone za zamrzavanje na donjem nosaču šarke kao što je opisano u nastavku:

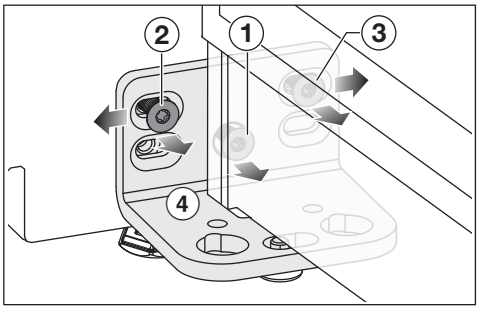


- Otvorite vrata uređaja.
- Uklonite zavrtanj ①. Zavrtanj više nije potreban.
- Odvrnite zavrtanj ②.
- Koristite kratki ugaoni odvijač da biste otpustili zavrtanj ③.
- U zavisnosti od željenog položaja vrata uređaja, pomerite vrata zajedno sa nosačem šarke ulevo ili udesno.
- Čvrsto pritegnite zavrtnje ② i ③ kada se postigne željeni položaj.

## Električni priključak

Rashladni uređaj sme da se priključi isključivo pomoću priloženog priključnog kabla na utičnicu sa zaštitnim kontaktom.

Rashladni uređaj postavite tako da utičnica bude pristupačna. Ukoliko utičnica nije pristupačna, obezbedite da se instalira razdvojni uređaj za svaki pol.

⚠ Opasnost od požara usled pregrevanja.

Puštanje u rad rashladnog uređaja preko višestrukih utičnica i produžnih provodnika može da dovede do preopterećenja provodnika.

Iz sigurnosnih razloga nemojte da koristite višestruke utičnice i produžne provodnike.

Električna instalacija mora biti izvedena u skladu sa standardom VDE 0100.

Preporučujemo da za električni priključak rashladnog uređaja iz bezbednosnih razloga koristite zaštitnu sklopku (RCD) tipa ⎓ u kućnoj instalaciji.

Oštećen priključni kabl sme da se zameni samo specijalnim priključnim provodnikom istog tipa (može se nabaviti kod Miele servisa). Iz bezbednosnih razloga zamenu sme da vrši samo kvalifikovano stručno lice ili Miele servis.

U ovom uputstvu za upotrebu ili na natpisnoj pločici možete naći informacije o nazivnoj snazi i odgovarajućoj zaštiti. Uporedite ove podatke sa podacima za električni priključak na licu mesta. U slučaju nedoumice raspitajte se kod električara.

Moguć je povremeni ili neprekidni režim rada u sistemu za snabdevanje energijom koji je nezavisan ili nije sinhronizovan sa mrežom (kao što su npr. izolovane mreže, rezervni sistemi). Preduslov za rad je da sistem za snabdevanje energijom bude u skladu sa specifikacijama EN 50160 ili sličnim.

Mere zaštite koje su predviđene u kućnoj instalaciji i u ovom proizvodu kompanije Miele po svojoj funkciji i načinu rada takođe moraju biti osigurane u izolovanim uslovima rada ili u režimu rada koji nije sinhronizovan sa mrežom, ili moraju biti zamenjene ekvivalentnim merama u instalaciji. Kao što je, na primer, opisano u aktuelnom izdanju VDE-AR-E 2510-2.

**Dimenzije priključka**

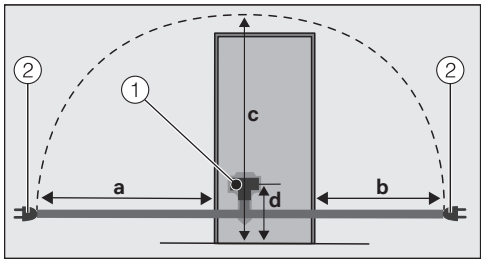


Zadnja strana rashladnog uređaja
① Utikač uređaja
② Mrežni utikač
a = oko 2.100 mm
b = oko 1.300 mm
c = oko 2.200 mm
d = oko 148 mm

**Priključivanje rashladnog uređaja**

- Utaknite utikač uređaja.

Vodite računa da utikač uređaja pravilno upadne u ležište.

- Utaknite utikač za struju rashladnog uređaja u utičnicu.

Rashladni uređaj je sada priključen na električnu mrežu.

## Dimenzije uređaja

### Dimenzije za postavljanje

Sve dimenzije su u mm.

Pravilno funkcionisanje rashladnog uređaja je garantovano ukoliko se navedeni poprečni preseci za dovod i odvod vazduha drže slobodnim.

Potrošnja energije je određena rastojanjem od 30 mm između zadnje strane uređaja i zida. Ako je rastojanje od zida manje od 30 mm, funkcionalnost rashladnog uređaja se zadržava, ali se potrošnja energije malo povećava.

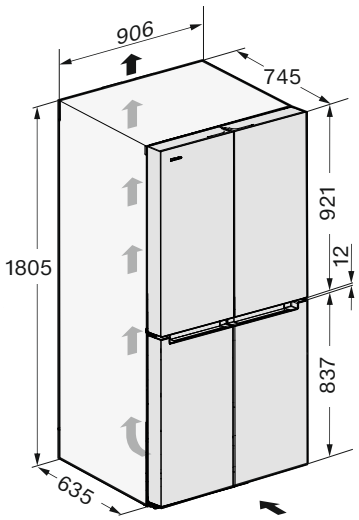


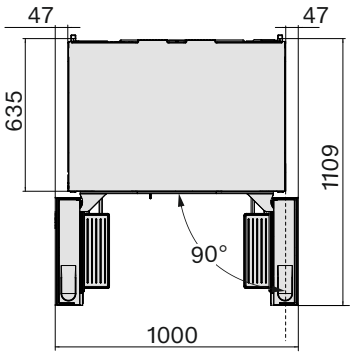


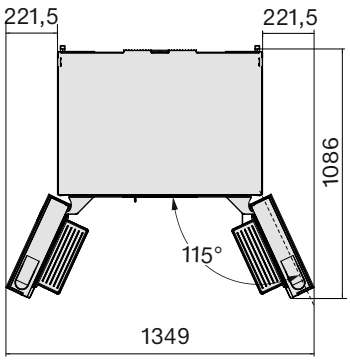

**Priključci**

Sve dimenzije su u mm.

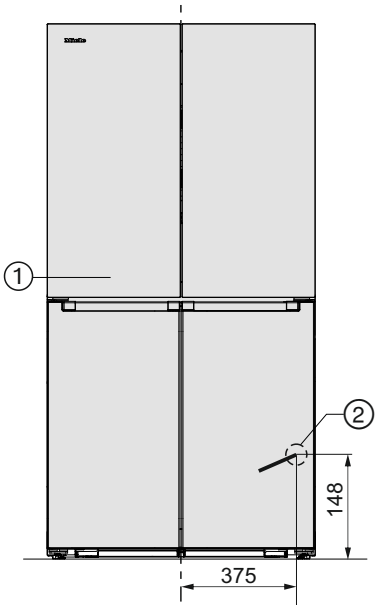


① Prikaz s prednje strane

② Priključni kabl, dužina = 2.100 mm
Duži priključni kabl može da se nabavi kod Miele servisne službe.

**Potpuno okruženo kuhinjskim elementima**

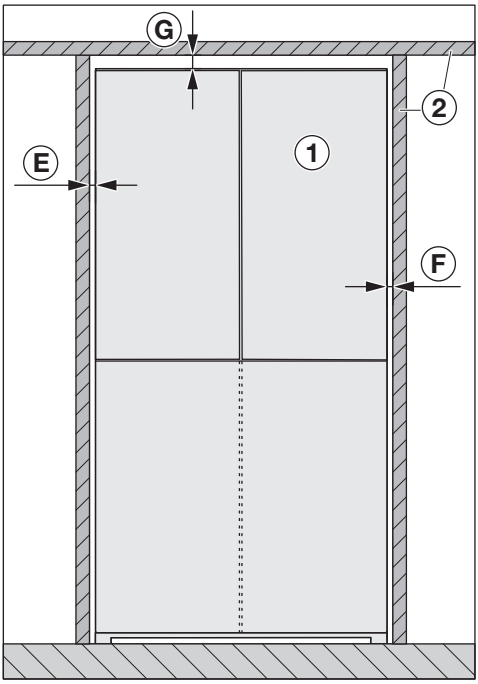


Prednja strana
① rashladni uređaj
② kuhinjski elementi
Ⓔ min. 4 mm
Ⓕ min. 4 mm
Ⓖ min. 25 mm

⚠ Opasnost od oštećenja vrata uređaja.
Vrata uređaja se ne mogu dovoljno otvoriti.
Uređaj ① mora najmanje za dimenziju Ⓑ **i** za dubinu Ⓒ vrata uređaja da viri ispred fronta susednog kuhinjskog elementa ②.

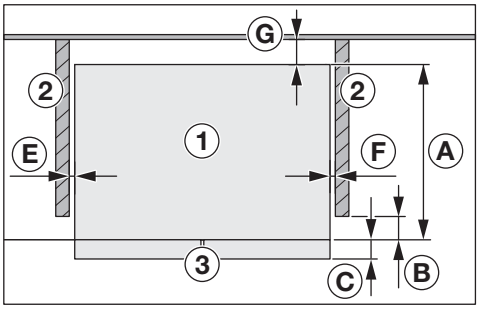


Gornja strana
① rashladni uređaj
② kuhinjski elementi
③ prednja strana uređaja
Ⓐ 635 mm
Ⓑ 8 mm
Ⓒ 110 mm
Ⓔ min. 4 mm
Ⓕ min. 4 mm
Ⓖ min. 30 mm

# Instalacija

### Postavljanje pored zida

⚠ Opasnost od oštećenja vrata uređaja.
Vrata uređaja bi mogla da udaraju o zid prostorije i da se tako oštete.
Potrebna je minimalna udaljenost Ⓔ između rashladnog uređaja ① i zida prostorije ④.

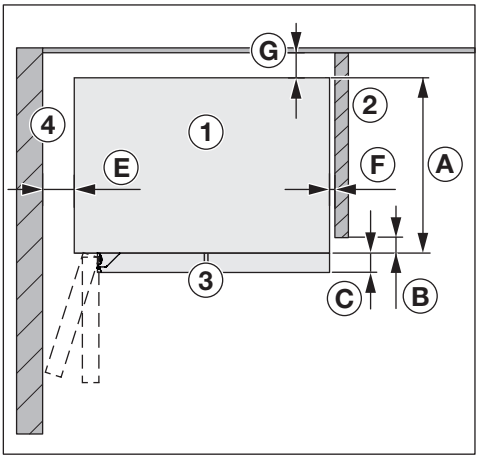


Gornja strana
① rashladni uređaj
② kuhinjski elementi
③ prednja strana uređaja
④ zid prostorije
Ⓐ 635 mm
Ⓑ 8 mm
Ⓒ 110 mm
Ⓔ 100 mm (ugao otvaranja vrata 90°)
Ⓔ 220 mm (ugao otvaranja vrata 115°)
Ⓕ min. 4 mm
Ⓖ min. 30mm

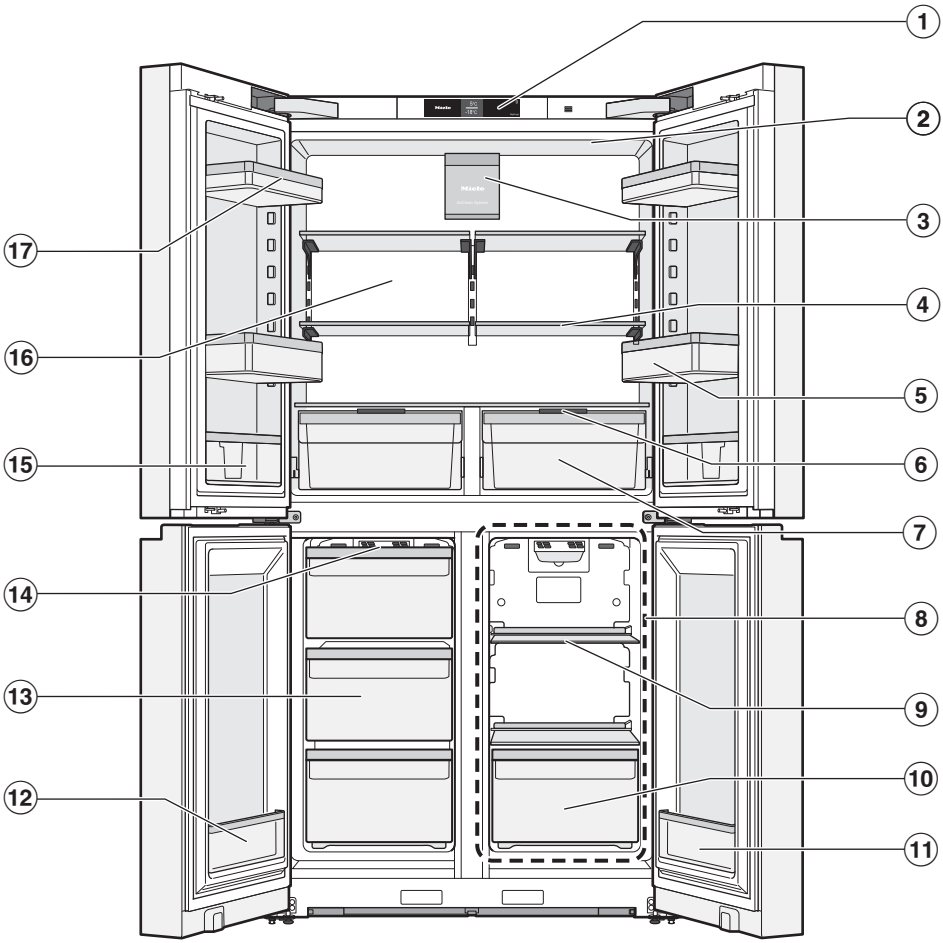
1
2
3
4
5
6
7
8
9
10
11
12
13
14
15
16
17

# Upoznavanje

① Displej

② Gornje unutrašnje osvetljenje

③ Ventilator sa filterom za mirise (AirClean System)

④ Polica za odlaganje namirnica

⑤ Polica za flaše sa kliznim držačem za flaše (Divider):
Ovde odlažite velike boce i posude. Držač za flaše obezbeđuje manjim flašama bolju stabilnost pri otvaranju i zatvaranju vrata uređaja.

⑥ Poklopac odeljka za podešavanje vlažnosti vazduha u DailyFresh fioci

⑦ DailyFresh fioka za povrće (sa podešavanjem vlage)

⑧ Freeze&Cool zona (promenljiva temperaturna zona):
Ovde čuvajte razne namirnice na temperaturama između -18 °C i +5 °C.

⑨ Polica za odlaganje Freeze&Cool zone

⑩ Freeze&Cool fioka (promenljiva temperaturna zona)

⑪ Uska unutrašnja polica na vratima:
ovde čuvajte male namirnice u skladu sa podešenom temperaturom.

⑫ Uska unutrašnja polica na vratima:
ovde čuvajte male namirnice poput začinskog bilja.

⑬ Fioka zamrzivača

⑭ Ventilacioni otvori:
Vodite računa da prilikom skladištenja namirnica ventilacioni otvori u odgovarajućoj zoni nisu pokriveni.

⑮ Uska unutrašnja polica na vratima sa kliznim držačem:
Ovde čuvajte male namirnice poput tubica senfa.

⑯ Suva zadnja strana radi sprečavanja kondenzata

⑰ Polica za namirnice

## Displej

Šiljati ili oštri predmeti, npr. olovke, mogu da izgrebu displej.
Displej dodirujte samo prstima.
Ukoliko su Vam prsti hladni, postoji mogućnost da displej ne reaguje.

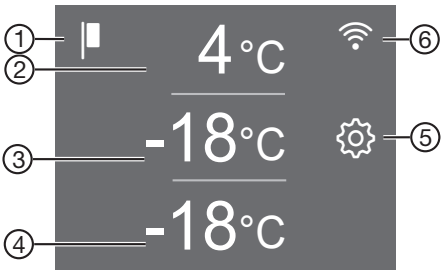


① Indikator demo programa
(vidljiv samo ako je uključena funkcija demo program)

② Prikaz željene temperature za zonu hlađenja, podešavanje temperature od 3°C do 9°C, uključivanje i isključivanje funkcije SuperCool & AirClean

③ Prikaz željene temperature za zonu zamrzavanja, podešavanje temperature od -15 C do -24 C, aktiviranje i deaktiviranje funkcije SuperFrost

④ Prikaz željene temperature za Freeze&Cool zonu (promenljiva temperaturna zona), podešavanje temperature od -18°C do +5°C

⑤ Senzorski taster režima podešavanja
za biranje raznih funkcija u režimu podešavanja

⑥ Indikator statusa veze
(vidljiv samo ako je uspostavljena mrežna veza)

## Režim podešavanja

### Režim rada Party

Funkcija režima rada Party se posebno preporučuje ako želite brzo da rashladite ili zamrznete velike količine svežih namirnica ili napitaka i ako vam je potreban led.

Pri uključenom režimu rada Party, funkcije SuperCool & AirClean i SuperFrost automatski se uključuju.

**Savet:** Uključite funkciju režim rada Party približno 4 sata pre odlaganja namirnica.

Režim rada Party se automatski isključuje nakon oko 24 sata.

U slučaju nestanka struje, režim rada Party se isključuje.

### Funkcija Holiday

Režim rada Holiday se preporučuje ako za vreme godišnjeg odmora ne želite kompletno da isključite zonu hlađenja ili ako vam nije potrebna velika snaga hlađenja.
Zona hlađenja tako ostaje aktivna uz uštedu energije.

Zona hlađenja i PerfectFresh zone se regulišu na temperaturu od 15°C.

Zona zamrzavanja i Freeze&Cool zona ostaju uključene na prethodno podešenoj temperaturi.

Prethodno aktivirane funkcije, kao što su npr. režim rada Party ili SuperCool & AirClean, se deaktiviraju.

Na ovoj srednjoj temperaturi u zoni hlađenja, namirnice koje nisu lako kvarljive mogu da ostanu još izvesno vreme u rashladnom uređaju, pod uslovom da su **upakovane**.
Takođe neće doći do stvaranja neprijatnih mirisa ili buđi, kao što bi bilo u slučaju da je zona hlađenja isključena kada su vrata uređaja zatvorena.

⚠ Ugrožavanje zdravlja usled konzumiranja pokvarenih namirnica.
Ako je temperatura u zoni hlađenja duže vreme iznad 4°C, to može negativno uticati na rok trajanja i kvalitet namirnica.
Funkciju Holiday uključujte uvek samo na izvesno vreme.
Za to vreme nemojte da stavljate u uređaj osetljive i lako kvarljive namirnice, kao što su npr. voće, povrće, riba, meso i mlečni proizvodi.
Nakon isključivanja funkcije očistite zonu hlađenja i regenerišite filtere za neprijatne mirise.

### Funkcija zaključavanja

Aktivirana funkcija zaključavanja štiti od nenamernog isključivanja rashladnog uređaja i od neželjenih podešavanja od strane neovlašćenih osoba, npr. dece.

Na primer, ako želite samo kratko da podesite temperaturu, možete privremeno deaktivirati funkciju zaključavanja u režimu podešavanja.

### Isključivanje rashladnog uređaja

Pogledajte poglavlje „Puštanje u rad“, odeljak „Isključivanje rashladnog uređaja“.

**Šabat program**

Radi podrške verskim običajima rashladni uređaj raspolaže Šabat programom.

Kada je uključen Šabat program, privremeno se deaktiviraju:

- unutrašnje osvetljenje
- svi zvučni i vizuelni signali
- displej
- aktivna WLAN veza
- podsetnici (npr. prikaz sistema AirClean filtera): podešeni vremenski interval se zaustavlja

Sve ostale prethodno aktivirane funkcije ostaju aktivirane.

**Informacija o Šabat programu**

Ovde možete da pozovete verziju Šabat programa.

**Vreme do aktiviranja alarma za vrata**

Ovde možete podesiti vremenski period do aktiviranja alarma za vrata nakon otvaranja vrata uređaja / fioke uređaja.

**Umrežavanje**

Ovde možete da se prvi put povežete, deaktivirate i aktivirate WLAN ili resetujete konfiguraciju mreže (pogledajte poglavlje „Prilagođavanje podešavanja“).

**Zvuk tastera**

Ovde možete uključiti ili isključiti zvuk tastera.

**Zvučna upozorenja i signali**

Ovde možete da promenite jačinu zvučnih upozorenja i zvučnih signala (npr. kod alarma za vrata ili poruke o grešci).

Ili možete potpuno da isključite zvučna upozorenja i zvučne signale ako vas uznemiravaju.

**Osvetljenost displeja**

Ovde osvetljenost displeja možete da prilagodite svetlosnim uslovima u vašem okruženju.

**Jedinica temperature °C/°F**

Ovde možete da podesite željenu jedinicu temperature (Celzijus ili Farenhajt).

**Demo program**

Demo program omogućava specijalizovanoj prodavnici da prezentuje rashladni uređaj bez uključene funkcije hlađenja. Ovo podešavanje vam nije potrebno za privatnu upotrebu.

Ovde možete da isključite demo program, ako je demo program uključen fabrički (na displeju se prikazuje ).

**Fabrička podešavanja**

Ovde možete resetovati podešavanja rashladnog uređaja na stanje prilikom isporuke.

**Savet:** Vratite na ova fabrička podešavanja kada vaš rashladni uređaj budete odlagali, prodavali ili puštali u rad već korišćeni rashladni uređaj. Time se resetuje mrežna konfiguracija, tako da se uklanjaju vaši lični podaci iz rashladnog uređaja. Osim toga, prethodni vlasnik više ne može da pristupi rashladnom uređaju.

**Informacije o rashladnom uređaju**

Ovde možete da pozovete identifikacionu oznaku modela i fabrički broj rashladnog uređaja.

Držite ove podatke o uređaju u pripravnosti:

- za povezivanje rashladnog uređaja u vašu WLAN mrežu.
- za prijavljivanje smetnje Miele servisnoj službi (vidi poglavlje „Servisna služba“).
- za pozivanje informacija u EPREL bazi podataka (vidi poglavlje „Servisna služba“).

**Indikator filtera za mirise (AirClean System)**

Filtriranje vazduha pomoću Active AirClean filtera obezbeđuje da vazduh ostane bez prašine i mirisa.

Žuto osvetljen indikator filtera za mirise na displeju podseća vas približno na svakih 6 meseci da regenerišete filtere za mirise.

Ako su filteri za mirise već regenerisani 5 puta, žuto osvetljen simbol na displeju vas podseća da zamenite filtere za mirise.

Ovde možete aktivirati funkciju podsetnika.

**Režim čišćenja**

Funkcija režima čišćenja olakšava čišćenje zone hlađenja.

Unutrašnje osvetljenje ostaje uključeno, iako je zona hlađenja isključena. Zvučni i vizuelni signali su takođe isključeni.

## Bezbednost

**Alarm za temperaturu u zoni zamrzavanja**

Rashladni uređaj je opremljen alarmom za temperaturu tako da temperatura u zoni zamrzavanja ne raste neprimetno.

Ukoliko temperatura dostigne opseg previsokih temperatura, na indikatoru temperature zone zamrzavanja svetli crveno.
Dodatno će se emitovati zvučni signal upozorenja sve dok ne prođe stanje alarma ili dok se prethodno ne isključi zvučni signal upozorenja.

Kada će temperaturni opseg biti detektovan kao suviše topao, zavisi od podešene temperature.

Zvučni i vizuelni signal eventualno se javlja u sledećim situacijamaa:

- Pri uključivanju rashladnog uređaja temperatura u zoni zamrzavanja previše odstupa od podešene temperature.
- Prilikom razvrstavanja i vađenja zamrznutih namirnica ulazi suviše toplog vazduha iz prostorije.
- Pri zamrzavanju veće količine namirnica.
- Pri zamrzavanju toplih svežih namirnica.
- Došlo je do nestanka struje.
- Rashladni uređaj je neispravan.

⚠ Ugrožavanje zdravlja usled konzumiranja pokvarenih namirnica.
Ako je temperatura duže vreme bila viša od -18°C, namirnice mogu da se odmrznu delimično ili potpuno. Time se skraćuje rok trajanja namirnica.
Proverite da li su se namirnice potpuno ili delimično odmrznule. U tom slučaju potrošite ove namirnice što je pre moguće ili dalje obradite namirnice (kuvanjem ili pečenjem) pre nego što ih ponovo zamrznete.

**Isključivanje alarma za temperaturu pre vremena**

Pre nego što isključite alarm za temperaturu, treba utvrditi uzrok alarma za temperaturu i otkloniti ga.

Ako vam zvučni signal upozorenja smeta, možete da ga isključite ranije.

■ Dodirnite simbol .

Simbol se isključuje i zvučni signal upozorenja se više ne čuje.

Indikator temperature zone zamrzavanja treperi pribl. 1 minut i prikazuje najvišu izmerenu temperaturu do tada. Zatim se pojavljuje trenutna temperatura.

**Alarm za vrata**

Da bi se sprečio gubitak energije kada su vrata uređaja otvorena, rashladni uređaj je opremljen alarmom za vrata. Na taj način je uskladištena rashlađena roba zaštićena od prodora toplote.

Ukoliko vrata uređaja stoje otvorena duže vreme, na odgovarajućem indikatoru temperature se prikazuje žutim svetlom. Dodatno se čuje zvuk upozorenja.

Vreme do aktiviranja alarma za vrata se može pojedinačno podesiti u režimu podešavanja . Zvuk upozorenja se takođe može isključiti.

Čim zatvorite vrata uređaja, zvuk upozorenja se više ne čuje, a na displeju se isključuje .

**Prevremeno isključivanje alarma za vrata**

■ Dodirnite simbol .

Zvučni signal upozorenja se više ne čuje, simbol se isključuje i unutrašnje osvetljenje ponovo svetli konstantno.

Ako se vrata uređaja ne zatvore, alarm za vrata se ponavlja nakon oko 1 minuta.

## Funkcije uređaja

**SuperCool&AirClean ❄≋**

Kada je uključena funkcija SuperCool&AirClean ❄≋, **zona hlađenja** se vrlo brzo rashlađuje do najniže vrednosti (zavisno od temperature okoline). Rashladni uređaj radi sa maksimalnom snagom hlađenja i temperatura opada.

Izaberite ovu funkciju ukoliko želite brzo da rashladite velike količine svežih namirnica ili napitaka.

Ako želite da brzo rashladite velike količine svežih namirnica ili napitaka., uključite funkciju SuperCool&AirClean ❄≋ **neposredno pre stavljanja**.

**Savet:** Takođe privremeno uključite funkciju SuperCool & AirClean ❄≋ ako čuvate namirnice jakog mirisa u zoni hlađenja. Performanse filtera za mirise se povećavaju uključivanjem funkcije SuperCool & AirClean ❄≋, tako da se mirisi u zoni hlađenja smanjuju još više.

Funkcija SuperCool&AirClean ❄≋ se automatski isključuje nakon približno 18 sati.

**SuperFrost ❄**

Pri uključenoj funkciji SuperFrost ❄ **zona zamrzavanja** se veoma brzo hladi do najniže vrednosti (u zavisnosti od temperature okoline). Rashladni uređaj radi sa maksimalnom snagom hlađenja i temperatura opada. Izaberite ovu funkciju pre zamrzavanja svežih namirnica. Tako ćete postići da se namirnice brzo zamrznu i da se na taj način očuvaju hranljive vrednosti, vitamini, izgled i ukus.

Funkcija SuperFrost ❄ se mora uključiti oko **6 sati pre stavljanja** namirnica koje treba zamrznuti (vidi poglavlje „Rukovanje“, odeljak „SuperFrost ❄“). Ako treba koristiti **maksimalni kapacitet zamrzavanja**, funkcija Super zamrzavanje ❄ se mora uključiti **24 sata ranije**.

Funkcija Super zamrzavanje ❄ se automatski isključuje nakon maks. 72 sati. Vreme do isključivanja funkcije zavisi od količine sveže stavljenih namirnica.

## Uređenje unutrašnjosti uređaja

### Maksimalna težina opterećenja

- Gornja leva i desna vrata uređaja: 12 kg
- Donja leva i desna vrata uređaja: 1 kg
- Gornja i srednja fioka zamrzivača: 15 kg
- Donja fioka zamrzivača: 10 kg

### Vađenje i premeštanje police za namirnice/police za flaše u vratima

Premeštajte samo prazne police za namirnice/police za flaše na vratima uređaja.

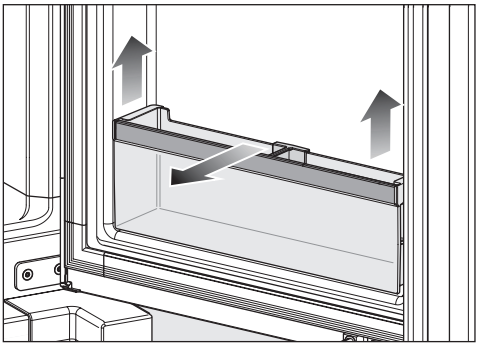

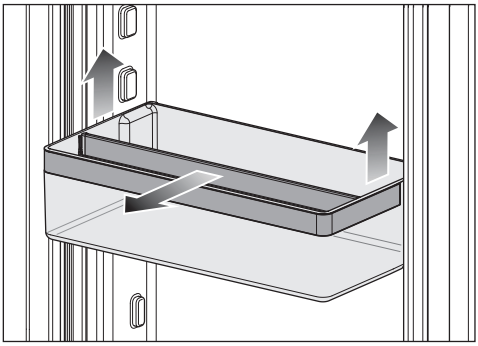

■ Gurnite policu za namirnice/policu za flaše u vratima nagore i izvadite je prema napred.

### Podešavanje držača na polici za namirnice/polici za flaše u vratima

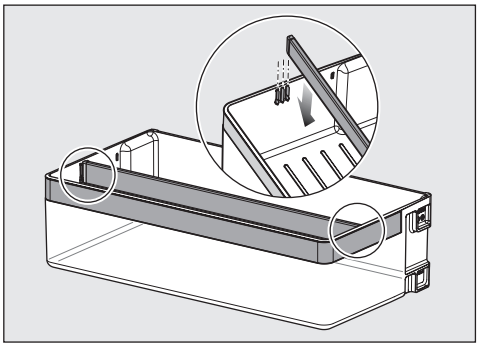

■ Povucite pregradu nagore i postavite je u željeni položaj.

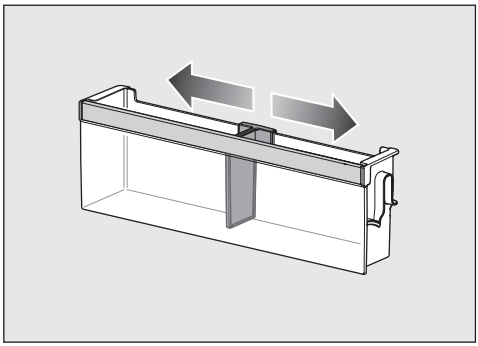

■ Pomerite držač udesno ili ulevo.

### Vađenje i premeštanje polica za odlaganje namirnica

Elementi za zaključavanje polica za odlaganje namirnica mogu se zakačiti pod uglom i izgrebati zadnji zid zone hlađenja. Uverite se da su police za odlaganje namirnica horizontalno umetnute i da su elementi za zaključavanje potpuno zakačeni.

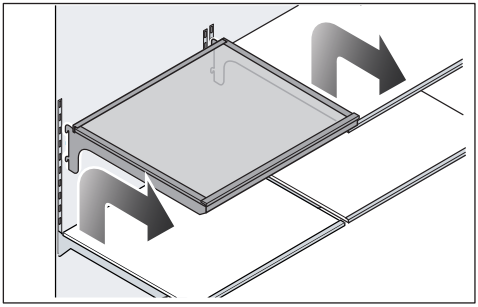

- Malo podignite police za odlaganje namirnica tako da se polica pozadi sa obe strane podiže preko vođice pomoću elementa za zaključavanje.
- Izvucite police za odlaganje namirnica napred.
- Uklonite police za odlaganje namirnica ili umetnite police za odlaganje namirnica nazad u vođice u željenom položaju pomoću elemenata za zaključavanje.

### Vađenje fioka iz zone hlađenja

- Izvucite fioku do graničnika.

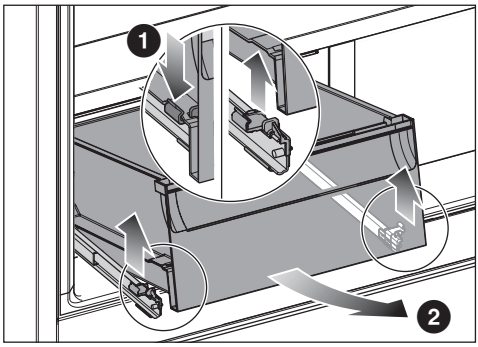


Fioka je zaključana na prednjoj strani pomoću elemenata za zaključavanje. Ovi elementi za zaključavanje moraju biti otpušteni pre uklanjanja.

- Istovremeno blago pritisnite elemente za zaključavanje ❶ prema spolja sa leve i desne strane.

Fioka se otpušta sa teleskopskih šina.

- Podignite fioku napred ❷ i izvadite je povlačenjem napred.

Zatim ponovo ubacite teleskopske vođice kako bi se izbegla oštećenja.

### Umetanje fioke zone hlađenja

- Izvucite teleskopske šine do kraja.

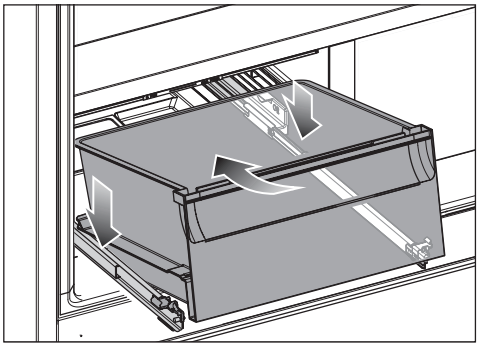

- Postavite fioku pod uglom odozgo i nazad na teleskopske šine, a zatim spustite fioku napred.

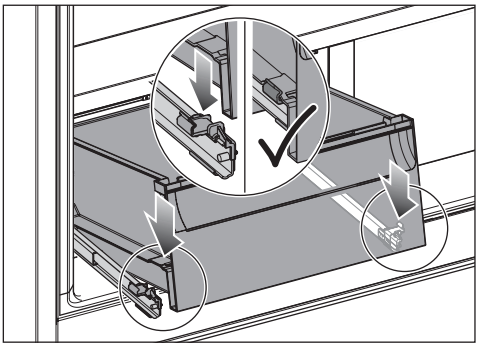

- Uhvatite svaku teleskopsku šinu odozdo, jednu za drugom, i gurajte je napred dok se čujno ne uklopi na svoje mesto.
- Ubacite fioku.

### Vađenje fioke zamrzivača/fioke Freeze&Cool

Ako je ventilacija nedovoljna, performanse hlađenja se smanjuju, a potrošnja energije se povećava.
Ne vadite donju fioku iz rashladnog uređaja.
Držite ventilacione otvore na zadnjoj ploči čistim.

**Savet:** Ako izvadite fioku, možete koristiti staklenu policu ispod kao površinu za odlaganje.

- Izvucite fioku do graničnika.
- Podignite prednju stranu fioke, a zatim je izvucite.

### Umetanje fioke zamrzivača/fioke Freeze&Cool

- Stavite fioku ukoso u rashladni uređaj.
- Spustite fioku i ugurajte je.

### Vađenje staklene ploče

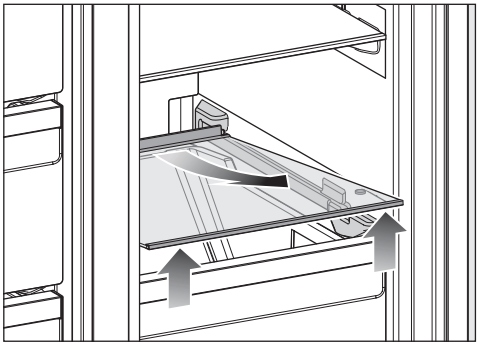

- Podignite staklenu ploču napred.
- Izvadite staklenu ploču povlačenjem napred.

### Umetanje staklene ploče

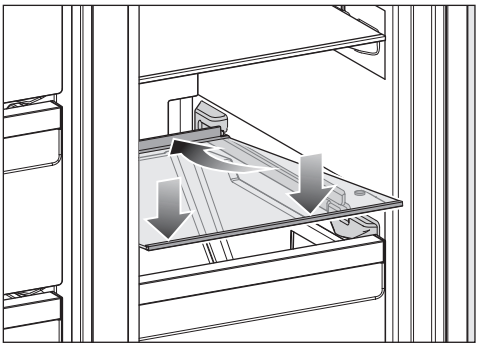

- Postavite staklenu ploču pod uglom iza čepova.
- Spustite staklenu ploču.
- Pomerite staklenu ploču unazad.

## Priloženi pribor

### Posuda za kocke leda

### Utikač uređaja

### Filter za mirise (Longlife AirClean System)

Filter za mirise neutrališe neprijatne mirise u zoni hlađenja i štiti namirnice od mogućeg prenosa mirisa.

**Savet:** Ako čuvate namirnice jakog mirisa u zoni hlađenja, preporučujemo vam da privremeno izaberete SuperCool & AirClean ❄ funkciju. Aktivnost filtera za mirise se povećava uključivanjem funkcije SuperCool & AirClean ❄, tako da se mirisi u zoni hlađenja smanjuju još više.

Filteri za mirise se mogu održivo regenerisati u rerni ili u sličnom kućnom aparatu sa funkcijom rerne, a zatim se ponovo koristiti (zahtev za regeneraciju se javlja otprilike svakih 6 meseci na displeju).

Filteri za mirise mogu se regenerisati oko 5 puta, nakon oko 3 godine filteri za mirise moraju biti zamenjeni novim. Zahtev se podnosi na displeju.

Korišćeni filteri za mirise mogu se odložiti u kućni otpad.

Nove filtere za mirise možete dobiti od Miele korisničkog servisa, od vašeg Miele specijalizovanog dilera ili na internetu (pogledajte poglavlje „Upoznavanje“, odeljak „Pribor koji se posebno kupuje“).

## Pribor koji se posebno kupuje

Prilagođeni rashladnom uređaju možete da naručite korisne delove pribora i sredstva za čišćenje i održavanje iz Miele asortimana.

U Miele e-shopu, kod Miele servisne službe ili Miele specijalizovanog prodavca možete nabaviti proizvode koji su specijalno namenjeni rashladnom uređaju, kao što su npr. sredstvo za održavanje uređaja i pribor.

U Miele e-shop dolazite preko sledećeg QR-koda:

## Pre prve upotrebe

- Uklonite svu ambalažu i zaštitne folije.
- Uklonite sav reklamni materijal i nalepnice iz unutrašnjosti rashladnog uređaja.
- Očistite unutrašnjost vitrine i pribor.

### Priključivanje rashladnog uređaja

- Priključite rashladni uređaj na električnu mrežu, kao što je opisano u poglavlju „Instalacija“, odeljak „Električno priključivanje“.

Na displeju se prvo prikazuje Miele, a zatim simbol ⏻.

### Umetanje filtera za mirise (AirClean System) u zoni hlađenja

⚠ Rizik od razvoja buđi.

Iz higijenskih razloga, filteri za miris ne bi trebalo da ostanu u zoni hlađenja duže od 6 meseci bez regenerisanja ili zamene filtera za miris.

Filtere za miris postavite u zonu hlađenja samo neposredno pre nego pre uključivanja rashladnog uređaja.

Da biste poboljšali kvalitet filtera za mirise, regenerišite ih pre nego što ih prvi put umetnete u zonu hlađenja.

Pridržavajte se uputstava u poglavlju „Čišćenje i održavanje“, odeljak „Regeneracija filtera za mirise (AirClean sistem) u rerni“.

Vaši rashladni uređaj je opremljen sa 2 filtera za mirise u zoni hlađenja.

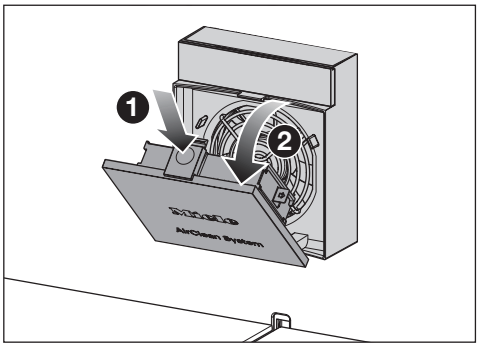


- Pritisnite udubljenje na žutom jezičku za otvaranje ❶ iznad poklopca ventilatora i otvorite poklopac ❷.

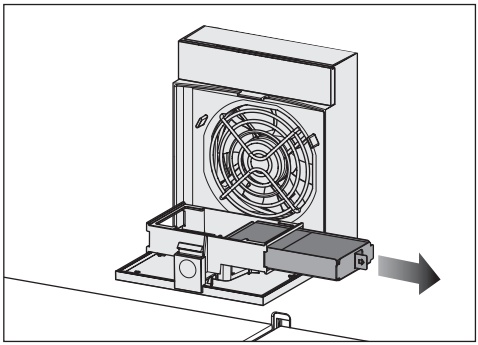

- Izvucite držač filtera za mirise iz ležišta.
- Ako želite da **promenite** filtere za mirise, izvadite korišćene filtere iz držača i odložite ih u kućni otpad.

Napomena: nemojte bacati držač filtera. Držač filtera se ponovo koristi.

- Očistite držač filtera pod tekućom vodom, a zatim ga osušite krpom za čišćenje.

Filteri za mirise sadrže aktivni ugalj. Aktivni ugalj ima svojstvo jakog bojenja.

Pre upotrebe proverite da li na filteru za mirise ima vidljivih oštećenja. Nikada ne koristite oštećeni filter za mirise.

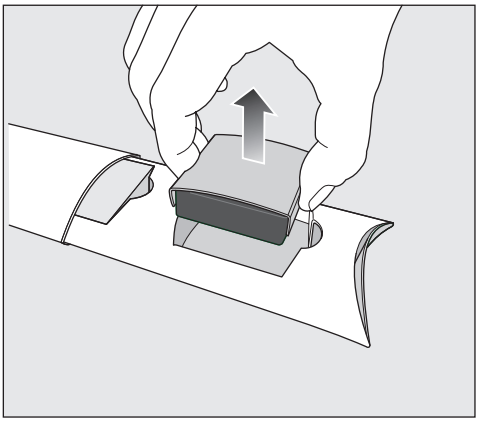

- Izvadite filtere za mirise zajedno sa štitnikom filtera iz pakovanja.

⚠ Opasnost od oštećenja usled pogrešnog rukovanja.
Filter za mirise je osetljiv na lomljenje.
Prilikom rukovanja filterima za mirise, vodite računa da ne padnu.
Ne pritiskajte sitastu strukturu filtera za mirise.

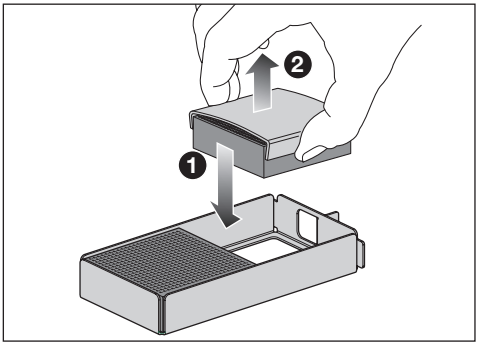


- Umetnite nove filtere za mirise ❶ jedan za drugim u držač filtera.
- Uklonite štitnik filtera ❷.
- Umetnite držač sa filterima za mirise nazad u ležište.
- Zatvorite poklopac ventilatora.
- Nakon umetanja filtera za mirise, operite ruke sapunom i vodom.

Filteri za mirise se moraju regenerisati ili zameniti nakon 6 meseci (videti poglavlje „Čišćenje i održavanje“, odeljak „Regeneracija filtera za mirise (AirClean System) u rerni“).
Zahtev se podnosi na displeju.

**Savet:** Ako u zoni hlađenja čuvate namirnice jakog mirisa, privremeno uključite funkciju SuperCool&AirClean ❄. Performanse filtera za mirise se povećavaju uključivanjem funkcije SuperCool & AirClean ❄, tako da se mirisi u zoni hlađenja smanjuju još više.

**Uključivanje rashladnog uređaja**

- Otvorite vrata uređaja.
- Dodirnite simbol na displeju ⏻.

Rashladni uređaj počinje da hladi, a osvetljenje unutrašnjosti se pali.

Čim se dostigne podešena temperatura zamrzavanja, gasi se simbol 🌡⚠, indikator temperature zone za zamrzavanje neprekidno svetli, a zvučni signal upozorenja se više ne čuje.

- Ako vam upozoravajući ton smeta, dodirnite simbol 🌡⚠.

Zvučni signal upozorenja se više ne čuje.

Rashladni uređaj se podešava na unapred odabrane temperature.

Da bi temperatura bila dovoljno niska, pustite da se rashladni uređaj prethodno hladi nekoliko sati pre nego što u njega prvi put stavite namirnice. Stavite namirnice u rashladni uređaj tek kada se postigne unapred podešena temperatura.

U zonu za zamrzavanje stavite namirnice tek kada temperatura u zoni za zamrzavanje bude dovoljno niska (najmanje -18°C).

## Umrežavanje

Vaš rashladni uređaj je opremljen integrisanim WLAN-modulom. WLAN-modul omogućava uspostavljanje veze sa kućnom mrežom i korišćenje Miele aplikacije na mobilnom uređaju.

Kada se vaš rashladni uređaj poveže putem WLAN-mreže, veza će se automatski ponovo uspostaviti svaki put kada se uključi.

Obezbedite da na mestu postavljanja vašeg rashladnog uređaja signal vaše WLAN-mreže bude dovoljno jak.

Povezivanjem rashladnog uređaja u vašu WLAN-mrežu povećava se potrošnja električne energije, čak i kada je rashladni uređaj isključen.

**Pametni dodaci putem Miele aplikacije***

Umrežavanjem putem Miele aplikacije dobijate pristup brojnim pametnim dodacima, uključujući:

- Pristupanje informacijama o statusu
- Korišćenje dodatne korisne funkcije
- Održavajte svoji rashladni uređaj u toku sa najnovijim dostignućima kompanije Miele putem ažuriranja softvera

Više detalja o pametnim dodacima možete pronaći na veb-sajtu Miele, u Apple App Store® ili Google Play Store™.

* Dodatna digitalna ponuda kompanije Miele & Cie. KG. Opseg funkcija može da varira u zavisnosti od modela i države. Potrebna je vaša saglasnost sa opštim uslovima i odredbama i politikom privatnosti za Miele digitalne proizvode i usluge u Miele aplikaciji. Miele zadržava pravo da promeni ili prekine digitalne ponude u bilo kom trenutku.

**Preduslovi za umrežavanje**

Obratite pažnju na sledeće preduslove za umrežavanje:

1. Na mestu postavljanja je dostupna kućna mreža.
   Pripremite lozinku za WLAN.
2. Miele aplikacija je dostupna na bilo kom mobilnom uređaju.
3. Posedujete korisnički nalog u Miele aplikaciji.

**Miele aplikacija**

Miele aplikaciju možete besplatno preuzeti sa Apple App Store® ili Google Play Store™-a.

Download on the App Store

GET IT ON Google Play

**Sprovođenje funkcije Scan & Connect**

- Skenirajte QR kôd.

Ako ste instalirali Miele aplikaciju i imate korisnički nalog, odmah ćete biti usmereni na umrežavanje.

Ako još uvek niste instalirali Miele aplikaciju, bićete prebačeni u Apple App Store® ili Google Play Store™.

- Instalirajte Miele aplikaciju i podesite korisnički nalog.
- Ponovo skenirajte QR kôd.

Miele aplikacija vas vodi kroz podešavanje.

## Isključivanje rashladnog uređaja

Kompletan rashladni uređaj možete da isključite samo u režimu podešavanja ⚙.

- Dodirnite simbol ⚙.
- Prevlačite ulevo ili udesno dok se simbol ⏻ ne prikaže u sredini.
- Dodirnite simbol ⏻.

Hlađenje i unutrašnje osvetljenje su isključeni.

Na displeju se prikazuje simbol ⏻.

Obratite pažnju: rashladni uređaj nije odvojen od električne mreže kada se isključi.

**Posebno isključivanje zone hlađenja, zone zamrzavanja ili Freeze&Cool zone**

- Dodirnite indikator za temperaturu temperaturne zone koja želite da isključite.
- Prevlačite udesno dok se simbol ⏻ ne prikaže u sredini.
- Dodirnite simbol ⏻.

Indikator temperature za izabranu temperaturnu zonu se isključuje. Na displeju se prikazuje simbol ⏻.

Izabrana temperaturna zona je isključena.

**Ponovo posebno aktiviranje zone hlađenja, zone zamrzavanja ili zone Freeze&Cool**

- Dodirnite indikator temperature temperaturne zone koja želite da uključite.
- Dodirnite simbol ⏻.

Željena temperaturna zona je ponovo uključena.

**Ako ste duže vreme odsutni**

Ukoliko zbog dužeg odsustva isključite rashladni uređaj, ali ga ne očistite, postoji opasnost da će se stvoriti buđ ako vrata uređaja ostanu zatvorena.
Obavezno očistite rashladni uređaj.

Ako rashladni uređaj nećete koristiti duže vreme, obratite pažnju na sledeće:

- Potpuno ispraznite rashladni uređaj.
- Isključite rashladni uređaj.
- Izvucite mrežni utikač ili isključite osigurač kućne instalacije.
- Očistite rashladni uređaj.
- Ostavite rashladni uređaj otvoren kako bi se dovoljno provetravao i kako se ne bi stvarali neprijatni mirisi.

Takođe obratite pažnju na poslednju tačku ako isključujete samo jednu zonu posebno na duže vreme.

## Indikator temperature

U normalnom režimu rada na ekranu se prikazuje **srednja, stvarna temperatura u zoni za hlađenje** i **najviša temperatura u zoni za zamrzavanje**, koja trenutno vlada u rashladnom uređaju.

Zavisno od temperature okoline i podešavanja može potrajati nekoliko sati dok se ne dostignu željene temperature i konstantno prikazuju.

Temperatura u rashladnom uređaju u principu **raste**:

- što se vrata uređaja otvaraju češće i duže.
- što se više namirnica stavi u uređaj.
- što su toplije sveže stavljene namirnice.
- što je temperatura okoline u kojoj se rashladni uređaj nalazi viša. Rashladni uređaj je napravljen za određenu klimatsku klasu (opseg temperature okoline) čijih granica se treba pridržavati.

**Moguće vrednosti podešavanja temperature u zoni hlađenja**

U zoni za hlađenje preporučujemo temperaturu hlađenja od **4°C**.

Kod podešavanja temperature od 4 C i odgovarajuće higijene usporava se razmnožavanje bakterija, npr. salmonele i listerije, koje mogu da prouzrokuju teška trovanja životnim namirnicama.

**Temperatura u zoni hlađenja** se može podešavati od **3°C do 9°C**.

**Moguće vrednosti podešavanja temperature u zoni zamrzavanja**

⚠ Ugrožavanje zdravlja usled konzumiranja pokvarenih namirnica.
Za zamrzavanje svežih namirnica je potrebna temperatura od **-18°C**. Obratite pažnju da se pri višim temperaturama skraćuje vek trajanja namirnica.

Za zamrzavanje i dugoročno čuvanje namirnica podesite minimalnu temperaturu od **-18°C**.

**Savet:** Sa konstantnom temperaturom zamrzavanja od -18°C i uz odgovarajući higijenski program, u velikoj meri može da se iskoristi maksimalno vreme skladištenja namirnica i izbegne bacanje namirnica.

**Temperatura u zoni zamrzavanja** se može podešavati od **-15°C do -24°C**.

**Moguće vrednosti podešavanja temperature u zoni Freeze&Cool**

⚠ Ugrožavanje zdravlja usled konzumiranja pokvarenih namirnica.
Za zamrzavanje svežih namirnica je potrebna temperatura od **-18°C**. Obratite pažnju da se pri višim temperaturama skraćuje vek trajanja namirnica.

Za zamrzavanje i dugoročno čuvanje namirnica podesite minimalnu temperaturu od **-18°C**.

**Savet:** Pri konstantnoj temperaturi zamrzavanja od -18°C i uz odgovarajuću higijenu, može se iskoristiti maksimalno vreme skladištenja namirnica i izbeći bacanje hrane.

**Temperatura u zoni Freeze&Cool** se može podešavati od **-18°C do +5°C**.

## Podešavanje temperature u zonama hlađenja

- Dodirnite indikator temperature zone hlađenja, čiju temperaturu želite da podesite.
- Prevlačite ulevo ili udesno dok se željena temperatura ne prikaže u sredini.
- Za potvrdu dodirnite željenu temperaturu.

Indikator temperature se ponovo prebacuje na stvarnu temperaturu hlađenja i zamrzavanja, koja u tom trenutku vlada u rashladnom uređaju.

## Uključivanje funkcije SuperCool&AirClean ❄

Funkciju SuperCool&AirClean ❄ treba uključiti **pre stavljanja** velikih količina hrane ili napitaka.

Pri uključenoj funkciji može doći do češće pojave šumova na uređaju.

- Dodirnite simbol SuperCool&AirClean ❄ na displeju temperature za zonu hlađenja.

Simbol ❄ svetli narandžasto.

- Izađite iz nivoa podešavanja dodirom na indikator temperature.

## Isključivanje SuperCool&AirClean ❄

Funkcija Super hlađenje ❄ se automatski isključuje nakon otprilike 18 sati. Rashladni uređaj ponovo radi sa normalnom snagom hlađenja.

**Savet:** Radi uštede energije funkciju možete sami da isključite ranije.

- Dodirnite simbol SuperCool&AirClean ❄ na displeju temperature za zonu hlađenja.

Simbol ❄ više ne svetli narandžasto.

- Izađite iz nivoa podešavanja dodirom na indikator temperature.

## Uključivanje funkcije SuperFrost ❄

Funkcija SuperFrost ❄ se mora uključiti oko **6 sati pre stavljanja** namirnica koje treba zamrznuti. Ako treba koristiti **maksimalni kapacitet zamrzavanja**, funkcija Super zamrzavanje ❄ se mora uključiti **24 sata ranije**.

Funkciju SuperFrost **ne morate** uključivati,

- ukoliko stavljate već zamrznute namirnice;
- ukoliko dnevno zamrzavate samo do 2 kg namirnica.

■ Dodirnite simbol SuperFrost ❄ na indikatoru temperature u zoni zamrzavanja.

Simbol ❄ svetli narandžasto.

■ Napustite nivo podešavanja dodirom na indikator temperature.

## Isključivanje funkcije SuperFrost ❄

Funkcija SuperFrost ❄ se automatski isključuje nakon 72 sata.

**Savet:** Radi uštede energije funkciju možete sami da isključite ranije.

■ Dodirnite simbol SuperFrost ❄ na displeju temperature zoni zamrzavanja.

Simbol ❄ više ne svetli narandžasto.

■ Napustite nivo podešavanja dodirom na indikator temperature.

## Čuvanje namirnica u zoni hlađenja

### Različite zone hlađenja

Zbog prirodne cirkulacije vazduha u zoni za hlađenje stvaraju se različite temperaturne oblasti.

Hladan, težak vazduh pada u donji deo zone za hlađenje. Prilikom skladištenja namirnica koristite različite hladne zone.

Ovo je rashladni uređaj sa automatskom raspodelom temperature (DynaCool). Čim se uključi hlađenje u zoni hlađenja, rashladni uređaj automatski uključuje ventilator. Na taj način se hladnoća u zoni hlađenja ravnomerno raspoređuje, a različite zone hlađenja su manje izražene. Tako se sve uskladištene namirnice hlade na približno istu temperaturu.

### Najtoplija oblast

Najtoplija oblast u zoni za hlađenje se nalazi sasvim gore u prednjem delu i na vratima uređaja. Ovu oblast koristite npr. za čuvanje maslaca, kako bi se lakše nanosio, i za sir, da bi zadržao svoju aromu.

### Najhladnija oblast

Najhladnija oblast u zoni hlađenja nalazi se neposredno iznad DailyFresh fioke i na zadnjoj strani uređaja.

Kod podešavanja temperature od 4 C i odgovarajuće higijene usporava se razmnožavanje bakterija, npr. salmonele i listerije, koje mogu da prouzrokuju teška trovanja životnim namirnicama.

Zbog toga koristite ove oblasti za sve osetljive i lako kvarljive namirnice kao što su npr.:

- riba, meso, živina
- kobasice, gotova jela
- jela/peciva sa jajima ili pavlakom
- sveže testo, testo za kolače, picu, kiš
- sir od svežeg mleka i drugi proizvodi od svežeg mleka
- humus, namazi od povrća, zamenski proizvodi za mladi sir na biljnoj bazi
- pripremljeno povrće upakovano u foliju
- generalno sve sveže namirnice (čiji se minimalni rok trajanja odnosi na temperaturu čuvanja od najmanje 4°C)

**Da li namirnice treba skladištiti upakovane ili raspakovane?**

U zoni za hlađenje namirnice čuvajte upakovane ili dobro pokrivene (u DailyFresh fioci postoje izuzeci).
Na taj način se sprečavaju upijanje drugih mirisa, sušenje namirnica i prenošenje eventualno prisutnih bakterija. Obratite pažnju na ovo posebno prilikom skladištenja namirnica životinjskog porekla. Vodite računa da naročito namirnice poput sirovog mesa i ribe ne dođu u kontakt sa drugim namirnicama.

Kada je temperatura pravilno podešena i uz odgovarajuću higijenu, može znatno da se produži rok trajanja namirnica. Tako se izbegava bacanje hrane.

**Namirnice bogate belančevinama**

Vodite računa o tome da se namirnice bogate belančevinama brže kvare. To znači da se npr. mekušci i ljuskari kvare brže od ribe, a riba se kvari brže nego meso.

## Čuvanje namirnica u fioci DailyFresh

**DailyFresh fioka**

U DailyFresh fioci vladaju optimalni uslovi za čuvanje voća i povrća.

U DailyFresh fioci vlažnost vazduha može da se reguliše tako da otprilike odgovara uskladištenim namirnicama. Veća vlažnost vazduha utiče da namirnice zadrže svoju vlažnost i da se ne suše tako brzo. Temperatura približno odgovara temperaturi u običnoj zoni za hlađenje.

Imajte na umu da je veoma važno da namirnice budu u dobrom stanju prilikom stavljanja u uređaj kako bi se dobro očuvale.

**Menjanje vlažnosti vazduha u DailyFresh fioci za voće i povrće**

Nivo vlažnosti vazduha obično zavisi od vrste i količine stavljenih namirnica kada namirnice skladištite neupakovane.
Kada je stavljena mala količina namirnica, vlažnost vazduha može da bude nedovoljna.

**Savet:** Kada imate manju količinu namirnica, stavite ih u ambalažu koja ne propušta vazduh.

**Odabir smanjene vlažnosti vazduha** ◊

U fabričkim podešavanjima vlažnost vazduha je povišena i poklopac odeljka je pomeren unazad ◊◊◊.

Izmenite fabrička podešavanja, ako je u DailyFresh fioci prevelika vlažnost vazduha:

- Otvorite DailyFresh fioku.

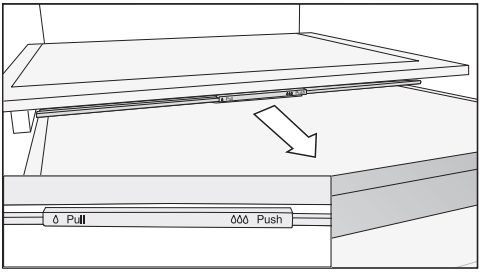


- Povucite poklopac odeljka do graničnika napred.

Poklopac odeljka je otvoren a vlažnost vazduha se smanjuje ◊.

**Odabir povećane vlažnosti vazduha** ◊◊◊

- Otvorite DailyFresh fioku.

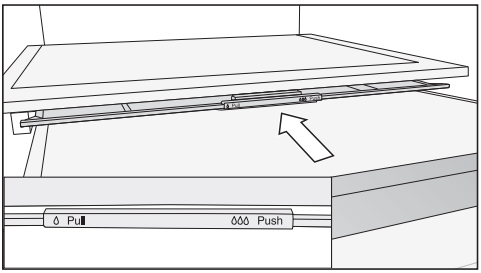


- Gurnite poklopac odeljka do graničnika nazad.

Poklopac odeljka je zatvoren a vlažnost vazduha ostaje u odeljku ◊◊◊.

## Čuvanje namirnica u Freeze&Cool zoni

**Izbor pravilnog podešavanja**

Namirnice u Freeze&Cool zoni uvek čuvajte **upakovane**.

- Uklonite sve namirnice koje nisu pogodne za izabrano podešavanje temperature.
- Izaberite željeno podešavanje temperature.

Sačekajte određeno vreme nakon promene temperature kako bi Freeze&Cool zona dostigla odgovarajuću temperaturu.

- Stavite namirnice u fioku kada temperatura za namirnice nije ni previše topla ni previše hladna.

**Preporuka za skladištenje u zoni Freeze&Cool**

**-14°C do -18°C**

Uklonite sve namirnice koje **ne** treba zamrzavati.

U ovom opsegu podešavanja zona postaje zona zamrzavanja.

Ako je funkcija SuperFrost ❄ izabrana u oblasti zamrzavanja, biće primenjena na zonu Freeze&Cool.

Uverite se da vreme skladištenja konzervirane namirnice nije prekoračeno.

**-5°C**

Ovo podešavanje koristite, na primer, za pripremu sladoleda za konzumiranje. Ova temperatura je pogodna i za blago zamrzavanje namirnica. Na taj način se riba i meso kasnije mogu lakše seći za suši ili karpaćo.

Uklonite sve zamrznute namirnice. Osim ako namirnice treba da se odmrznu radi konzumiranja ili dalje obrade.

**Oprez**: Uklonite sve namirnice koje **nisu** pogodne za skladištenje na -5°C.

**Oprez**: Ova temperatura **nije** pogodna za zamrzavanje ili dugotrajno skladištenje namirnica.

**Oprez**: Namirnice konzumirajte odmah nakon toga. **Nemojte** ponovo zamrzavati namirnice.

### -2°C do 0°C

Ovo podešavanje koristite, na primer, za skladištenje lako kvarljivih namirnica kao što su riba, školjke i rakovi.

Prethodno uklonite sve zamrznute namirnice. Osim ako namirnice treba da se odmrznu.

### 0°C do 3°C

Ovo podešavanje koristite, na primer, za skladištenje lako kvarljivih namirnica kao što su meso, suhomesnati proizvodi, mlečni proizvodi, jela sa jajima ili pavlakom.

Uklonite sve zamrznute namirnice. Osim ako namirnice treba da se odmrznu.

### 4°C

Ovim podešavanjem zona postaje zona hlađenja.

## Zamrzavanje i čuvanje svežih namirnica

### Pre stavljanja namirnica

Za zamrzavanje koristite samo sveže i besprekorne namirnice.

- Ako imate količinu svežih namirnica veću od 2 kg, uključite funkciju Super zamrzavanje ❄ 6 sati pre stavljanja namirnica.
- Kod još veće količine namirnica za zamrzavanje, uključite funkciju Super zamrzavanje ❄ 24 sata pre nego što stavite namirnice.

Namirnice koje su već stavljene u odeljak za zamrzavanje tako će dobiti rezervu hladnoće.

### Stavljanje namirnica za zamrzavanje

⚠ Opasnost od oštećenja usled previše namirnica.
Fioke zamrzivača se mogu oštetiti usled prevelikog opterećenja.
Pridržavajte se maksimalnih količina punjenja namirnica :
gornja i srednja fioka zamrzavača = 15 kg
najniža fioka zamrzivača = 10 kg

Namirnice koje treba da se zamrznu ne smeju da dodiruju već zamrznute namirnice kako se ove ne bi delimično otopile.

- Da biste sprečili da se namirnice zamrzavanjem spoje ili prilepe, stavljajte suva pakovanja.

### - mala količina namirnica za zamrzavanje

Namirnice zamrzavajte u gornjoj fioci za zamrzavanje.

- Namirnice koje zamrzavate stavite što je moguće bliže zadnjoj strani fioke zamrzivača kako bi se što brže potpuno zamrznule.

**– stavljanje maksimalne količine namirnica (vidi natpisnu pločicu)**

Rasporedite namirnice u gornjim fiokama zamrzavača. U donjoj fioci smestite isključivo već zamrznute namirnice.

- Namirnice koje zamrzavate stavite bliže zadnjoj strani fioke zamrzivača kako bi se što brže potpuno zamrznule.

**Nakon zamrzavanja obratite pažnju na sledeće**

- Isključite ranije funkciju Super zamrzavanje ❄, čim namirnice budu dovoljno hladne.

**Brzo hlađenje napitaka**

Za brzo hlađenje napitaka u zoni hlađenja uključite funkciju SuperCool&AirClean ❄.

Za hlađenje većih količina pića ili dodatnih flaša u zoni zamrzavanja, u meniju za podešavanje ⚙ izaberite funkciju režim rada Party 🍸.

Flaše koje ste stavili u zonu zamrzavanja radi brzog hlađenja izvadite **najkasnije posle sat vremena**. Flaše bi mogle da puknu.

# Prilagođavanje podešavanja

| | Meni podešavanja |
|---|---|
| | Uključivanje ili isključivanje režima rada Party. |
| | Uključivanje ili isključivanje funkcije Holiday. |
| / | Uključivanje funkcije zaključavanja, kratkotrajno deaktiviranje ili potpuno isključivanje. |
| | Isključivanje rashladnog uređaja. |
| | Uključivanje ili isključivanje programa Šabat. |
| | Pozivanje verzije Šabat programa. |
| | Promena vremena do aktiviranja alarma za vrata. |
| | Umrežavanje |
| | APP / WPS Umrežavanje po prvi put. |
| | / Aktiviranje ili deaktiviranje WLAN veze. |
| | Resetovanje konfiguracije mreže. |
| / | Uključivanje ili isključivanje zvuka tastera. |
| / | Promena jačine zvučnih upozorenja ili signala ili potpuno isključivanje zvučnih upozorenja ili signala. |
| | Menjanje osvetljenosti displeja. |
| °C / °F | Promena jedinice za temperaturu. |
| | Isključivanje demo programa (vidljivo samo ako je uključeno). |
| | Resetovanje podešavanja na stanje prilikom isporuke. |
| | Pozivanje informacija o Vašem rashladnom uređaju. |
| | Aktiviranje prikaza AirClean System. |
| | Uključivanje ili isključivanje režima čišćenja. |

Dok se nalazite u meniju podešavanja ⚙, automatski se potiskuju alarm za vrata i ostale poruke upozorenja.

**Uključivanje režima rada Party**

Funkciju režima rada Party bi trebalo uključiti oko 4 sata pre stavljanja namirnica.

- Dodirnite simbol ⚙.
- Prevlačite ulevo ili udesno dok se simbol ne prikaže u sredini.
- Dodirnite simbol .

Simbol svetli narandžasto kada je aktiviran režim rada Party.

- Za izlazak sa nivoa podešavanja, dodirnite simbol ⮌.

Pri uključenom režimu rada Party automatski se uključuju:

- funkcija SuperFrost ❄
- funkcija SuperCool ❄

**Isključivanje režima rada Party**

Funkcija režima rada Party se automatski isključuje nakon pribl. 24 sata.

Radi uštede energije funkciju režima rada Party možete sami isključiti ranije, čim namirnice budu dovoljno hladne ili je napravljena dovoljna količina kocki leda.

- Dodirnite simbol ⚙.
- Prevlačite ulevo ili udesno dok se simbol ne prikaže u sredini.
- Dodirnite simbol .

Kada je režim rada Party isključen, simbol svetli belo.

- Za izlazak sa nivoa podešavanja, dodirnite simbol ⮌.

**Uključivanje funkcije Holiday**

- Dodirnite simbol ⚙.
- Prevlačite ulevo ili udesno dok se simbol ne prikaže u sredini.
- Dodirnite simbol .

Pri uključenoj funkciji Holiday, simbol svetli u narandžastoj boji.

- Za izlazak sa nivoa podešavanja, dodirnite simbol ⮌.

⚠ Ugrožavanje zdravlja usled konzumiranja pokvarenih namirnica.

Ako je temperatura u zoni hlađenja duže vreme iznad 4°C, to može negativno uticati na rok trajanja i kvalitet namirnica.

Funkciju Holiday uključujte uvek samo na izvesno vreme.

Za to vreme nemojte da stavljate u uređaj osetljive i lako kvarljive namirnice, kao što su npr. voće, povrće, riba, meso i mlečni proizvodi.

Nakon isključivanja funkcije očistite zonu hlađenja i regenerišite filtere za neprijatne mirise.

**Isključivanje funkcije Holiday**

- Dodirnite simbol ⚙.
- Prevlačite ulevo ili udesno dok se simbol ne prikaže u sredini.
- Dodirnite simbol .

Kada je funkcija Holiday isključena, simbol svetli belo.

- Za izlazak sa nivoa podešavanja, dodirnite simbol ⮌.

**Uključivanje funkcije zaključavanja 🔒/🔓**

- Dodirnite simbol ⚙.
- Prevlačite ulevo ili udesno dok se simbol 🔓 ne prikaže u sredini.
- Dodirnite simbol 🔓.

Pri uključenoj funkciji zaključavanja, simbol 🔒 svetli narandžasto.

- Za izlazak sa nivoa podešavanja, dodirnite simbol ⮌.
- Zatvorite vrata uređaja. Tek tada je funkcija zaključavanja 🔒 aktivna.

**Kratkotrajno deaktiviranje funkcije zaključavanja 🔒/🔓**

- Dodirnite indikator temperature temperaturne zone čiju temperaturu želite da podesite.
- Dodirnite simbol 🔒 na oko 6 sekundi.

Indikator se prebacuje na promenjenu temperaturu.

- Sada izvršite potrebna podešavanja.

Zatvaranjem vrata uređaja ponovo se uključuje funkcija zaključavanja 🔒.

**Potpuno isključivanje funkcije zaključavanja 🔒/🔓**

- Dodirnite simbol ⚙.
- Dodirnite simbol 🔒 na oko 6 sekundi.
- Prevlačite ulevo ili udesno dok se simbol 🔒 ne prikaže u sredini.
- Dodirnite simbol 🔒.

Kada je funkcija zaključavanja isključena, simbol 🔓 svetli u beloj boji.

- Za izlazak sa nivoa podešavanja, dodirnite simbol ⮌.

**Uključivanje Šabat programa**

Dok je uključen Šabat program, ne možete da vršiti izmene na podešavanjima.

- Dodirnite simbol ⚙.
- Prevlačite ulevo ili udesno dok se simbol ne prikaže u sredini.
- Dodirnite simbol .

Simbol svetli narandžasto.

- Za izlazak sa nivoa podešavanja, dodirnite simbol ⮌.

Uključen Šabat program se prikazuje na displeju oko 3 sekunde.

Zatim se displej gasi.

Vodite računa o tome da vrata uređaja budu dobro zatvorena jer su vizuelni i zvučni signali isključeni.

⚠ Ugrožavanje zdravlja usled konzumiranja pokvarenih namirnica.

Pošto se mogući nestanak struje tokom rada Šabat-programa ne signalizira, namirnice mogu potpuno ili delimično da se odmrznu. Rok trajanja namirnica se skraćuje.

Proverite kvalitet namirnica.

Proverite da li su se namirnice potpuno ili delimično odmrznule. U tom slučaju potrošite ove namirnice što je pre moguće ili dalje obradite namirnice (kuvanjem ili pečenjem) pre nego što ih ponovo zamrznete.

**Isključivanje Šabat programa**

Funkcija Šabat program se automatski isključuje nakon otprilike 80 sati.

Funkciju Šabat program možete takođe da isključite ranije.

- Dodirnite crni displej.

Pojavljuje se simbol .

- Dodirnite simbol .

Simbol svetli narandžasto.

- Ponovo dodirnite simbol .

Kada je Šabat program isključen, simbol svetli belo.

- Za izlazak iz nivoa podešavanja dodirnite ⮌.

**Promena vremena do aktiviranja alarma za vrata**

- Dodirnite simbol .
- Prevlačite ulevo ili udesno dok se simbol ne prikaže u sredini.
- Dodirnite simbol .
- Prevlačite ulevo ili udesno dok se željeno podešavanje vremena između 30 sekundi i 3 minuta: 30 sekundi ne prikaže u sredini.
- Za potvrdu dodirnite željeno podešavanje.
- Za izlazak sa nivoa podešavanja, dodirnite simbol ⮌.

**Umrežavanje po prvi put**

- Dodirnite simbol .
- Prevlačite ulevo ili udesno dok se simbol @ ne prikaže u sredini.
- Dodirnite simbol @.
- Dodirnite željeni način povezivanja (APP ili WPS).

Nakon uspešne prijave, na displeju se pojavljuje simbol .

Ukoliko veza nije mogla da se uspostavi, pojavljuje se simbol ⊗.

- U tom slučaju pokrenite postupak ponovo.
- Za izlazak sa nivoa podešavanja, dodirnite simbol ⮌.

**Deaktiviranje WLAN veze**

- Dodirnite simbol ⚙.
- Prevlačite ulevo ili udesno dok se simbol @ ne prikaže u sredini.
- Dodirnite simbol @.
- Da biste deaktivirali WLAN vezu, dodirnite simbol .

Pojavljuje se simbol .

- Za izlazak sa nivoa podešavanja, dodirnite simbol ⮌.

**Aktiviranje WLAN veze**

- Dodirnite simbol ⚙.
- Prevlačite ulevo ili udesno dok se simbol @ ne prikaže u sredini.
- Dodirnite simbol @.
- Da biste aktivirali WLAN vezu, dodirnite simbol .

Pojavljuje se simbol .

- Za izlazak sa nivoa podešavanja, dodirnite simbol ⮌.

Kada je WLAN veza aktivna, svetli simbol  na displeju.

**Resetovanje konfiguracije mreže**

- Dodirnite simbol ⚙.
- Prevlačite ulevo ili udesno dok se simbol @ ne prikaže u sredini.
- Dodirnite simbol @.
- Prevlačite udesno dok se simbol ⟲ ne prikaže u sredini.
- Dodirnite simbol ⟲.
- Dodirnite simbol ✓.
- Za izlazak sa nivoa podešavanja, dodirnite simbol ⮌.

Sva izvršena podešavanja i unete vrednosti se resetuju.

WLAN veza je deaktivirana, simbol  se gasi na početnom ekranu.

Resetujte mrežnu konfiguraciju kada Vaš rasladni uređaj budete odlagali, prodavali ili puštali u rad već korišćeni rashladni uređaj. Svi lični podaci se uklanjaju iz rashladnog uređaja. Osim toga, prethodni vlasnik više ne može da pristupi rashladnom uređaju.

**Isključivanje zvuka tastera**

- Dodirnite simbol ⚙.
- Prevlačite ulevo ili udesno dok se simbol ne prikaže u sredini.
- Dodirnite simbol .

Kada je zvuk tastera isključen, simbol svetli u beloj boji.

- Za izlazak sa nivoa podešavanja, dodirnite simbol ⮌.

**Uključivanje zvuka tastera**

- Dodirnite simbol ⚙.
- Prevlačite ulevo ili udesno dok se simbol ne prikaže u sredini.
- Dodirnite simbol .

Kada je zvuk tastera uključen, simbol svetli u narandžastoj boji.

- Za izlazak sa nivoa podešavanja, dodirnite simbol ⮌.

**Menjanje jačine zvučnih upozorenja i zvučnih signala /**

- Dodirnite simbol ⚙.
- Prevlačite ulevo ili udesno dok se simbol ne prikaže u sredini.
- Dodirnite simbol .
- Odaberite željenu jačinu zvuka tako što ćete prevući ulevo ili udesno na segmentnom indikatoru (stepen 1–7).
- Ako želite da u potpunosti isključite zvučna upozorenja i zvučne signale, prevlačite prstom ulevo dok se segmentni indikator potpuno ne ugasi.
- Potvrdite željeno podešavanje dodirom na segmentni indikator.

Kada su zvučna upozorenja i zvučni signali isključeni, pojavljuje se simbol u beloj boji.

Kada su zvučna upozorenja i zvučni signali uključeni, pojavljuje se simbol u narandžastoj boji.

- Za izlazak sa nivoa podešavanja, dodirnite simbol ⮌.

**Promena osvetljenosti displeja**

- Dodirnite simbol ⚙.
- Prevlačite ulevo ili udesno dok se simbol ne prikaže u sredini.
- Dodirnite simbol .
- Odaberite željenu osvetljenost tako što ćete prevući ulevo ili udesno na segmentnom indikatoru (stepen 1–7).
- Potvrdite željeno podešavanje dodirom na segmentni indikator.
- Za izlazak sa nivoa podešavanja, dodirnite simbol ⮌.

**Menjanje jedinice temperature °C/°F**

- Dodirnite simbol ⚙.
- Prevlačite ulevo ili udesno dok se °C ili °F ne prikaže u sredini.
- Za promenu jedinice temperature dodirnite °C ili °F.

Pojavljuje se °C ili °F.

- Za izlazak sa nivoa podešavanja, dodirnite simbol ⮌.

**Isključivanje demo programa**

- Dodirnite simbol ⏻.
- Dodirnite simbol ⚙.
- Prevlačite ulevo ili udesno dok se simbol ne prikaže u sredini.
- Dodirnite simbol .

Nakon isključivanja demo programa rashladni uređaj se isključuje i mora ponovo da se uključi.

**Resetovanje podešavanja na fabrička podešavanja**

- Dodirnite simbol ⚙.
- Prevlačite ulevo ili udesno dok se simbol ne prikaže u sredini.
- Dodirnite simbol .

Pojavljuje se simbol .

- Dodirnite simbol ✓.

Rashladni uređaj se isključuje i mora ponovo da se uključi.

**Aktiviranje prikaza Active AirClean filtera**

- Dodirnite simbol ⚙.
- Prevlačite ulevo ili udesno dok se simbol ne prikaže u sredini.
- Dodirnite simbol .

Kada se indikator Active AirClean filtera aktivira, simbol svetli narandžasto.

- Za izlazak sa nivoa podešavanja, dodirnite simbol ⮌.

**Uključivanje režima čišćenja**

- Dodirnite simbol ⚙.
- Prevlačite ulevo ili udesno dok se simbol ne prikaže u sredini.
- Dodirnite simbol .

Kada je režim čišćenja uključen, simbol svetli u narandžastoj boji.

- Za izlazak sa nivoa podešavanja, dodirnite simbol ⮌.

**Isključivanje režima čišćenja**

- Dodirnite simbol ⚙.
- Prevlačite ulevo ili udesno dok se simbol ne prikaže u sredini.
- Dodirnite simbol .

Kada je režim čišćenja isključen, simbol svetli u beloj boji.

- Za izlazak sa nivoa podešavanja, dodirnite simbol ⮌.

Natpisna pločica u unutrašnjosti rashladnog uređaja se ne sme uklanjati. Natpisna pločica je potrebna u slučaju smetnje.

Vodite računa da voda ne dospe u elektroniku ili osvetljenje.

⚠ Opasnost od oštećenja usled prodora vlage.
Para iz paročistača može da ošteti plastične i električne delove.
Ne koristite paročistač za čišćenje rashladnog uređaja.

## Otapanje

Zona hlađenja i DailyFresh fioka se automatski otapaju.

Rashladni uređaj je opremljen sistemom „NoFrost“, zahvaljujući čemu se zona zamrzavanja automatski otapa.

## Napomene vezane za sredstvo za čišćenje

U unutrašnjosti rashladnog uređaja koristite samo sredstva za čišćenje i održavanje koja su neškodljiva za namirnice.

Da ne biste oštetili površine, prilikom čišćenja **nemojte** da koristite sledeće:

- sredstva za čišćenje koja sadrže sodu, amonijak, kiseline ili hlor;
- sredstva za čišćenje koja rastvaraju kamenac;
- abrazivna sredstva za čišćenje (npr. prašak, kremu za ribanje kamen za čišćenje);
- sredstva za čišćenje koja sadrže rastvarače;
- sredstva za čišćenje plemenitog čelika;
- sredstva za čišćenje mašine za pranje sudova;
- sprejeve za čišćenje rerni;
- sredstva za čišćenje stakla;
- abrazivne grube sunđere i četke (npr. sunđere za pranje lonaca);
- magične sunđere;
- oštre metalne strugače.

Za čišćenje Vam preporučujemo čistu sunđerastu krpu, mlaku vodu i malo sredstva za ručno pranje sudova.

## Pripremanje rashladnog uređaja za čišćenje

**Čišćenje samo zone hlađenja:**

Koristite režim čišćenja .

- Izvadite hranu iz zone hlađenja, a zatim je sačuvajte na hladnom mestu.
- Po potrebi, izvadite sve delove koji se mogu skinuti radi čišćenja.

**Čišćenje zone zamrzavanja / celog rashladnog uređaja:**

- Isključite rashladni uređaj.

Na displeju se pojavljuje simbol ⏻ i hlađenje je isključeno.

- Izvadite hranu iz zone zamrzavanja / rashladnog uređaja, a zatim je sačuvajte na hladnom mestu.
- Po potrebi, izvadite sve delove koji se mogu skinuti radi čišćenja.

## Чишћење ентеријера

Redovno čistite rashladni uređaj, bar jednom mesečno.

Ukoliko su nečistoće duže prisutne, može se desiti da posle nekog vremena nečistoće više ne mogu da se uklone.
Površine bi mogle da se oboje ili promene.
Najbolje je da odmah uklonite nečistoće.

- Очистите **унутрашњост** чистим сунђером, млаком водом и мало течног сапуна за суђе.
- Након чишћења, обришите чистом водом и осушите све крпом за чишћење.

Kanal i otvor za odvod otopljene vode održavajte čistim. Otopljena voda uvek treba nesmetano da otiče.

- Очистите канал за кондензацију и отвор за одвод користећи мали штапић или сличан предмет.
- Да бисте осигурали адекватно вентилирање јединице за хлађење и спречили настанак непријатних мириса, оставите је отворену на кратко време.

## Ručno čišćenje ili pribora u mašini za pranje sudova

Sledeće delove bi trebalo čistiti isključivo **ručno**:

- držač za filter za neprijatne mirise (AirClean sistem)
- poklopci od nerđajućeg čelika sa stalaka za flaše
- polica za odlaganje namirnica sa štampanim simbolom
- sve fioke i poklopci odeljka fioke (zavisno od modela)

Sledeći delovi su pogodni za **pranje u mašini za pranje sudova**:

⚠ Opasnost od oštećenja usled previsokih temperatura mašine za pranje sudova.
Delovi rashladnog uređaja mogu pranjem u mašini za pranje sudova na preko 55°C da postanu neupotrebljivi i npr. da se deformišu.
Za delove koji su pogodni za pranje u mašini za pranje sudova odaberite isključivo programe za pranje sudova sa maksimalnom temperaturom od 55°C.

Zbog kontakta sa prirodnim bojama, koje se nalaze npr. u šargarepi, paradajzu i kečapu, plastični delovi bi mogli da se oboje prilikom pranja u mašini. Ova promena boje ne utiče na stabilnost delova.

- držač za flaše (pregrada), posuda za kocke leda
- prazne police za namirnice i police za flaše na vratima uređaja (bez panela od plemenitog čelika)
- police za odlaganje namirnica (bez lajsni i bez štampanog simbola)

## Vađenje i rastavljanje dodatne opreme za čišćenje

### Rastavljanje police za flaše

Pre pranja police za flaše u mašini za pranje sudova, uklonite držač za flaše (Divider) i poklopac od nerđajućeg čelika.

- Stavite policu za flaše na radnu površinu.
- Izvucite držač za flaše (Divider) nagore iz police za flaše.

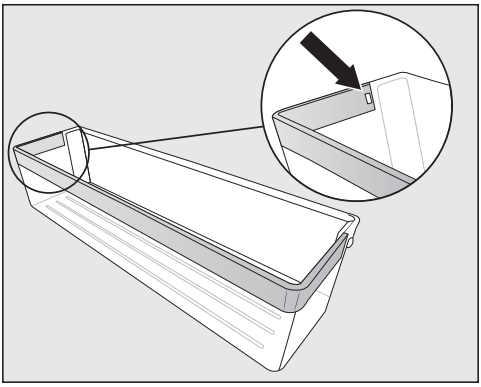

- Izvucite element za zaključavanje iz udubljenja. Sada se oslobađa ceo panel od nerđajućeg čelika sa police.
- Posle čišćenja obrnutim redosledom pričvrstite panel od nerđajućeg čelika na policu.

**Skidanje i vraćanje poklopca odeljka radi čišćenja**

Polica iznad i fioke zone hlađenja su već uklonjene.

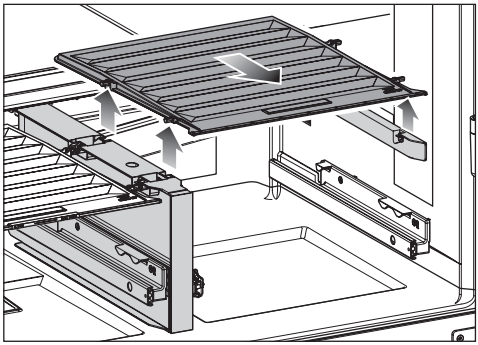

- Podignite poklopac spreda i izvucite ga napolje.

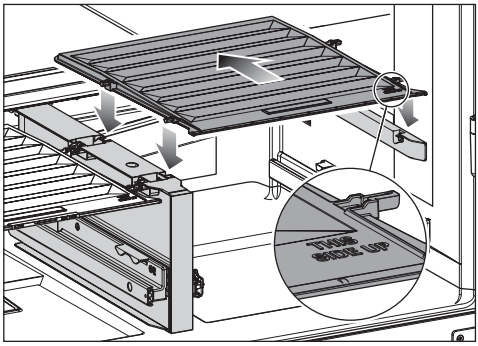


- Nakon čišćenja ponovo gurnite poklopac odeljka.
- Gurnite policu za odlaganje nazad do kraja i spustite je.
- Vratite fioke na mesto.

## Regenerisanje filtera za mirise (AirClean System) u rerni

⚠ Rizik od razvoja buđi.
Iz higijenskih razloga, filteri za miris ne bi trebalo da ostanu u zoni hlađenja duže od 6 meseci bez regenerisanja ili zamene filtera za miris.
Regenerišite ili zamenite filtere za mirise kada se to zatraži na displeju. Ili uklonite filtere za miris iz zone hlađenja kada se ne koristi.

⚠ Opasnost od požara usled nepravilnog čišćenja ručno ili u mašini za pranje sudova.
Prilikom čišćenja filtera za mirise ručno ili u mašini za pranje sudova, ostaci sredstva za čišćenje mogu ostati u situ.
Tokom naknadne regeneracije u rerni, ostaci sredstva za čišćenje mogu se zapaliti zbog visoke temperature.
Uverite se da filteri za mirise ne dođu u kontakt sa sredstvima za čišćenje.

⚠ Opasnost od oštećenja usled pogrešnog rukovanja.
Filter za mirise je osetljiv na lomljenje.
Prilikom rukovanja filterima za mirise, vodite računa da ne padnu.
Ne pritiskajte sitastu strukturu filtera za mirise.

Ako vaša rerna ima uklonjivi filter za masnoću na zadnjem zidu komore za kuvanje, privremeno ga uklonite.
Pogledajte uputstvo za upotrebu rerne.

- Nemojte prethodno zagrevati rernu.
- Postavite filtere za mirise **u držaču filtera** na pleh za pečenje u sredini rerne.
- Zatim uključite rernu ili funkciju rerne. Odaberite način rada: „Vrući vazduh plus“ (kruženje vazduha), 200°C. Vreme regeneracije: 90 minuta.

Tokom regeneracije se može razviti neprijatan miris. Regeneracija se mora odvijati u dobro provetrenim prostorijama.

⚠ Rizik od oštećenja usled vrućeg filtera za mirise.
Površine osetljive na toplotu mogu biti oštećene.
Ne vadite prerano vruće filtere za mirise iz držača filtera iz rerne i ne stavljajte filtere za mirise na površine osetljive na toplotu.

- Ne vadite filtere za mirise iz rerne dok se filteri za mirise i držač filtera potpuno ne ohlade.

Proverite da li na filterima za mirise ima vidljivih oštećenja pre nego što ih ponovo upotrebite. Nikada ne koristite oštećeni filter za mirise.

- Nakon umetanja filtera za mirise, operite ruke sapunom i vodom.

Nakon što se filteri za mirise u rerni regenerišu ili zamene, indikator filtera se mora resetovati. Zahtev se podnosi na displeju.

## Čišćenje prednje i bočnih strana

Ukoliko su nečistoće duže prisutne, može se desiti da posle nekog vremena više ne mogu da se uklone. Površine bi mogli da se oboje ili promene.
Najbolje je da odmah uklonite nečistoće na prednjoj i bočnim stranicama uređaja.

Sve površine su osetljive na grebanje i mogu da se oboje ili promene ukoliko dođu u dodir sa neodgovarajućim sredstvima za čišćenje.
Molimo pročitajte informacije u odeljku „Napomene vezane za sredstvo za čišćenje“ na početku ovog poglavlja.

- Očistite površine čistom sunđerastom krpom, deterdžentom za pranje sudova i toplom vodom. Za čišćenje možete da koristite i čistu, vlažnu krpu od mikrovlakana bez sredstva za čišćenje.
- Posle čišćenja operite sve čistom vodom i obrišite mekom krpom.

**CleanSteel (edt/cs) -Prednja strana uređaja**

⚠ Opasnost od oštećenja usled pogrešnog čišćenja.
Oštećuje se površinski sloj.
Ovu površinu **ne tretirajte sredstvom za čišćenje plemenitog čelika**.

Prednja strana uređaja je oplemenjena kvalitetnim površinskim slojem. Ona štiti uređaj od prljavštine i olakšava čišćenje.

## Čišćenje zaptivke na vratima

⚠ Opasnost od oštećenja usled pogrešnog čišćenja.
Prilikom tretiranja zaptivke na vratima uljima ili mastima zaptivka vrata može da postane porozna.
Zaptivku na vratima ne premazujte uljima ili mastima.

- Zaptivku na vratima redovno čistite samo vodom i na kraju je temeljno obrišite suvom krpom.

## Čišćenje otvora za dovod i odvod vazduha

- Otvore za dovod i odvod vazduha čistite redovno pomoću četke za prašinu ili usisivača (za tu svrhu koristite npr. usisnu četku za Miele usisivače).

## Nakon čišćenja

- Postavite sve delove u rashladni uređaj.
- Ako je potrebno, ponovo uključite rashladni uređaj.
- Po potrebi ponovo isključite režim čišćenja zone hlađenja.
- Uključite funkciju SuperFrost na neko vreme, kako bi se zona zamrzavanja brzo ohladila.
- Uključite funkciju SuperCool&AirClean na neko vreme kako bi se zona za hlađenje brzo ohladila.
- Stavite namirnice u zonu hlađenja.
- Zatvorite vrata uređaja.
- Fioke zamrzivača sa namirnicama koje se zamrzavaju ubacite u zonu zamrzavanja čim temperatura u zoni zamrzavanja bude dovoljno niska.
- Isključite funkciju SuperCool&AirClean čim namirnice ili napici budu dovoljno hladni.
- Isključite funkciju SuperFrost čim se postigne konstantna temperatura zone zamrzavanja od najmanje -18 °C.

# Rešavanje problema

Većinu smetnji i grešaka možete da otklonite sami. U mnogim slučajevima ćete uštedeti vreme i novac, jer nećete morati da kontaktirate servisnu službu.

Dodatne informacije o samostalnom otklanjanju smetnji možete naći na adresi www.miele.rs/service.

Ako je moguće, ne otvarajte rashladni uređaja do otklanjanja smetnje, da bi gubitak hladnoće bio što manji.

## Opšti problemi sa rashladnim uređajem

| Problem | Uzrok i otklanjanje |
|---|---|
| **Rashladni uređaj ne hladi.** | Rashladni uređaj nije uključen.<br>■ Uključite rashladni uređaj. |
| | Mrežni utikač nije pravilno utaknut u utičnicu ili utikač uređaja nije pravilno utaknut u utičnicu uređaja.<br>■ Utaknite mrežni utikač u utičnicu i utikač uređaja u utičnicu uređaja. |
| | Aktivirao se osigurač u kućnoj instalaciji. Rashladni uređaj, napon u kućnoj instalaciji ili neki drugi uređaj bi mogli biti neispravni.<br>■ Pozovite kvalifikovanog električara ili servisnu službu. |
| **Kompresor radi stalno.** | To nije greška. Da bi se uštedela energija, kompresor se uključuje na manji broj obrtaja ukoliko postoji manja potreba za hlađenjem. Pri tome se produžava vreme rada kompresora. |
| **Kompresor se uključuje sve češće i duže, temperatura u rashladnom uređaju je previše niska.** | Vrata uređaja su često otvarana. Ili su skladištene velike količine namirnica.<br>■ Vrata uređaja otvarajte samo po potrebi i držite ih otvorena što je moguće kraće. |
| | Vrata uređaja se ne zatvaraju potpuno. Temperatura u rashladnom uređaju opada.<br>■ Proverite naleganje vrata uređaja i po potrebi dodatno podesite vrata uređaja pomoću zavrtanja u šarkama. |
| | Vrata uređaja nisu dobro zatvorena. Ako se već stvorio debeli sloj leda, smanjuje se učinak hlađenja, usled čega raste potrošnja energije. |

| Problem | Uzrok i otklanjanje |
|---|---|
| | ■ Uvek potpuno zatvarajte vrata uređaja.<br>■ Po potrebi otopite i očistite rashladni uređaj. |
| | Temperatura okoline je previsoka. Što je viša temperatura okoline, utoliko duže radi kompresor.<br>■ Pridržavajte se uputstava u poglavlju „Instalacija“, odeljak „Mesto postavljanja“. |
| | Otvori za dovod i odvod vazduha su pokriveni ili prašnjavi.<br>■ Ne pokrivajte otvore za dovod i odvod vazduha.<br>■ Otvore za dovod i odvod vazduha redovno čistite od prašine. |
| | Kod ugradnih uređaja: Rashladni uređaj nije pravilno ugrađen u ugradni orman.<br>■ Ugradite rashladni uređaj u skladu sa instrukcijama navedenim u uputstvu za montažu. |
| **Kompresor se uključuje sve češće i duže, temperatura u rashladnom uređaju je previše niska.** | Otvori za ventilaciju i odzračivanje su pokriveni ili prašnjavi.<br>■ Ne pokrivajte otvore za ventilaciju i odzračivanje.<br>■ Otvore za ventilaciju i odzračivanje redovno čistite od prašine. |
| | Vrata uređaja su često otvarana ili su u uređaj stavljene ili zamrznute velike količine svežih namirnica.<br>■ Vrata uređaja otvarajte samo po potrebi i držite ih otvorena što je moguće kraće.<br>Neophodna temperatura automatski se uspostavlja posle izvesnog vremena. |
| | Vrata uređaja nisu dobro zatvorena. U zoni zamrzavanja se eventualno već stvorio deblji sloj leda.<br>■ Zatvorite vrata uređaja.<br>Neophodna temperatura automatski se uspostavlja posle izvesnog vremena.<br>Ako se već stvorio debeli sloj leda, smanjuje se učinak hlađenja, usled čega raste potrošnja energije.<br>■ Otopite i očistite rashladni uređaj. |
| | Temperatura okoline je previsoka. Što je viša temperatura okoline, utoliko duže radi kompresor. |

# Rešavanje problema

| Problem | Uzrok i otklanjanje |
|---|---|
| | ■ Pridržavajte se uputstava u poglavlju „Instalacija“, odeljak „Mesto postavljanja“. |
| | Rashladni uređaj nije pravilno ugrađen u komoru.<br>■ Ugradite rashladni uređaj u skladu sa instrukcijama navedenim u uputstvu za montažu. |
| | Podešena je suviše niska temperatura u rashladnom uređaju.<br>■ Ispravite podešavanje temperature. |
| | Odjednom je zamrznuta veća količina namirnica.<br>■ Vodite računa o uputstvima u poglavlju „Rukovanje“, odeljak „Zamrzavanje i čuvanje svežih namirnica“. |
| | Funkcija SuperCool&AirClean ❄ je još uvek uključena.<br>■ Radi uštede energije, funkciju SuperCool&AirClean ❄ možete sami da isključite ranije. |
| | Funkcija SuperFrost ❄ je još uvek uključena.<br>■ Radi uštede energije, funkciju SuperFrost ❄ možete sami da isključite ranije. |
| **Temperatura u rashladnom uređaju je suviše visoka. Postoji mogućnost odmrzavanja zamrznutih namirnica (u zavisnosti od modela).** | To nije greška. Podešena temperatura je previsoka.<br>■ Korigujte podešavanje temperature.<br>■ Još jednom prekontrolišite temperaturu posle 24 sata. |
| | Temperatura okoline za koju je dizajniran vaš rashladni uređaj je pala ispod granične vrednosti. Kompresor se ređe uključuje ako je temperatura okoline previše niska. Temperatura u rashladnom uređaju raste.<br>■ Pridržavajte se uputstava u poglavlju „Instalacija“, odeljak „Mesto postavljanja“.<br>■ Povećajte temperaturu okoline. |
| **U rashladnom uređaju se stvorio led ili se u unutrašnjosti rashladnog uređaja kondenzuje voda. Vrata uređaja eventualno se ne zatvaraju dobro.** | Zaptivka vrata je ispala iz žleba.<br>■ Proverite da li zaptivka vrata pravilno leži u žlebu. |
| | Zaptivka na vratima je oštećena.<br>■ Proverite da li je zaptivka na vratima oštećena. |

| Problem | Uzrok i otklanjanje |
|---|---|
| **Zaptivka na vratima je oštećena ili treba da se zameni.** | Zaptivka na vratima se može delimično zameniti bez alata.<br>■ Pozovite servisnu službu. |
| **Amortizer za vrata je oštećen ili treba da se zameni.** | Amortizer za vrata se može zameniti bez alata.<br>■ Zamenite amortizer za vrata . Novi amortizer za vrata možete dobiti kod vašeg specijalizovanog prodavca ili u servisnoj službi. |
| **Smrznuta namirnica se zalepila.** | Ambalaža namirnice nije bila suva prilikom stavljanja u uređaj.<br>■ Smrznutu namirnicu odvojite uz pomoć nekog tupog predmeta, npr. drškom kašike. |
| **Filter za mirise dolazi u kontakt sa tečnošću.** | Filter za mirise dolazi u kontakt sa tečnošću prilikom rukovanja namirnicama u zoni hlađenja.<br>■ Izvadite filter za mirise iz zone hlađenja i odložite ga sa kućnim otpadom.<br>■ Odložite neupakovanu hranu koja se nalazi ispod filtera za mirise.<br>■ Očistite poklopac filtera za mirise, držač filtera i posudu filtera za mirise u zoni hlađenja čistim sunđerom i mlakom vodom.<br>■ Ako je potrebno, očistite prostor za skladištenje ispod filtera za mirise.<br>■ Zamenite filter za mirise novim filterom za mirise. |
| **Ne čuje se zvučni signal upozorenja iako vrata uređaja već dugo stoje otvorena.** | To nije greška. Zvučni signal upozorenja je isključen u režimu podešavanja. Ako želite ponovo da uključite zvučni alarm:<br>■ Dodirnite simbol ⚙.<br>■ Prevlačite ulevo ili udesno dok se simbol 🔕 ne prikaže u sredini.<br>■ Dodirnite simbol 🔕.<br>■ Odaberite željenu jačinu zvuka tako što ćete prevući udesno na segmentnom indikatoru.<br>■ Potvrdite željeno podešavanje dodirom na segmentni indikator.<br>Kada su zvučna upozorenja i zvučni signali uključeni, pojavljuje se simbol 🔊 orange. |
| **Spoljne stranice rashladnog uređaja su na dodir tople.** | Nije greška. Toplota koja nastaje prilikom hlađenja se koristi da bi se izbeglo otapanje. |

# Rešavanje problema

| Problem | Uzrok i otklanjanje |
|---|---|
| **Zaptivke u unutrašnjosti vrata zone za hlađenje i fioka su tople na dodir.** | To nije greška. Na svim zaptivkama vrata i fioka u rashladnom uređaju nalazi se grejač. Grejač se automatski aktivira pri visokoj vlažnosti vazduha i sprečava stvaranje kondenzata. |

## Poruke na displeju

| Poruka | Uzrok i otklanjanje |
|---|---|
| **Na početnom ekranu svetli simbol, rashladni uređaj nema snagu hlađenja, ali funkcioniše rukovanje rashladnim uređajem, kao i unutrašnje osvetljenje.** | Demo program je uključen.<br>■ Dodirnite simbol ⏻.<br>■ Dodirnite simbol ⚙.<br>■ Prevlačite ulevo ili udesno dok se simbol ne prikaže u sredini.<br>■ Dodirnite simbol .<br>Nakon isključivanja demo programa rashladni uređaj se isključuje i mora ponovo da se uključi. |
| **Na ekranu svetli, rukovanje rashladnim uređajem nije moguće.** | Funkcija čišćenja je i dalje uključena.<br>■ Ponovo isključite funkciju čišćenja dodirom na na početnom ekranu.<br>■ Ponovo dodirnite .<br>Kada je funkcija čišćenja isključena, simbol svetli belo.<br>Rashladni uređaj počinje ponovo da hladi. |
| **Na displeju se ništa ne prikazuje. Ekran je crn.** | Šabat program je uključen. Unutrašnje osvetljenje ostaje isključeno, a rashladni uređaj hladi.<br>■ Dodirnite crni displej.<br>Simbol se prikazuje na displeju.<br>■ Dodirnite simbol .<br>Simbol svetli narandžasto.<br>■ Ponovo dodirnite simbol .<br>Kada je Šabat program isključen, simbol svetli belo.<br>**Režim uštede energije** je uključen: Ako se displej neko vreme ne dodiruje, displej prelazi u režim uštede energije i postaje taman. |
| **Na displeju svetli simbol, rukovanje rashladnim uređajem nije moguće.** | Funkcija zaključavanja je uključena.<br>■ Otključajte nakratko rashladni uređaj ili potpuno isključite funkciju zaključavanja. |

| Poruka | Uzrok i otklanjanje |
|---|---|
| **Simbol svetli žuto na displeju.** | Indikator filtera za mirise podseća vas da regenerišete filtere za mirise otprilike svakih 6 meseci.<br>■ Regenerišite filtere za mirise i potvrdite zamenu filtera za mirise dodirom simbola na displeju.<br>Simbol se gasi na početnom ekranu. |
| **Simbol svetli žuto na displeju.** | Indikator filtera za mirise podseća vas da zamenite filtere za mirise. Ova poruka se pojavljuje kada su filteri za mirise već regenerisani 5 puta.<br>■ Zamenite filtere za mirise.<br>■ Potvrdite zamenu filtera za mirise dodirom simbola na displeju.<br>Simbol se gasi na početnom ekranu. |
| **Na odgovarajućem indikatoru temperature zone hlađenja i/ili zone zamrzavanja u žutoj boji svetli simbol , dodatno se čuje zvučni signal upozorenja, a unutrašnje osvetljenje pulsira.** | Aktiviran je alarm za vrata.<br>■ Dodirnite simbol na displeju nekoliko sekundi.<br>Zvučni signal upozorenja se više ne čuje i simbol se isključuje, a unutrašnje osvetljenje ponovo svetli konstantno.<br>■ Zatvorite odgovarajuća vrata uređaja. |

| Poruka | Uzrok i otklanjanje |
|---|---|
| **Na indikatoru temperature zone zamrzavanja simbol ⚠ svetli crveno, a dodatno se oglašava zvučni signal upozorenja.** | Aktiviran je alarm za temperaturu, zavisno od podešene temperature zona zamrzavanja je suviše topla. Razlozi za to mogu, na primer, biti sledeći:<br>– Vrata uređaja su često otvarana.<br>– Zamrznuta je velika količina namirnica, a nije uključena funkcija SuperFrost.<br>– Došlo je do dužeg nestanka struje.<br>– Rashladni uređaj je neispravan.<br>■ Dodirnite simbol ⚠.<br>Poruka upozorenja je potvrđena: simbol ⚠ se gasi, a zvučni signal upozorenja utihne.<br>Na displeju se u trajanju od oko 1 minuta trepćući prikazuje najviša temperatura koja je u zoni zamrzavanja bila do tada. Zatim indikator temperature prebacuje na aktuelnu temperaturu u zoni zamrzavanja.<br>Trepćući indikator temperature možete da poništite pre vremena:<br>■ Dodirnite indikator temperature zone zamrzavanja.<br>Prikazana najviša temperatura se briše. Posle toga se na indikatoru temperature ponovo pojavljuje stvarna trenutna temperatura zone zamrzavanja.<br>■ Otklonite uzrok stanja alarma.<br>■ Zavisno od temperature, proverite da li su se namirnice otopile delimično ili čak potpuno. Ukoliko jesu, dalje obradite namirnice (kuvanjem ili pečenjem) pre nego što ih ponovo zamrznete. |

| Poruka | Uzrok i otklanjanje |
|---|---|
| **Na displeju svetli simbol ⚠ crveno, a dodatno se čuje zvučni signal upozorenja.** | Prikazuje se prekid napajanja strujom: temperatura u zoni zamrzavanja je poslednjih dana ili sati u međuvremenu previše porasla zbog nestanka struje ili prekida u napajanju strujom.<br>■ Dodirnite simbol ⚠.<br>Poruka o grešci je potvrđena: simbol ⚠ se gasi, a zvučni signal upozorenja utihne.<br>Na indikatoru temperature zone zamrzavanjase u trajanju od oko 1 minuta trepćući prikazuje najviša temperatura koja je u zoni zamrzavanja bila do tada. Zatim indikator temperature prebacuje na aktuelnu temperaturu u zoni zamrzavanja.<br>Trepćući indikator temperature možete da poništite pre vremena:<br>■ Dodirnite indikator temperature zone zamrzavanja.<br>Prikazana najviša temperatura se briše. Posle toga se na indikatoru temperature ponovo pojavljuje stvarna trenutna temperatura zone zamrzavanja. Rashladni uređaj radi sa temperaturom koja je poslednja podešena.<br>■ Otklonite uzrok stanja alarma.<br>■ Zavisno od temperature proverite da li su se namirnice otopile delimično ili čak potpuno. Ukoliko jesu, dalje obradite namirnice (kuvanjem ili pečenjem) pre nego što ih ponovo zamrznete. |
| **Na displeju simbol ⚠ svetli crveno i pojavljuje se šifra greške F sa ciframa. Dodatno se čuje zvučni signal upozorenja.** | Postoji smetnja.<br>■ Isključite zvučni signal upozorenja tako što ćete na displeju dodirnuti simbol 🔇.<br>■ Pozovite servisnu službu.<br>Da biste prijavili smetnju, pored prikazane šifre greške takođe su vam potrebni identifikaciona oznaka modela i fabrički broj vašeg rashladnog uređaja. Ove informacije se mogu direktno prikazati:<br>■ Da biste to uradili, dodirnite simbol **i** na displeju.<br>Na displeju će biti prikazani potrebni podaci o uređaju.<br>Potvrđivanjem simbola ✓ napuštate prikaz sa informacijama i iznova vam se prikazuje šifra greške.<br>Rashladni uređaj možete da isključite i direktno iz obaveštenja o grešci. |

# Rešavanje problema

## Unutrašnje osvetljenje

⚠ Opasnost od strujnog udara usled nezaštićenih delova koji su pod naponom.
Prilikom skidanja poklopca osvetljenja možete doći u dodir sa delovima koji su pod naponom.
Nemojte da skidate poklopac osvetljenja. LED osvetljenje sme da zameni i popravi isključivo servis.

⚠ Opasnost od povreda usled LED osvetljenja.
Ovo osvetljenje odgovara rizičnoj grupi RG 2. Ukoliko je oštećen poklopac, može doći do povrede očiju.
Ukoliko je poklopac sijalice oštećen, ne gledajte pomoću optičkih instrumenata (lupe ili sličnim) direktno u svetlo iz neposredne blizine.

| Problem | Uzrok i otklanjanje |
|---|---|
| **Unutrašnje osvetljenje ne funkcioniše.** | Rashladni uređaj nije uključen.<br>■ Uključite rashladni uređaj. |
| | Uključen je Šabat program : displej je crn, a rashladni uređaj hladi.<br>■ Dodirnite crni displej.<br>Simbol se pojavljuje na displeju.<br>■ Dodirnite simbol .<br>Simbol svetli narandžasto.<br>■ U meniju za podešavanje dodirnite simbol .<br>Kada je Šabat program isključen, simbol svetli belo. |
| | Kada su vrata uređaja otvorena, unutrašnje osvetljenje se zbog pregrevanja automatski isključuje nakon otprilike 15 minuta. Ukoliko to nije razlog, postoji neka smetnja.<br>■ Pozovite servisnu službu. |
| **Unutrašnje osvetljenje pulsira.** | To nije greška. Aktiviran je alarm za vrata. |

## Uzroci šumova

Rashladni uređaj tokom rada proizvodi različite zvuke.
Sa manjom snagom hlađenja, rashladni uređaj štedi energiju, ali radi duže. Jačina zvuka je manja.
Sa većom snagom hlađenja, namirnica se hladi brže.
Jačina zvuka je veća.

| Uobičajena buka | Šta uzrokuje buku? |
|---|---|
| **Šuštanje, šištanje** | Rashladno sredstvo se ubrizgava u rashladni sistem. |
| **Žuborenje, grgorenje, pljuskanje** | Rashladno sredstvo teče kroz cevi. |
| **Brujanje** | Rashladni uređaj se hladi. |
| **Kliktanje** | Termostat uključuje ili isključuje kompresor. |
| **Zujanje, brujanje** | Ventilator radi.<br>Automatski otvarač vrata (u zavisnosti od modela) otvara ili zatvara vrata uređaja. |
| **Pucketanje** | Materijal unutar rashladnog uređaja se širi. |
| **Lupkanje** | Ventili ili klapne su aktivni. |
| **Zujanje (rashladni uređaji sa posudom za vodu)** | Voda se pumpa iz posude za vodu. |
| **Srkanje (rashladni uređaji sa amortizerom za zatvaranje vrata)** | Vrata uređaja sa amortizerom za zatvaranje vrata se otvaraju ili zatvaraju. |
| Imajte na umu da se šumovi kompresora i protoka u rashladnom sistemu ne mogu izbeći. | |

# Rešavanje problema

| Šumovi | Uzrok i otklanjanje |
|---|---|
| **Vibriranje, lupkanje, zveckanje** | Rashladni uređaj stoji neravno. Poravnajte rashladni uređaj pomoću libele. Za to koristite podesive nožice (zavisno od modela) ispod rashladnog uređaja.<br>**Kod ugradnih uređaja (zavisno od modela)**: Kod kuhinjskih elemenata viših od 140 cm: Podmetnite ispod uređaja priložene šine za stabilizaciju. |
| | Rashladni uređaj dodiruje druge delove nameštaja ili uređaje. Odmaknite rashladni uređaj. |
| | Fioke, korpe ili police za odlaganje se klimaju ili su zaglavljene. Proverite delove koji mogu da se izvade i ponovo ih postavite. |
| | Boce ili posude se dodiruju. Boce ili posude odmaknite malo jednu od druge. |
| | Držač kabla za transport (zavisno od modela) je još uvek okačen na zadnju stranu uređaja. Uklonite držač kabla za transport. |

Na www.miele.rs/service ćete naći informacije o tome kako samostalno da otklonite smetnje, kao i informacije o Miele rezervnim delovima.

## Kontakt za prijavu smetnji

U slučaju smetnji koje ne možete da otklonite, obratite se npr. vašem specijalizovanom Miele prodavcu ili Miele servisnoj službi.

Miele servisnu službu možete rezervisati putem interneta na www.miele.rs/service.

Podatke za kontakt Miele servisne službe ćete naći na kraju ovog dokumenta.

Servisnoj službi je potrebna identifikaciona oznaka modela i fabrički broj (fabr./SB/br.). Oba podatka ćete naći na natpisnoj pločici u unutrašnjosti rashladnog uređaja ili, u zavisnosti od modela, u režimu za podešavanje pod informacijama **i**.

## EPREL baza podataka

Od 1. marta 2021. godine, informacije o označavanju energetske efikasnosti i zahtevima eko-dizajna moći ćete da nađete u evropskoj bazi podataka proizvoda (EPREL). Putem sledeće veze https://eprel.ec.europa.eu/ dospećete u bazu podataka proizvoda. Tamo ćete dobiti upit da unesete identifikacionu oznaku modela.

Identifikacionu oznaku modela ćete naći na natpisnoj pločici u unutrašnjosti rashladnog uređaja ili, u zavisnosti od modela, u režimu za podešavanje pod informacijama **i**.

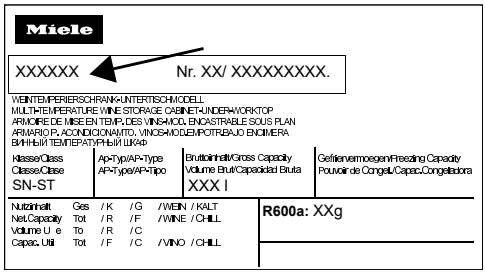


## Garancija

Garantni rok iznosi 2 godine.

Ostale informacije ćete naći u priloženim uslovima garancije.

# Informacije

## Izjava o usklađenosti

Firma Miele ovim izjavljuje, da je ovaj kombinovani frižider usaglašen sa direktivom 2014/53/EU.

Kompletan tekst EU izjave o usklađenosti je dostupan na nekoj od sledećih internet adresa:

- Proizvodi, preuzimanje, na www.miele.rs
- Servis, traženje informacija, uputstva za upotrebu, na https://miele.rs/manual navođenjem naziva proizvoda ili fabričkog broja

| | |
|---|---|
| Frekventni opseg WLAN modula | 2,4000–2,4835 GHz |
| Maksimalna predajna snaga WLAN modula | < 100 mW |

## Autorska prava i licence

Za rukovanje i upravljanje komunikacionim modulom, Miele koristi sopstveni ili softver trećih lica za koji ne važe takozvani uslovi licenciranja otvorenog koda. Ovaj softver/softverske komponente su zaštićeni autorskim pravom. Autorska prava firme Miele i trećih lica se moraju poštovati.

Pored toga, komunikacioni modul koji je integrisan u uređaj sadrži softverske komponente koje se distribuiraju pod uslovima licence otvorenog koda. Sadržane komponente otvorenog koda, uključujući pripadajuće napomene o autorskim pravima, kopije trenutno važećih uslova licence, kao i eventualne dodatne informacije, mogu da se pogledaju lokalno putem IP adrese preko internet pretraživača (http[s]://<ip adresa>/Licenses). Tamo navedena pravila o odgovornosti i garanciji uslova licence otvorenog koda važe samo u odnosu na važeće nosioce prava.

MIELE d.o.o.
Balkanska 2
11000 Beograd

Telefon: +381 22 77 111

e-mail: info@miele.rs
www.miele.rs

Nemačka
Miele & Cie. KG
Carl-Miele-Straße 29
33332 Gütersloh

Miele

KFFD 6741 ...

sr-RS

M.-Nr. 13 029 870 / 02 / 002

tehnoteka

https://cenoteka.rs

Ovaj dokument je originalno proizveden i objavljen od strane proizvođača, brenda Miele, i preuzet je sa njihove zvanične stranice. S obzirom na ovu činjenicu, Cenoteka ističe da ne preuzima odgovornost za tačnost, celovitost ili pouzdanost informacija, podataka, mišljenja, saveta ili izjava sadržanih u ovom dokumentu.

Napominjemo da Cenoteka nema ovlašćenje da izvrši bilo kakve izmene ili dopune na ovom dokumentu, stoga nismo odgovorni za eventualne greške, propuste ili netačnosti koje se mogu naći unutar njega. Cenoteka ne odgovara za štetu nanesenu korisnicima pri upotrebi netačnih podataka. Ukoliko imate dodatna pitanja o proizvodu, ljubazno vas molimo da kontaktirate direktno proizvođača kako biste dobili sve detaljne informacije.

Za najnovije informacije o ceni, dostupnim akcijama i tehničkim karakteristikama proizvoda koji se pominje u ovom dokumentu, molimo posetite našu stranicu klikom na sledeći link:

https://cenoteka.rs/p/miele-side-by-side-frizider-kffd-6741/