tehnoteka

https://cenoteka.rs

Uputstvo za upotrebu

LIEBHERR vinska vitrina WSbl 4201 GrandCru

LIEBHERR



Cenoteka je online destinacija za upoređivanje cena i karakteristika bele tehnike, potrošačke elektronike i IT uređaja kod trgovinskih lanaca i internet prodavnica u Srbiji. Naša stranica vam omogućava da istražite najnovije informacije, detaljne karakteristike i konkurentne cene proizvoda.

Posetite nas i uživajte u ekskluzivnom iskustvu pametne kupovine klikom na link:

https://cenoteka.rs/p/liebherr-vinska-vitrina-wsbl-4201-grandcru/

Uputstvo za upotrebu



SR **ORIGINALNO UPUTSTVO ZA RAD**

LIEBHERR

Sadržaj

1 Opšte sigurnosne napomene ... 3
1.1 Namenska upotreba ... 3
1.2 Predvidiva pogrešna upotreba ... 3
1.3 Korisnička grupa ... 3
1.4 Upozoravajuće napomene - Opasnosti po korisnika ... 3
1.5 Smetnje, uzroci i popravke ... 3
1.6 Napomene za odlaganje na otpad ... 4
1.7 Usaglašenost ... 4
1.8 Klimatske klase ... 4
1.9 SVHC materije u skladu sa odredbom REACH ... 4
1.10 Baza podataka EPREL ... 4
1.11 Licence otvorenog koda ... 4
1.12 Rezervni delovi ... 4
1.13 Nivoi upozorenja ... 4

2 Na prvi pogled ... 5
2.1 Sadržaj isporuke ... 5
2.2 Pregled uređaja i opreme ... 5
2.3 SmartDevice ... 5

3 Postavljanje i priključivanje ... 5
3.1 Uslovi postavljanja ... 5
3.2 Dimenzije uređaja ... 6
3.3 Zahtevi za ventilaciju ... 6
3.4 Transport uređaja ... 7
3.5 Raspakivanje uređaja ... 7
3.6 Uklanjanje transportnog osigurača ... 7
3.7 Montaža ručke vrata* ... 7
3.8 Montaža ručke vrata* ... 7
3.9 Promena strane zatvaranja vrata ... 8
3.10 Nivelisanje vrata ... 16
3.11 Postavljanje uređaja ... 17
3.12 Ravnanje uređaja ... 17
3.13 Postavljanje više uređaja ... 17
3.14 Nakon postavljanja ... 18
3.15 Priključivanje uređaja na strujno napajanje ... 18
3.16 Odlaganje ambalaže u otpad ... 18

4 Način funkcionisanja Touch displeja ... 18
4.1 Navigacija i objašnjenje simbola ... 19
4.2 Meniji ... 19
4.3 Režim mirovanja ... 20

5 Puštanje u rad ... 20
5.1 Uključivanje uređaja (prvo puštanje u rad) ... 20

6 Skladištenje ... 20
6.1 Napomene za skladištenje ... 20
6.2 Skice za skladištenje ... 21

7 Štednja energije ... 25

8 Rukovanje ... 25
8.1 Elementi za rukovanje i prikazivanje ... 25
8.2 Funkcije uređaja ... 26
8.2.1 Napomene o funkcijama uređaja ... 26
8.2.2 Uključivanje i isključivanje aparata ... 26
8.2.3 Temperatura ... 27
8.2.4 Intenzitet osvetljenja * ... 27
8.2.5 HumiditySelect * ... 27
8.2.6 HumidityControl * ... 28
8.2.7 SabbathMode ... 28
8.2.8 Blokada displeja ... 29
8.2.9 PIN displeja ... 30
8.2.10 Podsetnik ... 31
8.2.11 Jezik ... 31
8.2.12 Jedinica za temperaturu ... 31
8.2.13 Osvetljenost displeja ... 31
8.2.14 Alarm Sound ... 32
8.2.15 Key Sound ... 32
8.2.16 WLAN ... 32
8.2.17 Informacija o uređaju ... 33
8.2.18 Softver ... 34
8.2.19 Alarm za vrata ... 34
8.2.20 Demo režim ... 34
8.2.21 Resetovanje na fabrička podešavanja ... 35
8.3 Poruke ... 36
8.3.1 Upozorenja ... 36
8.3.2 Podsetnici ... 37

9 Oprema ... 37
9.1 Sigurnosna brava* ... 37
9.2 Drvena rešetka ... 38
9.3 Etikete za označavanje ... 38

10 Održavanje ... 38
10.1 FreshAir filter sa aktivnim ugljem ... 38
10.2 Čišćenje uređaja ... 39

11 Pomoć za korisnike ... 40
11.1 Tehnički podaci ... 40
11.2 Radna buka ... 40
11.3 Tehnička smetnja ... 40
11.4 Korisnička služba ... 41
11.5 Tipska pločica ... 42

12 Stavljanje van pogona ... 42

13 Odlaganje na otpad ... 42
13.1 Priprema uređaja za odlaganje na otpad ... 42
13.2 Ekološko odlaganje uređaja u otpad ... 42

Proizvođač neprestano radi na unapređenju svih tipova i modela uređaja. Molimo Vas da zato imate razumevanja za to što zadržavamo pravo na izmene u pogledu oblika, opreme i tehnologije.

Simbol	Objašnjenje
	**Pročitati uputstvo** Da bi ste upoznali sve prednosti Vašeg novog uređaja molimo Vas da pažljivo pročitate napomene iz ovog uputstva.
	**Dodatne informacije na internetu** Digitalno uputstvo sa dodatnim informacijama i na drugim jezicima ćete naći na internetu pomoću QR-koda na prednjoj strani ovog uputstva ili na adresi **home.liebherr.com/fridge-manuals**. Servisni broj ćete naći na tipskoj pločici: 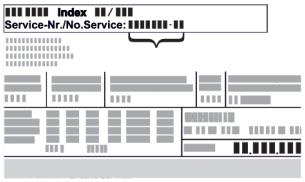 *Sl.* Primeri prikaza
	**Provera uređaja** Proverite sve delove na oštećenja usled transporta. Ako imate bilo kakvih žalbi, kontaktirajte dobavljača ili korisničku službu.
	**Odstupanja** Uputstvo se odnosi na više modela uređaja, moguće su neke varijacije. Odeljci koji se odnose samo na određene uređaje, obeleženi su zvezdicom (*).
	**Uputstva za postupak i rezultati postupka** Uputstva za postupak su označena sa ▶. Rezultati postupka su označeni sa ▷.

Simbol	Objašnjenje
	Video klipovi Video klipovi o uređajima dostupni su na YouTube kanalu Liebherr-Hausgeräte.

Licence otvorenog koda:

Uređaj sadrži softverske komponente koje koriste licence otvorenog koda. Informacije o korišćenim licencama otvorenog koda možete pronaći ovde: **home.liebherr.com/open-source-licences**

Ove korisničke informacije važe za sledeće uređaje:

WPbl(i)	42.. / 46.. / 50.. / 52..
WSbl(i)	42.. / 46.. / 50.. / 52.. / 77..

1 Opšte sigurnosne napomene

Pažljivo čuvajte ovu korisničku informaciju, kako biste je mogli pogledati u bilo kom trenutku.

Ako uređaj predajete sledećem vlasniku, priložite i ovu korisničku informaciju.

Da biste pravilno i bezbedno koristili uređaj, pažljivo pročitajte ovu korisničku informaciju pre instalacije i upotrebe. Uvek se pridržavajte uputstava, bezbednosnih napomena i upozorenja sadržanih u njima. Oni su važni da biste mogli da instalirate i koristite uređaj bezbedno i pravilno.

1.1 Namenska upotreba

- Ovaj uređaj je namenjen za upotrebu u domaćinstvu i sličnim područjima primene, kao npr.:
  - U kuhinjskim prostorijama za osoblje u prodavnicama, kancelarijama i drugim radnim okruženjima
  - u poljoprivredi i za goste u hotelima, motelima i drugim smeštajnim objektima
  - U pansionima sa doručkom
  - u ugostiteljstvu i sličnim uslugama veleprodaje
- Ostale primene:
  - Ovaj uređaj je predviđen isključivo za čuvanje vina.
  - Ovaj uređaj nije pogodan za zamrzavanje namirnica.
  - Sve ostale vrste korišćenja nisu dozvoljene.

1.2 Predvidiva pogrešna upotreba

Sledeći načini primene su izričito zabranjeni:

- Skladištenje i hlađenje:
  - Hemijski nestabilnih, zapaljivih ili korozivnih materija
  - Skladištenje eksplozivnih materija, kao što su na primer kontejneri za aerosole sa zapaljivim pogonskim gasom
  - Lekova, krvne plazme, laboratorijskih preparata ili slično koji podležu pravilima o materijalima i proizvodima Direktive o medicinskim proizvodima 2007/47/EZ
- Primena u područjima pod rizikom od eksplozija

Nepravilna upotreba uređaja može dovesti do oštećenja ili propadanja skladištenih namirnica.

1.3 Korisnička grupa

- Ovaj uređaj ne smeju da koriste osobe (uključujući decu) sa ograničenim fizičkim, senzoričkim ili mentalnim sposobnostima ili osobe sa nedostatkom iskustva i znanja, osim ako su pod nadzorom osobe odgovorne za njihovu bezbednost ili im je objašnjena upotreba uređaja. Deca trebaju biti pod nadzorom, kako bi se osiguralo da se ne igraju sa uređajem.
- Deca uzrasta od 3 do 8 godina smeju da pune i prazne uređaj.

1.4 Upozoravajuće napomene - Opasnosti po korisnika

- UPOZORENJE: Ventilacione otvore na kućištu uređaja ili u ugradnim elementima održavati bez prepreka.
- UPOZORENJE: Za ubrzanje procesa otapanja ne koristite nikakve druge mehaničke uređaje ili druga sredstva osim onih koje je preporučio proizvođač.
- UPOZORENJE: Nemojte da oštetite cevi rashladnog sredstva.
- UPOZORENJE: U odeljku za hlađenje/komori za zamrzavanje se ne smeju koristiti električni uređaji koji nisu u skladu sa konstrukcijom koju preporučuje proizvođač.
- UPOZORENJE: Prilikom postavljanja uređaja osigurati da mrežni priključni kabl uređaja ne bude uklešten ili oštećen.
- UPOZORENJE: Ne postavljajte mobilne razvodne utičnice ili mrežne adaptere na zadnju stranu uređaja.

Nakon završene ugradnje uređaja i dalje mora biti omogućeno odvajanje uređaja sa električne mreže.

- Pristupačan mrežni utikač (iznad, ispod ili pored uređaja)
- Aktiviranje osigurača u instalaciji objekta u skladu sa propisima za instalaciju.



UPOZORENJE: Opasnost od požara/lako zapaljivi materijali.

Simbol se nalazi na kompresoru, a dodatno se može nalaziti i na drugim mestima na uređaju. On označava opasnost od zapaljivih materija. Ne uklanjati nalepnicu.

- Što je više rashladnog sredstva unutar uređaja, utoliko veća mora da bude prostorija u kojoj se nalazi uređaj. U premalim prostorijama u slučaju curenja može da nastane mešavina gasa i vazduha. Na svakih 8 g rashladnog sredstva prostorija postavljanja mora da ima najmanje 1 m^3. Podaci o sadržanom rashladnom sredstvu nalaze se na tipskoj pločici u unutrašnjosti uređaja.
- Redovno čistite površine koje dolaze u dodir sa namirnicama i dostupnim sistemima za odvod.
- Sveže meso ili svežu ribu upakujte u čiste zatvorene posude. Na taj način ćete sprečiti da meso ili riba dodiruju druge namirnice ili kaplju na njih.
- Ukoliko frižider/zamrzivač duži vremenski period stoji prazan, isključite uređaj, obavite otapanje, očistite ga, osušite i ostavite otvorena vrata, kako biste sprečili stvaranje plesni.
- Izbegavajte trajni kontakt kože sa hladnim površinama ili rashlađenim namirnicama. Za zaštitu koristite npr. rukavice.
- Alkoholna pića i druge posude koje sadrže alkohol čuvati isključivo dobro zatvorene. Električne komponente mogu da zapale eventualno iscureli alkohol.
- Vrata otvarajte samo na kratko vreme. Na taj način ćete smanjiti porast temperature u unutrašnjosti uređaja.
- Prilikom otvaranja i zatvaranja ne posežite u prostor između vrata i uređaja. Prsti mogu da budu nagnječeni.
- UPOZORENJE: Ovaj uređaj se mora pričvrstiti u skladu sa uputstvom za upotrebu, kako bi se eliminisale opasnosti usled nedovoljne stabilnosti.
- Poštovati uputstva za postavljanje i priključivanje. (vidi 3 Postavljanje i priključivanje)

1.5 Smetnje, uzroci i popravke

- Mrežni priključak sa utikačem za aparate za domaćinstvo:

Ako se mrežni priključni kabl ovog uređaja ošteti, mora se zameniti posebnim priključnim kablom koji je dostupan kod proizvođača ili njegove korisničke službe. Zamenu sme da obavi kupac.
- Popravke i intervencije na uređaju može da obavlja samo korisnička služba ili drugo stručno osoblje koje je za to obučeno.
- U slučaju smetnji i kvara na uređaju izvucite utikač ili isključite osigurač. Ukoliko izvlačite mrežni utikač, uvek držite utikač. Nemojte vući kabl.

1.6 Napomene za odlaganje na otpad



Precrtana kanta za smeće ukazuje na to da se uređaj ne sme odlagati sa nesortiranim komunalnim otpadom, već se mora predati na odvojeno mesto za prikupljanje otpada. On sadrži materijale za reciklažu i eventualno se može ponovo upotrebiti.



Ovaj simbol može da se nalazi na kompresoru. On se odnosi na ulje u kompresoru i upućuje na sledeću opasnost: **U slučaju gutanja i penetracije u disajne puteve može da bude smrtonosan.** Ova napomena je od značaja samo kod reciklaže. U normalnom radu nema nikakve opasnosti.



Ova ili neka slična nalepnica se može naći na zadnjoj strani uređaja. Ona ukazuje na to da se u vratima i/ili u kućištu nalaze vakuumski izolovani paneli (VIP) ili perlit paneli. Ova napomena je od značaja samo kod reciklaže. Ne uklanjati nalepnicu.

- Zbog toga odlaganje starih uređaja mora da se odvija stručno i na odgovarajući način, u skladu sa lokalnim propisima i zakonima. Nemojte da oštetite rashladni sistem starog uređaja prilikom transporta na otpad, da sadržano rashladno sredstvo (podaci na tipskoj pločici) i ulje ne bi nekontrolisano iscurili napolje.
- Imajte na umu da je brisanje eventualno postojećih ličnih podataka spada u obavezu kupca.
- Za Nemačku: Uređaj se može besplatno odložiti u lokalnim centrima za reciklažu / sakupljanje sekundarnih sirovina, u kontejnerima za sakupljanje klase 1. Prilikom kupovine frižidera/zamrzivača na mestima sa prodajnom površinom > 400 m^2 prodajno mesto će besplatno prihvatiti dotrajale uređaje.
- EU: Informišite se kod Vaših lokalnih organa vlasti se o mogućnostima odlaganja dotrajalih uređaja na otpad.

1.7 Usaglašenost

Rashladni sistem je proveren na zaptivanje. Uređaj odgovara važećim bezbednosnim propisima, kao i odgovarajućim direktivama.

Za EU tržište:	Uređaj je u skladu sa direktivom 2014/53/EU.
Za GB tržište:	Uređaj je u skladu sa Radio Equipment Regulations 2017 SI 2017 No. 1206.

Kompletan tekst EU izjave o usaglašenosti može se naći na internet adresi: www.Liebherr.com

1.8 Klimatske klase

Uređaj je koncipiran u skladu sa klimatskom klasom za rad u ograničenom rasponu okolnih temperatura. Klimatska klasa Vašeg uređaja je otisnuta na tipskoj pločici.

Napomena

▶ Za besprekoran rad pridržavajte se navedenih okolnih temperatura.

Klimatska klasa	za okolne temperature od
SN	10 °C do 32 °C
N	16 °C do 32 °C
ST	16 °C do 38 °C
T	16 °C do 43 °C
SN-ST	10 °C do 38 °C
SN-T	10 °C do 43 °C

1.9 SVHC materije u skladu sa odredbom REACH

- Na sledećem linku možete proveriti da li Vaš proizvod sadrži SVHC materije u skladu sa odredbom REACH: https://go.liebherr.com/z3eewm

1.10 Baza podataka EPREL

- Od 1. marta 2021. se informacije o označavanju potrošnje energije i zahtevima u pogledu ekološkog dizajna mogu pronaći u evropskoj bazi podataka o proizvodima (EPREL). Baza podataka proizvoda je dostupna na sledećem linku https://eprel.ec.europa.eu/. Ovde će se od Vas zahtevati da unesete oznaku modela. Oznaku modela ćete naći na tipskoj pločici.

1.11 Licence otvorenog koda

- Uređaj sadrži softverske komponente koje koriste licence otvorenog koda. Informacije o korišćenim licencama otvorenog koda možete pronaći ovde: home.liebherr.com/open-source-licences

1.12 Rezervni delovi

- Dostupnost rezervnih delova za funkcionalne delove i delove koji se mogu skladištiti iznosi 15 godina.

1.13 Nivoi upozorenja

OPASNOST	Označava neposredno opasnu situaciju koja će za posledicu imati smrt ili teške telesne povrede, ukoliko ne bude izbegnuta.
UPOZORENJE	Označava opasnu situaciju koja bi za posledicu mogla imati smrt ili teške telesne povrede, ukoliko ne bude izbegnuta.
OPREZ	Označava opasnu situaciju koja bi za posledicu mogla imati lakše ili umerene telesne povrede, ukoliko ne bude izbegnuta.
PAŽNJA	Označava opasnu situaciju koja za posledicu može imati materijalnu štetu, ukoliko ne bude izbegnuta.
Napomena	Označava korisne napomene i savete.

2 Na prvi pogled

2.1 Sadržaj isporuke

Proverite sve delove na oštećenja usled transporta. Ako imate bilo kakvih žalbi, kontaktirajte dobavljača ili korisničku službu. (vidi 11.4 Korisnička služba)

Isporuka sadrži sledeće delove:

- Samostojeći uređaj
- Oprema (zavisno od modela)
- Materijal za montažu (zavisno od modela)
- „Quick Start Guide“
- „Installation Guide“*
- Servisna knjižica

2.2 Pregled uređaja i opreme

WPbl 42.. / 46.. / 50..

WPbli 50.. / 52..

WSbl 42.. / 46.. / 50..

WSbli 50.. / 52.. / 77..

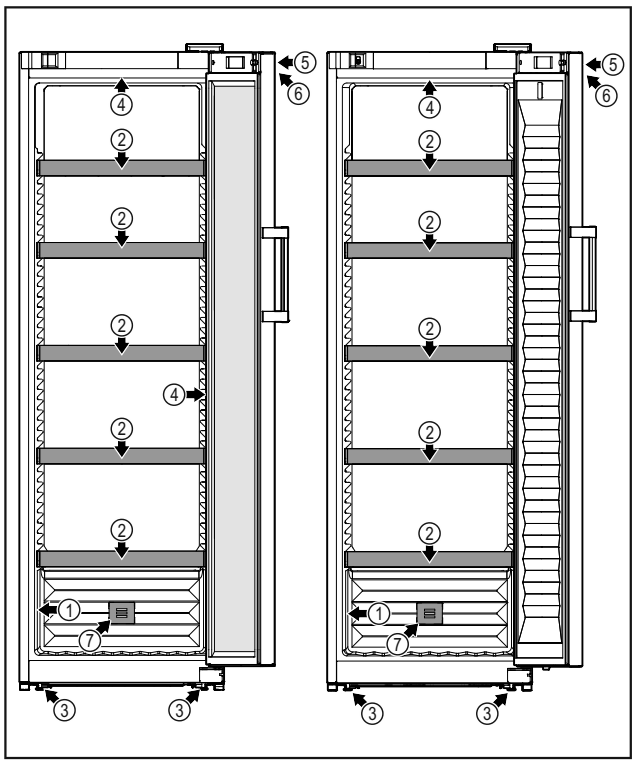

Sl. 1 Primeri prikaza

(1) Tipska pločica
(2) Polica za boce
(3) Podesiva nožica
(4) Unutrašnje osvetljenje*
(5) Brava
(6) Elementi za rukovanje i prikaz temperature
(7) Filter sa aktivnim ugljem FreshAir

2.3 SmartDevice

SmartDevice je rešenje za umrežavanje Vaše vinske vitrine.

Ukoliko Vaš uređaj podržava funkciju SmartDevice ili je za to pripremljen, Vaš uređaj možete brzo i jednostavno povezati sa Vašim WLAN-om. Sa SmartDevice aplikacijom Vašim uređajem možete rukovati pomoću mobilnog uređaja. U SmartDevice aplikaciji su Vam dostupne dodatne funkcije i mogućnosti za podešavanje.

Uređaj koji podržava SmartDevice:*	Vaš uređaj podržava SmartDevice. Da biste Vaš uređaj mogli da povežete sa WLAN-om, morate da preuzmete aplikaciju SmartDevice.*
Uređaj koji je pripremljen za SmartDevice:*	Vaš uređaj je pripremljen za korišćenje sa SmartDeviceBox. Prvo morate kupiti i instalirati SmartDeviceBox. Da biste Vaš uređaj mogli da povežete sa WLAN-om, morate da preuzmete aplikaciju SmartDevice.*
Dodatne informacije o SmartDevice:	**smartdevice.liebherr.com**
Kupovina SmartDeviceBox u prodavnici Liebherr-Hausgeräte:*	**home.liebherr.com/shop/de/deu/smartdevicebox.html***
Preuzimanje aplikacije SmartDevice:	

Nakon instalacije i konfiguracije aplikacije SmartDevice, Vaš uređaj možete pomoću aplikacije SmartDevice i WLAN funkcije uređaja (vidi 8.2.16 WLAN) integrisati u Vaš WLAN.

Napomena
Funkcija SmartDevice nije dostupna u sledećim zemljama: Rusija, Belorusija, Kazahstan.

Ne možete koristiti SmartDeviceBox.*

3 Postavljanje i priključivanje

3.1 Uslovi postavljanja

Uslovi postavljanja su ključni kako bi se osigurao bezbedan i efikasan rad uređaja bez smetnji.

- Pridržavajte se svih sigurnosnih napomena.
- Obratite pažnju na mesto postavljanja i poziciju u prostoriji.

UPOZORENJE
Opasnost od požara usled nepravilnog postavljanja!

- ▶ Kada postavljate uređaj vodite računa o tome da mrežni kabl ne bude uklješten ispod uređaja.
- ▶ Postavite uređaj tako da ne dodiruje nikakve utikače ili kablove za struju.
- ▶ Na utičnice u području zadnje stranice uređaja nemojte da priključujete uređaje.
- ▶ Višestruke utičnice ili razvodni kablovi i drugi elektronski uređaji (kao što su transformatori za halogenu rasvetu) **ne smeju** se postavljati i koristiti na zadnjoj strani uređaja.

UPOZORENJE
Opasnost od požara usled vlage!
Ukoliko delovi koji provode struju ili kabl za struju postanu vlažni, može doći do nastanka kratkog spoja.
▶ Uređaj je namenjen za upotrebu u zatvorenim prostorijama. Nemojte da puštate uređaj u rad na otvoreno ili područjima sa vlagom ili prskajućom vodom.

UPOZORENJE
Opasnost od požara usled curenja rashladnog sredstva i ulja!
Sadržano rashladno sredstvo je ekološki prihvatljivo ali zapaljivo. Sadržano je takođe zapaljivo. Ispušteno rashladno sredstvo i ulje se pri odgovarajuće visokoj koncentraciji mogu zapaliti u kontaktu sa eksternim izvorom toplote.
▶ Nemojte oštetiti cevi rashladnog kruga ili kompresora.

3.1.1 Mesto postavljanja

- Uređaj postavljajte i koristite isključivo u zatvorenim prostorijama.
- Optimalno mesto postavljanja je suva i dobro provetrena prostorija.
- Kada se uređaj postavlja u veoma vlažnom okruženju, na spoljašnjoj strani uređaja može doći do stvaranja kondenzata.
  Vodite računa da uvek postoji dobro provetravanje na mestu postavljanja.
- Što je više rashladnog sredstva unutar uređaja, utoliko veća mora da bude prostorija u kojoj se nalazi uređaj. U premalim prostorijama u slučaju curenja može da nastane mešavina gasa i vazduha. Na svakih 8 g rashladnog sredstva prostorija postavljanja mora da ima najmanje 1 m^3. Podaci o sadržanom rashladnom sredstvu nalaze se na tipskoj pločici u unutrašnjosti uređaja.
- Podloga na mestu postavljanja mora da bude horizontalna i ravna.

3.1.2 Pozicija u prostoriji

- Nemojte da postavljate uređaj ni u području pod direktnim sunčevim zračenjem niti pored grejanja ili sličnog.
- Uređaj se može postaviti odmah pored rerne.
- Kada uređaj postavite odmah pored rerne, potrošnja energije se može malo povećati. To zavisi od vremena korišćenja i intenziteta korišćenja rerne.
- Uređaj postavljati sa zadnjom stranicom direktno prislonjenom na zid.
- Korišćenje u potencijalno eksplozivnim područjima nije dozvoljeno.

3.2 Dimenzije uređaja

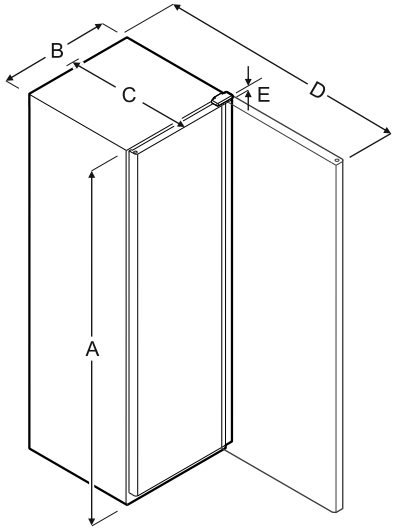

	A	B	C	D	E
WPbl 4201 WSbl 4201	1284 mm	600 mm	763 mm	1323 mm	23 mm
WPbl 4601 WSbl 4601	1484 mm	600 mm	763 mm	1323 mm	23 mm
WPbl 5001 WPbli 5031 WSbl 5001 WSbli 5031	1684 mm	600 mm	763 mm	1323 mm	23 mm
WPbl 5231 WPbli 5231 WSbli 5231	1884 mm	600 mm	763 mm	1323 mm	23 mm
WSbl 7731 WSbli 7731	2044 mm	750 mm	763 mm	1473 mm	23 mm

A = visina uređaja uključujući nožice / točkiće / šarke
B = širina uređaja bez ručke
C = dubina uređaja bez ručke
D = dubina uređaja kada su vrata otvorena
E = visina okova

3.3 Zahtevi za ventilaciju

PAŽNJA
Opasnost od oštećenja usled pregrevanja zbog nedovoljne ventilacije!
U slučaju nedovoljne ventilacije kompresor može da se ošteti.
▶ Vodite računa o dovoljnoj ventilaciji.
▶ Poštovati zahteve u pogledu ventilacije.

3.4 Transport uređaja

UPOZORENJE
Opasnost od povreda usled staklenih krhotina!*
Pri transportu na nadmorskoj visini od preko 1500 m može doći do lomljenja staklenih ploča vrata. Komadići stakla imaju oštre ivice i mogu da dovedu do teških povreda.
▶ Preduzmite odgovarajuće mere zaštite.

3.4.1 Transport uređaja za prvo puštanje u rad

Obezbedite da budu ispunjeni sledeći preduslovi:

❑ Uređaj je upakovan.
❑ Uređaj stoji uspravno.

▶ Uređaj treba da transportuju dve osobe.
▶ Raspakujte uređaj. (vidi 3.5 Raspakivanje uređaja)

3.4.2 Transport uređaja nakon prvog puštanja u rad

Pridržavajte se sledećih uputstava kada želite da ponovo transportujete ili premeštate uređaj nakon prvog puštanja u rad.

Obezbedite da budu ispunjeni sledeći preduslovi:

❑ Uređaj je ispražnjen.
❑ Uređaj stoji uspravno.
❑ Uređaj sa vratima: Vrata su osigurana od neželjenog otvaranja.
❑ Uređaj sa izvlačivim kolicima: Izvlačiva kolica su osigurana od neželjenog otvaranja.
❑ Uređaj sa podesivim nožicama: Podesive nožice su pričvršćene.

▶ Uređaj treba da transportuju dve osobe.

Nakon transporta:
▶ Odvrnite podesive nožice na uređaju.
▶ Nivelišite uređaj.

3.5 Raspakivanje uređaja

▶ Proverite uređaj i pakovanje: U slučaju sumnje na oštećenja tokom transporta, pre priključivanja stupiti u kontakt sa dobavljačem.

PAŽNJA
Materijalna šteta izazvana šiljatim ili oštrim predmetima!
Ukoliko koristite šiljate ili oštre predmete prilikom uklanjanja materijala za pakovanje, možete oštetiti uređaj.
▶ Ne koristiti šiljate ili oštre predmete za uklanjanje materijala za pakovanje.

▶ Ukloniti materijal za pakovanje.
▶ Uređaj je postavljen na odgovarajuću poziciju: Ukloniti zaštitne folije na vratima i bočnim stranicama.

3.6 Uklanjanje transportnog osigurača

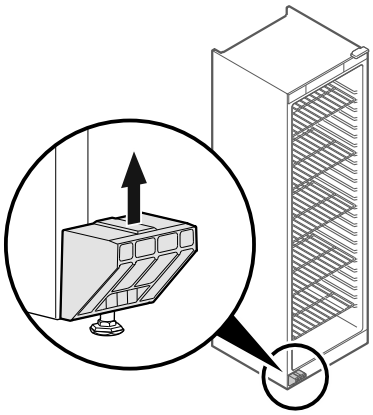

Sl. 2
▶ Izvucite transportni osigurač nagore.
▷ Osnovni držač ostaje na uređaju.

3.7 Montaža ručke vrata*

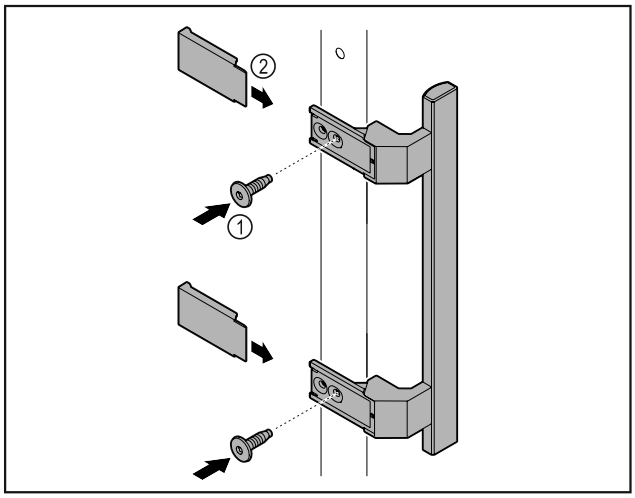

Sl. 3
▶ Postavite na vrata ručku iz dodatnog pakovanja pomoću priloženih zavrtnjeva *Sl. 3 (1)*.
▶ Postavite poklopac *Sl. 3 (2)*.
▶ Čep iz priloženog dodatnog pakovanja postavite na suprotnu stranu. *

3.8 Montaža ručke vrata*

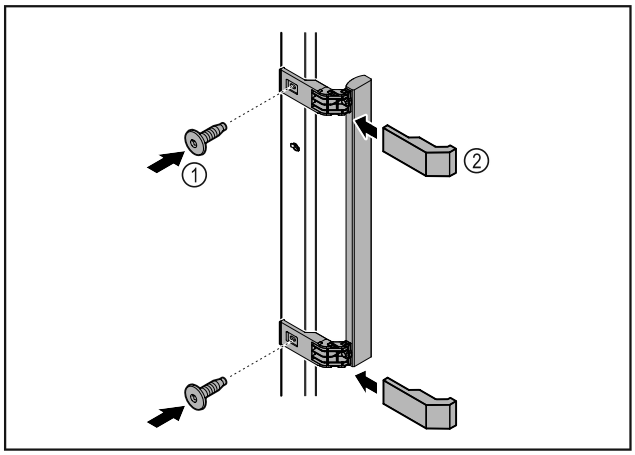

Sl. 4
▶ Postavite na vrata ručku iz dodatnog pakovanja pomoću priloženih zavrtnjeva *Sl. 4 (1)*.

▶ Postavite poklopac *Sl. 4 (2)*.
▶ Čep iz priloženog dodatnog pakovanja postavite na suprotnu stranu. *

3.9 Promena strane zatvaranja vrata

Alat

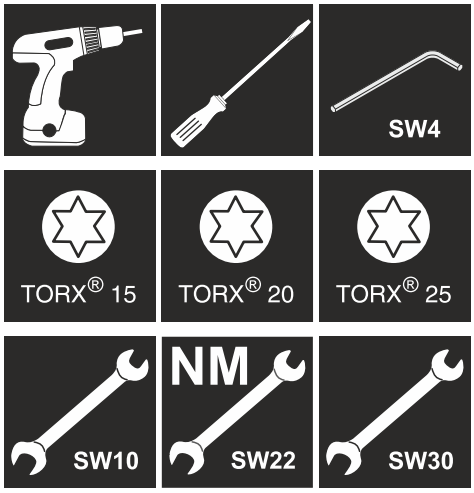

UPOZORENJE
Opasnost od povreda usled nestručne promene strane zatvaranja vrata!
▶ Stranu zatvaranja vrata treba da menja stručno osoblje.

UPOZORENJE
Opasnost od povreda i materijalne štete usled velike težine vrata!
▶ Ovu promenu vršite samo ako možete da nosite težinu od 25 kg.
▶ Promenu treba da vrše isključivo dve osobe.

PAŽNJA
Delovi koji provode struju!
Oštećenje elektronskih delova.
▶ Pre promene strane zatvaranja vrata izvucite mrežni utikač.

▶ Otvorite vrata.

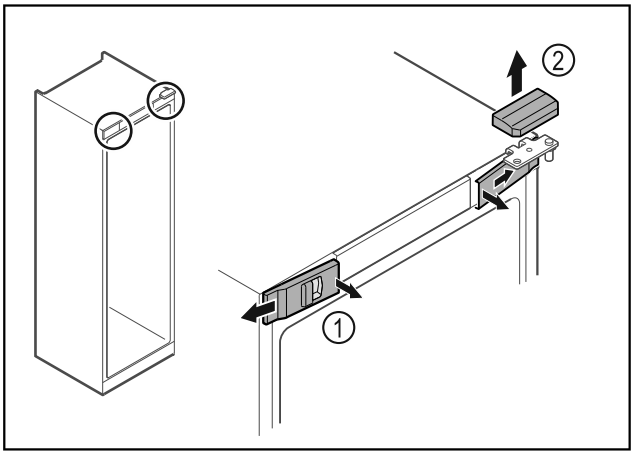

Sl. 5 *
▶ Otkačite prednje poklopce *Sl. 5 (1)* sa unutrašnje strane i uklonite ih sa strane.*
▶ Gornji poklopac *Sl. 5 (2)* skinite nagore.*

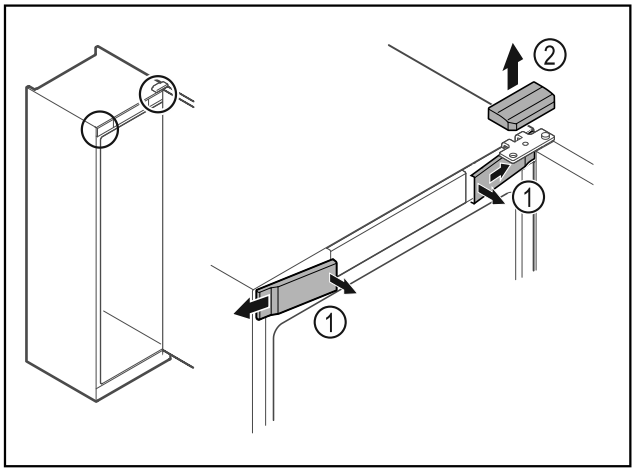

Sl. 6 *
▶ Otkačite prednje poklopce *Sl. 6 (1)* sa unutrašnje strane i uklonite ih sa strane.*
▶ Gornji poklopac *Sl. 6 (2)* skinite nagore.*

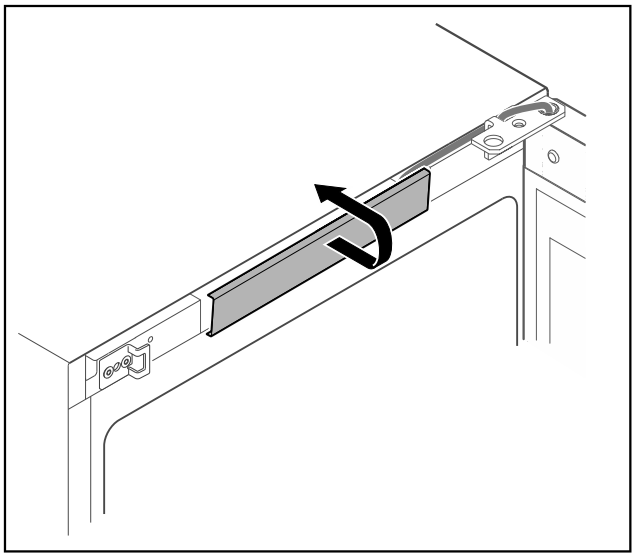

Sl. 7
▶ Srednji poklopac otkačite i uklonite.

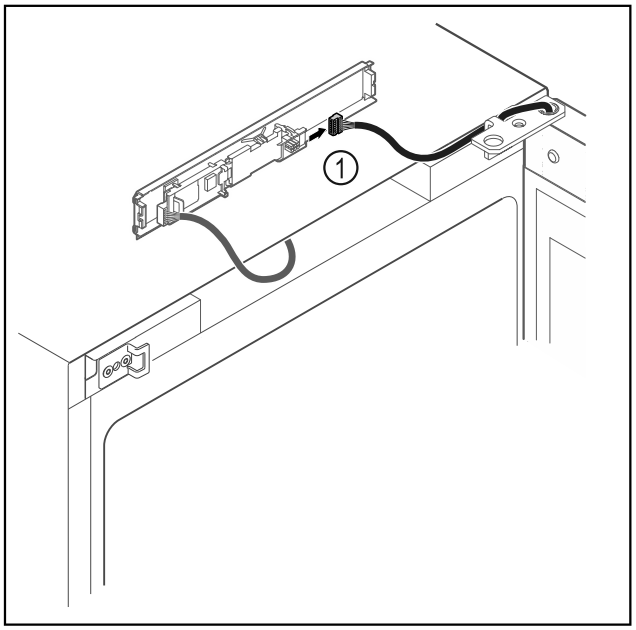

Sl. 8
▶ Izvucite utikač *Sl. 8 (1)* sa štampane pločice.

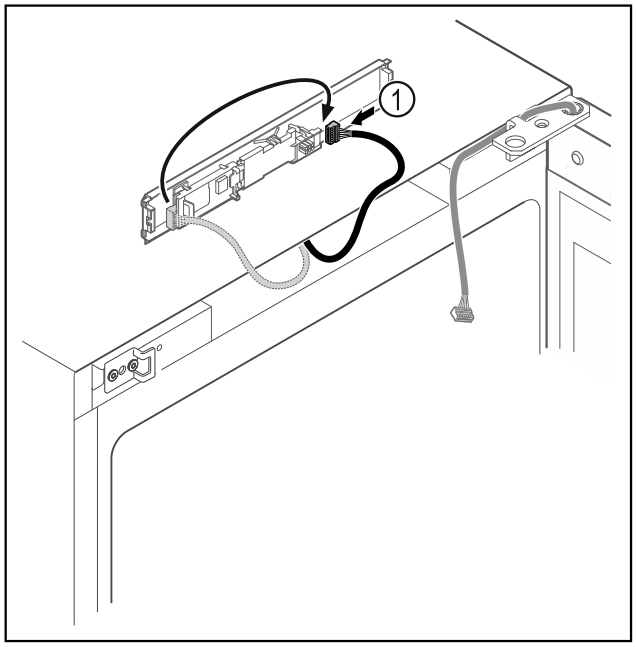

Sl. 9

▶ Premestite utikač *Sl. 9 (1)* na štampanu pločicu.

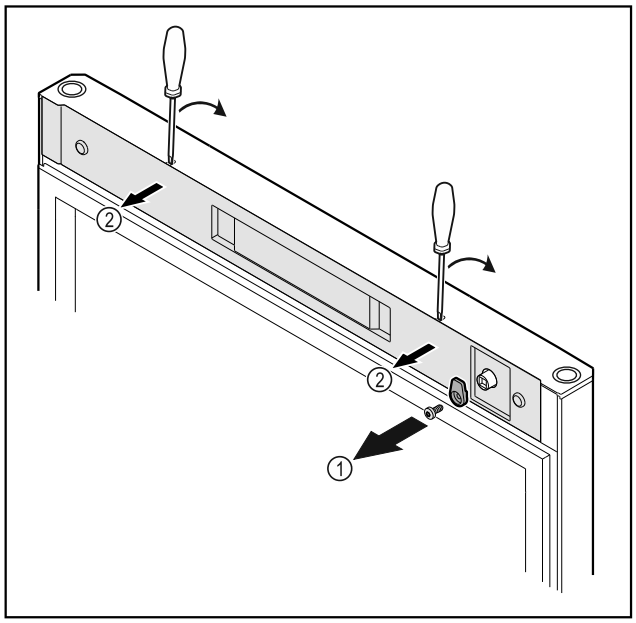

*Sl. 10 **

▶ Odvrnite kuku za zatvaranje *Sl. 10 (1)*.*

▶ Poklopac *Sl. 10 (2)* otkačite pomoću malog odvijača i skinite.*

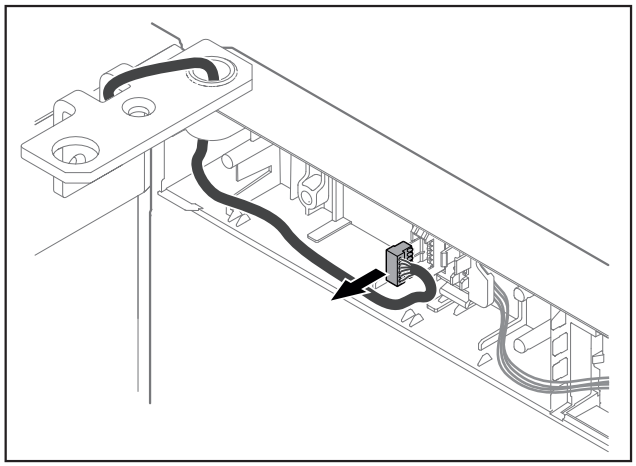

Sl. 11

▶ Utikač izvadite iz držača utikača.

-ili-

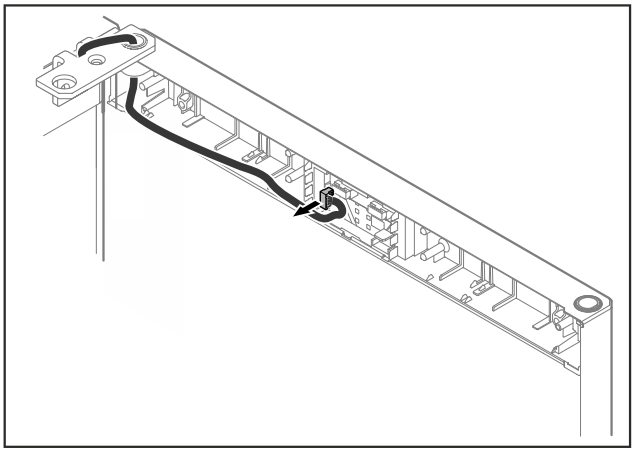

Sl. 12

▶ Utikač izvadite iz štampane pločice.

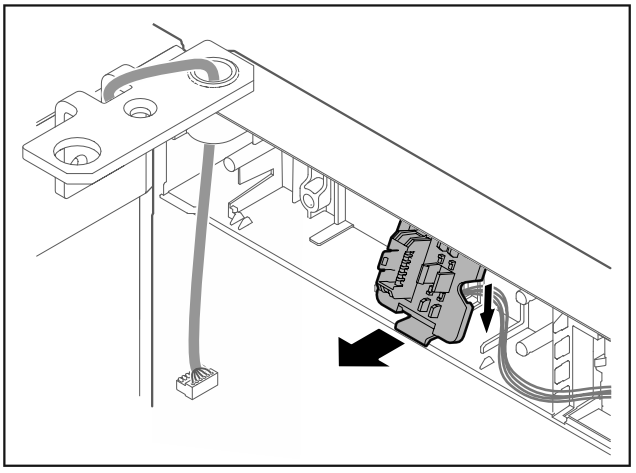

*Sl. 13 Položaj ugradnje držača utikača se može obrnuti za 180°.**

▶ Otkačite držač utikača.*

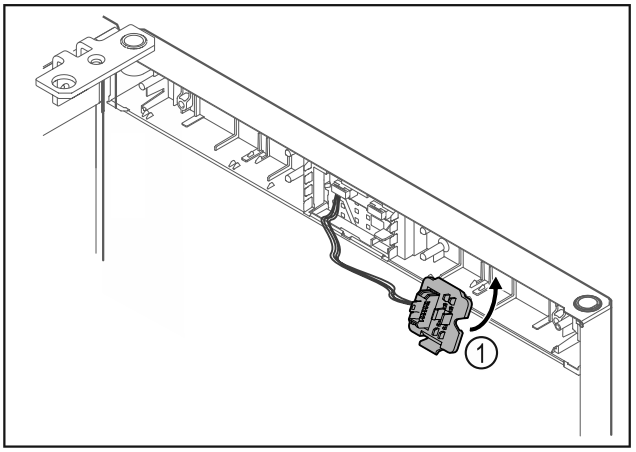

Sl. 14

▶ Držač utikača *Sl. 14 (1)* zakačite na suprotnoj strani.*

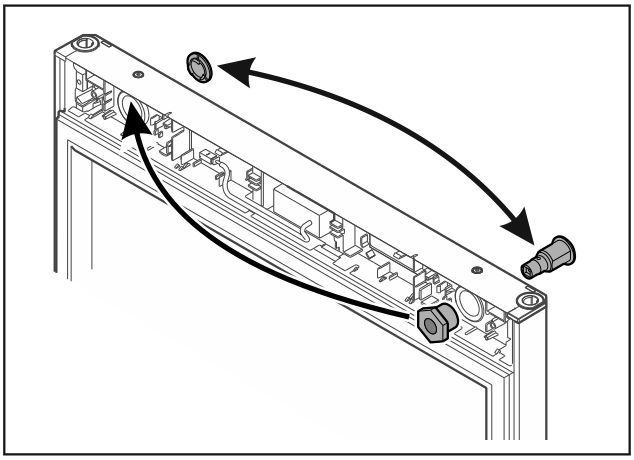

Sl. 15 *

▶ Bravu i poklopac premestite na suprotnu stranu.*

-ili-

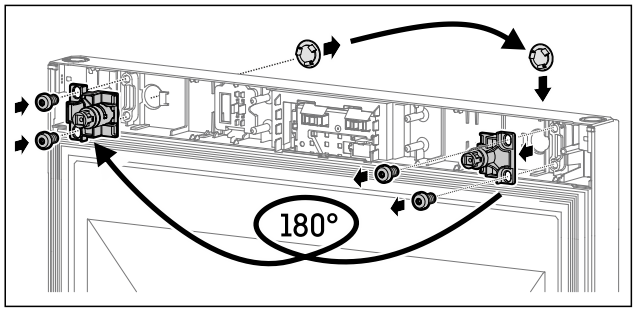

Sl. 16

▶ Bravu i poklopac premestite na suprotnu stranu.*

PAŽNJA

Opasnost od povreda usled ispadanja vrata!

▶ Čvrsto držite vrata.

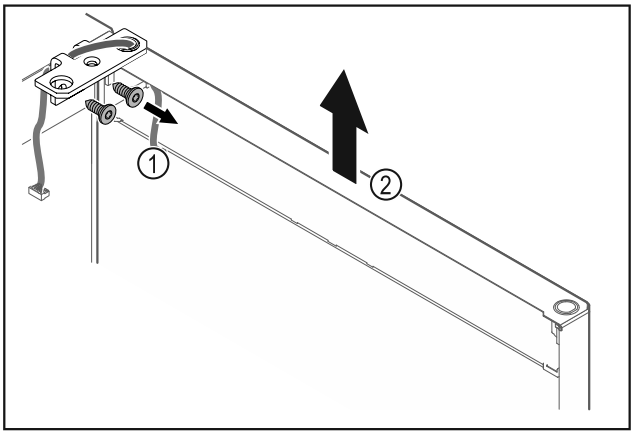

Sl. 17

▶ Odvrnite držač šarke *Sl. 17 (1)*.

▶ Vrata, zajedno sa držačem šarke *Sl. 17 (2)*, podignite ravno na gore za oko 200 mm i skinite.

▶ Pažljivo odložite vrata na meku podlogu.

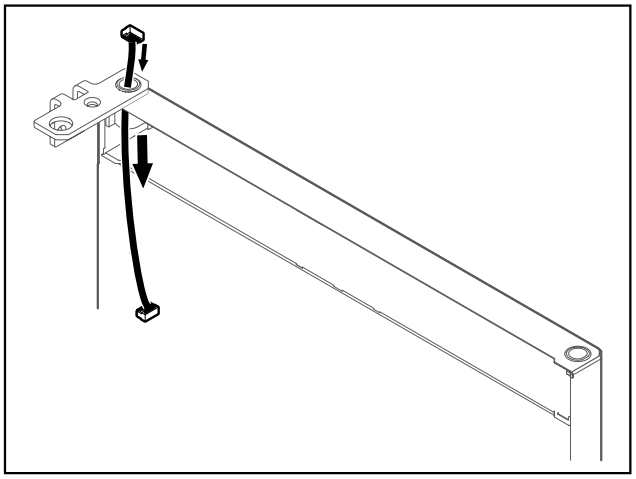

Sl. 18

▶ Pažljivo izvucite kabl.

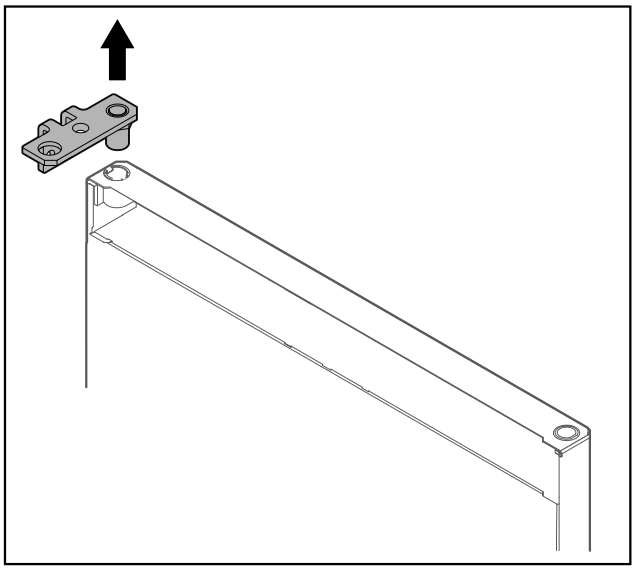

Sl. 19

▶ Izvucite držač šarke.

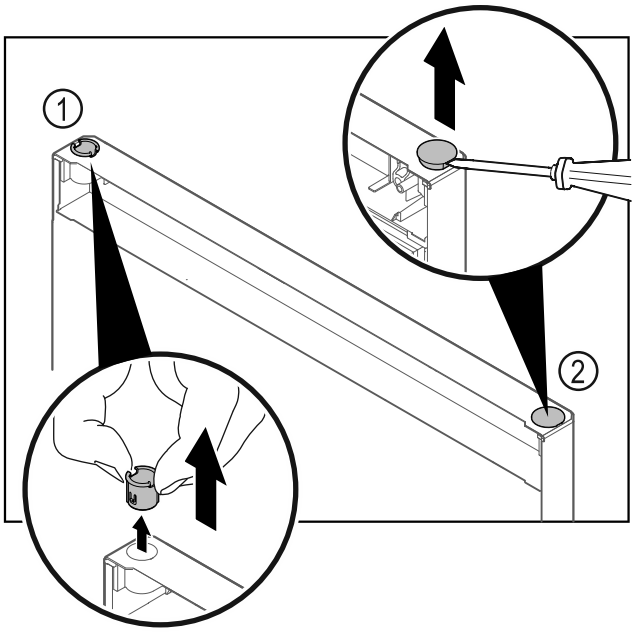

Sl. 20

▶ Prstima izvucite čauru šarke *Sl. 20 (1)*.

▶ Pokrivni čep *Sl. 20 (2)* pažljivo podignite odvijačem s ravnim vrhom i izvadite.

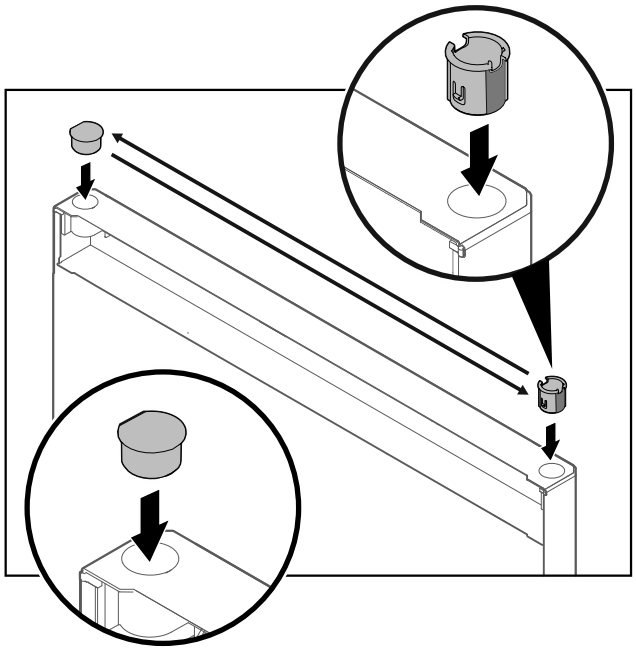

Sl. 21

▶ Umetnite čauru šarke i pokrivni čep na suprotnu stranu (zaravnjene strane su okrenute prema spolja).

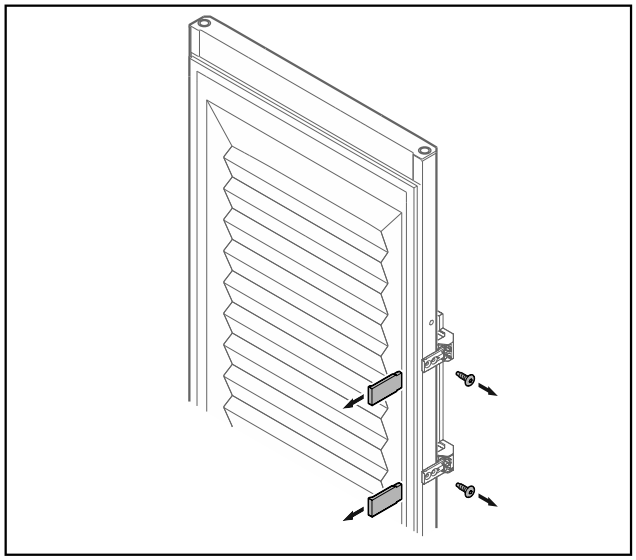

*Sl. 22 Vrata zalivena penom**

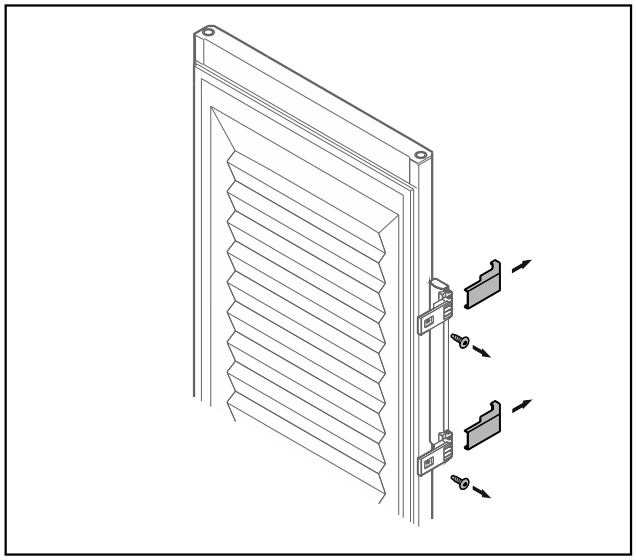

*Sl. 22 Vrata zalivena penom**

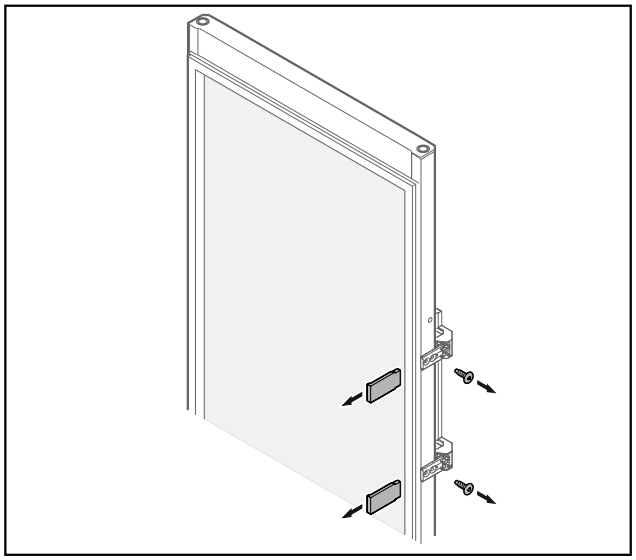

*Sl. 23 Staklena vrata**

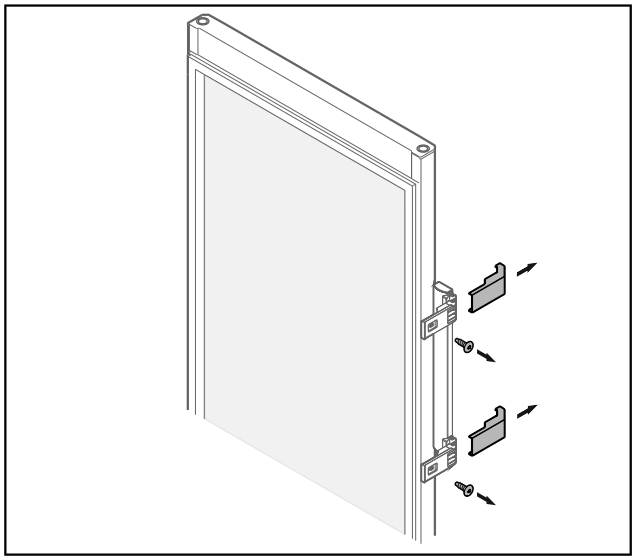

*Sl. 23 Staklena vrata**

▶ Skinite blende.
▶ Odvrnite ručicu.

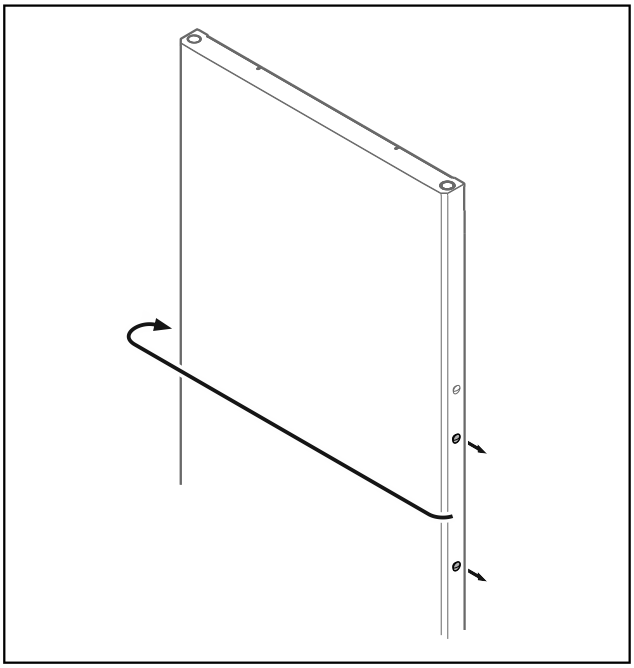

Sl. 24

▶ Čep premestite na suprotnu stranu.

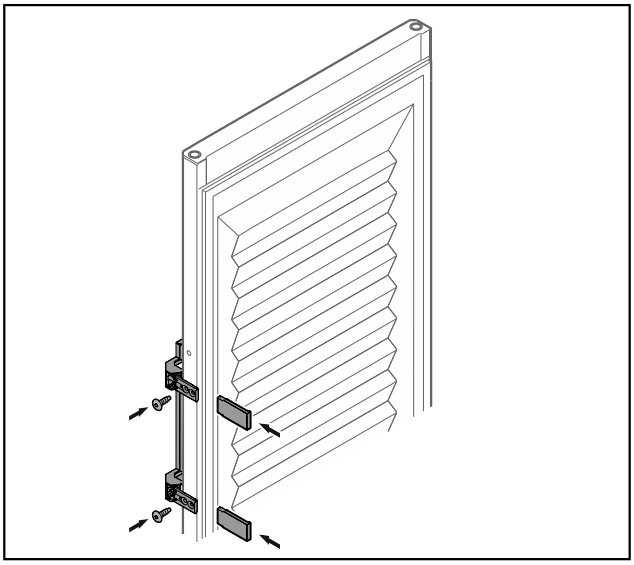

*Sl. 25 Vrata zalivena penom**

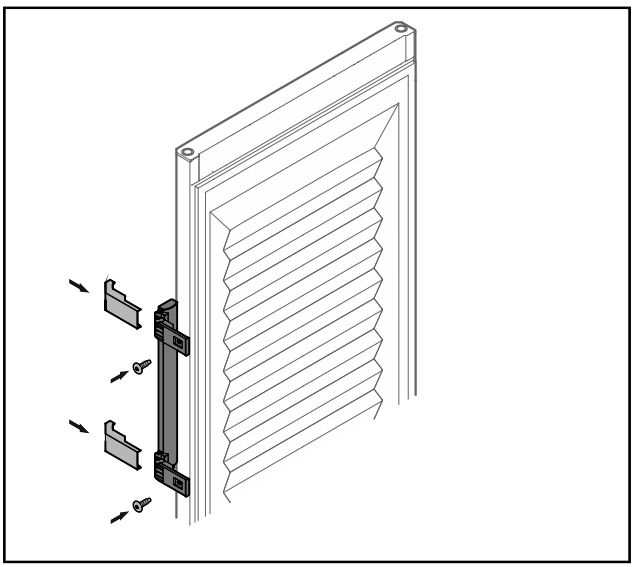

*Sl. 25 Vrata zalivena penom**

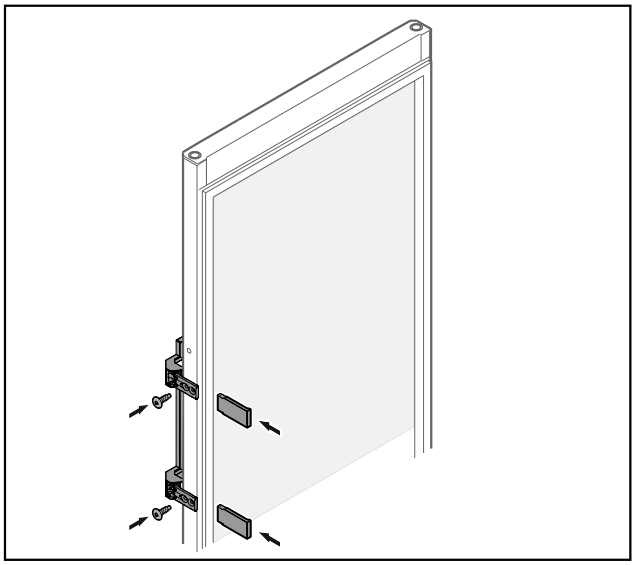

*Sl. 26 Staklena vrata**

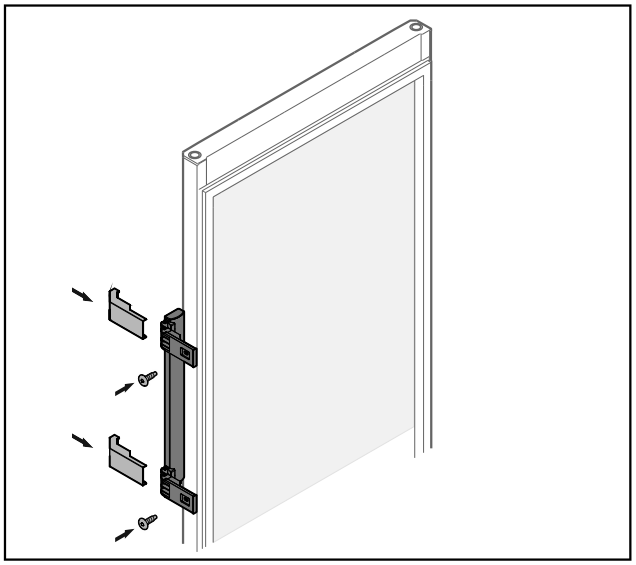

*Sl. 26 Staklena vrata**

▶ Ručicu zavrnite na suprotnoj strani.

▶ Postavite blende.

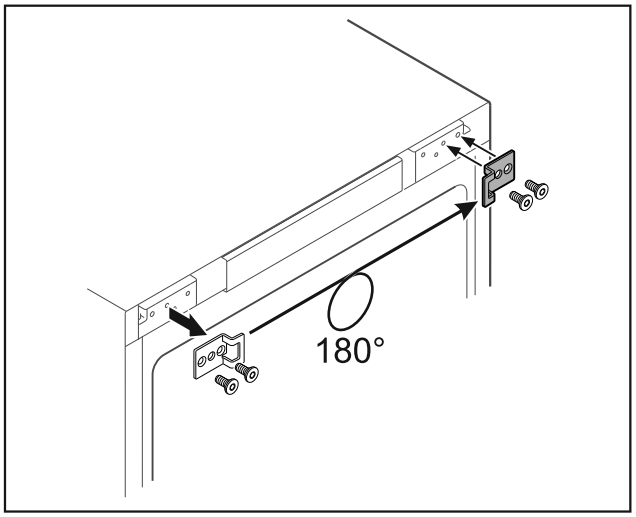

*Sl. 27 **

▶ Držač za zatvaranje premestite na suprotnu stranu.*

Napomena
Rupe su prethodno obeležene i izbušene samoureznim zavrtnjima.*

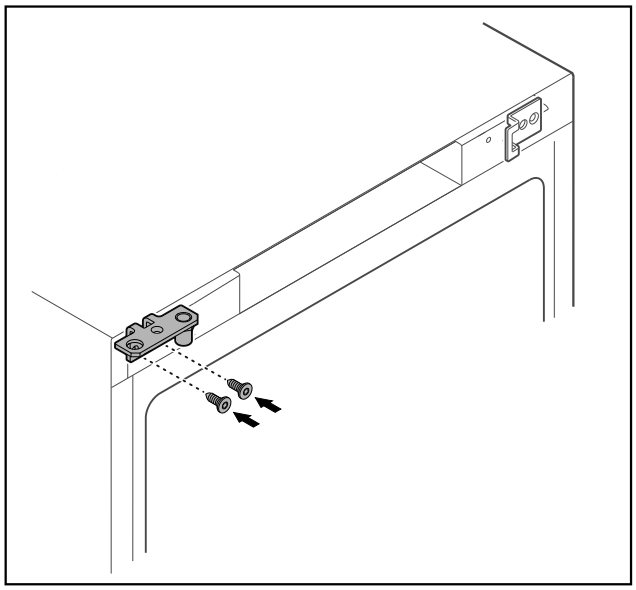

*Sl. 28 **

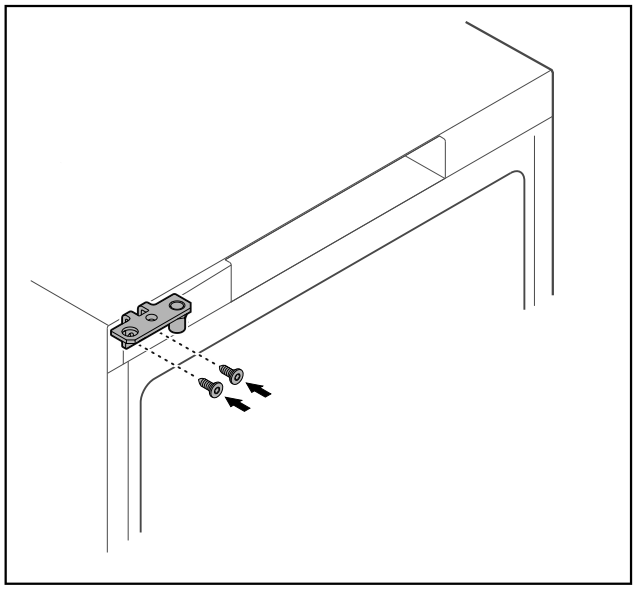

*Sl. 29 **

▶ Držač šarke premestite na suprotnu stranu.

UPOZORENJE
Opasnost od povreda i materijalne štete usled ispadanja vrata!
▶ Zategnite klin ležaja određenim obrtnim momentom.

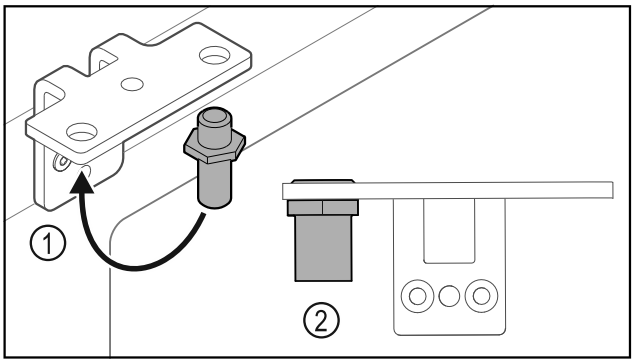

Sl. 30

▶ Premestite klinove *Sl. 30 (1)* u držaču šarke.
▶ Zategnite klin *Sl. 30 (2)* sa **obrtnim momentom od 12 Nm**.
▶ Ponovo odvrnite držač šarke.

PAŽNJA
Opasnost od povreda usled zategnute opruge!
▶ Ne rastavljajte sistem za zatvaranje vrata *Sl. 31 (1)*.

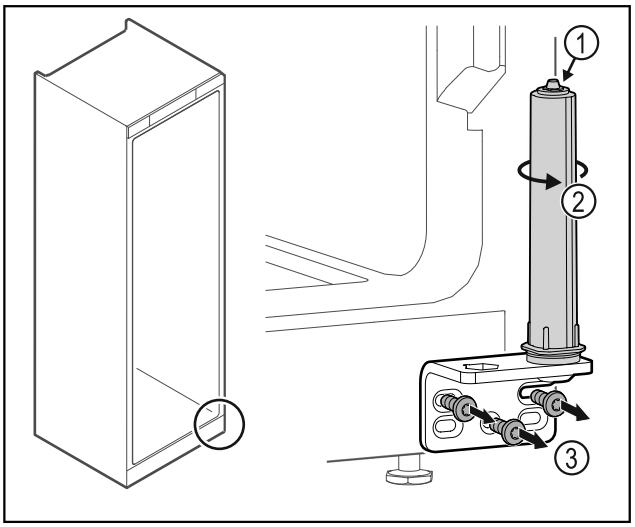

Sl. 31

▶ Sistem za zatvaranje *Sl. 31 (2)* okrećite dok ne klikne.
▷ Predopterećenje sistema za zatvaranje je rasterećeno.
▶ Odvrnite držač šarke *Sl. 31 (3)*.

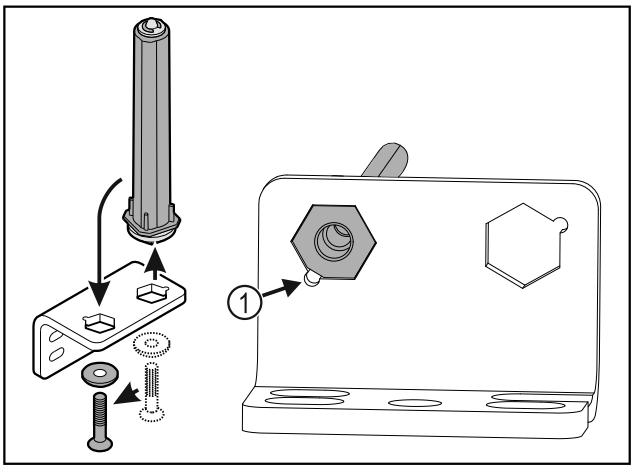

Sl. 32

▶ Premestite sistem za zatvaranje vrata u držač šarki.
▶ Vodite računa da prilikom umetanja kosina klina *Sl. 32 (1)* bude okrenuta prema okrugloj rupi.

-ili-

Napomena
Pogrešan raspored podloški za podešavanje po visini.
Više nije moguće dovoljno pričvršćivanje navrtki.
▶ Podloška mora da se uglavi na donjoj strani sistema za zatvaranje.

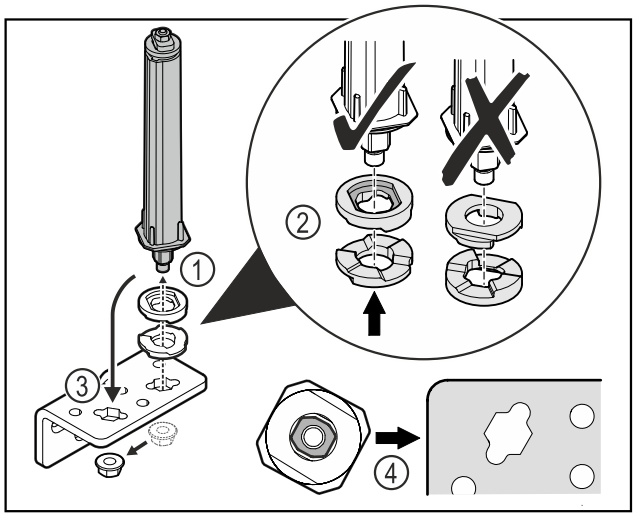

Sl. 33

▶ Otpustite navrtke i uklonite sistem za zatvaranje vrata *Sl. 33 (1)*.
▶ Vodite računa o pravilnoj orijentaciji podloški za podešavanje po visini *Sl. 33 (2)*.
▶ Premestite sistem za zatvaranje vrata u držač šarki i fiksirajte ga navrtkom *Sl. 33 (3)*.
▶ Prilikom postavljanja vodite računa o pravilnoj orijentaciji sistema za zatvaranje vrata *Sl. 33 (4)*.

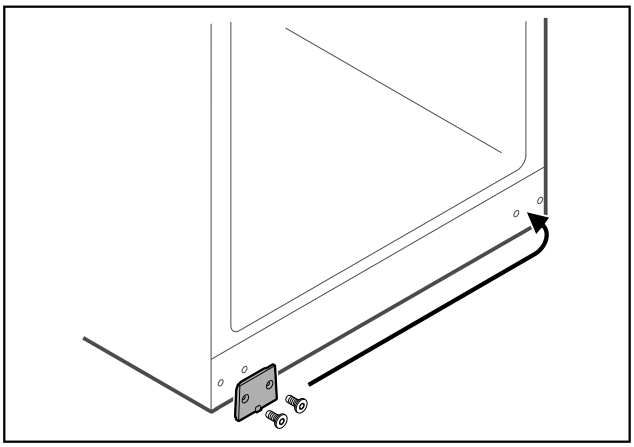

Sl. 34

▶ Pokrivnu ploču premestite na suprotnu stranu.

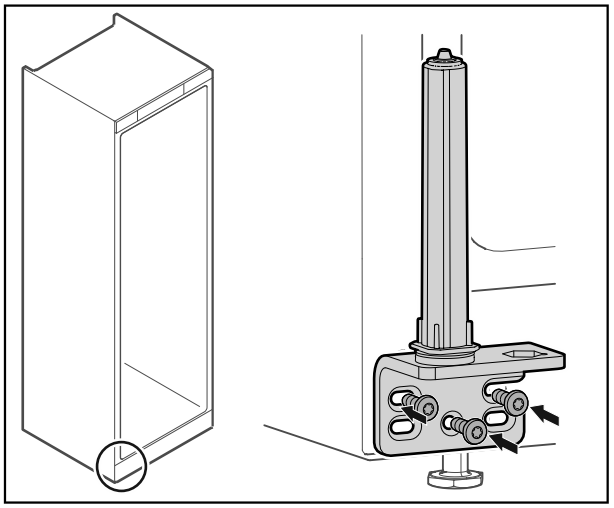

Sl. 35

▶ Držač šarke zavrnite na suprotnoj strani.

Napomena
Pravilno poravnanje i zatezanje su važni za funkcionisanje sistema za zatvaranje.

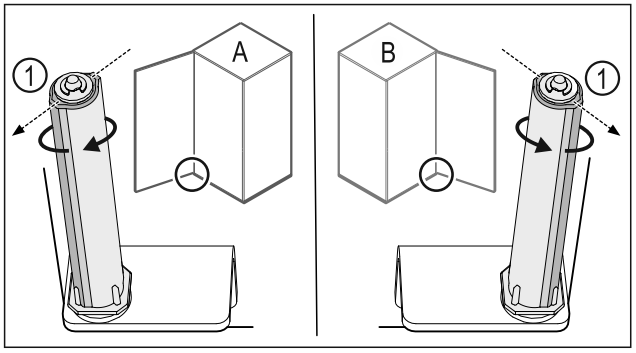

*Sl. 36 Levi graničnik (**A**) / desni graničnik (**B**)*

▶ Okrećite sistem za zatvaranje u smeru otpora sve dok šipka sistema za zatvaranje *Sl. 36 (1)* ne bude okrenuta prema spolja.
▷ Sistem za zatvaranje sam ostaje u ovom položaju.
▷ Sistem za zatvaranje je poravnat i predzategnut.

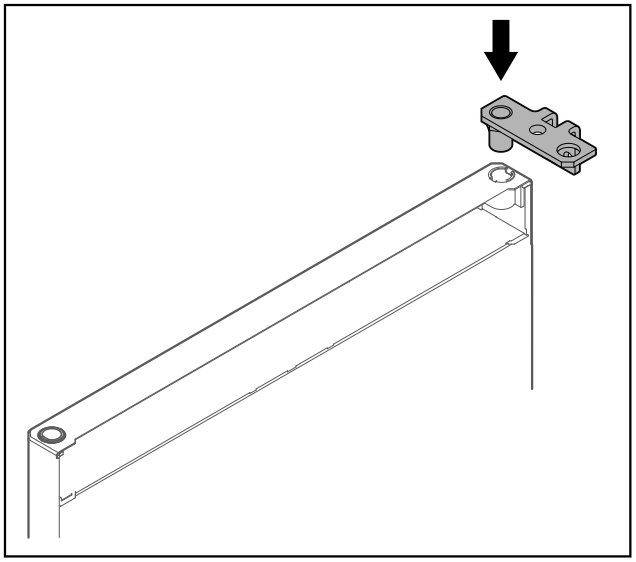

Sl. 37

▶ Postavite držač šarke u vrata.

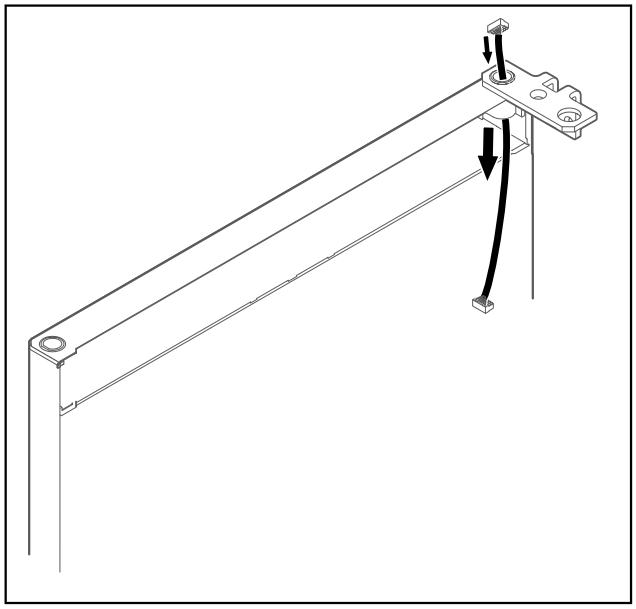

Sl. 38

▶ Pažljivo provucite kabl.

PAŽNJA
Opasnost od povreda usled ispadanja vrata!
▶ Čvrsto držite vrata.

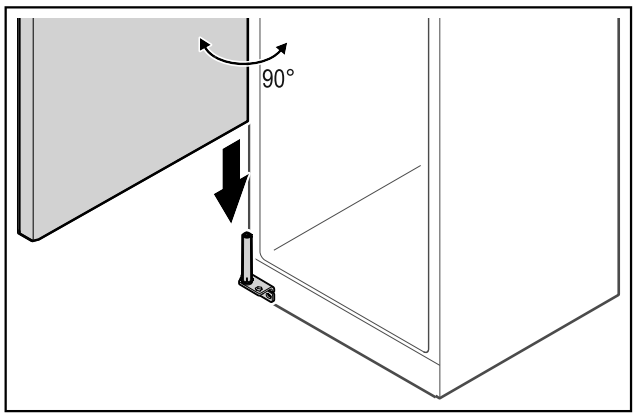

Sl. 39

▶ Sa drugom osobom podignite vrata sa poda.
▶ Pažljivo stavite vrata otvorena za 90° na sistem za zatvaranje.

PAŽNJA
Materijalna šteta usled pogrešne montaže!
▶ Pazite da ne prignječite kabl prilikom montiranja držača šarke.

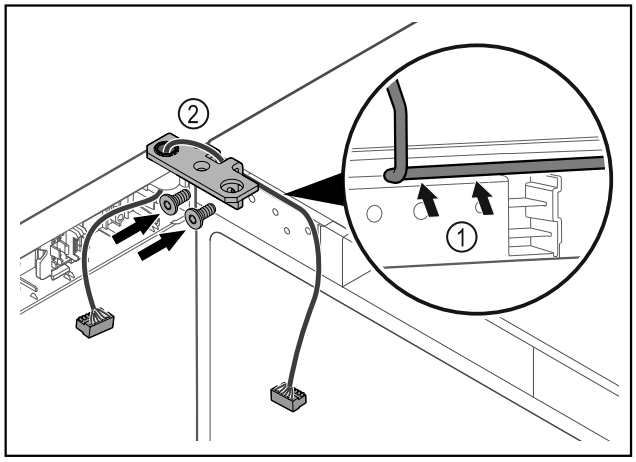

Sl. 40

▶ Provucite kabl kroz otvor u držaču šarke i pažljivo ga položite *Sl. 40 (1)*.
▶ Zavrnite držač šarke *Sl. 40 (2)*.

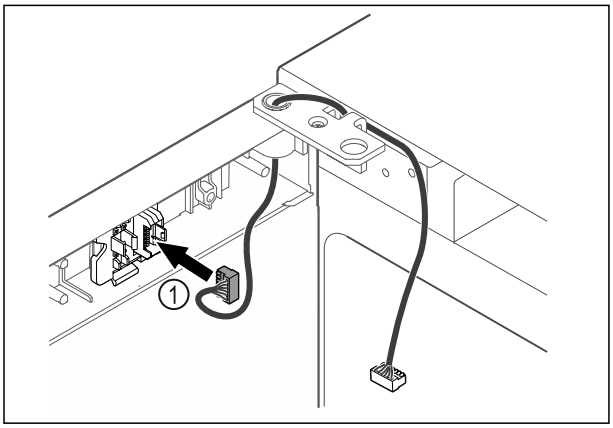

Sl. 41

▶ Utikač *Sl. 41 (1)* umetnite u držač utikača.

-ili-

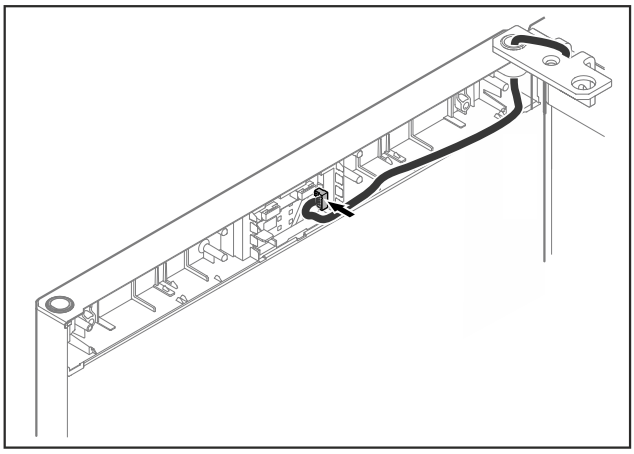

Sl. 42

▶ Utikač umetnite na štampanu pločicu.

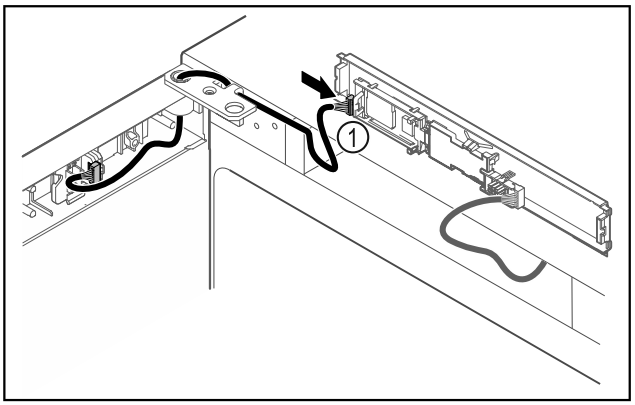

Sl. 43

▶ Utikač *Sl. 43 (1)* priključite na štampanu pločicu.

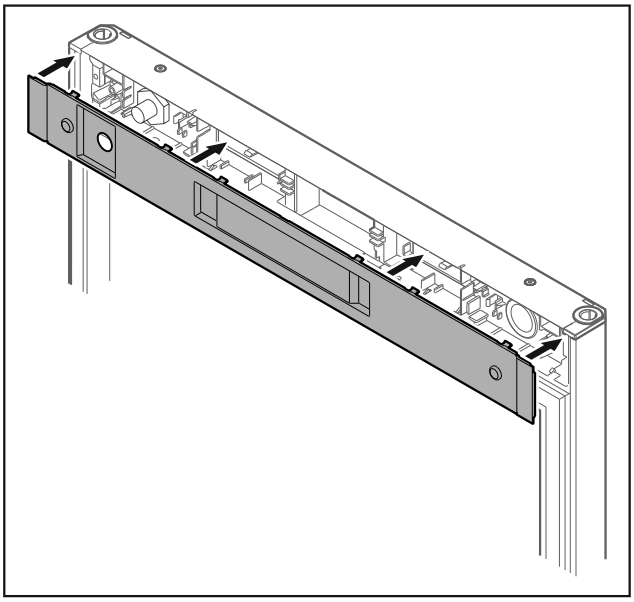

Sl. 44 *

▶ Postavite poklopac.*

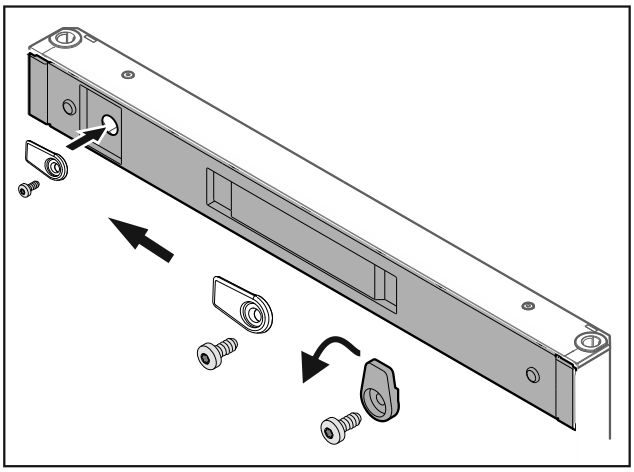

Sl. 45 *

▶ Zavrnite kuku za zatvaranje.*

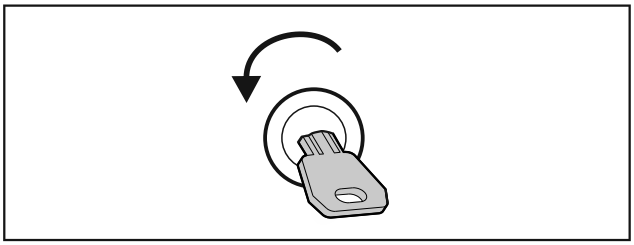

Sl. 46 *

▶ Otvorite vrata.*

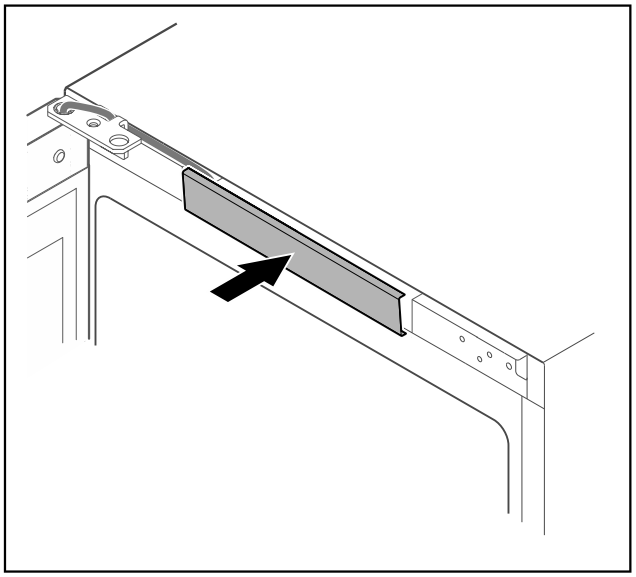

Sl. 47

▶ Uglavite srednji poklopac.

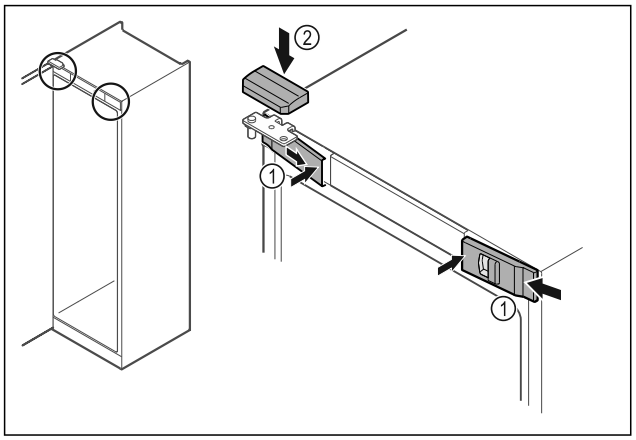

Sl. 48 *

▶ Zakačite prednje *Sl. 48 (1)* poklopce sa strane i zakačite ih sa unutrašnje strane.*

▶ Gornji poklopac *Sl. 48 (2)* zakačite odozgo.*

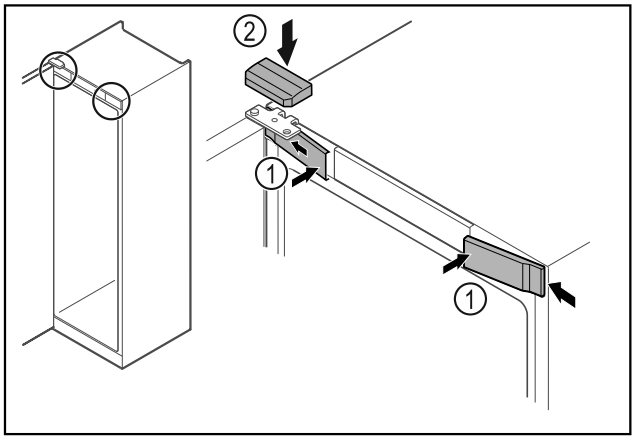

Sl. 49 *

▶ Zakačite prednje *Sl. 49 (1)* poklopce sa strane i uglavite.*

▶ Gornji poklopac *Sl. 49 (2)* zakačite odozgo.*

▶ Zatvorite vrata.

▷ Strana zatvaranja vrata je promenjena.

3.10 Nivelisanje vrata

Ako vrata nisu ravna, možete podesiti vrata na donjem držaču šarke.

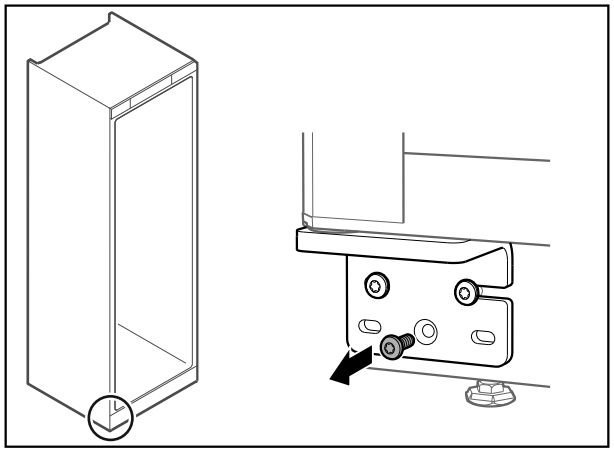

Sl. 50

▶ Uklonite srednji zavrtanj na donjem držaču šarke.

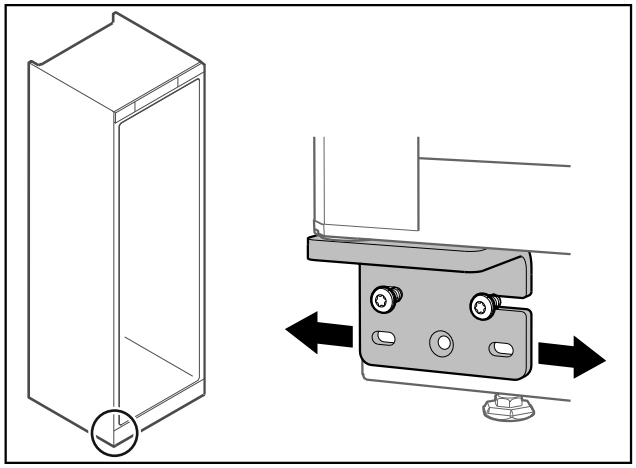

Sl. 51

▶ Lagano olabavite oba zavrtnja i pomerite vrata sa držačem šarke udesno ili ulevo.
▶ Čvrsto zategnite zavrtnje do kraja (srednji zavrtanj više nije potreban).
▷ Vrata su upravo nivelisana.

3.11 Postavljanje uređaja

OPREZ
Opasnost od povreda i oštećenja!
▶ Uređaj postavljaju 2 osobe.

OPREZ
Opasnost od povreda i oštećenja!
Vrata mogu da udare u zid i da se tako oštete. Kod staklenih vrata, oštećeno staklo može da dovede do povreda!
▶ Vrata treba zaštiti tako da ne udaraju u zid. Na zid pričvrstite stoper za vrata, npr. stoper od filca.

▶ Priključite sve potrebne komponente (na primer mrežni kabl) na zadnju stranu uređaja i sprovedite ih u stranu.

Napomena
Kablovi se mogu oštetiti!
▶ Vodite računa da se prilikom pomeranja unazad ne priklešte kablove.

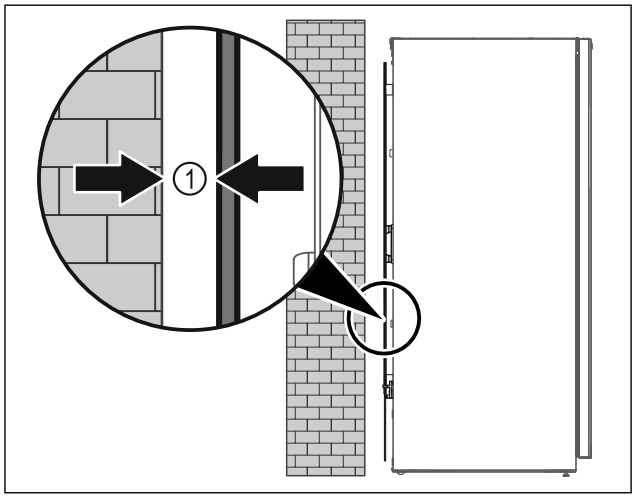

Sl. 52

▶ Postavite uređaj slobodno u prostoriji ili direktno pored zida na minimalnom odstojanju od 5 mm *Sl. 52 (1)*.

3.12 Ravnanje uređaja

PAŽNJA
Deformacija tela uređaja i vrata se ne zatvaraju.
▶ Poravnajte uređaj horizontalno i vertikalno.
▶ Neravnine poda kompenzujte podesivim nožicama.

UPOZORENJE
Nepravilno podešavanje visine podesivih nožica!
Teške ili smrtonosne povrede. Usled pogrešnog podešavanja visine donji deo podesive nožice se može odvojiti i uređaj se može prevrnuti.
▶ Podesivu nožicu ne odvrćite suviše.

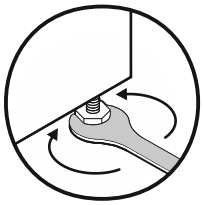

Sl. 53

Podizanje uređaja:
▶ Okrećite podesivu nožicu u smeru kretanja kazaljke na satu.

Spuštanje uređaja:
▶ Okrećite podesivu nožicu suprotno od smera kretanja kazaljke na satu.

3.13 Postavljanje više uređaja

PAŽNJA
Opasnost od oštećenja usled kondenzovane vode između bočnih zidova!
▶ Ne postavljajte uređaj direktno pored drugih rashladnih uređaja.
▶ Uređaje postavljajte sa rastojanjem između uređaja od 3 cm.
▶ Više uređaja u nizu postavljajte samo do temperature od 35 °C, 65 % vlažnosti vazduha.
▶ U slučaju veće vlažnosti vazduha povećati razmak između uređaja.

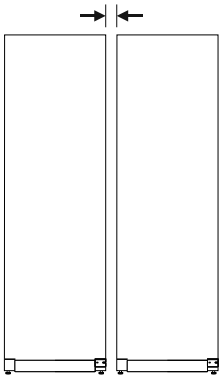

Sl. 54 Side-by-Side postavljanje

Napomena
Side-by-Side komplet je dostupan kao dodatna oprema preko korisničke službe kompanije Liebherr. (vidi 11.4 Korisnička služba)

3.14 Nakon postavljanja

▶ Uklonite sve delove transportne zaštite iz unutrašnjosti.

PAŽNJA
Materijalna šteta izazvana šiljatim ili oštrim predmetima!
Ukoliko koristite šiljate ili oštre predmete prilikom uklanjanja materijala za pakovanje, možete oštetiti uređaj.
▶ Ne koristiti šiljate ili oštre predmete za uklanjanje materijala za pakovanje.

▶ Uklonite zaštitne folije iz unutrašnjosti: Foliju povlačite ravno duž komponente, kako bi se umanjila sila lepljenja folije.
▶ Čišćenje uređaja. (vidi 10.2 Čišćenje uređaja)
▶ Zabeležite tip (model, broj), oznaku uređaja, broj uređaja / serijski broj, datum kupovine i adresu prodavca.

3.15 Priključivanje uređaja na strujno napajanje

UPOZORENJE
Opasnost od strujnog udara i povreda usled oštećenog uređaja ili oštećenog priključnog mrežnog kabla!
Opasnost po život usled posekotina. Ukoliko su uređaj i priključni mrežni kabl oštećeni prilikom transporta, možete zadobiti smrtonosni strujni udar. Osim toga, možete se poseći na oštećenim delovima kućišta uređaja.
▶ Nakon transporta proveriti da li su uređaj i priključni mrežni kabl oštećeni.
▶ Uređaj ni u kom slučaju ne puštati u rad ukoliko su uređaj ili priključni mrežni kabl oštećeni.
▶ Stupiti u kontakt sa korisničkom službom.

Uključite Vaš uređaj na strujno napajanje pomoću posebno isporučenog mrežnog priključnog kabla. Mrežni priključni kabl na jednom kraju ima IEC utičnicu, a na drugom mrežni utikač.

Uverite se da su ispunjeni sledeći preduslovi:

- Uređaj i mrežni priključni kabl su neoštećeni.
- Uređaj je propisno postavljen. (vidi 3.11 Postavljanje uređaja)
- Zahtevi za električni priključak su ispunjeni.
- Dimenzije za propisno priključivanje su poznate i ispoštovane.
- Mrežni napon i frekvencija odgovaraju podacima na tipskoj pločici.
- Utičnica je propisno uzemljena i električno osigurana.
- Struja aktiviranja osigurača se kreće od 10 A do 16 A.
- Utičnica je lako pristupačna i nalazi se iza uređaja.

PAŽNJA
Opasnost od povreda usled nepravilnog rada!
Oštećenja elektronskih komponenata uređaja.
▶ Koristiti isključivo isporučeni mrežni priključni kabl.

UPOZORENJE
Opasnost od požara usled nepravilnog priključivanja!
Opekotine.
Oštećenja na uređaju.
▶ Ne koristiti produžne kablove.
▶ Ne koristiti višestruke utičnice.

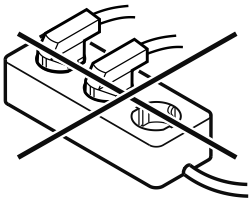

PAŽNJA
Opasnost od oštećenja usled nepravilnog priključivanja!
Oštećenja na uređaju.
▶ Ne priključivati uređaj na invertore u ostrvskom režimu rada, kao npr. kod solarnih postrojenja za struju i benzinskih generatora.

▶ Priključite mrežni utikač priključnog kabla na naponsko napajanje. Proverite učvršćenost mrežnog utikača i utičnice.
▷ Na displeju se pojavljuje simbol režima pripravnosti.
▷ Ukoliko se u roku od 60 sekundi ne izvrši nikakva radnja: Simbol režima pripravnosti bledi ili se gubi.
▷ Uređaj je priključen. Za prvo puštanje u rad vidi sledeće poglavlje ili uputstvo za upotrebu.

3.16 Odlaganje ambalaže u otpad

UPOZORENJE
Opasnost od gušenja od ambalaže i folije!
▶ Deca ne smeju da se igraju ambalažom.

Pakovanje je proizvedeno od materijala koji se mogu reciklirati:

- Rebrasti karton / karton
- Delovi od penastog polistirola
- Folije i kese od polietilena
- Trake za obmotavanje od polipropilena
- Iskucani drveni okvir sa pločom od polietilena*

▶ Ambalažu odneti u zvanični sabirni centar.

4 Način funkcionisanja Touch displeja

Uređajem rukujete pomoću Touch displeja. Pomoću Touch displeja (u daljem tekstu pod nazivom displej) dodirom birate funkcije uređaja. Ukoliko tokom 10 sekundi ne izvršite nikakvu radnju na displeju, prikaz se vraća ili nazad na nadređeni meni ili direktno na prikaz statusa.

4.1 Navigacija i objašnjenje simbola

Na slikama se koriste razni simboli za navigaciju sa displejom. U sledećoj tabeli su opisani ovi simboli.

Simbol	Opis
	**Pritisak na strelicu za navigaciju napred:** Navigacija u meniju za jednu stavku dalje.
	**Pritisak na strelicu za navigaciju nazad:** Vraćanje u meniju za jednu stavku nazad.
	**Strelicu za navigaciju nazad pritisnite u trajanju od 3 sekunde:** Prelazak na prikaz statusa iz glavnog menija ili menija za podešavanje.
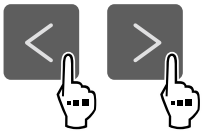	**Pritisnite strelicu za navigaciju nekoliko puta uzastopno:** Kretanje u meniju do željene funkcije.
	**Pritisnite simbol za potvrdu:** Aktivirajte/deaktivirajte funkciju. Otvorite podmeni.
	**Pritisnite simbol za potvrdu u kombinaciji sa simbolom Nazad:** Vraćanje za jedan nivo menija unazad.
	**Strelica sa satom:** Potrebno je više od 10 sekundi da bi se pojavio sledeći prikaz na displeju.
	**Strelica sa podatkom o vremenu:** Potrebno je da prođe navedeno vreme da bi se pojavio sledeći prikaz na displeju.
	**Simbol za otvaranje "Menija za podešavanje":** Krećite se do menija za podešavanje i otvorite meni za podešavanje. Ako je neophodno: Krećite se u meniju za podešavanje do željene funkcije. (vidi 4.2.1 Otvaranje menija za podešavanje)
	**Simbol za otvaranje "Proširenog menija":** Krećite se do proširenog menija i otvorite prošireni meni. Ako je neophodno: Krećite se u proširenom meniju do željene funkcije. (vidi 4.2.2 Otvaranje proširenog menija)
Tokom 10 sekundi nije izvršena ni jedna radnja	Ukoliko tokom 10 sekundi ne izvršite nikakvu radnju na displeju, prikaz se vraća ili nazad na nadređeni meni ili direktno na prikaz statusa.
Otvorite vrata i ponovo ih zatvorite	Ukoliko otvorite vrata i odmah ih ponovo zatvorite, prikaz se vraća direktno na prikaz statusa.

Napomena: Slike displeja su prikazane sa engleskim pojmovima.

4.2 Meniji

Funkcije uređaja su podeljene u različite menije.

Meni	Opis
Glavni meni	Kada uključite uređaj, automatski se nalazite u glavnom meniju. Odavde se možete kretati do najvažnijih funkcija uređaja, do menija za podešavanja i proširenog menija.
 Meni za podešavanje	Meni za podešavanje sadrži dodatne funkcije za podešavanje Vašeg uređaja. (vidi 4.2.1 Otvaranje menija za podešavanje)
 Prošireni meni	Prošireni meni sadrži specijalne funkcije za podešavanje Vašeg uređaja. Pristup korisničkom meniju je zaštićen numeričkim kodom **1 5 1**. (vidi 4.2.2 Otvaranje proširenog menija)

4.2.1 Otvaranje menija za podešavanje

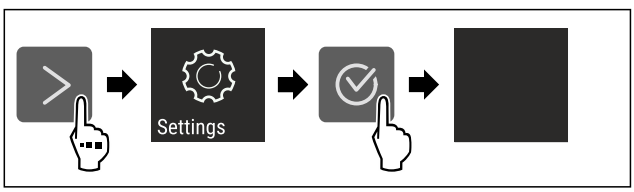

Sl. 55 Primeri prikaza

▶ Obavite radne korake prema slici.
▷ Meni za podešavanje je otvoren.
▶ Ako je neophodno: Krećite se do željene funkcije.

4.2.2 Otvaranje proširenog menija

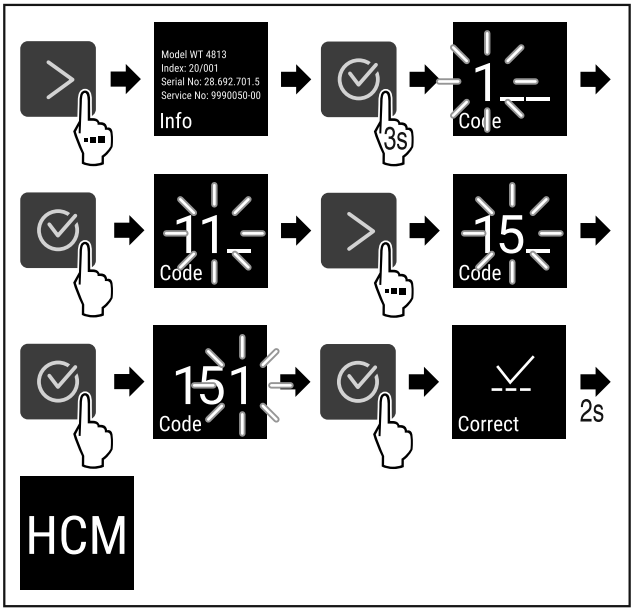

*Sl. 56 Pristup sa numeričkim kodom **151***

▶ Obavite radne korake prema slici.
▷ Proširen meni je otvoren.
▶ Ako je neophodno: Krećite se do željene funkcije.

4.3 Režim mirovanja

Ukoliko ne dodirnete displej u periodu od 1 minuta, displej prelazi u režim mirovanja. U režimu mirovanja je osvetljaj prikaza prigušen.

4.3.1 Prekid režima mirovanja

▶ Pritisnite bilo koji taster za navigaciju.
▷ Režim mirovanja je završen.

5 Puštanje u rad

5.1 Uključivanje uređaja (prvo puštanje u rad)

Uverite se da su ispunjeni sledeći preduslovi:

❑ Uređaj je postavljen i priključen u skladu sa uputstvom za montažu.
❑ Sve lepljive trake, lepljive i zaštitne folije, kao i transportne osigurače unutar uređaja i na njemu su uklonjene.
❑ Iz fioka je izvađen sav reklamni materijal.
❑ Način funkcionisanja Touch displeja je poznat. (vidi 4 Način funkcionisanja Touch displeja)

Uključivanje uređaja preko Touch displeja:

▶ Ukoliko se displej nalazi u režimu mirovanja: Pritisnite simbol za potvrdu.
▶ Obavite radne korake prema slici.

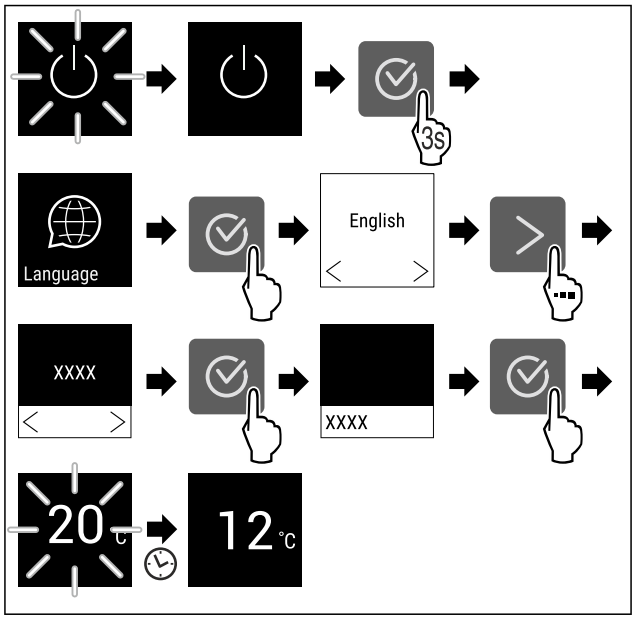

Sl. 57 Primeri prikaza

▷ Pojavljuje se prikaz statusa. (vidi 8.1 Elementi za rukovanje i prikazivanje)
▷ Uređaj hladi do fabrički podešene ciljne temperature.
▷ Uređaj se pokreće u demo režimu (pojavljuje se prikaz statusa sa DEMO): Ukoliko se uređaj pokrene u demo režimu, u narednih 5 minuta možete da deaktivirate demo režim. (vidi 8.2.20 Demo režim)

Dodatne informacije:

- Puštanje u rad SmartDevice aparata. (vidi 2.3 SmartDevice) i (vidi 8.2.16 WLAN)

Napomena
Dodatnu opremu možete nabaviti u prodavnici Liebherr-Hausgeräte na adresi go.liebherr.com/47wtc4.

6 Skladištenje

6.1 Napomene za skladištenje

UPOZORENJE
Opasnost od požara usled električnih uređaja!
Ukoliko koristite električne uređaje u oblasti namirnica Vašeg uređaja, onda oni mogu prouzrokovati požar.
▶ Ne koristite električne uređaje u oblasti namirnica, osim ako nisu preporučeni od strane proizvođača.

Napomena
Potrošnja energije se povećava, a rashladna snaga se smanjuje ukoliko ventilacija nije dovoljna.
▶ Uvek držite slobodne proreze za vazduh.

Vodite računa sledećim smernicama za skladištenje:

- Ventilacione proreze na ventilatoru držite slobodnim.
- Tečnosti čuvajte u zatvorenim posudama.
- Police za odlaganje premestite prema potrebnoj visini.
- Vodite računa o maksimalnom punjenju. (vidi 11.1 Tehnički podaci)

6.2 Skice za skladištenje

6.2.1 WPbl 42.. / WSbl 42..

Maksimalan broj boca je moguć samo sa navedenim rastojanjima.

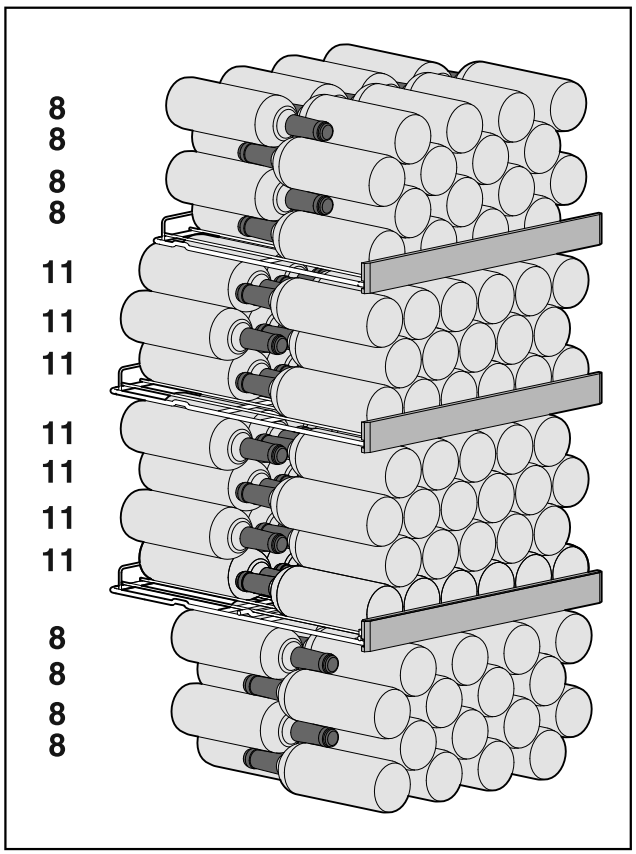

Sl. 58 Ukupno 141 boca

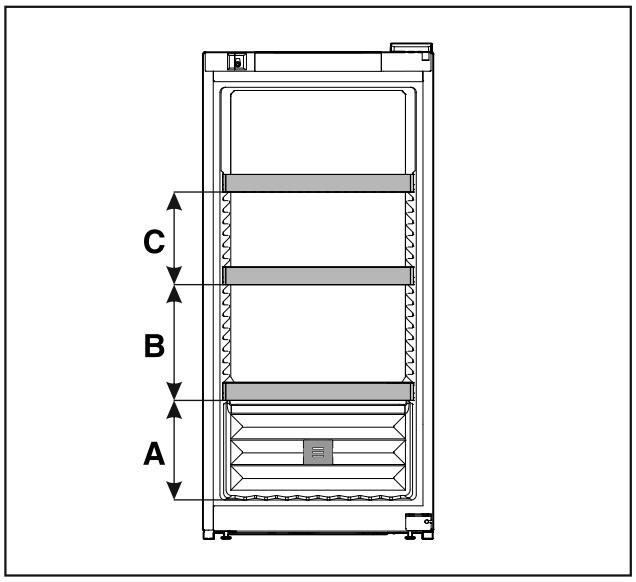

Sl. 59 Razmak rešetki za odlaganje

	WPbl 42.. / WSbl 42..
A	260 mm
B	300 mm
C	240 mm

6.2.2 WPbl 46.. / WSbl 46..

Maksimalan broj boca je moguć samo sa navedenim rastojanjima.

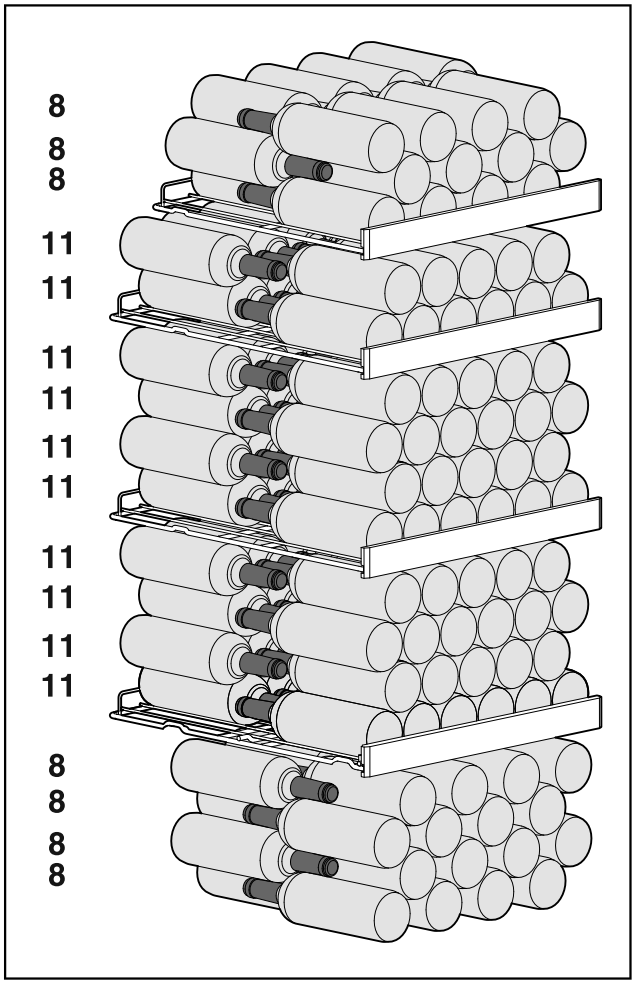

Sl. 60 Ukupno 166 boca

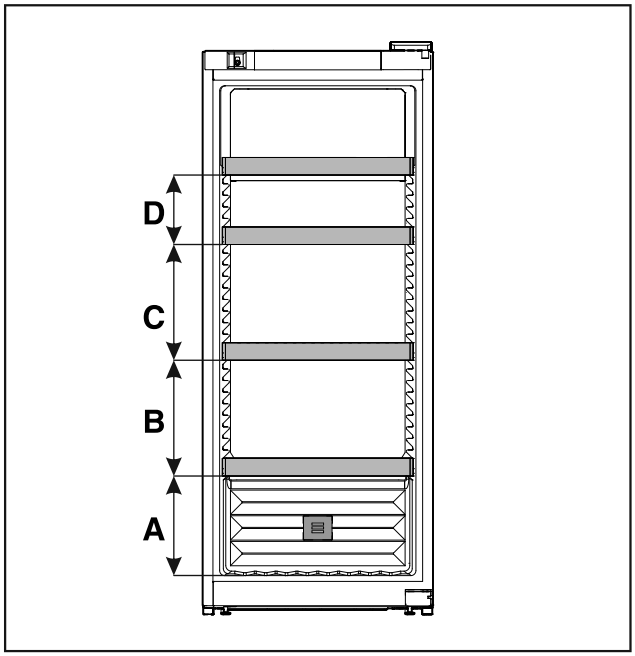

Sl. 61 Razmak rešetki za odlaganje

	WPbl 46.. / WSbl 46..
A	260 mm

*** zavisno od modela i opreme**

	WPbl 46.. / WSbl 46..
B	300 mm
C	300 mm
D	180 mm

6.2.3 WPbl 50.. / WSbl 50..

Maksimalan broj boca je moguć samo sa navedenim rastojanjima.

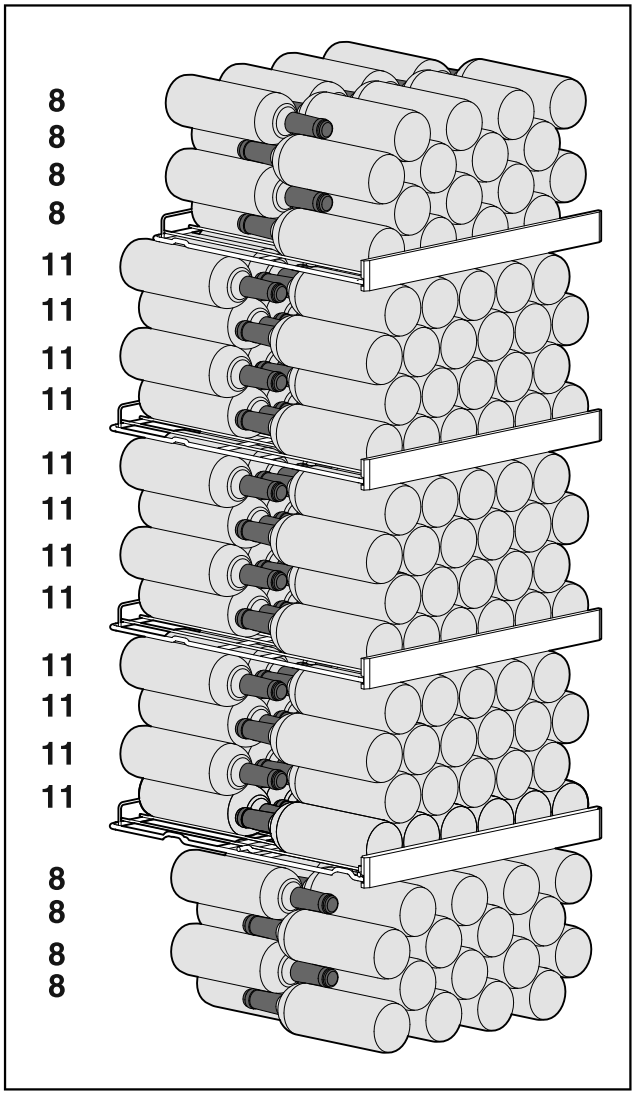

Sl. 62 Ukupno 196 boca

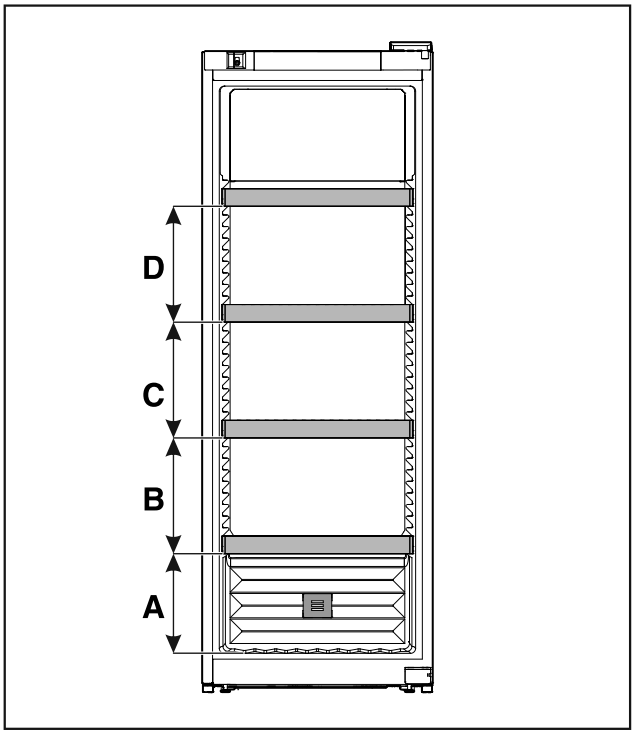

Sl. 63 Razmak rešetki za odlaganje

	WPbl 50.. / WSbl 50..
A	260 mm
B	300 mm
C	300 mm
D	300 mm

6.2.4 WPbli 50.. / WSbli 50..

Maksimalan broj boca je moguć samo sa navedenim rastojanjima.

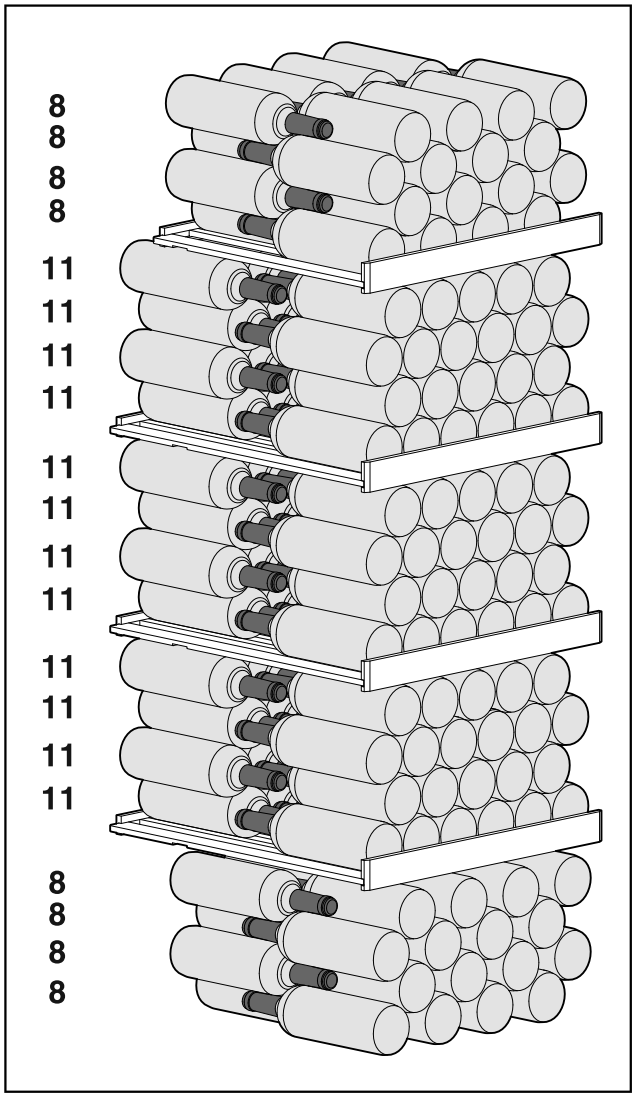

Sl. 64 Ukupno 196 boca

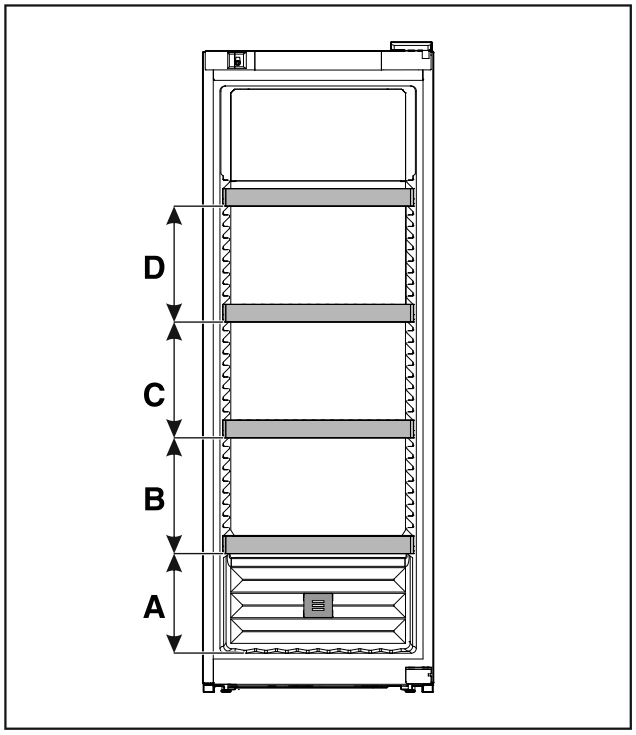

Sl. 65 Razmak rešetki za odlaganje

	WPbli 50.. / WSbli 50..
A	260 mm
B	300 mm
C	300 mm
D	300 mm

WPbli 52.. / WSbli 52..

Maksimalan broj boca je moguć samo sa navedenim rastojanjima.

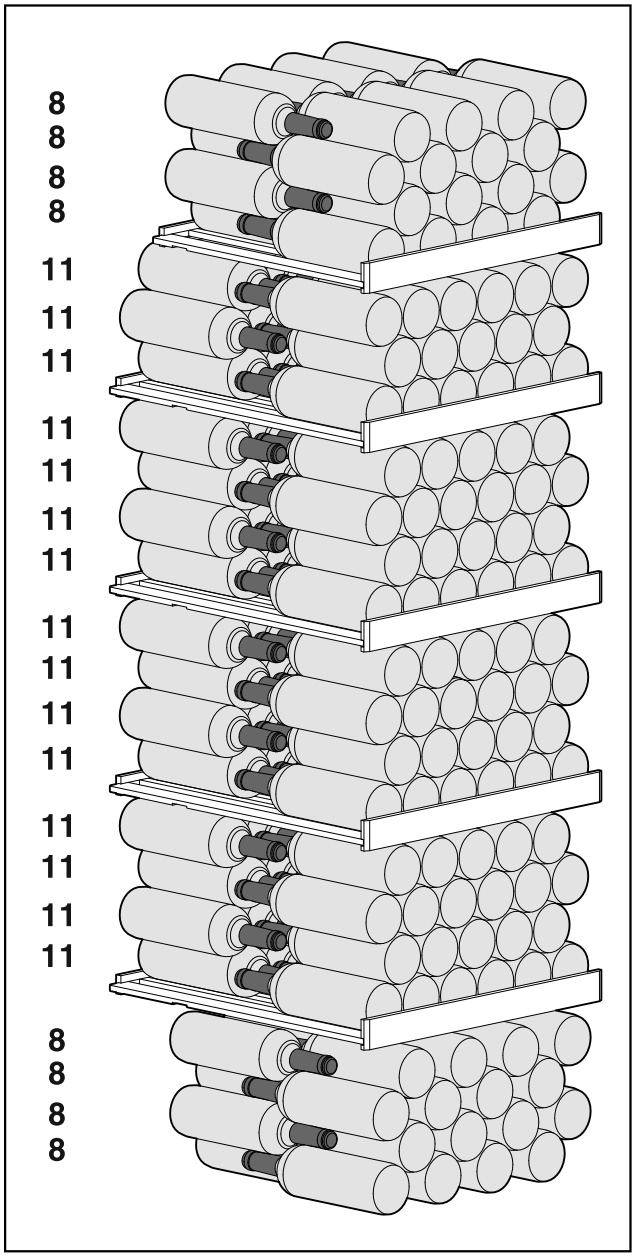

Sl. 66 Ukupno 229 boca

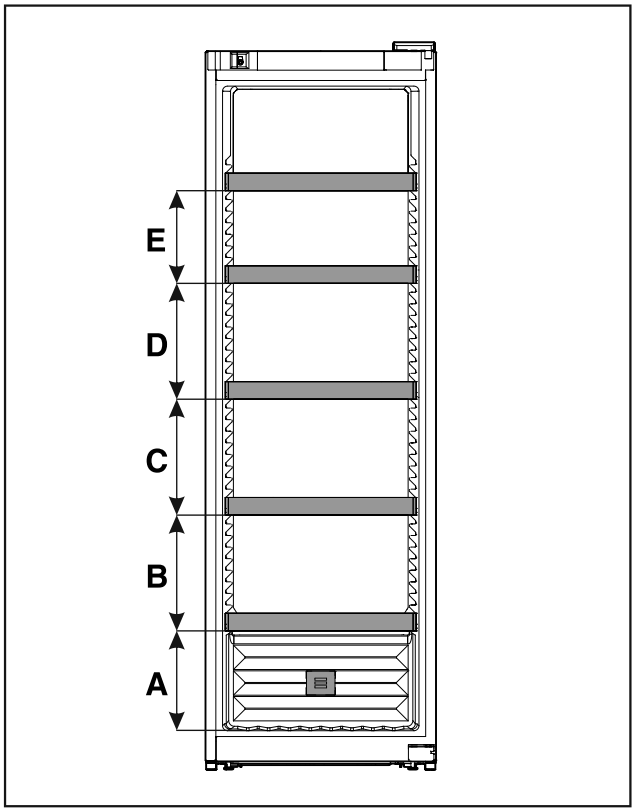

Sl. 67 Razmak rešetki za odlaganje

	WPbli 52.. / WSbli 52..
A	260 mm
B	300 mm
C	300 mm
D	300 mm
E	240 mm

WSbli 77..

Maksimalan broj boca je moguć samo sa navedenim rastojanjima.

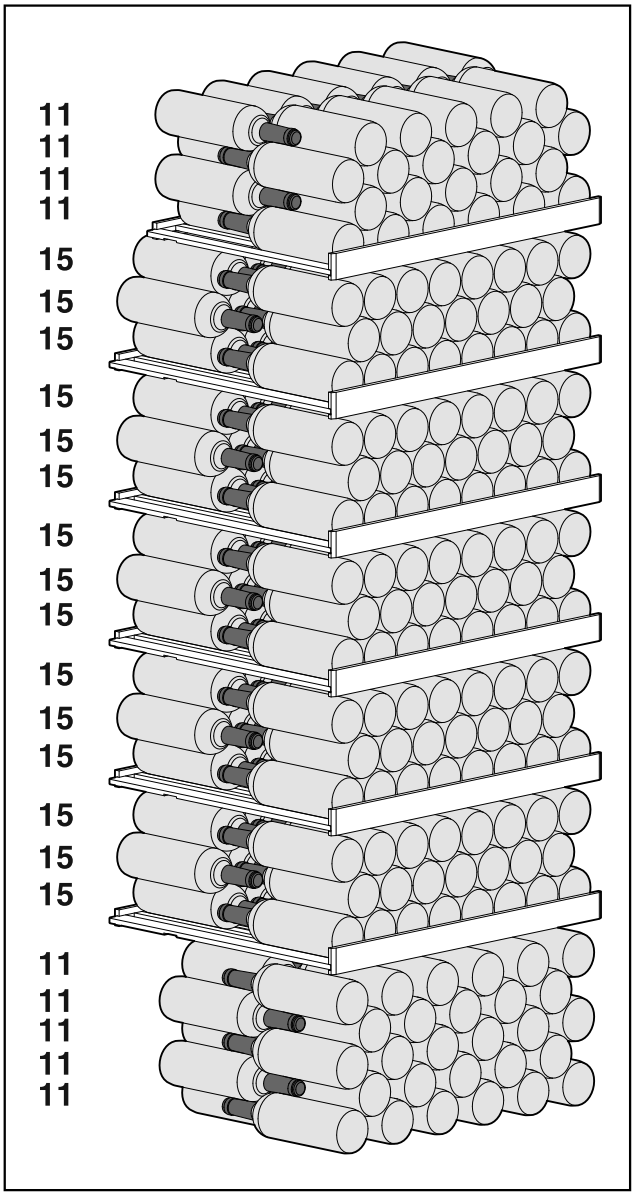

Sl. 68 Ukupno 324 boca

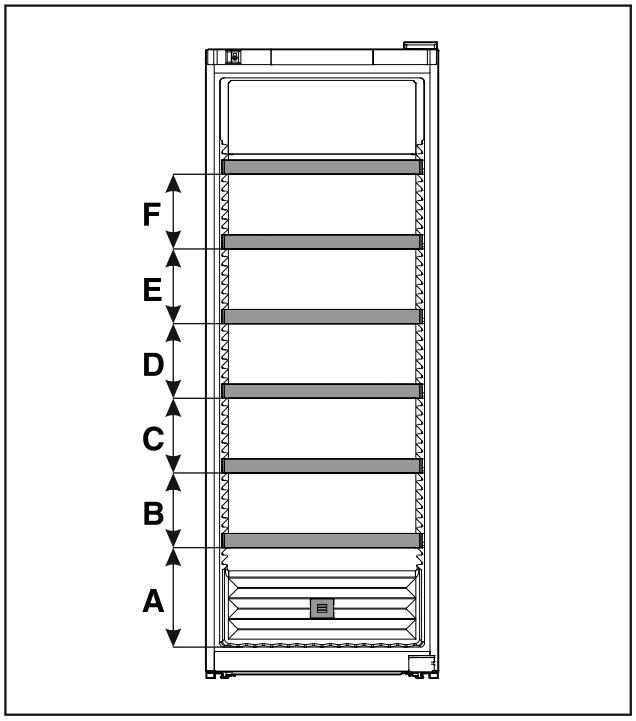

Sl. 69 Razmak rešetki za odlaganje

	WSbli 77..
A	320 mm
B	240 mm
C	240 mm
D	240 mm
E	240 mm
F	240 mm

7 Štednja energije

- Vodite računa da uvek postoji dobro provetravanje. Ne pokrivajte otvore i rešetke za ventilaciju.
- Ventilacione otvore uvek održavajte slobodnim.
- Nemojte da postavljate uređaj ni u području pod direktnim sunčevim zračenjem niti pored grejanja ili sličnog.
- Kada uređaj postavite odmah pored rerne, potrošnja energije se može malo povećati. To zavisi od vremena korišćenja i intenziteta korišćenja rerne.
- Potrošnja energije zavisi od uslova postavljanja npr. okolne temperature . Kada su temperature okoline više, potrošnja energije se može povećati.
- Uređaj držati otvoren što je kraće moguće.
- Što je podešena temperatura niža, utoliko se povećava potrošnja energije.

Naslage prašine povećavaju potrošnju energije:

- Jednom godišnje očistiti od prašine rashladni sistem sa toplotnim izmenjivačem - metalnu rešetku na zadnjoj stranici uređaja.

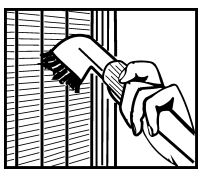

8 Rukovanje

8.1 Elementi za rukovanje i prikazivanje

Displej omogućava brzi pregled trenutnog stanja uređaja, podešavanja temperature, stanja funkcija i podešavanja, kao i poruka o alarmima i greškama.

Rukovanje se vrši preko strelica za navigaciju i simbola za potvrdu.

Može se vršiti aktiviranje ili deaktiviranje funkcija i promena vrednosti podešavanja.



Sl. 70 Displej

(1) Prikaz statusa
(2) Strelica za navigaciju nazad
(3) Strelica za navigaciju napred
(4) Potvrdi



Sl. 71 Displej sa HumidityControl

(1) Prikaz statusa
(2) Strelica za navigaciju nazad
(3) Strelica za navigaciju napred
(4) Potvrdi

Prikaz statusa

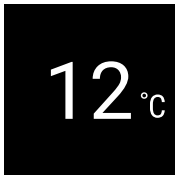

*Sl. 72 Prikaz statusa sa temperaturom**



*Sl. 73 Prikaz statusa**

(1) Temperatura **(2)** Vlažnost vazduha

Prikaz statusa pokazuje temperaturu i predstavlja početni prikaz. Odatle se vrši navigacija do funkcija i podešavanja. U prikazu statusa mogu biti predstavljeni različiti simboli.

Prikazni simboli

Prikazni simboli daju informaciju o aktuelnom statusu uređaja.

Simbol	Status uređaja
	Standby Uređaj je isključen.
	Pulsirajući simbol režima pripravnosti Uređaj se uključuje.
5 °C	**Pulsirajuća temperatura** Ciljna temperatura još nije postignuta. Uređaj hladi do podešene temperature.
12 °C 60 % * 12 °C *	**Prikaz temperature**
D 12 °C 60 % * D 12 °C *	**D na displeju** Uređaj se nalazi u Demo režimu rada.
12 °C 60 % * 12 °C *	**Trepćući simbol** Greška je još uvek aktivna.
Error	**Simbol greške** Uređaj se nalazi u stanju sa greškom.
	Bela traka dole Podmeni
	Bela pozadina Podrazumevano podešavanje, aktivno podešavanje ili aktivna vrednost
	Povećana traka Za aktiviranje podešavanja pritisnite taster u trajanju od 3 sekunde.
	Smanjena traka Za deaktiviranje podešavanja pritisnite taster u trajanju od 3 sekunde.

Simboli u prikazu statusa

Zvučni signali

Signal se oglašava u sledećim slučajevima:

- Kada se potvrdi funkcija ili vrednost.
- Kada funkcija ili vrednost ne može da se aktivira, odn. deaktivira.
- Kada dođe do greške.
- U slučaju alarmne poruke.

Zvučni signali alarma se mogu uključiti ili isključiti u korisničkom meniju.

8.2 Funkcije uređaja

8.2.1 Napomene o funkcijama uređaja

Funkcije uređaja su fabrički podešene tako da je Vaš uređaj potpuno funkcionalan.

Pre nego što promenite, aktivirate ili deaktivirate funkcije uređaja, uverite se da su ispunjeni sledeći preduslovi:

- ❑ Pročitali ste i razumeli opise o načinu funkcionisanja displeja. (vidi 4 Način funkcionisanja Touch displeja)
- ❑ Upoznali ste se sa elementima za rukovanje i prikaza na vašem uređaju uređaja. (vidi 8.1 Elementi za rukovanje i prikazivanje)

8.2.2 Uključivanje i isključivanje aparata



Ovo podešavanje omogućava uključivanje i isključivanje celog uređaja.

Uključivanje uređaja

Bez aktiviranog režima DemoMode:

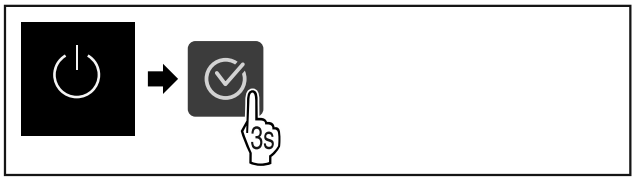

Sl. 74

▶ Obavite radne korake prema slici.

Sa aktiviranim režimom DemoMode:

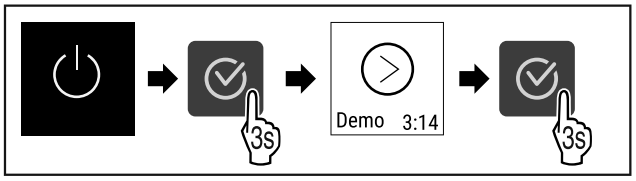

Sl. 75

▶ Obavite radne korake prema slici.

Napomena

Deaktivirajte DemoMode pre isteka odbrojavanja.



*Sl. 76 **

▷ Na displeju se pojavljuje prikaz temperature.

Isključivanje uređaja



Sl. 77

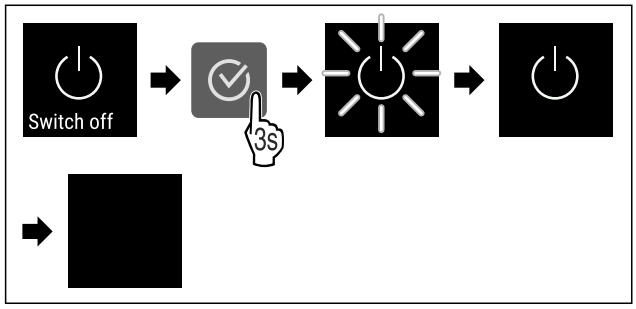

Sl. 78

▶ Obavite radne korake prema slici.
▷ Displej prikazuje simbol pripravnosti za rad.
▷ Displej se isključuje nakon pribl. 10 minuta.

8.2.3 Temperatura



Temperatura zavisi od sledećih faktora:

- učestalosti otvaranja vrata
- trajanja otvaranja vrata
- sobne temperature na mestu postavljanja
- vrste, temperature i količine rashlađenih namirnica

Podešavanje temperature

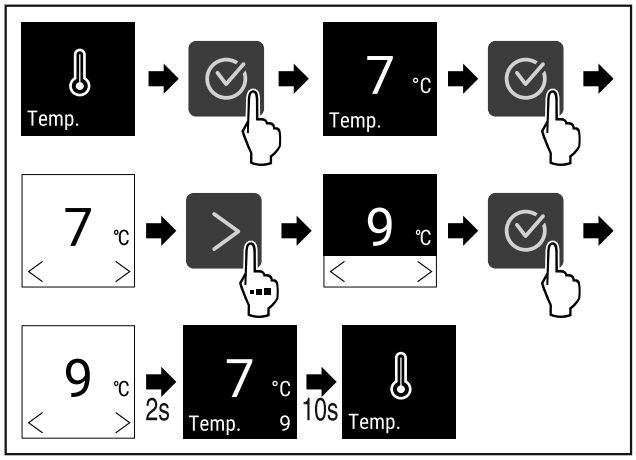

Sl. 79 Promena temperature sa 7 °C na 9 °C

▶ Obavite radne korake prema slici.
▷ Temperatura je podešena.

8.2.4 Intenzitet osvetljenja *



Ovo podešavanje omogućava podešavanje unutrašnjeg osvetljenja u nivoima.

Mogu se podesiti sledeći nivoi osvetljenosti:

- Isključeno
- 20%
- 40%
- 60%
- 80%
- 100% (podrazumevano podešavanje)

Podešavanje intenziteta osvetljenja



Sl. 80

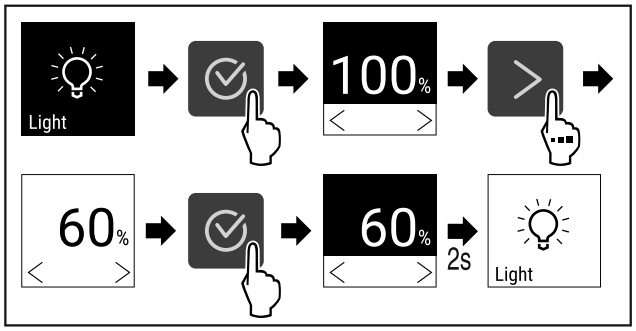

Sl. 81

▶ Obavite radne korake prema slici.
▷ Intenzitet osvetljenja se odgovarajuće povećava ili smanjuje.

8.2.5 HumiditySelect *



Pomoću ove funkcije podešavate vlažnost vazduha u unutrašnjosti uređaja. Ukoliko podesite pravilnu vlažnost vazduha, to se prilikom dugoročnog skladištenja pozitivno odražava na strukturu plutanog čepa i sprečava njegovo sušenje.

Napomena
Učestalost i trajanje otvaranja vrata utiču na vlažnost vazduha u uređaju.

Možete birati između sledeća dva podešavanja vlažnosti vazduha: *

Funkcija HumiditySelect	Podešavanje temperature na uređaju*	Upotreba/potrošnja energije*
Standardna (unapred podešeno)	10-12 °C	prosečna vlažnost vazduha u okruženju između 50-80 % niska potrošnja energije uređaja
Visoka	10-12 °C	prosečna vlažnost vazduha u okruženju < 50 % potrošnja energije uređaja se povećava

Povećanje vlažnosti vazduha u uređaju

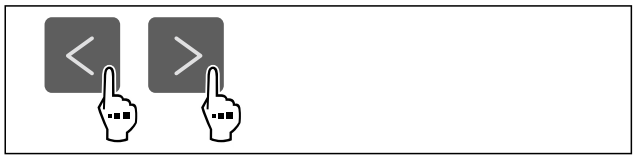

Sl. 82

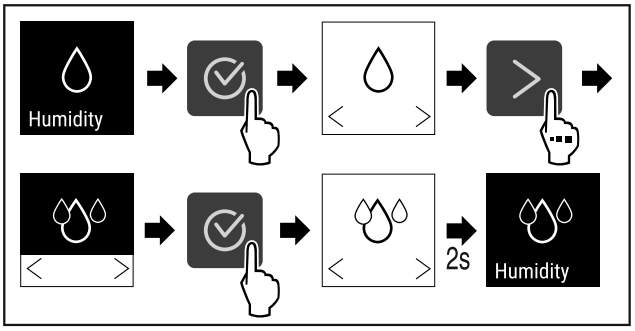

*Sl. 83 **

▶ Obavite radne korake prema slici.
▷ Vlažnosti vazduha u uređaju raste.

Podešavanje standardne vlažnosti vazduha u uređaju

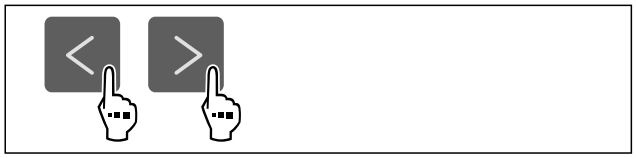

Sl. 84

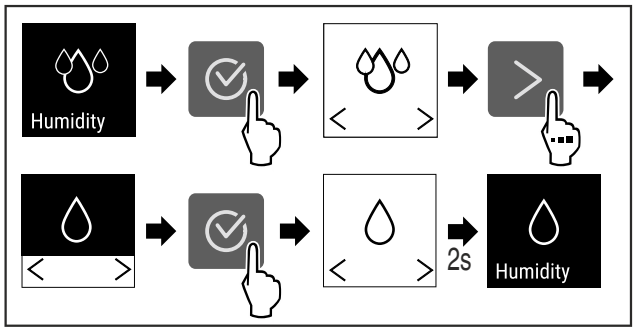

*Sl. 85 **

▶ Obavite radne korake prema slici.
▷ Vlažnost vazduha u uređaju opada.

8.2.6 HumidityControl *

Pomoću ove funkcije podešavate vlažnost vazduha u unutrašnjosti uređaja. Vaš uređaj je opremljen senzorom vlage. Ukoliko podesite pravilnu vlažnost vazduha, to se prilikom dugoročnog skladištenja pozitivno odražava na strukturu plutanog čepa i sprečava njegovo sušenje.

Vlažnost vazduha možete podesiti između 50 % i 80 % u koracima od po pet procenata. Ukoliko promenite vlažnost vazduha, ona će se u roku od nekoliko dana, do nekoliko nedelja prilagoditi na promenjenu vrednost. Regulacija vlažnosti vazduha najbolje funkcioniše na temperaturama okoline od 19 °C do 25 °C.

U vezi vlažnosti vazduha u uređaju obratite pažnju na sledeće:

- Napomene za skladištenje vina
- Vlažnost vazduha u uređaju zavisi od učestalosti i trajanja otvaranja vrata, temperature i vlažnosti vazduha okoline, od napunjenosti i podešavanja uređaja.
- Fizički uslovljena odstupanja utiču na merenje vlažnosti vazduha u uređaju.
- Promene vlažnosti vazduha u uređaju se na displeju prikazuju sa vremenskim odlaganjem.
- Displej prikazuje prosečnu vrednost vlažnosti vazduha tokom 2 sata.

Napomena
Ukoliko uređaj koristite u veoma suvom i hladnom okruženju (vlažnost vazduha < 30 % i temperatura okoline < 16 °C), kompanija Liebherr preporučuje posudu za vodu iz programa dodatne opreme.

Dodatnu opremu možete nabaviti u prodavnici Liebherr-Hausgeräte na adresi home.liebherr.com/shop/de/deu/zubehor.html.

Promena vlažnosti vazduha u uređaju

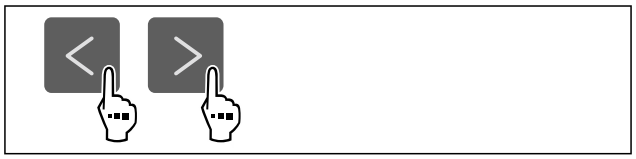

Sl. 86

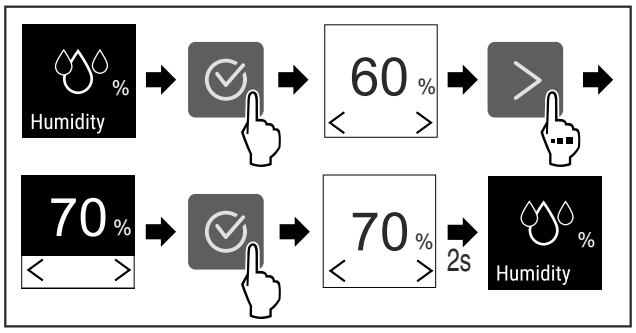

Sl. 87

▶ Obavite radne korake prema slici.
▷ Vlažnost vazduha u uređaju se menja na izabranu vrednost.

8.2.7 SabbathMode

Pomoću ove funkcije aktivirate ili deaktivirate SabbathMode. Ukoliko aktivirate ovu funkciju, pojedine elektronske funkcije će biti isključene. Na taj način Vaš uređaj ispunjava verske zahteve jevrejskih praznika, kao što je npr. sabat i ispunjava zahteve STAR-K Kosher sertifikata.

Status uređaja pri aktiviranoj funkciji SabbathMode
Prikaz statusa neprekidno prikazuje SabbathMode.
Na displeju su blokirane sve funkcije osim **funkcije Deaktiviranje SabbathMode**.
Aktivne funkcije ostaju i dalje aktivne.
Kada zatvorite vrata, displej ostaje osvetljen.
Unutrašnje osvetljenje je deaktivirano.
Podsetnici se ne prikazuju. Podešeni vremenski interval se zaustavlja.
Podsetnici i upozorenja se ne prikazuju.
Nema alarma za vrata.
Nema alarma za temperaturu.

Status uređaja pri aktiviranoj funkciji SabbathMode
Nakon nestanka struje, uređaj se automatski vraća nazad na SabbathMode.

Status uređaja

Napomena
Ovaj uređaj je sertifikovan od strane „Institute for Science and Halacha“ (Institut za nauku i Halahu). (www.machonha-lacha.co.il)

Listu uređaja sa STAR-K sertifikatom naći ćete na www.star-k.org/appliances.

Aktiviranje SabbathMode



Sl. 88

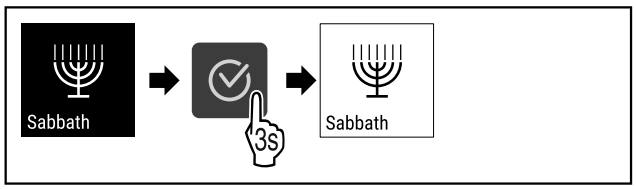

Sl. 89

▶ Obavite radne korake prema slici.
▷ SabbathMode je aktiviran.
▷ Prikaz statusa neprekidno prikazuje SabbathMode.

Deaktiviranje SabbathMode

SabbathMode se automatski deaktivira posle 80 sati. Međutim, SabbathMode u svakom trenutku takođe možete da ručno deaktivirate:

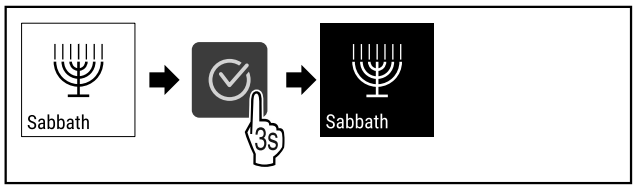

Sl. 90

▶ Obavite radne korake prema slici.
▷ SabbathMode je deaktiviran.

8.2.8 Blokada displeja



Ovo podešavanje onemogućava nehotično rukovanje uređajem.

Primena:
- Sprečiti nehotičnu promenu podešavanja i funkcija.
- Sprečiti nehotično isključivanje uređaja.
- Sprečite nehotično podešavanje temperature.

Aktiviranje blokade displeja

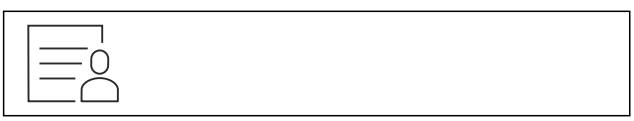

Sl. 91

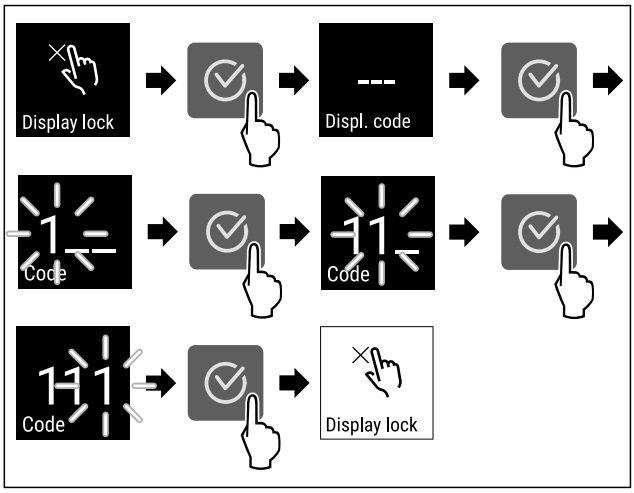

*Sl. 92 Primer koristi podrazumevanu šifru za prikaz **1 1 1**.*

▶ Obavite radne korake prema slici.
▷ Blokada displeja je aktivirana.
▷ Pojavljuje se prikaz statusa.

Kratkotrajno aktiviranje blokade displeja

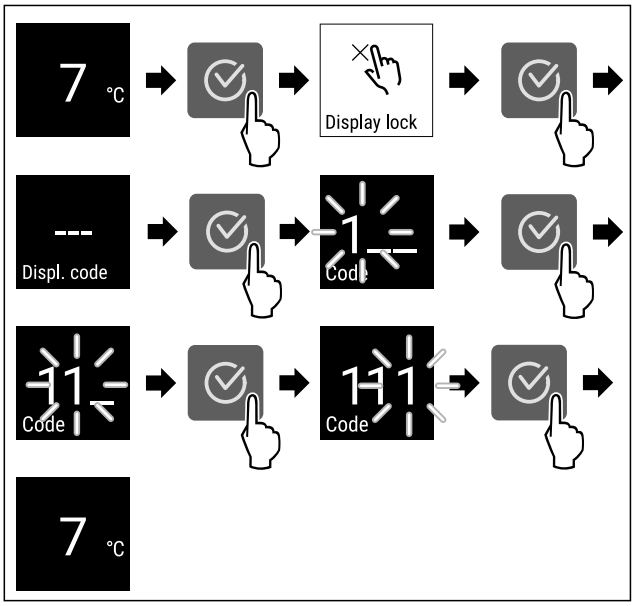

*Sl. 93 **

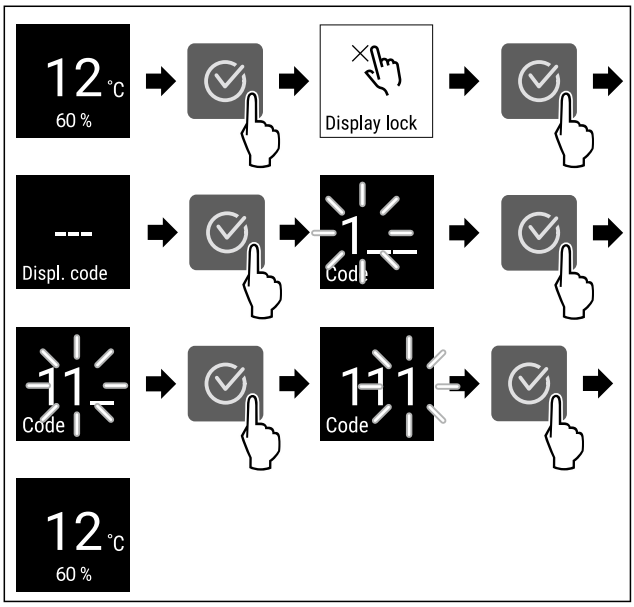

*Sl. 94 **

▶ Obavite radne korake prema slici.
▷ Blokada displeja je deaktivirana.
▷ Pojavljuje se prikaz statusa.

Deaktiviranje blokade displeja

▶ Sprovedite radne korake (vidi Kratkotrajno aktiviranje blokade displeja) .



Sl. 95

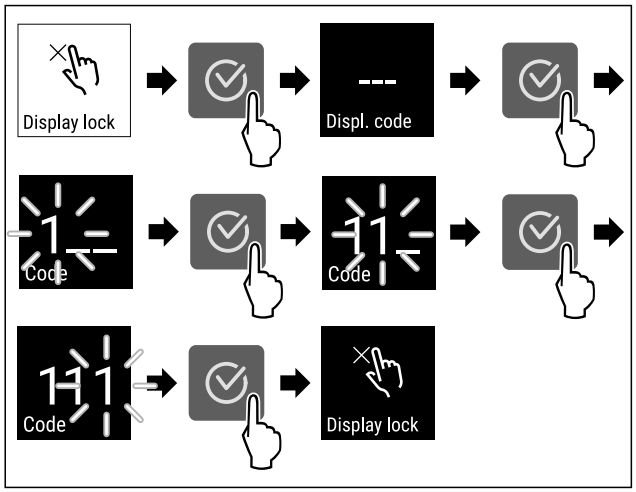

Sl. 96

▶ Obavite radne korake prema slici.
▷ Blokada displeja je deaktivirana.
▷ Pojavljuje se prikaz statusa.

8.2.9 PIN displeja



Pomoću ove funkcije menjate PIN displeja. PIN kôd displeja prilikom je u stanju isporuke podešen na 1 1 1. Ukoliko ste zaboravili PIN displeja, možete resetovati PIN displeja tako što ćete resetovati uređaj na fabrička podešavanja. (vidi 8.2.21 Resetovanje na fabrička podešavanja)

Promena PIN koda displeja



Sl. 97

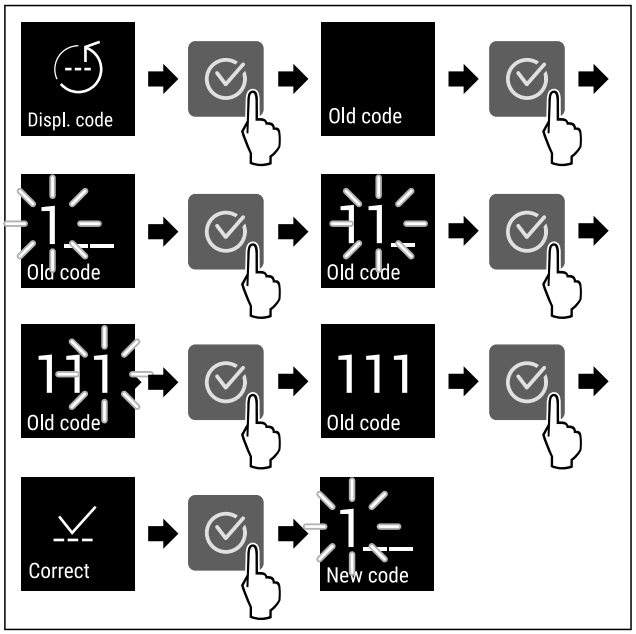

Sl. 98 Prikaz primera: Promena PIN koda displeja sa fabričkog podešavanja 1 1 1 na 2 3 4

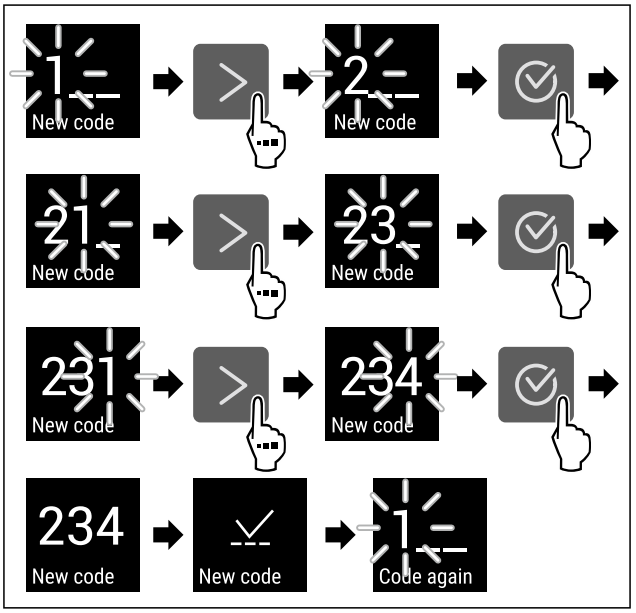

Sl. 98 Prikaz primera: Promena PIN koda displeja sa fabričkog podešavanja 1 1 1 na 2 3 4

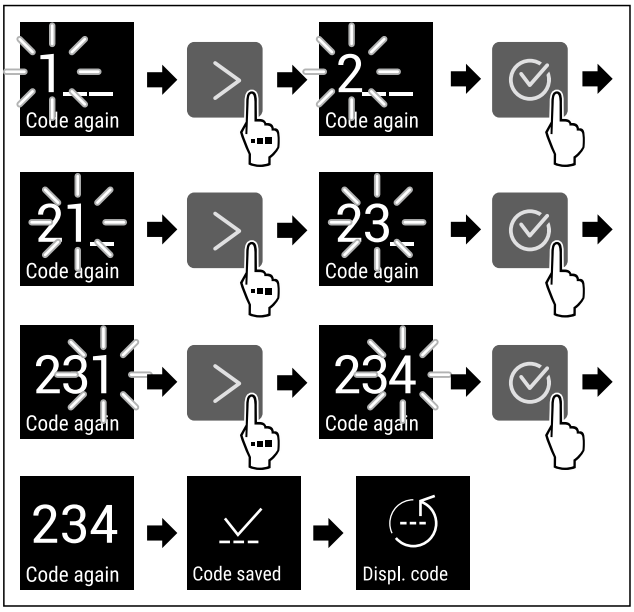

Sl. 98 Prikaz primera: Promena PIN koda displeja sa fabričkog podešavanja 1 1 1 na 2 3 4

▶ Sprovedite radne korake prema slici.
▷ PIN kôd displeja je promenjen.

8.2.10 Podsetnik

Pomoću ove funkcije aktivirate ili deaktivirate podsetnik za zamenu FreshAir filtera sa aktivnim ugljem.

Deaktiviranje podsetnika



Sl. 99

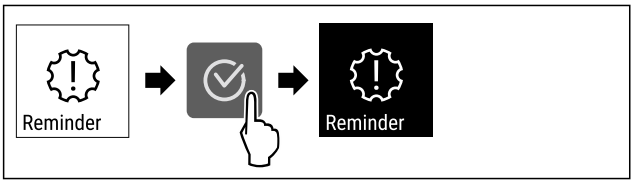

Sl. 100

▶ Obavite radne korake prema slici.
▷ Podsetnik je deaktiviran.

Aktiviranje podsetnika



Sl. 101

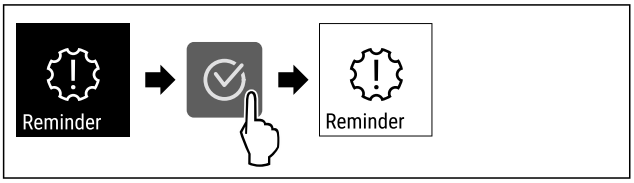

Sl. 102

▶ Obavite radne korake prema slici.
▷ Podsetnik je aktiviran.

8.2.11 Jezik

Ovim podešavanjem se podešava jezik displeja.

Podešavanje jezika



Sl. 103

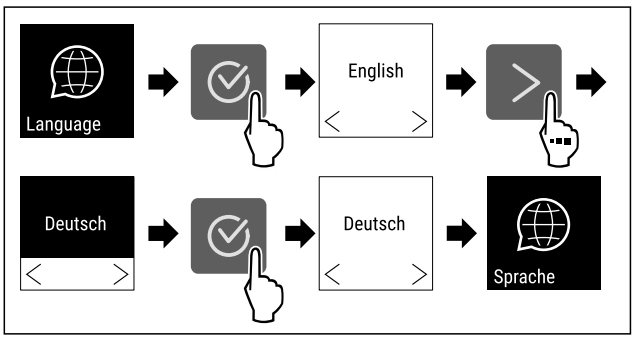

Sl. 104

▶ Obavite radne korake prema slici.
▷ Izabrani jezik je podešen.

8.2.12 Jedinica za temperaturu

Pomoću ove funkcije podešavate jedinicu za temperaturu. Kao jedinicu za temperaturu možete podesiti stepene Celzijusa ili stepene Farenhajta.

Podešavanje jedinice za temperaturu



Sl. 105

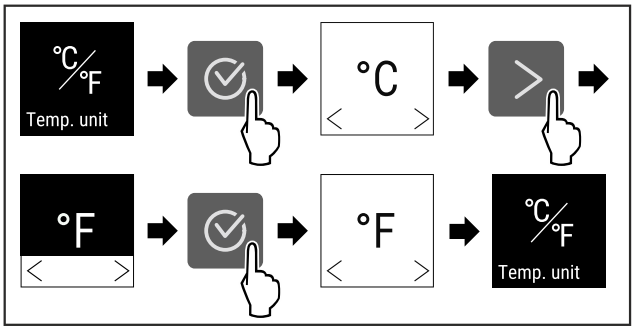

Sl. 106 Primeri prikaza: Promena od stepena Celzijusa na stepene Farenhajta.

▶ Obavite radne korake prema slici.
▷ Jedinica za temperaturu je podešena.

8.2.13 Osvetljenost displeja

Pomoću ove funkcije postepeno podešavate osvetljenost displeja.

Možete podesiti sledeće nivoe osvetljenosti:

- 20 %
- 40 %

- 60 %
- 80 %
- 100 % (podrazumevano podešavanje)

Podešavanje osvetljenosti



Sl. 107

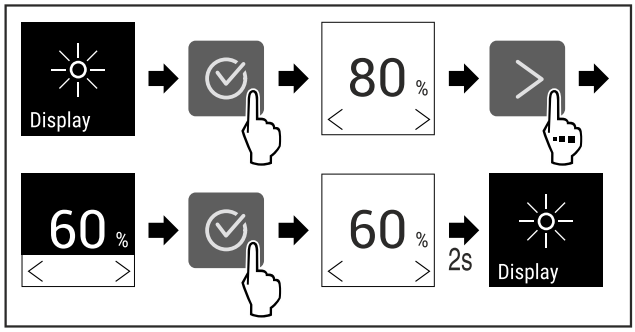

Sl. 108 Primeri prikaza: Promena od 80 % na 60 %.

▶ Obavite radne korake prema slici.
▷ Osvetljenost je podešena.

8.2.14 Alarm Sound

Ova funkcija omogućava uključivanje i isključivanje svih zvučnih signala alarma, kao na primer alarma za vrata.

Aktiviranje funkcije Alarm Sound



Sl. 109

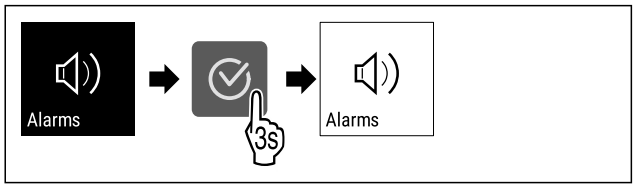

Sl. 110

▶ Obavite radne korake prema slici.
▷ Funkcija Alarm Sound je aktivirana.

Deaktiviranje funkcije Alarm Sound



Sl. 111

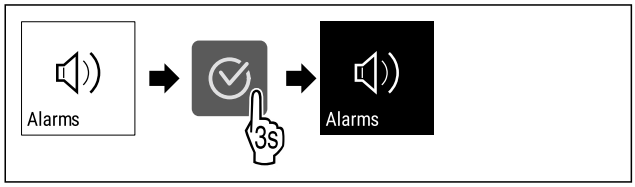

Sl. 112

▶ Obavite radne korake prema slici.
▷ Alarm Sound je deaktiviran.

8.2.15 Key Sound

Ova funkcija omogućava uključivanje i isključivanje svih zvučnih signala za potvrdu i Startsound.

Aktiviranje funkcije Key Sound



Sl. 113

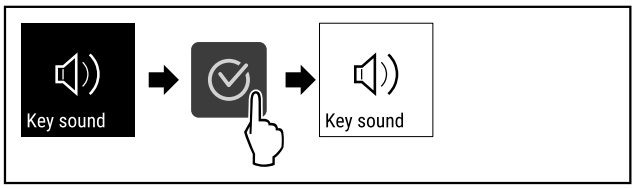

Sl. 114

▶ Obavite radne korake prema slici.
▷ Funkcija Key Sound je aktivirana.

Deaktiviranje funkcije Key Sound



Sl. 115

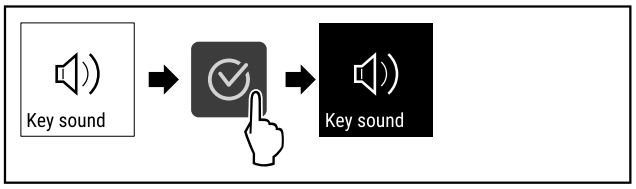

Sl. 116

▶ Obavite radne korake prema slici.
▷ Key Sound je deaktiviran.

8.2.16 WLAN

Pomoću ove funkcije povezujete Vaš uređaj sa WLAN-om. Nakon toga njime možete upravljati pomoću aplikacije SmartDevice na mobilnom uređaju. Pomoću ove funkcije možete WLAN vezu takođe ponovo prekinuti ili resetovati.

Da biste Vaš uređaj povezali sa WLAN-om, potrebna vam je aplikacija SmartDeviceBox.*

Dodatne informacije o SmartDevice-u: (vidi 2.3 SmartDevice)

Napomena
Funkcija SmartDevice nije dostupna u sledećim zemljama: Rusija, Belorusija, Kazahstan.

Ne možete koristiti SmartDeviceBox.*

Uspostavljanje WLAN veze po prvi put

Uverite se da su ispunjeni sledeći preduslovi:

- ❑ SmartDeviceBox je kupljen i postavljen. (vidi 2.3 SmartDevice) *
- ❑ Aplikacija SmartDevice je instalirana (vidi apps.home.liebherr.com).
- ❑ Registrovanje uređaja u aplikaciji SmartDevice je završeno.



Sl. 117

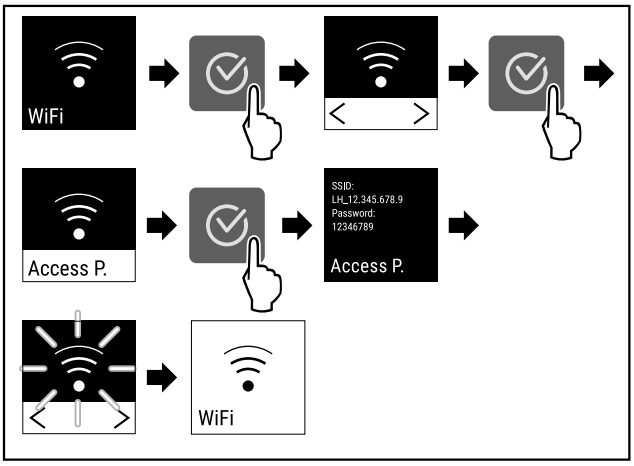

Sl. 118

▶ Obavite radne korake prema slici.
▷ Veza je uspostavljena.

Prekidanje WLAN veze



Sl. 119

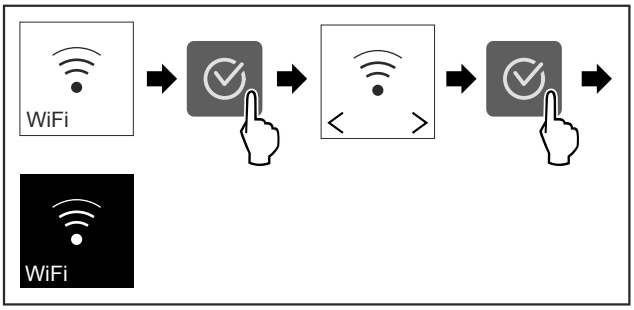

Sl. 120

▶ Obavite radne korake prema slici.
▷ Veza je prekinuta.

Resetovanje WLAN veze



Sl. 121

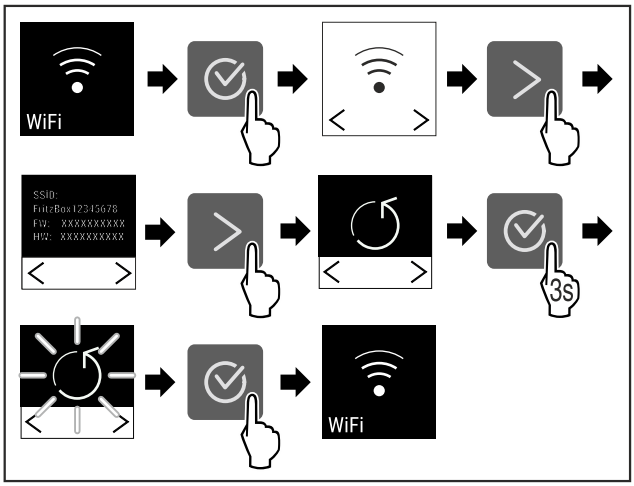

Sl. 122

▶ Obavite radne korake prema slici.
▷ WLAN veza, kao i ostala WLAN podešavanja, su vraćena na stanje prilikom isporuke.

Prikaz informacija o WLAN vezi



Sl. 123

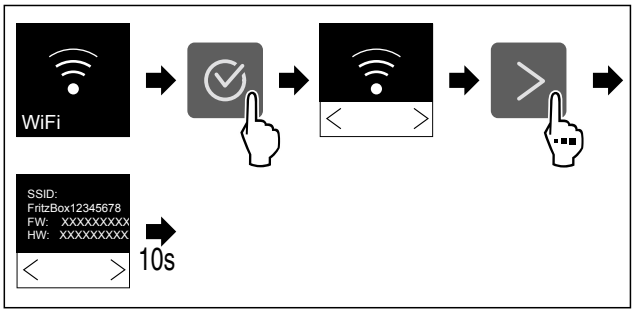

Sl. 124



Sl. 125 Prikaz statusa

▶ Obavite radne korake prema slici.

8.2.17 Informacija o uređaju



Pomoću ove funkcije se prikazuje naziv modela, indeks, serijski broj i verzija softvera Vašeg uređaja. Ukoliko kontaktirate službu za korisnike, potrebne su Vam informacije o uređaju. (vidi 11.4 Korisnička služba)

Osim toga, pomoću ove funkcije otvarate prošireni meni. (vidi 4 Način funkcionisanja Touch displeja)

Prikaz informacija o uređaju



Sl. 126



Sl. 127

▶ Obavite radne korake prema slici.
▷ Displej prikazuje informacije o uređaju.

8.2.18 Softver



Pomoću ove funkcije se prikazuje verzija softvera Vašeg uređaja.

Prikaz verzije softvera



Sl. 128

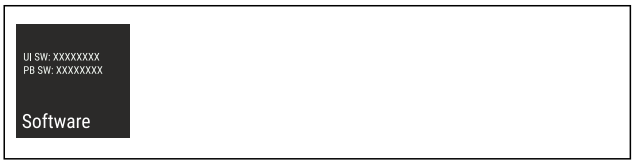

Sl. 129

▶ Obavite radne korake prema slici.
▷ Displej prikazuje verziju softvera.

8.2.19 Alarm za vrata



Pomoću ove funkcije aktivirate ili deaktivirate alarm za vrata. Alarm za vrata se oglašava ukoliko su vrata suviše dugo otvorena. Alarm za vrata je prilikom isporuke aktiviran. Možete podesiti koliko dugo vrata smeju biti otvorena, pre nego što se alarm za vrata oglasi.

Možete podesiti sledeće vrednosti:

- 1 minut
- 2 minuta
- 3 minuta
- Isključeno

Podešavanje alarma za vrata



Sl. 130

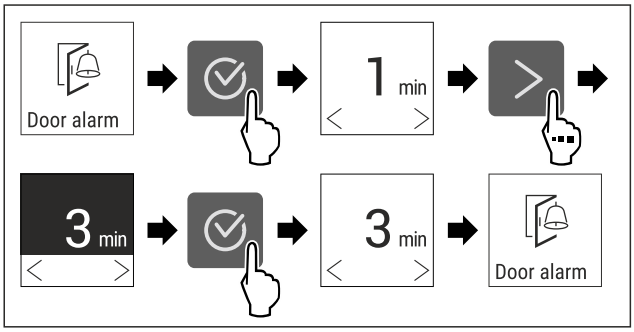

Sl. 131 Primeri prikaza: Promena alarma za vrata od 1 minuta na 3 minuta.

▶ Obavite radne korake prema slici.
▷ Alarm za vrata je podešen.

Deaktiviranje alarma za vrata



Sl. 133

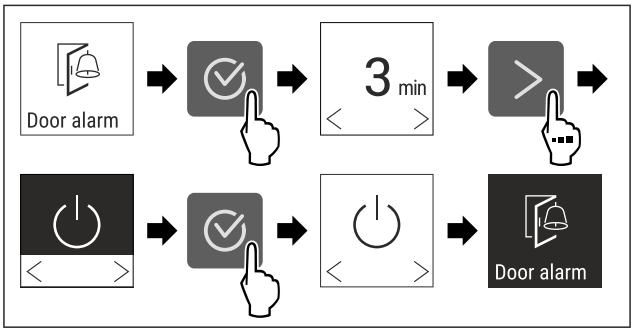

Sl. 134

▶ Obavite radne korake prema slici.
▷ Alarm za vrata je deaktiviran.

8.2.20 Demo režim



Demo režim je specijalna funkcija za trgovce koji žele da prezentuju funkcije uređaja. Ukoliko aktivirate demo režim, sve funkcije rashladne tehnike su deaktivirane.

Ukoliko uključite uređaj i u prikazu statusa se prikazuje "D", onda je demo režim već aktiviran.

Ukoliko aktivirate demo režim, a zatim ga ponovo deaktivirate, onda se uređaj vraća na fabrička podešavanja. (vidi 8.2.21 Resetovanje na fabrička podešavanja)

Aktiviranje demo režima



Sl. 135

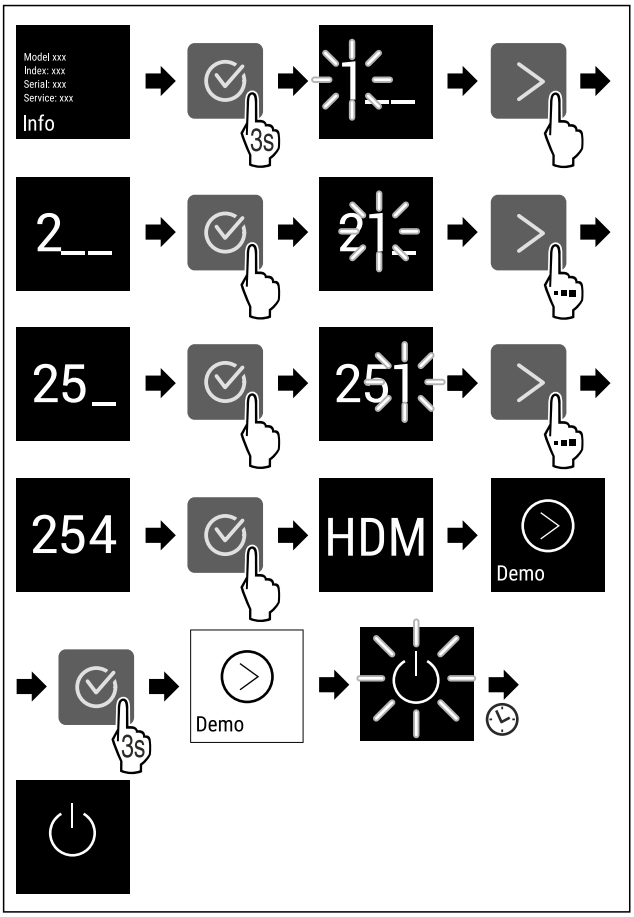

Sl. 136

▶ Obavite radne korake prema slici.
▷ Demo režim je aktiviran.
▷ Uređaj je isključen.
▶ Uključite uređaj. (vidi 5.1 Uključivanje uređaja (prvo puštanje u rad))
▷ U prikazu statusa se pojavljuje "D".

Deaktiviranje demo režima



Sl. 137

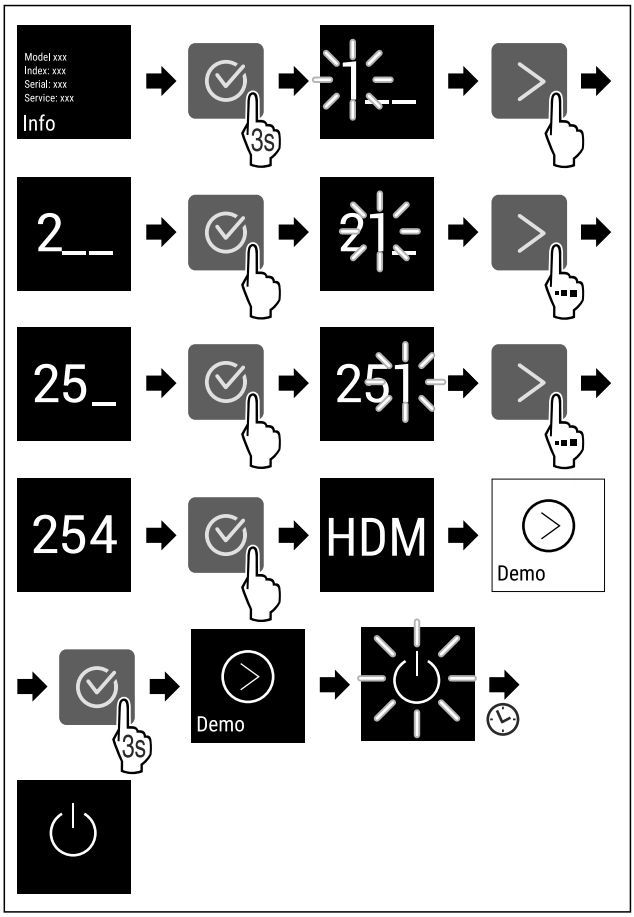

Sl. 138

▶ Obavite radne korake prema slici.
▷ Demo režim je deaktiviran.
▷ Uređaj je isključen.
▶ Uključite uređaj. (vidi 5.1 Uključivanje uređaja (prvo puštanje u rad))
▷ Uređaj je vraćen na fabrička podešavanja.

8.2.21 Resetovanje na fabrička podešavanja



Pomoću ove funkcije resetujete sva podešavanja na fabrička podešavanja. Sva podešavanja koja ste do sada obavili vraćaju se na svoje prvobitno podešavanje.

Procedura resetovanja

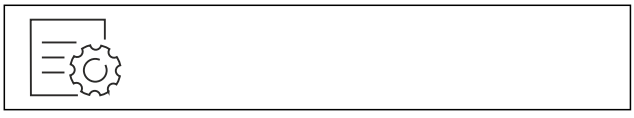

Sl. 139

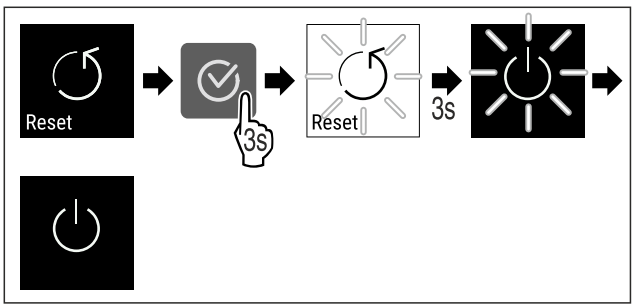

Sl. 140

▶ Obavite radne korake prema slici.
▷ Uređaj je resetovan.

▷ Uređaj je isključen.
▶ Ponovo pokrenite uređaj. (vidi 5.1 Uključivanje uređaja (prvo puštanje u rad))

8.3 Poruke

8.3.1 Upozorenja

Upozorenja se signaliziraju zvučno preko zvučnog signala i vizuelno preko simbola na displeju. Zvučni signal se pojačava i postaje sve glasniji dok se poruka ne potvrdi.

Poruka	Uzrok	Otklanjanje
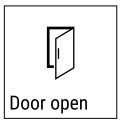 **Otvorena vrata**	Ova poruka se pojavljuje ako su vrata predugo otvorena.	Zatvorite vrata. Pritisnite taster za potvrdu. Alarm se prekida. **Napomena** Vreme do pojave poruke se može podesiti (vidi 8.2.19 Alarm za vrata) . 
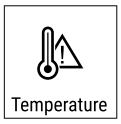 **Alarm za temperaturu**	Ova poruka se pojavljuje kada temperatura ne odgovara podešenoj temperaturi. Uzroci razlike u temperaturi mogu biti: - Stavljene se tople namirnice. - Prilikom razvrstavanja i vađenja namirnica je ušlo previše toplog vazduha iz prostorije. - Duži nestanak struje.	Pritisnite taster za potvrdu. Prikazuje se najviša temperatura.  Pritisnite taster za potvrdu. Trenutna temperatura treperi i na displeju se naizmenično prikazuje simbol alarma za temperaturu sve dok se ne dostigne podešena temperatura. Proverite kvalitet namirnica za hlađenje. 
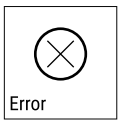 **Greška**	Funkcija uređaja je ograničena, komponenta uređaja ima grešku ili je uređaj neispravan.	Pritisnite taster za potvrdu. Prikazuje se kôd greške. 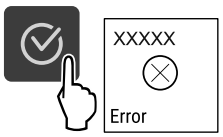 Pritisnite taster za potvrdu. Ukoliko postoji, prikazuje se dodatni kôd greške. **ili**  Prikazuje se ekran statusa sa trepćućim simbolom greške. Pritisak na tastere za navigaciju ponovo prikazuje kôd(ove) greške. Zabeležite šifru(e) greške. Proverite da li je greška navedena na listi i da li sami možete da otklonite grešku. (vidi 11.3 Tehnička smetnja) Greška nije navedena na listi ili još uvek postoji: Stupiti u kontakt sa korisničkom službom. (vidi 11.4 Korisnička služba) Izvadite namirnice. 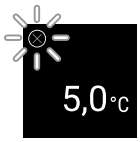

Poruka	Uzrok	Otklanjanje
 **Nestanak struje**	Pojavljuje nakon prekida strujnog napajanja, ukoliko je nakon ponovnog uspostavljanja mrežnog napajanja temperatura iznad granice alarma.	Pritisnite taster za potvrdu. Prikazuje se najviša temperatura.  Pritisnite taster za potvrdu. Alarm se prekida i prikazuje se trenutna temperatura. Proverite kvalitet namirnica za hlađenje. 
 **Greška WLAN-a**	WLAN veza je prekinuta.	Proverite vezu. Pritisnite taster za potvrdu. Alarm se prekida.
 **WWW greška WLAN-a**	Ova poruka se pojavljuje kada preko WLAN-a ne postoji veza sa internetom.	Proverite vezu. Pritisnite taster za potvrdu. Alarm se prekida.

8.3.2 Podsetnici

Podsetnici se pojavljuju kada se od vas se traži da obavite neku radnju. Signaliziraju akustički preko zvučnog signala i vizuelno preko simbola na displeju. Potvrda poruke se vrši pritiskom na taster za potvrdu.

Poruka	Uzrok	Otklanjanje
 **Zamena FreshAir filtera sa aktivnim ugljem**	Poruka se pojavljuje na 6 meseci.	Zamenite FreshAir filter sa aktivnim ugljem.  Podsećanje se prekida.
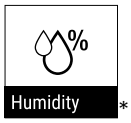 *	Ova poruka se pojavljuje ako vlažnost vazduha padne ispod 50%.*	Napunite posudu za vodu.* * Podsećanje se prekida.*

9 Oprema

9.1 Sigurnosna brava*

Brava na vratima uređaja opremljena je sigurnosnim mehanizmom.

9.1.1 Blokada uređaja

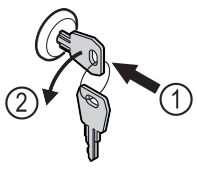

Sl. 141 Primeri prikaza

▶ Utisnuti ključ.
▶ Okrenite ključ za 90° u smeru kretanja suprotnom od kazaljke na satu.
▷ Uređaj je blokiran.

9.1.2 Deblokiranje uređaja

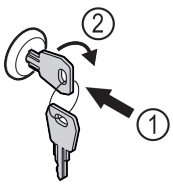

Sl. 142 Primeri prikaza

▶ Utisnuti ključ *Sl. 142 (1)*.
▶ Okrenite ključ za 90° u smeru kretanja kazaljke na satu *Sl. 142 (2)*.
▷ Uređaj je otključan.

9.2 Drvena rešetka

Uređaji su opremljeni drvenim rešetkama za čuvanje vina.

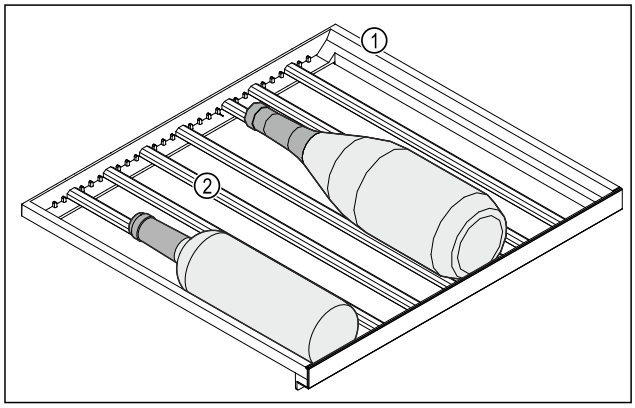

Sl. 143 Prikaz primera

(1) Drvena rešetka **(2)** Lajsna

Standardni položaji lajsni su označeni urezima. Njihova upotreba vam omogućava da skladištite maksimalan broj flaša. (vidi 6.2 Skice za skladištenje)

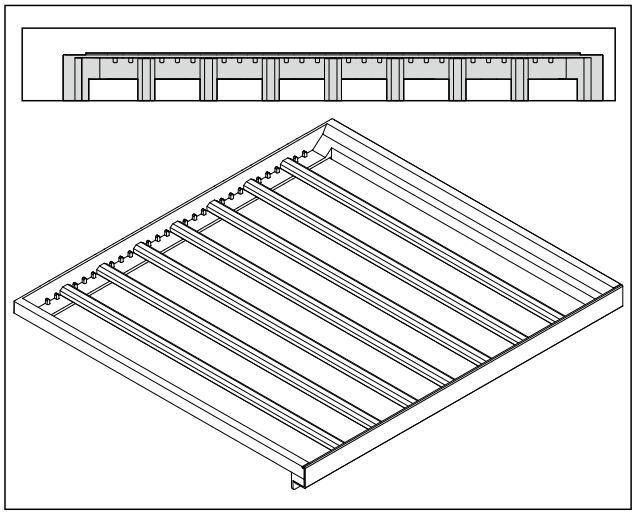

Sl. 144 Raspored lajsni za maksimalan broj flaša.

9.2.1 Pomeranje lajsni

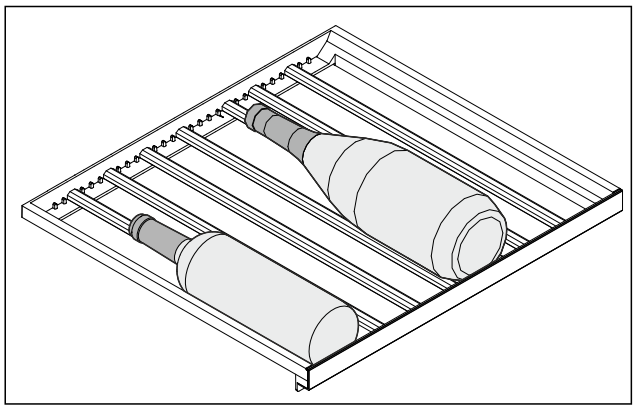

Sl. 145 Prikaz primera

Lajsne u drvenoj rešetki možete ukloniti za skladištenje većih ili manjih flaša.

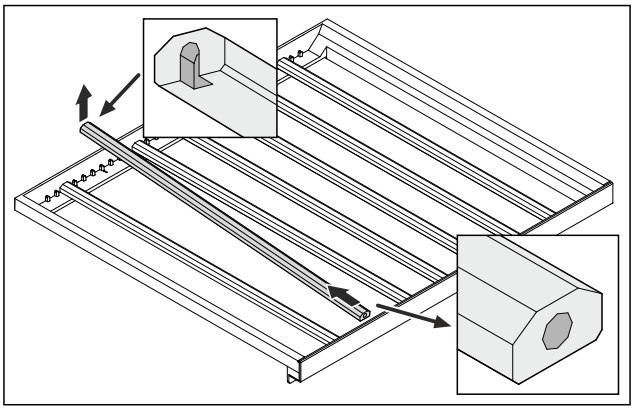

Sl. 146 Prikaz primera

▶ Lajsnu podignite nazad i izvadite.

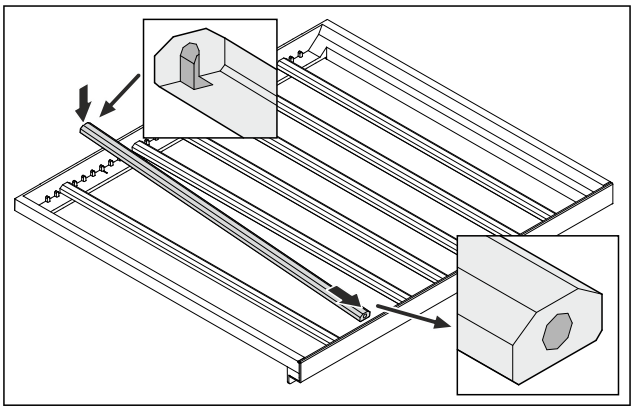

Sl. 147 Prikaz primera

▶ Postavite lajsnu na željeni položaj.

9.3 Etikete za označavanje

Etikete za označavanje možete kao dodatnu opremu naručiti preko specijalizovanog prodavca. Pomoću njih možete obeležiti vrste vina koje se čuvaju u odgovarajućem odeljku.

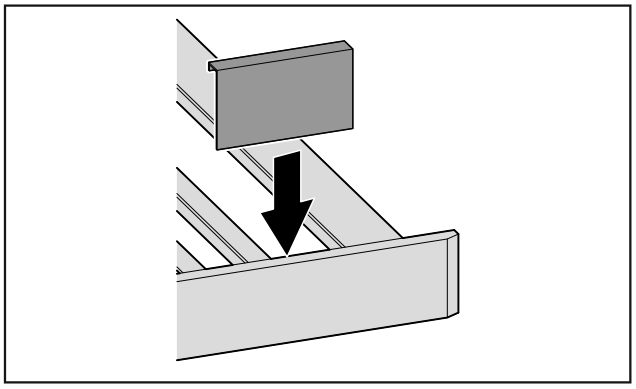

Sl. 148

▶ Etiketu za označavanje postaviti odozgo.

10 Održavanje

10.1 FreshAir filter sa aktivnim ugljem

Vina se stalno razvijaju u zavisnosti od uslova okoline; stoga kvalitet vazduha ima odlučujuću ulogu za konzerviranje.

FreshAir filter sa aktivnim ugljem garantuje optimalan kvalitet vazduha.

- ❑ Zamenu filtera sa aktivnim ugljem vršite na svakih 6 meseci.
- ❑ Filter sa aktivnim ugljem odlaže sa uobičajenim otpadom iz domaćinstva.

Napomena
Filter sa aktivnim ugljem FreshAir možete nabaviti u prodavnici Liebherr-Hausgeräte go.liebherr.com/47wtc4.

10.1.1 Zamena FreshAir filtera sa aktivnim ugljem

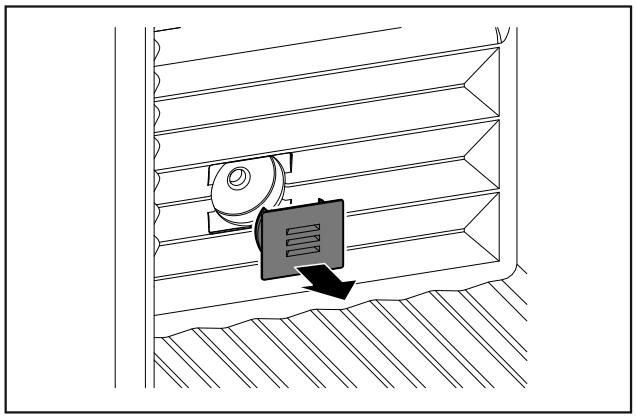

Sl. 149

▶ Skinite poklopac.

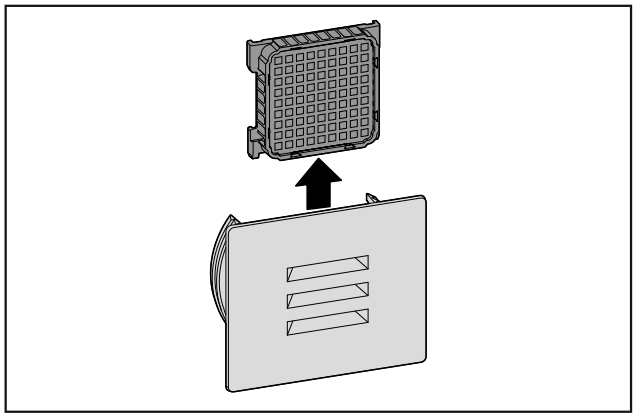

Sl. 150

▶ Izvadite filter.

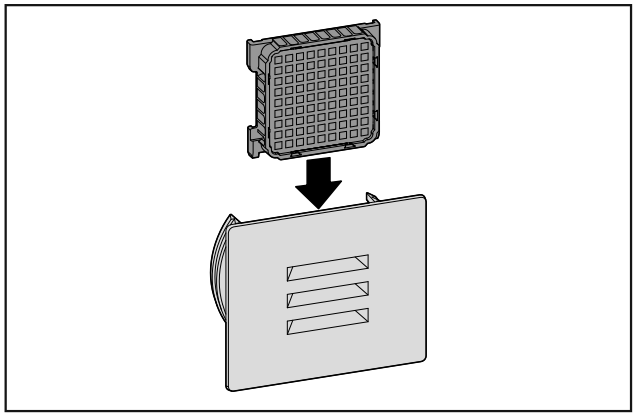

Sl. 151

▶ Postavite novi filter.

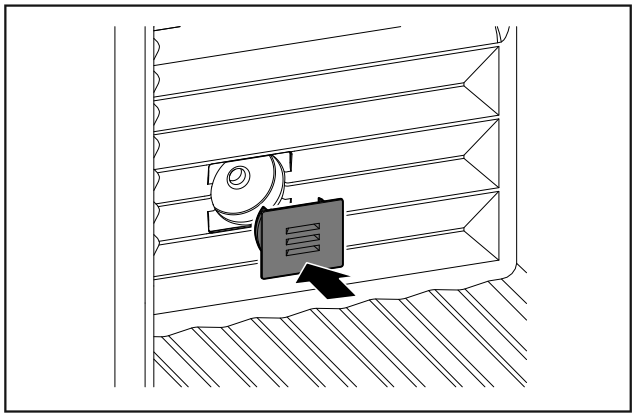

Sl. 152

▶ Postavite poklopac.

10.2 Čišćenje uređaja

10.2.1 Priprema

UPOZORENJE
Opasnost od strujnog udara!
▶ Izvadite utikač rashladnog uređaja ili prekinite dovod struje.

UPOZORENJE
Opasnost od požara!
▶ Nemojte da oštetite cevi rashladnog sistema.

▶ Ispraznite uređaj.
▶ Izvucite utikač iz struje.

10.2.2 Čišćenje kućišta

PAŽNJA
Nepravilno čišćenje!
Oštećenja na uređaju.
▶ Koristite isključivo mekane krpe za čišćenje i pH-neutralno univerzalno sredstvo za čišćenje.
▶ Ne koristiti oštre ili abrazivne sunđere ili čeličnu vunu.
▶ Ne koristiti oštra, abrazivna, sredstva za čišćenje koja sadrže pesak, hlorida ili kiseline.

UPOZORENJE
Opasnost od povreda i oštećenja usled vrele pare!
Vrela para može da dovede do opekotina i da oštećenja površina.
▶ Ne koristiti paročistače!

▶ Kućište brišite mekanom, čistom krpom. U slučaju jake zaprljanosti koristite mlaku vodu sa neutralnim deterdžentom. Staklene ploče se dodatno mogu čistiti sredstvom za čišćenje stakla.

10.2.3 Čišćenje unutrašnjosti

PAŽNJA
Nepravilno čišćenje!
Oštećenja na uređaju.
▶ Koristite isključivo mekane krpe za čišćenje i pH-neutralno univerzalno sredstvo za čišćenje.
▶ Ne koristiti oštre ili abrazivne sunđere ili čeličnu vunu.
▶ Ne koristiti oštra, abrazivna, sredstva za čišćenje koja sadrže pesak, hlorida ili kiseline.

▶ Površine od plastike: Ručno očistite mekom, čistom krpom, mlakom vodom, sa malo tečnosti za pranje.
▶ Površine od metala: Ručno očistite mekom, čistom krpom, mlakom vodom, sa malo tečnosti za pranje.
▶ Odvodni otvor: Uklonite naslage pomoću tankog pomoćnog sredstva, npr. štapića sa vatom.

10.2.4 Čišćenje opreme

PAŽNJA
Nepravilno čišćenje!
Oštećenja na uređaju.
▶ Koristite isključivo mekane krpe za čišćenje i pH-neutralno univerzalno sredstvo za čišćenje.
▶ Ne koristiti oštre ili abrazivne sunđere ili čeličnu vunu.
▶ Ne koristiti oštra, abrazivna, sredstva za čišćenje koja sadrže pesak, hlorida ili kiseline.

Čišćenje suvom krpom koja ne ostavlja vlakna:

- Polica za boce
▶ Očistite opremu.

10.2.5 Nakon čišćenja

▶ Osušite uređaj i delove opreme.
▶ Priključite uređaj i uključite ga.
▶ Čišćenje obavljajte redovno.

11 Pomoć za korisnike

11.1 Tehnički podaci

Opseg temperatura	
Hlađenje	5 °C do 20 °C

Maksimalna tovarna težina police za flaše	
Polica za boce	60 kg
Polica za flaše sa teleskopskim šinama	25 kg

Osvetljenje	
Klasa energetske efikasnosti[1]	Izvor svetlosti
Ovaj proizvod sadrži jedan ili više izvora svetlosti klase energetske efikasnosti G.	LED

[1] *Uređaj se može dobiti sa izvorima svetlosti različitih klasa efikasnosti. Navedena je najniža klasa efikasnosti.*

Za uređaje sa WLAN-vezom:*

Specifikacija frekvencije*	
Frekventni opseg	2,4 GHz
Maksimalna izračena snaga	< 100 mW
Namena bežičnog uređaja	Povezivanje sa lokalnom WLAN mrežom za prenos podataka

11.2 Radna buka

Uređaj tokom rada pravi različitu radnu buku.

- Kod **manje snage hlađenja,** uređaj radi sa štednjom energije, ali duže. Jačina zvuka je **manja**.
- Pri **većoj snazi hlađenja**, namirnice se brže hlade. Jačina zvuka je **veća**.

Primeri:

- aktivirane funkcije (vidi 8.2 Funkcije uređaja)
- ventilator radi
- sveže stavljene namirnice
- visoka temperatura okoline
- duže otvorena vrata

buka	Mogući uzroci	Vrsta buke
Žuborenje i prskanje	Rashladno sredstvo teče u cevima rashladnog sistema.	Normalna radna buka
Pištanje i šištanje	Rashladno sredstvo se ubrizgava u cevi rashladnog sistema.	Normalna radna buka
Brujanje	Uređaj se hladi. Jačina zvuka zavisi od rashladnog kapaciteta.	Normalna radna buka
Zviždanje i pištanje	Ventilator radi.	Normalna radna buka
Kliktanje	Komponente se uključuju i isključuju.	Normalan zvuk uklapanja
Zveckanje ili zujanje	Ventili ili klapne su aktivni.	Normalan zvuk uklapanja

buka	Mogući uzroci	Vrsta buke	Otklanjanje
Vibracije	Neodgovarajuća struktura	Zvuk greške	Nivelišite uređaj vodoravno preko podesivih nožica.
Kloparanje	Oprema, Stvari u unutrašnjosti uređaja	Zvuk greške	Fiksirajte delove opreme. Ostavite razmak između stvari.

11.3 Tehnička smetnja

Vaš uređaj tako konstruisan i napravljen da pruža funkciju i dug upotrebni vek. Ukoliko se i pored toga u toku rada pojave smetnje, molimo Vas da proverite da li je uzrok smetnje greška u rukovanju. U tom slučaju će Vam i u toku garantnog roka biti naplaćeni nastali troškovi.

Sledeće smetnje možete sami da otklonite.

11.3.1 Funkcija uređaja

Greška	Uzrok	Otklanjanje
Uređaj ne radi.	→ Uređaj nije uključen.	▶ Uključite uređaj.
	→ Mrežni utikač nije pravilno umetnut u utičnicu.	▶ Proverite utikač.
	→ Osigurač utičnice je u kvaru.	▶ Proverite osigurač.
	→ Nestanak struje	▶ Uređaj držite zatvorenim.
	→ IEC utičnica nije pravilno umetnuta u uređaj.	▶ Proverite IEC utičnicu.
Temperatura nije dovoljno niska.	→ Vrata uređaja nisu pravilno zatvorena.	▶ Zatvorite vrata uređaja.
	→ Temperatura okoline je previsoka.	▶ Rešavanje problema: (vidi 1.8 Klimatske klase)
	→ Uređaj je prečesto ili predugo bio otvaran.	▶ Sačekajte da se potrebna temperatura samostalno ponovo uspostavi. Ukoliko to nije slučaj, obratite se korisničkoj službi. (vidi 11.4 Korisnička služba)
	→ Temperatura je pogrešno podešena.	▶ Podesite nižu temperaturu i proverite nakon 24 sata.
	→ Uređaj stoji preblizu izvoru toplote (šporet, grejanje itd.).	▶ Promenite lokaciju uređaja ili izvora toplote.
Zaptivka vrata je u kvaru ili je potrebno zameniti iz drugih razloga.	→ Zaptivka vrata se može zameniti. Može se menjati bez pomoći dodatnih alata.	▶ Obratite se korisničkoj službi. (vidi 11.4 Korisnička služba)
Uređaj je zamrznut ili stvara kondenzat.	→ Zaptivka vrata može da isklizne iz žleba.	▶ Proverite da li se zaptivka vrata nalazi u pravilnom položaju u žlebu.
Uređaj je vruć na spoljašnjim površinama.*	→ Toplota sistema rashladne tečnosti se koristi za sprečavanje stvaranja kondenzata.	▶ To je normalno.

11.3.2 Oprema

Greška	Uzrok	Otklanjanje
Buđ na vinskim bocama	→ Slično ostalim oblicima za skladištenje, u zavisnosti od vrste lepka za etikete, može doći do blagog formiranja buđi.	▶ Skinite ostatke lepka.
Unutrašnje osvetljenje ne svetli.	→ Uređaj nije uključen.	▶ Uključite uređaj.
	→ Vrata su bila otvorena duže od 15 minuta.	▶ Unutrašnje osvetljenje se automatski isključuje nakon približno 15 minuta od otvaranja vrata.
	→ LED osvetljenje je u kvaru ili je poklopac oštećen.	▶ Obratite se korisničkoj službi. (vidi 11.4 Korisnička služba)

11.4 Korisnička služba

Prethodno proverite da li sami možete da otklonite grešku (vidi 11 Pomoć za korisnike) . Ukoliko to nije slučaj, obratite se korisničkoj službi.

Adresu možete naći u priloženoj brošuri „Liebherr servis“ ili na adresi home.liebherr.com/service.

UPOZORENJE
Nestručna popravka!
Povrede.
- ▶ Popravke i intervencije na uređaju i na kablu za struju, koje nisu izričito navedene (vidi 10 Održavanje) , može da obavlja samo servisna služba.
- ▶ Zamenu oštećenog kabla za priključivanje na mrežu sme da vrši samo proizvođač, njegov korisnički servis ili osoba sa sličnim kvalifikacijama.
- ▶ Kod uređaja sa utikačima za aparate za domaćinstvo zamenu sme da vrši kupac.

11.4.1 Kontakt sa korisničkom službom

Uverite se da su spremne sledeće informacije o uređaju:

- ❑ Oznaka uređaja (model i indeks)
- ❑ Servisni br. (servis)
- ❑ Serijski br. (S-Nr)

- ▶ Pozovite informacije o uređaju preko displeja.

-ili-

- ▶ Informacije o uređaju možete naći na tipskoj pločici. (vidi 11.5 Tipska pločica)

- ▶ Zabeležite informacije o uređaju.
- ▶ Obaveštavanje korisničke službe: Prosledite greške i informacije o uređaju.
- ▷ Time se omogućava brz i ciljani servis.
- ▶ Sledite dalja uputstva korisničke službe.

11.5 Tipska pločica

Tipska pločica se nalazi levo dole na unutrašnjoj strani uređaja.

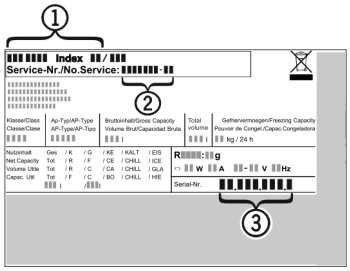

Sl. 153

(1) Oznaka uređaja
(2) Servisni br.
(3) Serijski br.

- ▶ Informacije pročitajte sa tipske pločice.

12 Stavljanje van pogona

- ▶ Ispraznite uređaj.
- ▶ Isključite uređaj. (vidi 8.2.2 Uključivanje i isključivanje aparata)
- ▶ Izvucite mrežni utikač iz utičnice.
- ▶ Po potrebi uklonite IEC utičnicu: Izvucite IEC utičnicu iz utikača uređaja istovremeno pomerajući ulevo i udesno.
- ▶ Očistite uređaj. (vidi 10.2 Čišćenje uređaja)
- ▶ Ostavite otvorena vrata, kako se ne bi stvarali neprijatni mirisi.

13 Odlaganje na otpad

Obezbedite da budu ispunjeni sledeći preduslovi:

- ❑ Značenje simbola na uređaju je poznato.
- ❑ Uputstva za odlaganje na otpad su poznata. (vidi 1.6 Napomene za odlaganje na otpad)

13.1 Priprema uređaja za odlaganje na otpad

- ▶ Stavite uređaj van funkcije. (vidi 12 Stavljanje van pogona)

13.2 Ekološko odlaganje uređaja u otpad

UPOZORENJE
Opasnost od požara usled curenja rashladnog sredstva i ulja!
Sadržano rashladno sredstvo je ekološki prihvatljivo ali zapaljivo. Sadržano je takođe zapaljivo. Ispušteno rashladno sredstvo i ulje se pri odgovarajuće visokoj koncentraciji mogu zapaliti u kontaktu sa eksternim izvorom toplote.
- ▶ Nemojte oštetiti cevi rashladnog kruga ili kompresora.

- ▶ Vodite računa o napomenama za transport uređaja. (vidi 3.4 Transport uređaja)
- ▶ Uređaji transportovati bez oštećenja.
- ▶ Uređaj odložite u skladu sa uputstvima.

Scan QR Code and find digital operating and installation instructions.



home.liebherr.com

20261009 7083982-00

Liebherr-Hausgeräte GmbH
Memminger Straße 77-79
88416 Ochsenhausen
Deutschland

tehnoteka

https://cenoteka.rs

Ovaj dokument je originalno proizveden i objavljen od strane proizvođača, brenda Liebherr, i preuzet je sa njihove zvanične stranice. S obzirom na ovu činjenicu, Cenoteka ističe da ne preuzima odgovornost za tačnost, celovitost ili pouzdanost informacija, podataka, mišljenja, saveta ili izjava sadržanih u ovom dokumentu.

Napominjemo da Cenoteka nema ovlašćenje da izvrši bilo kakve izmene ili dopune na ovom dokumentu, stoga nismo odgovorni za eventualne greške, propuste ili netačnosti koje se mogu naći unutar njega. Cenoteka ne odgovara za štetu nanesenu korisnicima pri upotrebi netačnih podataka. Ukoliko imate dodatna pitanja o proizvodu, ljubazno vas molimo da kontaktirate direktno proizvođača kako biste dobili sve detaljne informacije.

Za najnovije informacije o ceni, dostupnim akcijama i tehničkim karakteristikama proizvoda koji se pominje u ovom dokumentu, molimo posetite našu stranicu klikom na sledeći link:

https://cenoteka.rs/p/liebherr-vinska-vitrina-wsbl-4201-grandcru/