tehnoteka

https://cenoteka.rs

Uputstvo za upotrebu

LIEBHERR ugradni frižider ICNe 5103 Pure

LIEBHERR



Cenoteka je online destinacija za upoređivanje cena i karakteristika bele tehnike, potrošačke elektronike i IT uređaja kod trgovinskih lanaca i internet prodavnica u Srbiji. Naša stranica vam omogućava da istražite najnovije informacije, detaljne karakteristike i konkurentne cene proizvoda.

Posetite nas i uživajte u ekskluzivnom iskustvu pametne kupovine klikom na link:

https://cenoteka.rs/p/liebherr-ugradni-frizider-icne-5103-pure/

Uputstvo za upotrebu i montažu



SR **ORIGINALNO UPUTSTVO ZA RAD**

LIEBHERR

Sadržaj

1 Opšte sigurnosne napomene..... 3
1.1 Namenska upotreba..... 3
1.2 Predvidiva pogrešna upotreba..... 3
1.3 Korisnička grupa..... 3
1.4 Upozoravajuće napomene - Opasnosti po korisnika..... 4
1.5 Smetnje, uzroci i popravke..... 4
1.6 Napomene za odlaganje na otpad..... 4
1.7 Usaglašenost..... 4
1.8 Klimatske klase..... 5
1.9 SVHC materije u skladu sa odredbom REACH..... 5
1.10 Baza podataka EPREL..... 5
1.11 Licence otvorenog koda..... 5
1.12 Rezervni delovi..... 5
1.13 Nivoi upozorenja..... 5

2 Na prvi pogled..... 5
2.1 Sadržaj isporuke..... 5
2.2 Pregled uređaja i opreme..... 5
2.3 SmartDevice..... 6

3 Postavljanje i priključivanje..... 6
3.1 Uslovi postavljanja..... 6
3.2 Dimenzije uređaja..... 7
3.3 Dimenzije niše..... 7
3.4 Težine frontova elemenata..... 8
3.5 Transport uređaja..... 8
3.6 Raspakivanje uređaja..... 8
3.7 Uklanjanje transportnog osigurača..... 8
3.8 Objašnjenje korišćenih simbola..... 8
3.9 Promena strane zatvaranja vrata..... 9
3.10 Postavljanje više uređaja..... 11
3.11 Ugradnja u nišu za elemente..... 12
3.12 Frontovi kuhinjskih elemenata..... 20
3.13 Nakon ugradnje..... 22
3.14 Priključivanje uređaja na strujno napajanje..... 22
3.15 Odlaganje ambalaže u otpad..... 22

4 Način funkcionisanja Touch displeja..... 23
4.1 Navigacija i objašnjenje simbola..... 23
4.2 Meniji..... 23
4.3 Režim mirovanja..... 24

5 Puštanje u rad..... 24
5.1 Uključivanje uređaja (prvo puštanje u rad)..... 24
5.2 Puštanje u rad IceMaker aparata*..... 24

6 Skladištenje..... 24
6.1 Napomene za skladištenje..... 24
6.2 Odeljak frižidera..... 25
6.3 EasyFresh 25
6.4 Odeljak zamrzivača..... 25
6.5 Vremena čuvanja..... 26

7 Štednja energije..... 26

8 Rukovanje..... 26
8.1 Elementi za rukovanje i prikazivanje..... 26
8.1.1 Prikaz Status..... 26
8.1.2 Prikazni simboli..... 26
8.2 Funkcije uređaja..... 26
8.2.1 Napomene o funkcijama uređaja..... 26
Isključivanje i uključivanje uređaja..... 26
Isključivanje i uključivanje temperaturne zone... 27
Temperatura..... 27
SuperCool..... 28
PowerCool 28
SuperFrost..... 29
PartyMode 29
HolidayMode..... 30
SabbathMode..... 30
E-Saver 31
IceMaker *..... 31
MaxIce*..... 32
TubeClean *..... 32
CleaningMode*..... 33
Blokada tastature..... 33
Podsetnik..... 33
Jedinica za temperaturu..... 34
Osvetljenost displeja..... 34
WLAN..... 34
Informacija o uređaju..... 35
Softver..... 35
Pokretanje ciklusa otapanja*..... 36
Alarm za vrata..... 36
Demo režim..... 36
Resetovanje na fabrička podešavanja..... 37
8.3 Poruke..... 37
8.3.1 Pregled upozorenja..... 37
8.3.2 Uklanjanje upozorenja..... 38
8.3.3 Pregled podsetnika..... 38
8.3.4 Uklanjanje podsetnika..... 39

9 Oprema..... 39
9.1 Polica za vrata..... 39
9.2 Police za odlaganje..... 40
9.3 VarioSafe *..... 42
9.4 Fioke..... 45
9.5 Poklopac odeljka EasyFresh..... 46
9.6 Staklene ploče..... 46
9.7 IceMaker*..... 47
9.8 VarioSpace..... 48
9.9 Držač flaša..... 48
9.10 Fleksibilna pregrada za led*..... 48
9.11 FlexCube*..... 49

10 Održavanje..... 49
10.1 FreshAir filter sa aktivnim ugljem..... 49

10.2 Uklanjanje / postavljanje držača flaša..... 50
10.3 Rastavljanje / montaža sistema izvlačenja..... 50
10.4 Poklopac odeljka EasyFresh..... 50
10.5 Otapanje uređaja..... 50
10.6 Čišćenje uređaja..... 51

11 Pomoć za korisnike..... 52
11.1 Tehnički podaci..... 52
11.2 Radna buka..... 52
11.3 Tehnička smetnja..... 52
11.4 Korisnička služba..... 54
11.5 Tipska pločica..... 54

12 Stavljanje van pogona..... 54

13 Odlaganje na otpad..... 54
13.1 Priprema uređaja za odlaganje na otpad..... 54
13.2 Ekološko odlaganje uređaja u otpad..... 54

Proizvođač neprestano radi na unapređenju svih tipova i modela uređaja. Molimo Vas da zato imate razumevanja za to što zadržavamo pravo na izmene u pogledu oblika, opreme i tehnologije.

Simbol	Objašnjenje
	**Pročitati uputstvo** Da bi ste upoznali sve prednosti Vašeg novog uređaja molimo Vas da pažljivo pročitate napomene iz ovog uputstva.
	**Dodatne informacije na internetu** Digitalno uputstvo sa dodatnim informacijama i na drugim jezicima ćete naći na internetu pomoću QR-koda na prednjoj strani ovog uputstva ili na adresi **home.liebherr.com/fridge-manuals**. Servisni broj ćete naći na tipskoj pločici: 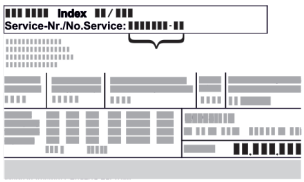 *Sl.* Primeri prikaza
	**Provera uređaja** Proverite sve delove na oštećenja usled transporta. Ako imate bilo kakvih žalbi, kontaktirajte dobavljača ili korisničku službu.
	**Odstupanja** Uputstvo se odnosi na više modela uređaja, moguće su neke varijacije. Odeljci koji se odnose samo na određene uređaje, obeleženi su zvezdicom (*).
	**Uputstva za postupak i rezultati postupka** Uputstva za postupak su označena sa ▶. Rezultati postupka su označeni sa ▷.
	**Video klipovi** Video klipovi o uređajima dostupni su na YouTube kanalu Liebherr-Hausgeräte.

Licence otvorenog koda:

Uređaj sadrži softverske komponente koje koriste licence otvorenog koda. Informacije o korišćenim licencama otvorenog koda možete pronaći ovde: **home.liebherr.com/open-source-licences**

Ove korisničke informacije važe za sledeće uređaje:

IC(N)..	51..
IKG 51Ve03	
IKGN 51Vc03	
IKGN 51Ve03	

Napomena
Ako vaš uređaj na oznaci uređaja ima slovo N, radi se o NoFrost uređaju.*

1 Opšte sigurnosne napomene

Pažljivo čuvajte ovu korisničku informaciju, kako biste je mogli pogledati u bilo kom trenutku.

Ako uređaj predajete sledećem vlasniku, priložite i ovu korisničku informaciju.

Da biste pravilno i bezbedno koristili uređaj, pažljivo pročitajte ovu korisničku informaciju pre instalacije i upotrebe. Uvek se pridržavajte uputstava, bezbednosnih napomena i upozorenja sadržanih u njima. Oni su važni da biste mogli da instalirate i koristite uređaj bezbedno i pravilno.

1.1 Namenska upotreba

- Ovaj uređaj je namenjen za upotrebu u domaćinstvu i sličnim područjima primene, kao npr.:
  - U kuhinjskim prostorijama za osoblje u prodavnicama, kancelarijama i drugim radnim okruženjima
  - u poljoprivredi i za goste u hotelima, motelima i drugim smeštajnim objektima
  - U pansionima sa doručkom
  - u ugostiteljstvu i sličnim uslugama veleprodaje
- Ostale primene:
  - Sve ostale vrste korišćenja nisu dozvoljene.

1.2 Predvidiva pogrešna upotreba

Sledeći načini primene su izričito zabranjeni:

- Skladištenje i hlađenje:
  - Hemijski nestabilnih, zapaljivih ili korozivnih materija
  - Skladištenje eksplozivnih materija, kao što su na primer kontejneri za aerosole sa zapaljivim pogonskim gasom
  - Lekova, krvne plazme, laboratorijskih preparata ili slično koji podležu pravilima o materijalima i proizvodima Direktive o medicinskim proizvodima 2007/47/EZ
- Primena u područjima pod rizikom od eksplozija

Nepravilna upotreba uređaja može dovesti do oštećenja ili propadanja skladištenih namirnica.

1.3 Korisnička grupa

- Ovaj uređaj ne smeju da koriste osobe (uključujući decu) sa ograničenim fizičkim, senzoričkim ili mentalnim sposobnostima ili osobe sa nedostatkom iskustva i znanja, osim ako su pod nadzorom osobe odgovorne za njihovu bezbednost ili im je objašnjena upotreba uređaja. Deca trebaju biti pod nadzorom, kako bi se osiguralo da se ne igraju sa uređajem.
- Deca uzrasta od 3 do 8 godina smeju da pune i prazne uređaj.

1.4 Upozoravajuće napomene - Opasnosti po korisnika

- UPOZORENJE: Ventilacione otvore na kućištu uređaja ili u ugradnim elementima održavati bez prepreka.
- UPOZORENJE: Za ubrzanje procesa otapanja ne koristite nikakve druge mehaničke uređaje ili druga sredstva osim onih koje je preporučio proizvođač.
- UPOZORENJE: Nemojte da oštetite cevi rashladnog sredstva.
- UPOZORENJE: U odeljku za hlađenje/komori za zamrzavanje se ne smeju koristiti električni uređaji koji nisu u skladu sa konstrukcijom koju preporučuje proizvođač.
- UPOZORENJE: Prilikom postavljanja uređaja osigurati da mrežni priključni kabl uređaja ne bude uklešten ili oštećen.
- UPOZORENJE: Ne postavljajte mobilne razvodne utičnice ili mrežne adaptere na zadnju stranu uređaja.

Nakon završene ugradnje uređaja i dalje mora biti omogućeno odvajanje uređaja sa električne mreže.

- Pristupačan mrežni utikač (iznad, ispod ili pored uređaja)
- Aktiviranje osigurača u instalaciji objekta u skladu sa propisima za instalaciju.



UPOZORENJE: Opasnost od požara/lako zapaljivi materijali.

Simbol se nalazi na kompresoru, a dodatno se može nalaziti i na drugim mestima na uređaju. On označava opasnost od zapaljivih materija. Ne uklanjati nalepnicu.

- Što je više rashladnog sredstva unutar uređaja, utoliko veća mora da bude prostorija u kojoj se nalazi uređaj. U premalim prostorijama u slučaju curenja može da nastane mešavina gasa i vazduha. Na svakih 8 g rashladnog sredstva prostorija postavljanja mora da ima najmanje 1 m^3. Podaci o sadržanom rashladnom sredstvu nalaze se na tipskoj pločici u unutrašnjosti uređaja.
- Redovno čistite površine koje dolaze u dodir sa namirnicama i dostupnim sistemima za odvod.
- Sveže meso ili svežu ribu upakujte u čiste zatvorene posude. Na taj način ćete sprečiti da meso ili riba dodiruju druge namirnice ili kaplju na njih.
- Ukoliko frižider/zamrzivač duži vremenski period stoji prazan, isključite uređaj, obavite otapanje, očistite ga, osušite i ostavite otvorena vrata, kako biste sprečili stvaranje plesni.
- Izbegavajte trajni kontakt kože sa hladnim površinama ili rashlađenim namirnicama. Za zaštitu koristite npr. rukavice.
- Alkoholna pića i druge posude koje sadrže alkohol čuvati isključivo dobro zatvorene. Električne komponente mogu da zapale eventualno iscureli alkohol.
- Vrata otvarajte samo na kratko vreme. Na taj način ćete smanjiti porast temperature u unutrašnjosti uređaja.
- Prilikom otvaranja i zatvaranja ne posežite u prostor između vrata i uređaja. Prsti mogu da budu nagnječeni.
- Ne odlagati bilo kakve predmete u prednjem delu najniže staklene ploče, kako bi se osiguralo besprekorno zatvaranje vrata uređaja. (vidi 6.2 Odeljak frižidera) (vidi 9.1 Polica za vrata)
- UPOZORENJE: Ovaj uređaj se mora pričvrstiti u skladu sa uputstvom za upotrebu, kako bi se eliminisale opasnosti usled nedovoljne stabilnosti.
- Poštovati uputstava za ugradnju, učvršćivanje, potrebne dimenzije i priključke. (vidi 3 Postavljanje i priključivanje)

Uređaji sa rezervoarom za vodu:

- UPOZORENJE: Punite isključivo vodom za piće.
- IceMaker rezervoar za vodu punite isključivo vodom za piće, kako biste izbegli trovanje nečistom vodom.*
- Očistiti rezervoar za vodu, ukoliko nije korišćen duže od 48 sati.

1.5 Smetnje, uzroci i popravke

- Mrežni priključak sa utikačem za aparate za domaćinstvo: Ako se mrežni priključni kabl ovog uređaja ošteti, mora se zameniti posebnim priključnim kablom koji je dostupan kod proizvođača ili njegove korisničke službe. Zamenu sme da obavi kupac.
- Popravke i intervencije na uređaju može da obavlja samo korisnička služba ili drugo stručno osoblje koje je za to obučeno.
- U slučaju smetnji i kvara na uređaju izvucite utikač ili isključite osigurač. Ukoliko izvlačite mrežni utikač, uvek držite utikač. Nemojte vući kabl.

1.6 Napomene za odlaganje na otpad



Precrtana kanta za smeće ukazuje na to da se uređaj ne sme odlagati sa nesortiranim komunalnim otpadom, već se mora predati na odvojeno mesto za prikupljanje otpada. On sadrži materijale za reciklažu i eventualno se može ponovo upotrebiti.



Ovaj simbol može da se nalazi na kompresoru. On se odnosi na ulje u kompresoru i upućuje na sledeću opasnost: **U slučaju gutanja i penetracije u disajne puteve može da bude smrtonosan.** Ova napomena je od značaja samo kod reciklaže. U normalnom radu nema nikakve opasnosti.



Ova ili neka slična nalepnica se može naći na zadnjoj strani uređaja. Ona ukazuje na to da se u vratima i/ili u kućištu nalaze vakuumski izolovani paneli (VIP) ili perlit paneli. Ova napomena je od značaja samo kod reciklaže. Ne uklanjati nalepnicu.

- Zbog toga odlaganje starih uređaja mora da se odvija stručno i na odgovarajući način, u skladu sa lokalnim propisima i zakonima. Nemojte da oštetite rashladni sistem starog uređaja prilikom transporta na otpad, da sadržano rashladno sredstvo (podaci na tipskoj pločici) i ulje ne bi nekontrolisano iscurili napolje.
- Imajte na umu da je brisanje eventualno postojećih ličnih podataka spada u obavezu kupca.
- Za Nemačku: Uređaj se može besplatno odložiti u lokalnim centrima za reciklažu / sakupljanje sekundarnih sirovina, u kontejnerima za sakupljanje klase 1. Prilikom kupovine frižidera/zamrzivača na mestima sa prodajnom površinom > 400 m^2 prodajno mesto će besplatno prihvatiti dotrajale uređaje.
- EU: Informišite se kod Vaših lokalnih organa vlasti se o mogućnostima odlaganja dotrajalih uređaja na otpad.

1.7 Usaglašenost

Rashladni sistem je proveren na zaptivanje. Uređaj u ugrađenom stanju odgovara važećim bezbednosnim propisima, kao i standardima odgovarajućim direktivama.

Za EU tržište:	Uređaj je u skladu sa direktivom 2014/53/EU.
Za GB tržište:	Uređaj je u skladu sa Radio Equipment Regulations 2017 SI 2017 No. 1206.

Kompletan tekst EU izjave o usaglašenosti može se naći na internet adresi: www.Liebherr.com

1.8 Klimatske klase

Uređaj je koncipiran u skladu sa klimatskom klasom za rad u ograničenom rasponu okolnih temperatura. Klimatska klasa Vašeg uređaja je otisnuta na tipskoj pločici.

Napomena
▶ Za besprekoran rad pridržavajte se navedenih okolnih temperatura.

Klimatska klasa	za okolne temperature od
SN	10 °C do 32 °C
N	16 °C do 32 °C
ST	16 °C do 38 °C
T	16 °C do 43 °C
SN-ST	10 °C do 38 °C
SN-T	10 °C do 43 °C

1.9 SVHC materije u skladu sa odredbom REACH

- Na sledećem linku možete proveriti da li Vaš proizvod sadrži SVHC materije u skladu sa odredbom REACH: https://go.liebherr.com/z3eewm

1.10 Baza podataka EPREL

- Od 1. marta 2021. se informacije o označavanju potrošnje energije i zahtevima u pogledu ekološkog dizajna mogu pronaći u evropskoj bazi podataka o proizvodima (EPREL). Baza podataka proizvoda je dostupna na sledećem linku https://eprel.ec.europa.eu/. Ovde će se od Vas zahtevati da unesete oznaku modela. Oznaku modela ćete naći na tipskoj pločici.

1.11 Licence otvorenog koda

- Uređaj sadrži softverske komponente koje koriste licence otvorenog koda. Informacije o korišćenim licencama otvorenog koda možete pronaći ovde: home.liebherr.com/open-source-licences

1.12 Rezervni delovi

- Dostupnost rezervnih delova za funkcionalne delove i delove koji se mogu skladištiti iznosi 15 godina.

1.13 Nivoi upozorenja

⚠ **OPASNOST**	Označava neposredno opasnu situaciju koja će za posledicu imati smrt ili teške telesne povrede, ukoliko ne bude izbegnuta.
⚠ **UPOZORENJE**	Označava opasnu situaciju koja bi za posledicu mogla imati smrt ili teške telesne povrede, ukoliko ne bude izbegnuta.
⚠ **OPREZ**	Označava opasnu situaciju koja bi za posledicu mogla imati lakše ili umerene telesne povrede, ukoliko ne bude izbegnuta.
PAŽNJA	Označava opasnu situaciju koja za posledicu može imati materijalnu štetu, ukoliko ne bude izbegnuta.
Napomena	Označava korisne napomene i savete.

2 Na prvi pogled

2.1 Sadržaj isporuke

Proverite sve delove na oštećenja usled transporta. Ako imate bilo kakvih žalbi, kontaktirajte dobavljača ili korisničku službu. (vidi 11.4 Korisnička služba)

Isporuka sadrži sledeće delove:
- Ugradni uređaj
- Oprema (zavisno od modela)
- Materijal za montažu (zavisno od modela)
- „Quick Start Guide“
- „Installation Guide“*
- Servisna knjižica

2.2 Pregled uređaja i opreme

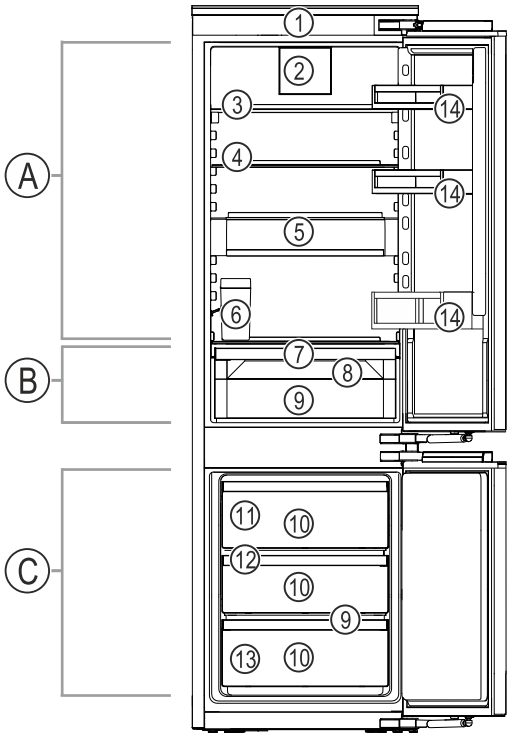

Sl. 1 Primeri prikaza

Opseg temperature

(A) Odeljak frižidera
(B) EasyFresh
(C) Odeljak zamrzivača

Oprema

(1) Elementi za rukovanje
(2) Ventilator sa FreshAir filterom sa aktivnim ugljem
(3) Višedelna polica za odlaganje*
(4) Polica za odlaganje
(5) VarioSafe*
(6) IceMaker rezervoar za vodu*
(7) Poklopac EasyFresh-Safe
(8) Otvor za oticanje
(9) EasyFresh-Safe
(10) Fioka zamrzivača
(11) IceMaker*
(12) VarioSpace
(13) Tipska pločica
(14) Polica za vrata

*** zavisno od modela i opreme**

2.3 SmartDevice

SmartDevice je rešenje za umrežavanje Vašeg kombinovanog frižidera sa zamrzivačem.

Ukoliko Vaš uređaj podržava funkciju SmartDevice ili je za to pripremljen, Vaš uređaj možete brzo i jednostavno povezati sa Vašim WLAN-om. Sa SmartDevice aplikacijom Vašim uređajem možete rukovati pomoću mobilnog uređaja. U SmartDevice aplikaciji su Vam dostupne dodatne funkcije i mogućnosti za podešavanje.

Uređaj koji je pripremljen za SmartDevice:	Vaš uređaj je pripremljen za korišćenje sa SmartDeviceBox. Prvo morate kupiti i instalirati SmartDeviceBox. Da biste Vaš uređaj mogli da povežete sa WLAN-om, morate da preuzmete aplikaciju SmartDevice.
Dodatne informacije o SmartDevice:	**smartdevice.liebherr.com**
Kupovina SmartDeviceBox u prodavnici Liebherr-Hausgeräte:	**home.liebherr.com/shop/de/deu/smartdevicebox.html**
Preuzimanje aplikacije SmartDevice:	Nakon instalacije i konfiguracije aplikacije SmartDevice, Vaš uređaj možete pomoću aplikacije SmartDevice i WLAN funkcije uređaja (vidi WLAN) integrisati u Vaš WLAN.

Napomena
Funkcija SmartDevice nije dostupna u sledećim zemljama: Rusija, Belorusija, Kazahstan.

Ne možete koristiti SmartDeviceBox.

3 Postavljanje i priključivanje

3.1 Uslovi postavljanja

Uslovi postavljanja su ključni kako bi se osigurao bezbedan i efikasan rad uređaja bez smetnji.

- Pridržavajte se svih sigurnosnih napomena.
- Obratite pažnju na mesto postavljanja i poziciju u prostoriji.

UPOZORENJE
Opasnost od požara usled nepravilnog postavljanja!
Ukoliko mrežni kabl ili utikač dodiruju zadnju stranu uređaja, usled vibracija uređaja mrežni kabl ili utikač se mogu oštetiti, što dovodi do kratkog spoja.
▶ Kada postavljate uređaj vodite računa o tome da mrežni kabl ne bude uklješten ispod uređaja.
▶ Postavite uređaj tako da ne dodiruje nikakve utikače ili kablove za struju.
▶ Na utičnice u području zadnje stranice uređaja nemojte da priključujete uređaje.
▶ Višestruke utičnice ili razvodni kablovi i drugi elektronski uređaji (kao što su transformatori za halogenu rasvetu) **ne smeju** se postavljati i koristiti na zadnjoj strani uređaja.

UPOZORENJE
Opasnost od požara usled vlage!
Ukoliko delovi koji provode struju ili kabl za struju postanu vlažni, može doći do nastanka kratkog spoja.
▶ Uređaj je namenjen za upotrebu u zatvorenim prostorijama. Nemojte da puštate uređaj u rad na otvoreno ili područjima sa vlagom ili prskajućom vodom.

UPOZORENJE
Opasnost od požara usled curenja rashladnog sredstva i ulja!
Sadržano rashladno sredstvo je ekološki prihvatljivo ali zapaljivo. Sadržano je takođe zapaljivo. Ispušteno rashladno sredstvo i ulje se pri odgovarajuće visokoj koncentraciji mogu zapaliti u kontaktu sa eksternim izvorom toplote.
▶ Nemojte oštetiti cevi rashladnog kruga ili kompresora.

3.1.1 Mesto postavljanja

- Uređaj postavljajte i koristite isključivo u zatvorenim prostorijama.
- Uređaj koristite samo u ugrađenom stanju.
- Kada se uređaj postavlja u veoma vlažnom okruženju, na spoljašnjoj strani uređaja može doći do stvaranja kondenzata.
  Vodite računa da uvek postoji dobro provetravanje na mestu postavljanja.
- Što je više rashladnog sredstva unutar uređaja, utoliko veća mora da bude prostorija u kojoj se nalazi uređaj. U premalim prostorijama u slučaju curenja može da nastane mešavina gasa i vazduha. Na svakih 8 g rashladnog sredstva prostorija postavljanja mora da ima najmanje 1 m^3. Podaci o sadržanom rashladnom sredstvu nalaze se na tipskoj pločici u unutrašnjosti uređaja.
- Podloga na mestu postavljanja mora da bude horizontalna i ravna.

3.1.2 Pozicija u prostoriji

- Nemojte da ugrađujete uređaj ni u području pod direktnim sunčevim zračenjem niti pored grejanja ili sličnog.
- Uređaj možete da ugradite odmah pored rerne.
- Kada uređaj ugradite odmah pored rerne, potrošnja energije može se malo povećati. To zavisi od vremena korišćenja i intenziteta korišćenja rerne.
- Uređaj ugrađujte samo u stabilan element.
- Korišćenje u potencijalno eksplozivnim područjima nije dozvoljeno.

3.2 Dimenzije uređaja

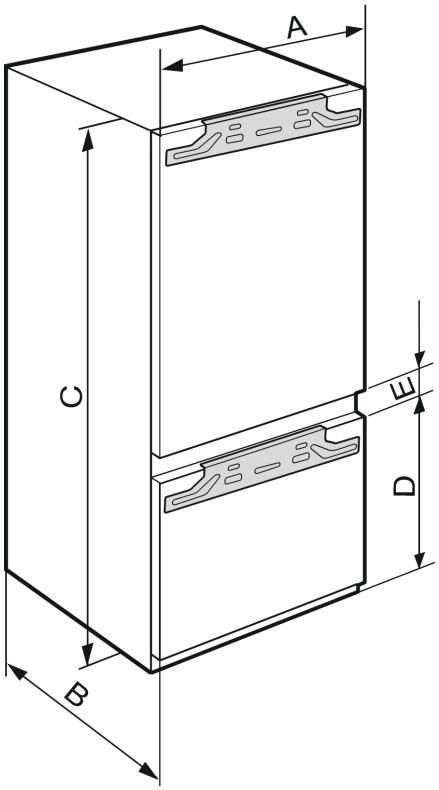

Sl. 2

IC(B)(N)..(i) 51.. / ICBNbsci 5173 / IKG 51Ve03 / IKGN 51Vc03 / IKGBN 51VD23i / ICNbsci 5173 / SICN..i 51.. / IKGN 51Ve03 / IKGNc 1783 / IC(B)Ndx 5173	
A (mm)	559
B (mm)	546
C (mm)	1770
D (mm)	695
E (mm)	15

Visina niše za elemente 1780 - kombinacije sa 3 komore za zamrzavanje

3.3 Dimenzije niše

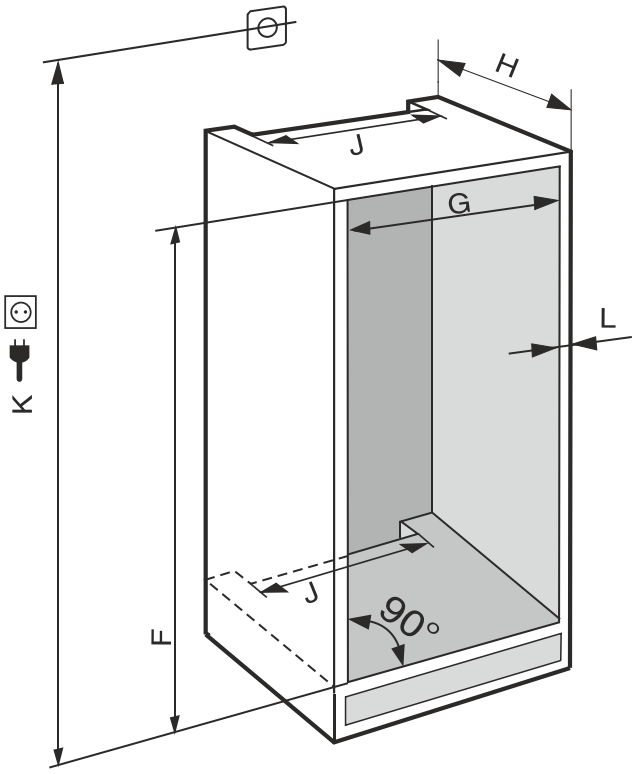

Sl. 3 ***(K):*** *maks. 2100 mm*

Kod uređaja sa fiksnim priključkom za vodu obratite pažnju na sledeće informacije:

- Priključak za vodu
- Priključivanje uređaja na dovod vode

IC(B)(N)..(i) 51.. / ICBNbsci 5173 / IKG 51Ve03 / IKGN 51Vc03 / ICNbsci 5173 / IKGN 51Ve03 / IKGBN 51Vd23i / IR(B)(P)..(i) 51.. / IRD..i 51.. / IRBbsci 5170 / IRBbsci 5171 / IRBPbsci 5170 / IKB 51Vc50i / IKB 51Vc51i / IK 51Vd00 / IK 51Ve00 / IK 51Ve01 / IK(B).. 1780 / IK(B).. 1784 / IKGNc 1783 / SICN..i 51.. / SIFN..(i) 51.. / SIFNbsdi 51.. / SIGN 51Vd28 / IC(B)Ndx 5173	
F (mm)	1772 do 1788
G (mm)	560 do 570
H (mm)	min. 550, preporučeno 560
J (mm)	min. 500
L (mm)	maks. 19

Deklarisana potrošnja energije je utvrđena sa dubinom kuhinjskog elementa od 560 mm. Uređaj je potpuno funkcionalan sa dubinom kuhinjskog elementa od 550 mm, ali ima malo veću potrošnju energije.

- ▶ Proverite debljinu stranice susednog elementa: Ona mora biti min. 16 mm .
- ▶ Uređaj ugrađujte samo u stabilan, čvrst kuhinjski element. Osigurajte element od prevrtanja.
- ▶ Poravnajte kuhinjski element libelom i uglom za označavanje i, ako je potrebno, izravnajte ga podloškama.
- ▶ Obezbedite da podnožje i bočne stranice elementa budu pod međusobno pravim uglom.

*** zavisno od modela i opreme**

3.3.1 Zahtevi za ventilaciju

PAŽNJA
Prekriveni otvori za ventilaciju!
Oštećenja. Uređaj se može pregrejati, što može smanjiti radni vek raznih delova uređaja i dovesti do ograničenja u funkcionisanju.
▶ Vodite računa da uvek postoji dobro provetravanje.
▶ Ventilacioni otvori, odn. rešetke u kućištu uređaja i kuhinjskim elementima (ugradni uređaji) uvek držati slobodnim.
▶ Ventilacione otvore uvek držati slobodnim.

Neophodno je održavati prostore za ventilaciju:

- Dubina okna za provetravanje na zadnjoj stranici elementa mora da iznosi najmanje 38 mm.
- Prostor za ventilaciju i provetravanje u podnožju elementa i odozgo u ugradnom elementu mora da bude najmanje 200 cm^2.
- U osnovi važi: Što je veći prostor za ventilaciju, uređaj više štedi energiju.

Za rad uređaja je potrebna dovoljna ventilacija i provetravanje. Fabrički predviđena ventilaciona rešetka na uređaju garantuje efektivan prostor za ventilaciju od 200 cm^2. Ako se ventilaciona rešetka zameni blendom, neophodno je da se obezbedi prostor za ventilaciju koji je najmanje jednak ili veći od onog koji obezbeđuje ventilaciona rešetka proizvođača.

3.4 Težine frontova elemenata

PAŽNJA
Opasnost od oštećenja teškim vratima kuhinjskog elementa!
Ako su vrata kuhinjskog elementa teška, ne mogu se isključiti oštećenja šarki i funkcionalna oštećenja usled toga.
▶ Pre montaže vrata kuhinjskog elementa, uverite se da dozvoljena težina vrata kuhinjskog elementa nije prekoračena.

Visina niše za elemente (mm)	Maksimalna težina vrata kuhinjskog elementa (kg)	
	Vrata frižidera	Vrata zamrzivača
1780	18	12

Kombinacije

3.5 Transport uređaja

3.5.1 Transport uređaja za prvo puštanje u rad

Obezbedite da budu ispunjeni sledeći preduslovi:
❑ Uređaj je upakovan.
❑ Uređaj stoji uspravno.

▶ Uređaj treba da transportuju dve osobe.
▶ Raspakujte uređaj. (vidi 3.6 Raspakivanje uređaja)

3.5.2 Transport uređaja nakon prvog puštanja u rad

Pridržavajte se sledećih uputstava kada želite da ponovo transportujete ili premeštate uređaj nakon prvog puštanja u rad.

Obezbedite da budu ispunjeni sledeći preduslovi:
❑ Uređaj je ispražnjen.
❑ Uređaj stoji uspravno.
❑ Uređaj sa vratima: Vrata su osigurana od neželjenog otvaranja.
❑ Uređaj sa izvlačivim kolicima: Izvlačiva kolica su osigurana od neželjenog otvaranja.
❑ Uređaj je uklonjen.

▶ Uređaj treba da transportuju dve osobe.

3.6 Raspakivanje uređaja

PAŽNJA
Opasnost od oštećenja usled pomeranja uređaja!
Ako se uređaj bez zaštite pomera po podu, uređaj može da ošteti pod.
▶ Pod mora biti dovoljno zaštićen prekrivanjem pre nego što uklonite ambalažu uređaja.

▶ Proverite uređaj i pakovanje: U slučaju sumnje na oštećenja tokom transporta, pre priključivanja stupiti u kontakt sa dobavljačem.

PAŽNJA
Materijalna šteta izazvana šiljatim ili oštrim predmetima!
Ukoliko koristite šiljate ili oštre predmete prilikom uklanjanja materijala za pakovanje, možete oštetiti uređaj.
▶ Ne koristiti šiljate ili oštre predmete za uklanjanje materijala za pakovanje.

▶ Ukloniti materijal za pakovanje.

3.7 Uklanjanje transportnog osigurača

▶ Skinite transportni osigurač na vratima uređaja.

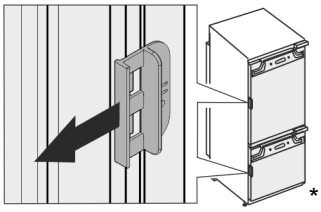
*

3.8 Objašnjenje korišćenih simbola

	Kod ovog koraka postoji opasnost od povreda! Pridržavajte se sigurnosnih napomena!
	Ovo uputstvo se odnosi na više modela. Ovaj korak izvršite samo kada se odnosi na vaš uređaj.
	Prilikom montaže obratite pažnju detaljan opis u tekstualnom delu uputstva.
	Ovaj odeljak se odnosi na uređaje sa jednokrilnim i dvokrilnim vratima.
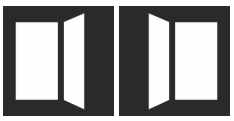	Izaberite neku od alternativa: Uređaj sa zatvaranjem vrata desno ili uređaj sa zatvaranjem vrata levo.
	Montažni korak koji je neophodan kod IceMaker i / ili InfinitySpring.

	Zavrtnje samo olabavite ili lagano zategnite.
	Zavrtnje čvrsto zategnite.
	Proverite da li je sledeći radni korak neophodan za vaš model.
	Proverite pravilnu montažu / pravilno naleganje korišćenih komponenti.
	Izmerite zadatu dimenziju i popravite, ako je potrebno.
	Alat za montažu: Metar
	Alat za montažu: Aku-odvijač i umetak Za bolju dostupnost zavrtnjeva se preporučuje duži umetak nastavka.
	Alat za montažu: Libela
	Alat za montažu: Viljuškasti ključ vel. SW 7 i SW 10
	Za ovaj radni korak su neophodne dve osobe.
	Ovaj radni korak se obavlja na označenom mestu na uređaju.
	Pomoćna sredstva za montažu: Kanap za vezivanje
	Pomoćna sredstva za montažu: Uglomer
	Pomoćna sredstva za montažu: Odvijač
	Pomoćna sredstva za montažu: Makaze
	Pomoćna sredstva za montažu: Flomaster, briše se
	Dodatno pakovanje: Izvadite delove
	Komponente koje više nisu potrebne odložite na stručan način.

3.9 Promena strane zatvaranja vrata

Alat



Sl. 4

PAŽNJA
Delovi koji provode struju!
Oštećenje elektronskih delova.
▶ Pre promene strane zatvaranja vrata izvucite mrežni utikač.

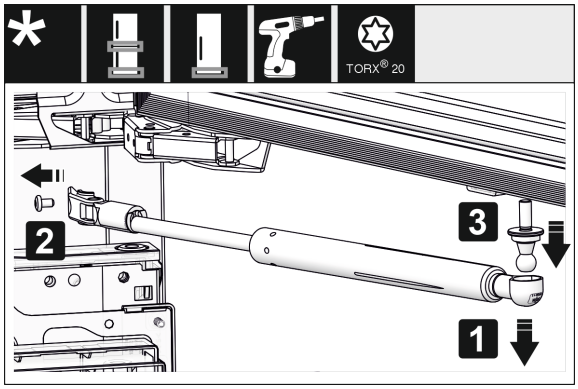

*Sl. 5 **

▶ Skidanje prigušivača zatvaranja: Prigušivač zatvaranja skinite sa zavrtnja sa kuglastom glavom (1) i odvrnite držač (2). Zavrtanj sa kuglastom glavom demontirajte odvijačem (3).*

Napomena
Ukoliko se prigušivač zatvaranja nalazi neposredno iznad poda, rukavac sa kuglom možete ukloniti samo pri demontiranim vratima.*

*** zavisno od modela i opreme**

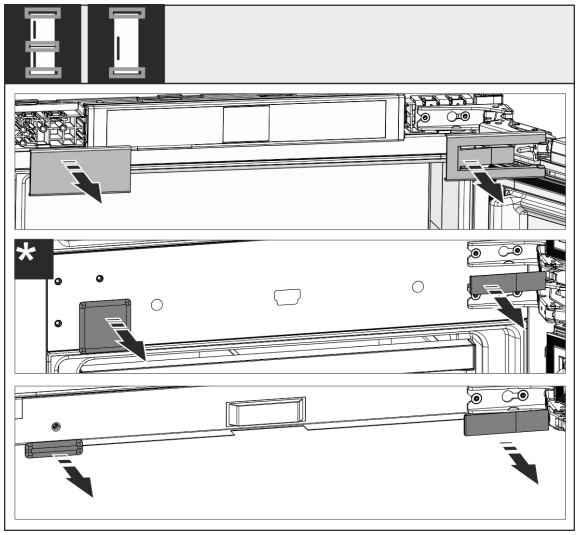

Sl. 6

▶ Skinite poklopce.

Napomena
Prilikom skidanja poklopaca vodite računa da se površine ne izgrebe.

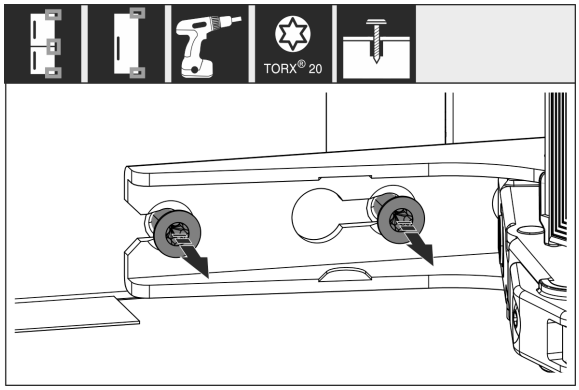

Sl. 7

▶ Olabavite zavrtnje na **svim** šarkama, ali ih nemojte skidati.

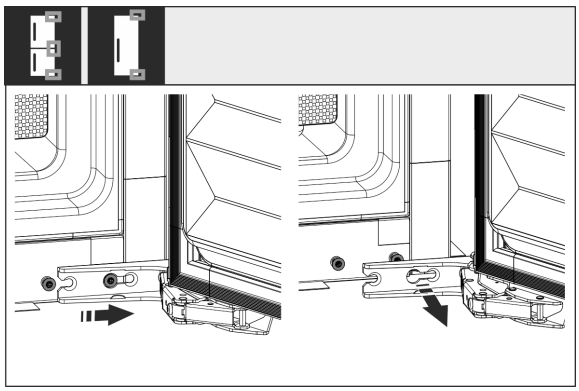

*Sl. 8 **

▶ Skidanje vrata: Vrata pomerite napred, a zatim prema spolja, otkačite ih i odložite na stranu.

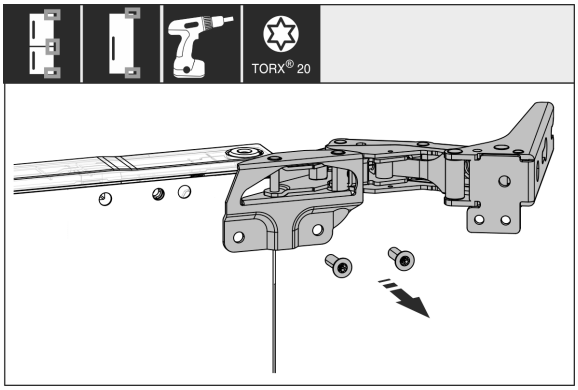

Sl. 9

▶ Odvrnite sve šarke i stavite ih na stranu zajedno sa zavrtnjima.

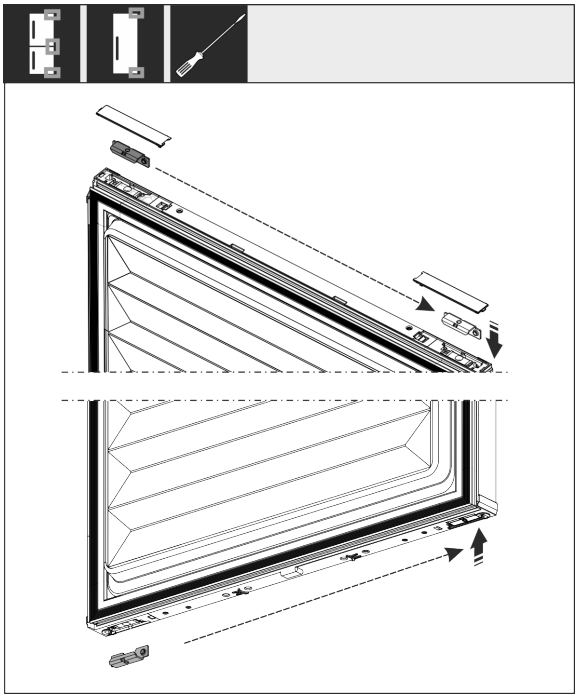

Sl. 10

▶ Ugaonik gore i dole olabavite iz vrata i premestite. Ugaonik mora da se premesti da bi se učvrstili zavrtnji.

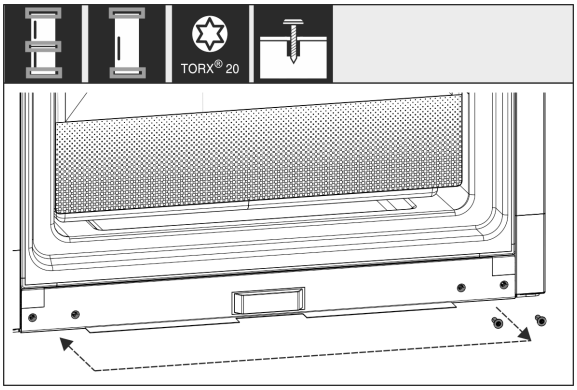

Sl. 11

▶ Premestite zavrtnje za učvršćivanje šarki. Nemojte čvrsto da ih zatežete nakon premeštanja, zato što šarke moraju kasnije da se zakače.

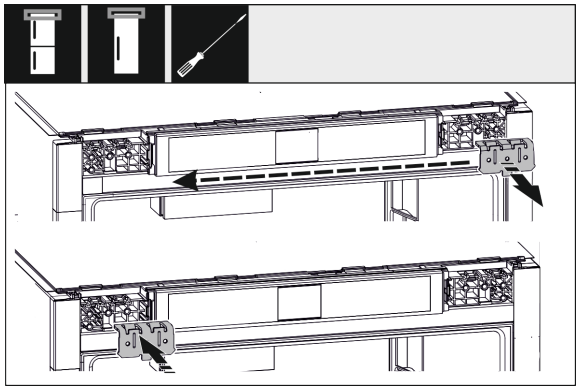

Sl. 12

▶ Ugaonik za učvršćivanje premestite na suprotnu stranu.

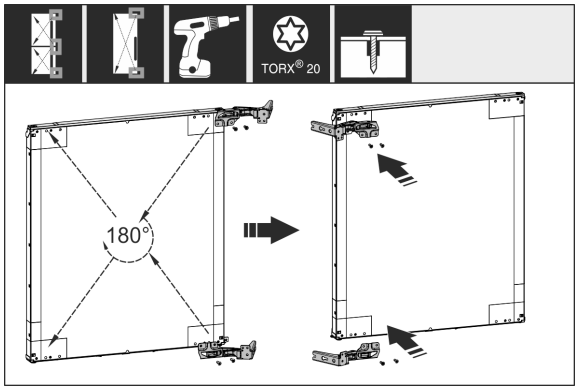

Sl. 13

▶ Sve šarke okrenite za 180°, premestite na suprotnu stranu i učvrstite.

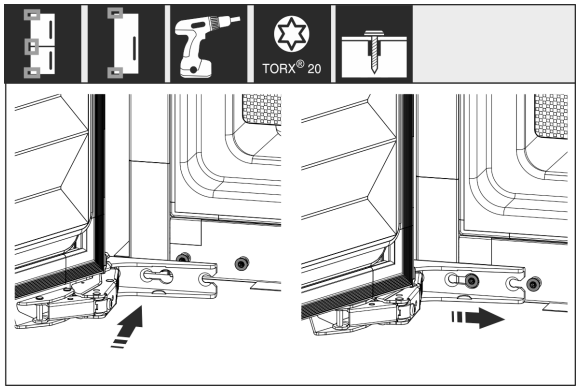

*Sl. 14 **

▶ Ponovno montiranje vrata: Vrata zakačite na šarke i zategnite zavrtnje.

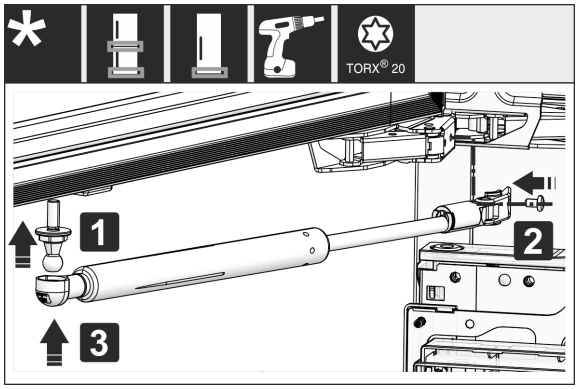

*Sl. 15 **

▶ Ponovno montiranje prigušivača zatvaranja: Navrtite zavrtnje sa kuglastom glavom (1), čvrsto zategnite držač (2) i prigušivač zatvaranja zakačite na zavrtnje sa kuglastom glavom.*

▶ Proverite i po potrebi dotegnite sve zavrtnje.

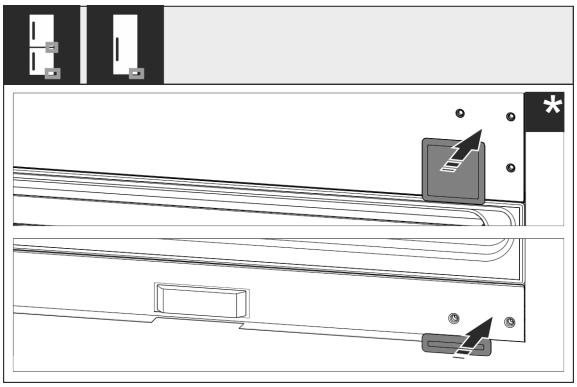

Sl. 16

▶ Ponovo montirajte donji i srednji poklopac. Preostale poklopce montirajte tek nakon ugradnje u kuhinjski element.

3.10 Postavljanje više uređaja

Uređaji su dizajnirani za različite načine postavljanja. Ukoliko želite da nekoliko uređaja postavite jedan pored drugog ili jedan iznad drugog, uverite se da su ispunjeni sledeći preduslovi:

- ❑ Uređaje postavljati jedan pored drugog ili jedan iznad drugog samo ako su za to predviđeni.
- ❑ Obratite pažnju na napomene i sledeću tabelu.

PAŽNJA
Opasnost od oštećenja usled kondenzovane vode!

▶ Ne postavljajte uređaj direktno pored drugog frižidera/zamrzivača.

PAŽNJA
Opasnost od oštećenja usled kondenzovane vode!

▶ Ne postavljajte uređaj direktno iznad drugog frižidera/zamrzivača.

Model	Način postavljanja
svi modeli	pojedinačno
Modeli čija oznaka modela počinje sa **S...**.	Side-by-Side (SBS)
Modeli do maksimalne visine niše od 880 mm i sa grejanom gornjom stranicom mogu da se postavljaju „jedan iznad drugog“. Gornji uređaj: do visine niše za elemente od maksimalno 140 mm	Jedan iznad drugog

Modeli i njihov način postavljanja

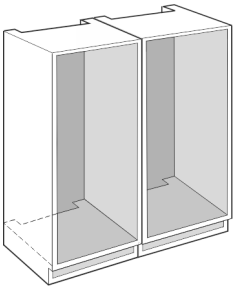

Sl. 17

Svaki uređaj ugradite u posebnu nišu za elemente.

3.11 Ugradnja u nišu za elemente

Ugradnja uređaja u nišu za elemente se vrši u skladu sa ovim glavnim koracima:

- Obezbedite alat.
- Proverite montažne delove u priloženom dodatnom pakovanju.
- Pripremite nišu za elemente.
- Pripremite priključak za vodu.
- Pripremite mrežni priključak.
- Pripremite uređaj.
- Ispravite uređaj.
- Učvrstite uređaj.
- Postavite šinu za nivelaciju.
- Montirajte front elementa.
- Nivelišite front elementa.
- Proverite ugradnju.
- Postavite poklopce.

3.11.1 Obezbeđivanje alata

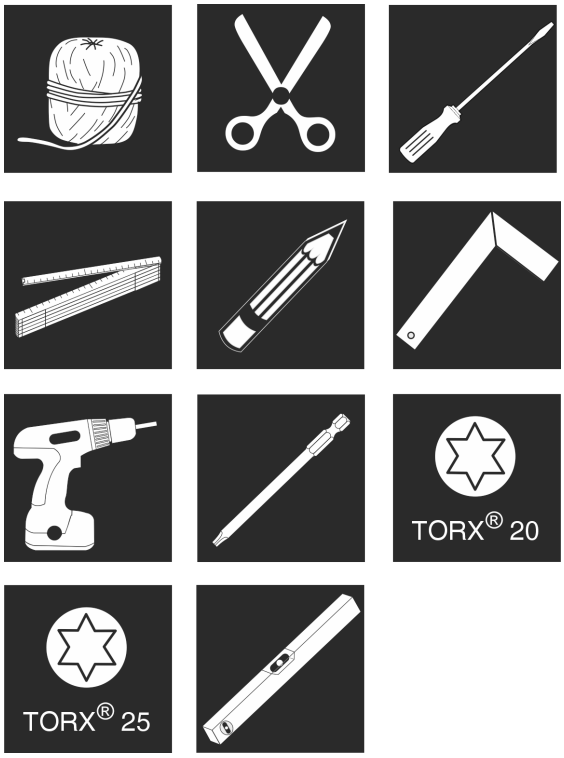

Sl. 18

3.11.2 Provera montažnih delova u priloženom dodatnom pakovanju

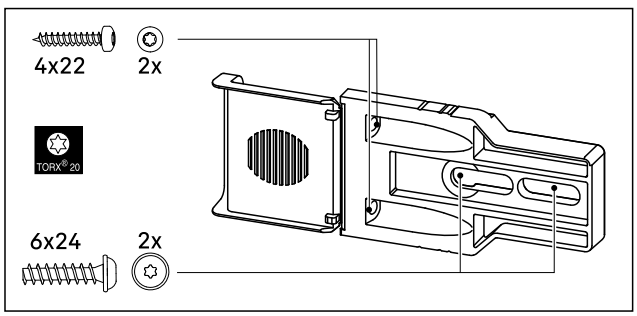

Sl. 19

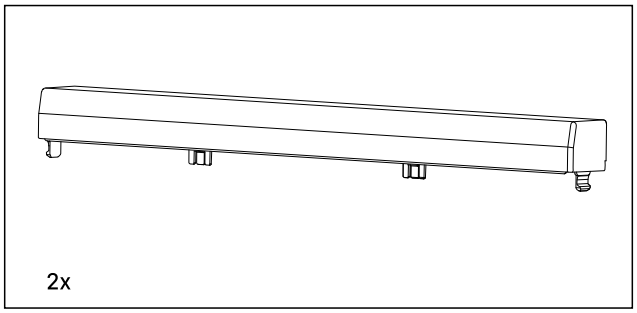

*Sl. 20 **

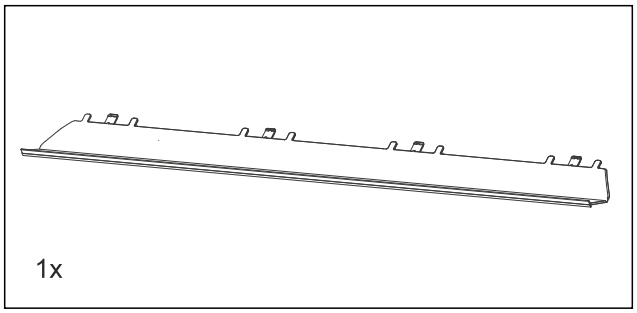

Sl. 21

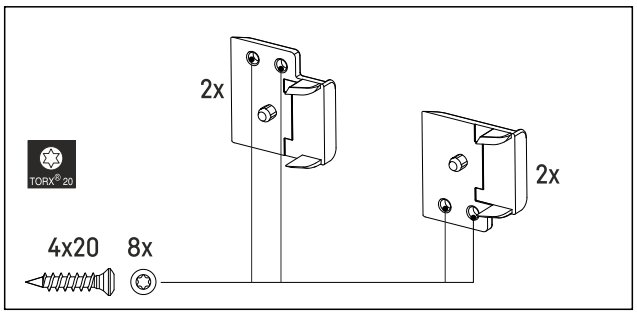

*Sl. 22 **

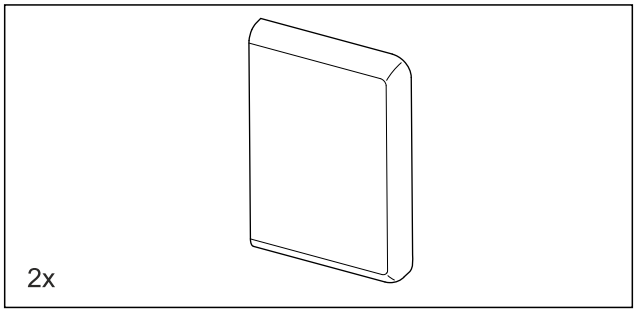

*Sl. 23 **

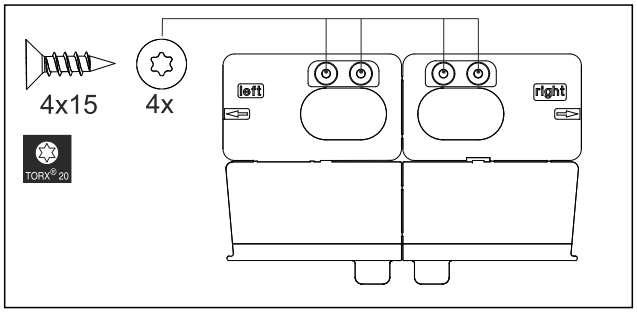

Sl. 24

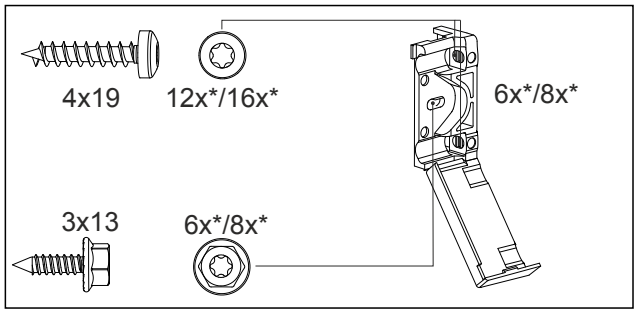

*Sl. 25 **

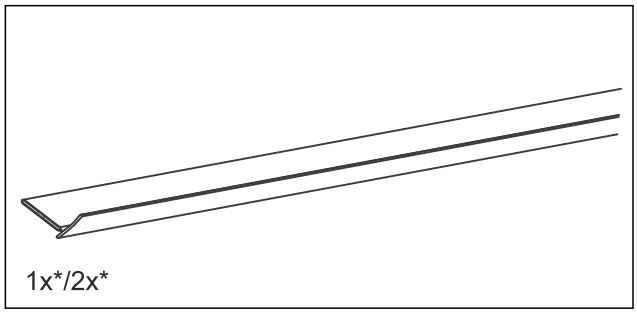

Sl. 26

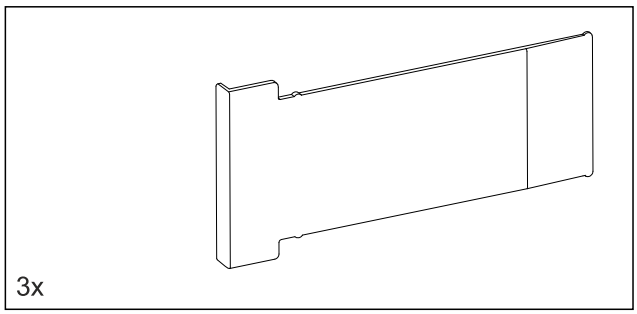

*Sl. 27 **

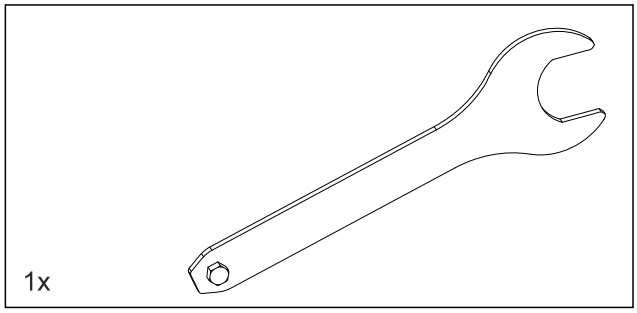

Sl. 28

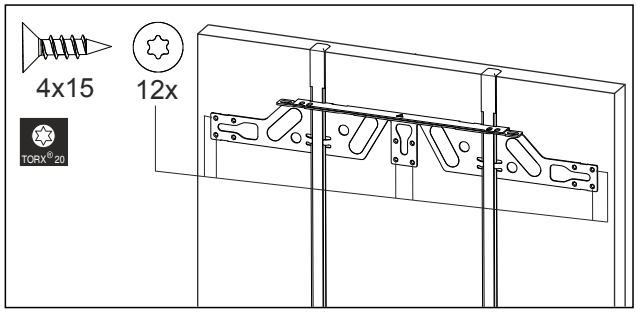

*Sl. 29 **

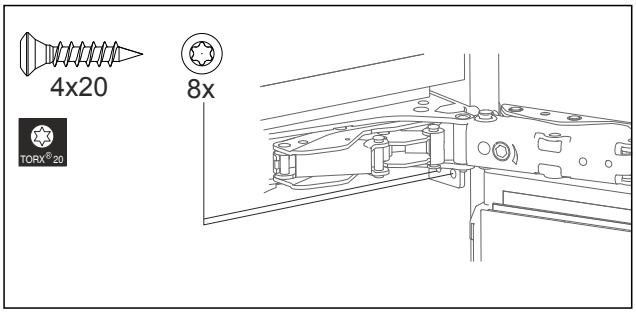

*Sl. 30 **

3.11.3 Priprema niše za elemente

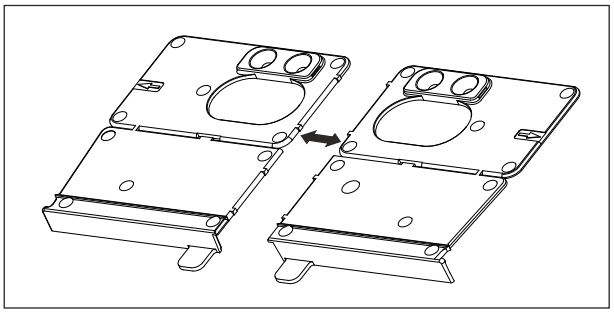

Sl. 31

▶ Pomagalo za montažu razdvojite na perforaciji.

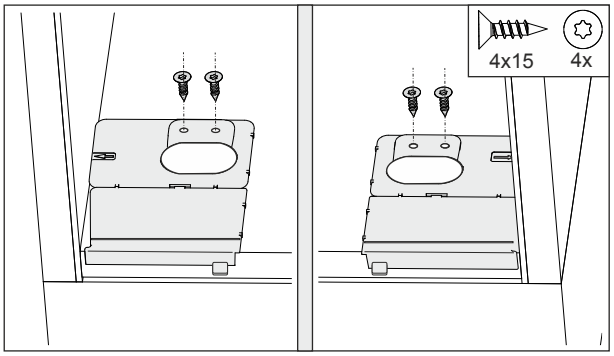

Sl. 32

PAŽNJA

Nepravilna dubina ugradnje uređaja.

▶ Kada ugrađujete uređaj: Koristite pomagalo za montažu.

▶ Fiksirajte zavrtnjima pomagalo za montažu na dno niše za elemente, sa desne i leve strane.

▷ Montažni ugaonici ravno naležu na stranicu elementa.

3.11.4 Priprema mrežnog priključka

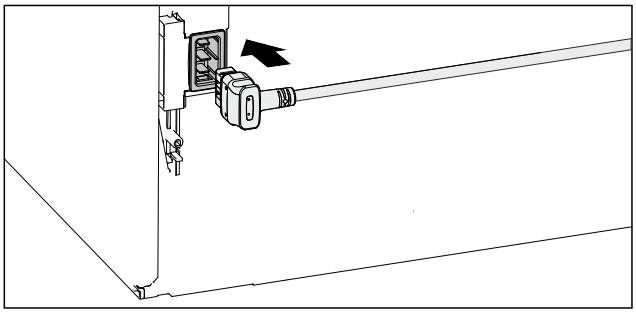

Sl. 33

▶ Izvadite mrežni priključni kabl iz priloženog dodatnog pakovanja.

▶ IEC utičnicu mrežnog priključnog kabla kompletno utaknite u utikač uređaja na zadnjoj strani uređaja.

▷ IEC utičnica čvrsto prianja u utikač uređaja.

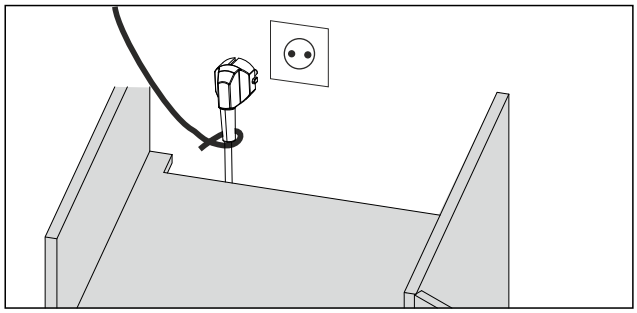

Sl. 34

▶ Mrežni priključni kabl sprovedite preko kabla do pristupačne utičnice.
▷ Mrežni priključni kabl može da se uključi u utičnicu nakon ugradnje uređaja.

3.11.5 Priprema uređaja

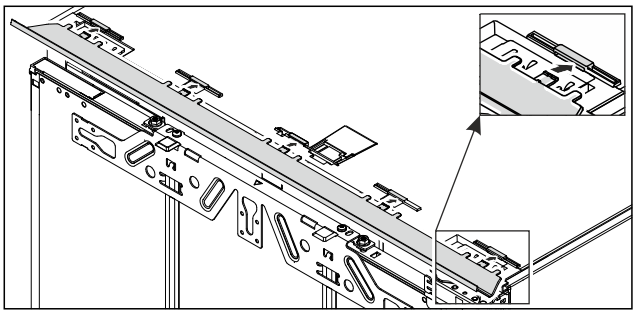

Sl. 35

▶ Blendu za izjednačavanje umetnite na gornju stranu uređaja.
▷ Blenda može da se pomera na obe strane.

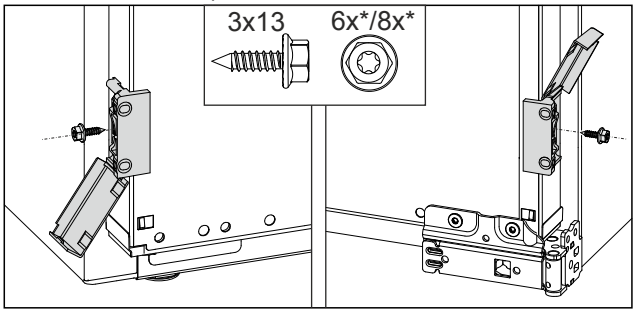

Sl. 36

Ako vaši frontovi kuhinje imaju ručice vrata elementa:
▶ Par bočnih ugaonika za učvršćivanje montirajte u visini buduće ručice vrata elementa.

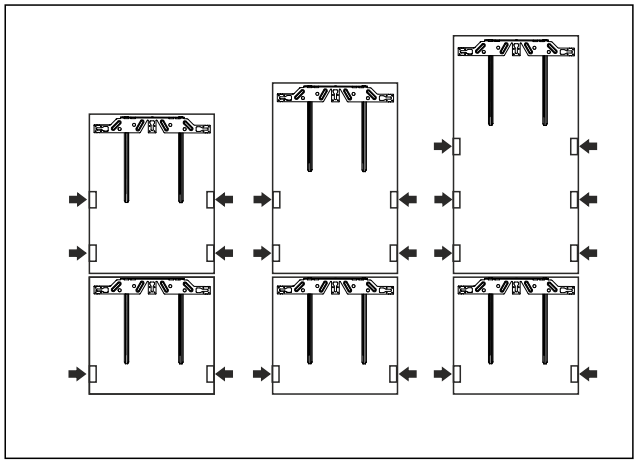

Sl. 37

Montirajte dodatni par ugaonika za učvršćivanje za velika vrata.

▶ Bočne ugaonike za učvršćivanje montirajte ispod prečke za učvršćivanje.

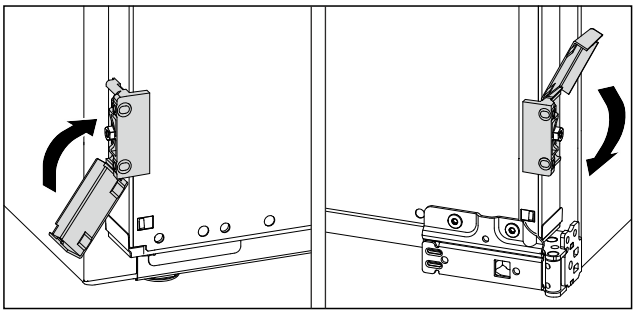

Sl. 38

▶ Poklopce nakon montaže sklopite na ugaonike za učvršćivanje.

⚠ UPOZORENJE
Opasnost od požara usled kratkog spoja!
▶ Kada gurate uređaj u nišu: Vodite računa da se mrežni priključni kabl ne presavije, priklešti ili ošteti.
▶ Nemojte da puštate uređaj u rad sa oštećenim kablom za struju.

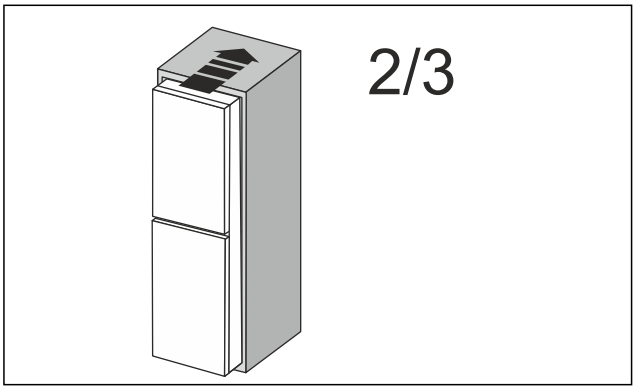

Sl. 39

▶ Uređaj gurnite u nišu za elemente do 2/3.

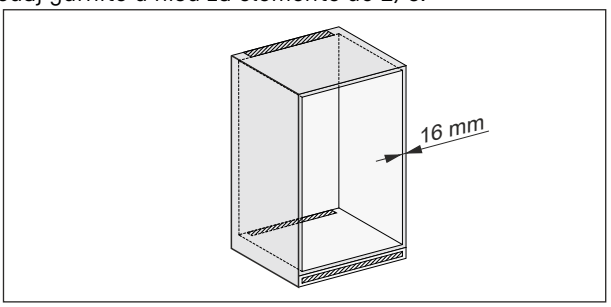

Sl. 40

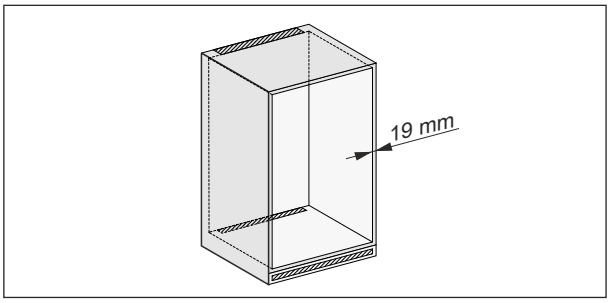

Sl. 41

▶ Proverite da li je debljina stranice elementa 16 mm ili 19 mm.

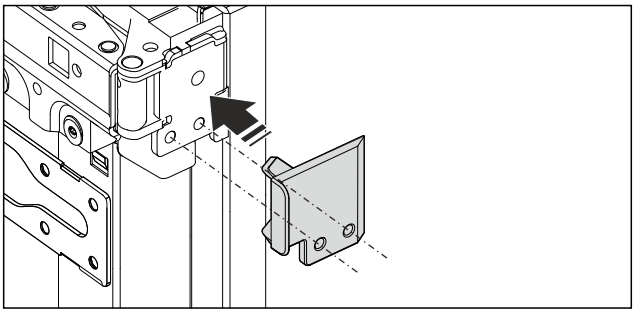

Sl. 42

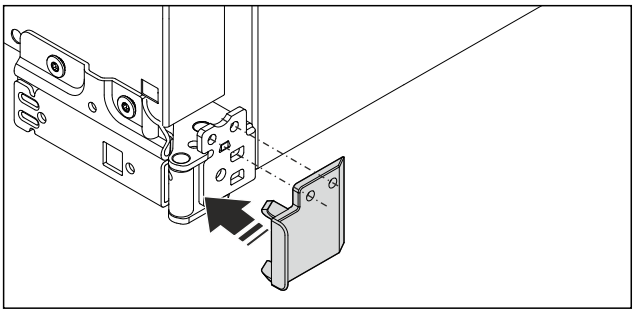

Sl. 43

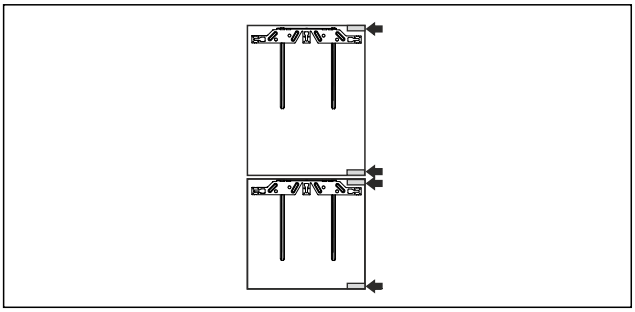

*Sl. 44 **

▶ Stranica elementa od 16 mm: Postavite distancer na sve šarke.

-ili-

▶ Stranica elementa od 19 mm: ne koristiti distancer.

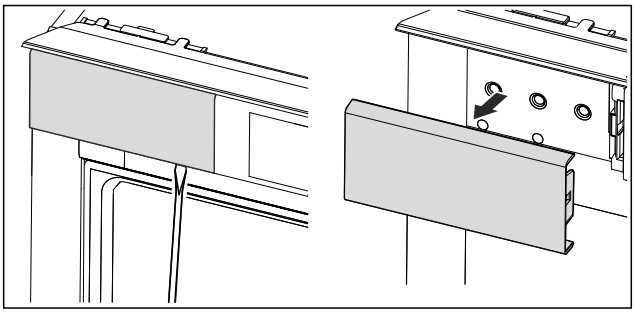

Sl. 45

▶ Otvorite vrata.
▶ Otkačite poklopac gore levo.
▶ Skinite poklopac.

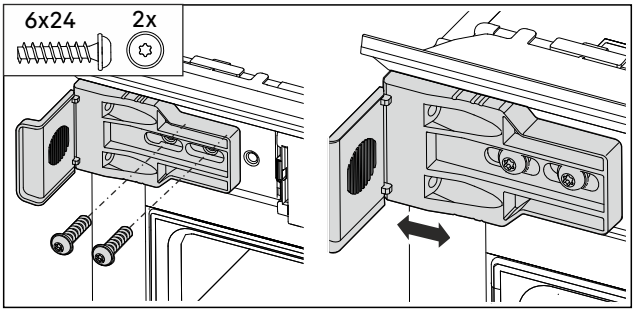

Sl. 46

▶ Labavo zategnite ugaonik za učvršćivanje.
▷ Ugaonik može da se pomera.
▶ Zatvorite vrata.

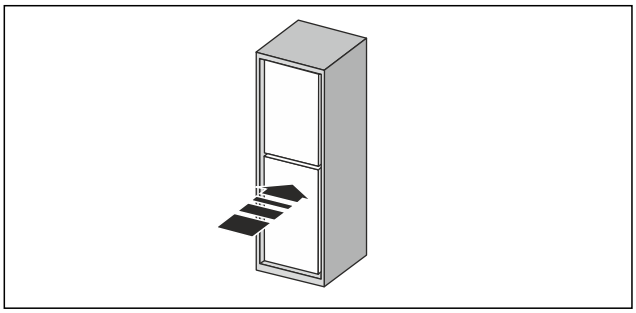

Sl. 47

▶ Uređaj gurnite u nišu za elemente do kraja.

3.11.6 Ravnanje uređaja

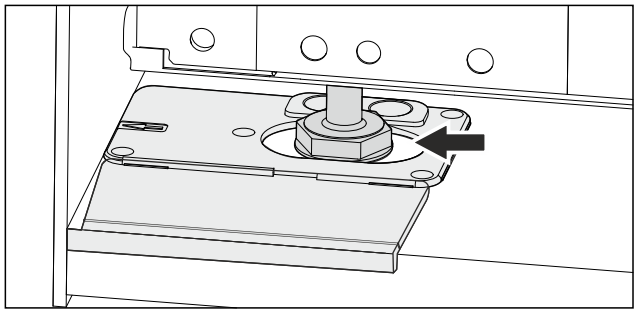

Sl. 48

▶ Nožice za podešavanje postavite na obe strane u izreze pomagala za montažu.
▶ Otvorite vrata.

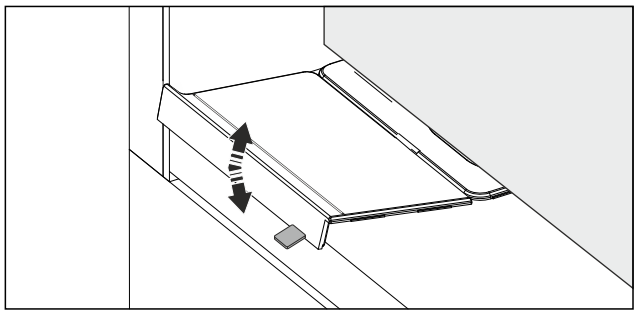

Sl. 49

▶ Otpustite graničnik pomagala za montažu pomeranjem.
▶ Ako je potrebno skinite kleštima.

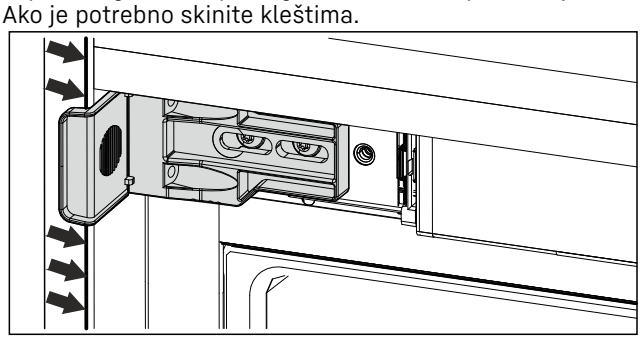

Sl. 50

▶ Proverite da li je uređaj ravno nivelisan u niši za elemente.
▷ Ugaonik za učvršćivanje gore levo čvrsto nalaže na bočnu stranicu niše za elemente.

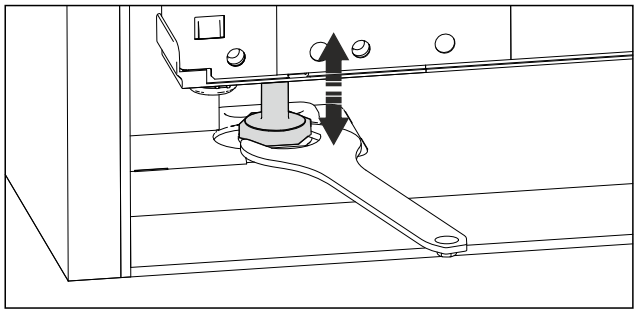

Sl. 51

Nagib uređaja ispravite preko podesivih nožica.
▶ Odvrtanje podesive nožice:
▷ Uređaj se naginje unazad.
▶ Zavrtanje podesive nožice:
▷ Uređaj se naginje prema napred.

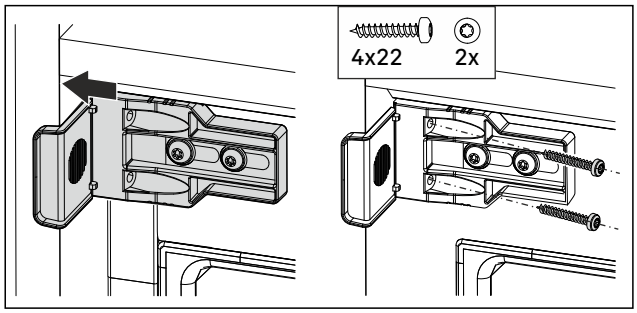

Sl. 52
▶ Ugaonik za učvršćivanje pritisnite uz bočnu stranicu niše za elemente.
▶ Čvrsto zategnite zavrtnje.

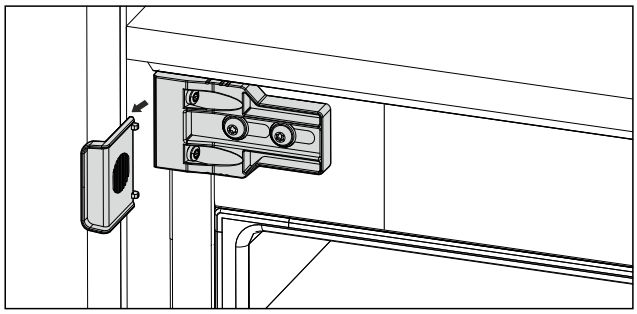

Sl. 53
▶ Odvojite graničnik od ugaonika.
▶ Bacite graničnik.
▶ Zatvorite vrata.
▶ Nivelišite uređaj preko podesivih nožica. *Sl. 48 ()*

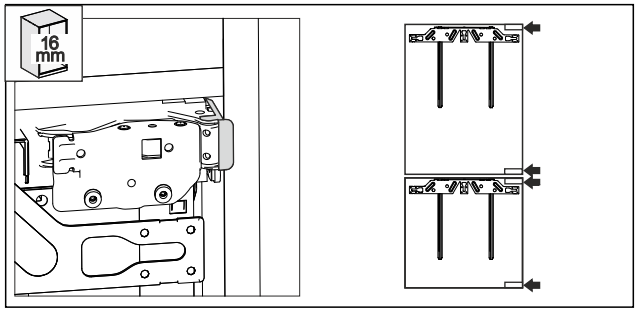

*Sl. 54 **
▷ Stranica elementa debljine 16 mm: distanceri leže na strani šarke na bočnoj stranici niše za elemente. *()*

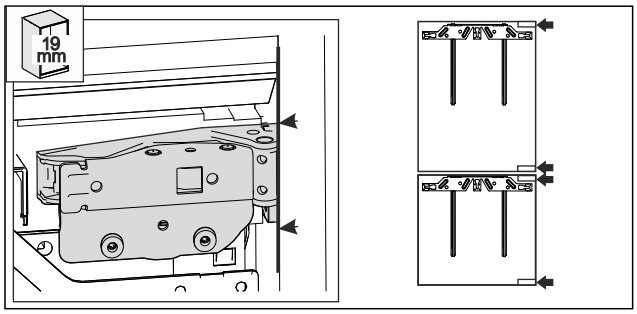

*Sl. 55 **
▷ Stranica elemenata debljine 19 mm: prednja ivica šarki je poravnata sa prednjom stranom stranice elementa. *Sl. 55 ()*

3.11.7 Učvršćenje uređaja

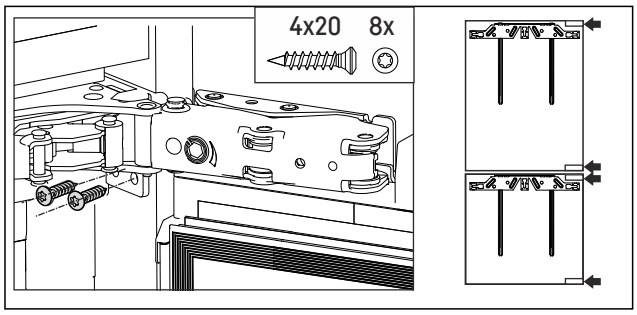

*Sl. 56 **
▶ Otvorite vrata.
▶ Uređaj učvrstite na strani šarke.

3.11.8 Postavljanje šine za nivelaciju

Od visine niše za elemente iznad 1400 mm morate ispod uređaja montirati šine za nivelaciju. Šine za nivelaciju **smanjuju nivo buke**. Od visine niše za elemente iznad 1400 mm u priloženom dodatnom pakovanju su sadržane dve šine za nivelaciju i montažna ručka.

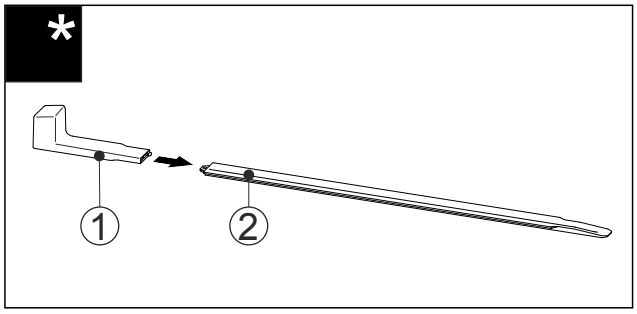

Sl. 57
▶ Umetnite montažnu ručku *Sl. 57 (1)* na šinu za nivelaciju *Sl. 57 (2)*.

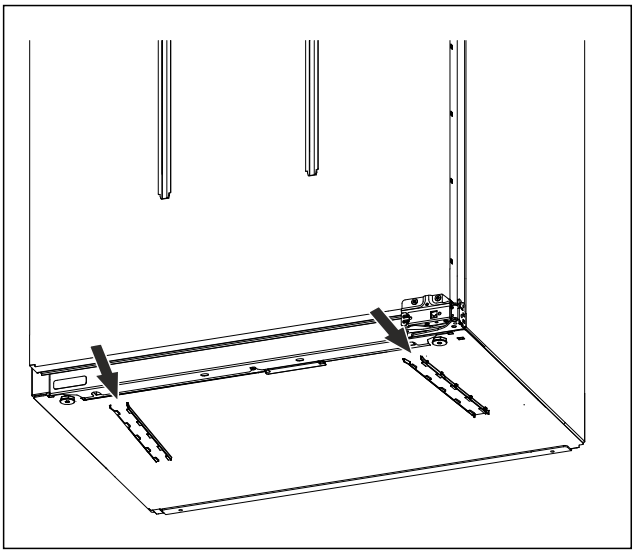

Sl. 58

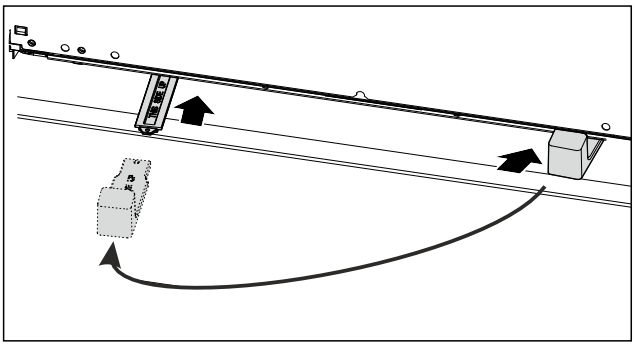

Sl. 59

- ▶ Gurnite šinu za nivelaciju do kraja u vođicu ispod poda uređaja.
- ▶ Izvucite montažnu ručku i umetnite je na drugu šinu za nivelaciju.
- ▶ Gurnite drugu šinu za nivelaciju do kraja u vođicu ispod poda uređaja.
- ▶ Skinite montažnu ručku.
- ▷ Uređaj je nivelisan.

3.11.9 Montaža fronta elementa

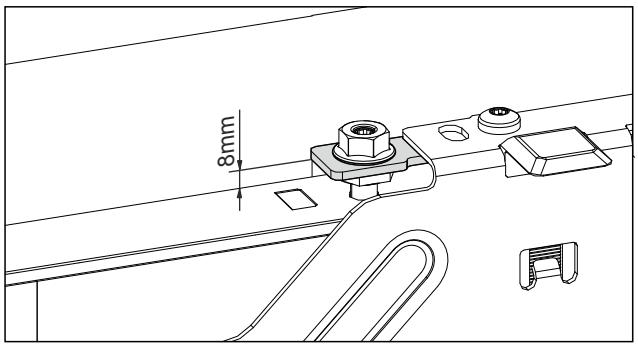

Sl. 60

- ▶ Zatvorite vrata.
- ▶ Proverite razmak između gornje ivice vrata uređaja i nosača prečke za učvršćivanje.
- ▷ Rastojanje između gornje ivice vrata uređaja i prečke za učvršćivanje iznosi 8 mm.

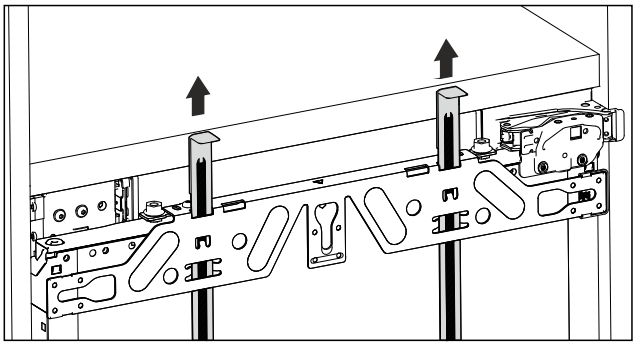

Sl. 61

- ▶ Podignite pomagala za montažu.

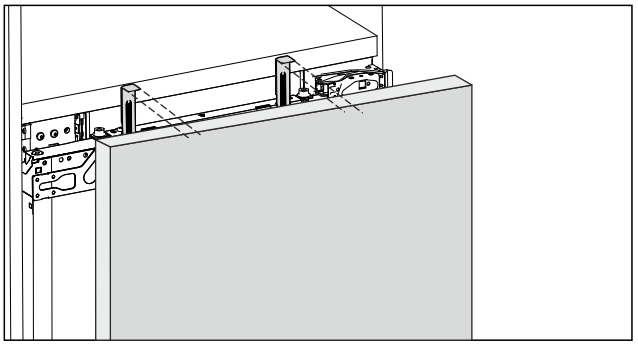

Sl. 62

- ▷ Donja granična ivica pomagala za montažu je u ravni sa gornjom ivicom vrata koja treba montirati.

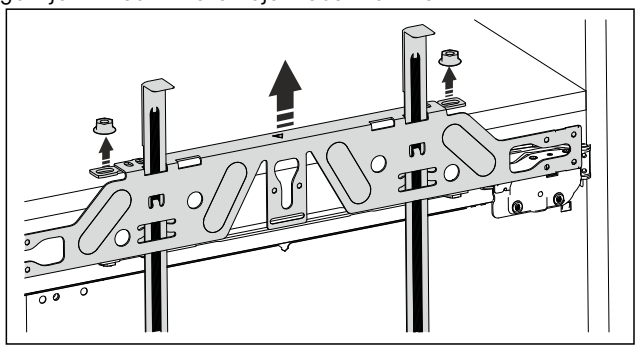

Sl. 63

- ▶ Otpustite navrtke.
- ▶ Uklonite prečku za učvršćivanje.

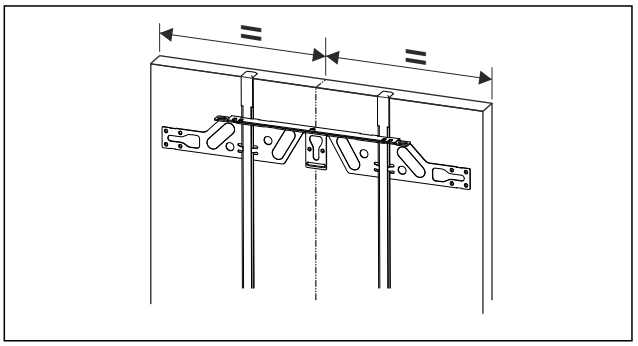

Sl. 64

- ▶ Prečku za učvršćivanje zakačite na unutrašnju stranu vrata elementa.
- ▷ Prečka za učvršćivanje je poravnata na sredini.

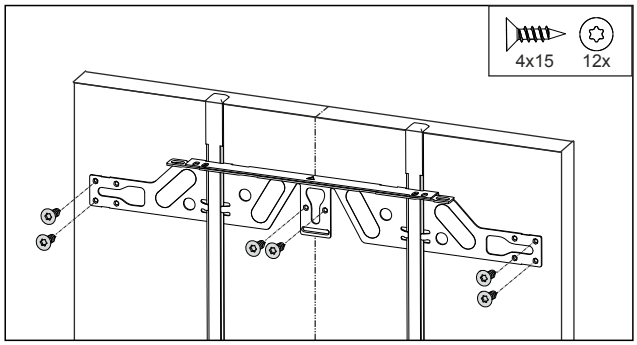

Sl. 65

▶ Prečku za učvršćivanje učvrstiti sa 6 zavrtnja.

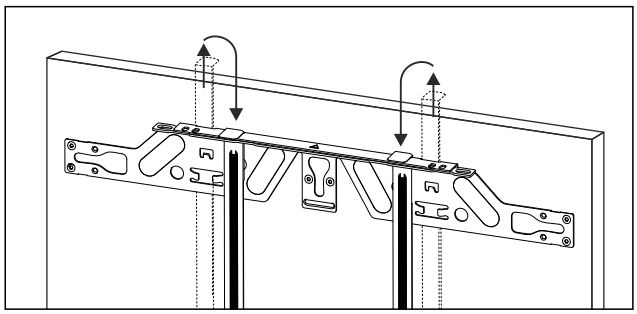

Sl. 66

▶ Izvucite pomagala za montažu.
▶ Pomagala za montažu zaokrenuto ubacite u susedni prihvatni otvor na prečki za učvršćivanje.

-ili-

▶ Pomagala za montažu koristite za montažu drugih vrata elementa.*

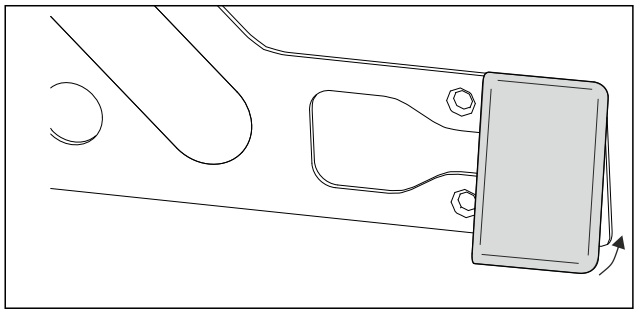

Sl. 67

▶ Na strani ručice vrata namestite poklopac na prečku za učvršćivanje gornjih i donjih vrata.*
▶ Uglavite donji poklopac na prečku za učvršćivanje.

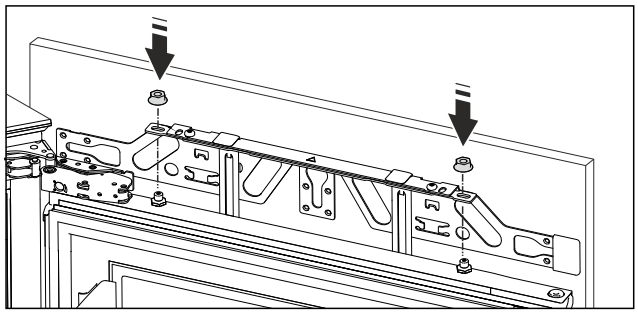

Sl. 68

▶ Okačite vrata elementa.*
▶ Labavo učvrstite navrtku na klin.

3.11.10 Nivelisanje fronta elementa

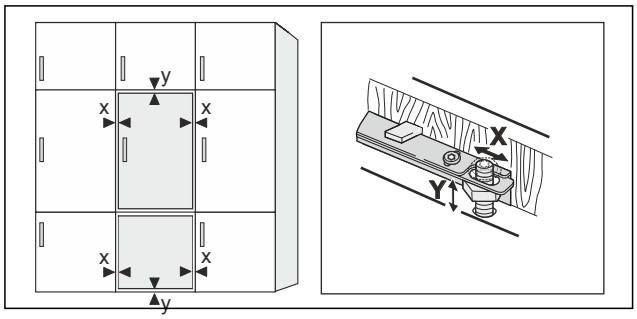

*Sl. 69 **

Poravnavanje vrata elementa u X i Y smeru pomoću zavrtnjeva:*

▶ Otpustite navrtke.
▶ Poravnajte vrata elementa u X smeru.
▶ Okrenite zavrtnje gore ili dole.
▶ Poravnajte vrata elementa u Y smeru.

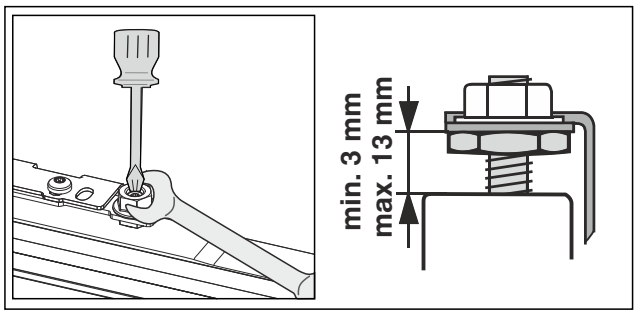

Sl. 70

▶ Zategnite navrtke.
▶ Proverite visinu podešavanja.
▷ Visina podešavanja se kreće od 3 mmdo 13 mm.
▷ Vrata elementa su poravnata u X i Y smeru.*

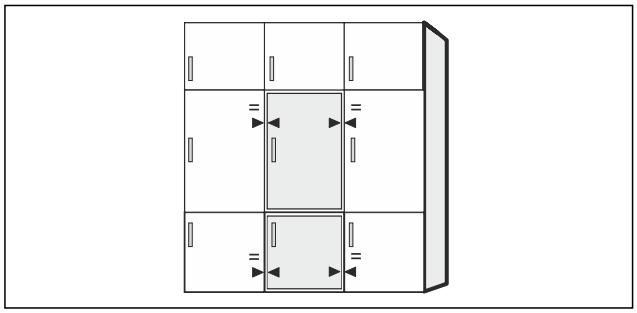

*Sl. 71 **

▶ Proverite rastojanje između ovih vrata i vrata elementa.
▷ Razmak između vrata elementa i vrata uređaja je isti sa svih strana.*

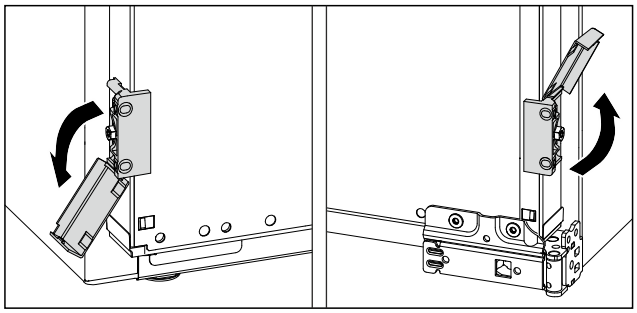

Sl. 72

▶ Otvorite poklopce.

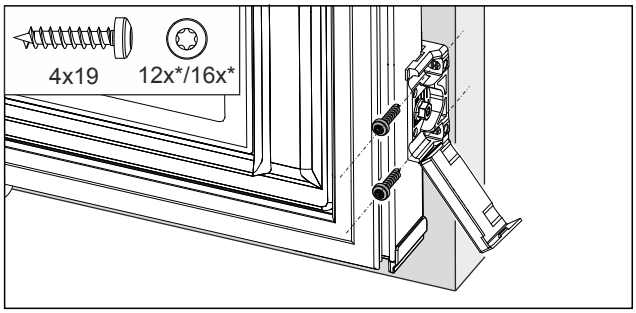

Sl. 73

▶ Prednju ivicu ugaonika za učvršćivanje poravnajte paralelno sa ivicom vrata elementa.
▶ Čvrsto zategnite ugaonik.

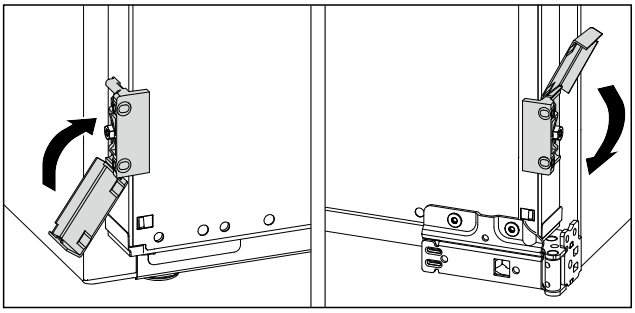

Sl. 74

▶ Otklopite poklopce.

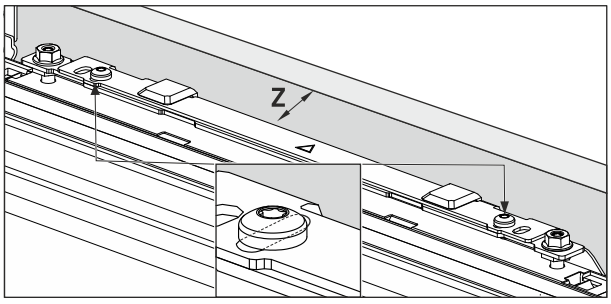

Sl. 75

Poravnavanje vrata elementa u Z smeru pomoću uzdužnih otvora:*

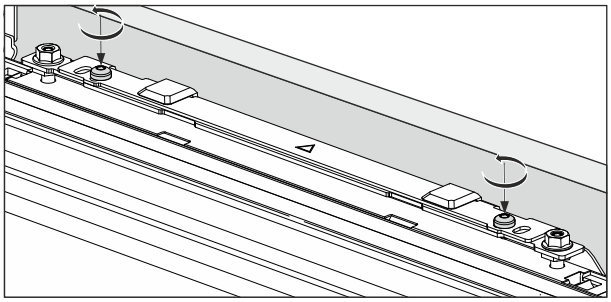

Sl. 76

▶ Otpustite zavrtnje na prečki za učvršćivanje.

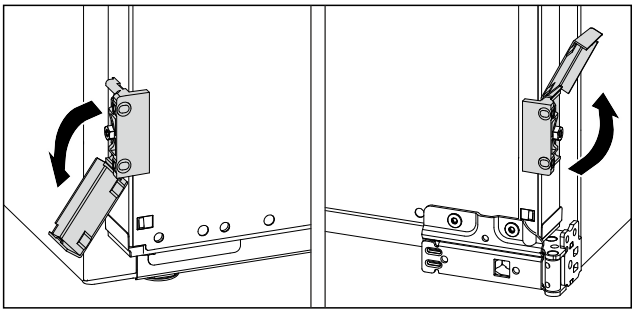

Sl. 77

▶ Otvorite poklopce na ugaonicima za učvršćivanje.

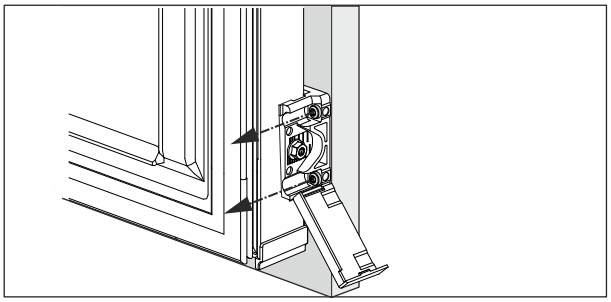

Sl. 78

▶ Olabavite zavrtnje na svim ugaonicima za učvršćivanje.

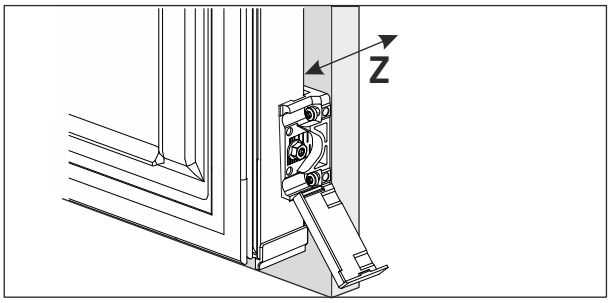

Sl. 79

▶ Pomerite vrata u Z smeru.
▶ Čvrsto zategnite zavrtnje.

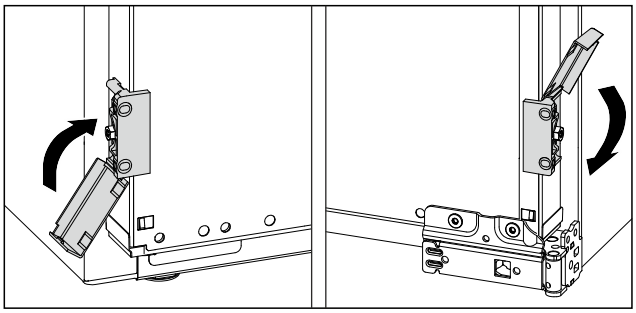

Sl. 80

▶ Otklopite poklopce.
▶ Zatvorite vrata.
▷ Vrata elementa su poravnata u Z smeru.*

3.11.11 Provera ugradnje

▶ Proverite sledeće tačke, kako biste bili sigurni da je uređaj pravilno ugrađen. U suprotnom može doći do zaleđivanja, kondenzacije i smetnji u funkcionisanju.

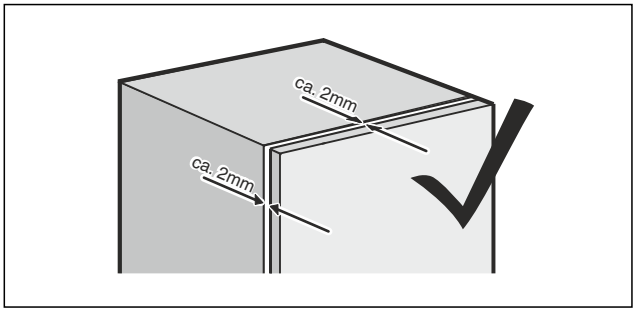

Sl. 81

▷ Vrata se pravilno zatvaraju.
▷ Vrata elementa ne naležu na korpus elementa.
▷ Razmak između vrata elementa i korpusa elementa je proveren.
▷ Svi zavrtnji su prekontrolisani.

3.11.12 Postavljanje poklopaca

▶ Otvorite vrata.

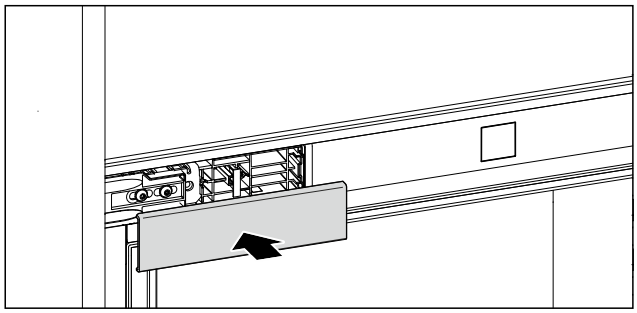

Sl. 82

▶ Postavite poklopac gore levo.

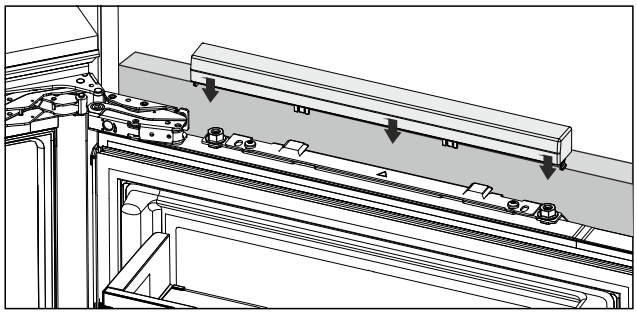

Sl. 83

▶ Postavite gornje poklopce.*

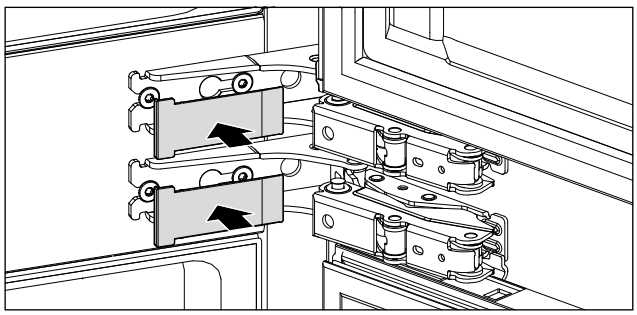

Sl. 84 *

▶ Postavite poklopce na srednje šarke.*

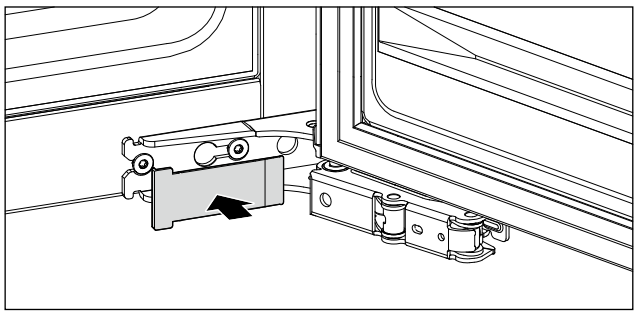

Sl. 85 *

▶ Postavite poklopac na donju šarku.*

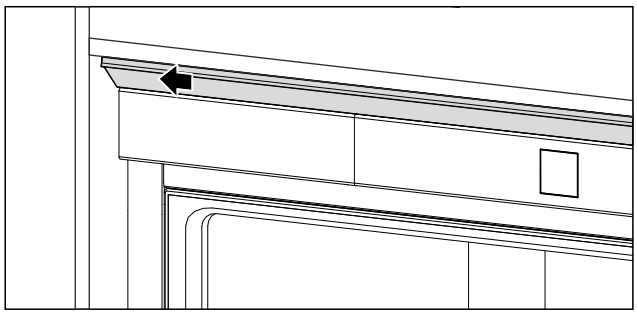

Sl. 86

▶ Pomerite blendu za izjednačavanje prema strani ručice.
▷ Blenda za izjednačavanje naleže na bočnu stranicu elementa.

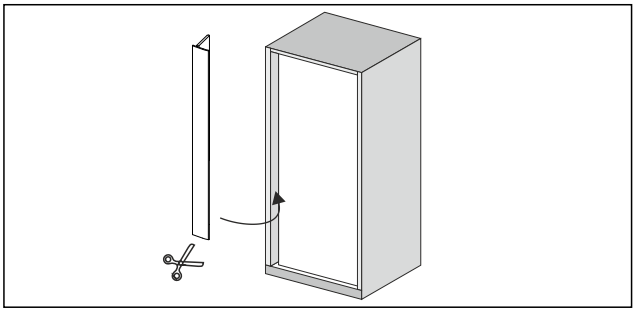

Sl. 87

Postavljanje magnetne lajsne:

▶ Po potrebi: Lajsnu oštrim makazama skratite na potrebnu dužinu.

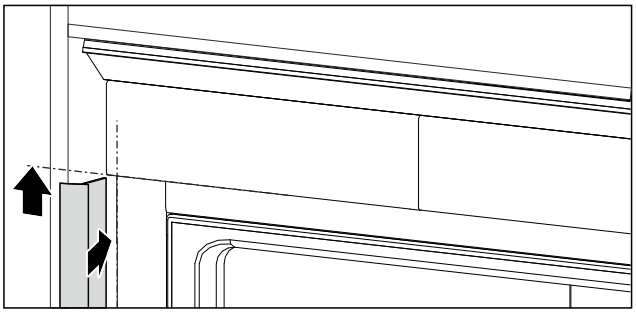

Sl. 88

▶ Lajsnu postavite ispod gornjeg levog poklopca i pritisnite.

3.12 Frontovi kuhinjskih elemenata

3.12.1 Dimenzije

U zavisnosti od varijante uređaja, potrebna su vam jedna ili dvoja vrata elementa. Dimenzije odgovarajućih vrata elementa zavise od ukupne veličine niše za elemente i debljine korpusa elementa.

Napomena
Vodite računa o odgovarajućim dimenzijama uređaja i niša za elemente, kao i crtežima za ugradnju.

Opšte specifikacije:

- Vodite računa o našim preporukama za određene uređaje, u vezi sa dimenzijama i težinom za montažu fiksnih vrata. (vidi 3.4 Težine frontova elemenata)
- Debljina korpusa elementa treba da bude minimalno 16 mm i maksimalno 19 mm.
- Za montažu dvokrilnih vrata elementa vodite računa o položaju fuge.

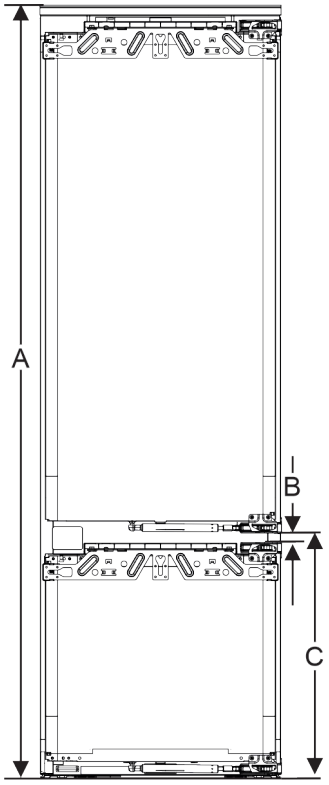

Sl. 89 Položaj fuge kod dvokrilnog fronta elementa

Visina niše za elemente 178 sa 2 fioke*	
Visina uređaja (A) (mm)	1770
Odstojanje (B) (mm)	15
Položaj fuge (C) fiksnih vrata (mm)	549 + 15

Visina niše za elemente 178 sa 3 fioke*	
Visina uređaja (A) (mm)	1770
Odstojanje (B) (mm)	15
Položaj fuge (C) fiksnih vrata (mm)	695 + 15

Dodatna vrata elementa iznad, ispod ili pored:

- Dimenzija vertikalnog zazora između vrata elemenata mora da iznosi 4 mm.
- Dimenzija horizontalnog zazora između vrata elemenata mora da iznosi 4 mm. Ovde proverite eventualna sudaranja. (vidi 3.12.3 Podešavanje širine zazora na spojevima bez sudaranja)

Težina i šarke:

- Kod težih frontova elemenata naprezanje šarki je veoma veliko. Šarka se može oštetiti. U vezi s tim, vodite računa o podatku za maksimalnu težinu vašeg uređaja u poglavlju Težine frontova elemenata (vidi 3.4 Težine frontova elemenata) .
- U slučaju da front kuhinjskog elementa prekoračuje maksimalnu dozvoljenu težinu, od pomoći mogu biti uređaji sa tehnologijom povlačnih vrata, zato što težinu nosi nekoliko gornjih šarki elementa.
- Kada koristite duže frontove elementa, koji su duži od uređaja, preporučujemo dodatnu šarku za vrata (npr. Kamat), koja ima istu tačku okretanja kao kod Vašeg uređaja sa šarkom za fiksna vrata. Primenom dodatne šarke (Kamat) težina se rasterećuje preko više tačaka. Korišćenje profilisanog okova za izjednačavanje preporučuje se za frontove visokih elemenata da biste sprečili deformisanje (konveksno/konkavno).

3.12.2 Montaža frontova elemenata

Prilikom ugradnje vodite računa o sledećem:

- Front elementa mora biti ugrađen simetrično u odnosu na vrata frižidera.
- Front susednog elementa leži tačno na istom nivou.
- Front susednog elementa ima isti radijus kanta kao front uređaja.
- Front elementa je ravan i bez naprezanja.
- Front elementa ima minimalno podešavanje dubine od oko 2 mm u odnosu na korpus.

▶ Ugrađivanje uređaja u nišu za elemente.
▶ Front elementa učvrstite na vrata uređaja.
▶ Podesite širinu zazora na spojevima.
▶ Proverite da li front elementa ima sudaranja. (vidi 3.12.3 Podešavanje širine zazora na spojevima bez sudaranja)

3.12.3 Podešavanje širine zazora na spojevima bez sudaranja

3.12.3 Širina zazora na spojevima sa susednom bočnom stranom elementa

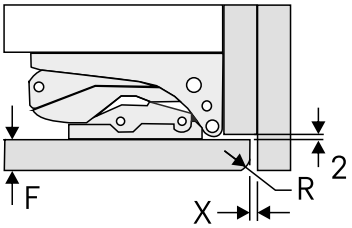

Sl. 90 Širina zazora na spojevima sa susednom bočnom stranom elementa

(F) Debljina fronta

(X) Min. širina zazora na spojevima

(R) Radijus ugla fronta elementa

Debljina fronta F [mm]	Radijus ugla fronta elementa R [mm]	Min. širina zazora na spojevima X (vertikalno) [mm]
16 do 20	0 do 3	3
22	0	4
	1	4
	2	3
	3	3
24	0	8
	1	7
	2	6
	3	6
26	Ne preporučuje se.	

3.12.3 Širina zazora na spojevima sa susednim vratima elementa

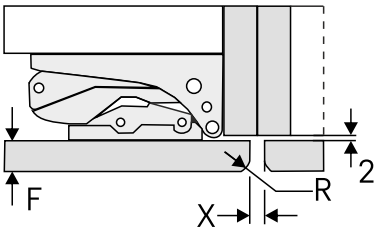

Sl. 91 Širina zazora na spojevima sa susednim vratima elementa

(F) Debljina fronta

(X) Min. širina zazora na spojevima

(R) Radijus ugla fronta elementa

Debljina fronta F [mm]	Radijus ugla fronta elementa R [mm]	Min. širina zazora na spojevima X (vertikalno) [mm]
16 do 20	0 do 3	2
22	0	4
	1	3
	2	3
	3	2
24	0	6
	1	5
	2	5
	3	4
26	0	8
	1	7
	2	7
	3	6

3.13 Nakon ugradnje

▶ Uklonite sve delove transportne zaštite iz unutrašnjosti.

PAŽNJA
Materijalna šteta izazvana šiljatim ili oštrim predmetima!
Ukoliko koristite šiljate ili oštre predmete prilikom uklanjanja materijala za pakovanje, možete oštetiti uređaj.
▶ Ne koristiti šiljate ili oštre predmete za uklanjanje materijala za pakovanje.

▶ Uklonite zaštitne folije iz unutrašnjosti: Foliju povlačite ravno duž komponente, kako bi se umanjila sila lepljenja folije.
▶ Čišćenje uređaja. (vidi 10.6 Čišćenje uređaja)
▶ Zabeležite tip (model, broj), oznaku uređaja, broj uređaja / serijski broj, datum kupovine i adresu prodavca.

3.14 Priključivanje uređaja na strujno napajanje

UPOZORENJE
Opasnost od strujnog udara i povreda usled oštećenog uređaja ili oštećenog priključnog mrežnog kabla!
Opasnost po život usled posekotina. Ukoliko su uređaj i priključni mrežni kabl oštećeni prilikom transporta, možete zadobiti smrtonosni strujni udar. Osim toga, možete se poseći na oštećenim delovima kućišta uređaja.
▶ Nakon transporta proveriti da li su uređaj i priključni mrežni kabl oštećeni.
▶ Uređaj ni u kom slučaju ne puštati u rad ukoliko su uređaj ili priključni mrežni kabl oštećeni.
▶ Stupiti u kontakt sa korisničkom službom.

Uključite Vaš uređaj na strujno napajanje pomoću posebno isporučenog mrežnog priključnog kabla. Mrežni priključni kabl na jednom kraju ima IEC utičnicu, a na drugom mrežni utikač.

Uverite se da su ispunjeni sledeći preduslovi:
- Uređaj i mrežni priključni kabl su neoštećeni.
- Uređaj propisno ugrađen. (vidi 3.11 Ugradnja u nišu za elemente)
- Zahtevi za električni priključak su ispunjeni.
- Dimenzije za propisno priključivanje su poznate i ispoštovane.
- Mrežni napon i frekvencija odgovaraju podacima na tipskoj pločici.
- Utičnica je propisno uzemljena i električno osigurana.
- Struja aktiviranja osigurača se kreće od 10 A do 16 A.
- Utičnica je lako pristupačna i nalazi se iza uređaja. (vidi 3.3 Dimenzije niše)

PAŽNJA
Opasnost od povreda usled nepravilnog rada!
Oštećenja elektronskih komponenata uređaja.
▶ Koristiti isključivo isporučeni mrežni priključni kabl.

UPOZORENJE
Opasnost od požara usled nepravilnog priključivanja!
Opekotine.
Oštećenja na uređaju.
▶ Ne koristiti produžne kablove.
▶ Ne koristiti višestruke utičnice.

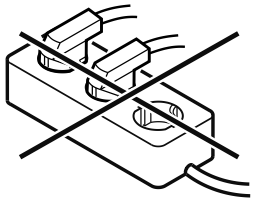

PAŽNJA
Opasnost od oštećenja usled nepravilnog priključivanja!
Oštećenja na uređaju.
▶ Ne priključivati uređaj na invertore u ostrvskom režimu rada, kao npr. kod solarnih postrojenja za struju i benzinskih generatora.

▶ Priključite mrežni utikač priključnog kabla na naponsko napajanje. Proverite učvršćenost mrežnog utikača i utičnice.
▷ Na displeju se pojavljuje Liebherr logotip.
▷ Prikaz se prebacuje na simbol režima pripravnosti.
▷ Ukoliko se u roku od 60 sekundi ne izvrši nikakva radnja: Simbol režima pripravnosti bledi ili se gubi.
▷ Uređaj je priključen. Za prvo puštanje u rad vidi sledeće poglavlje ili uputstvo za upotrebu.

3.15 Odlaganje ambalaže u otpad

UPOZORENJE
Opasnost od gušenja od ambalaže i folije!
▶ Deca ne smeju da se igraju ambalažom.

Pakovanje je proizvedeno od materijala koji se mogu reciklirati:
- Rebrasti karton / karton
- Delovi od penastog polistirola
- Folije i kese od polietilena
- Trake za obmotavanje od polipropilena
- Iskucani drveni okvir sa pločom od polietilena*

▶ Ambalažu odneti u zvanični sabirni centar.

4 Način funkcionisanja Touch displeja

Uređajem rukujete pomoću Touch displeja. Pomoću Touch displeja (u daljem tekstu pod nazivom displej) dodirom birate funkcije uređaja. Ukoliko tokom 10 sekundi ne izvršite nikakvu radnju na displeju, prikaz se vraća ili nazad na nadređeni meni ili direktno na prikaz statusa.

4.1 Navigacija i objašnjenje simbola

Na slikama se koriste razni simboli za navigaciju sa displejom. U sledećoj tabeli su opisani ovi simboli.

Simbol	Opis
	**Pritisak na strelicu za navigaciju napred:** Navigacija u meniju za jednu stavku dalje.
	**Pritisak na strelicu za navigaciju nazad:** Vraćanje u meniju za jednu stavku nazad.
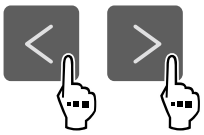	**Pritisnite strelicu za navigaciju nekoliko puta uzastopno:** Kretanje u meniju do željene funkcije.
	**Pritisnite simbol za potvrdu:** Aktivirajte/deaktivirajte funkciju. Otvorite podmeni.
	**Pritisnite simbol za potvrdu u kombinaciji sa simbolom Nazad:** Vraćanje za jedan nivo menija unazad.
	**Strelica sa satom:** Potrebno je više od 10 sekundi da bi se pojavio sledeći prikaz na displeju.
	**Strelica sa podatkom o vremenu:** Potrebno je da prođe navedeno vreme da bi se pojavio sledeći prikaz na displeju.
	**Simbol za otvaranje "Menija za podešavanje":** Krećite se do menija za podešavanje i otvorite meni za podešavanje. Ako je neophodno: Krećite se u meniju za podešavanje do željene funkcije. (vidi 4.2.1 Otvaranje menija za podešavanje)
	**Simbol za otvaranje "Proširenog menija":** Krećite se do proširenog menija i otvorite prošireni meni. Ako je neophodno: Krećite se u proširenom meniju do željene funkcije. (vidi 4.2.2 Otvaranje proširenog menija)
Tokom 10 sekundi nije izvršena ni jedna radnja	Ukoliko tokom 10 sekundi ne izvršite nikakvu radnju na displeju, prikaz se vraća ili nazad na nadređeni meni ili direktno na prikaz statusa.
Zatvorite vrata i ponovo ih otvorite.	Ukoliko zatvorite vrata i odmah ih ponovo otvorite, prikaz se vraća direktno na prikaz statusa.

Napomena: Slike displeja su prikazane sa engleskim pojmovima.

4.2 Meniji

Funkcije uređaja su podeljene u različite menije.

Meni	Opis
Glavni meni	Kada uključite uređaj, automatski se nalazite u glavnom meniju. Odavde se možete kretati do najvažnijih funkcija uređaja, do menija za podešavanja i proširenog menija.
 Meni za podešavanje	Meni za podešavanje sadrži dodatne funkcije za podešavanje Vašeg uređaja. (vidi 4.2.1 Otvaranje menija za podešavanje)
Prošireni meni	Prošireni meni sadrži specijalne funkcije za podešavanje Vašeg uređaja. Pristup korisničkom meniju je zaštićen numeričkim kodom **1 5 1**. (vidi 4.2.2 Otvaranje proširenog menija)

4.2.1 Otvaranje menija za podešavanje

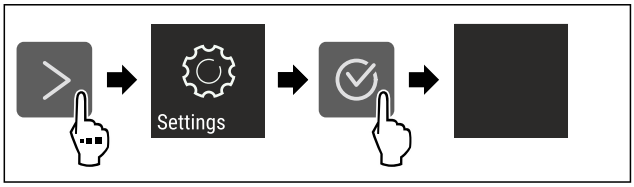

Sl. 92 Primeri prikaza

▶ Obavite radne korake prema slici.
▷ Meni za podešavanje je otvoren.
▶ Ako je neophodno: Krećite se do željene funkcije.

4.2.2 Otvaranje proširenog menija



Sl. 93

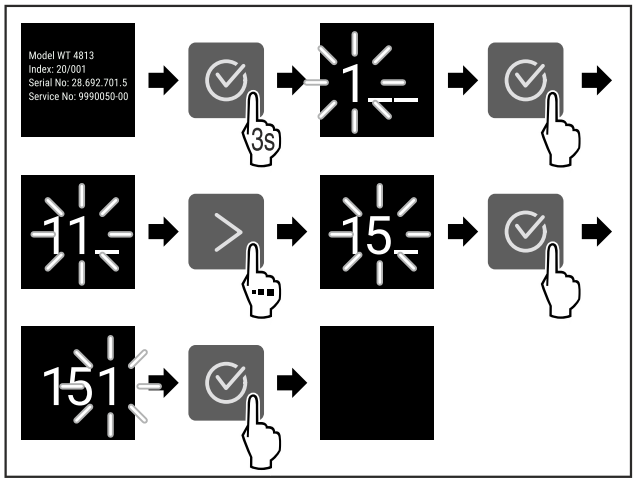

*Sl. 94 Prikaz primera, pristup sa numeričkim kodom **151***

▶ Obavite radne korake prema slici.
▷ Prošireni meni je otvoren.
▶ Ako je neophodno: Krećite se do željene funkcije.

4.3 Režim mirovanja

Ukoliko ne dodirnete displej u periodu od 1 minuta, displej prelazi u režim mirovanja. U režimu mirovanja je osvetljaj prikaza prigušen.

4.3.1 Prekid režima mirovanja

▶ Pritisnite bilo koji taster za navigaciju.
▷ Režim mirovanja je završen.

5 Puštanje u rad

5.1 Uključivanje uređaja (prvo puštanje u rad)

Uverite se da su ispunjeni sledeći preduslovi:

❑ Uređaj je ugrađen i priključen u skladu sa uputstvom za montažu.
❑ Sve lepljive trake, lepljive i zaštitne folije, kao i transportne osigurače unutar uređaja i na njemu su uklonjene.
❑ Iz fioka je izvađen sav reklamni materijal.
❑ Način funkcionisanja Touch displeja je poznat. (vidi 4 Način funkcionisanja Touch displeja)

Uključivanje uređaja preko Touch displeja:

▶ Ukoliko se displej nalazi u režimu mirovanja: Pritisnite simbol za potvrdu.
▶ Obavite radne korake prema slici.

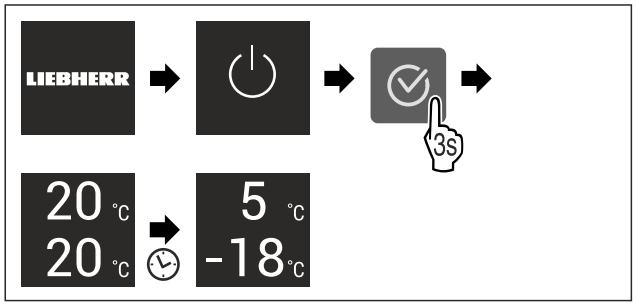

Sl. 95 Primeri prikaza

▷ Pojavljuje se prikaz statusa.
▷ Uređaj hladi do fabrički podešene ciljne temperature.
▷ Uređaj se pokreće u demo režimu (pojavljuje se prikaz statusa sa DEMO): Ukoliko se uređaj pokrene u demo režimu, u narednih 5 minuta možete da deaktivirate demo režim. (vidi Demo režim)

Dodatne informacije:

- Puštanje u rad IceMaker aparata. (vidi 5.2 Puštanje u rad IceMaker aparata*) *
- Puštanje u rad SmartDevice aparata. (vidi 2.3 SmartDevice) i (vidi WLAN)

Napomena
Proizvođač preporučuje sledeće:
▶ Stavljanje namirnica: Sačekajte oko 6 sati dok se ne postigne podešena temperatura.
▶ **Smrznute proizvode** stavite na -18 °C ili nižu temperaturu.
▶ Vodite računa o napomenama za skladištenje. (vidi 6.1 Napomene za skladištenje)

Napomena
Dodatnu opremu možete nabaviti u prodavnici Liebherr-Hausgeräte na adresi go.liebherr.com/47wtc4.

5.2 Puštanje u rad IceMaker aparata*

Ukoliko je uređaj opremljen sa IceMaker aparatom, **pre prve upotrebe morate očistiti** IceMaker.

Uverite se da su ispunjeni sledeći preduslovi:

❑ Uređaj je kompletno ugrađen i priključen.

▶ Očistite IceMaker i rezervoar za vodu. (vidi 10.6.4 Čišćenje IceMaker*) *
▶ Napunite rezervoar za vodu. (vidi 9.7.1 Punjenje rezervoara za vodu*) *

6 Skladištenje

6.1 Napomene za skladištenje

UPOZORENJE
Opasnost od požara usled električnih uređaja!
Ukoliko koristite električne uređaje u oblasti namirnica Vašeg uređaja, onda oni mogu prouzrokovati požar.
▶ Ne koristite električne uređaje u oblasti namirnica, osim ako nisu preporučeni od strane proizvođača.

Napomena
Potrošnja energije se povećava, a rashladna snaga se smanjuje ukoliko ventilacija nije dovoljna.
▶ Uvek držite slobodne proreze za vazduh.

Vodite računa sledećim smernicama za skladištenje:

- Ventilacione proreze na ventilatoru držite slobodnim.*
- U odeljku zamrzivača: Dobro upakujte namirnice.
- Namirnice, koje lako poprimaju ili odaju miris ili ukus, upakujte u zatvorene posude ili pokrijte.
- Tečnosti čuvajte u zatvorenim posudama.
- Namirnice čuvajte na odstojanju, tako da vazduh može dobro da cirkuliše.
- Čuvajte namirnice u skladu sa specifikacijama na pakovanju.
- Uvek vodite računa o datumu minimalnog roka trajanja navedenom na pakovanju.

Napomena
Nepoštovanje ovih smernica može dovesti do kvarenja namernica.

6.2 Odeljak frižidera

Usled cirkulacije vazduha u uređaju frižideru se uspostavljaju različite temperaturne zone. U pregledu uređaja i opreme ćete naći različite temperaturne zone. (vidi 2.2 Pregled uređaja i opreme)

6.2.1 Raspoređivanje namirnica

OPREZ
Opasnost od povreda i oštećenja usled pogrešnog razvrstavanja hrane ili predmeta!
Ako hranu ili predmete postavite na najnižu staklenu ploču, vrata ne mogu pravilno da se zatvaraju. Pri tome može doći do loma police za vrata, ispadanja hrane ili predmeta i nanošenja povreda.
▶ Ostavite slobodno prednje područje na najnižoj staklenoj ploči.

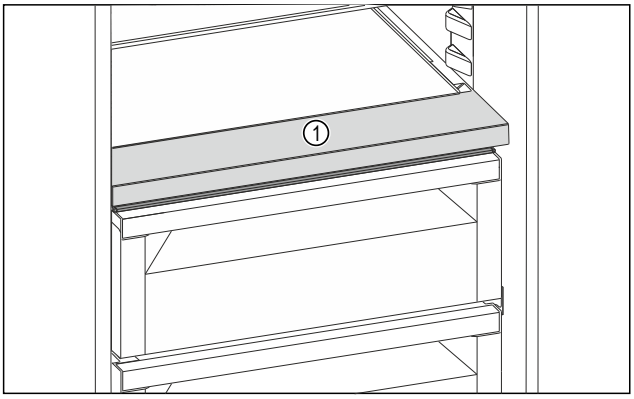

Sl. 96 Prikaz primera

(1) Prednje područje

▶ Gornji deo i vrata: Čuvajte maslac, sir, hranu u konzervama i tubama.
▶ Najhladnija temperaturna zona: Čuvajte lako kvarljive namirnice kao što su gotova jela, meso i kobasice.
▶ Donja polica: Čuvajte sveže meso ili svežu ribu.

6.3 EasyFresh

EasyFresh je pogodan za neupakovane namirnice, kao što su voće i povrće.

Napomena
▶ Isečeno citrusno voće (npr. kriške limuna ili narandže) čuvajte u posudi.

Relativna vlažnost vazduha u odeljku zavisi od sadržaja vlage u umetnutom proizvodu za hlađenje i od učestalosti otvaranja. Relativnu vlažnost vazduha možete regulisati. (vidi 9.5 Poklopac odeljka EasyFresh)

6.3.1 Raspoređivanje namirnica

▶ Stavite neupakovano voće i povrće.
Ukoliko je vlažnost vazduha suviše visoka:
▶ Regulišite vlažnost vazduha.

6.4 Odeljak zamrzivača

Ovde se uspostavlja suva, ledena klima za skladištenje na -18 °C. Ledena klima skladištenja je pogodna za čuvanje duboko zamrznutih i zamrznutih namirnica na nekoliko meseci, za pravljenje kockica leda ili za zamrzavanje svežih namirnica.

6.4.1 Zamrzavanje namirnica

Količina zamrzavanja

U roku od 24 sati možete zamrznuti maksimalno onoliko svežih namirnica, koliko je navedeno na tipskoj pločici (vidi 11.5 Tipska pločica) pod „Kapacitet zamrzavanja ... kg/24h".

Kako bi namirnice bile brzo zamrznute do središta, pridržavajte se sledećih količina po pakovanju:

- Voće, povrće do 1 kg
- Meso do 2,5 kg

Zamrzavanje namirnica SuperFrost funkcijom

U zavisnosti od količine za zamrzavanje, pre zamrzavanja možete aktivirati SuperFrost funkciju, kako bi se postigle niže temperature zamrzavanja. (vidi SuperFrost)

Uređaji bez funkcije NoFrost:*
▶ Aktivirajte SuperFrost, ukoliko je količina zamrzavanja veća od oko 1 kg.*

Uređaji sa funkcijom NoFrost:*
▶ Aktivirajte SuperFrost, ukoliko je količina zamrzavanja veća od oko 2 kg.*

Vremenski trenutak kada aktivirate funkciju SuperFrost zavisi od količine zamrzavanja:

Količina zamrzavanja	Trenutak aktiviranja funkcije SuperFrost
mala količina zamrzavanja	SuperFrost aktivirati oko 6 sati pre zamrzavanja. Namirnice možete sortirati čim uređaj automatski deaktivira funkciju SuperFrost.
maksimalna količina zamrzavanja	SuperFrost aktivirati oko 24 sati pre zamrzavanja. Namirnice možete sortirati čim uređaj automatski deaktivira funkciju SuperFrost.

Raspoređivanje namirnica

OPREZ
Opasnost od povreda usled staklenih krhotina!
Boce i konzerve sa pićima se prilikom zamrzavanja mogu rasprsnuti. Ove se posebno odnosi na gazirane napitke.
▶ Flaše i konzerve sa pićima nemojte da zamrzavate!

Količina zamrzavanja	Raspoređivanje namirnica
mala količina zamrzavanja	Rasporedite upakovane namirnice po svim fiokama. Ako je moguće, namirnice rasporedite u zadnji deo fioke, blizu zadnjeg zida.
maksimalna količina zamrzavanja	Rasporedite upakovane namirnice po svim fiokama. Ako je moguće, namirnice rasporedite u zadnji deo fioke, blizu zadnjeg zida.

6.4.2 Odmrzavanje namirnica

UPOZORENJE
Opasnost od trovanja namirnicama!
▶ Odmrznute namirnice nemojte ponovo da zamrzavate.
▶ Odmrznute namirnice pripremite što pre.

Namirnice možete odmrzavati na različite načine:
- u frižideru
- u mikrotalasnoj rerni
- u rerni/šporetu na vruć vazduh
- na sobnoj temperaturi

▶ Uzmite samo onoliko namirnica koliko je potrebno.

6.5 Vremena čuvanja

Navedeno vreme čuvanja su smernice.

Kod namirnica sa navedenim minimalnim rokom trajanja, uvek važi datum naveden na pakovanju.

6.5.1 Frižider

Važi datum minimalnog roka trajanja naveden na pakovanju.

6.5.2 Zamrzivač

Smernice za trajanje čuvanja različitih namirnica		
Sladoled	na -18 °C	2 do 6 meseci
Kobasice, šunke	na -18 °C	2 do 3 meseca
Hleb, peciva	na -18 °C	2 do 6 meseci
Divljač, svinjetina	na -18 °C	6 do 9 meseci
Riba, masna	na -18 °C	2 do 6 meseci
Riba, posna	na -18 °C	6 do 8 meseci
Sir	na -18 °C	2 do 6 meseci
Živina, govedina	na -18 °C	6 do 12 meseci
Povrće, voće	na -18 °C	6 do 12 meseci

7 Štednja energije

- Vodite računa da uvek postoji dobro provetravanje. Ne pokrivajte otvore i rešetke za ventilaciju.
- Ventilacione otvore uvek održavajte slobodnim.
- Nemojte da ugrađujete uređaj ni u području pod direktnim sunčevim zračenjem niti pored grejanja ili sličnog.
- Kada uređaj ugradite odmah pored rerne, potrošnja energije može se malo povećati. To zavisi od vremena korišćenja i intenziteta korišćenja rerne.
- Potrošnja energije zavisi od uslova postavljanja npr. okolne temperature . Kada su temperature okoline više, potrošnja energije se može povećati.
- Uređaj držati otvoren što je kraće moguće.
- Što je podešena temperatura niža, utoliko se povećava potrošnja energije.
- Namirnice rasporedite po vrsti home.liebherr.com/food.
- Sve namirnice čuvajte dobro zapakovane i sa poklopcima. Sprečava se stvaranje inja.
- Namirnice vadite napolje samo onoliko dugo koliko je to potrebno, da se ne bi previše zagrevale.
- Stavljanje toplih jela: prvo ih ostavite da se ohlade na sobnu temperaturu.
- Duboko zamrznute proizvode odmrzavajte u frižideru.
- Kada u uređaju postoji deblji sloj inja: Otopite uređaj.*
- Kod dužih odmora koristite HolidayMode (vidi HolidayMode) .

8 Rukovanje

8.1 Elementi za rukovanje i prikazivanje

8.1.1 Prikaz Status

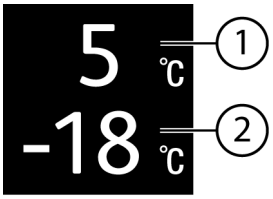

Sl. 97

(1) Prikaz temperature frižidera

(2) Prikaz temperature zamrzivača

Prikaz Status pokazuje podešenu temperaturu i predstavlja početni prikaz. Odatle se vrši navigacija do funkcija i podešavanja.

8.1.2 Prikazni simboli

Prikazni simboli daju informaciju o aktuelnom statusu uređaja.

Simbol	Status uređaja
	**Standby** Uređaj ili temperaturna zona je isključena.
	**Pulsirajući broj** Uređaj radi. Temperatura pulsira dok se ne dostigne podešena vrednost.
	**Pulsirajući simbol** Uređaj radi. Podešavanje je u toku.
	**Traka se povećava** Funkcija se aktivira.

8.2 Funkcije uređaja

8.2.1 Napomene o funkcijama uređaja

Funkcije uređaja su fabrički podešene tako da je Vaš uređaj potpuno funkcionalan.

Pre nego što promenite, aktivirate ili deaktivirate funkcije uređaja, uverite se da su ispunjeni sledeći preduslovi:

❑ Pročitali ste i razumeli opise o načinu funkcionisanja displeja. (vidi 4 Način funkcionisanja Touch displeja)

❑ Upoznali ste se sa elementima za rukovanje i prikaza na vašem uređaju uređaja.

 Isključivanje i uključivanje uređaja

Pomoću ove funkcije isključujete i uključujete ceo uređaj.

Isključivanje uređaja

Kada isključite uređaj, prethodno izvršena podešavanja ostaju sačuvana.

Obezbedite da budu ispunjeni sledeći preduslovi:

❑ Uputstva za rukovanje (vidi 12 Stavljanje van pogona) su izvršena.



Sl. 98

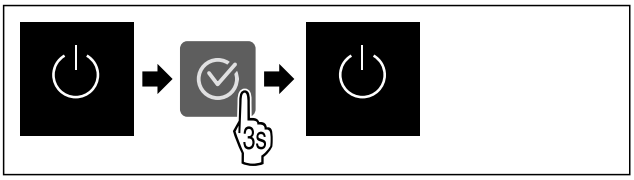

Sl. 99

▶ Obavite radne korake prema slici.
▷ Uređaj je isključen.
▷ Na displeju se pojavljuje simbol režima pripravnosti.
▷ Ekran postaje crn.

Uključivanje uređaja

Ukoliko se displej nalazi u režimu mirovanja:

▶ Pritisnite bilo koji taster za navigaciju.

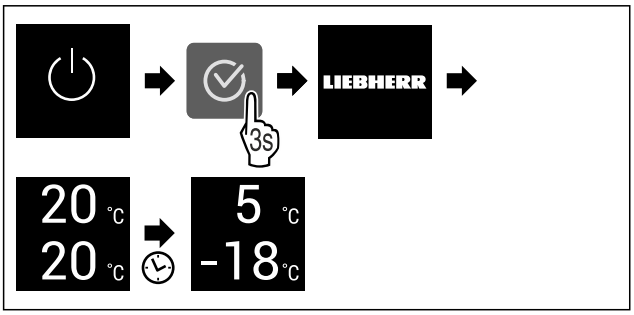

Sl. 100 Prikaz primera

▶ Obavite radne korake prema slici.
Ako se uređaj pokreće u demo režimu:
▶ Deaktivirajte demo režim. (vidi Deaktiviranje demo režima)
▷ Uređaj je uključen.
▷ Prethodno izvršena podešavanja se ponovo vraćaju.
▷ Uređaj hladi do podešene ciljne temperature.

-18 °C Isključivanje i uključivanje temperaturne zone

Temperaturne zone uređaja možete isključivati nezavisno jednu od druge.

Primena:

- Čišćenje
- Otapanje

Isključivanje frižidera

Uverite se da su ispunjeni sledeći preduslovi:

❑ Odeljak frižidera je ispražnjen.

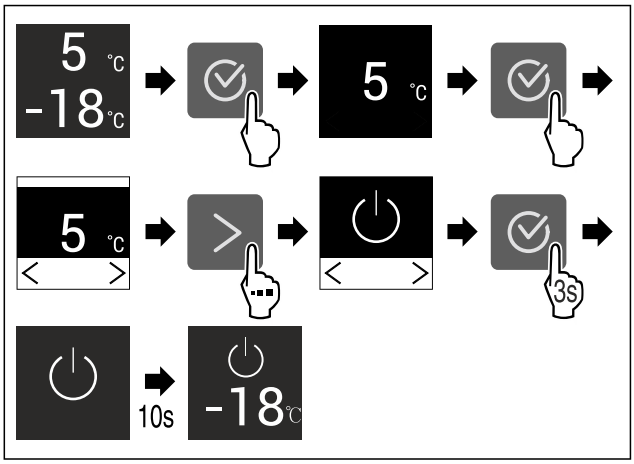

Sl. 101 Primeri prikaza

▶ Obavite radne korake prema slici.
▷ Frižider je isključen.

Uključivanje frižidera

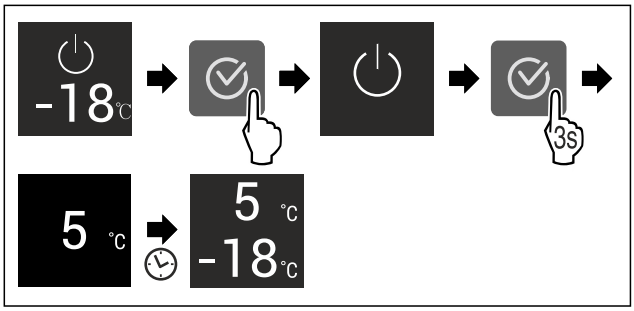

Sl. 102 Primeri prikaza

▶ Obavite radne korake prema slici.
▷ Odeljak frižidera je uključen.
▷ Uređaj hladi na poslednje podešenu temperaturu.

5 °C Temperatura

Pomoću ove funkcije podešavate temperaturu.

Temperatura zavisi od sledećih faktora:

- Učestalost otvaranja vrata
- Trajanje otvaranja vrata
- Temperatura u prostoriji postavljanja
- Vrsta, temperatura i količina namirnica

Temperaturna zona	Fabrički podešena temperatura	Preporučeno podešavanje
5 °C Odeljak frižidera	5 °C	4 °C
-18 °C Odeljak zamrzivača	-18 °C	-18 °C

Podešavanje temperature u odeljku frižidera

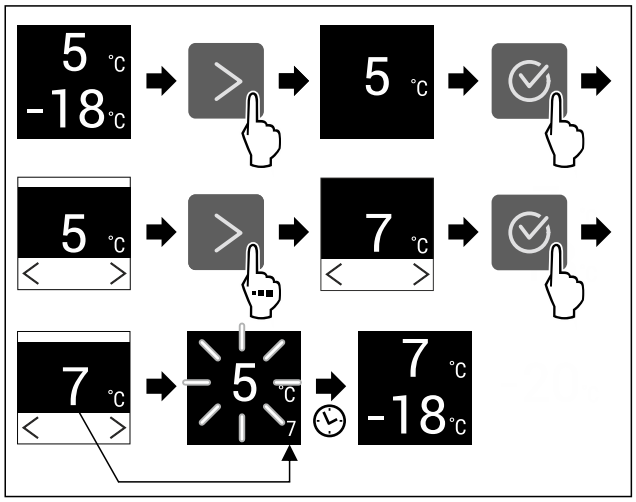

Sl. 103 Prikaz primera

▶ Obavite radne korake prema slici.
▷ Temperatura je podešena.

Podešavanje temperature u odeljku zamrzivača

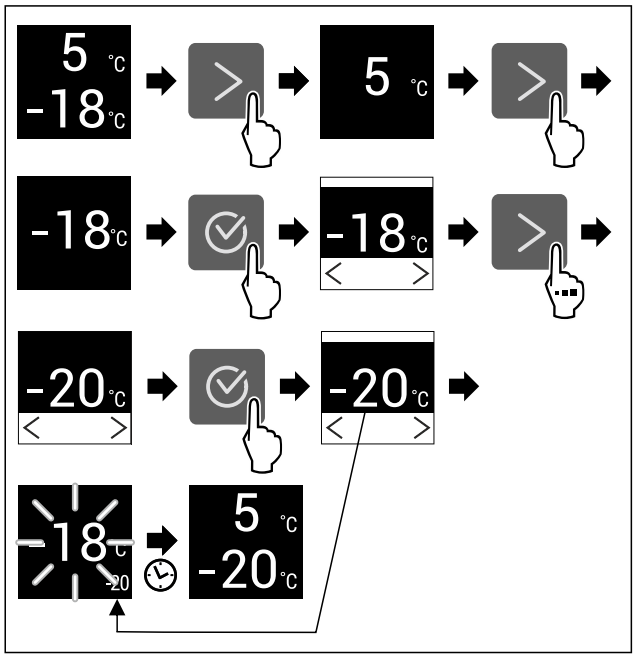

Sl. 104 Prikaz primera

▶ Obavite radne korake prema slici.
▷ Temperatura je podešena.

SuperCool

Pomoću ove funkcije aktivirate ili deaktivirate SuperCool. Kada aktivirate SuperCool, povećava se snaga hlađenja uređaja. Na taj način postižete niže temperature hlađenja. Funkciju SuperCool možete aktivirati kada želite brzo da ohladite velike količine namirnica.

Ukoliko je funkcija aktivna, uređaj radi sa većom snagom. Zbog toga radna buka uređaja može postati veća i povećava se potrošnja energije.

Aktiviranje SuperCool-a

Trenutak aktiviranja funkcije:

- Kada želite da skladištite sveže namernice u odeljku frižidera: Aktivirajte funkciju prilikom stavljanja namirnica.

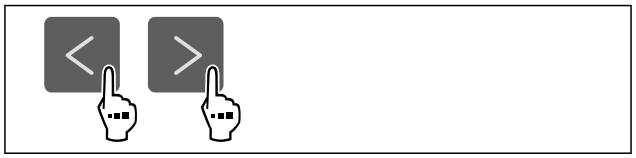

Sl. 105

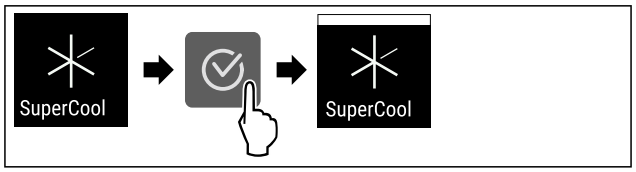

Sl. 106

▶ Obavite radne korake prema slici.
▷ SuperCool je aktiviran.

Deaktiviranje SuperCool-a

SuperCool se automatski deaktivira posle 18 sati. Međutim, SuperCool u svakom trenutku takođe možete da ručno deaktivirate:

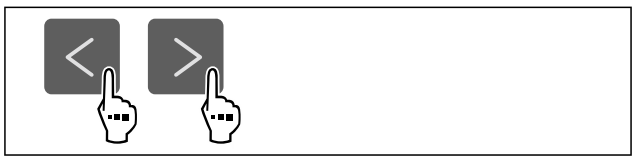

Sl. 107

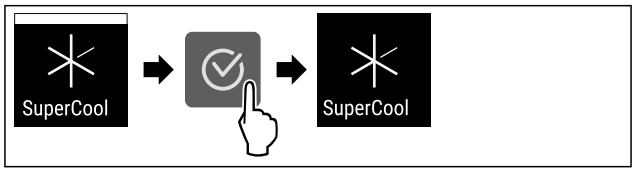

Sl. 108

▶ Obavite radne korake prema slici.
▷ SuperCool je deaktiviran.
▷ Uređaj nastavlja da radi u normalnom režimu rada.
▷ Uređaj hladi do prethodno podešene temperature.

PowerCool

Pomoću ove funkcije aktivirate ili deaktivirate PowerCool. PowerCool obezbeđuje optimalno raspoređivanje temperature radi hlađenja vaših namirnica.

Ova funkcija se odnosi na odeljak frižidera.

Primena:

- pri višoj sobnoj temperaturi (od oko 35 °C)
- pri većoj vlažnosti npr. u letnjim danima
- pri stavljanju vlažnih proizvoda, radi sprečavanja stvaranja kondenzata u unutrašnjosti

Napomena
Ventilator može da radi i kada je funkcija deaktivirana. On se brine za optimalnu raspodelu temperature u uređaju.

Ukoliko je funkcija aktivna, uređaj radi sa većom snagom. Zbog toga radna buka uređaja može postati veća i povećava se potrošnja energije.

Aktiviranje PowerCool

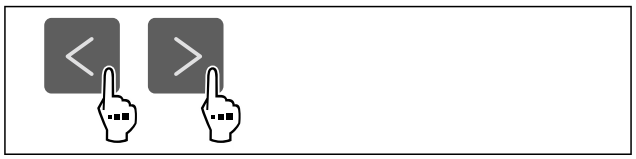

Sl. 109

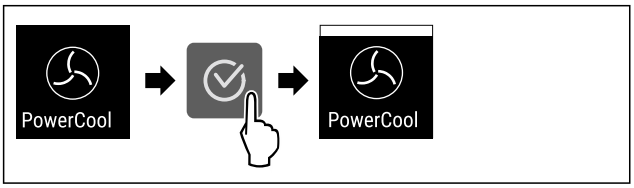

Sl. 110

▶ Obavite radne korake prema slici.
▷ PowerCool je aktiviran.

Deaktiviranje PowerCool



Sl. 111

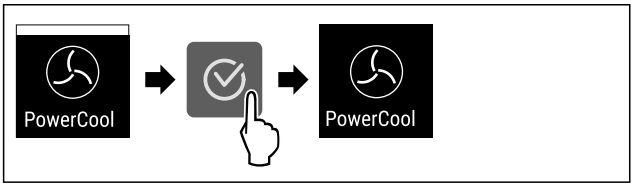

Sl. 112

▶ Obavite radne korake prema slici.
▷ PowerCool je deaktiviran.

SuperFrost

Pomoću ove funkcije aktivirate ili deaktivirate SuperFrost. Kada aktivirate SuperFrost, povećava se snaga zamrzavanja uređaja. Na taj način postižete niže temperature zamrzavanja.

Primena:

- Brzo zamrzavanje, do jezgra, svežih namirnica. Ovim se obezbeđuje da će nutritivne vrednosti, izgled i ukus namirnica ostati nepromenjeni.
- Povećanje rezervne hladnoće u skladištenim smrznutim namirnicama pre otapanja uređaja.

Ukoliko je funkcija aktivna, uređaj radi sa većom snagom. Zbog toga radna buka uređaja može postati veća i povećava se potrošnja energije.

Ako su vrata predugo otvorena, na primer, zato što stavljate hranu, uređaj automatski proverava da li stvarna temperatura u uređaju odgovara podešenoj temperaturi. Ako razlika prekorači određenu vrednost, uređaj automatski jače hladi. Zbog toga temperatura prikazana na ekranu može biti veća od stvarne temperature u uređaju. To je normalno i vaš uređaj ispravno radi.*

Aktiviranje SuperFrosta

Obezbedite da budu ispunjeni sledeći preduslovi:

❑ Količina za zamrzavanje i trenutak aktiviranja funkcije SuperFrost su uzeti u obzir. (vidi Zamrzavanje namirnica SuperFrost funkcijom)

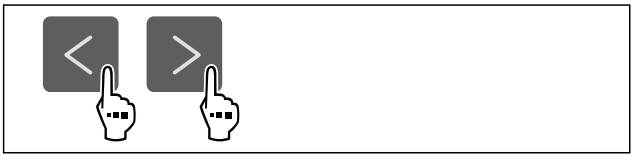

Sl. 113

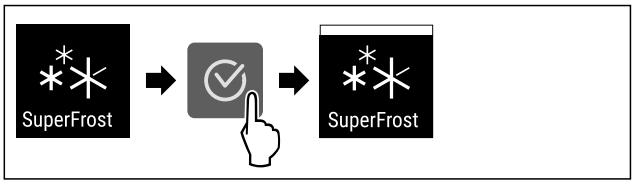

Sl. 114

▶ Obavite radne korake prema slici.
▷ SuperFrost je aktiviran.

Deaktiviranje SuperFrost-a

U zavisnosti od količine stavljenih namirnica, SuperFrost se automatski deaktivira posle 56 do 72 sati. Međutim, SuperFrost u svakom trenutku takođe možete da ručno deaktivirate:



Sl. 115

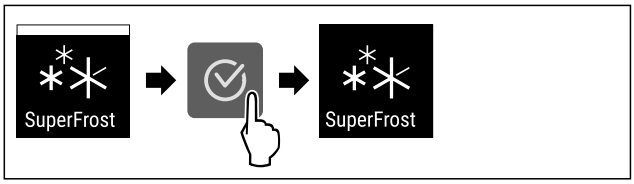

Sl. 116

▶ Obavite radne korake prema slici.
▷ SuperFrost je deaktiviran.
▷ Uređaj nastavlja da radi u normalnom režimu rada.
▷ Uređaj hladi do prethodno podešene temperature.

PartyMode

Pomoću ove funkcije aktivirate ili deaktivirate PartyMode. PartyMode aktivira razne funkcije koje su korisne za zabavu.

PartyMode aktivira sledeće funkcije:

- SuperCool (vidi SuperCool)
- SuperFrost (vidi SuperFrost)
- IceMaker (vidi IceMaker *) i MaxIce (vidi MaxIce*) *

Sve navedene funkcije možete individualno i fleksibilno podešavati. Kada deaktivirate PartyMode sve izmene se odbacuju.

Ukoliko je funkcija aktivna, uređaj radi sa većom snagom. Zbog toga radna buka uređaja može postati veća i povećava se potrošnja energije.

Aktiviranje PartyMode

Uverite se da su sledeći preduslovi ispunjeni:

❑ IceMaker je pušten u rad. (vidi 5.2 Puštanje u rad IceMaker aparata*) *

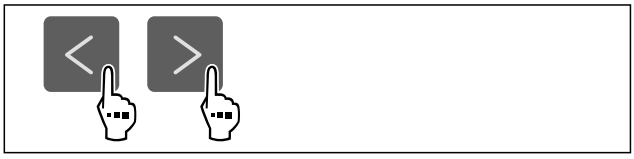

Sl. 117

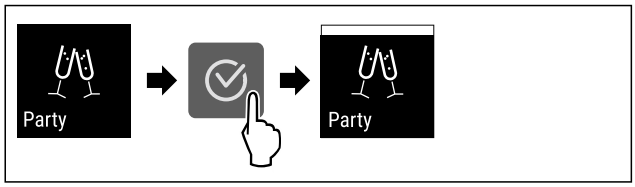

Sl. 118

▶ Obavite radne korake prema slici.
▷ PartyMode i pripadajuće funkcije su aktivirane.
▷ Trenutna temperatura treperi sve dok se ne dostigne ciljana temperatura.

Deaktiviranje PartyMode

PartyMode se automatski deaktivira posle 24 sati. Međutim, PartyMode u svakom trenutku takođe možete da ručno deaktivirate:

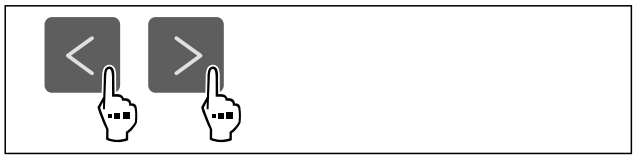

Sl. 119

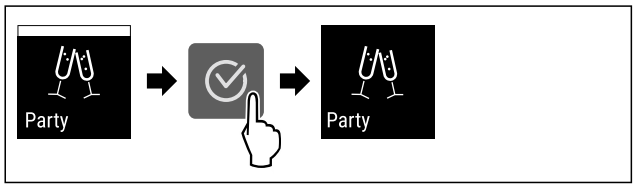

Sl. 120

▶ Obavite radne korake prema slici.
▷ PartyMode je deaktiviran.
▷ Uređaj hladi do prethodno podešene temperature: Trenutna temperatura treperi sve dok se ne dostigne ciljana temperatura.

HolidayMode

Pomoću ove funkcije aktivirate ili deaktivirate HolidayMode. Ukoliko aktivirate HolidayMode, odeljak frižidera se podešava na 15 °C. Na taj način štedite energiju tokom dužeg odsustva i izbegavate neprijatne mirise i stvaranje plesni.

Status uređaja pri aktiviranoj funkciji HolidayMode
Odeljak frižidera hladi na 15 °C.
EasyFresh hladi na 15 °C.
U odeljku zamrzivača se zadržava podešena temperatura.
PartyMode je deaktiviran.
SuperCool je deaktiviran.
PowerCool je deaktiviran.

Aktiviranje HolidayMode-a

▶ Potpuno ispraznite odeljak frižidera.
▶ Potpuno ispraznite EasyFresh.

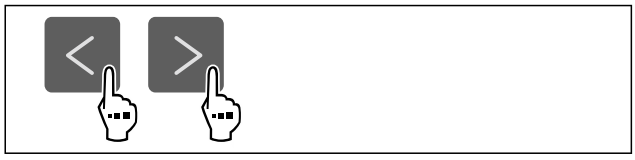

Sl. 121

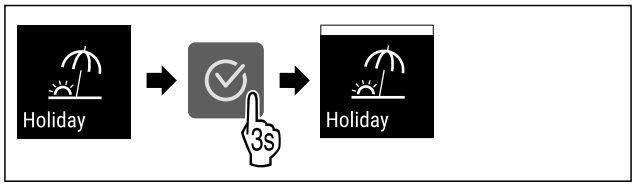

Sl. 122

▶ Obavite radne korake prema slici.
▷ HolidayMode je aktiviran.
▷ Prikaz temperature prikazuje simbol HolidayMode.

Deaktiviranje HolidayMode-a

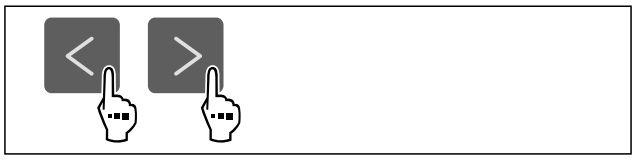

Sl. 123

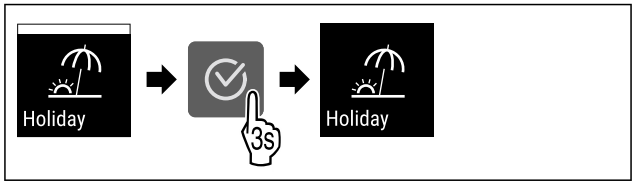

Sl. 124

▶ Obavite radne korake prema slici.
▷ HolidayMode je deaktiviran.
▷ Uređaj hladi do prethodno podešene temperature.

SabbathMode

Pomoću ove funkcije aktivirate ili deaktivirate SabbathMode. Ukoliko aktivirate ovu funkciju, pojedine elektronske funkcije će biti isključene. Na taj način Vaš uređaj ispunjava verske zahteve jevrejskih praznika, kao što je npr. sabat i ispunjava zahteve STAR-K Kosher sertifikata.

Status uređaja pri aktiviranoj funkciji SabbathMode
Prikaz statusa neprekidno prikazuje SabbathMode.
Na displeju su blokirane sve funkcije osim **funkcije Deaktiviranje SabbathMode**.
Aktivne funkcije ostaju i dalje aktivne.
Kada zatvorite vrata, displej ostaje osvetljen.
Unutrašnje osvetljenje je deaktivirano.
Podsetnici se ne prikazuju. Podešeni vremenski interval se zaustavlja.
Podsetnici i upozorenja se ne prikazuju.
Nema alarma za vrata.
Nema alarma za temperaturu.
IceMaker je isključen.*
Ciklus otapanja radi samo u zadatom vremenu i pri tome se ne uzima u obzir korišćenje uređaja.
Nakon nestanka struje, uređaj se automatski vraća nazad na SabbathMode.

Status uređaja

Napomena
Ovaj uređaj je sertifikovan od strane „Institute for Science and Halacha“ (Institut za nauku i Halahu). (www.machonha-lacha.co.il)

Listu uređaja sa STAR-K sertifikatom naći ćete na www.star-k.org/appliances.

Aktiviranje SabbathMode

UPOZORENJE
Opasnost od trovanja pokvarenim namirnicama!
Ukoliko ste aktivirali funkciju SabbathMode i dođe do nestanka struje, na prikazu statusa se ne prikazuje poruka o nestanku struje. Po završetku nestanka struje, uređaj nastavlja da radi u režimu SabbathMode. Usled nestanka struje namirnice se mogu pokvariti, a njihovo konzumiranje može dovesti do trovanja hranom.
Nakon nestanka struje:
▶ Ne konzumirati odmrznute namirnice koje su bile zamrznute.



Sl. 125

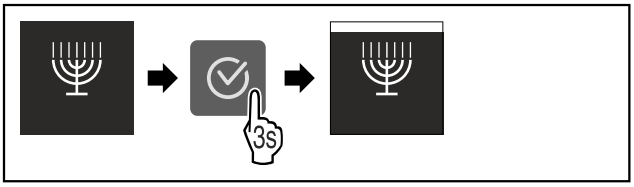

Sl. 126
▶ Obavite radne korake prema slici.
▷ SabbathMode je aktiviran.
▷ Prikaz statusa neprekidno prikazuje SabbathMode.

Deaktiviranje SabbathMode

SabbathMode se automatski deaktivira posle 80 sati. Međutim, SabbathMode u svakom trenutku takođe možete da ručno deaktivirate:

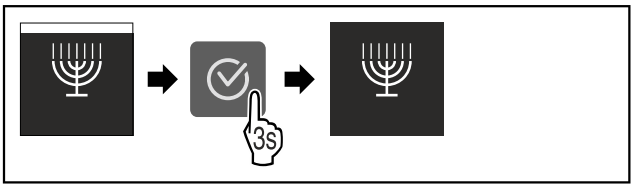

Sl. 127
▶ Obavite radne korake prema slici.
▷ SabbathMode je deaktiviran.

E-Saver

Pomoću ove funkcije aktivirate ili deaktivirate režim uštede energije. Ukoliko aktivirate režim uštede energije potrošnja energije se smanjuje, a temperatura u uređaju se povećava. Namirnice ostaju sveže, ali se rok trajanja smanjuje.

Temperaturna zona	Preporučeno podešavanje (vidi Podešavanje temperature u odeljku frižidera)	Temperatura kada je opcija E-Saver aktivna
5 °C Odeljak frižidera	4 °C	7 °C
-18 °C Odeljak zamrzivača	-18 °C	-16 °C

Temperature

Aktiviranje E-Saver

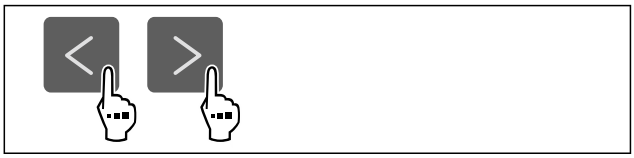

Sl. 128

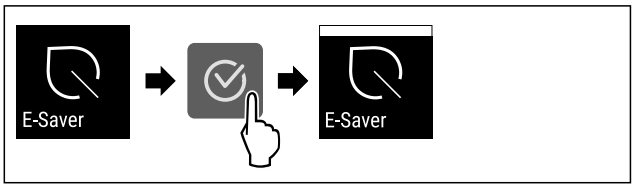

Sl. 129
▶ Obavite radne korake prema slici.
▷ Režim uštede energije je aktiviran.

Deaktiviranje E-Saver

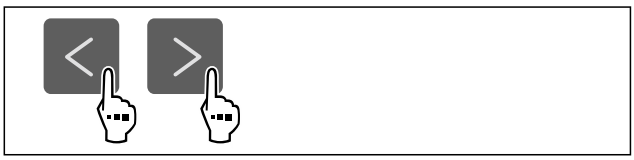

Sl. 130

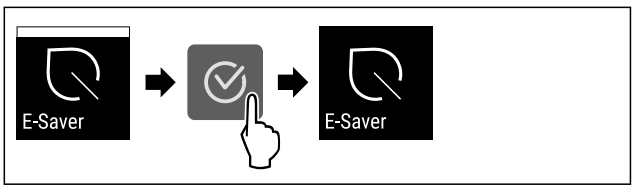

Sl. 131
▶ Obavite radne korake prema slici.
▷ Režim uštede energije je deaktiviran.

IceMaker *

Pomoću ove funkcije aktivirate ili deaktivirate proizvodnju kockica leda.

Dodatne informacije o količini kockica leda:	(vidi 11.1 Tehnički podaci)
Dodatne informacije za povećanje količine kockica leda:	(vidi MaxIce*)
Dodatne informacije za čišćenje vodova IceMaker-a:	(vidi TubeClean *)

Ukoliko je funkcija aktivna, uređaj radi sa većom snagom. Zbog toga radna buka uređaja može postati veća i povećava se potrošnja energije.

Aktiviranje funkcije IceMaker

Uverite se da su sledeći preduslovi ispunjeni:

- ❑ IceMaker je pušten u rad. (vidi 9.7 IceMaker*)
- ❑ Rezervoar za vodu je napunjen. (vidi 9.7.1 Punjenje rezervoara za vodu*) *

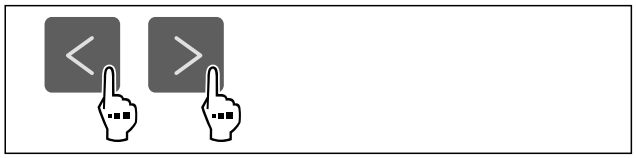

Sl. 132

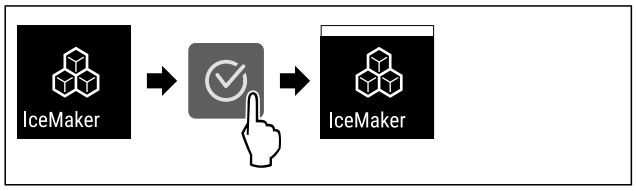

Sl. 133

▶ Obavite radne korake prema slici.
▷ Funkcija IceMaker je aktivirana. Može proći i 24 sata dok IceMaker proizvede prve kockice leda.

Deaktiviranje funkcije IceMaker

Uverite se da su sledeći preduslovi ispunjeni:*

- ❑ Rezervoar za vodu je ispražnjen. (vidi 9.7 IceMaker*)

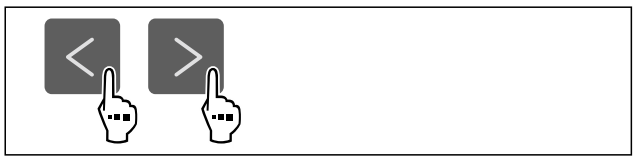

Sl. 134

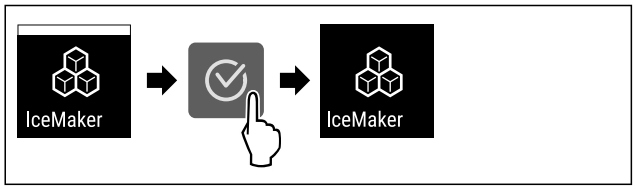

Sl. 135

▶ Obavite radne korake prema slici.
▷ IceMaker je deaktiviran.
▷ Tekuća proizvodnja kockica leda se prekida.
▷ IceMaker se automatski isključuje.

MaxIce*

Pomoću ove funkcije povećavate količinu kockica leda IceMaker-a. MaxIce se automatski deaktivira posle 48 sati. Međutim, MaxIce u svakom trenutku takođe možete da ručno deaktivirate: (vidi Deaktiviranje funkcije MaxIce) .

Dodatne informacije o količini kockica leda:	(vidi 11.1 Tehnički podaci)

Aktiviranje funkcije MaxIce

Ukoliko aktivirate MaxIce, a funkciju IceMaker (vidi IceMaker *) niste prethodno aktivirali, onda sa funkcijom MaxIce automatski aktivirate i funkciju IceMaker.

Ukoliko još uvek niste aktivirali funkciju IceMaker, uverite se da su ispunjeni sledeći preduslovi:

- ❑ IceMaker je pušten u rad. (vidi 9.7 IceMaker*)
- ❑ Rezervoar za vodu je napunjen. (vidi 9.7.1 Punjenje rezervoara za vodu*) *



Sl. 136

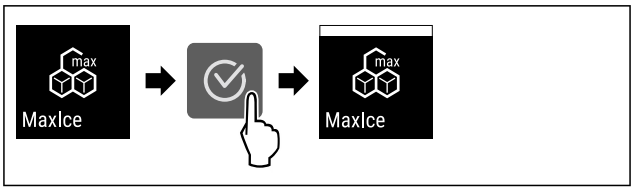

Sl. 137

▶ Obavite radne korake prema slici.
▷ Funkcija MaxIce je aktivirana.
▷ Ukoliko prethodno niste aktivirali funkciju IceMaker: Funkcija IceMaker je aktivirana.

Deaktiviranje funkcije MaxIce

Ukoliko deaktivirate MaxIce, onda je funkcija IceMaker i dalje aktivirana.



Sl. 138

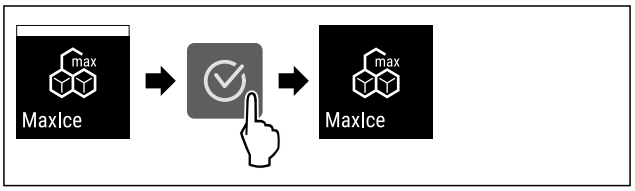

Sl. 139

▶ Obavite radne korake prema slici.
▷ MaxIce je deaktiviran.

TubeClean *

Pomoću ove funkcije aktivirate ili deaktivirate TubeClean. Kada aktivirate TubeClean, vrši se čišćenje vodova IceMaker-a.

Aktiviranje TubeClean

Uverite se da su sledeći preduslovi ispunjeni:

- ❑ Čišćenje IceMaker-a je spremno. (vidi 10.6.4 Čišćenje IceMaker*)
- ❑ Prazna posuda zapremine 1,5 l i sa maksimalnom visinom od 10 cm je spremna.

▶ Postavite posudu u fioku ispod IceMaker-a.



Sl. 140

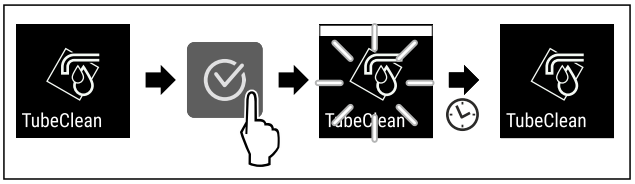

Sl. 141

▶ Obavite radne korake prema slici.
▷ TubeClean je aktiviran.
▷ Proces čišćenja je pokrenut: Simbol treperi sve dok se proces čišćenja automatski ne završi posle 60 minuta.
▷ Kada se proces čišćenja završi: Uređaj nastavlja da radi u normalnom režimu rada.

Deaktiviranje TubeClean

TubeClean se automatski završava nakon 60 minuta. Međutim, TubeClean možete takođe deaktivirati i u bilo kom trenutku tokom procesa čišćenja:

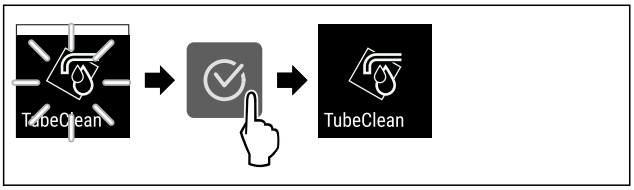

Sl. 142

▶ Obavite radne korake prema slici.
▷ TubeClean je deaktiviran: Proces čišćenja se prekida.
▷ Uređaj nastavlja da radi u normalnom režimu rada.

CleaningMode*

Pomoću ove funkcije aktivirate ili deaktivirate Cleaning-Mode. CleaningMode omogućava komforno čišćenje uređaja.

Ovo podešavanje se odnosi na odeljak frižidera.

Primena:

- Očistite odeljak frižidera. (vidi 10.6 Čišćenje uređaja)

Status uređaja pri aktiviranoj funkciji CleaningMode
Prikaz statusa neprekidno prikazuje CleaningMode.
Odeljak frižidera je isključen.
Unutrašnje osvetljenje je aktivirano.
Podsetnici i upozorenja se ne prikazuju. Ne oglašava se nijedan zvučni signal.

Status uređaja

Aktiviranje CleaningMode



Sl. 143

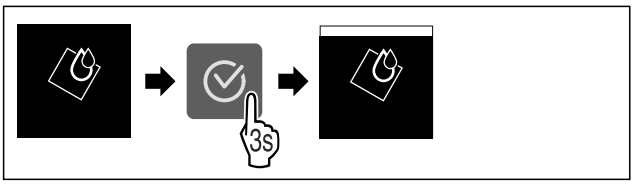

Sl. 144

▶ Obavite radne korake prema slici.
▷ CleaningMode je aktiviran.
▷ Prikaz statusa neprekidno prikazuje CleaningMode.

Deaktiviranje CleaningMode

CleaningMode se automatski deaktivira posle 60 minuta. Međutim, CleaningMode u svakom trenutku takođe možete da ručno deaktivirate:

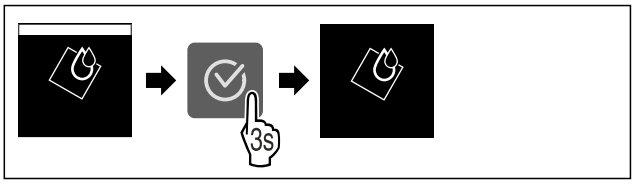

Sl. 145

▶ Obavite radne korake prema slici.
▷ CleaningMode je deaktiviran.
▷ Uređaj hladi do prethodno podešene temperature.

Blokada tastature

Pomoću ove funkcije aktivirate ili deaktivirate blokadu tastature. Blokada tastature sprečava nehotično rukovanje uređajem, npr. od strane dece.

Primena:

- Sprečiti nenamernu promenu funkcija.
- Sprečiti nehotično isključivanje uređaja.
- Sprečite nehotično podešavanje temperature.

Aktiviranje blokade tastature

Ako aktivirate blokadu tastature i dalje se možete kretati kroz menije, ali ne možete birati ili menjati druge funkcije.



Sl. 146

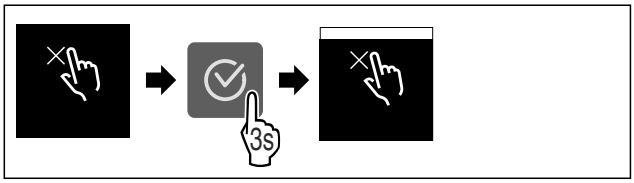

Sl. 147

▶ Obavite radne korake prema slici.
▷ Blokada tastature je aktivirana.

Deaktiviranje blokade tastature



Sl. 148

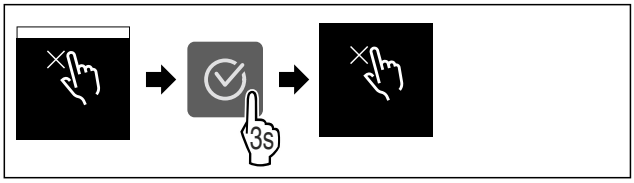

Sl. 149

▶ Obavite radne korake prema slici.
▷ Blokada tastature je deaktivirana.

Podsetnik

Pomoću ove funkcije aktivirate ili deaktivirate podsetnike. Ova funkcija je prilikom isporuke aktivirana.

Ukoliko je funkcija aktivirana, pojavljuju se sledeći podsetnici:

- Zamena FreshAir filtera sa aktivnim ugljem (vidi Zamena FreshAir filtera sa aktivnim ugljem)

Aktiviranje podsetnika



Sl. 150

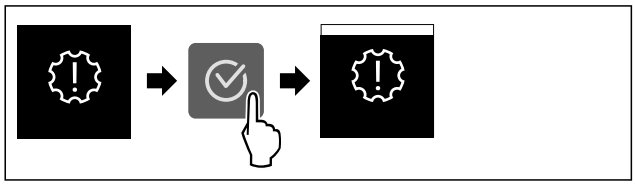

Sl. 151

▶ Obavite radne korake prema slici.
▷ Podsetnik je aktiviran.

Deaktiviranje podsetnika



Sl. 152

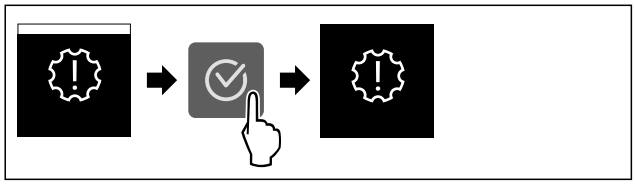

Sl. 153

▶ Obavite radne korake prema slici.
▷ Podsetnik je deaktiviran.

Jedinica za temperaturu

Pomoću ove funkcije podešavate jedinicu za temperaturu. Kao jedinicu za temperaturu možete podesiti stepene Celzijusa ili stepene Farenhajta.

Podešavanje jedinice za temperaturu



Sl. 154

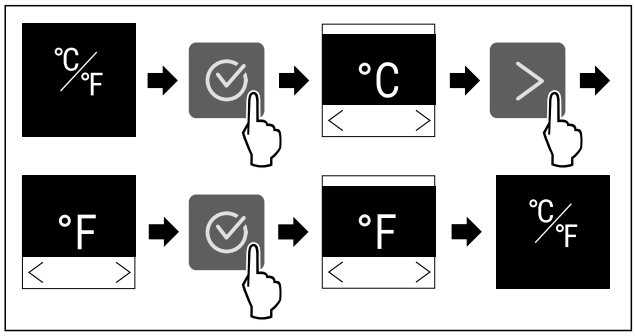

Sl. 155 Primeri prikaza: Promena od stepena Celzijusa na stepene Farenhajta.

▶ Obavite radne korake prema slici.
▷ Jedinica za temperaturu je podešena.

Osvetljenost displeja

Pomoću ove funkcije postepeno podešavate osvetljenost displeja.

Možete podesiti sledeće nivoe osvetljenosti:

- 40 %
- 60 %
- 80 %
- 100 % (podrazumevano podešavanje)

Podešavanje osvetljenosti



Sl. 156

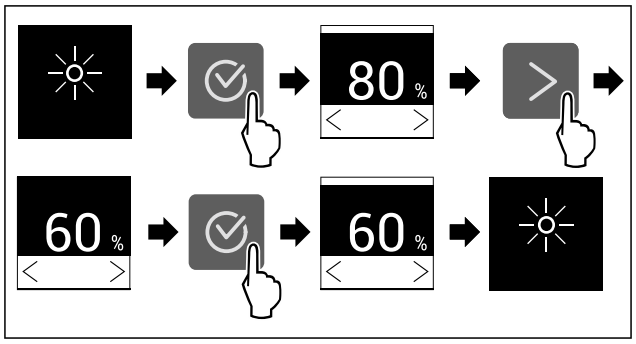

Sl. 157 Primeri prikaza: Promena od 80 % na 60 %.

▶ Obavite radne korake prema slici.
▷ Osvetljenost je podešena.

WLAN

Pomoću ove funkcije povezujete Vaš uređaj sa WLAN-om. Nakon toga njime možete upravljati pomoću aplikacije SmartDevice na mobilnom uređaju. Pomoću ove funkcije možete WLAN vezu takođe ponovo prekinuti ili resetovati.

Da biste Vaš uređaj povezali sa WLAN-om, potrebna vam je aplikacija SmartDeviceBox.

Dodatne informacije o SmartDevice-u: (vidi 2.3 SmartDevice)

Napomena
Funkcija SmartDevice nije dostupna u sledećim zemljama: Rusija, Belorusija, Kazahstan.

Ne možete koristiti SmartDeviceBox.

Uspostavljanje WLAN veze po prvi put

Uverite se da su ispunjeni sledeći preduslovi:

- ❑ SmartDeviceBox je kupljen i postavljen. (vidi 2.3 SmartDevice)
- ❑ Aplikacija SmartDevice je instalirana (vidi apps.home.liebherr.com).
- ❑ Registrovanje uređaja u aplikaciji SmartDevice je završeno.



Sl. 158

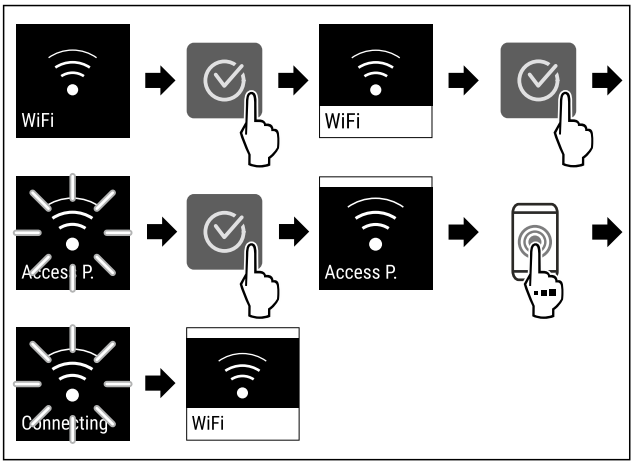

Sl. 159

▶ Obavite radne korake prema slici.
▷ Veza je uspostavljena.

Prekidanje WLAN veze



Sl. 160

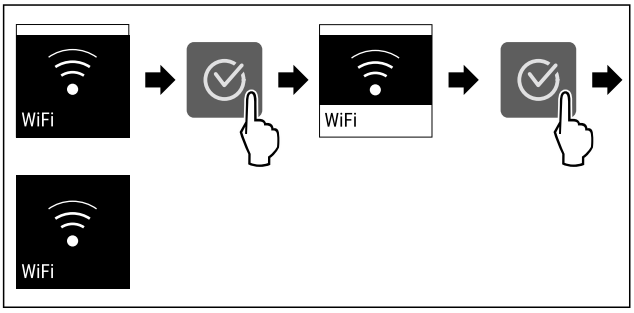

Sl. 161

▶ Obavite radne korake prema slici.
▷ Veza je prekinuta.

Resetovanje WLAN veze



Sl. 162

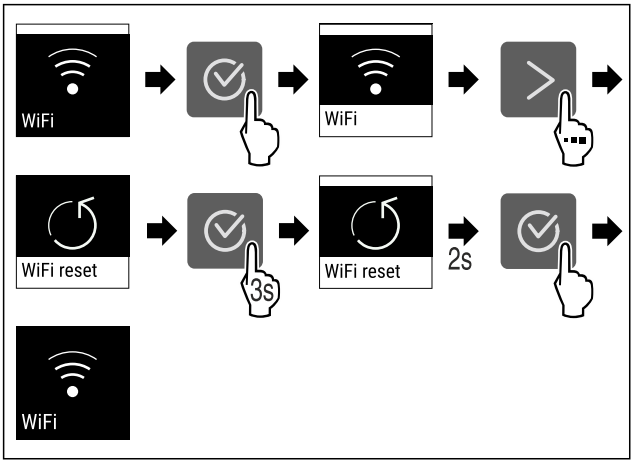

Sl. 163

▶ Obavite radne korake prema slici.
▷ WLAN veza, kao i ostala WLAN podešavanja, su vraćena na stanje prilikom isporuke.

Prikaz informacija o WLAN vezi



Sl. 164

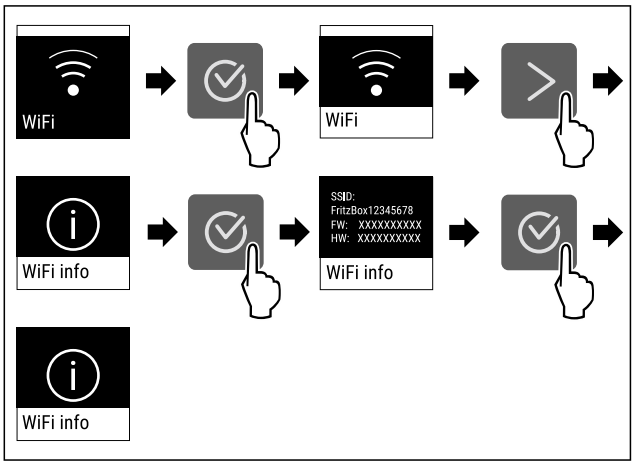

Sl. 165

▶ Obavite radne korake prema slici.

Informacija o uređaju

Pomoću ove funkcije se prikazuje naziv modela, indeks, serijski broj i verzija softvera Vašeg uređaja. Ukoliko kontaktirate službu za korisnike, potrebne su Vam informacije o uređaju. (vidi 11.4 Korisnička služba)

Prikaz informacija o uređaju



Sl. 166

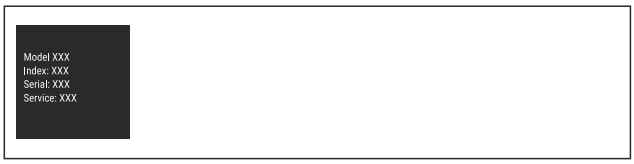

Sl. 167

▶ Obavite radne korake prema slici.
▷ Displej prikazuje informacije o uređaju.

Softver

Pomoću ove funkcije se prikazuje verzija softvera Vašeg uređaja.

Prikaz verzije softvera



Sl. 168

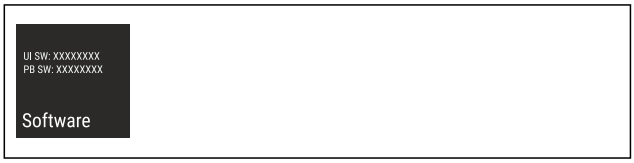

Sl. 169

▶ Obavite radne korake prema slici.
▷ Displej prikazuje verziju softvera.

Pokretanje ciklusa otapanja*

Pomoću ove funkcije ručno pokrećete ciklus automatskog otapanja, ako se ciklus otapanja u slučaju greške ne pokrene automatski.

Ova funkcija važi za uređaje NoFrost.*

Pokretanje ciklusa otapanja



Sl. 170

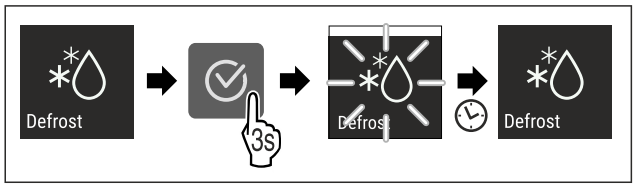

Sl. 171

▶ Obavite radne korake prema slici.
▷ Ciklus otapanja je pokrenut: Simbol treperi sve dok se ciklus otapanja automatski ne završi.
▷ Kada je ciklus otapanja završen: Uređaj nastavlja da radi u normalnom režimu rada.

Prekid ciklusa otapanja

Ciklus otapanja se automatski završava. Međutim, ciklus otapanja možete da prekinete i bilo kada tokom otapanja:

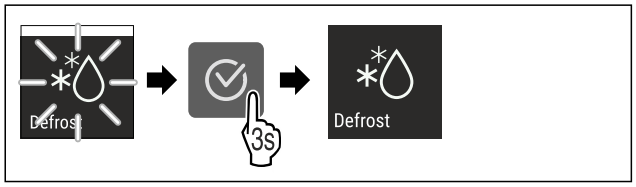

Sl. 172

▶ Obavite radne korake prema slici.
▷ Ciklus otapanja je prekinut.
▷ Uređaj nastavlja da radi u normalnom režimu rada.

Alarm za vrata

Pomoću ove funkcije aktivirate ili deaktivirate alarm za vrata. Alarm za vrata se oglašava ukoliko su vrata suviše dugo otvorena. Alarm za vrata je prilikom isporuke aktiviran. Možete podesiti koliko dugo vrata smeju biti otvorena, pre nego što se alarm za vrata oglasi.

Možete podesiti sledeće vrednosti:

- 1 minut
- 2 minuta
- 3 minuta
- Isključeno

Podešavanje alarma za vrata

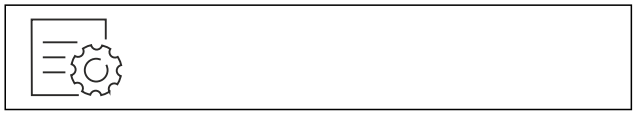

Sl. 173

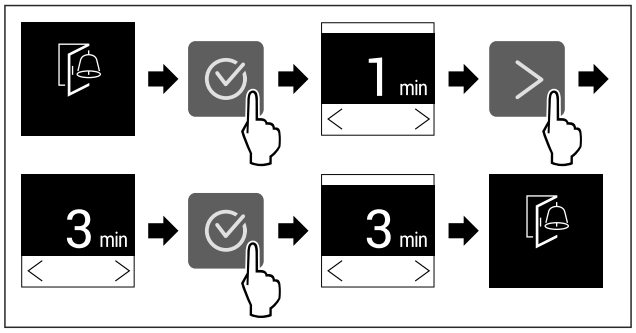

Sl. 174 Primeri prikaza: Promena alarma za vrata od 1 minuta na 3 minuta.

▶ Obavite radne korake prema slici.
▷ Alarm za vrata je podešen.

Deaktiviranje alarma za vrata



Sl. 176

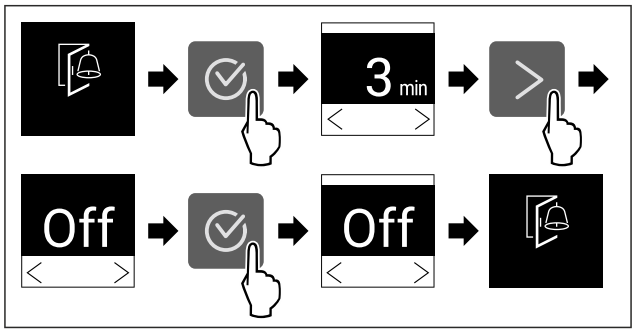

Sl. 177

▶ Obavite radne korake prema slici.
▷ Alarm za vrata je deaktiviran.

Demo režim

Demo režim je specijalna funkcija za trgovce koji žele da prezentuju funkcije uređaja. Ukoliko aktivirate demo režim, sve funkcije rashladne tehnike su deaktivirane.

Ukoliko uključite uređaj i u prikazu statusa se prikazuje "Demo", onda je demo režim već aktiviran.

Ukoliko aktivirate demo režim, a zatim ga ponovo deaktivirate, onda se uređaj vraća na fabrička podešavanja. (vidi Resetovanje na fabrička podešavanja)

Aktiviranje demo režima



Sl. 178

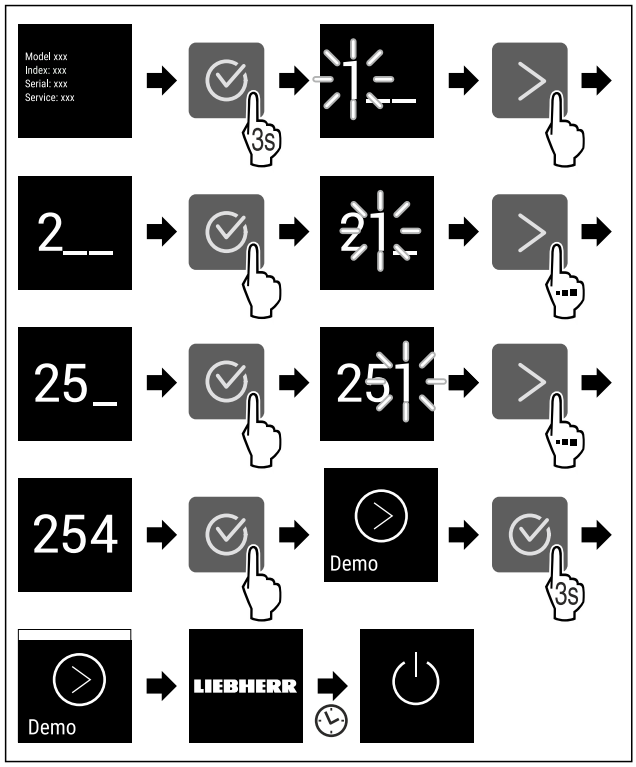

Sl. 179

▶ Obavite radne korake prema slici.
▷ Demo režim je aktiviran.
▷ Uređaj je isključen.
▶ Uključite uređaj. (vidi 5.1 Uključivanje uređaja (prvo puštanje u rad))
▷ U prikazu statusa se pojavljuje "DEMO".

Deaktiviranje demo režima



Sl. 180

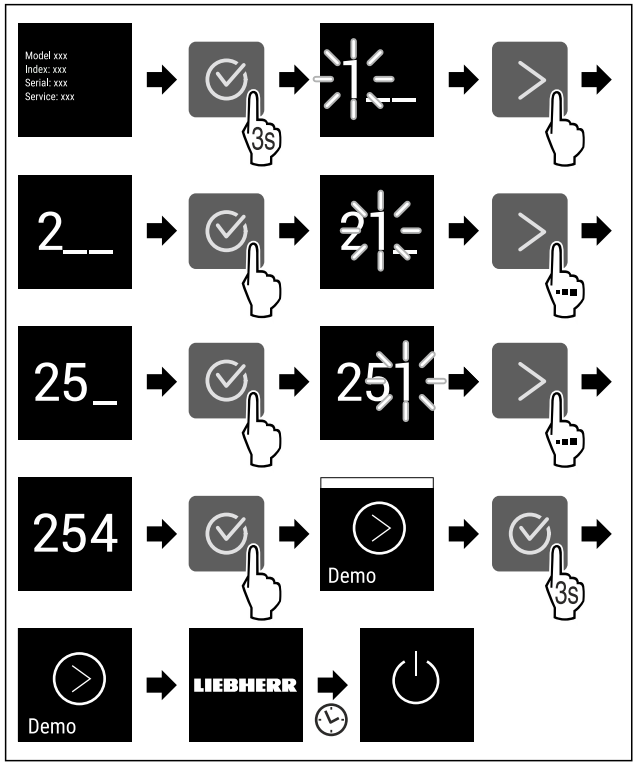

Sl. 181

▶ Obavite radne korake prema slici.
▷ Demo režim je deaktiviran.
▷ Uređaj je isključen.
▶ Uključite uređaj. (vidi 5.1 Uključivanje uređaja (prvo puštanje u rad))
▷ Uređaj je vraćen na fabrička podešavanja.

Resetovanje na fabrička podešavanja

Pomoću ove funkcije resetujete sva podešavanja na fabrička podešavanja. Sva podešavanja koja ste do sada obavili vraćaju se na svoje prvobitno podešavanje.

Procedura resetovanja



Sl. 182

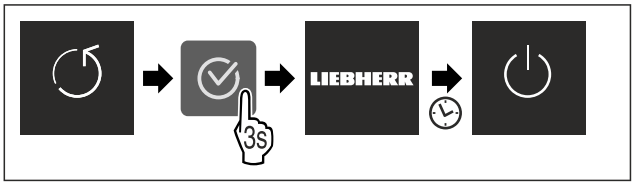

Sl. 183

▶ Obavite radne korake prema slici.
▷ Uređaj je resetovan.
▷ Uređaj je isključen.
▶ Ponovo pokrenite uređaj. (vidi 5.1 Uključivanje uređaja (prvo puštanje u rad))

8.3 Poruke

Postoje dve kategorije poruka:

Kategorija	Značenje
Upozorenje	Upozorenja se pojavljuju u slučaju alarma za vrata ili pri smetnjama u funkcionisanju. Jednostavnija upozorenja možete samostalno ukloniti. U slučaju ozbiljnih smetnji u funkcionisanju morate stupiti u kontakt sa korisničkim servisom. (vidi 11.4 Korisnička služba)
Podsetnik	Podsetnici podsećaju na opšte postupke. Možete sprovesti ove postupke i time ukloniti poruku.

8.3.1 Pregled upozorenja

Ponašanje uređaja u slučaju upozorenja:

- Upozorenje se prikazuje na displeju.
- Zvučni signal alarma se oglašava sa rastućom jačinom zvuka.
- Kod pojedinih upozorenja unutrašnje osvetljenje pulsira.

Poruka	Uzrok	Završetak poruke
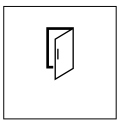 **Alarm za vrata**	Ova poruka se pojavljuje ako su vrata predugo otvorena.	Sprovedite radne korake. (vidi Alarm za vrata)

Poruka	Uzrok	Završetak poruke
 **Alarm za nestanak struje**	Ova poruka se pojavljuje kada dođe do porasta temperature zamrzavanja zbog nestanka struje.	Sprovedite radne korake. (vidi Alarm za nestanak struje)
 **Alarm za temperaturu**	Ova poruka se pojavljuje kada temperatura zamrzavanja ne odgovara podešenoj temperaturi.	Sprovedite radne korake. (vidi Alarm za temperaturu)
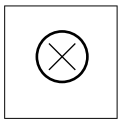 **Greška**	Ova poruka se pojavljuje kada postoji greška kod uređaja. Komponenta uređaja ima grešku.	Sprovedite radne korake. (vidi Greška)

8.3.2 Uklanjanje upozorenja

Alarm za vrata

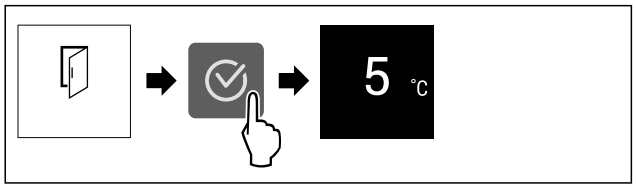

Sl. 184 Prikaz primera

▶ Obavite radne korake prema slici.

-ili-

▶ Zatvorite vrata.

▷ Displej se prebacuje na prikaz statusa.
▷ Uređaj jače hladi, što znači da temperatura prikazana na ekranu može biti veća od stvarne temperature u uređaju.*
▷ Buka uređaja može biti glasnija.*

Možete podesiti koliko dugo vrata smeju biti otvorena, pre nego što se alarm za vrata oglasi. (vidi Podešavanje alarma za vrata)

Alarm za nestanak struje

Po završetku nestanka struje, uređaj automatski nastavlja da hladi na prethodno podešenu ciljnu temperaturu, čak i ako niste potvrdili poruku. Međutim, da bi poruka nestala sa displeja, morate je potvrditi.

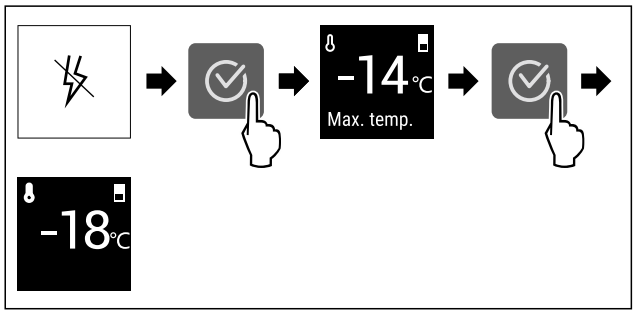

Sl. 185 Prikaz primera

▶ Pritisnite simbol za potvrdu.
▷ Prikazuje se najviša temperatura zamrzavanja.
▷ Ukoliko je temperatura zamrzavanja bila ispod -9 °C: Namirnice se mogu i dalje konzumirati.
Ukoliko je temperatura zamrzavanja porasla iznad -9 °C:
▶ Proverite namirnice.
▶ Pritisnite simbol za potvrdu.
▷ Displej se prebacuje na prikaz statusa: Prikazuje se trenutna temperatura i ciljna temperatura.

Alarm za temperaturu

Uzroci razlike u temperaturi mogu biti:

- Stavili ste tople, sveže namirnice.
- Prilikom razvrstavanja i vađenja namirnica je ušlo previše toplog vazduha iz prostorije.
- Duži nestanak struje.
- Uređaj je u kvaru.

▶ Otklonite uzrok.
▷ Uređaj hladi na prethodno podešenu ciljanu temperaturu.

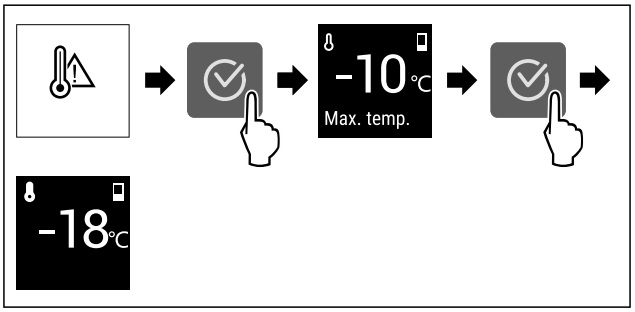

Sl. 186 Prikaz primera

▶ Pritisnite simbol za potvrdu.
▷ Prikazuje se najviša temperatura zamrzavanja.
▷ Ukoliko je temperatura zamrzavanja bila ispod -9 °C: Namirnice se mogu i dalje konzumirati.
Ukoliko je temperatura zamrzavanja porasla iznad -9 °C:
▶ Proverite namirnice.
▶ Pritisnite simbol za potvrdu.
▷ Displej se prebacuje na prikaz statusa: Prikazuje se trenutna temperatura i ciljna temperatura.

Greška

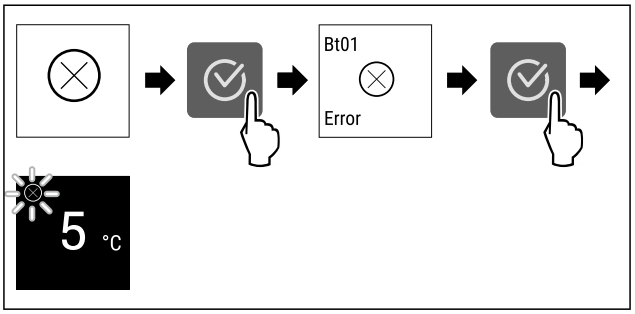

Sl. 187 Prikaz primera

▶ Pritisnite simbol za potvrdu.
▷ Prikazuje se kôd greške.
▶ Zabeležite šifru greške.
▶ Pritisnite simbol za potvrdu.
▷ Displej se prebacuje na prikaz statusa.
▶ Obratite se korisničkoj službi. (vidi 11.4 Korisnička služba)

8.3.3 Pregled podsetnika

Ponašanje uređaja u slučaju podsetnika:

- Podsetnik se prikazuje na displeju.
- Oglašava se zvuk alarma.
- Kod pojedinih podsetnika unutrašnje osvetljenje pulsira.

Možete deaktivirati sledeće podsetnike (vidi Deaktiviranje podsetnika) :

- Zamena FreshAir filtera sa aktivnim ugljem

Poruka	Uzrok	Završetak poruke
IceMaker * **Punjenje rezervoara za vodu***	Ova poruka se pojavljuje kada je IceMaker aktiviran, ali u rezervoaru za vodu nema dovoljno vode.*	Sprovedite radne korake. (vidi Punjenje rezervoara za vodu*) *
IceMaker * **Ubacite IceMaker fioku***	Ova poruka se pojavljuje kada je IceMaker aktiviran, ali je otvorena fioka IceMaker-a.*	Sprovedite radne korake. (vidi Ubacite IceMaker fioku*) *
FreshAir **Zamena FreshAir filtera sa aktivnim ugljem**	Ova poruka se pojavljuje ukoliko se mora izvršiti zamena filtera sa aktivnim ugljem FreshAir.	Sprovedite radne korake. (vidi Zamena FreshAir filtera sa aktivnim ugljem)

8.3.4 Uklanjanje podsetnika

Punjenje rezervoara za vodu*

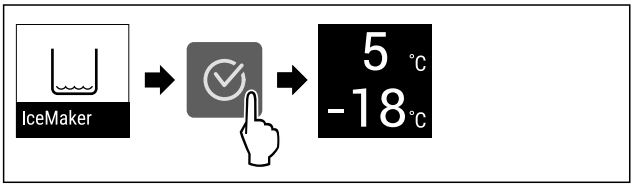

Sl. 188 Prikaz primera

▶ Pritisnite simbol za potvrdu.
▶ Napunite rezervoar za vodu.

-ili-

▶ Deaktivirajte IceMaker. (vidi IceMaker *)

▷ Ukoliko je rezervoar za vodu napunjen i IceMaker je aktiviran: IceMaker proizvodi kockice leda.

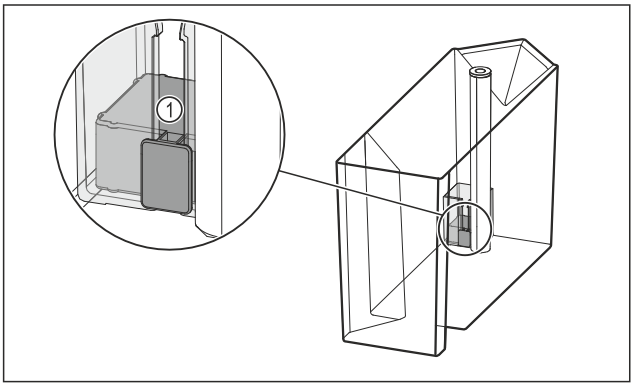

Sl. 189

Ukoliko ste napunili rezervoar za vodu, a podsetnik i dalje postoji:

▶ Proverite da li je plovak *Sl. 189 (1)* zaglavljen.

Ukoliko je plovak zaglavljen:

▶ Ispraznite rezervoar za vodu.
▶ Pomerite plovak tankim pomoćnim sredstvom, npr. štapićem sa vatom.

Ukoliko ste proverili plovak, a podsetnik i dalje postoji:

▶ Obratite se korisničkoj službi. (vidi 11.4 Korisnička služba)

Ubacite IceMaker fioku*

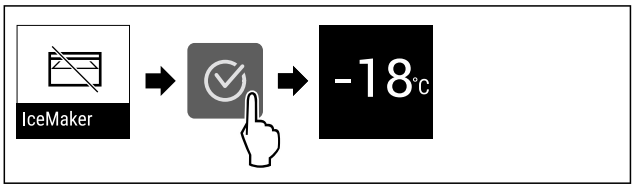

Sl. 190 Prikaz primera

▶ Pritisnite simbol za potvrdu.
▶ Ubacite IceMaker fioku.

-ili-

▶ Deaktivirajte IceMaker. (vidi IceMaker *)

▷ Ukoliko je fioka IceMaker-a uvučena i IceMaker je aktiviran: IceMaker proizvodi kockice leda.

Zamena FreshAir filtera sa aktivnim ugljem

Liebherr preporučuje: Zamenu filtera sa aktivnim ugljem FreshAir vršite na svakih 6 meseci.

Napomena
Filter sa aktivnim ugljem FreshAir možete nabaviti u prodavnici Liebherr-Hausgeräte go.liebherr.com/47wtc4.

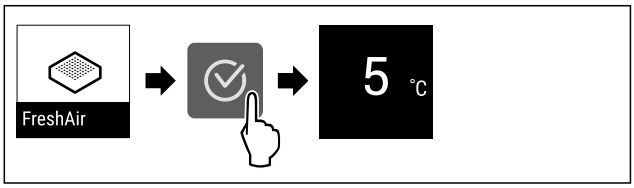

Sl. 191 Prikaz primera

▶ Pritisnite simbol za potvrdu.
▶ Zamenite filter sa aktivnim ugljem. (vidi 10.1 FreshAir filter sa aktivnim ugljem)

▷ Filter sa aktivnim ugljem garantuje optimalan kvalitet vazduha u frižideru.
▷ Podsetnik se ponovo pojavljuje nakon 6 meseci.

Ukoliko više ne želite da dobijate ovaj podsetnik, možete deaktivirati podsetnik. (vidi Deaktiviranje podsetnika)

9 Oprema

9.1 Polica za vrata

Polica za vrata je pogodna za čuvanje napitaka i namirnica. Policu za vrata možete da premestite prema potrebi i radi čišćenja. Liebherr preporučuje da se polica za vrata koristi u vratima kao što je isporučena.

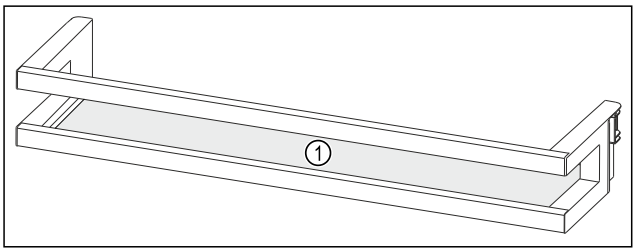

Sl. 192 Prikaz primera police za vrata

(1) Polica za odlaganje

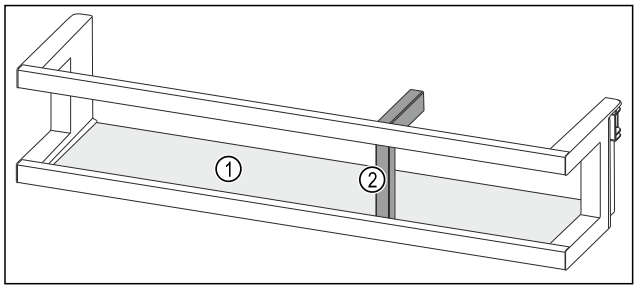

Sl. 193 Prikaz primera police za vrata sa držačem flaša

(1) Polica za odlaganje **(2)** Držač flaša

Sledeća tabela pokazuje primere onoga što možete da skladištiti u nekoj polici za vrata.

Polica za vrata	Namirnica
Polica za vrata (vidi Fig. 192)	Maslac, sir, hrana u konzervama, tube
Polica za vrata sa držačem flaša (vidi Fig. 193)	Flaše Flaše u polici za vrata osiguravaju se pomoću pomičnog držača flaša.

9.1.1 Uklanjanje police za vrata

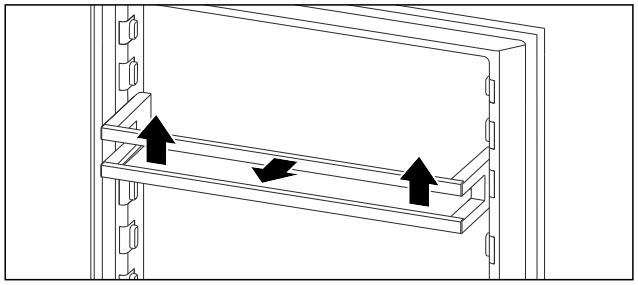

Sl. 194 Prikaz primera

▶ Policu za vrata pomerite nagore.
▶ Policu za vrata izvadite prema napred.

9.1.2 Postavljanje police za vrata

OPREZ

Opasnost od povreda i oštećenja usled pogrešnog razvrstavanja hrane ili predmeta!
Ako hranu ili predmete postavite na najnižu staklenu ploču, vrata ne mogu pravilno da se zatvaraju. Pri tome može doći do loma police za vrata, ispadanja hrane ili predmeta i nanošenja povreda.

▶ Ostavite slobodno prednje područje na najnižoj staklenoj ploči.

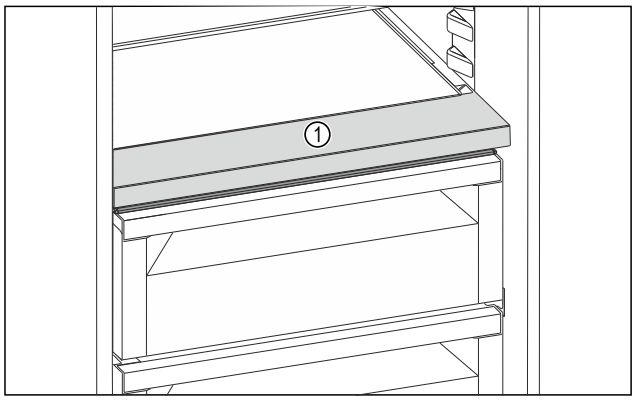

Sl. 195 Prikaz primera

(1) Prednje područje

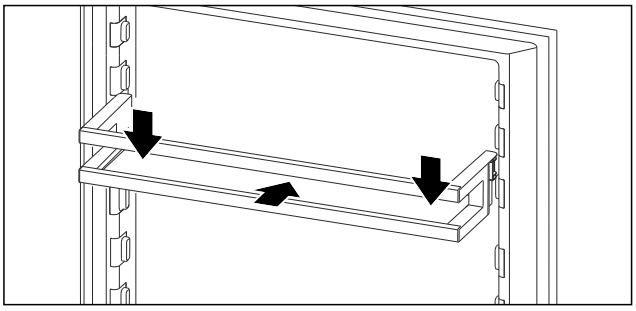

Sl. 196 Prikaz primera

▶ Umetnite policu za vrata.
▶ Policu za vrata gurnite nadole.

9.2 Police za odlaganje

Postoje različite police za odlaganje u zavisnosti od tipa uređaja:

- Jednodelna polica za odlaganje
- Višedelna polica za odlaganje*
- Polica za odlaganje iznad odeljka EasyFresh

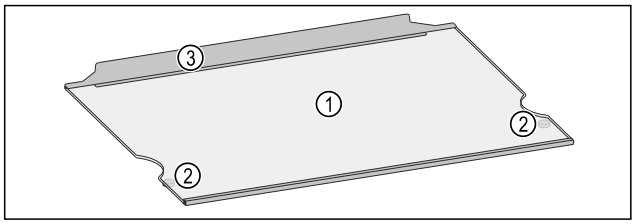

Sl. 197 Prikaz primera police za odlaganje sa graničnom ivicom

(1) Polica za odlaganje **(3)** Granična ivica
(2) Graničnik za izvlačenje

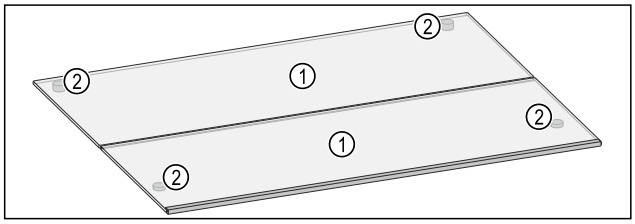

*Sl. 198 Prikaz primera višedelne police za odlaganje**

(1) Polica za odlaganje **(2)** Graničnik za izvlačenje

9.2.1 Korišćenje polica za odlaganje u odeljku frižidera

Police za odlaganje možete pomerati po visini, potpuno ih ukloniti ili ih ukloniti radi čišćenja.

Obezbedite da budu ispunjeni sledeći preduslovi:

❑ Rezervoar za vodu IceMaker-a je uklonjen. (vidi 9.7 IceMaker*) *
❑ Police za odlaganje su prazne.

Vađenje police za odlaganje

Police za odlaganje su osigurane od nekontrolisanog izvlačenja pomoću graničnika za izvlačenje.

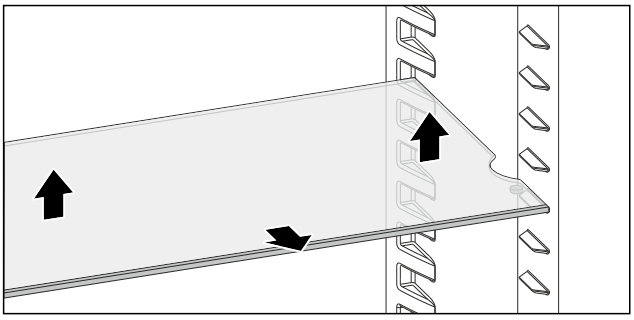

Sl. 199

▶ Podignite policu za odlaganje.
▶ Izvucite policu za odlaganje ka napred.

-ili-

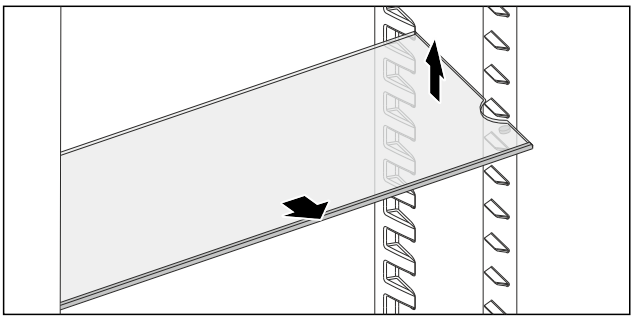

Sl. 200

▶ Olakšano vađenje: Zakosite policu za odlaganje i izvucite je prema napred.

▷ Police za odlaganje su uklonjene.
▷ Police za odlaganje možete da postavite na različitu visinu.

Postavljanje polica za odlaganje

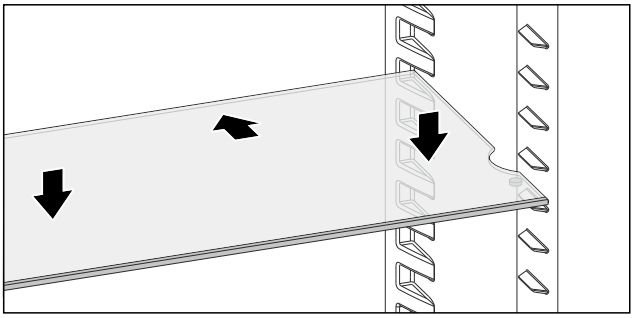

Sl. 201

Kada je graničnik za izvlačenje okrenut nadole:

▶ Ugurajte policu za odlaganje do kraja.
▶ Spustite policu za odlaganje nadole.

-ili-

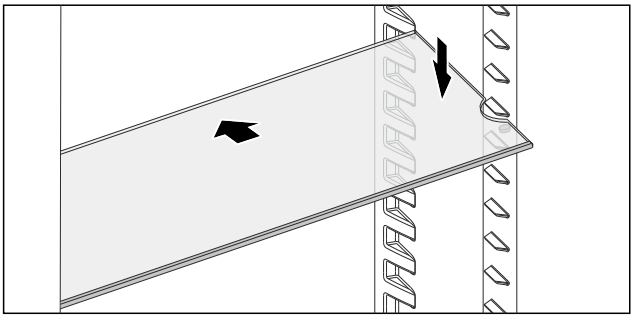

Sl. 202

▶ Ukoso umetnite policu za odlaganje i spustite je nadole.

▷ Graničnici za izvlačenje se nalaze iza prednje površine za odlaganje.

9.2.2 Korišćenje višedelnih polica za odlaganje*

Višedelnu policu za odlaganje možete zajednički postaviti u fabrički isporučenoj poziciji, pomerati po visini ili ukloniti radi čišćenja.

Obezbedite da budu ispunjeni sledeći preduslovi:

❑ Police za odlaganje su prazne.

Zajedničko postavljanje višedelne police za odlaganje

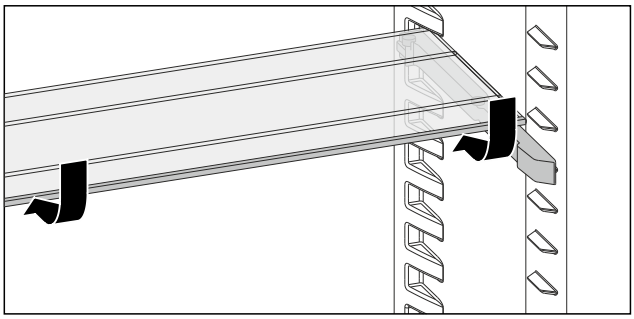

Sl. 203

▶ Gurnite prednju policu za odlaganje u skladu sa slikom.
▷ Višedelna polica za odlaganje je zajednički postavljena.
▷ Na polici za odlaganje koja se ubacuje ispod ima mesta za namirnice veće visine.

Korišćenje obe višedelne police za odlaganje

▶ Rukom uhvatite ispod police za odlaganje i povucite nagore.
▷ Ukrasna lajsna stoji napred.
▷ Graničnici za izvlačenje su okrenuti nadole.

Pomeranje police za odlaganje po visini

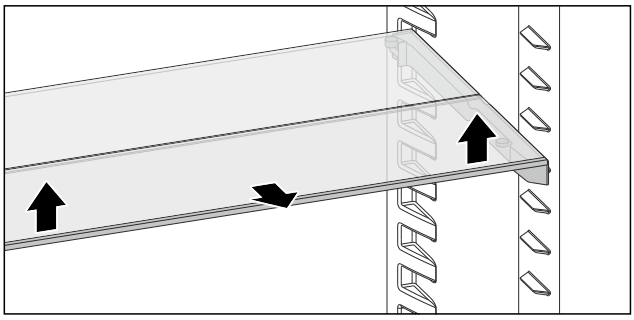

Sl. 204

▶ Prednju policu za odlaganje podignite sa prednje strane.
▶ Izvucite prednju policu za odlaganje ka napred.

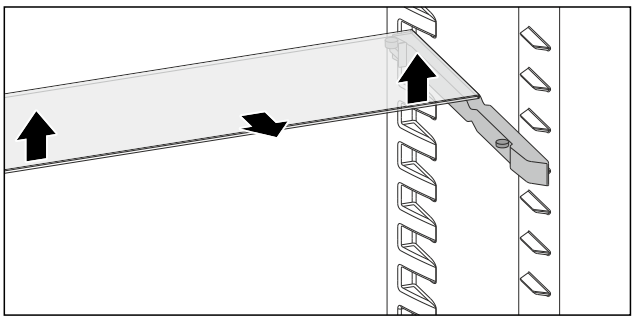

Sl. 205

▶ Ponovite ove radne korake i za zadnju policu za odlaganje.

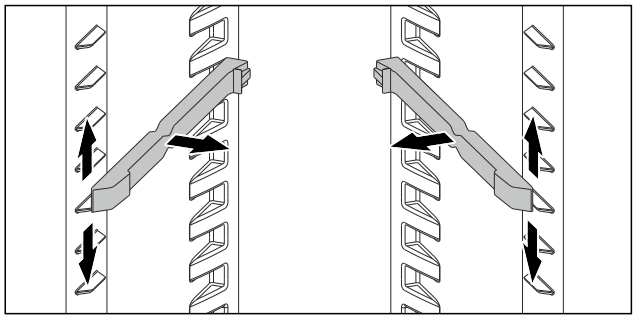

Sl. 206

▶ Izvucite šine za postavljanje.
▶ Postavite šine za postavljanje na željenu visinu.

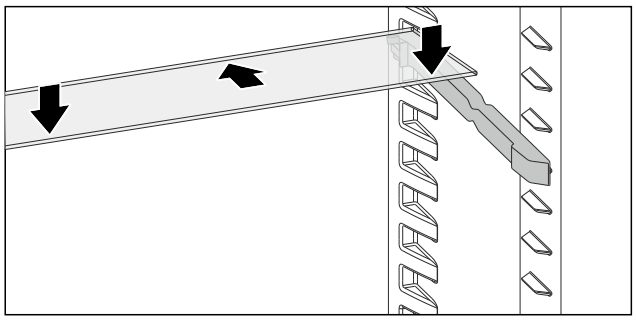

Sl. 207

▶ Ugurajte policu za odlaganje sa visokim graničnicima za izvlačenje do kraja.
▶ Spustite policu za odlaganje nadole.
▷ Graničnici za izvlačenje se nalaze iza zadnje police za odlaganje.

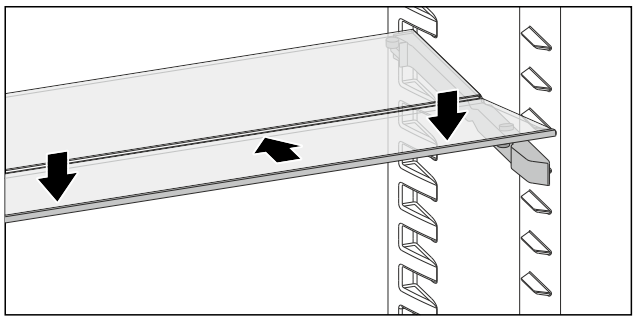

Sl. 208

▶ Ponovite ove radne korake i za prednju policu za odlaganje.

Vađenje višedelne police za odlaganje

Izvadite višedelne police za odlaganje na isti način na koji ste ih postavili. (vidi Pomeranje police za odlaganje po visini)

9.2.3 Vađenje / postavljanje police za odlaganje iznad odeljka EasyFresh

Policu za odlaganje iznad odeljka EasyFresh možete ukloniti radi čišćenja.

Vađenje police za odlaganje

Obezbedite da budu ispunjeni sledeći preduslovi:

❑ Polica za odlaganje je prazna.

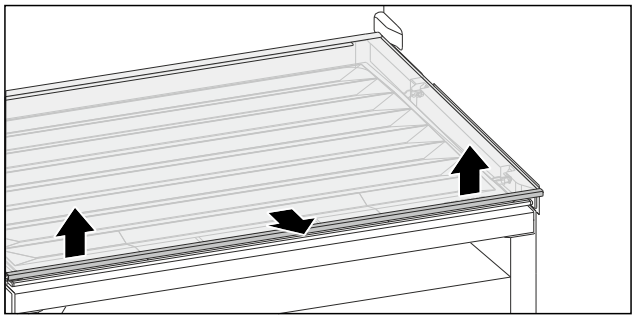

Sl. 209

▶ Policu za odlaganje podignite sa prednje strane.
▶ Izvucite policu za odlaganje ka napred.
▷ Možete videti poklopac odeljka.

Napomena
Liebherr preporučuje:

Ne stavljati proizvode na poklopac odeljka koji se nalazi ispod.

Postavljanje police za odlaganje

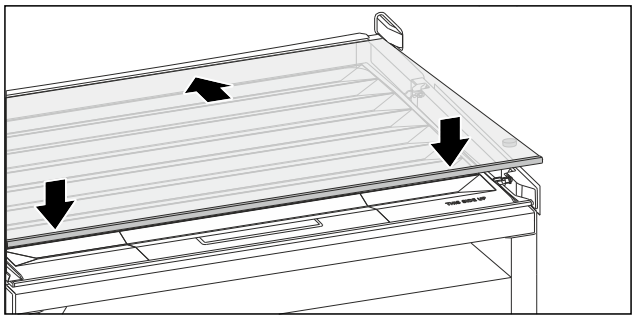

Sl. 210

Kada je graničnik za izvlačenje okrenut nadole:

▶ Postavite policu za odlaganje ukoso, nagnutu unazad nadole.
▶ Spustite prednji deo nadole.
▷ Graničnici za izvlačenje se nalaze iza prednje površine za odlaganje.

9.3 VarioSafe *

VarioSafe u odeljku frižidera nudi prostor npr. za manje komade namirnica, pakovanja, tube i čaše.

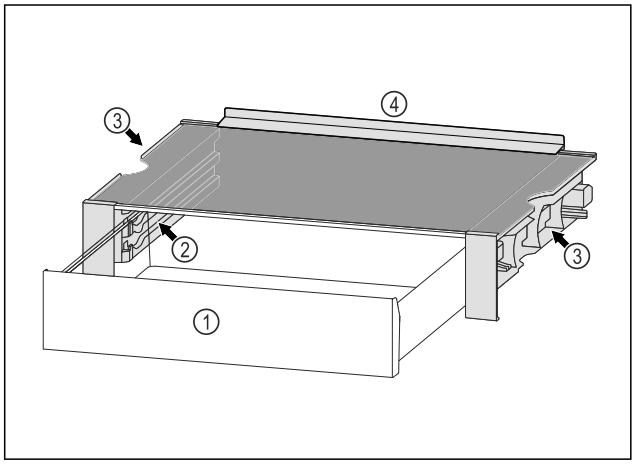

Sl. 211

(1) VarioSafe fioka
(2) Bočni zidovi sa rebrima za VarioSafe fioku
(3) Udubljenja na levoj i desnoj strani zida
(4) Granična ivica

9.3.1 Postavljanje VarioSafe-a

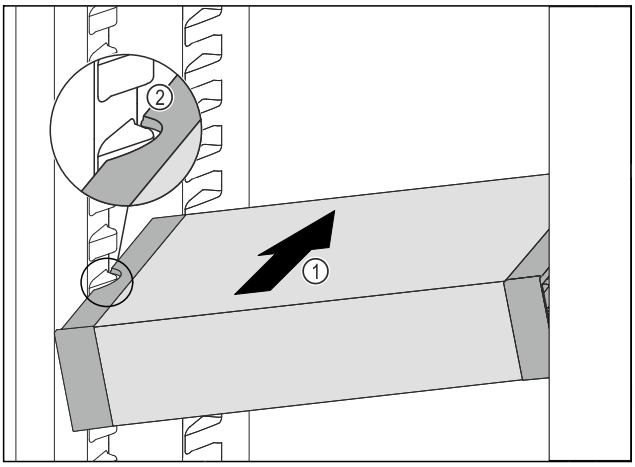

Sl. 212

▶ Gurnite ukoso VarioSafe u odeljak frižidera *Sl. 212 (1)*, tako da se bočna udubljenja *Sl. 212 (2)* VarioSafe fioke nalaze u visini rebra posude u odeljku frižidera.

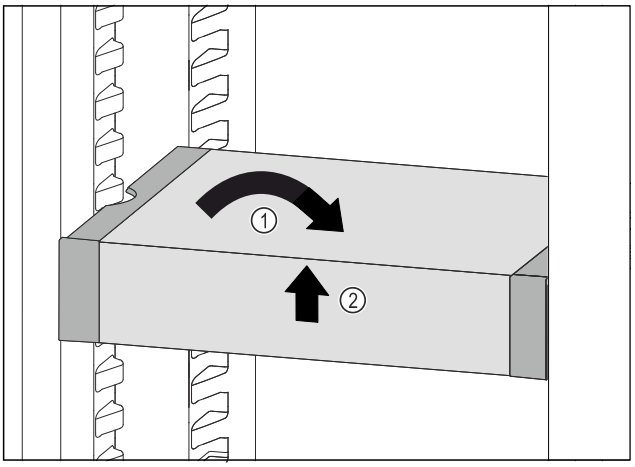

Sl. 213

▶ Postavite VarioSafe ravno. *Sl. 213 (1)*
▶ Podignite VarioSafe napred. *Sl. 213 (2)*

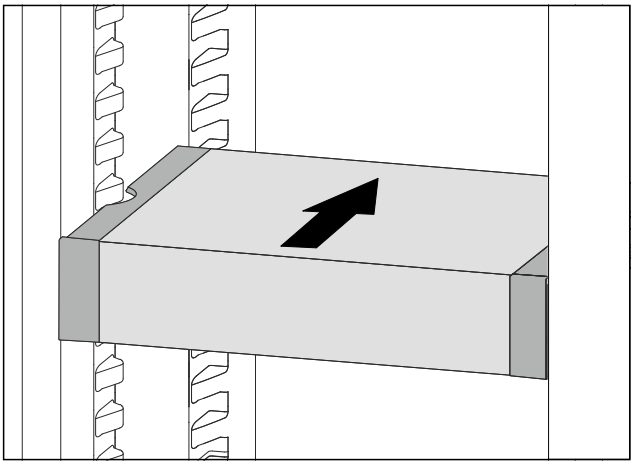

Sl. 214

▶ Podignite VarioSafe prema napred.
▶ Gurnite VarioSafe prema nazad.
▶ Spustite VarioSafe.
▷ VarioSafe se napred čujno uglavljuje.
▷ VarioSafe je postavljen.

9.3.2 Premeštanje VarioSafe-a

U odeljku frižidera možete da premestite kompletnu VarioSafe fioku.

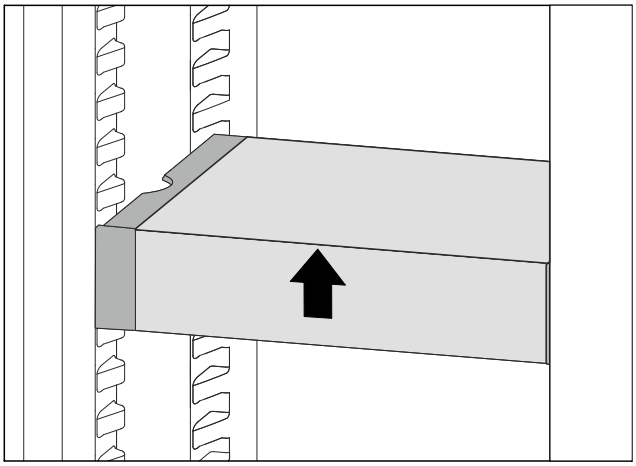

Sl. 215

▶ Podignite VarioSafe napred.

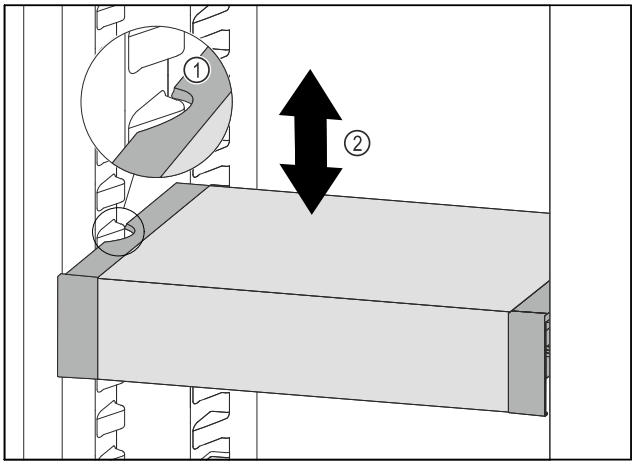

Sl. 216

▶ Povucite VarioSafe prema napred tako da se VarioSafe nalaze na visini rebra posude u odeljku frižidera. *Sl. 216 (1)*
▶ Pomerite VarioSafe nagore ili nadole u odeljku frižidera dok se postigne željena visina. *Sl. 216 (2)*

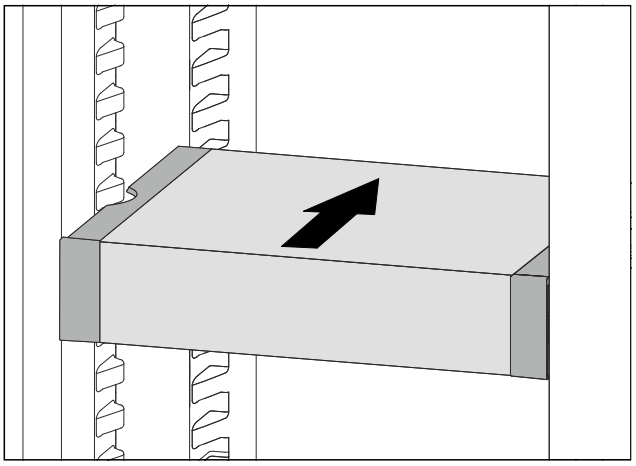

Sl. 217

▶ Podignite VarioSafe napred.
▶ Gurnite VarioSafe prema nazad.
▷ VarioSafe se napred čujno uglavljuje.
▷ VarioSafe je premeštena po visini.

9.3.3 Premeštanje VarioSafe fioke

VarioSafe fioku možete da postavite na dve različite visine. Ukoliko želite da u VarioSafe fioci držite namirnice veće visine, onda gurnite VarioSafe fioku na donje rebro. Ukoliko želite da u VarioSafe fioci držite namirnice manje visine, onda gurnite VarioSafe fioku na gornje rebro.

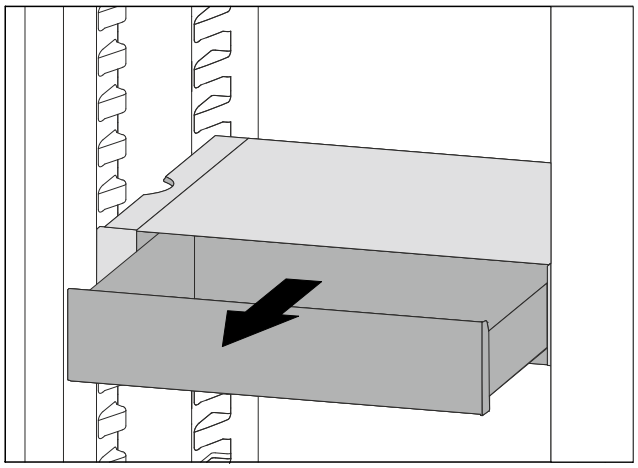

Sl. 218

▶ Izvucite VarioSafe fioku do kraja.
▶ Podignite VarioSafe fioku sa prednje strane.
▶ Izvadite VarioSafe fioku prema napred.

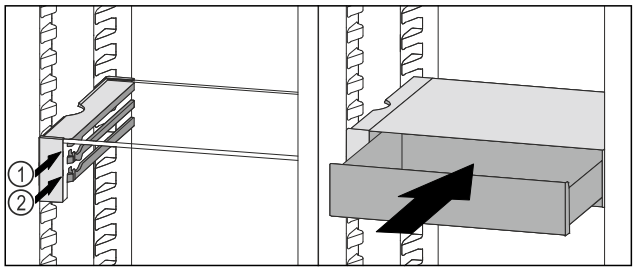

Sl. 219

▶ Podignite VarioSafe fioku sa prednje strane.
▶ Postavite VarioSafe fioku iza graničnika na željeno rebro *Sl. 219 (1)* ili *Sl. 219 (2)*.
▷ VarioSafe fioka je premeštena po visini.

9.3.4 Uklanjanje VarioSafe-a

Možete ukloniti kompletnu VarioSafe fioku.

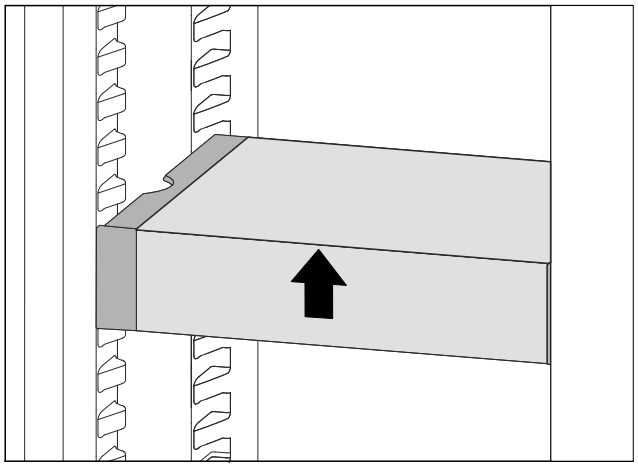

Sl. 220

▶ Podignite VarioSafe napred.

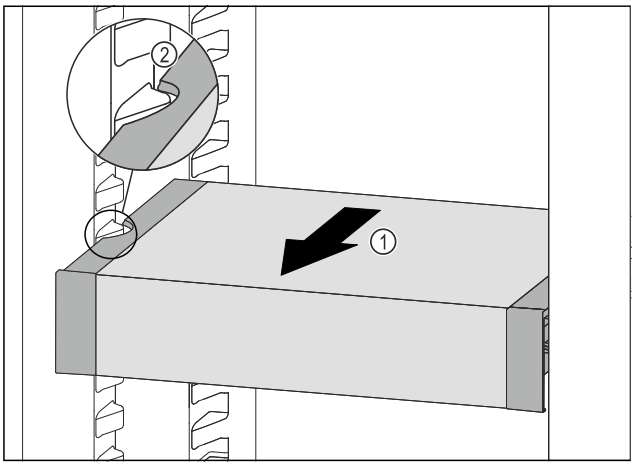

Sl. 221

▶ Povucite VarioSafe fioku prema napred *Sl. 221 (1)* tako da se bočna udubljenja VarioSafe fioke nalaze na visini rebra posude u odeljku frižidera. *Sl. 221 (2)*

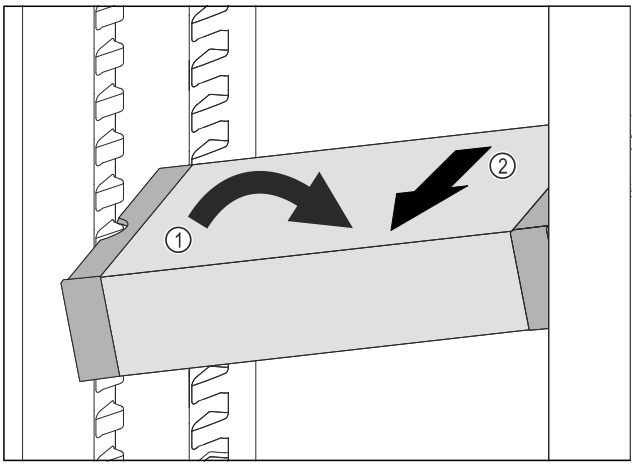

Sl. 222

▶ Postavite VarioSafe ukoso u odeljak frižidera. *Sl. 222 (1)*
▶ Izvadite VarioSafe prema napred. *Sl. 222 (2)*
▷ VarioSafe je izvađena.

9.3.5 Rastavljanje VarioSafe fioke

VarioSafe možete rastaviti na pojedinačne delove ukoliko želite da čistite VarioSafe ili montirate, odn. demontirate rezervne delove.

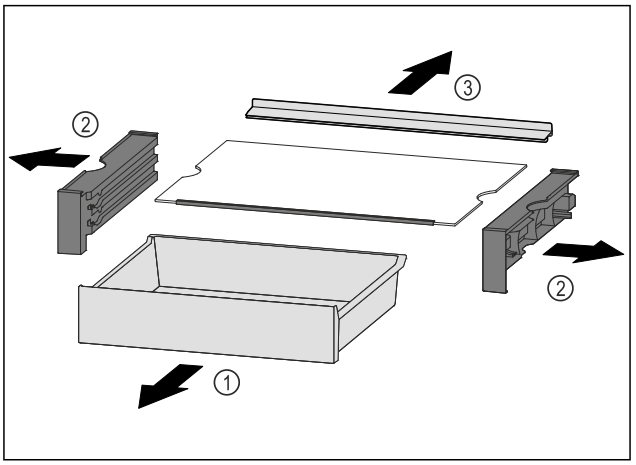

Sl. 223

▶ Izvadite kompletnu VarioSafe fioku. (vidi 9.3.4 Uklanjanje VarioSafe-a)
▶ Rastavite VarioSafe prema slici.

9.4 Fioke

Fioke možete ukloniti radi čišćenja.

Fioke možete ukloniti kako biste koristili VarioSpace.

Vađenje i stavljanje fioka se razlikuje zavisno od sistema izvlačenja. Vaš uređaj može da sadrži različite sisteme izvlačenja.

Kod uređaja sa NoFrost:*

Napomena
Potrošnja energije se povećava, a rashladna snaga se smanjuje ukoliko ventilacija nije dovoljna.*
- ▶ Najnižu fioku ostavite u uređaju.*
- ▶ Unutrašnje ventilacione proreze na zadnjem zidu uvek držite slobodne.*

Kod uređaja be funkcije NoFrost:*

Napomena
Potrošnja energije se povećava, a rashladna snaga se smanjuje ukoliko ventilacija nije dovoljna.*
- ▶ Unutrašnje ventilacione proreze na zadnjem zidu uvek držite slobodne.*

9.4.1 Fioka na dnu uređaja ili staklenoj ploči

Fioka klizi direktno po dnu posude ili staklenoj ploči. Nema šina.

Ako skinete fioke, staklene ploče koje se nalaze ispod njih mogu da se koriste kao površine za odlaganje.

Vađenje fioke

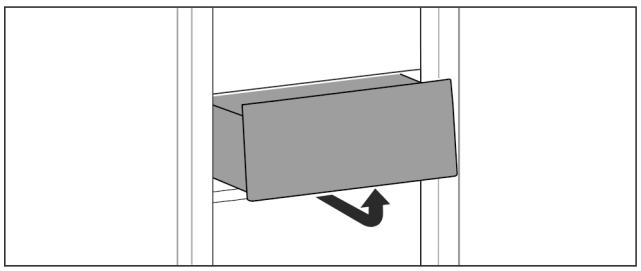

Sl. 224

▶ Izvadite fioke u skladu sa slikom.

Ubacivanje fioka

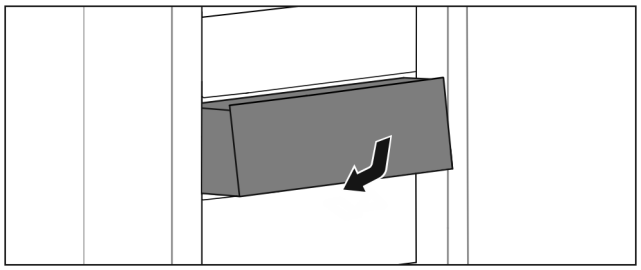

Sl. 225

▶ Fioku postavite u skladu sa slikom.

9.4.2 Fioka na kliznim šinama

Vađenje fioke

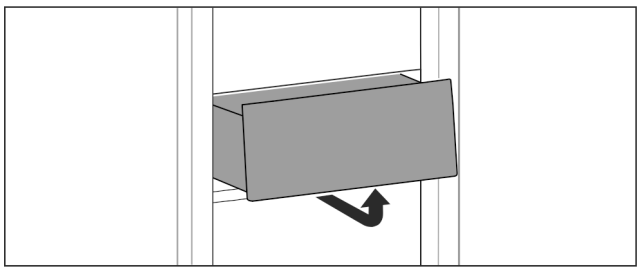

Sl. 226

▶ Izvadite fioke u skladu sa slikom.

Ubacivanje fioka

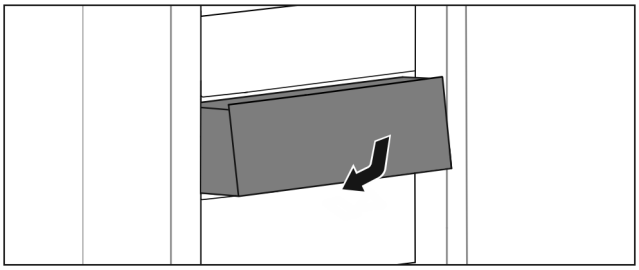

Sl. 227

▶ Fioku postavite u skladu sa slikom.

9.4.3 Fioka na teleskopskim šinama

Fioka klizi zajedno sa izvlačivim šinama (teleskopske šine). Postoje teleskopske šine sa potpunim izvlačenjem i teleskopske šine sa delimičnim izvlačenjem. Fioke sa potpunim izvlačenjem mogu potpuno da se izvuku iz uređaja. Fioke sa delimičnim izvlačenjem ne mogu potpuno da se izvuku iz uređaja. Od tipa uređaja zavisi koji sistem se nalazi u vašem uređaju.

Potpuno izvlačenje*

Potpuno izvlačenje možete prepoznati po stezaljci koja se nalazi pozadi na levoj i desnoj strani šine.

Vađenje fioke

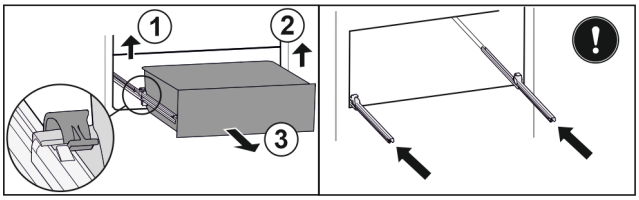

Sl. 228

- ▶ Izvucite fioku do kraja.
- ▶ Podignite levu stezaljku i istovremeno povucite fioku sa leve strane prema napred. *Sl. 228 (1)*
- ▶ Podignite desnu stezaljku i istovremeno povucite fioku sa desne strane prema napred. *Sl. 228 (2)*
- ▶ Izvadite fioku prema napred. *Sl. 228 (3)*
- ▶ Uvucite šine.

Ubacivanje fioka

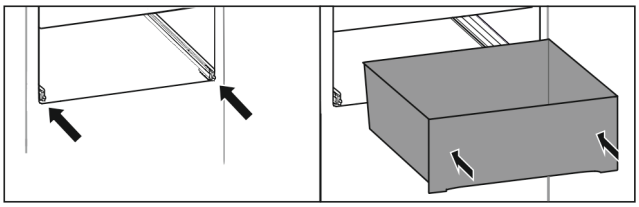

Sl. 229

- ▶ Uvucite šine.
- ▶ Postavite fioku na šine.
- ▶ Ubacite fioku prema zadnjoj strani.
- ▷ Fioka se čujno uglavljuje.

Delimično izvlačenje kod frižidera*

Vađenje fioke

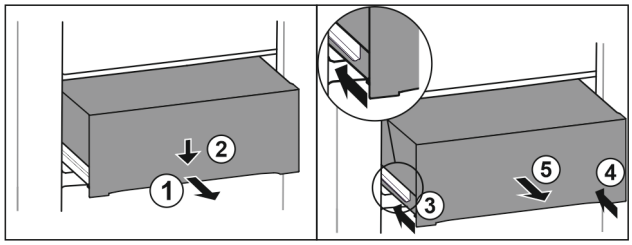

Sl. 230

- ▶ Izvucite fioku do pola. *Sl. 230 (1)*
- ▶ Pritisnite prednju stranu fioke nadole. *Sl. 230 (2)*
- ▶ Uvucite levu šinu oko 2 cm. *Sl. 230 (3)*
- ▶ Uvucite desnu šinu oko 2 cm. *Sl. 230 (4)*
- ▶ Izvadite fioku prema napred. *Sl. 230 (5)*

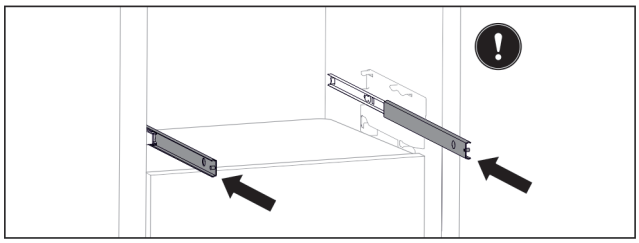

Sl. 231

Ukoliko šine nakon uklanjanja fioke šine nisu potpuno uvučene:

- ▶ Potpuno uvucite šine.

Ubacivanje fioka

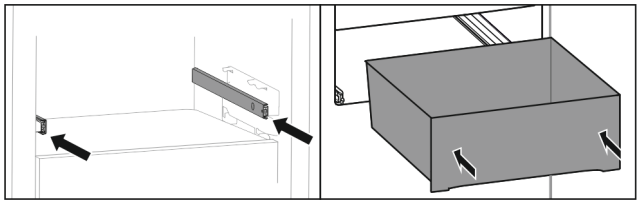

Sl. 232

- ▶ Uvucite šine.
- ▶ Postavite fioku na šine.
- ▶ Ubacite fioku prema zadnjoj strani.

9.5 Poklopac odeljka EasyFresh

Poklopac odeljka trajno obezbeđuje vlažnost vazduha.

Poklopac odeljka se nalazi odmah iznad fioke i može biti sakriven policama za odlaganje ili dodatnom fiokom.

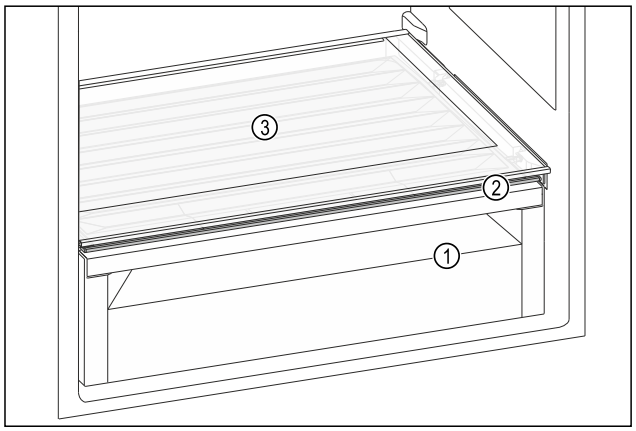

Sl. 233 Prikaz primera poklopca odeljka EasyFresh

(1) EasyFresh odeljak
(2) Poklopac odeljka Easy-Fresh
(3) Polica za odlaganje

9.5.1 Smanjenje vlažnosti vazduha u fioci

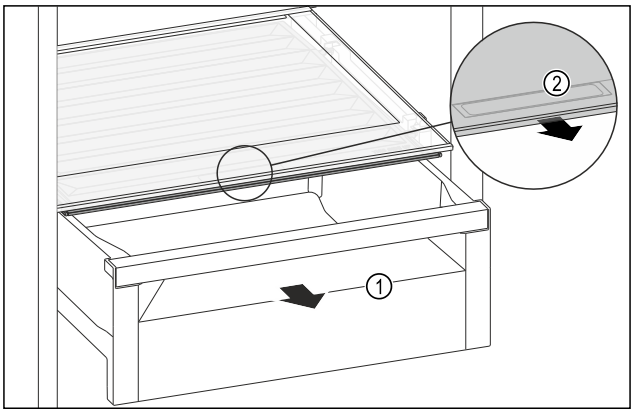

Sl. 234

- ▶ Izvucite fioku *Sl. 234 (1)*.
- ▶ Uhvatite udubljenje rukohvata *Sl. 234 (2)* na poklopcu fioke i istovremeno povucite poklopac fioke prema napred.
- ▷ Pri zatvorenoj fioci postoji mali zazor između poklopca odeljka i fioke.

9.5.2 Povećanje vlažnosti vazduha u fioci

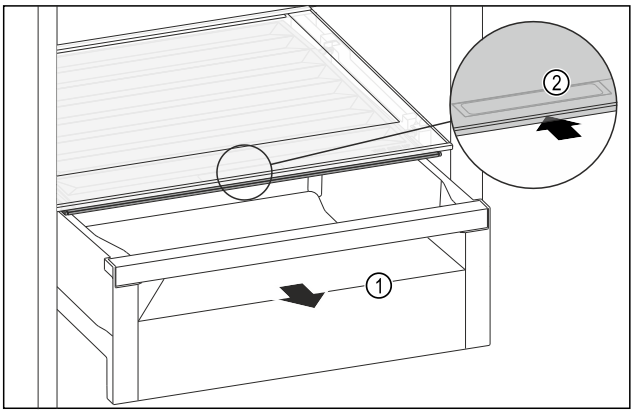

Sl. 235

- ▶ Izvucite fioku *Sl. 235 (1)*.
- ▶ Uhvatite udubljenje rukohvata *Sl. 235 (2)* na poklopcu fioke i istovremeno gurnite poklopac fioke prema nazad.
- ▷ Pri zatvorenoj fioci poklopac odeljka čvrsto zatvara fioku.

9.6 Staklene ploče

Staklenu ploču ispod fioka možete ukloniti radi čišćenja.

Možete ukloniti staklenu ploču ispod fioka kako biste koristili VarioSpace.

9.6.1 Uklanjanje / postavljanje staklene ploče

Uverite se da su ispunjeni sledeći preduslovi:

- ❑ Staklena ploča ispod fioke: Fioka je izvađena. (vidi 9.4 Fioke)

Uklanjanje staklene ploče

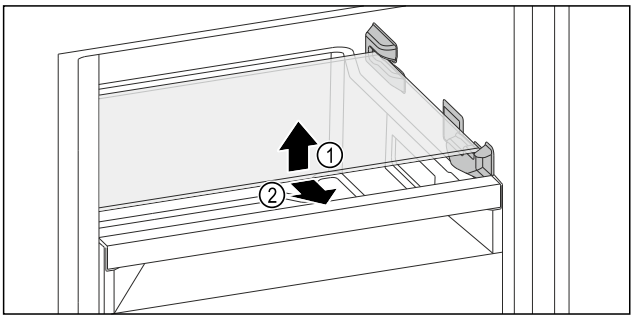

Sl. 236 Primer ilustracije staklene ploče

▶ Podignite napred staklenu ploču.
▶ Staklenu ploču izvadite prema napred.

Postavljanje staklene ploče

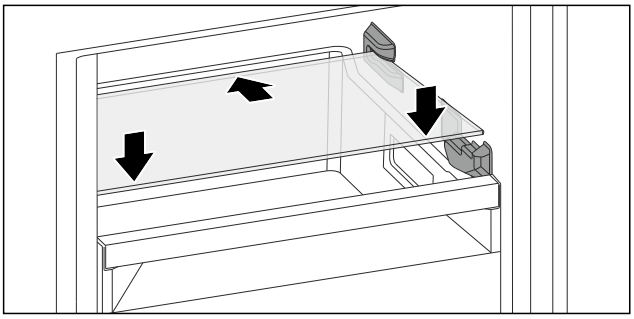

Sl. 237 Primer ilustracije staklene ploče

▶ Postavite staklenu ploču ukoso iza graničnika.
▶ Spustite staklenu ploču.
▶ Ubacite staklenu ploču prema pozadi.

9.7 IceMaker*

IceMaker proizvodi kockice leda pomoću rezervoara za vodu smeštenog u frižideru. Rezervoar za vodu dodatno se može koristiti za pripremu rashlađene vode za piće.*

IceMaker služi isključivo za pravljenje kockica leda u količinama uobičajenim za kućnu upotrebu.

Obezbedite da budu ispunjeni sledeći uslovi:

- IceMaker je očišćen. (vidi 10 Održavanje)
- Rezervoar za vodu je očišćen. (vidi 10 Održavanje) *
- IceMaker fioka je očišćena.
- IceMaker fioka je potpuno uvučena.

9.7.1 Punjenje rezervoara za vodu*

UPOZORENJE
Prljava voda!
Trovanje.
▶ Rezervoar za vodu punite isključivo vodom za piće.
▶ Kada ne koristite IceMaker: Ispraznite rezervoar za vodu. (vidi 10.6.4 Čišćenje IceMaker*)

PAŽNJA
Preostala vlaga!
Oštećenje IceMaker.
▶ Punite isključivo hladnom vodom za piće.

Napomena
Korišćenjem filtrirane, dekarbonizovane vode postiže se voda za piće najboljeg kvaliteta i ukusa za proizvodnju kockica leda bez problema.
Takav kvalitet vode može se postići stonim filterom za vodu koji se može naći u specijalizovanim prodavnicama.
▶ Rezervoar za vodu punite isključivo filtriranom, dekarbonizovanom vodom za piće.

Dovod vode za IceMaker se vrši preko rezervoara za vodu. (vidi 2 Na prvi pogled)

Kada je rezervoar za vodu prazan, na displeju se pojavljuje podsetnik:



(vidi 8.3.3 Pregled podsetnika)

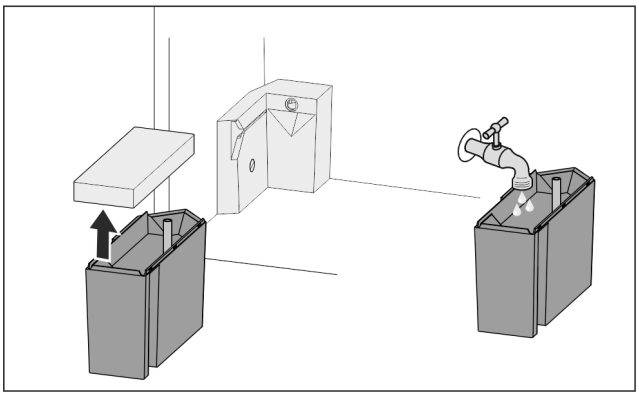

Sl. 238

▶ Izvucite rezervoar za vodu ka napred.
▶ Skinite poklopac.
▶ Napunite ga vodom za piće.
▶ Postavite poklopac.
▶ Rezervoar za vodu stavite u držač i gurnite ga unutra do kraja.

9.7.2 Pravljenje kockica leda

Kapacitet proizvodnje zavisi od temperature smrzavanja. Što je ta temperatura niža, to se više kockica leda može napraviti u određenom vremenu.

Nakon što IceMaker po prvi put bude uključen, može proći i do 24 sati dok se ne proizvede prva kockica leda.
▶ Aktivirajte funkciju IceMaker.
▶ Pravljenje velike količine kockica leda: Aktivirajte funkciju MaxIce.
▶ Pravljenje velike količine kockica leda: Pomerite ili izvadite pregradu iz IceMaker fioke.*
▶ Kockice leda se ravnomerno raspoređuju u fioci da bi se povećala količina punjenja.
▶ Zatvaranje fioke: IceMaker automatski ponovo počinje sa proizvodnjom.

Napomena
Kada se dostigne određena visina punjenja u IceMaker fioci, kockice leda se više ne proizvode. IceMaker ne puni fioku do ivice.

9.7.3 Upotreba fioke pri deaktiviranoj funkciji IceMaker

Ukoliko deaktivirate IceMaker, celu IceMaker fioku možete koristiti kao fioku zamrzivača.
▶ Deaktiviranje funkcije IceMaker. (vidi Deaktiviranje funkcije IceMaker)

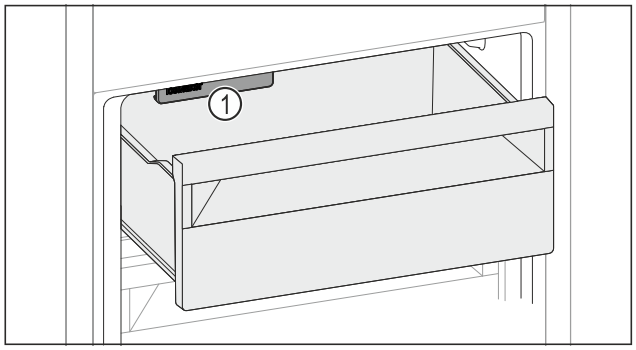

Sl. 239

▶ Stavite namirnice u fioku.
Ukoliko namirnice stavite na levu stranu fioke:
▶ Uzeti u obzir IceMaker *Sl. 239 (1)*.

9.8 VarioSpace

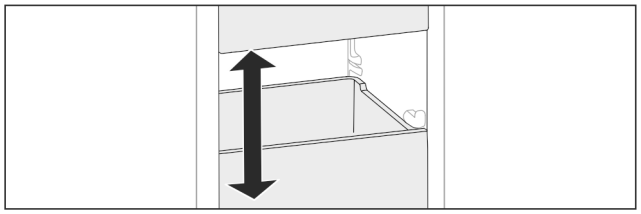

Sl. 240

Fioke i staklene ploče možete da izvadite iz uređaja. Na taj način ćete dobiti prostor za veće namirnice, kao što su živina, meso, veliki delovi divljači, kao i za visoka peciva. Ona se mogu zamrznuti u komadu i dalje pripremati.
▶ Obratite pažnju na granice opterećenja fioka i staklenih ploča (vidi 11.1 Tehnički podaci) .

9.9 Držač flaša

9.9.1 Korišćenje držača flaša

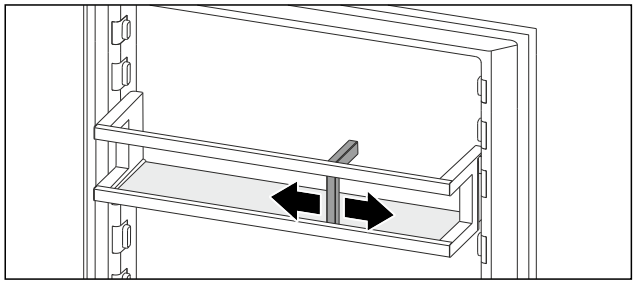

Sl. 241

▶ Stavite na flaše držač flaša.
▷ Flaše se ne prevrću.

9.10 Fleksibilna pregrada za led*

Fioka za kockice leda IceMaker-a raspolaže fleksibilnom pregradom fioke za led. Na taj način možete po potrebi skladištiti veće količine kockica leda, odn. dodatne namirnice. Pregradu fioke za led možete pomerati ili ukloniti.

9.10.1 Pomeranje fleksibilne pregrade fioke za led

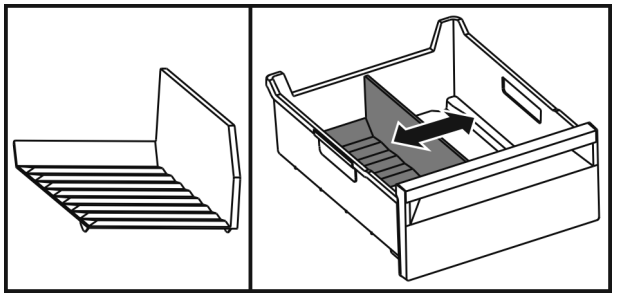

Sl. 242 Prikaz primera pregrade fioke za led

▶ Pomerite pregradu fioke za leda na željenu poziciju.

9.10.2 Uklanjanje fleksibilne pregrade fioke za led

Uverite se da su ispunjeni sledeći preduslovi:
❑ Pregrade fioke za led je uklonjena. (vidi 9.4 Fioke)

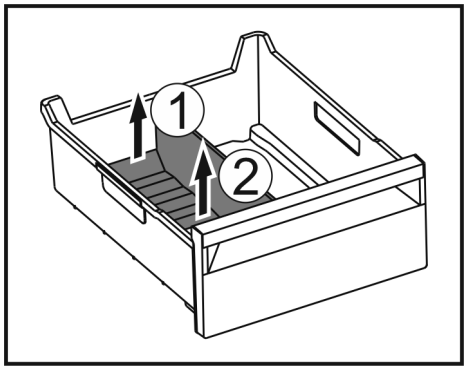

Sl. 243

▶ Podignite zadnji deo pregrade fioke za led. *Sl. 243 (1)*
▶ Izvadite nagore pregradu fioke za led. *Sl. 243 (2)*

9.10.3 Postavljanje fleksibilne pregrade fioke za led

Uverite se da su ispunjeni sledeći preduslovi:
❑ Pregrade fioke za led je uklonjena. (vidi 9.4 Fioke)

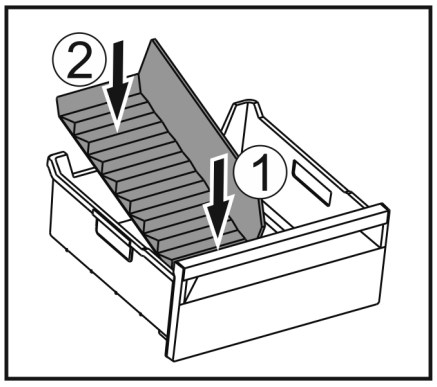

Sl. 244

▶ Umetnite prednji deo pregrade fioke za led. *Sl. 244 (1)*
▶ Spustite zadnji deo pregrade fioke za led do dna.
Sl. 244 (2)

9.11 FlexCube*

FlexCube ima otvore različite veličine tako da manji komadi, kao što su tube, otvorene čaše jogurta ili prepeličija jaja mogu da se skladište u njemu. FlexCube, na primer, odgovora svim Liebherr policama za vrata. Ako je potrebno, možete da postavite više FlexCube-ova jedan pored drugog.

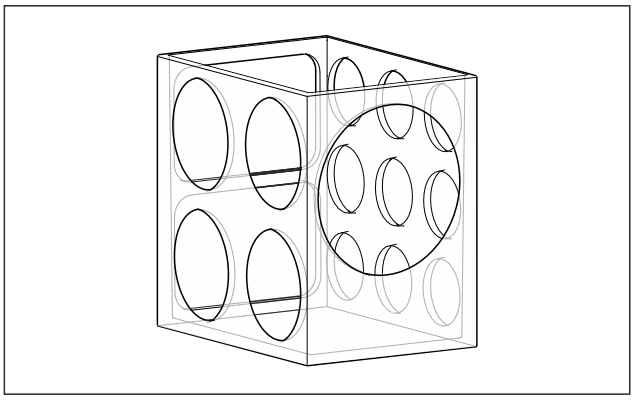

Sl. 245 Prikaz primera

Napomena
Ovu dodatnu opremu možete nabaviti u prodavnici Liebherr-Hausgeräte na adresi go.liebherr.com/47wtc4.

9.11.1 Korišćenje FlexCube

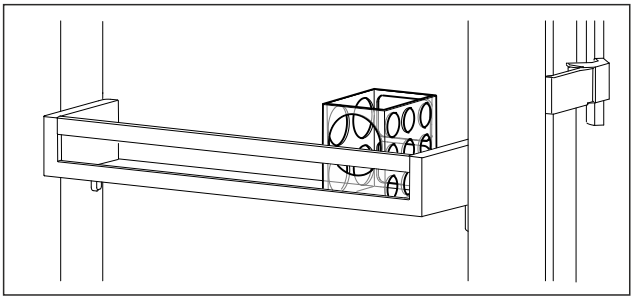

Sl. 246 Prikaz primera

▶ Postavite FlexCube u policu za vrata.

-ili-

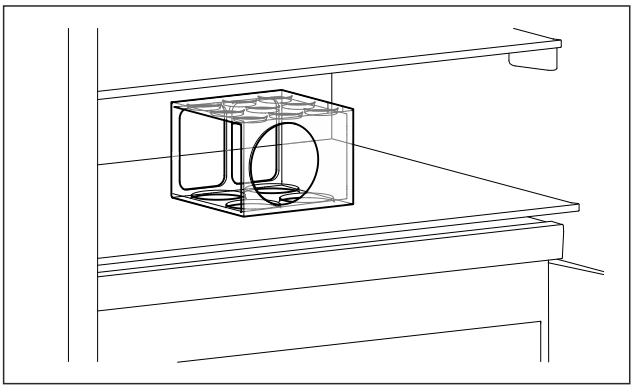

Sl. 247 Prikaz primera

▶ Postavite FlexCube policu za odlaganje.

▶ Sitne delove za čuvanje rasporedite u FlexCube.

10 Održavanje

10.1 FreshAir filter sa aktivnim ugljem

FreshAir filter sa aktivnim ugljem se nalazi u odeljku iznad ventilatora.

On garantuje optimalan kvalitet vazduha.

❑ Zamenite filter sa aktivnim ugljem svakih 6 meseci.
Pri aktiviranom podsetniku, prikazaće se poruka u kojoj se traži zamena.

❑ Filter sa aktivnim ugljem može da se odlaže sa običnim otpadom iz domaćinstva.

Napomena
Filter sa aktivnim ugljem FreshAir možete nabaviti u prodavnici Liebherr-Hausgeräte go.liebherr.com/47wtc4.

10.1.1 Uklanjanje FreshAir filtera sa aktivnim ugljem

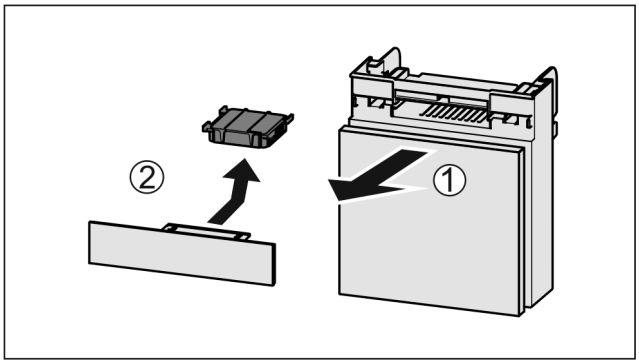

Sl. 248

▶ Izvucite odeljak ka napred *Sl. 248 (1)*.

▶ Uklonite filter sa aktivnim ugljem *Sl. 248 (2)*.

10.1.2 FreshAir filter sa aktivnim ugljem - postavljanje

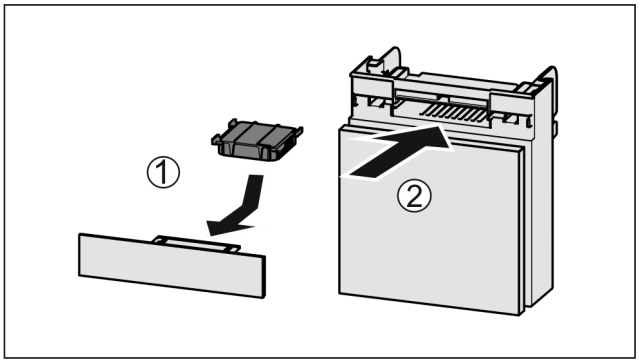

Sl. 249

▶ Filter sa aktivnim ugljem postavite *Sl. 249 (1)* u skladu sa slikom.

▷ Filter sa aktivnim ugljem se fiksira na mesto.
Kada je filter sa aktivnim ugljem okrenut nadole:

▶ Ubacite *Sl. 249 (2)* odeljak.

▷ Filter sa aktivnim ugljem je sada spreman za upotrebu.

10.2 Uklanjanje / postavljanje držača flaša

10.2.1 Uklanjanje držača flaša

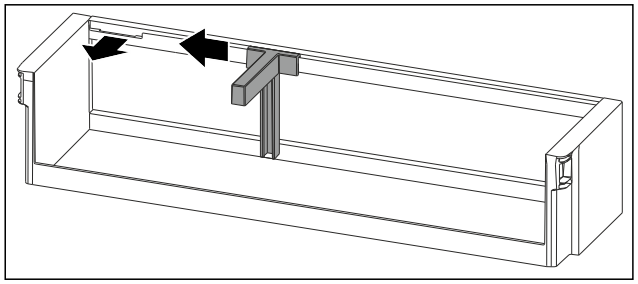

Sl. 250

▶ Držač flaša gurnite na stranu do izreza.
▶ Izvadite držač flaša prema napred.

10.2.2 Postavljanje držača flaša

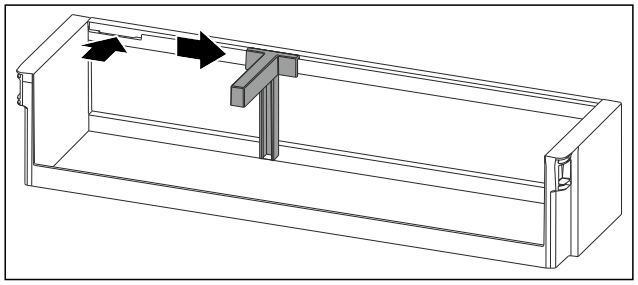

Sl. 251

▶ Postavite držač flaša u izrez.
▶ Držač flaša gurnite na stranu u željeni položaj.

10.3 Rastavljanje / montaža sistema izvlačenja

10.3.1 Napomene za rastavljanje

Neke sisteme izvlačenja možete rastaviti radi čišćenja. Vaš uređaj može da sadrži različite sisteme izvlačenja.

Sledeći sistemi izvlačenja se mogu rastaviti ili se ne mogu rastaviti:

Sistem izvlačenja	može se rastaviti / ne može se rastaviti
Fioka na dnu uređaja ili staklenoj ploči	ne može se rastaviti
Fioka na kliznim šinama	ne može se rastaviti
Potpuno izvlačenje*	ne može se rastaviti*
Delimično izvlačenje odeljka frižidera*	ne može se rastaviti*

10.4 Poklopac odeljka EasyFresh

Poklopac odeljka možete ukloniti radi čišćenja.

10.4.1 Uklanjanje poklopca odeljka

Obezbedite da budu ispunjeni sledeći preduslovi:

❑ Polica za odlaganje neposredno iznad fioke je izvađena. (vidi 9.2 Police za odlaganje)
❑ Fioka neposredno ispod poklopca odeljka je izvađena. (vidi 9.4 Fioke)

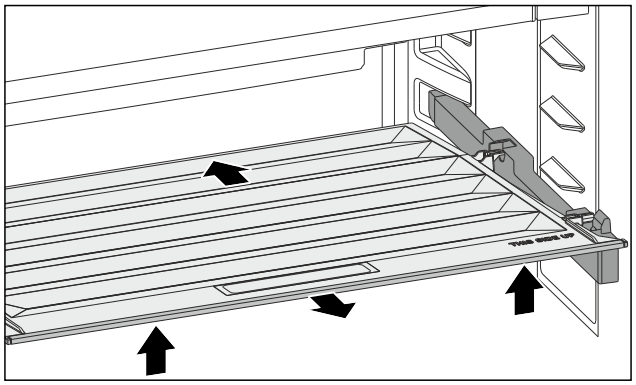

Sl. 252

▶ Poklopac odeljka gurnite unazad.
▶ Podignite poklopac odeljka sa prednje strane.
▶ Izvadite ukoso nagore poklopac odeljka sa prednje strane.

10.4.2 Postavljanje poklopca odeljka

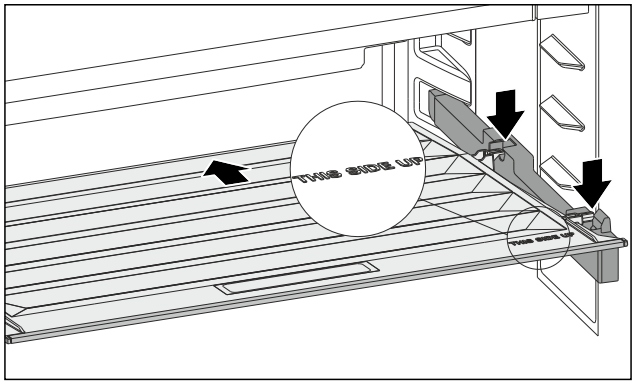

Sl. 253

Ako se natpis THIS SIDE UP nalazi gore:

▶ Zadnje držače postavite u odgovarajuće zadnje otvore.
▶ Poklopac odeljka gurnite unazad.
▶ Spustite poklopac odeljka sa prednje strane i uglavite prednje držače u otvore.
▶ Postavite poklopac odeljka u željeni položaj.

10.5 Otapanje uređaja

UPOZORENJE
Nepravilno otapanje uređaja!*
Povrede i oštećenja.

▶ Za ubrzanje procesa otapanja ne koristite nikakve druge mehaničke uređaje ili druga sredstva osim onih koje je preporučio proizvođač.
▶ Ne koristite električne grejalice ili paročistače, otvoreni plamen ili sprejeve za otapanje.
▶ Nemojte da uklanjate led oštrim predmetima.

10.5.1 Otapanje frižidera

Otapanje se vrši automatski. Otopljena voda otiče preko otvora za oticanje i isparava.

Kapljice vode ili tanak sloj inja, odn. leda na zadnjem zidu, uslovljene su načinom funkcionisanja i potpuno normalne. Oni se ne moraju uklanjati.

Zahvaljujući energetski optimizovanoj regulaciji uređaja, u međuvremenu se može formirati sloj inja ili leda.*

Zahvaljujući energetski optimizovanoj regulaciji uređaja, u međuvremenu se može formirati sloj inja ili leda.*

▶ Redovno čistite otvor za oticanje. (vidi 10.6 Čišćenje uređaja)

10.5.2 Otapanje zamrzivača sa NoFrost sistemom*

Otapanje se vrši automatski preko NoFrost sistema. Vlaga se kondenzuje na isparivaču, periodično se vrši otapanje i isparavanje.

Uređaj ne mora da se otapa.

10.5.3 Ručno otapanje zamrzivača*

Nakon dužeg rada stvara se sloj inja, odn. leda.

Sledeći faktori ubrzavaju stvaranje sloja inja, odn. leda:

- Često otvaranje uređaja.
- Stavljanje toplih namirnica.

Jedan dan pre otapanja:

▶ Aktivirajte SuperFrost. (vidi 8.2 Funkcije uređaja)
▷ Smrznuta namirnica sadrži „rezervu hladnoće“.
▶ Isključite uređaj.
▶ Izvucite mrežni utikač iz utičnice i isključite osigurač.
▶ Smrznute namirnice zamotajte u novinski papir ili ćebad i čuvajte na hladnom mestu.
▶ Lonac sa vrućom vodom, ali ne ključalom vodom, stavite na srednju ploču.

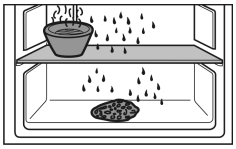

▷ Otapanje se ubrzava.
▶ Vrata uređaja ostavite otvorena tokom otapanja.
▶ Izvadite oslobođene komade leda.
▶ Vodite računa da otopljena voda ne uđe u ugradni element.
▶ Ako je potrebno, otopljenu vodu pokupite sunđerom ili krpom.
▶ Očistite uređaj. (vidi 10.6 Čišćenje uređaja)

10.6 Čišćenje uređaja

10.6.1 Priprema

UPOZORENJE
Opasnost od strujnog udara!
▶ Izvadite utikač rashladnog uređaja ili prekinite dovod struje.

UPOZORENJE
Opasnost od požara!
▶ Nemojte da oštetite cevi rashladnog sistema.

▶ Ispraznite uređaj.
▶ Izvucite utikač iz struje.
-ili-
▶ Aktivirajte CleaningMode. (vidi CleaningMode*) *

10.6.2 Čišćenje unutrašnjosti

PAŽNJA
Nepravilno čišćenje!
Oštećenja na uređaju.
▶ Koristite isključivo mekane krpe za čišćenje i pH-neutralno univerzalno sredstvo za čišćenje.
▶ Ne koristiti oštre ili abrazivne sunđere ili čeličnu vunu.
▶ Ne koristiti oštra, abrazivna, sredstva za čišćenje koja sadrže pesak, hlorida ili kiseline.

▶ Površine od plastike: Ručno očistite mekom, čistom krpom, mlakom vodom, sa malo tečnosti za pranje.
▶ Površine od metala: Ručno očistite mekom, čistom krpom, mlakom vodom, sa malo tečnosti za pranje.
▶ Odvodni otvor: Uklonite naslage pomoću tankog pomoćnog sredstva, npr. štapića sa vatom.

10.6.3 Čišćenje opreme

PAŽNJA
Nepravilno čišćenje!
Oštećenja na uređaju.
▶ Koristite isključivo mekane krpe za čišćenje i pH-neutralno univerzalno sredstvo za čišćenje.
▶ Ne koristiti oštre ili abrazivne sunđere ili čeličnu vunu.
▶ Ne koristiti oštra, abrazivna, sredstva za čišćenje koja sadrže pesak, hlorida ili kiseline.

Čišćenje mekom, čistom krpom, mlakom vodom, sa malo tečnosti za pranje:

- Polica za vrata
- Polica za odlaganje
- Višedelna polica za odlaganje*
- VarioSafe*
- Poklopac odeljka EasyFresh
- Fioka
  Vodite računa: Magnet na fioci se ne sme ukloniti! Magnet osigurava funkciju IceMaker-a.*
- Fleksibilna pregrada odeljka za led u fioci za kockice leda IceMaker-a*

Čišćenje vlažnom krpom:

- Teleskopske šine
  Vodite računa: Mast u šinama služi za podmazivanje i ne sme da se uklanja!

Pranje u mašini za pranje posuđa do 60 °C:

- Držač flaša
- Noseći delovi višedelne police za odlaganje*
- IceMaker rezervoar za vodu i poklopac rezervoara za vodu*
- Posuda za led*
- Lopatica za kocke leda*
- FlexCube*

▶ Rastavljanje opreme: pogledajte odgovarajuće poglavlje.
▶ Očistite opremu.

10.6.4 Čišćenje IceMaker*

IceMaker može da se čisti na različite načine.

Čišćenje se mora izvršiti prilikom:

❑ Prvog puštanja u rad
❑ Sa rezervoarom za vodu:*
Nekorišćenje duže od 48 sati.*

Obezbedite da budu ispunjeni sledeći preduslovi:

❑ Rezervoar za vodu je očišćen i napunjen.
(vidi 9.7.1 Punjenje rezervoara za vodu*) *
❑ IceMaker fioka je ispražnjena.
❑ IceMaker fioka je uvučena.
❑ IceMaker je aktiviran.

Pri prvom puštanju u rad ili u slučaju dužeg nekorišćenja

IceMaker očistite pomoću funkcije TubeClean.

▶ Postavite praznu posudu od 1,5 l (maks. visine 10 cm) u fioku ispod IceMaker-a.
▶ Aktivirajte funkciju TubeClean.
▷ Priprema za ispiranje (maks. 60 min.): Simbol pulsira.
▷ Ispiraju se vodovi za vodu: Simbol pulsira.
▷ Ispranje je završeno: Funkcija je automatski deaktivirana.
▶ Izvadite IceMaker fioku i uklonite posudu.
▶ IceMaker fioku očistite mlakom vodom sa malo tečnosti za pranje.
▶ Ubacite IceMaker fioku.
▷ Proizvodnja kockica leda počinje automatski.

Bez filtera za vodu

▶ Kockice leda, koje su proizvedene 24 sata od proizvodnje prve kockice leda, odložite u otpad.

Ako je potrebno čišćenje

Ručno očistite IceMaker.

▶ Izvadite IceMaker fioku i očistite je mlakom vodom sa malo tečnosti za pranje.
▶ Ubacite IceMaker fioku.
▷ Proizvodnja kockica leda počinje automatski.

10.6.5 Nakon čišćenja

▶ Osušite uređaj i delove opreme.
▶ Priključite uređaj i uključite ga.
▶ Aktivirajte SuperFrost (vidi 8.2 Funkcije uređaja) .
Kada je temperatura dovoljno hladna:
▶ Stavite namirnice.
▶ Čišćenje obavljajte redovno.

11 Pomoć za korisnike

11.1 Tehnički podaci

Opseg temperatura	
Hlađenje	2 °C do 9 °C
Zamrzavanje	-26 °C do -15 °C

Maksimalna količina za zamrzavanje / 24 sata	
Zamrzivač	vidi na tipskoj pločici podatak „Kapacitet zamrzavanja .../ 24 h“

Maksimalna tovarna težina opreme			
Oprema	Širina uređaja 550 mm (pogledajte uputstvo za montažu, dimenzije uređaja)	Širina uređaja 600 mm (pogledajte uputstvo za montažu, dimenzije uređaja)	Širina uređaja 700 mm (pogledajte uputstvo za montažu, dimenzije uređaja)
fioka na staklenoj ploči (vidi 9.4.1 Fioka na dnu uređaja ili staklenoj ploči)	12 kg	15 kg	--

Proizvodnja kockica leda sa IceMaker-om*	
Proizvodnja kockica leda / 24 sata	Na temperaturi -18 °C: 1,2 kg kockica leda
maksimalna proizvodnja kockica leda / 24 sata	Kada je aktivna funkcija MaxIce: 1,5 kg kockica leda

Osvetljenje	
Klasa energetske efikasnosti[1]	Izvor svetlosti
Ovaj proizvod sadrži jedan ili više izvora svetlosti klase energetske efikasnosti F.	LED

[1] *Uređaj se može dobiti sa izvorima svetlosti različitih klasa efikasnosti. Navedena je najniža klasa efikasnosti.*

11.2 Radna buka

Uređaj tokom rada pravi različitu radnu buku.

- Kod **manje snage hlađenja,** uređaj radi sa štednjom energije, ali duže. Jačina zvuka je **manja**.
- Pri **većoj snazi hlađenja**, namirnice se brže hlade. Jačina zvuka je **veća**.

Primeri:

- aktivirane funkcije (vidi 8.2 Funkcije uređaja)
- ventilator radi
- sveže stavljene namirnice
- visoka temperatura okoline
- duže otvorena vrata

buka	Mogući uzroci	Vrsta buke
Žuborenje i prskanje	Rashladno sredstvo teče u cevima rashladnog sistema.	Normalna radna buka
Pištanje i šištanje	Rashladno sredstvo se ubrizgava u cevi rashladnog sistema.	Normalna radna buka
Brujanje	Uređaj se hladi. Jačina zvuka zavisi od rashladnog kapaciteta.	Normalna radna buka
Škripanje*	Vrata sa prigušivačem za zatvaranje se otvaraju i zatvaraju.*	Normalna radna buka*
Zviždanje i pištanje	Ventilator radi.	Normalna radna buka
Kliktanje	Komponente se uključuju i isključuju.	Normalan zvuk uklapanja
Zveckanje ili zujanje	Ventili ili klapne su aktivni. Pumpa rezervoara za vodu je aktivna.*	Normalan zvuk uklapanja

buka	Mogući uzroci	Vrsta buke	Otklanjanje
Vibracije	Neodgovarajuća instalacija	Zvuk greške	Proverite ugradnju. Ispravite uređaj.
Kloparanje	Oprema, Stvari u unutrašnjosti uređaja	Zvuk greške	Fiksirajte delove opreme. Ostavite razmak između stvari.

11.3 Tehnička smetnja

Vaš uređaj tako konstruisan i napravljen da pruža funkciju i dug upotrebni vek. Ukoliko se i pored toga u toku rada pojave smetnje, molimo Vas da proverite da li je uzrok smetnje greška u rukovanju. U tom slučaju će Vam i u toku garantnog roka biti naplaćeni nastali troškovi.

Sledeće smetnje možete sami da otklonite.

11.3.1 Funkcija uređaja

Greška	Uzrok	Otklanjanje
Uređaj ne radi.	→ Uređaj nije uključen.	▶ Uključite uređaj.
	→ Mrežni utikač nije pravilno umetnut u utičnicu.	▶ Proverite utikač.
	→ Osigurač utičnice je u kvaru.	▶ Proverite osigurač.
	→ Nestanak struje	▶ Uređaj držite zatvorenim. ▶ Zaštita namirnica: Hladna pakovanja stavite odozgo na namirnice ili koristite neki drugi zamrzivač u slučaju da nestanak struje traje duže. ▶ Odmrznute namirnice nemojte ponovo da zamrzavate.
	→ IEC utičnica nije pravilno umetnuta u uređaj.	▶ Proverite IEC utičnicu.
Temperatura nije dovoljno niska.	→ Vrata uređaja nisu pravilno zatvorena.	▶ Zatvorite vrata uređaja.
	→ Ventilacija i odvod vazduha nisu dovoljni.	▶ Oslobodite i očistite rešetku za ventilaciju.
	→ Temperatura okoline je previsoka.	▶ Rešavanje problema: (vidi 1.8 Klimatske klase)
	→ Uređaj je prečesto ili predugo bio otvaran.	▶ Sačekajte da se potrebna temperatura samostalno ponovo uspostavi. Ukoliko to nije slučaj, obratite se korisničkoj službi. (vidi 11.4 Korisnička služba)
	→ Stavljena je prevelika količina svežih namirnica bez SuperFrost.	▶ Rešavanje problema: (vidi SuperFrost)
	→ Temperatura je pogrešno podešena.	▶ Podesite nižu temperaturu i proverite nakon 24 sata.
	→ Uređaj stoji preblizu izvoru toplote (šporet, grejanje itd.).	▶ Promenite lokaciju uređaja ili izvora toplote.
	→ Uređaj nije pravilno instaliran u nišu.	▶ Proverite da li je uređaj pravilno instaliran i da li se vrata pravilno zatvaraju .
Temperatura prikazana na ekranu je veća od stvarne temperature u uređaju.*	→ Vrata uređaja su dugo bila otvorena i automatski se aktivirao alarm za vrata. Zbog toga uređaj jače hladi.	▶ Zatvorite vrata uređaja.
Zaptivka vrata je u kvaru ili je potrebno zameniti iz drugih razloga.	→ Zaptivka vrata se može zameniti. Može se menjati bez pomoći dodatnih alata.	▶ Obratite se korisničkoj službi. (vidi 11.4 Korisnička služba)
Uređaj je zamrznut ili stvara kondenzat.	→ Zaptivka vrata može da isklizne iz žleba.	▶ Proverite da li se zaptivka vrata nalazi u pravilnom položaju u žlebu.

11.3.2 Oprema

Greška	Uzrok	Otklanjanje
IceMaker ne proizvodi kockice leda.*	→ IceMaker nije uključen.	▶ Aktivirajte IceMaker.
	→ Fioka IceMarker-a nije pravilno zatvorena.	▶ Ubacite fioku pravilno.
	→ Rezervoar za vodu nije pravilno ubačen.	▶ Ubacite rezervoar za vodu.*
	→ U rezervoaru za vodu nema dovoljno vode.	▶ Napunite rezervoar za vodu.*

Greška	Uzrok	Otklanjanje
Unutrašnje osvetljenje ne svetli.	→ Uređaj nije uključen.	▶ Uključite uređaj.
	→ Vrata su bila otvorena duže od 15 minuta.	▶ Unutrašnje osvetljenje se automatski isključuje nakon približno 15 minuta od otvaranja vrata.
	→ LED osvetljenje je u kvaru ili je poklopac oštećen.	▶ Obratite se korisničkoj službi. (vidi 11.4 Korisnička služba)

11.4 Korisnička služba

Prethodno proverite da li sami možete da otklonite grešku (vidi 11 Pomoć za korisnike) . Ukoliko to nije slučaj, obratite se korisničkoj službi.

Adresu možete naći u priloženoj brošuri „Liebherr servis“ ili na adresi home.liebherr.com/service.

UPOZORENJE
Nestručna popravka!
Povrede.
- ▶ Popravke i intervencije na uređaju i na kablu za struju, koje nisu izričito navedene (vidi 10 Održavanje) , može da obavlja samo servisna služba.
- ▶ Zamenu oštećenog kabla za priključivanje na mrežu sme da vrši samo proizvođač, njegov korisnički servis ili osoba sa sličnim kvalifikacijama.
- ▶ Kod uređaja sa utikačima za aparate za domaćinstvo zamenu sme da vrši kupac.

11.4.1 Kontakt sa korisničkom službom

Uverite se da su spremne sledeće informacije o uređaju:

- ❑ Oznaka uređaja (model i indeks)
- ❑ Servisni br. (servis)
- ❑ Serijski br. (S-Nr)

- ▶ Pozovite informacije o uređaju preko displeja. (vidi Informacija o uređaju)

-ili-

- ▶ Informacije o uređaju možete naći na tipskoj pločici. (vidi 11.5 Tipska pločica)

- ▶ Zabeležite informacije o uređaju.
- ▶ Obaveštavanje korisničke službe: Prosledite greške i informacije o uređaju.
- ▷ Time se omogućava brz i ciljani servis.
- ▶ Sledite dalja uputstva korisničke službe.

11.5 Tipska pločica

Tipska pločica se nalazi na iza fioka na unutrašnjoj strani uređaja.

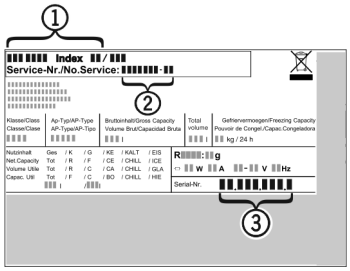

Sl. 254

(1) Oznaka uređaja
(2) Servisni br.
(3) Serijski br.

- ▶ Informacije pročitajte sa tipske pločice.

12 Stavljanje van pogona

- ▶ Ispraznite uređaj.
- ▶ Deaktiviranje funkcije IceMaker. (vidi Deaktiviranje funkcije IceMaker) *
- ▶ Isključite uređaj. (vidi Isključivanje i uključivanje uređaja)
- ▶ Izvucite mrežni utikač iz utičnice.
- ▶ Po potrebi uklonite IEC utičnicu: Izvucite IEC utičnicu iz utikača uređaja istovremeno pomerajući ulevo i udesno.
- ▶ Očistite uređaj. (vidi 10.6 Čišćenje uređaja)
- ▶ Ostavite otvorena vrata, kako se ne bi stvarali neprijatni mirisi.

13 Odlaganje na otpad

Obezbedite da budu ispunjeni sledeći preduslovi:

- ❑ Značenje simbola na uređaju je poznato.
- ❑ Uputstva za odlaganje na otpad su poznata. (vidi 1.6 Napomene za odlaganje na otpad)

13.1 Priprema uređaja za odlaganje na otpad

- ▶ Stavite uređaj van funkcije. (vidi 12 Stavljanje van pogona)

13.2 Ekološko odlaganje uređaja u otpad

UPOZORENJE
Opasnost od požara usled curenja rashladnog sredstva i ulja!
Sadržano rashladno sredstvo je ekološki prihvatljivo ali zapaljivo. Sadržano je takođe zapaljivo. Ispušteno rashladno sredstvo i ulje se pri odgovarajuće visokoj koncentraciji mogu zapaliti u kontaktu sa eksternim izvorom toplote.
- ▶ Nemojte oštetiti cevi rashladnog kruga ili kompresora.

- ▶ Vodite računa o napomenama za transport uređaja. (vidi 3.5 Transport uređaja)
- ▶ Uređaji transportovati bez oštećenja.
- ▶ Uređaj odložite u skladu sa uputstvima.

Scan QR Code and find digital operating and installation instructions.



home.liebherr.com

20261019 7088666-00

Liebherr-Hausgeräte GmbH
Memminger Straße 77-79
88416 Ochsenhausen
Deutschland

tehnoteka

https://cenoteka.rs

Ovaj dokument je originalno proizveden i objavljen od strane proizvođača, brenda Liebherr, i preuzet je sa njihove zvanične stranice. S obzirom na ovu činjenicu, Cenoteka ističe da ne preuzima odgovornost za tačnost, celovitost ili pouzdanost informacija, podataka, mišljenja, saveta ili izjava sadržanih u ovom dokumentu.

Napominjemo da Cenoteka nema ovlašćenje da izvrši bilo kakve izmene ili dopune na ovom dokumentu, stoga nismo odgovorni za eventualne greške, propuste ili netačnosti koje se mogu naći unutar njega. Cenoteka ne odgovara za štetu nanesenu korisnicima pri upotrebi netačnih podataka. Ukoliko imate dodatna pitanja o proizvodu, ljubazno vas molimo da kontaktirate direktno proizvođača kako biste dobili sve detaljne informacije.

Za najnovije informacije o ceni, dostupnim akcijama i tehničkim karakteristikama proizvoda koji se pominje u ovom dokumentu, molimo posetite našu stranicu klikom na sledeći link:

https://cenoteka.rs/p/liebherr-ugradni-frizider-icne-5103-pure/