tehnoteka

https://cenoteka.rs

Uputstvo za upotrebu

LIEBHERR side by side frižider XRF 5220

LIEBHERR



Cenoteka je online destinacija za upoređivanje cena i karakteristika bele tehnike, potrošačke elektronike i IT uređaja kod trgovinskih lanaca i internet prodavnica u Srbiji. Naša stranica vam omogućava da istražite najnovije informacije, detaljne karakteristike i konkurentne cene proizvoda.

Posetite nas i uživajte u ekskluzivnom iskustvu pametne kupovine klikom na link:

https://cenoteka.rs/p/liebherr-side-by-side-frizider-xrf-5220/

Uputstvo za upotrebu i montažu



SR **ORIGINALNO UPUTSTVO ZA RAD**

LIEBHERR

Sadržaj

1 Opšte sigurnosne napomene..... 3
1.1 Namenska upotreba..... 3
1.2 Predvidiva pogrešna upotreba..... 3
1.3 Korisnička grupa..... 3
1.4 Upozoravajuće napomene - Opasnosti po korisnika..... 3
1.5 Smetnje, uzroci i popravke..... 4
1.6 Napomene za odlaganje na otpad..... 4
1.7 Usaglašenost..... 4
1.8 Klimatske klase..... 4
1.9 SVHC materije u skladu sa odredbom REACH..... 5
1.10 Baza podataka EPREL..... 5
1.11 Licence otvorenog koda..... 5
1.12 Rezervni delovi..... 5
1.13 Nivoi upozorenja..... 5

2 Na prvi pogled..... 5
2.1 Sadržaj isporuke..... 5
2.2 Pregled uređaja i opreme..... 5
2.3 SmartDevice..... 5

3 Postavljanje i priključivanje..... 6
3.1 Uslovi postavljanja..... 6
3.2 Dimenzije uređaja..... 6
3.3 Zahtevi za ventilaciju..... 7
3.4 Dimenzije priključaka za strujno napajanje..... 7
3.5 Transport uređaja..... 8
3.6 Raspakivanje uređaja..... 8
3.7 Promena strane zatvaranja vrata..... 8
3.8 Montaža zidnog odstojnika*..... 15
3.9 Postavljanje uređaja..... 15
3.10 Ravnanje uređaja..... 15
3.11 Postavljanje više uređaja..... 15
3.12 Ugrađivanje uređaja u kuhinjske elemente..... 16
3.13 Nakon postavljanja..... 17
3.14 Priključivanje uređaja na strujno napajanje..... 17
3.15 Odlaganje ambalaže u otpad..... 18

4 Način funkcionisanja Touch displeja..... 18
4.1 Navigacija i objašnjenje simbola..... 18
4.2 Meniji..... 18
4.3 Režim mirovanja..... 19

5 Puštanje u rad..... 19
5.1 Uključivanje uređaja (prvo puštanje u rad)..... 19

6 Skladištenje..... 19
6.1 Napomene za skladištenje..... 19
6.2 Odeljak frižidera..... 20
6.3 EasyFresh 20
6.4 Vremena čuvanja..... 20

7 Štednja energije..... 20

8 Rukovanje..... 20
8.1 Elementi za rukovanje i prikazivanje..... 20
8.1.1 Prikaz Status..... 20
8.1.2 Prikazni simboli..... 21
8.2 Funkcije uređaja..... 21
8.2.1 Napomene o funkcijama uređaja..... 21

Isključivanje i uključivanje uređaja..... 21


Temperatura..... 21


D-Value*..... 21

SuperCool..... 22

PowerCool 22

PartyMode 23

HolidayMode..... 23

SabbathMode..... 24

E-Saver 24

CleaningMode..... 25

Blokada tastature..... 25

Podsetnik..... 25


Jedinica za temperaturu..... 26

Osvetljenost displeja..... 26

WLAN..... 26

Informacija o uređaju..... 27


Softver..... 27

Alarm za vrata..... 28

Demo režim..... 28

Resetovanje na fabrička podešavanja..... 29
8.3 Poruke..... 29
8.3.1 Pregled upozorenja..... 29
8.3.2 Uklanjanje upozorenja..... 29
8.3.3 Pregled podsetnika..... 30
8.3.4 Uklanjanje podsetnika..... 30

9 Oprema..... 30
9.1 Polica za vrata..... 30
9.2 Police za odlaganje..... 31
9.3 VarioSafe *..... 33
9.4 Poklopac odeljka EasyFresh..... 36
9.5 Izvlačiva polica sa korpom za flaše*..... 37
9.6 Polica za jaja*..... 38
9.7 Držač flaša..... 38
9.8 FlexCube*..... 38

10 Održavanje..... 38
10.1 FreshAir filter sa aktivnim ugljem..... 38
10.2 Uklanjanje / postavljanje držača flaša..... 39
10.3 Poklopac odeljka EasyFresh..... 39
10.4 Otapanje uređaja..... 40
10.5 Čišćenje uređaja..... 40

11 Pomoć za korisnike..... 41
11.1 Tehnički podaci..... 41
11.2 Radna buka..... 41
11.3 Tehnička smetnja..... 41
11.4 Korisnička služba..... 42
11.5 Tipska pločica..... 43

12 Stavljanje van pogona..... 43

13 Odlaganje na otpad..... 43
13.1 Priprema uređaja za odlaganje na otpad..... 43
13.2 Ekološko odlaganje uređaja u otpad..... 43

Proizvođač neprestano radi na unapređenju svih tipova i modela uređaja. Molimo Vas da zato imate razumevanja za to što zadržavamo pravo na izmene u pogledu oblika, opreme i tehnologije.

Simbol	Objašnjenje
	**Pročitati uputstvo** Da bi ste upoznali sve prednosti Vašeg novog uređaja molimo Vas da pažljivo pročitate napomene iz ovog uputstva.
	**Dodatne informacije na internetu** Digitalno uputstvo sa dodatnim informacijama i na drugim jezicima ćete naći na internetu pomoću QR-koda na prednjoj strani ovog uputstva ili na adresi **home.liebherr.com/fridge-manuals**. Servisni broj ćete naći na tipskoj pločici: 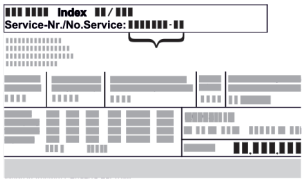 *Sl.* Primeri prikaza
	**Provera uređaja** Proverite sve delove na oštećenja usled transporta. Ako imate bilo kakvih žalbi, kontaktirajte dobavljača ili korisničku službu.
	**Odstupanja** Uputstvo se odnosi na više modela uređaja, moguće su neke varijacije. Odeljci koji se odnose samo na određene uređaje, obeleženi su zvezdicom (*).
	**Uputstva za postupak i rezultati postupka** Uputstva za postupak su označena sa ▶. Rezultati postupka su označeni sa ▷.
	**Video klipovi** Video klipovi o uređajima dostupni su na YouTube kanalu Liebherr-Hausgeräte.

Licence otvorenog koda:

Uređaj sadrži softverske komponente koje koriste licence otvorenog koda. Informacije o korišćenim licencama otvorenog koda možete pronaći ovde: **home.liebherr.com/open-source-licences**

Ove korisničke informacije važe za sledeće uređaje:

R / RD ...	42.. / 46.. / 50.. / 52..
K ..	46.. / 52..
SR ...	52..

1 Opšte sigurnosne napomene

Pažljivo čuvajte ovu korisničku informaciju, kako biste je mogli pogledati u bilo kom trenutku.

Ako uređaj predajete sledećem vlasniku, priložite i ovu korisničku informaciju.

Da biste pravilno i bezbedno koristili uređaj, pažljivo pročitajte ovu korisničku informaciju pre instalacije i upotrebe. Uvek se pridržavajte uputstava, bezbednosnih napomena i upozorenja sadržanih u njima. Oni su važni da biste mogli da instalirate i koristite uređaj bezbedno i pravilno.

1.1 Namenska upotreba

- Ovaj uređaj je namenjen za upotrebu u domaćinstvu i sličnim područjima primene, kao npr.:
  - U kuhinjskim prostorijama za osoblje u prodavnicama, kancelarijama i drugim radnim okruženjima
  - u poljoprivredi i za goste u hotelima, motelima i drugim smeštajnim objektima
  - U pansionima sa doručkom
  - u ugostiteljstvu i sličnim uslugama veleprodaje
- Ostale primene:
  - Ovaj uređaj nije pogodan za zamrzavanje namirnica.
  - Sve ostale vrste korišćenja nisu dozvoljene.

1.2 Predvidiva pogrešna upotreba

Sledeći načini primene su izričito zabranjeni:

- Skladištenje i hlađenje:
  - Hemijski nestabilnih, zapaljivih ili korozivnih materija
  - Skladištenje eksplozivnih materija, kao što su na primer kontejneri za aerosole sa zapaljivim pogonskim gasom
  - Lekova, krvne plazme, laboratorijskih preparata ili slično koji podležu pravilima o materijalima i proizvodima Direktive o medicinskim proizvodima 2007/47/EZ
- Primena u područjima pod rizikom od eksplozija

Nepravilna upotreba uređaja može dovesti do oštećenja ili propadanja skladištenih namirnica.

1.3 Korisnička grupa

- Ovaj uređaj ne smeju da koriste osobe (uključujući decu) sa ograničenim fizičkim, senzoričkim ili mentalnim sposobnostima ili osobe sa nedostatkom iskustva i znanja, osim ako su pod nadzorom osobe odgovorne za njihovu bezbednost ili im je objašnjena upotreba uređaja. Deca trebaju biti pod nadzorom, kako bi se osiguralo da se ne igraju sa uređajem.
- Deca uzrasta od 3 do 8 godina smeju da pune i prazne uređaj.

1.4 Upozoravajuće napomene - Opasnosti po korisnika

- UPOZORENJE: Ventilacione otvore na kućištu uređaja ili u ugradnim elementima održavati bez prepreka.
- UPOZORENJE: Za ubrzanje procesa otapanja ne koristite nikakve druge mehaničke uređaje ili druga sredstva osim onih koje je preporučio proizvođač.
- UPOZORENJE: Nemojte da oštetite cevi rashladnog sredstva.
- UPOZORENJE: U odeljku za hlađenje/komori za zamrzavanje se ne smeju koristiti električni uređaji koji nisu u skladu sa konstrukcijom koju preporučuje proizvođač.
- UPOZORENJE: Prilikom postavljanja uređaja osigurati da mrežni priključni kabl uređaja ne bude uklešten ili oštećen.
- UPOZORENJE: Ne postavljajte mobilne razvodne utičnice ili mrežne adaptere na zadnju stranu uređaja.

Nakon završene ugradnje uređaja i dalje mora biti omogućeno odvajanje uređaja sa električne mreže.

- Pristupačan mrežni utikač (iznad, ispod ili pored uređaja)
- Aktiviranje osigurača u instalaciji objekta u skladu sa propisima za instalaciju.



UPOZORENJE: Opasnost od požara/lako zapaljivi materijali.

Simbol se nalazi na kompresoru, a dodatno se može nalaziti i na drugim mestima na uređaju. On označava opasnost od zapaljivih materija. Ne uklanjati nalepnicu.

- Što je više rashladnog sredstva unutar uređaja, utoliko veća mora da bude prostorija u kojoj se nalazi uređaj. U premalim prostorijama u slučaju curenja može da nastane mešavina gasa i vazduha. Na svakih 8 g rashladnog sredstva prostorija postavljanja mora da ima najmanje 1 m^3. Podaci o sadržanom rashladnom sredstvu nalaze se na tipskoj pločici u unutrašnjosti uređaja.
- Redovno čistite površine koje dolaze u dodir sa namirnicama i dostupnim sistemima za odvod.
- Sveže meso ili svežu ribu upakujte u čiste zatvorene posude. Na taj način ćete sprečiti da meso ili riba dodiruju druge namirnice ili kaplju na njih.
- Ukoliko frižider/zamrzivač duži vremenski period stoji prazan, isključite uređaj, obavite otapanje, očistite ga, osušite i ostavite otvorena vrata, kako biste sprečili stvaranje plesni.
- Izbegavajte trajni kontakt kože sa hladnim površinama ili rashlađenim namirnicama. Za zaštitu koristite npr. rukavice.
- Alkoholna pića i druge posude koje sadrže alkohol čuvati isključivo dobro zatvorene. Električne komponente mogu da zapale eventualno iscureli alkohol.
- Vrata otvarajte samo na kratko vreme. Na taj način ćete smanjiti porast temperature u unutrašnjosti uređaja.
- Prilikom otvaranja i zatvaranja ne posežite u prostor između vrata i uređaja. Prsti mogu da budu nagnječeni.
- Ne odlagati bilo kakve predmete u prednjem delu najniže staklene ploče, kako bi se osiguralo besprekorno zatvaranje vrata uređaja. (vidi 6.2 Odeljak frižidera) (vidi 9.1 Polica za vrata)
- UPOZORENJE: Ovaj uređaj se mora pričvrstiti u skladu sa uputstvom za upotrebu, kako bi se eliminisale opasnosti usled nedovoljne stabilnosti.
- Poštovati uputstva za postavljanje i priključivanje. (vidi 3 Postavljanje i priključivanje)

1.5 Smetnje, uzroci i popravke

- Mrežni priključak sa utikačem za aparate za domaćinstvo: Ako se mrežni priključni kabl ovog uređaja ošteti, mora se zameniti posebnim priključnim kablom koji je dostupan kod proizvođača ili njegove korisničke službe. Zamenu sme da obavi kupac.
- Popravke i intervencije na uređaju može da obavlja samo korisnička služba ili drugo stručno osoblje koje je za to obučeno.
- U slučaju smetnji i kvara na uređaju izvucite utikač ili isključite osigurač. Ukoliko izvlačite mrežni utikač, uvek držite utikač. Nemojte vući kabl.

1.6 Napomene za odlaganje na otpad

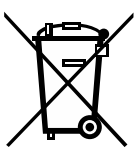

Precrtana kanta za smeće ukazuje na to da se uređaj ne sme odlagati sa nesortiranim komunalnim otpadom, već se mora predati na odvojeno mesto za prikupljanje otpada. On sadrži materijale za reciklažu i eventualno se može ponovo upotrebiti.



Ovaj simbol može da se nalazi na kompresoru. On se odnosi na ulje u kompresoru i upućuje na sledeću opasnost: **U slučaju gutanja i penetracije u disajne puteve može da bude smrtonosan.** Ova napomena je od značaja samo kod reciklaže. U normalnom radu nema nikakve opasnosti.



Ova ili neka slična nalepnica se može naći na zadnjoj strani uređaja. Ona ukazuje na to da se u vratima i/ili u kućištu nalaze vakuumski izolovani paneli (VIP) ili perlit paneli. Ova napomena je od značaja samo kod reciklaže. Ne uklanjati nalepnicu.

- Zbog toga odlaganje starih uređaja mora da se odvija stručno i na odgovarajući način, u skladu sa lokalnim propisima i zakonima. Nemojte da oštetite rashladni sistem starog uređaja prilikom transporta na otpad, da sadržano rashladno sredstvo (podaci na tipskoj pločici) i ulje ne bi nekontrolisano iscurili napolje.
- Imajte na umu da je brisanje eventualno postojećih ličnih podataka spada u obavezu kupca.
- Za Nemačku: Uređaj se može besplatno odložiti u lokalnim centrima za reciklažu / sakupljanje sekundarnih sirovina, u kontejnerima za sakupljanje klase 1. Prilikom kupovine frižidera/zamrzivača na mestima sa prodajnom površinom > 400 m^2 prodajno mesto će besplatno prihvatiti dotrajale uređaje.
- EU: Informišite se kod Vaših lokalnih organa vlasti se o mogućnostima odlaganja dotrajalih uređaja na otpad.

1.7 Usaglašenost

Rashladni sistem je proveren na zaptivanje. Uređaj odgovara važećim bezbednosnim propisima, kao i odgovarajućim direktivama.

Za EU tržište:	Uređaj je u skladu sa direktivom 2014/53/EU.
Za GB tržište:	Uređaj je u skladu sa Radio Equipment Regulations 2017 SI 2017 No. 1206.

Kompletan tekst EU izjave o usaglašenosti može se naći na internet adresi: www.Liebherr.com

1.8 Klimatske klase

Uređaj je koncipiran u skladu sa klimatskom klasom za rad u ograničenom rasponu okolnih temperatura. Klimatska klasa Vašeg uređaja je otisnuta na tipskoj pločici.

Napomena

▶ Za besprekoran rad pridržavajte se navedenih okolnih temperatura.

Klimatska klasa	za okolne temperature od
SN	10 °C do 32 °C
N	16 °C do 32 °C
ST	16 °C do 38 °C
T	16 °C do 43 °C
SN-ST	10 °C do 38 °C
SN-T	10 °C do 43 °C

1.9 SVHC materije u skladu sa odredbom REACH

- Na sledećem linku možete proveriti da li Vaš proizvod sadrži SVHC materije u skladu sa odredbom REACH: https://go.liebherr.com/z3eewm

1.10 Baza podataka EPREL

- Od 1. marta 2021. se informacije o označavanju potrošnje energije i zahtevima u pogledu ekološkog dizajna mogu pronaći u evropskoj bazi podataka o proizvodima (EPREL). Baza podataka proizvoda je dostupna na sledećem linku https://eprel.ec.europa.eu/. Ovde će se od Vas zahtevati da unesete oznaku modela. Oznaku modela ćete naći na tipskoj pločici.

1.11 Licence otvorenog koda

- Uređaj sadrži softverske komponente koje koriste licence otvorenog koda. Informacije o korišćenim licencama otvorenog koda možete pronaći ovde: home.liebherr.com/open-source-licences

1.12 Rezervni delovi

- Dostupnost rezervnih delova za funkcionalne delove i delove koji se mogu skladištiti iznosi 15 godina.

1.13 Nivoi upozorenja

OPASNOST	Označava neposredno opasnu situaciju koja će za posledicu imati smrt ili teške telesne povrede, ukoliko ne bude izbegnuta.
UPOZORENJE	Označava opasnu situaciju koja bi za posledicu mogla imati smrt ili teške telesne povrede, ukoliko ne bude izbegnuta.
OPREZ	Označava opasnu situaciju koja bi za posledicu mogla imati lakše ili umerene telesne povrede, ukoliko ne bude izbegnuta.
PAŽNJA	Označava opasnu situaciju koja za posledicu može imati materijalnu štetu, ukoliko ne bude izbegnuta.
Napomena	Označava korisne napomene i savete.

2 Na prvi pogled

2.1 Sadržaj isporuke

Proverite sve delove na oštećenja usled transporta. Ako imate bilo kakvih žalbi, kontaktirajte dobavljača ili korisničku službu. (vidi 11.4 Korisnička služba)

Isporuka sadrži sledeće delove:
- Samostojeći uređaj
- Oprema (zavisno od modela)
- Materijal za montažu (zavisno od modela)
- „Quick Start Guide“
- „Installation Guide“*
- Servisna knjižica

2.2 Pregled uređaja i opreme

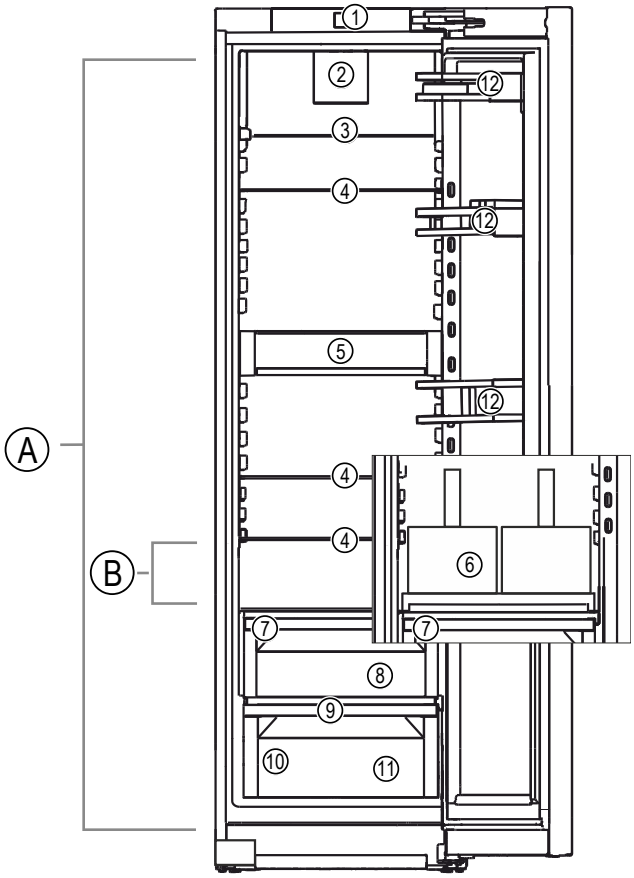

Sl. 1 Prikaz primera

Opseg temperature

(A) Odeljak frižidera
(B) Najhladnija zona

Oprema

(1) Elementi za rukovanje
(2) Ventilator sa FreshAir filterom sa aktivnim ugljem
(3) Višedelna polica za odlaganje*
(4) Polica za odlaganje
(5) VarioSafe*
(6) Korpa za flaše*
(7) Poklopac odeljka EasyFresh
(8) EasyFresh odeljak
(9) Otvor za oticanje
(10) Tipska pločica
(11) Fioka za povrće*
(12) Polica za vrata

2.3 SmartDevice

SmartDevice je rešenje za umrežavanje Vašeg frižidera.

Ukoliko Vaš uređaj podržava funkciju SmartDevice ili je za to pripremljen, Vaš uređaj možete brzo i jednostavno povezati sa Vašim WLAN-om. Sa SmartDevice aplikacijom Vašim uređajem možete rukovati pomoću mobilnog uređaja. U SmartDevice aplikaciji su Vam dostupne dodatne funkcije i mogućnosti za podešavanje.

Uređaj koji je pripremljen za SmartDevice:	Vaš uređaj je pripremljen za korišćenje sa SmartDeviceBox. Prvo morate kupiti i instalirati SmartDeviceBox. Da biste Vaš uređaj mogli da povežete sa WLAN-om, morate da preuzmete aplikaciju SmartDevice.
Dodatne informacije o SmartDevice:	**smartdevice.liebherr.com**

Kupovina SmartDeviceBox u prodavnici Liebherr-Hausgeräte:	home.liebherr.com/shop/de/deu/smartdevicebox.html
Preuzimanje aplikacije SmartDevice:	

Nakon instalacije i konfiguracije aplikacije SmartDevice, Vaš uređaj možete pomoću aplikacije SmartDevice i WLAN funkcije uređaja (vidi WLAN) integrisati u Vaš WLAN.

Napomena
Funkcija SmartDevice nije dostupna u sledećim zemljama: Rusija, Belorusija, Kazahstan.

Ne možete koristiti SmartDeviceBox.

3 Postavljanje i priključivanje

3.1 Uslovi postavljanja

Uslovi postavljanja su ključni kako bi se osigurao bezbedan i efikasan rad uređaja bez smetnji.

- Pridržavajte se svih sigurnosnih napomena.
- Obratite pažnju na mesto postavljanja i poziciju u prostoriji.

UPOZORENJE
Opasnost od požara usled nepravilnog postavljanja!
Ukoliko mrežni kabl ili utikač dodiruju zadnju stranu uređaja, usled vibracija uređaja mrežni kabl ili utikač se mogu oštetiti, što dovodi do kratkog spoja.

▶ Kada postavljate uređaj vodite računa o tome da mrežni kabl ne bude uklješten ispod uređaja.
▶ Postavite uređaj tako da ne dodiruje nikakve utikače ili kablove za struju.
▶ Na utičnice u području zadnje stranice uređaja nemojte da priključujete uređaje.
▶ Višestruke utičnice ili razvodni kablovi i drugi elektronski uređaji (kao što su transformatori za halogenu rasvetu) **ne smeju** se postavljati i koristiti na zadnjoj strani uređaja.

UPOZORENJE
Opasnost od požara usled vlage!
Ukoliko delovi koji provode struju ili kabl za struju postanu vlažni, može doći do nastanka kratkog spoja.

▶ Uređaj je namenjen za upotrebu u zatvorenim prostorijama. Nemojte da puštate uređaj u rad na otvoreno ili područjima sa vlagom ili prskajućom vodom.

UPOZORENJE
Opasnost od požara usled curenja rashladnog sredstva i ulja!
Sadržano rashladno sredstvo je ekološki prihvatljivo ali zapaljivo. Sadržano je takođe zapaljivo. Ispušteno rashladno sredstvo i ulje se pri odgovarajuće visokoj koncentraciji mogu zapaliti u kontaktu sa eksternim izvorom toplote.

▶ Nemojte oštetiti cevi rashladnog kruga ili kompresora.

3.1.1 Mesto postavljanja

- Uređaj postavljajte i koristite isključivo u zatvorenim prostorijama.
- Optimalno mesto postavljanja je suva i dobro provetrena prostorija.
- Kada se uređaj postavlja u veoma vlažnom okruženju, na spoljašnjoj strani uređaja može doći do stvaranja kondenzata.
  Vodite računa da uvek postoji dobro provetravanje na mestu postavljanja.
- Što je više rashladnog sredstva unutar uređaja, utoliko veća mora da bude prostorija u kojoj se nalazi uređaj. U premalim prostorijama u slučaju curenja može da nastane mešavina gasa i vazduha. Na svakih 8 g rashladnog sredstva prostorija postavljanja mora da ima najmanje 1 m^3. Podaci o sadržanom rashladnom sredstvu nalaze se na tipskoj pločici u unutrašnjosti uređaja.
- Podloga na mestu postavljanja mora da bude horizontalna i ravna.

3.1.2 Pozicija u prostoriji

- Nemojte da postavljate uređaj ni u području pod direktnim sunčevim zračenjem niti pored grejanja ili sličnog.
- Uređaj se može postaviti odmah pored rerne.
- Kada uređaj postavite odmah pored rerne, potrošnja energije se može malo povećati. To zavisi od vremena korišćenja i intenziteta korišćenja rerne.
- Uređaj postavljati sa zadnjom stranicom napred, a kada se koriste priloženi zidni distanceri (vidi dole) uvek ih treba direktno prisloniti na zid.*
- Uređaj postavljati sa zadnjom stranicom direktno prislonjenom na zid.*
- Korišćenje u potencijalno eksplozivnim područjima nije dozvoljeno.

3.1.3 Ugrađivanje u kuhinjske elemente

- Oko uređaja možete da postavite kuhinjske ormane. (vidi 3.12 Ugrađivanje uređaja u kuhinjske elemente)

3.2 Dimenzije uređaja

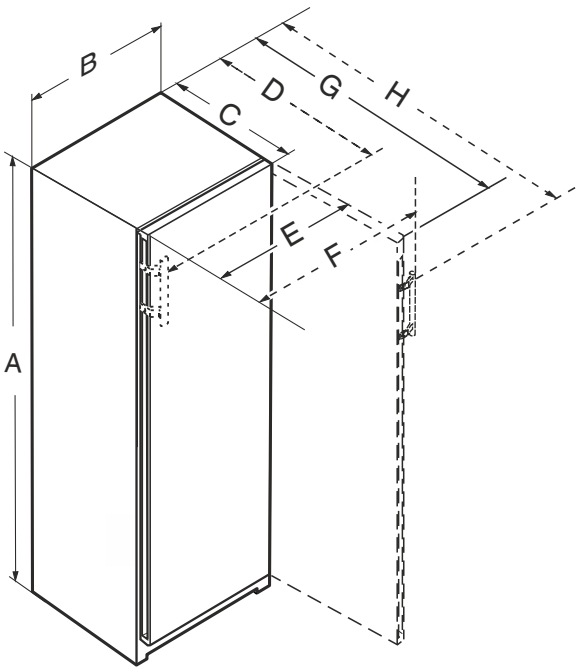

Sl. 2

SR(B).. 5220 / SR.. 5230	
A (mm)	1855
B (mm)	597
C (mm)	675[x]
D (mm)	719[x]
E (mm)	609
F (mm)	654
G (mm)	1215[x]
H (mm)	1222[x]

Za uređaje sa ručkom poluge

R.. 42..	
A (mm)	1255
B (mm)	597
C (mm)	675[x]
E (mm)	609
G (mm)	1217[x]

Za uređaje sa udubljenjem za hvatanje

R.. 46.. / Kf 46Z00	
A (mm)	1455
B (mm)	597
C (mm)	675[x]
E (mm)	609
G (mm)	1217[x]

Za uređaje sa udubljenjem za hvatanje

R.. 50..	
A (mm)	1655
B (mm)	597
C (mm)	675[x]
E (mm)	609
G (mm)	1217[x]

Za uređaje sa udubljenjem za hvatanje

R.. 52.. / SR.. 5220 / RD.. 52.. / Ksfe 52Z20	
A (mm)	1855
B (mm)	597
C (mm)	675[x]
E (mm)	609
G (mm)	1217[x]

Za uređaje sa udubljenjem za hvatanje

[x] Kod uređaja sa priloženim zidnim distancerima dimenzija se povećava za 15 mm (vidi 3.8 Montaža zidnog odstojnika*) .

3.3 Zahtevi za ventilaciju

PAŽNJA
Opasnost od oštećenja usled pregrevanja zbog nedovoljne ventilacije!
U slučaju nedovoljne ventilacije kompresor može da se ošteti.
▶ Vodite računa o dovoljnoj ventilaciji.
▶ Poštovati zahteve u pogledu ventilacije.

Ukoliko se uređaj integriše u kuhinjsku jedinicu, obavezno se pridržavati sledećih zahteva za ventilaciju:*

- U principu važi: što je veći prostor za ventilaciju, uređaj više štedi energiju.*

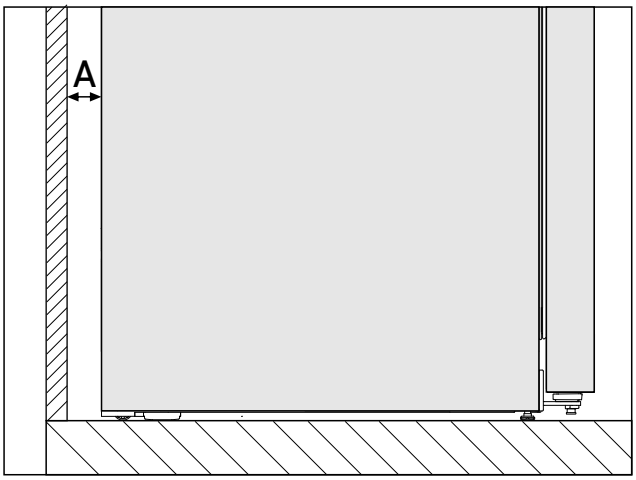

*Sl. 3 **

Rastojanje od zida A*
25 mm*

Potrošnja energije je utvrđena pri rastojanju od *Sl. 3 (A)* između zadnje strane uređaja i zida. Ukoliko je rastojanje od zida manje od *Sl. 3 (A)*, to nema uticaja na funkcionalnost uređaja. Pri manjem rastojanju od zida potrošnja energije se može neznatno povećati, a na zadnjem zidu uređaja se može stvoriti kondenzacija.*

3.4 Dimenzije priključaka za strujno napajanje

Priključak na strujno napajanje se nalazi na zadnjoj strani uređaja. Da bi bezbedno priključili vaš uređaj, uverite se da su ispunjeni sledeći preduslovi:

- ❑ Dimenzije za priključak strujno napajanje su poznate i poštuju se. Vidi tabelu dole.
- ❑ Priključak na strujno napajanje se izvodi u skladu sa uputstvom. (vidi 3.14 Priključivanje uređaja na strujno napajanje)

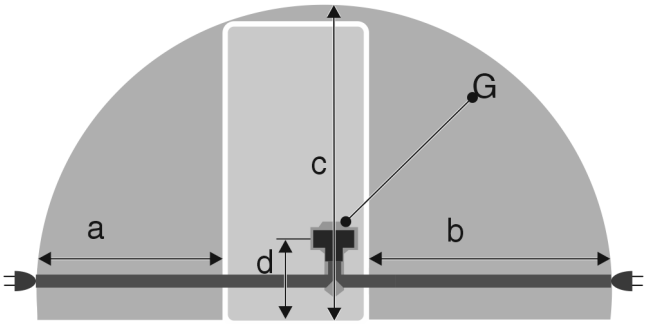

Sl. 4 Rashladni uređaji

(a) Maksimalno raspoloživa dužina priključnog kabla za struju
(b) Maksimalno raspoloživa dužina priključnog kabla za struju
(c) Maksimalno raspoloživa vertikalna dužina priključnog kabla za struju
(d) Rastojanje utikača uređaja u odnosu na pod
(G) Utikač uređaja

Za uređaje širine 600 mm:	
a	~ 1350 mm
b	~ 1800 mm
c	~ 2050 mm
d	~ 150 mm

3.5 Transport uređaja

3.5.1 Transport uređaja za prvo puštanje u rad

Obezbedite da budu ispunjeni sledeći preduslovi:

- ❑ Uređaj je upakovan.
- ❑ Uređaj stoji uspravno.

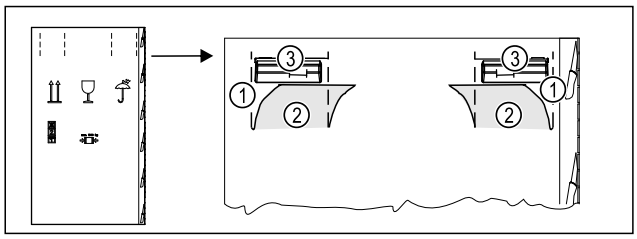

Sl. 5

- ▶ Kartonsku ambalažu pritisnite na vrhu duž perforacije *Sl. 5 (1)*.
- ▶ Izvucite utisnute jezičke *Sl. 5 (2)*.
- ▷ Možete videti ručku za nošenje *Sl. 5 (3)* na desnoj i levoj strani.
- ▶ Uređaj držite za ručke za nošenje *Sl. 5 (3)*.
- ▶ Uređaj treba da transportuju dve osobe.
- ▶ Raspakujte uređaj. (vidi 3.6 Raspakivanje uređaja)

3.5.2 Transport uređaja nakon prvog puštanja u rad

Pridržavajte se sledećih uputstava kada želite da ponovo transportujete ili premeštate uređaj nakon prvog puštanja u rad.

Obezbedite da budu ispunjeni sledeći preduslovi:

- ❑ Uređaj je ispražnjen.
- ❑ Uređaj stoji uspravno.
- ❑ Uređaj sa vratima: Vrata su osigurana od neželjenog otvaranja.
- ❑ Uređaj sa izvlačivim kolicima: Izvlačiva kolica su osigurana od neželjenog otvaranja.
- ❑ Uređaj sa podesivim nožicama: Podesive nožice su pričvršćene.
- ▶ Uređaj držite za ručke za nošenje.
- ▶ Uređaj treba da transportuju dve osobe.

Nakon transporta:

- ▶ Odvrnite podesive nožice na uređaju.
- ▶ Nivelišite uređaj. (vidi 3.10 Ravnanje uređaja)

3.6 Raspakivanje uređaja

PAŽNJA
Opasnost od oštećenja usled pomeranja uređaja!
Ako se uređaj bez zaštite pomera po podu, uređaj može da ošteti pod.

- ▶ Pod mora biti dovoljno zaštićen prekrivanjem pre nego što uklonite ambalažu uređaja.

- ▶ Proverite uređaj i pakovanje: U slučaju sumnje na oštećenja tokom transporta, pre priključivanja stupiti u kontakt sa dobavljačem.

PAŽNJA
Materijalna šteta izazvana šiljatim ili oštrim predmetima!
Ukoliko koristite šiljate ili oštre predmete prilikom uklanjanja materijala za pakovanje, možete oštetiti uređaj.

- ▶ Ne koristiti šiljate ili oštre predmete za uklanjanje materijala za pakovanje.

- ▶ Ukloniti materijal za pakovanje.
- ▶ Uređaj je postavljen na odgovarajuću poziciju: Ukloniti zaštitne folije na vratima i bočnim stranicama.

3.7 Promena strane zatvaranja vrata

Alat

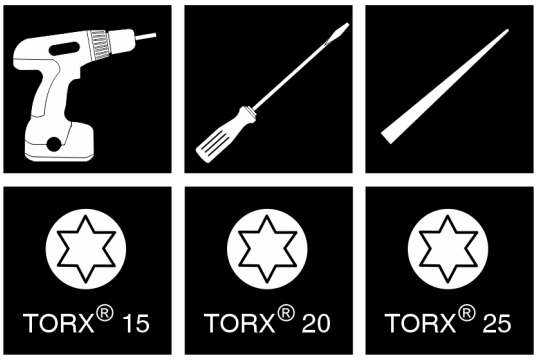

Sl. 6

PAŽNJA
Opasnost od oštećenja usled sudaranja vrata!
Oštećenje uređaja prilikom Side-by-Side postavljanja.
Ukoliko postavite dva uređaja, jedan pored drugog u određenom Side-by-Side rasporedu, strana zatvaranja vrata oba uređaja je unapred fabrički definisana.

- ▶ Side-by-Side postavljanje: Nemojte da menjate stranu zatvaranja vrata.

Za uređaje **bez prigušivača zatvaranja** važe odeljci:

- ❑ Za uređaje **bez** prigušivača zatvaranja
- ❑ Za sve uređaje

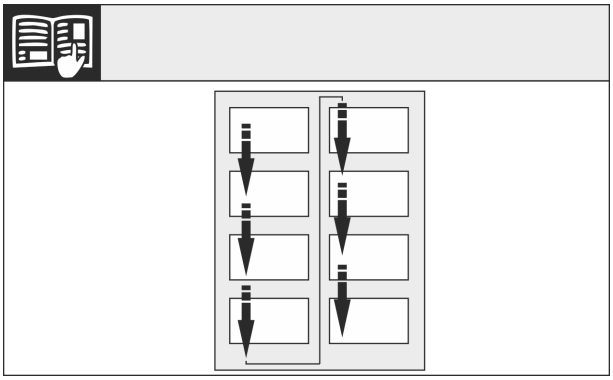

Sl. 7

Vodite računa o smeru čitanja.

3.7.1 Pražnjenje police za vrata

▶ Izvadite namirnice iz police za vrata.
▷ Namirnice neće ispasti iz vrata kada demontirate vrata.

3.7.2 Uređaji bez prigušivača zatvaranja: Uklanjanje poklopaca

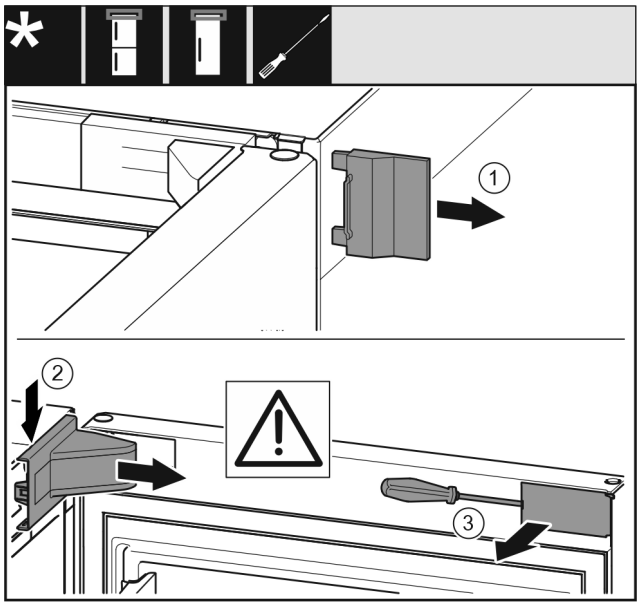

Sl. 8

▶ Otvorite vrata.
▶ Skinite spoljne poklopce *(1)*.
▶ Otkačite i skinite poklopac postolja ležaja *(2)*.

PAŽNJA
Opasnost od oštećenja odvijačem!
Ako oštetite zaptivku vrata, onda se vrata neće pravilno zatvarati i hlađenje neće biti dovoljno.
▶ Pažljivo koristite odvijač kao pomoćno sredstvo.
▶ Pazite da odvijačem ne oštetite zaptivku vrata.

▶ Odvojite poklopac *(3)* sa spoljne strane vrata pomoću odvijača i zakrenite je u stranu.

3.7.3 Demontiranje vrata*

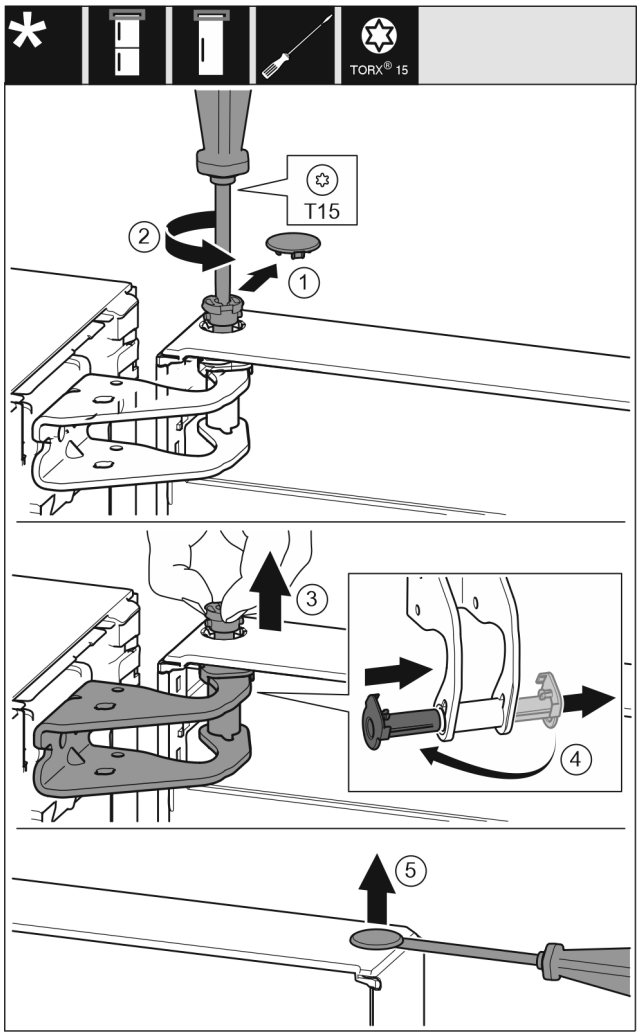

Sl. 9

▶ Pažljivo uklonite poklopac *(1)*.
▶ Odvrnite malo zavrtnje *(2)* odvijačem.

OPREZ
Opasnost od povreda usled ispadanja vrata!
Ako potpuno uklonite zavrtanj na vratima, vrata mogu ispasti i možete se povrediti.
▶ Držite vrata pre nego što izvučete zavrtanj.

▶ Čvrsto držite vrata.
▶ Prstima izvucite zavrtanj *(3)*.
▶ Izvucite čauru ležaja *(4)* iz vođice.
▶ Čauru ležaja *(4)* umetnite na drugu stranu i uglavite.
▶ Podignite vrata i odložite.
▶ Poklopac *(5)* pažljivo podignite odvijačem i uklonite ga.

3.7.4 Demontiranje vrata*

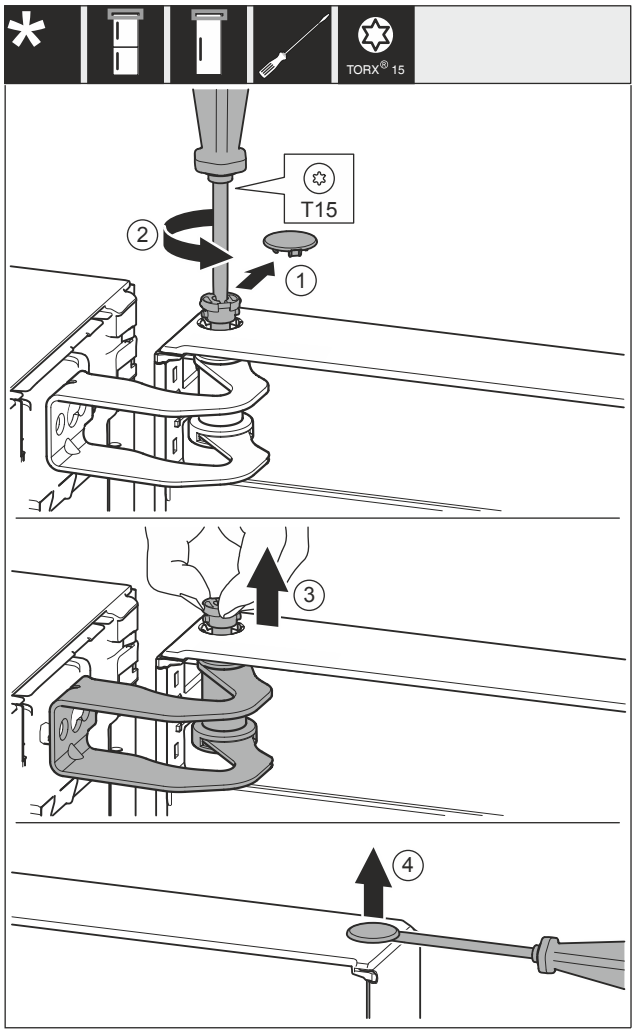

Sl. 10

▶ Pažljivo uklonite poklopac *Sl. 10 (1)*.
▶ Odvrnite malo zavrtnje *Sl. 10 (2)* odvijačem.

OPREZ
Opasnost od povreda usled ispadanja vrata!
Ako potpuno uklonite zavrtanj na vratima, vrata mogu ispasti i možete se povrediti.
▶ Držite vrata pre nego što izvučete zavrtanj.

▶ Čvrsto držite vrata.
▶ Prstima izvucite zavrtanj *Sl. 10 (3)*.
▶ Podignite vrata i odložite.
▶ Poklopac *Sl. 10 (4)* pažljivo podignite odvijačem i uklonite ga.

3.7.5 Premeštanje gornjih delova ležaja*

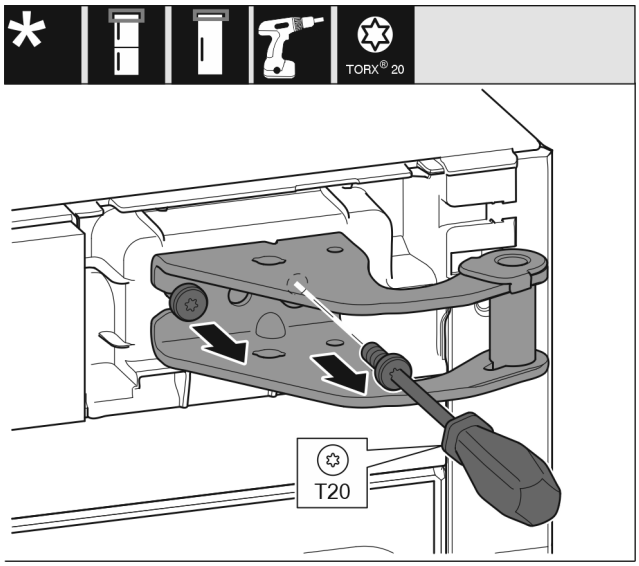

Sl. 11

▶ Odvrnite zavrtnje.
▶ Podignite postolje ležaja i uklonite ga.

UPOZORENJE
Opasnost od povreda usled pada vrata!
Ukoliko ležajevi nisu dovoljno zategnuti, vrata mogu da ispadnu. To može dovesti do teških povreda. Osim toga se vrata event. neće zatvarati, tako da uređaj ne hladi dobro.
▶ Čvrsto zategnite postolja/zavrtnje ležaja sa 4 Nm.
▶ Proverite i po potrebi dotegnite sve zavrtnje.

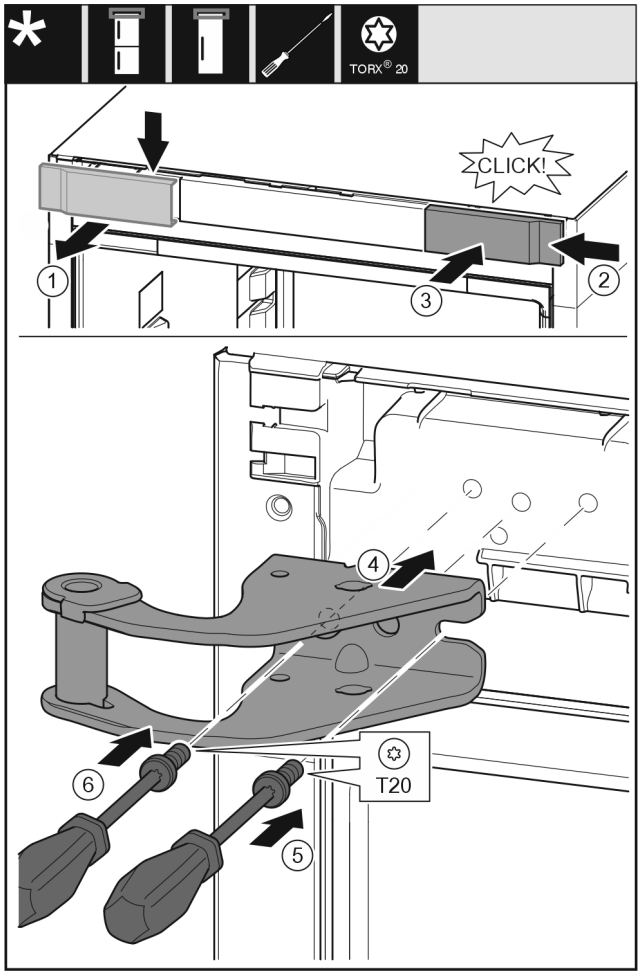

Sl. 12

- ▶ Skinite poklopac *(1)* odozgo, prema napred.
- ▶ Poklopac *(2)* koji je zakrenut za 180° na drugoj strani zakačite sa desne strane.
- ▶ Uglavite poklopac *(3)*.
- ▶ Postavite postolje gornjeg ležaja *(4)*.
- ▶ Čvrsto zategnite zavrtnje *(5)*.
- ▶ Čvrsto zategnite zavrtnje *(6)*.

3.7.6 Premeštanje gornjih delova ležaja*

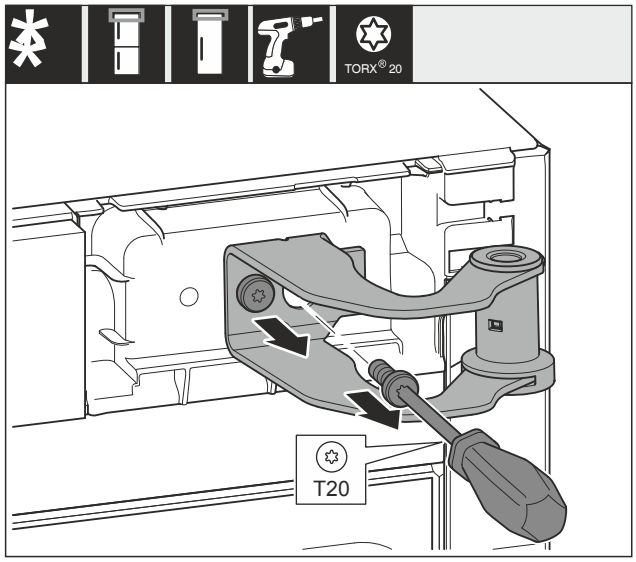

Sl. 13

- ▶ Odvrnite oba zavrtnja.
- ▶ Podignite postolje ležaja i uklonite ga.

UPOZORENJE

Opasnost od povreda usled pada vrata!
Ukoliko ležajevi nisu dovoljno zategnuti, vrata mogu da ispadnu. To može dovesti do teških povreda. Osim toga se vrata event. neće zatvarati, tako da uređaj ne hladi dobro.

- ▶ Čvrsto zategnite postolja/zavrtnje ležaja sa 4 Nm.
- ▶ Proverite i po potrebi dotegnite sve zavrtnje.

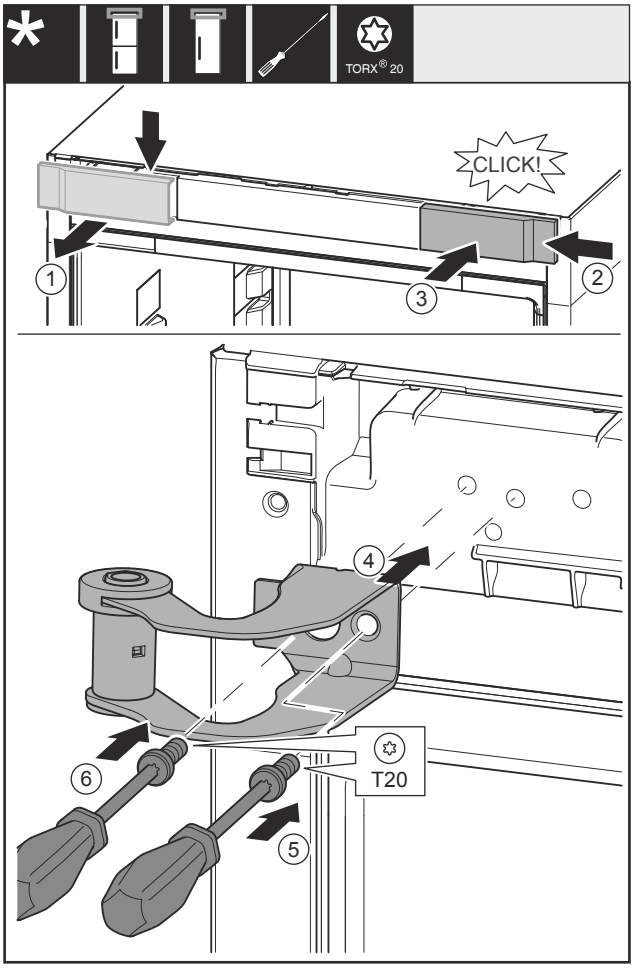

Sl. 14

- ▶ Skinite poklopac *Sl. 14 (1)* odozgo, prema napred.
- ▶ Poklopac *Sl. 14 (2)* koji je zakrenut za 180° na drugoj strani zakačite sa desne strane.
- ▶ Uglavite poklopac *Sl. 14 (3)*.
- ▶ Postavite postolje gornjeg ležaja *Sl. 14 (4)*.
- ▶ Čvrsto zategnite zavrtnje *Sl. 14 (5)*.
- ▶ Čvrsto zategnite zavrtnje *Sl. 14 (6)*.

3.7.7 Premeštanje donjeg ležajnog dela

Za sve uređaje:

UPOZORENJE

Opasnost od povreda usled pada vrata!
Ukoliko ležajevi nisu dovoljno zategnuti, vrata mogu da ispadnu. To može dovesti do teških povreda. Osim toga se vrata event. neće zatvarati, tako da uređaj ne hladi dobro.

- ▶ Čvrsto zategnite postolja/zavrtnje ležaja sa 4 Nm.
- ▶ Proverite i po potrebi dotegnite sve zavrtnje.

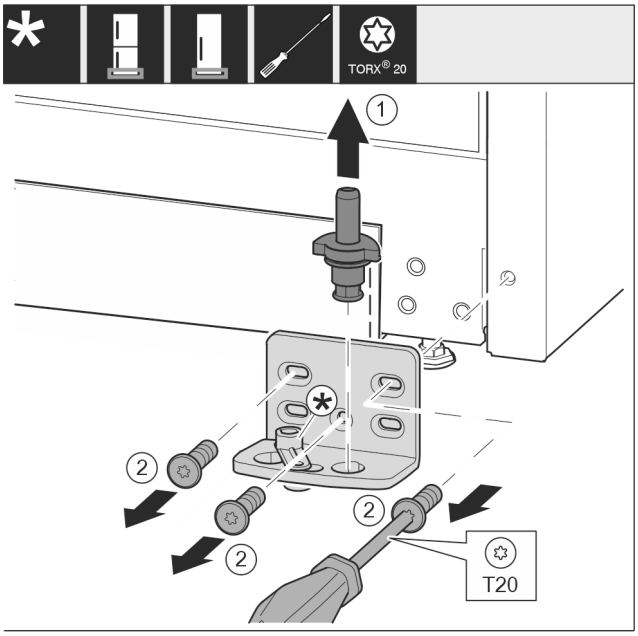

Sl. 15

▶ Zavrtanj ležaja *Sl. 15 (1)* potpuno izvadite nagore.
▶ Odvrnite zavrtnje *Sl. 15 (2)* pomoću odvijača i uklonite postolje ležaja.

Za uređaje bez prigušivača zatvaranja:

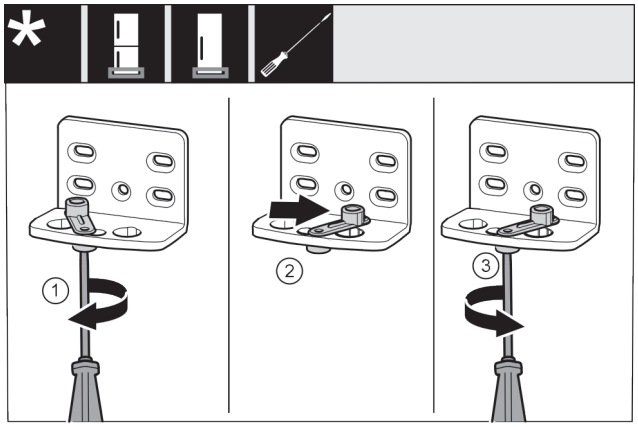

Sl. 16

▶ Otpustite zavrtanj *Sl. 16 (1)* pomoću odvijača.
▶ Podignite pomoć za zatvaranje vrata *Sl. 16 (2)* i okrenite za 90° udesno u otvor.
▶ Zategnite zavrtanj *Sl. 16 (3)* pomoću odvijača.

Za sve uređaje:

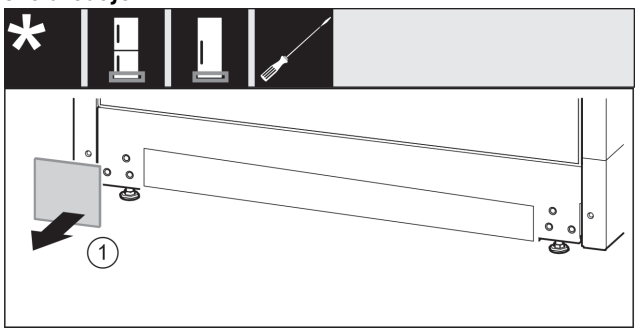

Sl. 17

▶ Skinite poklopaca *Sl. 17 (1)*.

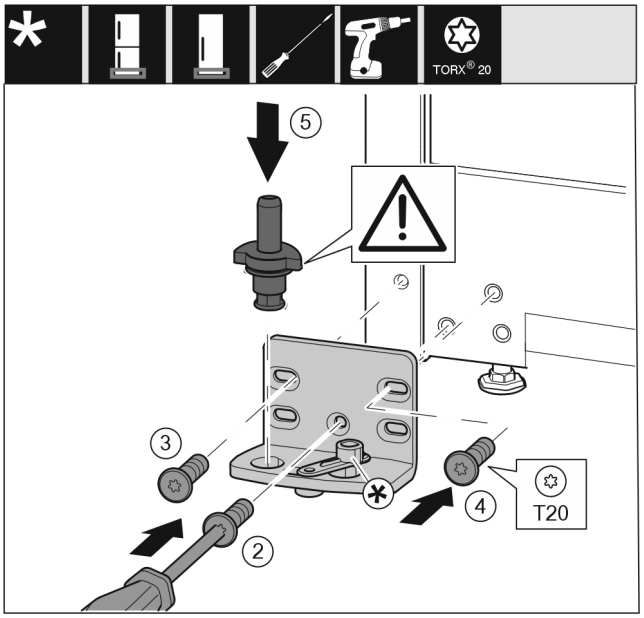

Sl. 18

▶ Postolje ležaja postavite na drugu stranu i učvrstite ga pomoću odvijača. Počnite od zavrtnja *Sl. 18 (2)* dole na sredini.
▶ Zategnite zavrtanj *Sl. 18 (3)* i zavrtanj *Sl. 18 (4)*.
▶ Kompletno umetnite zavrtanj ležaja *Sl. 18 (5)*. Pri tom vodite računa da zaustavni bregovi ne budu okrenuti unazad.

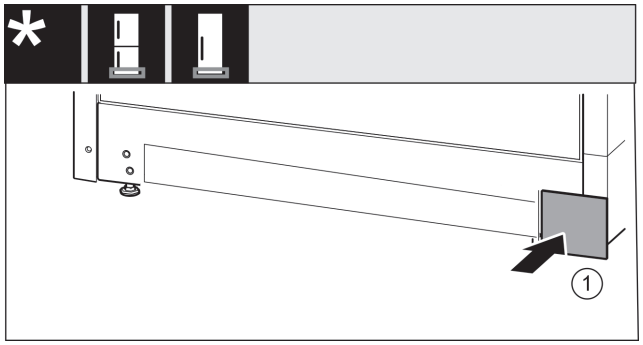

Sl. 19

▶ Ponovo postavite poklopac *Sl. 19 (1)* na drugu stranu.

3.7.8 Premeštanje delova ležaja za vrata

Za uređaje bez prigušivača zatvaranja:

UPOZORENJE
Opasnost od povreda usled pada vrata!
Ukoliko ležajevi nisu dovoljno zategnuti, vrata mogu da ispadnu. To može dovesti do teških povreda. Osim toga se vrata event. neće zatvarati, tako da uređaj ne hladi dobro.
▶ Čvrsto zategnite postolja/zavrtnje ležaja sa 4 Nm.
▶ Proverite i po potrebi dotegnite sve zavrtnje.

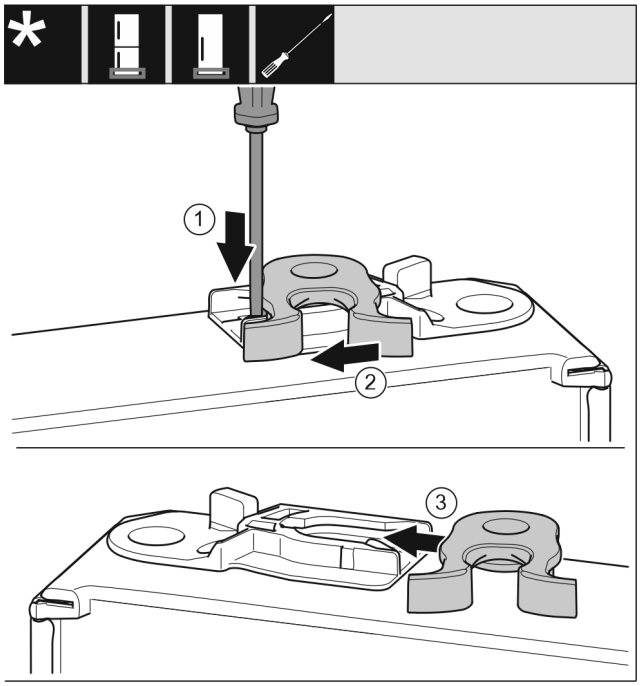

Sl. 20

- ▶ Donja strana vrata je okrenuta nagore: Okrenite vrata.
- ▶ Pritisnite jezičak *Sl. 20 (1)* nadole odvijačem sa ravnim vrhom.
- ▶ Izvucite kuku za zatvaranje *Sl. 20 (2)* iz vođice.
- ▶ Kuku za zatvaranje *Sl. 20 (3)* pomerite na drugu stranu vođice.
- ▶ Gornja strana vrata je okrenuta nagore: Okrenite vrata.

3.7.9 Premeštanje ručice*

Za sve uređaje:

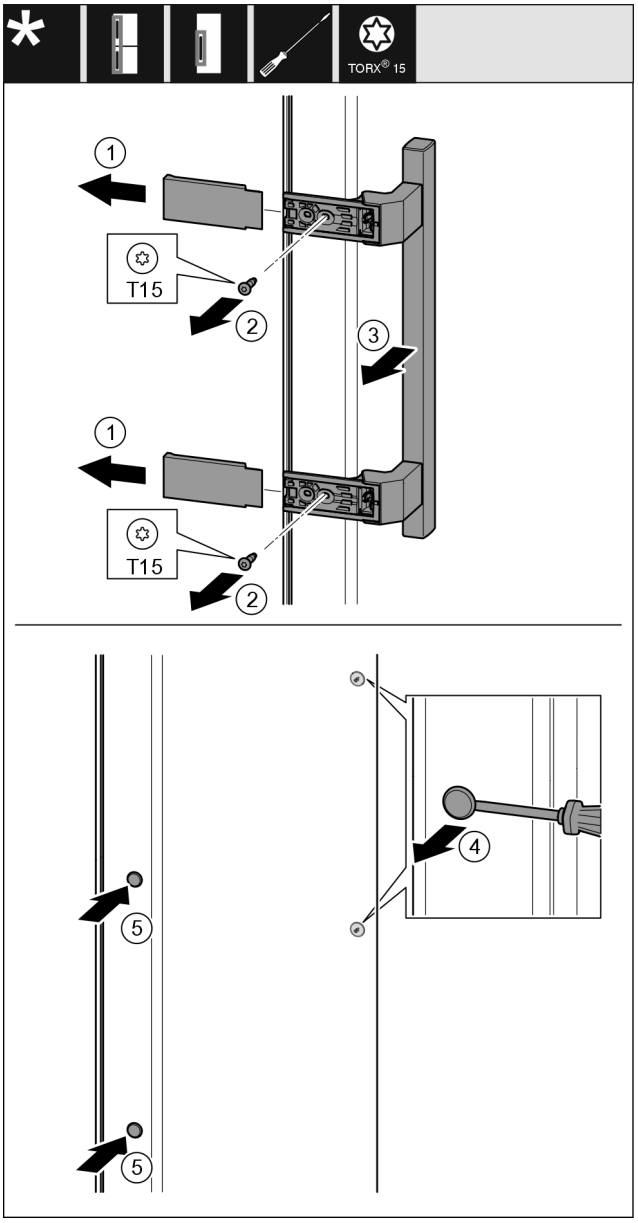

Sl. 21

- ▶ Skinite poklopac *Sl. 21 (1)*.
- ▶ Odvrnite zavrtnje *Sl. 21 (2)* pomoću odvijača.
- ▶ Skinite ručicu *Sl. 21 (3)*.
- ▶ Bočni čep *Sl. 21 (4)* pažljivo podignite odvijačem sa ravnim vrhom i izvadite ga.
- ▶ Čep *Sl. 21 (5)* ponovo umetnite na drugoj strani.

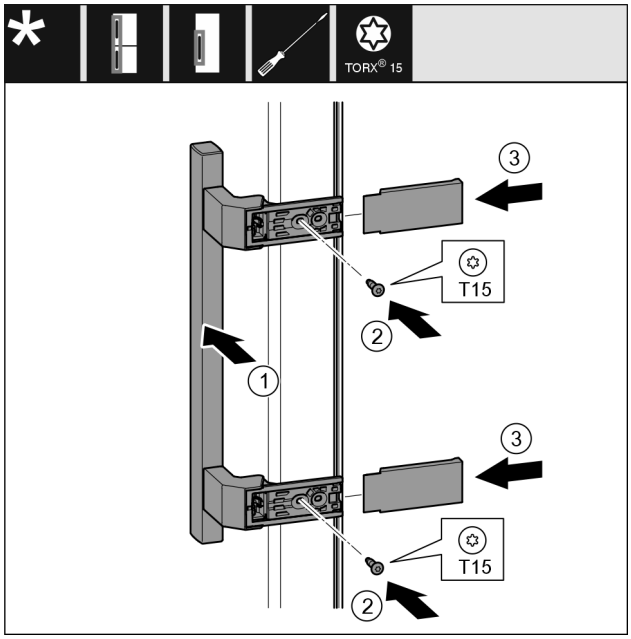

Sl. 22

▶ Ručicu *Sl. 22 (1)* postavite na suprotnu stranu.
▷ Otvori za zavrtnje moraju da se nalaze tačno jedan iznad drugog.
▶ Zategnite zavrtnje *Sl. 22 (2)* pomoću odvijača.
▶ Postavite bočno poklopce *Sl. 22 (3)* i učvrstite zavrtnjima.
▷ Vodite računa da pravilno ulegne.

3.7.10 Montiranje vrata*

▶ Vrata postavite na donji zavrtanj ležaja.

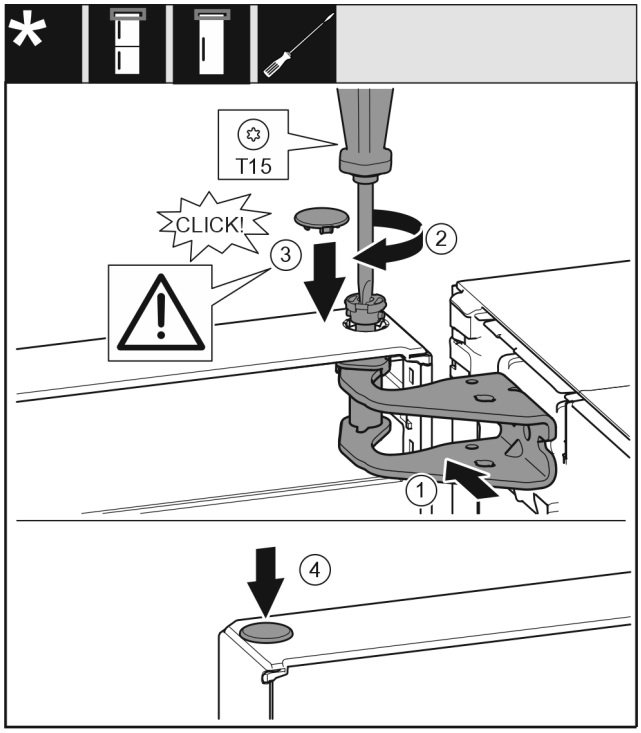

Sl. 23

▶ Vrata gore poravnajte prema otvoru u postolju ležaja *Sl. 23 (1)*.
▶ Umetnite zavrtnje *Sl. 23 (2)* i čvrsto ih zategnite odvijačem.
▶ Postavite poklopac *Sl. 23 (3)*.
▶ Proverite da li poklopac *Sl. 23 (3)* naleže na vrata.
▶ Postavite poklopac *Sl. 23 (4)*.

3.7.11 Montaža vrata*

▶ Vrata postavite na donji zavrtanj ležaja.

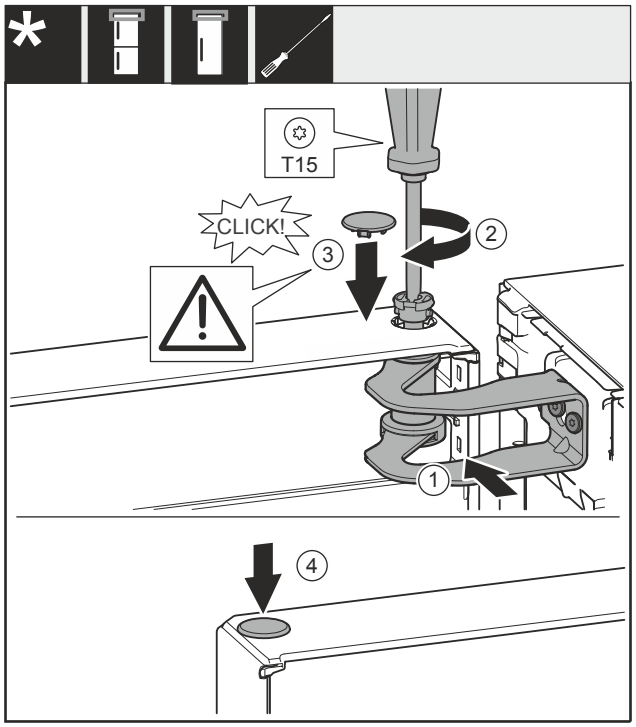

Sl. 24

▶ Vrata poravnajte prema otvoru u postolju ležaja *Sl. 24 (1)*.
▶ Umetnite zavrtnje *Sl. 24 (2)* i čvrsto ih zategnite odvijačem.
▶ Postavite poklopac *Sl. 24 (3)*.
▶ Proverite da li poklopac *Sl. 24 (3)* naleže na vrata.
▶ Postavite poklopac *Sl. 24 (4)*.

3.7.12 Nivelisanje vrata

Za sve uređaje:

UPOZORENJE
Opasnost od povreda usled pada vrata!
Ukoliko ležajevi nisu dovoljno zategnuti, vrata mogu da ispadnu. To može dovesti do teških povreda. Osim toga se vrata event. neće zatvarati, tako da uređaj ne hladi dobro.
▶ Čvrsto zategnite postolja ležaja sa 4 Nm.
▶ Proverite i po potrebi dotegnite sve zavrtnje.

▶ Vrata eventualno poravnajte preko oba uzdužna otvora u postolju ležaja dole tako da budu u nivou sa kućištem uređaja. U tu svrhu, srednji zavrtanj u postolju ležaja dole odvrnuti pomoću priloženog alata T20. Ostale zavrtnje malo otpustite pomoću alata T20 ili odvijača T20 i poravnajte preko uzdužnih otvora.
▶ Podupiranje vrata: Odvrnite nogicu za nivelisanje na postolju ležaja dole pomoću viljuškastog ključa SW10, dok ne nalegne na dno, zatim okrenite za dodatnih 90°.

3.7.13 Postavljanje poklopaca

Za uređaje bez prigušivača zatvaranja:

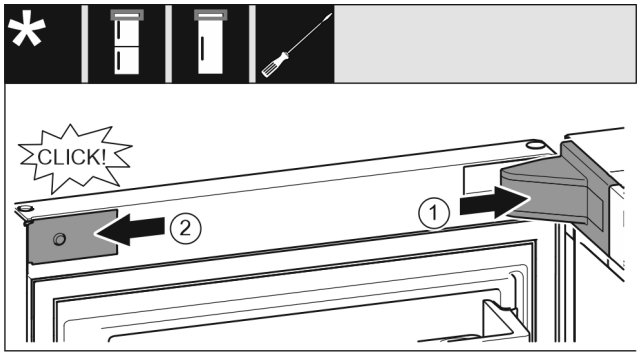

Sl. 25

Vrata su otvorena za 90°.

▶ Postavite i uglavite poklopac postolja ležaja *Sl. 25 (1)*, po potrebi oprezno razdvojite.
▶ Blendu *Sl. 25 (2)* postavite bočno i uglavite je.

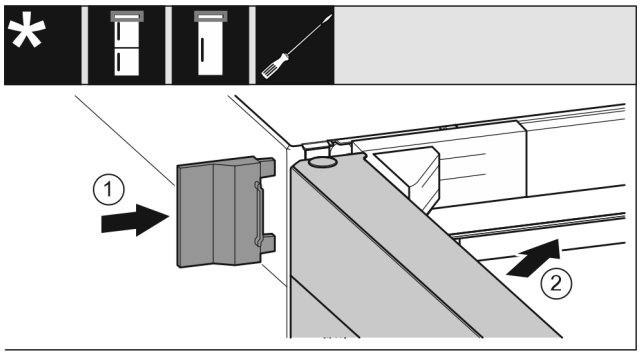

Sl. 26

▶ Navucite spoljne poklopce *Sl. 26 (1)*.
▶ Zatvorite gornja vrata *Sl. 26 (2)*.

3.8 Montaža zidnog odstojnika*

Sa zidnim distancerom Vaš uređaj postiže deklarisanu potrošnju energije i ne dolazi do pojave kondenzata pri višoj vlažnosti okoline. Uređaj je bez zidnih distancera u potpunosti funkcionalan, međutim ima nešto veću potrošnju energije.

Ako koristite zidne odstojnike, onda se dubina uređaja povećava za oko 15 mm.*

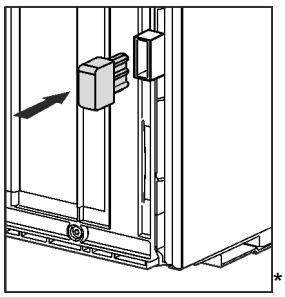

▶ Uređaj sa priloženim zidnim distancerima: Postavite zidne distancere levo i desno dole na zadnjoj strani uređaja.

3.9 Postavljanje uređaja

OPREZ

Opasnost od povreda usled teškog uređaja!

▶ Uređaj do mesta postavljanja moraju da transportuju dve osobe.

UPOZORENJE

Opasnost od požara usled kratkog spoja!

▶ Kada postavljate uređaj: Vodite računa da se mrežni priključni kabl ne presavije, priklešti ili ošteti.
▶ Nemojte da puštate uređaj u rad sa oštećenim kablom za struju.

UPOZORENJE

Opasnost od požara i oštećenja!

▶ Na uređaj ne postavljajte uređaje koji odaju toplotu kao npr. mikrotalasnu rernu, toster itd.!

Uverite se da se poštuju sledeći zahtevi:

❑ Uređaj pomerati samo kada nije napunjen.
❑ Uređaj postavljati samo uz odgovarajuću pomoć.

▶ Izvadite mrežni priključni kabl iz priloženog dodatnog pakovanja.
▶ IEC utičnicu mrežnog priključnog kabla kompletno utaknite u utikač uređaja na zadnjoj strani uređaja. Vodite računa o učvršćenosti IEC utičnice.
▶ Mrežni utikač po potrebi sprovedite preko kabla do pristupačne utičnice.

3.10 Ravnanje uređaja

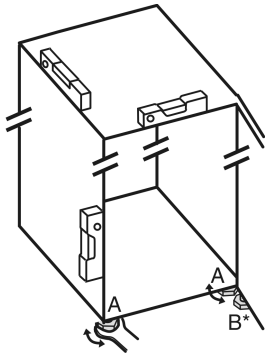

Sl. 27

▶ Od vrnite podesive nožice *Sl. 27 (A)* priloženim viljuškastim ključem i koristeći libelu dok uređaj ne bude čvrsto stajao i ne bude ravno nivelisan.
▷ Uređaj je nivelisan.

OPREZ

Opasnost od povreda i oštećenja usled prevrtanja uređaja! Ako podesiva nožica **B** na postolju ležaja ne naleže dobro na pod, uređaj može da se prevrne. To može da dovede do materijalne štete i povreda.

▶ Odvrnite podesivu nožicu **B** na postolju ležaja.

▶ Odvrnite priloženim vljiuškastim ključem podesivu nožicu *Sl. 27 (B)* na postolju ležaja, sve dok ne nalegne na pod.
▶ Podesivu nožicu *Sl. 27 (B)* okrenite za još maksimalno 90°, da biste izbegli oštećenje vrata.
▷ Uređaj je osiguran protiv prevrtanja.

3.11 Postavljanje više uređaja

Uređaji su dizajnirani za različite načine postavljanja. Ukoliko želite da nekoliko uređaja postavite jedan pored drugog ili jedan iznad drugog, uverite se da su ispunjeni sledeći preduslovi:

❑ Uređaje postavljati jedan pored drugog ili jedan iznad drugog samo ako su za to predviđeni.
❑ Obratite pažnju na napomene i sledeću tabelu.

PAŽNJA
Opasnost od oštećenja usled kondenzovane vode!
▶ Ne postavljajte uređaj direktno pored drugog frižidera/zamrzivača.

Model	Način postavljanja
svi modeli	pojedinačno
Modeli čija oznaka modela počinje sa **S...**.	Side-by-Side (SBS)
Modeli bez grejanja bočnih stranica	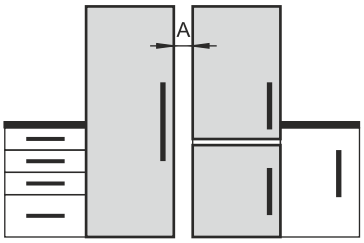 **Jedan pored drugog:** Postavljati sa rastojanjem između uređaja **A** od 70 mm. Ukoliko se ne pridržavate ovog rastojanja, na bočnim stranama između uređaja se stvara kondenzat. 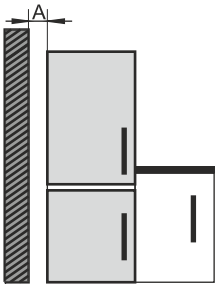 **Na spoljašnjem zidu:** Postavljati sa rastojanjem **A** kao kod postavljanja jedan pored drugog. Ukoliko se ne pridržavate ovog rastojanja može doći do stvaranja kondenzata na bočnoj strani uređaja.

Modeli i njihov način postavljanja

Uređaje sastavite prema posebnom uputstvu za montažu.

3.12 Ugrađivanje uređaja u kuhinjske elemente

Uređaj možete da umetnete u kuhinjski element. Pri tome obratite pažnju na sledeće uslove postavljanja:

- Ako iznad uređaja postavljate gornji orman, morate da ostavite prečnik za ventilaciju odgovarajuće dubine na zadnjoj strani gornjeg ormana.
- Ako uređaj postavljate sa šarkama pored zida, morate da ostavite razmak od stranice uređaja.
- Da bi se obezbedilo potpuno otvaranje vrata, uređaj mora da viri za debljinu prednje ploče. Uređaj može da viri u zavisnosti od dubine niše.

UPOZORENJE
Opasnost od požara usled kratkog spoja!
▶ Kada postavljate uređaj: Vodite računa da se mrežni priključni kabl ne presavije, priklešti ili ošteti.
▶ Nemojte da puštate uređaj u rad sa oštećenim kablom za struju.

Obezbedite da budu ispunjeni sledeći preduslovi:

- ❑ Utičnica je lako pristupačna i nalazi se iza uređaja.
- ❑ Zahtevi za ventilaciju su ispunjeni. (vidi 3.3 Zahtevi za ventilaciju)
- ❑ Dimenzije postavljanja su uzete u obzir. (vidi 3.14 Priključivanje uređaja na strujno napajanje)
- ❑ Montirani su zidni distanceri.*

3.12.1 Dimenzije niše za uređaje sa udubljenjem za hvatanje*

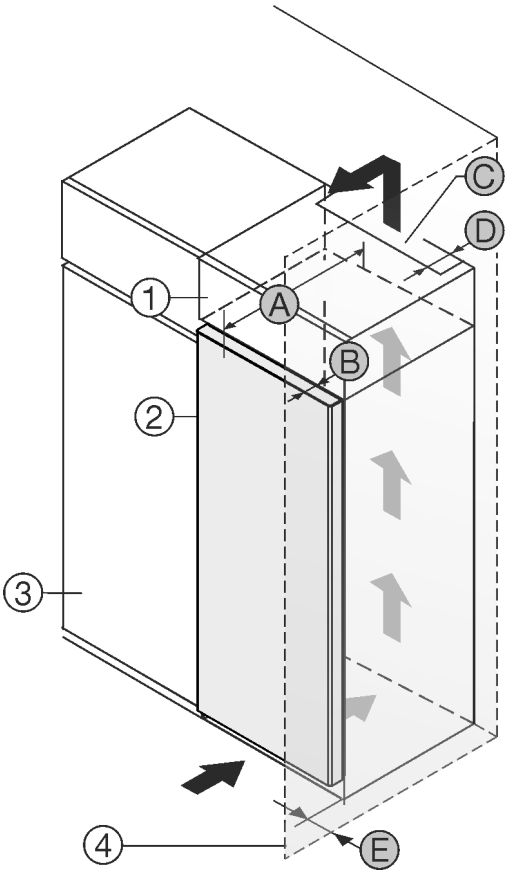

Sl. 28

(1) Gornji orman
(2) Uređaj
(3) Kuhinjski orman
(4) Zid
(A) Dubina uređaja
(B) Dubina vrata
(C) Prečnik za ventilaciju
(D) Razmak zadnje strane uređaja
(E) Razmak od stranice uređaja

Uređaji sa udubljenjem za hvatanje:	
A	675 mm[x]
B	75 mm
C	min. 300 cm^2
D	min. 50 mm
E	min. 13 mm

Uređaji sa udubljenjem za rukohvat i staklenim/kamenim frontom:	
A	682 mm[x]
B	82 mm
C	min. 300 cm²
D	min. 50 mm
E	min. 20 mm

[x] Kod uređaja sa zidnim distancerima dimenzija se povećava za 15 mm.*

3.12.2 Dimenzije niše za uređaje sa ručkom poluge*

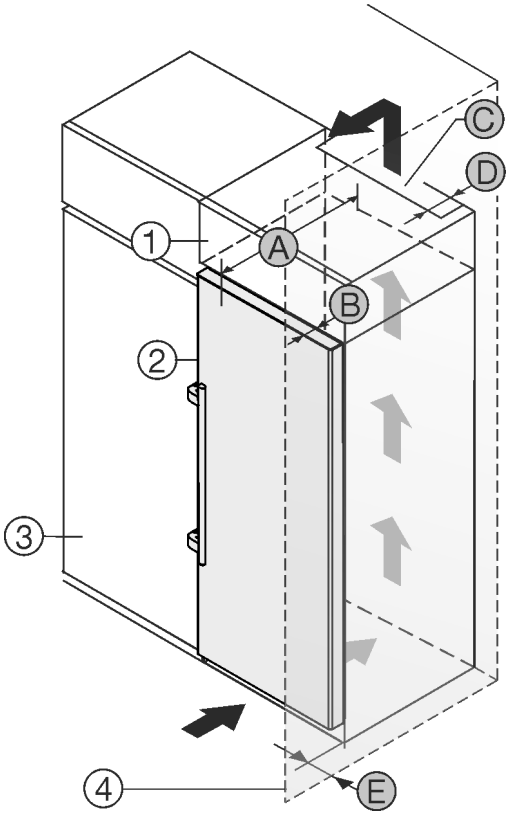

Sl. 29

(1) Gornji orman
(2) Uređaj
(3) Kuhinjski orman
(4) Zid
(A) Dubina uređaja
(B) Dubina vrata
(C) Prečnik za ventilaciju
(D) Razmak zadnje strane uređaja
(E) Razmak od stranice uređaja

Uređaji sa ručkom poluge:	
A	675 mm[x]
B	75 mm
C	min. 300 cm²
D	min. 50 mm
E	min. 57 mm

[x] Kod uređaja sa zidnim distancerima dimenzija se povećava za 15 mm.*

3.13 Nakon postavljanja

▶ Uklonite sve delove transportne zaštite iz unutrašnjosti.

PAŽNJA
Materijalna šteta izazvana šiljatim ili oštrim predmetima!
Ukoliko koristite šiljate ili oštre predmete prilikom uklanjanja materijala za pakovanje, možete oštetiti uređaj.
▶ Ne koristiti šiljate ili oštre predmete za uklanjanje materijala za pakovanje.

▶ Uklonite zaštitne folije iz unutrašnjosti: Foliju povlačite ravno duž komponente, kako bi se umanjila sila lepljenja folije.
▶ Čišćenje uređaja. (vidi 10.5 Čišćenje uređaja)
▶ Zabeležite tip (model, broj), oznaku uređaja, broj uređaja / serijski broj, datum kupovine i adresu prodavca.

3.14 Priključivanje uređaja na strujno napajanje

UPOZORENJE
Opasnost od strujnog udara i povreda usled oštećenog uređaja ili oštećenog priključnog mrežnog kabla!
Opasnost po život usled posekotina. Ukoliko su uređaj i priključni mrežni kabl oštećeni prilikom transporta, možete zadobiti smrtonosni strujni udar. Osim toga, možete se poseći na oštećenim delovima kućišta uređaja.
▶ Nakon transporta proveriti da li su uređaj i priključni mrežni kabl oštećeni.
▶ Uređaj ni u kom slučaju ne puštati u rad ukoliko su uređaj ili priključni mrežni kabl oštećeni.
▶ Stupiti u kontakt sa korisničkom službom.

Uključite Vaš uređaj na strujno napajanje pomoću posebno isporučenog mrežnog priključnog kabla. Mrežni priključni kabl na jednom kraju ima IEC utičnicu, a na drugom mrežni utikač.

Uverite se da su ispunjeni sledeći preduslovi:
- Uređaj i mrežni priključni kabl su neoštećeni.
- Uređaj je propisno postavljen. (vidi 3.8 Montaža zidnog odstojnika*)
- Zahtevi za električni priključak su ispunjeni.
- Dimenzije za propisno priključivanje su poznate i ispoštovane. (vidi 3.4 Dimenzije priključaka za strujno napajanje)
- Mrežni napon i frekvencija odgovaraju podacima na tipskoj pločici.
- Utičnica je propisno uzemljena i električno osigurana.
- Struja aktiviranja osigurača se kreće od 10 A do 16 A.
- Utičnica je lako pristupačna i nalazi se iza uređaja. (vidi 3.4 Dimenzije priključaka za strujno napajanje)

PAŽNJA
Opasnost od povreda usled nepravilnog rada!
Oštećenja elektronskih komponenata uređaja.
▶ Koristiti isključivo isporučeni mrežni priključni kabl.

UPOZORENJE
Opasnost od požara usled nepravilnog priključivanja!
Opekotine.
Oštećenja na uređaju.
▶ Ne koristiti produžne kablove.
▶ Ne koristiti višestruke utičnice.

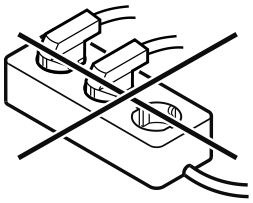

PAŽNJA
Opasnost od oštećenja usled nepravilnog priključivanja!
Oštećenja na uređaju.
▶ Ne priključivati uređaj na invertore u ostrvskom režimu rada, kao npr. kod solarnih postrojenja za struju i benzinskih generatora.

▶ Priključite mrežni utikač priključnog kabla na naponsko napajanje. Proverite učvršćenost mrežnog utikača i utičnice.
▷ Na displeju se pojavljuje Liebherr logotip.
▷ Prikaz se prebacuje na simbol režima pripravnosti.
▷ Ukoliko se u roku od 60 sekundi ne izvrši nikakva radnja: Simbol režima pripravnosti bledi ili se gubi.
▷ Uređaj je priključen. Za prvo puštanje u rad vidi sledeće poglavlje ili uputstvo za upotrebu.

3.15 Odlaganje ambalaže u otpad

UPOZORENJE
Opasnost od gušenja od ambalaže i folije!
▶ Deca ne smeju da se igraju ambalažom.

Pakovanje je proizvedeno od materijala koji se mogu reciklirati:
- Rebrasti karton / karton
- Delovi od penastog polistirola
- Folije i kese od polietilena
- Trake za obmotavanje od polipropilena
- Iskucani drveni okvir sa pločom od polietilena*

▶ Ambalažu odneti u zvanični sabirni centar.

4 Način funkcionisanja Touch displeja

Uređajem rukujete pomoću Touch displeja. Pomoću Touch displeja (u daljem tekstu pod nazivom displej) dodirom birate funkcije uređaja. Ukoliko tokom 10 sekundi ne izvršite nikakvu radnju na displeju, prikaz se vraća ili nazad na nadređeni meni ili direktno na prikaz statusa.

4.1 Navigacija i objašnjenje simbola

Na slikama se koriste razni simboli za navigaciju sa displejom. U sledećoj tabeli su opisani ovi simboli.

Simbol	Opis
	**Pritisak na strelicu za navigaciju napred:** Navigacija u meniju za jednu stavku dalje.
	**Pritisak na strelicu za navigaciju nazad:** Vraćanje u meniju za jednu stavku nazad.
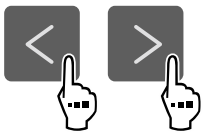	**Pritisnite strelicu za navigaciju nekoliko puta uzastopno:** Kretanje u meniju do željene funkcije.

Simbol	Opis
	**Pritisnite simbol za potvrdu:** Aktivirajte/deaktivirajte funkciju. Otvorite podmeni.
	**Pritisnite simbol za potvrdu u kombinaciji sa simbolom Nazad:** Vraćanje za jedan nivo menija unazad.
	**Strelica sa satom:** Potrebno je više od 10 sekundi da bi se pojavio sledeći prikaz na displeju.
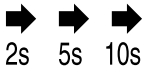	**Strelica sa podatkom o vremenu:** Potrebno je da prođe navedeno vreme da bi se pojavio sledeći prikaz na displeju.
	**Simbol za otvaranje "Menija za podešavanje":** Krećite se do menija za podešavanje i otvorite meni za podešavanje. Ako je neophodno: Krećite se u meniju za podešavanje do željene funkcije. (vidi 4.2.1 Otvaranje menija za podešavanje)
	**Simbol za otvaranje "Proširenog menija":** Krećite se do proširenog menija i otvorite prošireni meni. Ako je neophodno: Krećite se u proširenom meniju do željene funkcije. (vidi 4.2.2 Otvaranje proširenog menija)
Tokom 10 sekundi nije izvršena ni jedna radnja	Ukoliko tokom 10 sekundi ne izvršite nikakvu radnju na displeju, prikaz se vraća ili nazad na nadređeni meni ili direktno na prikaz statusa.
Zatvorite vrata i ponovo ih otvorite.	Ukoliko zatvorite vrata i odmah ih ponovo otvorite, prikaz se vraća direktno na prikaz statusa.

Napomena: Slike displeja su prikazane sa engleskim pojmovima.

4.2 Meniji

Funkcije uređaja su podeljene u različite menije.

Meni	Opis
Glavni meni	Kada uključite uređaj, automatski se nalazite u glavnom meniju. Odavde se možete kretati do najvažnijih funkcija uređaja, do menija za podešavanja i proširenog menija.

Meni	Opis
 Meni za podešavanje	Meni za podešavanje sadrži dodatne funkcije za podešavanje Vašeg uređaja. (vidi 4.2.1 Otvaranje menija za podešavanje)
Prošireni meni	Prošireni meni sadrži specijalne funkcije za podešavanje Vašeg uređaja. Pristup korisničkom meniju je zaštićen numeričkim kodom **1 5 1**. (vidi 4.2.2 Otvaranje proširenog menija)

4.2.1 Otvaranje menija za podešavanje

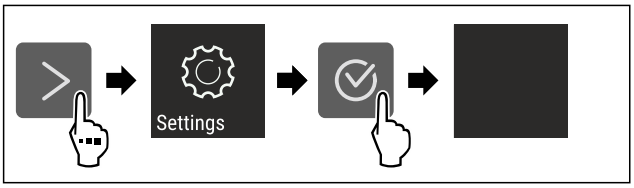

Sl. 30 Primeri prikaza

▶ Obavite radne korake prema slici.
▷ Meni za podešavanje je otvoren.
▶ Ako je neophodno: Krećite se do željene funkcije.

4.2.2 Otvaranje proširenog menija



Sl. 31

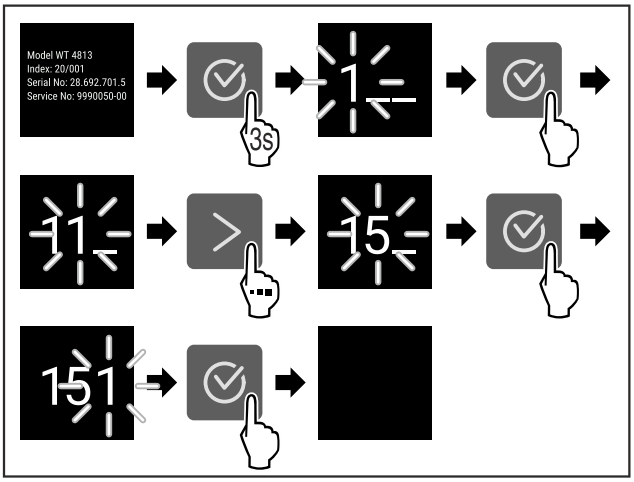

*Sl. 32 Prikaz primera, pristup sa numeričkim kodom **151***

▶ Obavite radne korake prema slici.
▷ Prošireni meni je otvoren.
▶ Ako je neophodno: Krećite se do željene funkcije.

4.3 Režim mirovanja

Ukoliko ne dodirnete displej u periodu od 1 minuta, displej prelazi u režim mirovanja. U režimu mirovanja je osvetljaj prikaza prigušen.

4.3.1 Prekid režima mirovanja

▶ Pritisnite bilo koji taster za navigaciju.
▷ Režim mirovanja je završen.

5 Puštanje u rad

5.1 Uključivanje uređaja (prvo puštanje u rad)

Uverite se da su ispunjeni sledeći preduslovi:

❑ Uređaj je postavljen i priključen u skladu sa uputstvom za montažu.
❑ Sve lepljive trake, lepljive i zaštitne folije, kao i transportne osigurače unutar uređaja i na njemu su uklonjene.
❑ Iz fioka je izvađen sav reklamni materijal.
❑ Način funkcionisanja Touch displeja je poznat. (vidi 4 Način funkcionisanja Touch displeja)

Uključivanje uređaja preko Touch displeja:

▶ Ukoliko se displej nalazi u režimu mirovanja: Pritisnite simbol za potvrdu.
▶ Obavite radne korake prema slici.

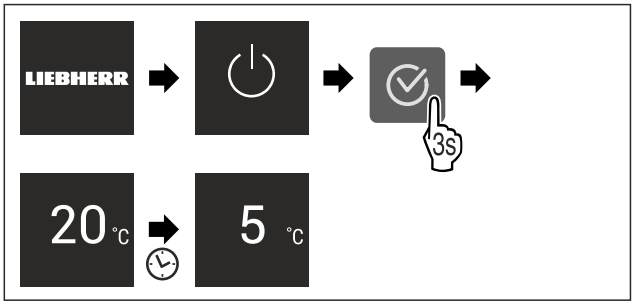

Sl. 33 Primeri prikaza

▷ Pojavljuje se prikaz statusa.
▷ Uređaj hladi do fabrički podešene ciljne temperature.
▷ Uređaj se pokreće u demo režimu (pojavljuje se prikaz statusa sa DEMO): Ukoliko se uređaj pokrene u demo režimu, u narednih 5 minuta možete da deaktivirate demo režim. (vidi Demo režim)

Dodatne informacije:

- Puštanje u rad SmartDevice aparata. (vidi 2.3 SmartDevice) i (vidi WLAN)

Napomena
Proizvođač preporučuje sledeće:
▶ Stavljanje namirnica: Sačekajte oko 6 sati dok se ne postigne podešena temperatura.
▶ Vodite računa o napomenama za skladištenje. (vidi 6.1 Napomene za skladištenje)

Napomena
Dodatnu opremu možete nabaviti u prodavnici Liebherr-Hausgeräte na adresi go.liebherr.com/47wtc4.

6 Skladištenje

6.1 Napomene za skladištenje

UPOZORENJE
Opasnost od požara usled električnih uređaja!
Ukoliko koristite električne uređaje u oblasti namirnica Vašeg uređaja, onda oni mogu prouzrokovati požar.
▶ Ne koristite električne uređaje u oblasti namirnica, osim ako nisu preporučeni od strane proizvođača.

Napomena
Potrošnja energije se povećava, a rashladna snaga se smanjuje ukoliko ventilacija nije dovoljna.
▶ Uvek držite slobodne proreze za vazduh.

Vodite računa sledećim smernicama za skladištenje:
- Ventilacione proreze na ventilatoru držite slobodnim.
- Namirnice, koje lako poprimaju ili odaju miris ili ukus, upakujte u zatvorene posude ili pokrijte.
- Tečnosti čuvajte u zatvorenim posudama.
- Namirnice čuvajte na odstojanju, tako da vazduh može dobro da cirkuliše.
- Čuvajte namirnice u skladu sa specifikacijama na pakovanju.
- Uvek vodite računa o datumu minimalnog roka trajanja navedenom na pakovanju.

Napomena
Nepoštovanje ovih smernica može dovesti do kvarenja namernica.

6.2 Odeljak frižidera

Usled cirkulacije vazduha u uređaju frižideru se uspostavljaju različite temperaturne zone. U pregledu uređaja i opreme ćete naći različite temperaturne zone. (vidi 2.2 Pregled uređaja i opreme)

6.2.1 Raspoređivanje namirnica

OPREZ
Opasnost od povreda i oštećenja usled pogrešnog razvrstavanja hrane ili predmeta!
Ako hranu ili predmete postavite na najnižu staklenu ploču, vrata ne mogu pravilno da se zatvaraju. Pri tome može doći do loma police za vrata, ispadanja hrane ili predmeta i nanošenja povreda.
▶ Ostavite slobodno prednje područje na najnižoj staklenoj ploči.

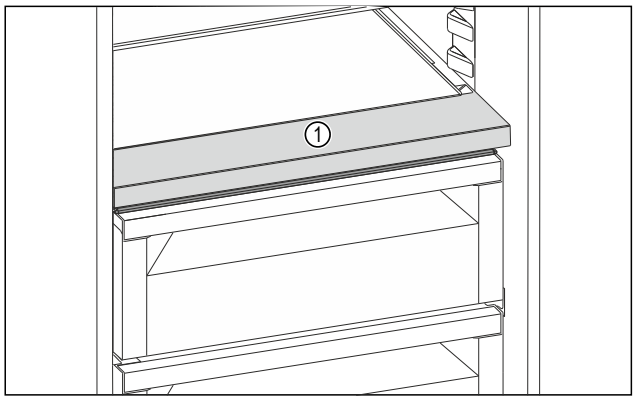

Sl. 34 Prikaz primera
(1) Prednje područje
▶ Gornji deo i vrata: Čuvajte maslac, sir, hranu u konzervama i tubama.
▶ Najhladnija temperaturna zona: Čuvajte lako kvarljive namirnice kao što su gotova jela, meso i kobasice.
▶ Donja polica: Čuvajte sveže meso ili svežu ribu.

6.3 EasyFresh

EasyFresh je pogodan za neupakovane namirnice, kao što su voće i povrće.

Napomena
▶ Isečeno citrusno voće (npr. kriške limuna ili narandže) čuvajte u posudi.

Relativna vlažnost vazduha u odeljku zavisi od sadržaja vlage u umetnutom proizvodu za hlađenje i od učestalosti otvaranja. Relativnu vlažnost vazduha možete regulisati. (vidi 9.4 Poklopac odeljka EasyFresh)

6.3.1 Raspoređivanje namirnica

▶ Stavite neupakovano voće i povrće.
Ukoliko je vlažnost vazduha suviše visoka:
▶ Regulišite vlažnost vazduha.

6.4 Vremena čuvanja

Navedeno vreme čuvanja su smernice.

Kod namirnica sa navedenim minimalnim rokom trajanja, uvek važi datum naveden na pakovanju.

6.4.1 Frižider

Važi datum minimalnog roka trajanja naveden na pakovanju.

7 Štednja energije

- Vodite računa da uvek postoji dobro provetravanje. Ne pokrivajte otvore i rešetke za ventilaciju.
- Ventilacione otvore uvek održavajte slobodnim.
- Nemojte da postavljate uređaj ni u području pod direktnim sunčevim zračenjem niti pored grejanja ili sličnog.
- Kada uređaj postavite odmah pored rerne, potrošnja energije se može malo povećati. To zavisi od vremena korišćenja i intenziteta korišćenja rerne.
- Potrošnja energije zavisi od uslova postavljanja npr. okolne temperature . Kada su temperature okoline više, potrošnja energije se može povećati.
- Uređaj držati otvoren što je kraće moguće.
- Što je podešena temperatura niža, utoliko se povećava potrošnja energije.
- Namirnice rasporedite po vrsti home.liebherr.com/food.
- Sve namirnice čuvajte dobro zapakovane i sa poklopcima. Sprečava se stvaranje inja.
- Namirnice vadite napolje samo onoliko dugo koliko je to potrebno, da se ne bi previše zagrevale.
- Stavljanje toplih jela: prvo ih ostavite da se ohlade na sobnu temperaturu.
- Kod dužih odmora koristite HolidayMode (vidi HolidayMode) .

8 Rukovanje

8.1 Elementi za rukovanje i prikazivanje

8.1.1 Prikaz Status

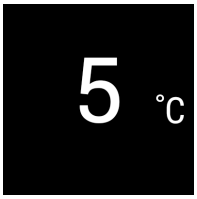

Sl. 35
(1) Prikaz temperature frižidera

Prikaz Status pokazuje podešenu temperaturu i predstavlja početni prikaz. Odatle se vrši navigacija do funkcija i podešavanja.

8.1.2 Prikazni simboli

Prikazni simboli daju informaciju o aktuelnom statusu uređaja.

Simbol	Status uređaja
	Standby Uređaj ili temperaturna zona je isključena.
5 °C	**Pulsirajući broj** Uređaj radi. Temperatura pulsira dok se ne dostigne podešena vrednost.
	Pulsirajući simbol Uređaj radi. Podešavanje je u toku.
	Traka se povećava Funkcija se aktivira.

8.2 Funkcije uređaja

8.2.1 Napomene o funkcijama uređaja

Funkcije uređaja su fabrički podešene tako da je Vaš uređaj potpuno funkcionalan.

Pre nego što promenite, aktivirate ili deaktivirate funkcije uređaja, uverite se da su ispunjeni sledeći preduslovi:

- ❑ Pročitali ste i razumeli opise o načinu funkcionisanja displeja. (vidi 4 Način funkcionisanja Touch displeja)
- ❑ Upoznali ste se sa elementima za rukovanje i prikaza na vašem uređaju uređaja.

Isključivanje i uključivanje uređaja

Pomoću ove funkcije isključujete i uključujete ceo uređaj.

Isključivanje uređaja

Kada isključite uređaj, prethodno izvršena podešavanja ostaju sačuvana.

Obezbedite da budu ispunjeni sledeći preduslovi:

- ❑ Uputstva za rukovanje (vidi 12 Stavljanje van pogona) su izvršena.



Sl. 36

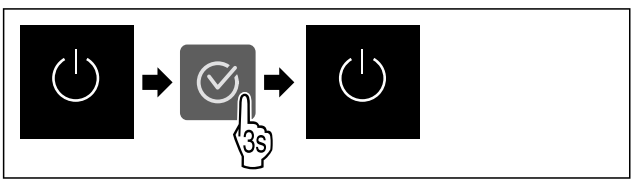

Sl. 37

- ▶ Obavite radne korake prema slici.
- ▷ Uređaj je isključen.
- ▷ Na displeju se pojavljuje simbol režima pripravnosti.
- ▷ Ekran postaje crn.

Uključivanje uređaja

Ukoliko se displej nalazi u režimu mirovanja:

- ▶ Pritisnite bilo koji taster za navigaciju.

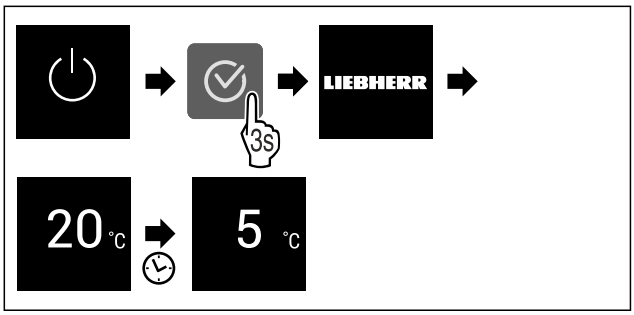

Sl. 38 Prikaz primera

- ▶ Obavite radne korake prema slici.
  Ako se uređaj pokreće u demo režimu:
- ▶ Deaktivirajte demo režim. (vidi Deaktiviranje demo režima)
- ▷ Uređaj je uključen.
- ▷ Prethodno izvršena podešavanja se ponovo vraćaju.
- ▷ Uređaj hladi do podešene ciljne temperature.

5 °C Temperatura

Pomoću ove funkcije podešavate temperaturu.

Temperatura zavisi od sledećih faktora:

- Učestalost otvaranja vrata
- Trajanje otvaranja vrata
- Temperatura u prostoriji postavljanja
- Vrsta, temperatura i količina namirnica

Temperaturna zona	Fabrički podešena temperatura	Preporučeno podešavanje
5 °C Odeljak frižidera	5 °C	4 °C

Podešavanje temperature

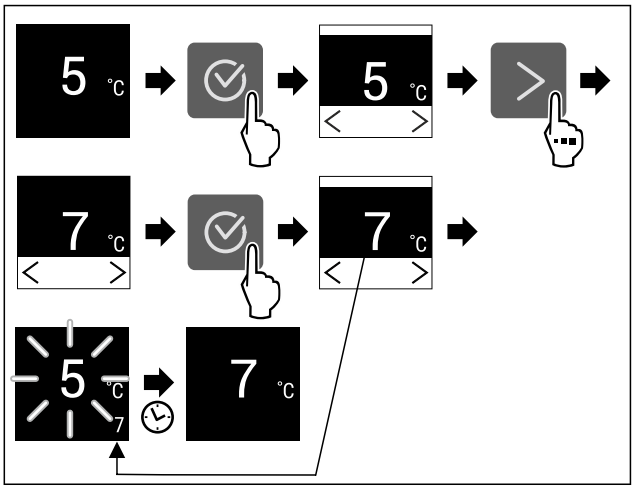

Sl. 39 Prikaz primera

- ▶ Obavite radne korake prema slici.
- ▷ Temperatura je podešena.

D1 D-Value*

Pomoću ove funkcije podešavate D-Value.

D-Value pokazuje da li odeljak frižidera koristite sa ili bez suvog zadnjeg zida. Zadnji zid je montiran na uređaju u isporučenom stanju. D-Value e unapred podešen na D1.

Zadnji zid možete ukloniti radi čišćenja. Da biste uređaj koristili bez zadnjeg zida, morate D-Value da podesite na D2.

Napomena
Deklarisana potrošnja energije je utvrđena bez suvog zadnjeg zida. Uređaj je sa suvim zadnjim zidom u potpunosti funkcionalan, međutim ima nešto veću potrošnju energije. Liebherr preporučuje:
▶ Uređaj se koristi sa suvim zadnjim zidom da bi se sprečilo stvaranje kondenzata i zamrzavanje proizvoda.

Podešavanje D-Value



Sl. 40

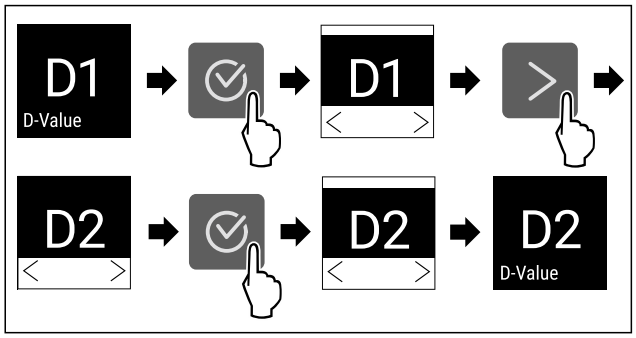

Sl. 41 Primeri prikaza: Promena sa D1 na D2.
▶ Obavite radne korake prema slici.
▷ D-Value je podešen.

SuperCool

Pomoću ove funkcije aktivirate ili deaktivirate SuperCool. Kada aktivirate SuperCool, povećava se snaga hlađenja uređaja. Na taj način postižete niže temperature hlađenja. Funkciju SuperCool možete aktivirati kada želite brzo da ohladite velike količine namirnica.

Ukoliko je funkcija aktivna, uređaj radi sa većom snagom. Zbog toga radna buka uređaja može postati veća i povećava se potrošnja energije.

Aktiviranje SuperCool-a

Trenutak aktiviranja funkcije:

- Kada želite da skladištite sveže namernice u odeljku frižidera: Aktivirajte funkciju prilikom stavljanja namirnica.

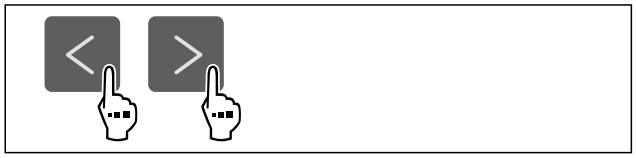

Sl. 43

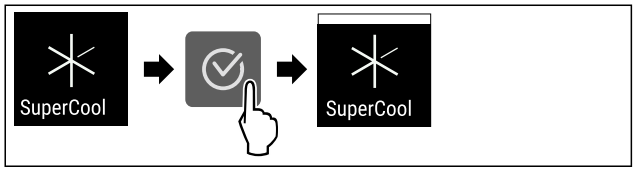

Sl. 44
▶ Obavite radne korake prema slici.
▷ SuperCool je aktiviran.

Deaktiviranje SuperCool-a

SuperCool se automatski deaktivira posle 18 sati. Međutim, SuperCool u svakom trenutku takođe možete da ručno deaktivirate:



Sl. 45

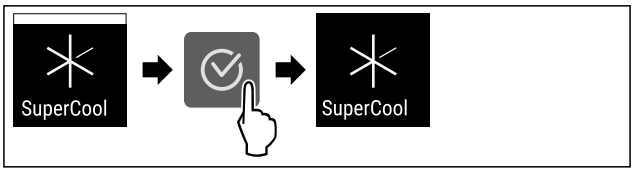

Sl. 46
▶ Obavite radne korake prema slici.
▷ SuperCool je deaktiviran.
▷ Uređaj nastavlja da radi u normalnom režimu rada.
▷ Uređaj hladi do prethodno podešene temperature.

PowerCool

Pomoću ove funkcije aktivirate ili deaktivirate PowerCool. PowerCool obezbeđuje optimalno raspoređivanje temperature radi hlađenja vaših namirnica.

Ova funkcija se odnosi na odeljak frižidera.

Primena:

- pri višoj sobnoj temperaturi (od oko 35 °C)
- pri većoj vlažnosti npr. u letnjim danima
- pri stavljanju vlažnih proizvoda, radi sprečavanja stvaranja kondenzata u unutrašnjosti

Napomena
Ventilator može da radi i kada je funkcija deaktivirana. On se brine za optimalnu raspodelu temperature u uređaju.

Ukoliko je funkcija aktivna, uređaj radi sa većom snagom. Zbog toga radna buka uređaja može postati veća i povećava se potrošnja energije.

Aktiviranje PowerCool

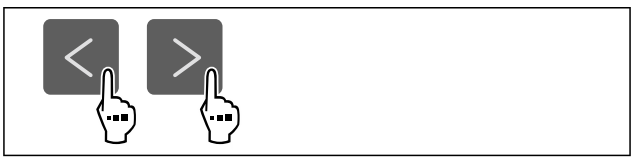

Sl. 47

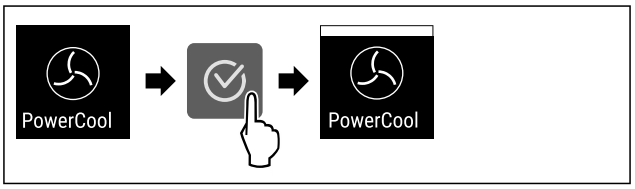

Sl. 48
▶ Obavite radne korake prema slici.
▷ PowerCool je aktiviran.

Deaktiviranje PowerCool



Sl. 49

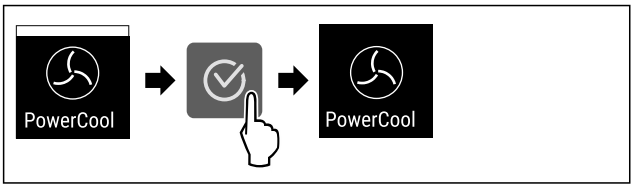

Sl. 50

▶ Obavite radne korake prema slici.
▷ PowerCool je deaktiviran.

PartyMode

Pomoću ove funkcije aktivirate ili deaktivirate PartyMode. PartyMode aktivira razne funkcije koje su korisne za zabavu.

PartyMode aktivira sledeće funkcije:

- SuperCool (vidi SuperCool)

Sve navedene funkcije možete individualno i fleksibilno podešavati. Kada deaktivirate PartyMode sve izmene se odbacuju.

Ukoliko je funkcija aktivna, uređaj radi sa većom snagom. Zbog toga radna buka uređaja može postati veća i povećava se potrošnja energije.

Aktiviranje PartyMode



Sl. 51

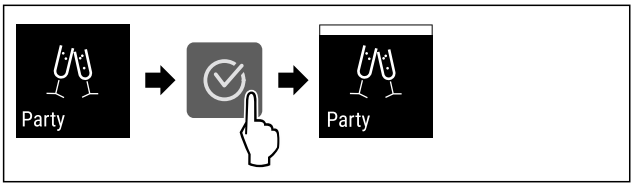

Sl. 52

▶ Obavite radne korake prema slici.
▷ PartyMode i pripadajuće funkcije su aktivirane.
▷ Trenutna temperatura treperi sve dok se ne dostigne ciljana temperatura.

Deaktiviranje PartyMode

PartyMode se automatski deaktivira posle 24 sati. Međutim, PartyMode u svakom trenutku takođe možete da ručno deaktivirate:



Sl. 53

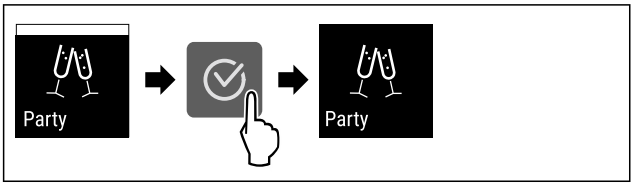

Sl. 54

▶ Obavite radne korake prema slici.
▷ PartyMode je deaktiviran.
▷ Uređaj hladi do prethodno podešene temperature: Trenutna temperatura treperi sve dok se ne dostigne ciljana temperatura.

HolidayMode

Pomoću ove funkcije aktivirate ili deaktivirate HolidayMode. Ukoliko aktivirate HolidayMode, odeljak frižidera se podešava na 15 °C. Na taj način štedite energiju tokom dužeg odsustva i izbegavate neprijatne mirise i stvaranje plesni.

Status uređaja pri aktiviranoj funkciji HolidayMode
Odeljak frižidera hladi na 15 °C.
EasyFresh hladi na 15 °C.
PartyMode je deaktiviran.
SuperCool je deaktiviran.
PowerCool je deaktiviran.

Aktiviranje HolidayMode-a

▶ Potpuno ispraznite odeljak frižidera.
▶ Potpuno ispraznite EasyFresh.

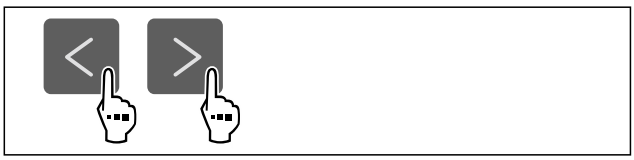

Sl. 55

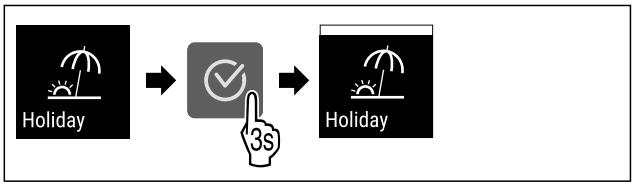

Sl. 56

▶ Obavite radne korake prema slici.
▷ HolidayMode je aktiviran.
▷ Prikaz temperature prikazuje simbol HolidayMode.

Deaktiviranje HolidayMode-a

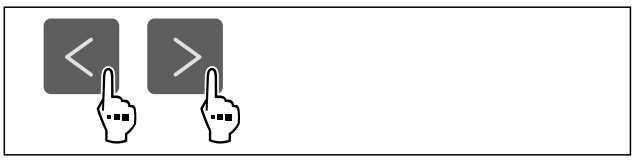

Sl. 57

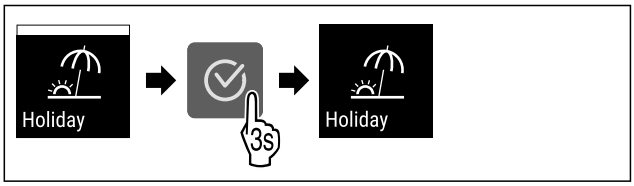

Sl. 58

▶ Obavite radne korake prema slici.
▷ HolidayMode je deaktiviran.
▷ Uređaj hladi do prethodno podešene temperature.

SabbathMode

Pomoću ove funkcije aktivirate ili deaktivirate SabbathMode. Ukoliko aktivirate ovu funkciju, pojedine elektronske funkcije će biti isključene. Na taj način Vaš uređaj ispunjava verske zahteve jevrejskih praznika, kao što je npr. sabat i ispunjava zahteve STAR-K Kosher sertifikata.

Status uređaja pri aktiviranoj funkciji SabbathMode
Prikaz statusa neprekidno prikazuje SabbathMode.
Na displeju su blokirane sve funkcije osim **funkcije Deaktiviranje SabbathMode**.
Aktivne funkcije ostaju i dalje aktivne.
Kada zatvorite vrata, displej ostaje osvetljen.
Unutrašnje osvetljenje je deaktivirano.
Podsetnici se ne prikazuju. Podešeni vremenski interval se zaustavlja.
Podsetnici i upozorenja se ne prikazuju.
Nema alarma za vrata.
Nema alarma za temperaturu.
Ciklus otapanja radi samo u zadatom vremenu i pri tome se ne uzima u obzir korišćenje uređaja.
Nakon nestanka struje, uređaj se automatski vraća nazad na SabbathMode.

Status uređaja

Napomena
Ovaj uređaj je sertifikovan od strane „Institute for Science and Halacha“ (Institut za nauku i Halahu). (www.machonha-lacha.co.il)

Listu uređaja sa STAR-K sertifikatom naći ćete na www.star-k.org/appliances.

Aktiviranje SabbathMode

UPOZORENJE
Opasnost od trovanja pokvarenim namirnicama!
Ukoliko ste aktivirali funkciju SabbathMode i dođe do nestanka struje, na prikazu statusa se ne prikazuje poruka o nestanku struje. Po završetku nestanka struje, uređaj nastavlja da radi u režimu SabbathMode. Usled nestanka struje namirnice se mogu pokvariti, a njihovo konzumiranje može dovesti do trovanja hranom.
Nakon nestanka struje:
▶ Ne konzumirati odmrznute namirnice koje su bile zamrznute.



Sl. 59

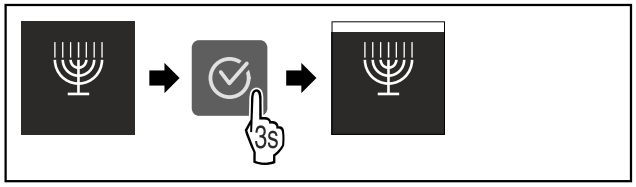

Sl. 60

▶ Obavite radne korake prema slici.
▷ SabbathMode je aktiviran.
▷ Prikaz statusa neprekidno prikazuje SabbathMode.

Deaktiviranje SabbathMode

SabbathMode se automatski deaktivira posle 80 sati. Međutim, SabbathMode u svakom trenutku takođe možete da ručno deaktivirate:

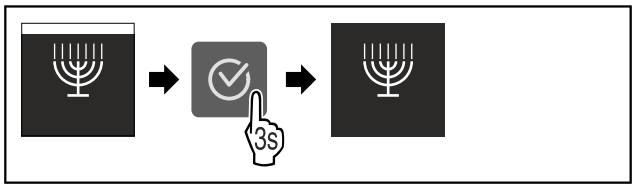

Sl. 61

▶ Obavite radne korake prema slici.
▷ SabbathMode je deaktiviran.

E-Saver

Pomoću ove funkcije aktivirate ili deaktivirate režim uštede energije. Ukoliko aktivirate režim uštede energije potrošnja energije se smanjuje, a temperatura u uređaju se povećava. Namirnice ostaju sveže, ali se rok trajanja smanjuje.

Temperaturna zona	Preporučeno podešavanje (vidi Podešavanje temperature)	Temperatura kada je opcija E-Saver aktivna
5 °C Odeljak frižidera	4 °C	7 °C

Temperature

Aktiviranje E-Saver



Sl. 62

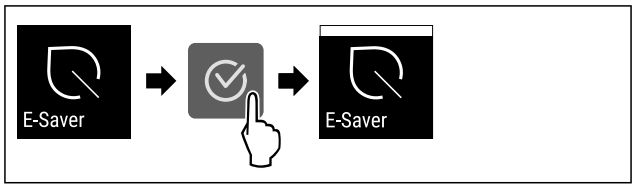

Sl. 63

▶ Obavite radne korake prema slici.
▷ Režim uštede energije je aktiviran.

Deaktiviranje E-Saver

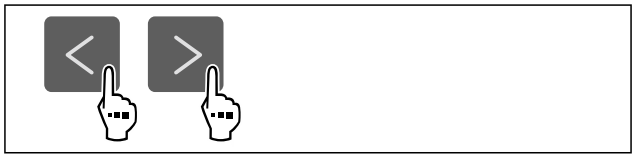

Sl. 64

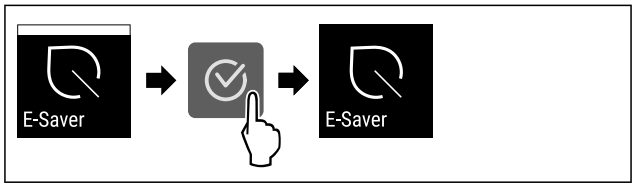

Sl. 65

▶ Obavite radne korake prema slici.
▷ Režim uštede energije je deaktiviran.

CleaningMode

Pomoću ove funkcije aktivirate ili deaktivirate CleaningMode. CleaningMode omogućava komforno čišćenje uređaja.

Ovo podešavanje se odnosi na odeljak frižidera.

Primena:

- Očistite odeljak frižidera. (vidi 10.5 Čišćenje uređaja)

Status uređaja pri aktiviranoj funkciji CleaningMode
Prikaz statusa neprekidno prikazuje CleaningMode.
Odeljak frižidera je isključen.
Unutrašnje osvetljenje je aktivirano.
Podsetnici i upozorenja se ne prikazuju. Ne oglašava se nijedan zvučni signal.

Status uređaja

Aktiviranje CleaningMode



Sl. 66

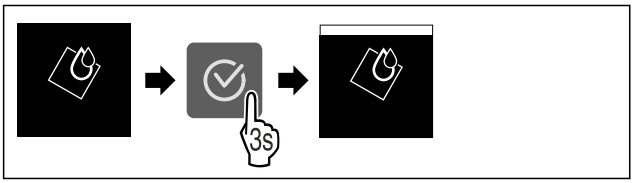

Sl. 67

▶ Obavite radne korake prema slici.
▷ CleaningMode je aktiviran.
▷ Prikaz statusa neprekidno prikazuje CleaningMode.

Deaktiviranje CleaningMode

CleaningMode se automatski deaktivira posle 60 minuta. Međutim, CleaningMode u svakom trenutku takođe možete da ručno deaktivirate:

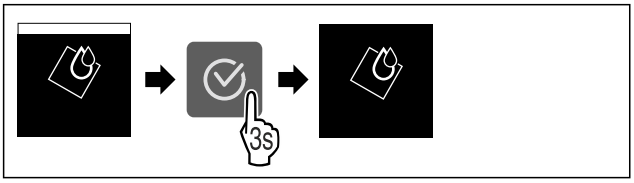

Sl. 68

▶ Obavite radne korake prema slici.
▷ CleaningMode je deaktiviran.
▷ Uređaj hladi do prethodno podešene temperature.

Blokada tastature

Pomoću ove funkcije aktivirate ili deaktivirate blokadu tastature. Blokada tastature sprečava nehotično rukovanje uređajem, npr. od strane dece.

Primena:

- Sprečiti nenamernu promenu funkcija.
- Sprečiti nehotično isključivanje uređaja.
- Sprečite nehotično podešavanje temperature.

Aktiviranje blokade tastature

Ako aktivirate blokadu tastature i dalje se možete kretati kroz menije, ali ne možete birati ili menjati druge funkcije.



Sl. 69

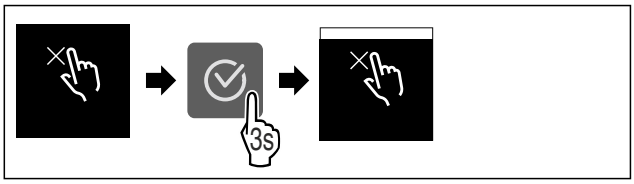

Sl. 70

▶ Obavite radne korake prema slici.
▷ Blokada tastature je aktivirana.

Deaktiviranje blokade tastature



Sl. 71

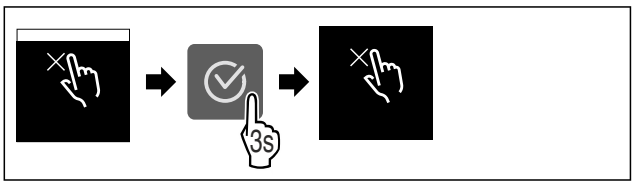

Sl. 72

▶ Obavite radne korake prema slici.
▷ Blokada tastature je deaktivirana.

Podsetnik

Pomoću ove funkcije aktivirate ili deaktivirate podsetnike. Ova funkcija je prilikom isporuke aktivirana.

Ukoliko je funkcija aktivirana, pojavljuju se sledeći podsetnici:

- Zamena FreshAir filtera sa aktivnim ugljem (vidi Zamena FreshAir filtera sa aktivnim ugljem)

Aktiviranje podsetnika



Sl. 73

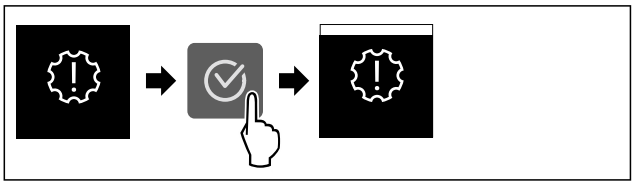

Sl. 74

▶ Obavite radne korake prema slici.
▷ Podsetnik je aktiviran.

Deaktiviranje podsetnika



Sl. 75

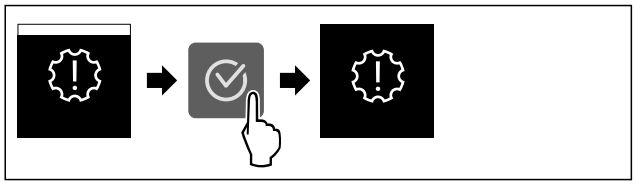

Sl. 76

▶ Obavite radne korake prema slici.
▷ Podsetnik je deaktiviran.

Jedinica za temperaturu

Pomoću ove funkcije podešavate jedinicu za temperaturu. Kao jedinicu za temperaturu možete podesiti stepene Celzijusa ili stepene Farenhajta.

Podešavanje jedinice za temperaturu



Sl. 77

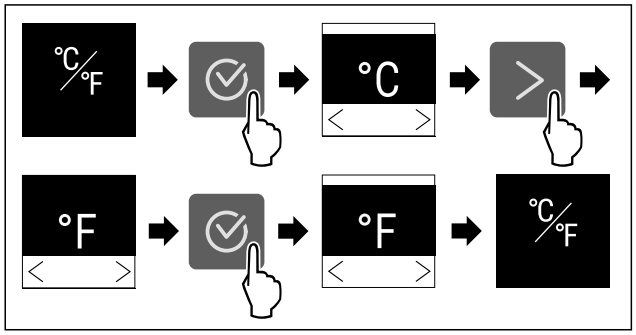

Sl. 78 Primeri prikaza: Promena od stepena Celzijusa na stepene Farenhajta.

▶ Obavite radne korake prema slici.
▷ Jedinica za temperaturu je podešena.

Osvetljenost displeja

Pomoću ove funkcije postepeno podešavate osvetljenost displeja.

Možete podesiti sledeće nivoe osvetljenosti:

- 40 %
- 60 %
- 80 %
- 100 % (podrazumevano podešavanje)

Podešavanje osvetljenosti



Sl. 79

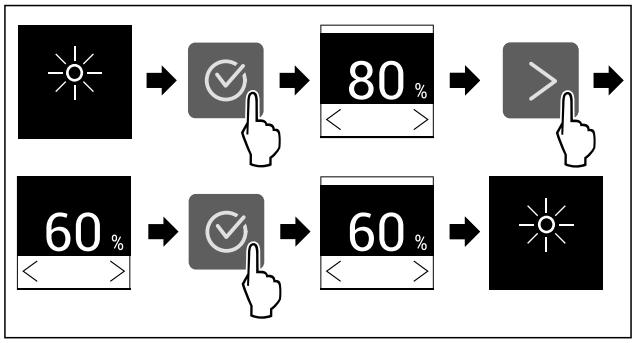

Sl. 80 Primeri prikaza: Promena od 80 % na 60 %.

▶ Obavite radne korake prema slici.
▷ Osvetljenost je podešena.

WLAN

Pomoću ove funkcije povezujete Vaš uređaj sa WLAN-om. Nakon toga njime možete upravljati pomoću aplikacije SmartDevice na mobilnom uređaju. Pomoću ove funkcije možete WLAN vezu takođe ponovo prekinuti ili resetovati.

Da biste Vaš uređaj povezali sa WLAN-om, potrebna vam je aplikacija SmartDeviceBox.

Dodatne informacije o SmartDevice-u: (vidi 2.3 SmartDevice)

Napomena
Funkcija SmartDevice nije dostupna u sledećim zemljama: Rusija, Belorusija, Kazahstan.

Ne možete koristiti SmartDeviceBox.

Uspostavljanje WLAN veze po prvi put

Uverite se da su ispunjeni sledeći preduslovi:

- ❑ SmartDeviceBox je kupljen i postavljen. (vidi 2.3 SmartDevice)
- ❑ Aplikacija SmartDevice je instalirana (vidi apps.home.liebherr.com).
- ❑ Registrovanje uređaja u aplikaciji SmartDevice je završeno.



Sl. 81

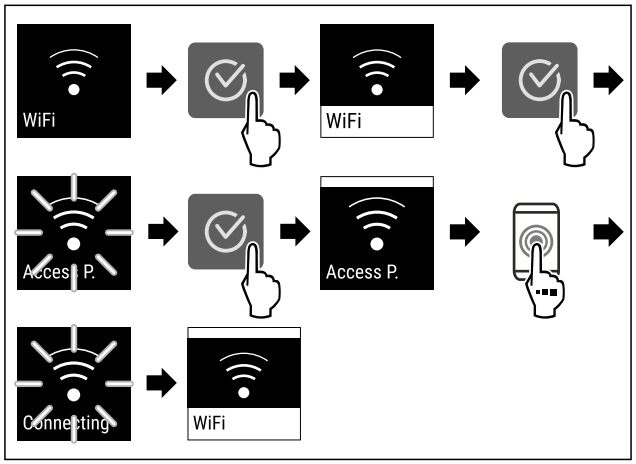

Sl. 82

▶ Obavite radne korake prema slici.
▷ Veza je uspostavljena.

Prekidanje WLAN veze



Sl. 83

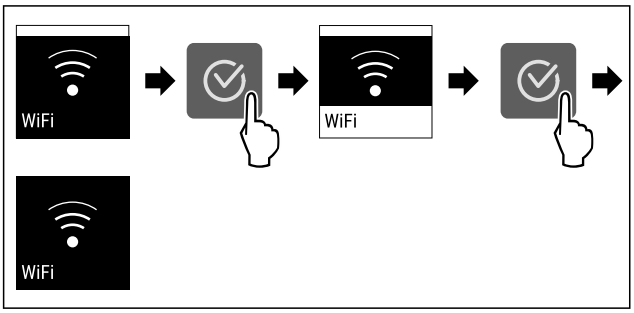

Sl. 84

▶ Obavite radne korake prema slici.
▷ Veza je prekinuta.

Resetovanje WLAN veze



Sl. 85

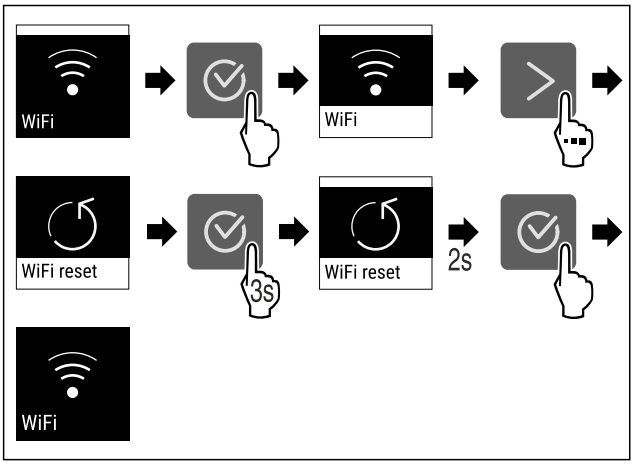

Sl. 86

▶ Obavite radne korake prema slici.
▷ WLAN veza, kao i ostala WLAN podešavanja, su vraćena na stanje prilikom isporuke.

Prikaz informacija o WLAN vezi



Sl. 87

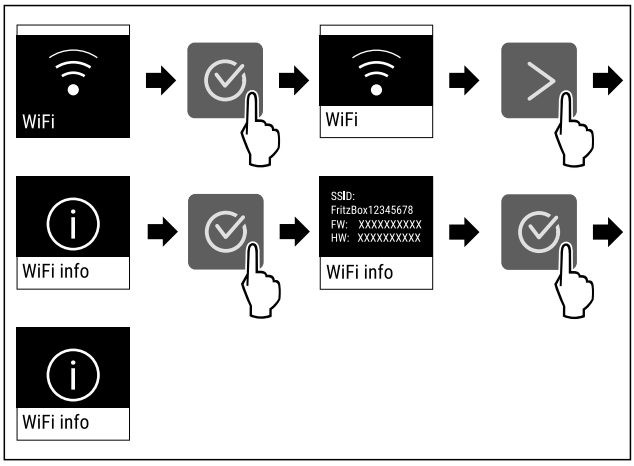

Sl. 88

▶ Obavite radne korake prema slici.

Informacija o uređaju

Pomoću ove funkcije se prikazuje naziv modela, indeks, serijski broj i verzija softvera Vašeg uređaja. Ukoliko kontaktirate službu za korisnike, potrebne su Vam informacije o uređaju. (vidi 11.4 Korisnička služba)

Osim toga, pomoću ove funkcije otvarate prošireni meni. (vidi 4 Način funkcionisanja Touch displeja)

Prikaz informacija o uređaju



Sl. 89



Sl. 90

▶ Obavite radne korake prema slici.
▷ Displej prikazuje informacije o uređaju.

Softver

Pomoću ove funkcije se prikazuje verzija softvera Vašeg uređaja.

Prikaz verzije softvera



Sl. 91



Sl. 92

▶ Obavite radne korake prema slici.
▷ Displej prikazuje verziju softvera.

Alarm za vrata

Pomoću ove funkcije aktivirate ili deaktivirate alarm za vrata. Alarm za vrata se oglašava ukoliko su vrata suviše dugo otvorena. Alarm za vrata je prilikom isporuke aktiviran. Možete podesiti koliko dugo vrata smeju biti otvorena, pre nego što se alarm za vrata oglasi.

Možete podesiti sledeće vrednosti:

- 1 minut
- 2 minuta
- 3 minuta
- Isključeno

Podešavanje alarma za vrata



Sl. 93

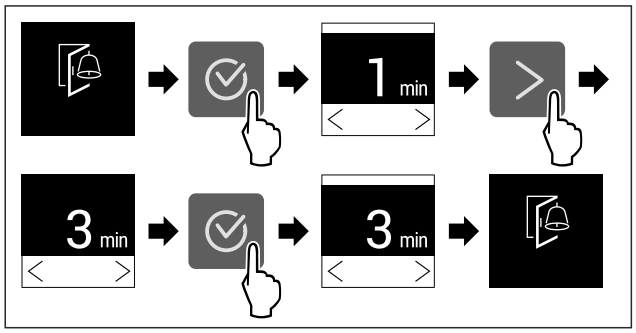

Sl. 94 Primeri prikaza: Promena alarma za vrata od 1 minuta na 3 minuta.

▶ Obavite radne korake prema slici.
▷ Alarm za vrata je podešen.

Deaktiviranje alarma za vrata



Sl. 96

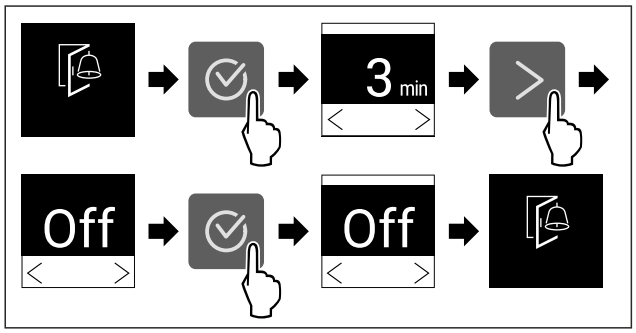

Sl. 97

▶ Obavite radne korake prema slici.
▷ Alarm za vrata je deaktiviran.

Demo režim

Demo režim je specijalna funkcija za trgovce koji žele da prezentuju funkcije uređaja. Ukoliko aktivirate demo režim, sve funkcije rashladne tehnike su deaktivirane.

Ukoliko uključite uređaj i u prikazu statusa se prikazuje "Demo", onda je demo režim već aktiviran.

Ukoliko aktivirate demo režim, a zatim ga ponovo deaktivirate, onda se uređaj vraća na fabrička podešavanja. (vidi Resetovanje na fabrička podešavanja)

Aktiviranje demo režima



Sl. 98

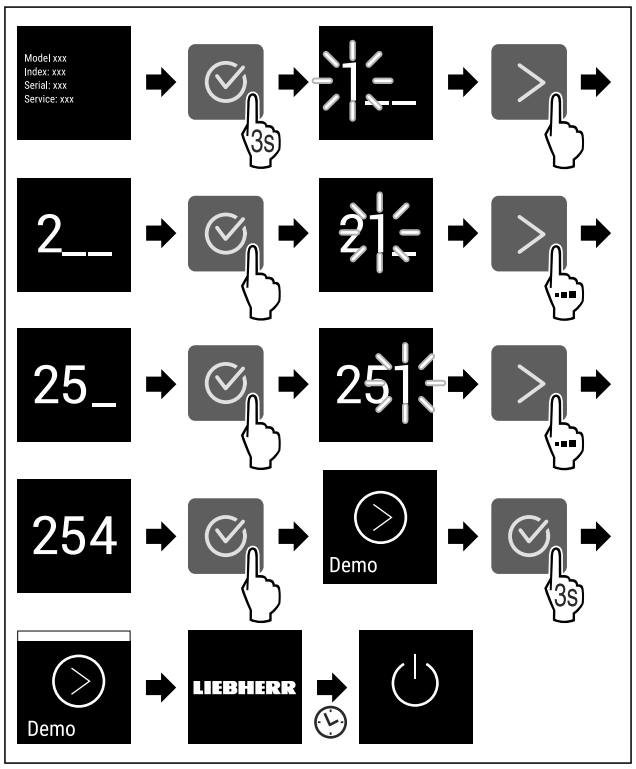

Sl. 99

▶ Obavite radne korake prema slici.
▷ Demo režim je aktiviran.
▷ Uređaj je isključen.
▶ Uključite uređaj. (vidi 5.1 Uključivanje uređaja (prvo puštanje u rad))
▷ U prikazu statusa se pojavljuje "DEMO".

Deaktiviranje demo režima



Sl. 100

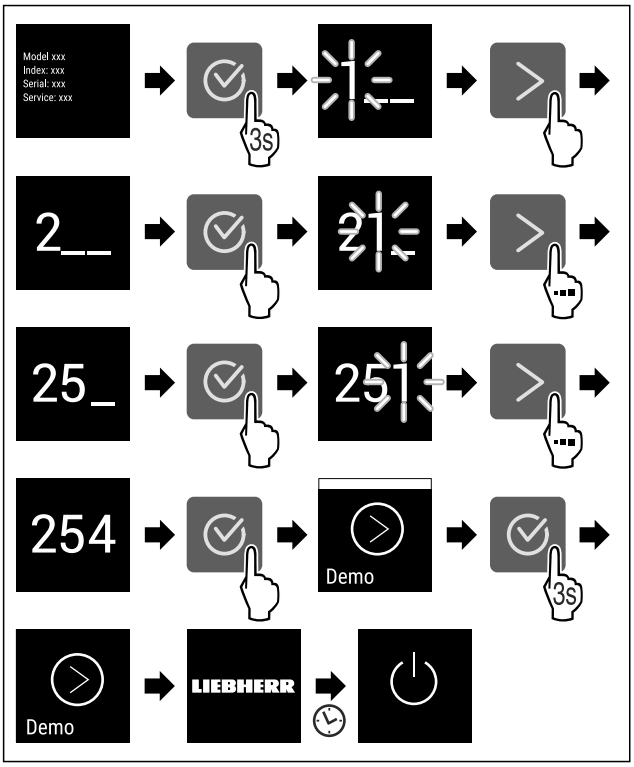

Sl. 101

▶ Obavite radne korake prema slici.
▷ Demo režim je deaktiviran.
▷ Uređaj je isključen.
▶ Uključite uređaj. (vidi 5.1 Uključivanje uređaja (prvo puštanje u rad))
▷ Uređaj je vraćen na fabrička podešavanja.

Resetovanje na fabrička podešavanja

Pomoću ove funkcije resetujete sva podešavanja na fabrička podešavanja. Sva podešavanja koja ste do sada obavili vraćaju se na svoje prvobitno podešavanje.

Procedura resetovanja



Sl. 102

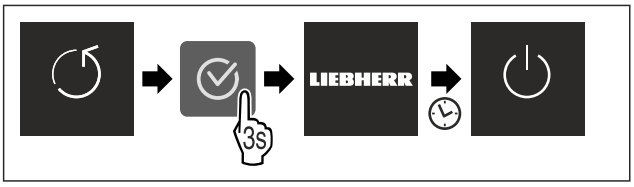

Sl. 103

▶ Obavite radne korake prema slici.
▷ Uređaj je resetovan.
▷ Uređaj je isključen.
▶ Ponovo pokrenite uređaj. (vidi 5.1 Uključivanje uređaja (prvo puštanje u rad))

8.3 Poruke

Postoje dve kategorije poruka:

Kategorija	Značenje
Upozorenje	Upozorenja se pojavljuju u slučaju alarma za vrata ili pri smetnjama u funkcionisanju. Jednostavnija upozorenja možete samostalno ukloniti. U slučaju ozbiljnih smetnji u funkcionisanju morate stupiti u kontakt sa korisničkim servisom. (vidi 11.4 Korisnička služba)
Podsetnik	Podsetnici podsećaju na opšte postupke. Možete sprovesti ove postupke i time ukloniti poruku.

8.3.1 Pregled upozorenja

Ponašanje uređaja u slučaju upozorenja:

- Upozorenje se prikazuje na displeju.
- Zvučni signal alarma se oglašava sa rastućom jačinom zvuka.
- Kod pojedinih upozorenja unutrašnje osvetljenje pulsira.

Poruka	Uzrok	Završetak poruke
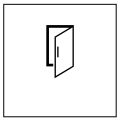 **Alarm za vrata**	Ova poruka se pojavljuje ako su vrata predugo otvorena.	Sprovedite radne korake. (vidi Alarm za vrata)
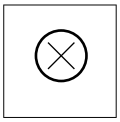 **Greška**	Ova poruka se pojavljuje kada postoji greška kod uređaja. Komponenta uređaja ima grešku.	Sprovedite radne korake. (vidi Greška)

8.3.2 Uklanjanje upozorenja

Alarm za vrata

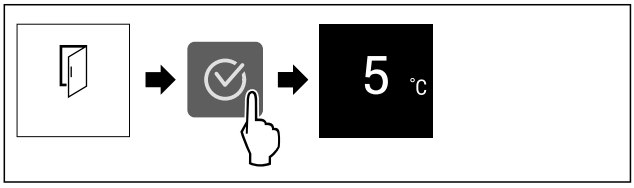

Sl. 104 Prikaz primera

▶ Obavite radne korake prema slici.

-ili-

▶ Zatvorite vrata.

▷ Displej se prebacuje na prikaz statusa.

Možete podesiti koliko dugo vrata smeju biti otvorena, pre nego što se alarm za vrata oglasi. (vidi Podešavanje alarma za vrata)

Greška

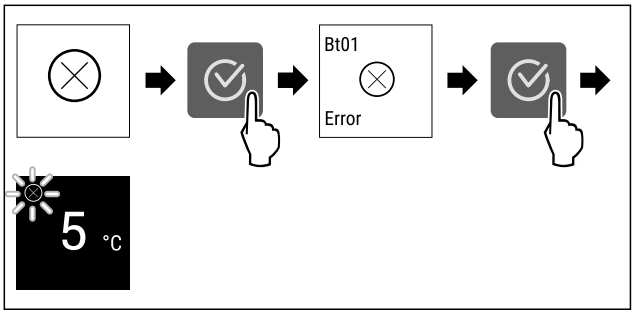

Sl. 105 Prikaz primera

▶ Pritisnite simbol za potvrdu.
▷ Prikazuje se kôd greške.

▶ Zabeležite šifru greške.
▶ Pritisnite simbol za potvrdu.
▷ Displej se prebacuje na prikaz statusa.
▶ Obratite se korisničkoj službi. (vidi 11.4 Korisnička služba)

8.3.3 Pregled podsetnika

Ponašanje uređaja u slučaju podsetnika:
- Podsetnik se prikazuje na displeju.
- Oglašava se zvuk alarma.
- Kod pojedinih podsetnika unutrašnje osvetljenje pulsira.

Možete deaktivirati sledeće podsetnike (vidi Deaktiviranje podsetnika) :
- Zamena FreshAir filtera sa aktivnim ugljem

Poruka	Uzrok	Završetak poruke
 **Zamena FreshAir filtera sa aktivnim ugljem**	Ova poruka se pojavljuje ukoliko se mora izvršiti zamena filtera sa aktivnim ugljem FreshAir.	Sprovedite radne korake. (vidi Zamena FreshAir filtera sa aktivnim ugljem)

8.3.4 Uklanjanje podsetnika

Zamena FreshAir filtera sa aktivnim ugljem

Liebherr preporučuje: Zamenu filtera sa aktivnim ugljem FreshAir vršite na svakih 6 meseci.

Napomena
Filter sa aktivnim ugljem FreshAir možete nabaviti u prodavnici Liebherr-Hausgeräte go.liebherr.com/47wtc4.

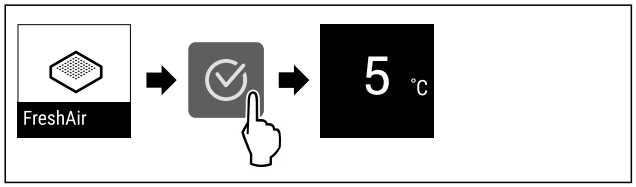

Sl. 106 Prikaz primera

▶ Pritisnite simbol za potvrdu.
▶ Zamenite filter sa aktivnim ugljem. (vidi 10.1 FreshAir filter sa aktivnim ugljem)
▷ Filter sa aktivnim ugljem garantuje optimalan kvalitet vazduha u frižideru.
▷ Podsetnik se ponovo pojavljuje nakon 6 meseci.

Ukoliko više ne želite da dobijate ovaj podsetnik, možete deaktivirati podsetnik. (vidi Deaktiviranje podsetnika)

9 Oprema

9.1 Polica za vrata

Polica za vrata je pogodna za čuvanje napitaka i namirnica. Policu za vrata možete da premestite prema potrebi i radi čišćenja. Liebherr preporučuje da se polica za vrata koristi u vratima kao što je isporučena.

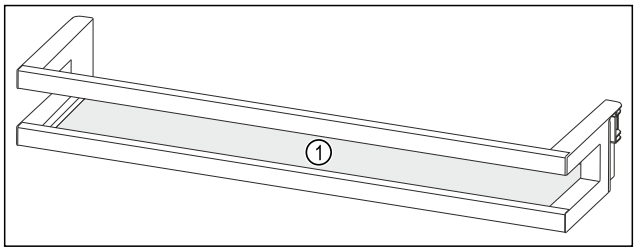

Sl. 107 Prikaz primera police za vrata
(1) Polica za odlaganje

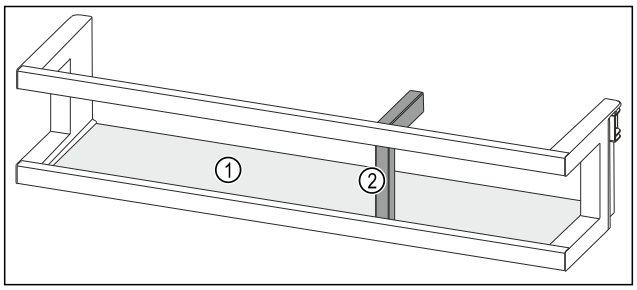

Sl. 108 Prikaz primera police za vrata sa držačem flaša
(1) Polica za odlaganje **(2)** Držač flaša

Sledeća tabela pokazuje primere onoga što možete da skladištiti u nekoj polici za vrata.

Polica za vrata	Namirnica
Polica za vrata (vidi Fig. 107)	Maslac, sir, hrana u konzervama, tube
Polica za vrata sa držačem flaša (vidi Fig. 108)	Flaše Flaše u polici za vrata osiguravaju se pomoću pomičnog držača flaša.

9.1.1 Uklanjanje police za vrata

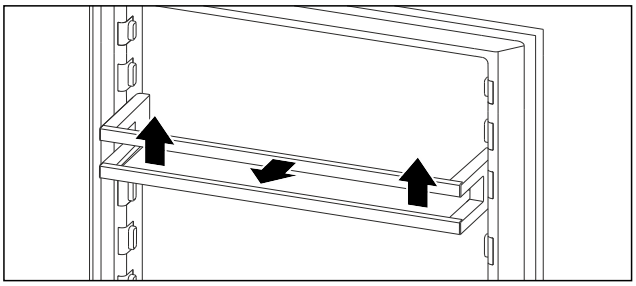

Sl. 109 Prikaz primera

▶ Policu za vrata pomerite nagore.
▶ Policu za vrata izvadite prema napred.

9.1.2 Postavljanje police za vrata

OPREZ
Opasnost od povreda i oštećenja usled pogrešnog razvrstavanja hrane ili predmeta!
Ako hranu ili predmete postavite na najnižu staklenu ploču, vrata ne mogu pravilno da se zatvaraju. Pri tome može doći do loma police za vrata, ispadanja hrane ili predmeta i nanošenja povreda.
▶ Ostavite slobodno prednje područje na najnižoj staklenoj ploči.

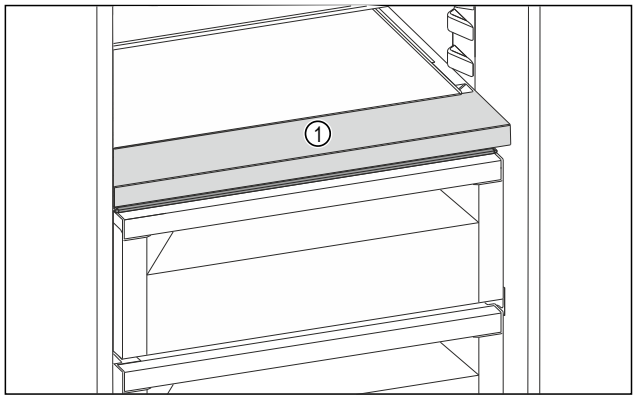

Sl. 110 Prikaz primera
(1) Prednje područje

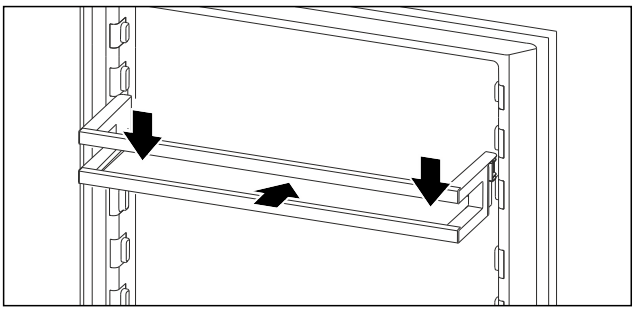

Sl. 111 Prikaz primera
▶ Umetnite policu za vrata.
▶ Policu za vrata gurnite nadole.

9.2 Police za odlaganje

Postoje različite police za odlaganje u zavisnosti od tipa uređaja:

- Jednodelna polica za odlaganje
- Višedelna polica za odlaganje
- Polica za odlaganje iznad odeljka EasyFresh

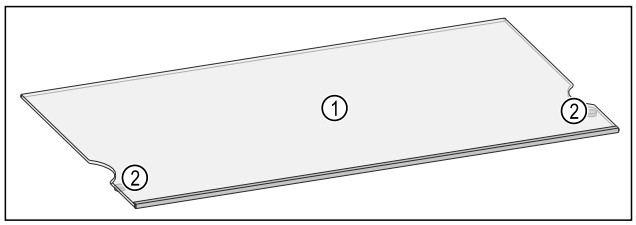

*Sl. 112 Prikaz primera police za odlaganje**
(1) Polica za odlaganje **(2)** Graničnik za izvlačenje

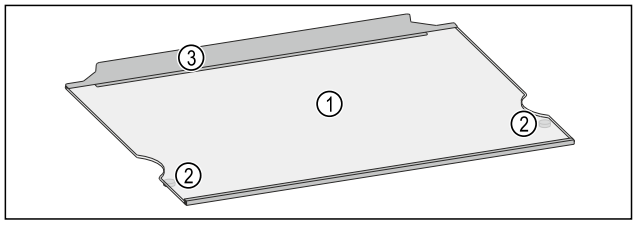

*Sl. 113 Prikaz primera police za odlaganje sa graničnom ivicom**
(1) Polica za odlaganje **(3)** Granična ivica
(2) Graničnik za izvlačenje

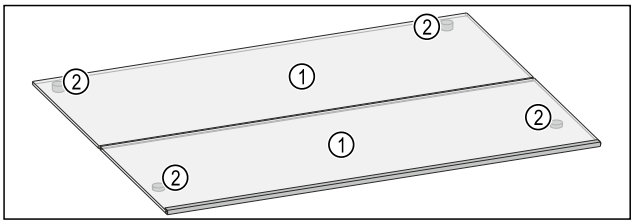

Sl. 114 Prikaz primera višedelne police za odlaganje
(1) Polica za odlaganje **(2)** Graničnik za izvlačenje

9.2.1 Korišćenje polica za odlaganje

Police za odlaganje možete pomerati po visini, potpuno ih ukloniti ili ih ukloniti radi čišćenja.

Obezbedite da budu ispunjeni sledeći preduslovi:

❑ Police za odlaganje su prazne.

Vađenje police za odlaganje

Police za odlaganje su osigurane od nekontrolisanog izvlačenja pomoću graničnika za izvlačenje.

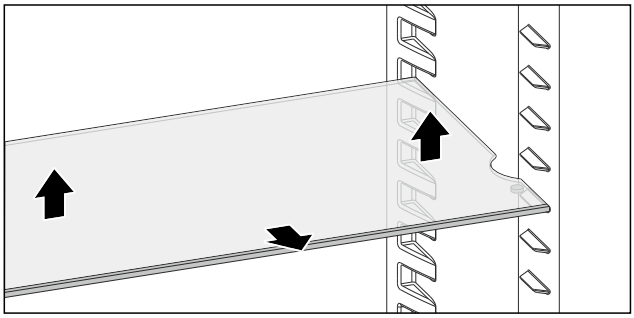

Sl. 115
▶ Podignite policu za odlaganje.
▶ Izvucite policu za odlaganje ka napred.
-ili-

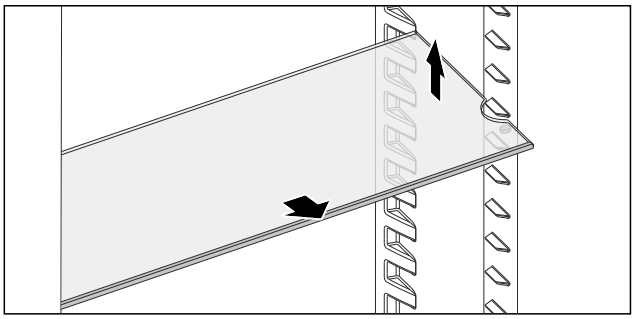

Sl. 116
▶ Olakšano vađenje: Zakosite policu za odlaganje i izvucite je prema napred.

▷ Police za odlaganje su uklonjene.
▷ Police za odlaganje možete da postavite na različitu visinu.

Postavljanje polica za odlaganje

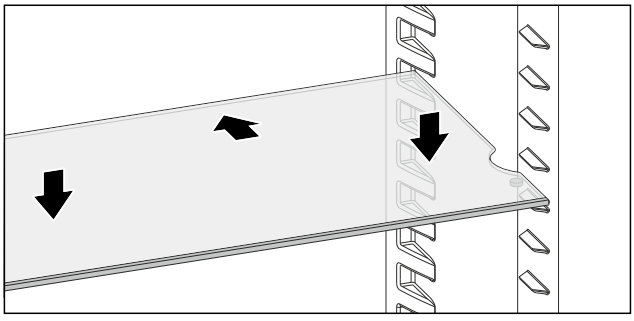

Sl. 117

Kada je graničnik za izvlačenje okrenut nadole:
▶ Ugurajte policu za odlaganje do kraja.
▶ Spustite policu za odlaganje nadole.
-ili-

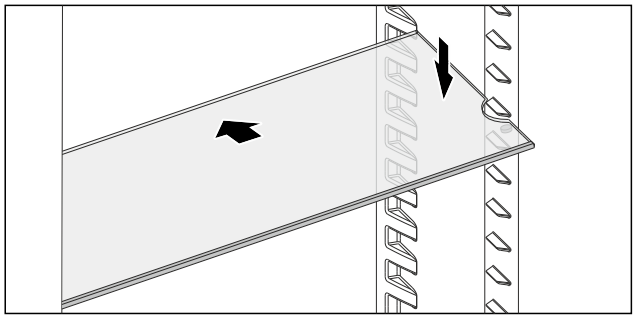

Sl. 118

▶ Ukoso umetnite policu za odlaganje i spustite je nadole.

▷ Graničnici za izvlačenje se nalaze iza prednje površine za odlaganje.

9.2.2 Korišćenje višedelnih polica za odlaganje

Višedelnu policu za odlaganje možete zajednički postaviti u fabrički isporučenoj poziciji, pomerati po visini ili ukloniti radi čišćenja.

Obezbedite da budu ispunjeni sledeći preduslovi:

❑ Police za odlaganje su prazne.

Zajedničko postavljanje višedelne police za odlaganje

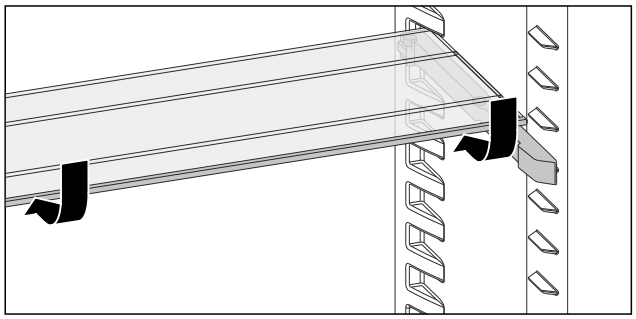

Sl. 119

▶ Gurnite prednju policu za odlaganje u skladu sa slikom.
▷ Višedelna polica za odlaganje je zajednički postavljena.
▷ Na polici za odlaganje koja se ubacuje ispod ima mesta za namirnice veće visine.

Korišćenje obe višedelne police za odlaganje

▶ Rukom uhvatite ispod police za odlaganje i povucite nagore.
▷ Ukrasna lajsna stoji napred.
▷ Graničnici za izvlačenje su okrenuti nadole.

Pomeranje police za odlaganje po visini

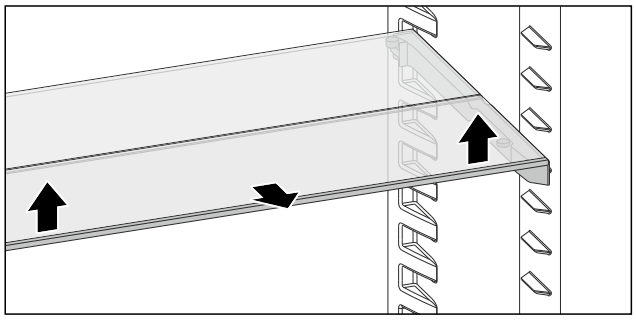

Sl. 120

▶ Prednju policu za odlaganje podignite sa prednje strane.
▶ Izvucite prednju policu za odlaganje ka napred.

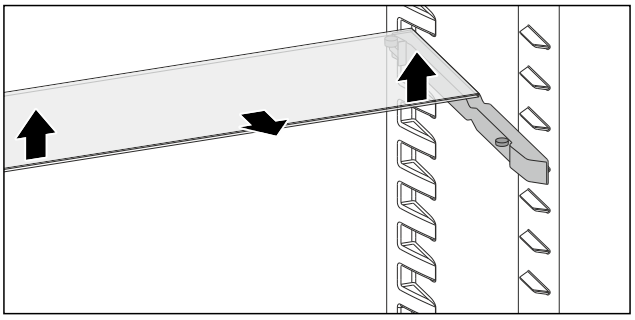

Sl. 121

▶ Ponovite ove radne korake i za zadnju policu za odlaganje.

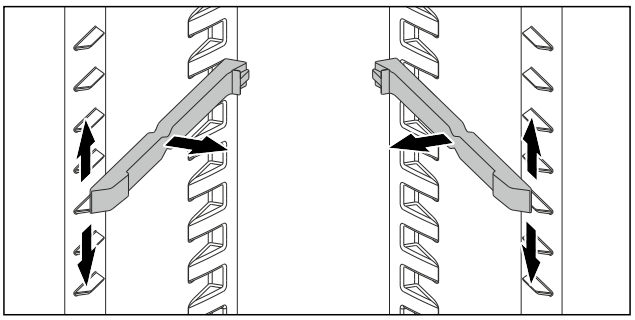

Sl. 122

▶ Izvucite šine za postavljanje.
▶ Postavite šine za postavljanje na željenu visinu.

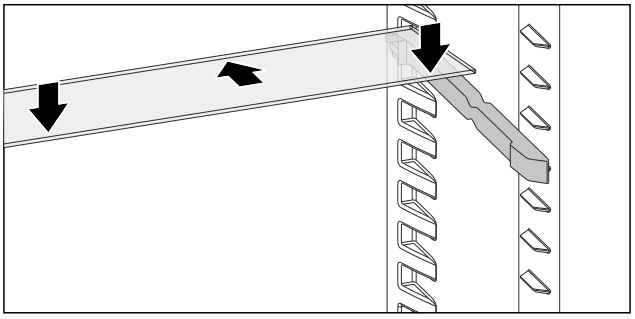

Sl. 123

▶ Ugurajte policu za odlaganje sa visokim graničnicima za izvlačenje do kraja.
▶ Spustite policu za odlaganje nadole.
▷ Graničnici za izvlačenje se nalaze iza zadnje police za odlaganje.

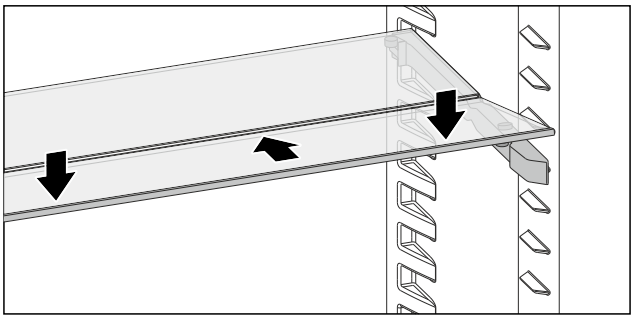

Sl. 124

▶ Ponovite ove radne korake i za prednju policu za odlaganje.

Vađenje višedelne police za odlaganje

Izvadite višedelne police za odlaganje na isti način na koji ste ih postavili. (vidi Pomeranje police za odlaganje po visini)

9.2.3 Vađenje / postavljanje police za odlaganje iznad odeljka EasyFresh

Policu za odlaganje iznad odeljka EasyFresh možete ukloniti radi čišćenja.

Vađenje police za odlaganje

Obezbedite da budu ispunjeni sledeći preduslovi:

❑ Polica za odlaganje je prazna.

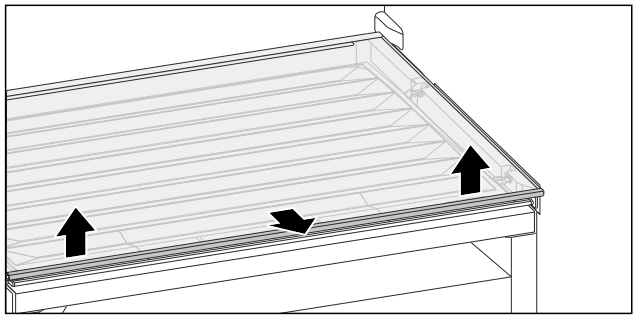

Sl. 125

▶ Policu za odlaganje podignite sa prednje strane.
▶ Izvucite policu za odlaganje ka napred.
▷ Možete videti poklopac odeljka.

Napomena

Liebherr preporučuje:

Ne stavljati proizvode na poklopac odeljka koji se nalazi ispod.

Postavljanje police za odlaganje

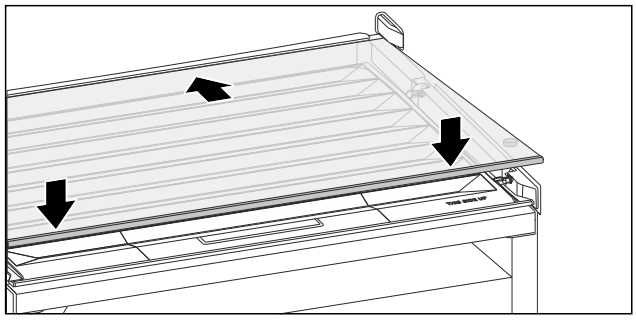

Sl. 126

Kada je graničnik za izvlačenje okrenut nadole:

▶ Postavite policu za odlaganje ukoso, nagnutu unazad nadole.
▶ Spustite prednji deo nadole.
▷ Graničnici za izvlačenje se nalaze iza prednje površine za odlaganje.

9.3 VarioSafe *

VarioSafe u odeljku frižidera nudi prostor npr. za manje komade namirnica, pakovanja, tube i čaše.

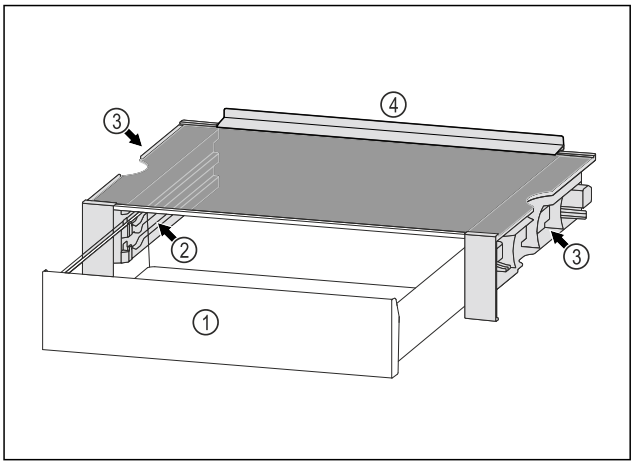

Sl. 127

(1) VarioSafe fioka *
(2) Bočni zidovi sa rebrima za VarioSafe fioku *
(3) Udubljenja na levoj i desnoj strani zida *
(4) Granična ivica *

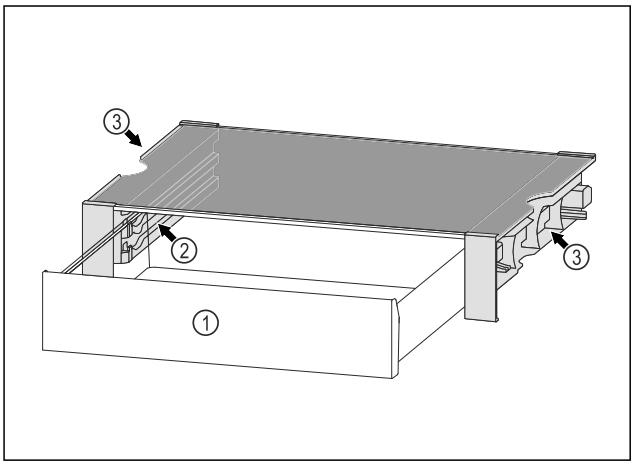

Sl. 128

(1) VarioSafe fioka *
(2) Bočni zidovi sa rebrima za VarioSafe fioku *
(3) Udubljenja na levoj i desnoj strani zida *

9.3.1 Postavljanje VarioSafe-a

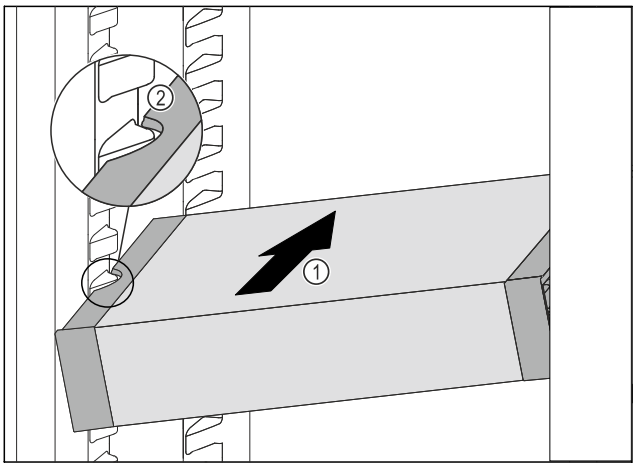

Sl. 129

▶ Gurnite ukoso VarioSafe u odeljak frižidera *Sl. 129 (1)*, tako da se bočna udubljenja *Sl. 129 (2)* VarioSafe fioke nalaze u visini rebra posude u odeljku frižidera.

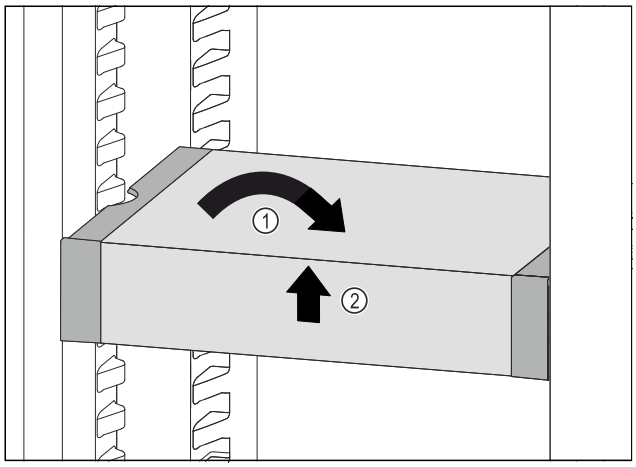

Sl. 130

▶ Postavite VarioSafe ravno. *Sl. 130 (1)*
▶ Podignite VarioSafe napred. *Sl. 130 (2)*

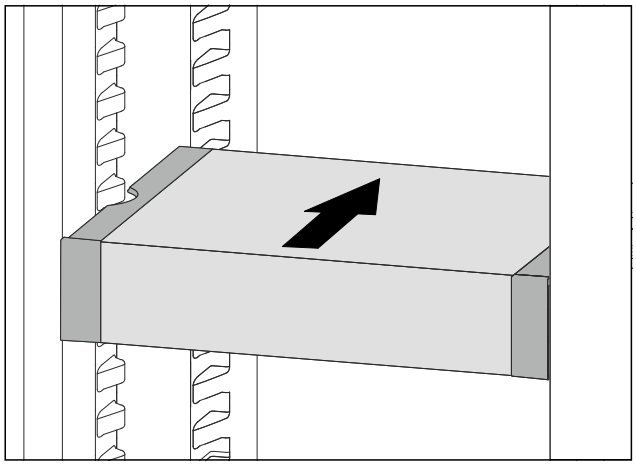

Sl. 131

▶ Podignite VarioSafe prema napred.
▶ Gurnite VarioSafe prema nazad.
▶ Spustite VarioSafe.
▷ VarioSafe se napred čujno uglavljuje.
▷ VarioSafe je postavljen.

9.3.2 Premeštanje VarioSafe-a

U odeljku frižidera možete da premestite kompletnu VarioSafe fioku.

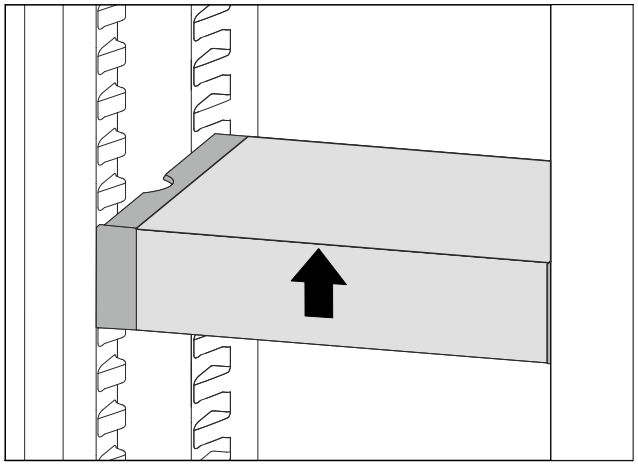

Sl. 132

▶ Podignite VarioSafe napred.

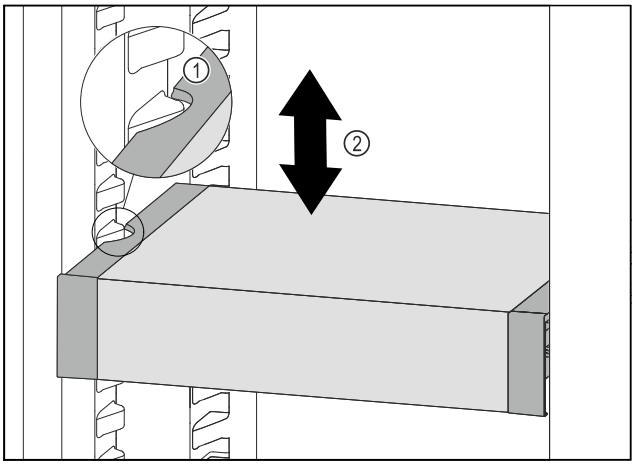

Sl. 133

▶ Povucite VarioSafe prema napred tako da se VarioSafe nalaze na visini rebra posude u odeljku frižidera. *Sl. 133 (1)*
▶ Pomerite VarioSafe nagore ili nadole u odeljku frižidera dok se postigne željena visina. *Sl. 133 (2)*

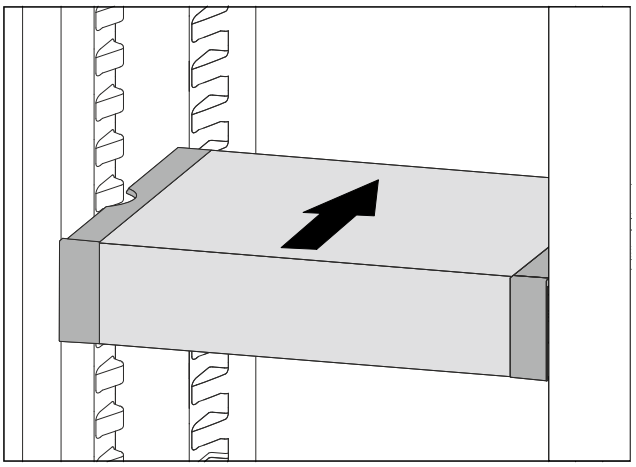

Sl. 134

▶ Podignite VarioSafe napred.
▶ Gurnite VarioSafe prema nazad.
▷ VarioSafe se napred čujno uglavljuje.
▷ VarioSafe je premeštena po visini.

9.3.3 Premeštanje VarioSafe fioke

VarioSafe fioku možete da postavite na dve različite visine. Ukoliko želite da u VarioSafe fioci držite namirnice veće visine, onda gurnite VarioSafe fioku na donje rebro. Ukoliko želite da u VarioSafe fioci držite namirnice manje visine, onda gurnite VarioSafe fioku na gornje rebro.

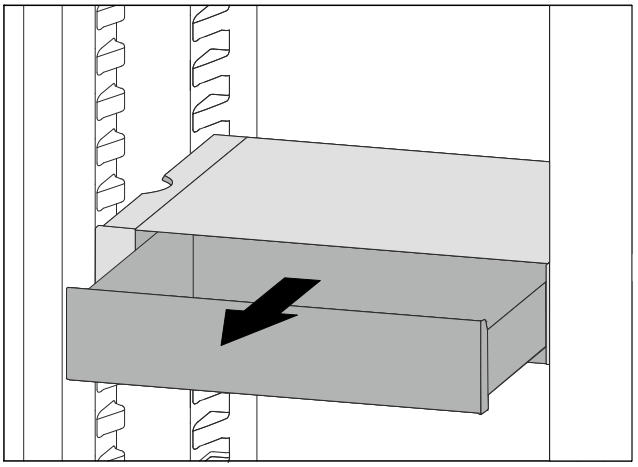

Sl. 135

▶ Izvucite VarioSafe fioku do kraja.
▶ Podignite VarioSafe fioku sa prednje strane.
▶ Izvadite VarioSafe fioku prema napred.

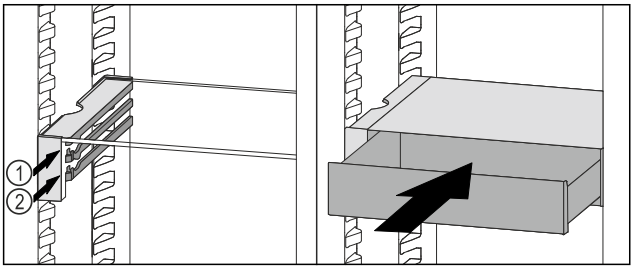

Sl. 136

▶ Podignite VarioSafe fioku sa prednje strane.
▶ Postavite VarioSafe fioku iza graničnika na željeno rebro *Sl. 136 (1)* ili *Sl. 136 (2)*.
▷ VarioSafe fioka je premeštena po visini.

9.3.4 Uklanjanje VarioSafe-a

Možete ukloniti kompletnu VarioSafe fioku.

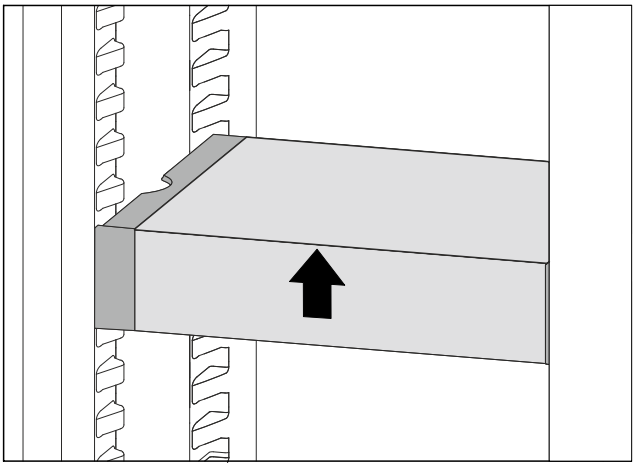

Sl. 137

▶ Podignite VarioSafe napred.

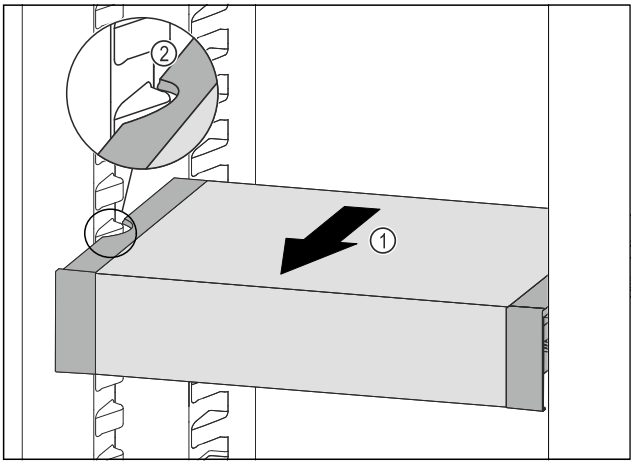

Sl. 138

▶ Povucite VarioSafe fioku prema napred *Sl. 138 (1)* tako da se bočna udubljenja VarioSafe fioke nalaze na visini rebra posude u odeljku frižidera. *Sl. 138 (2)*

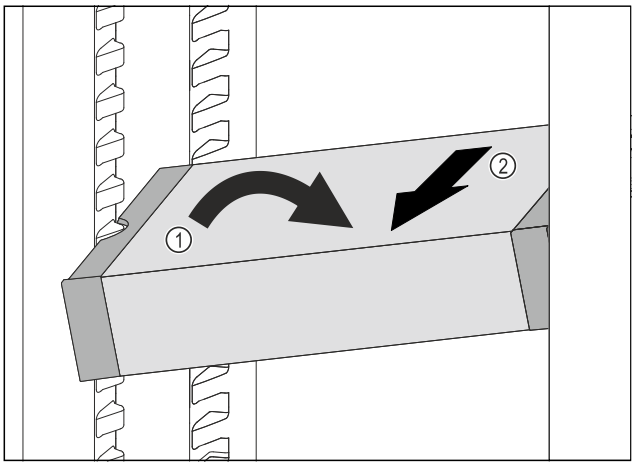

Sl. 139

▶ Postavite VarioSafe ukoso u odeljak frižidera. *Sl. 139 (1)*
▶ Izvadite VarioSafe prema napred. *Sl. 139 (2)*
▷ VarioSafe je izvađena.

9.3.5 Rastavljanje VarioSafe fioke

VarioSafe možete rastaviti na pojedinačne delove ukoliko želite da čistite VarioSafe ili montirate, odn. demontirate rezervne delove.

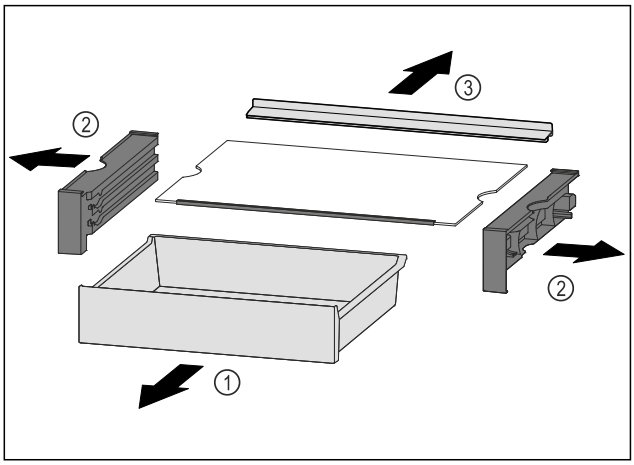

*Sl. 140 **

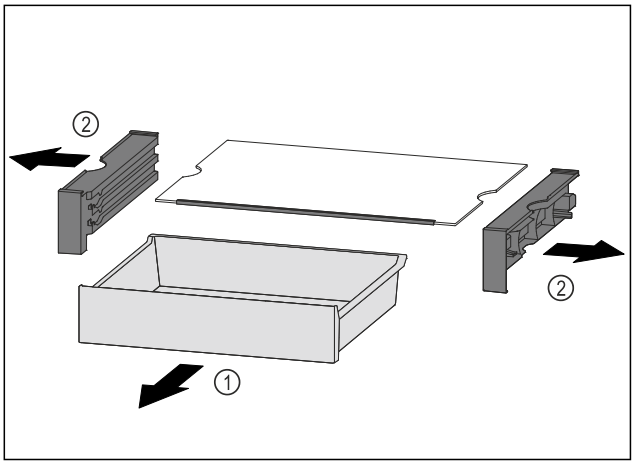

*Sl. 141 **

▶ Izvadite kompletnu VarioSafe fioku. (vidi 9.3.4 Uklanjanje VarioSafe-a)
▶ Rastavite VarioSafe prema slici.

9.3.6 Fioka na dnu uređaja ili staklenoj ploči

Fioka klizi direktno po dnu posude ili staklenoj ploči. Nema šina.

Vađenje fioke

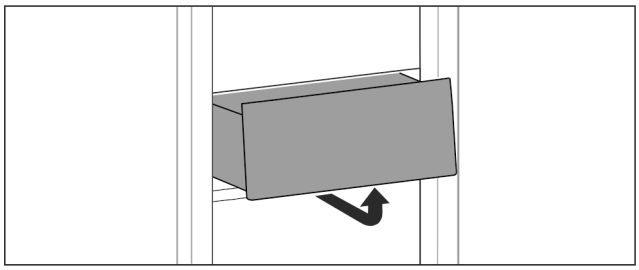

Sl. 142

▶ Izvadite fioke u skladu sa slikom.

Ubacivanje fioka

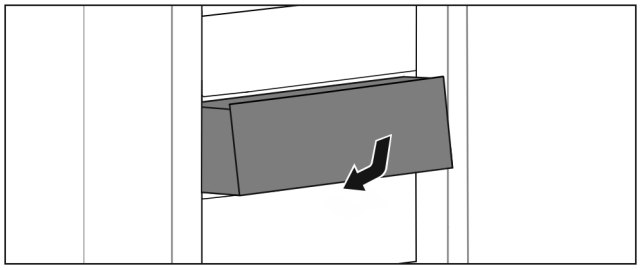

Sl. 143

▶ Fioku postavite u skladu sa slikom.

9.3.7 Fioka na kliznim šinama

Vađenje fioke

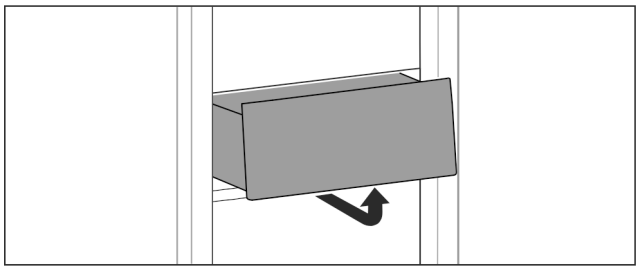

Sl. 144

▶ Izvadite fioke u skladu sa slikom.

Ubacivanje fioka

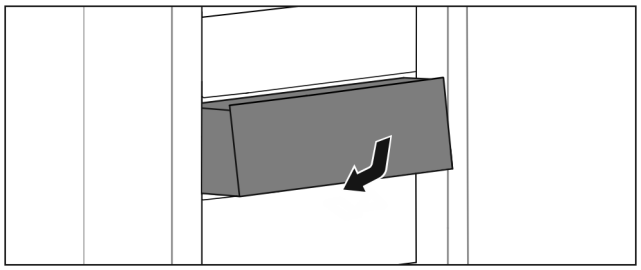

Sl. 145

▶ Fioku postavite u skladu sa slikom.

9.3.8 Fioka na teleskopskim šinama

Fioka klizi zajedno sa izvlačivim šinama (teleskopske šine). Postoje teleskopske šine sa potpunim izvlačenjem i teleskopske šine sa delimičnim izvlačenjem. Fioke sa potpunim izvlačenjem mogu potpuno da se izvuku iz uređaja. Fioke sa delimičnim izvlačenjem ne mogu potpuno da se izvuku iz uređaja. Od tipa uređaja zavisi koji sistem se nalazi u vašem uređaju.

Delimično izvlačenje kod frižidera

Vađenje fioke

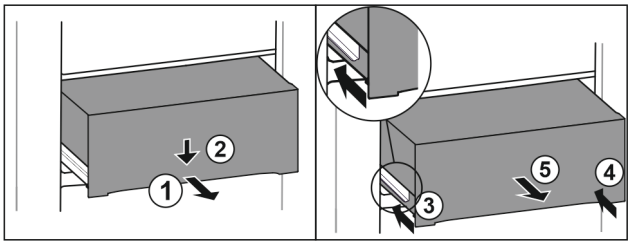

Sl. 146

▶ Izvucite fioku do pola. *Sl. 146 (1)*
▶ Pritisnite prednju stranu fioke nadole. *Sl. 146 (2)*
▶ Uvucite levu šinu oko 2 cm. *Sl. 146 (3)*
▶ Uvucite desnu šinu oko 2 cm. *Sl. 146 (4)*
▶ Izvadite fioku prema napred. *Sl. 146 (5)*

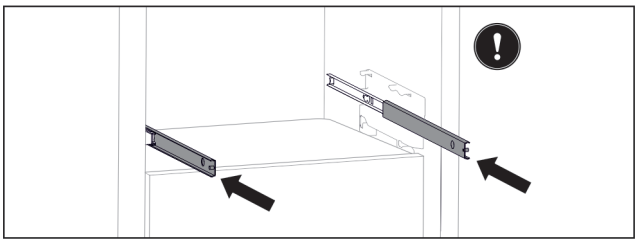

Sl. 147

Ukoliko šine nakon uklanjanja fioke šine nisu potpuno uvučene:

▶ Potpuno uvucite šine.

Ubacivanje fioka

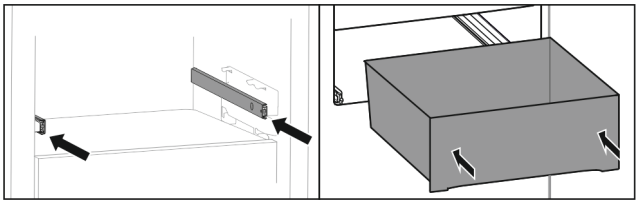

Sl. 148

▶ Uvucite šine.
▶ Postavite fioku na šine.
▶ Ubacite fioku prema zadnjoj strani.

9.4 Poklopac odeljka EasyFresh

Poklopac odeljka trajno obezbeđuje vlažnost vazduha.

Poklopac odeljka se nalazi odmah iznad fioke i može biti sakriven policama za odlaganje ili dodatnom fiokom.

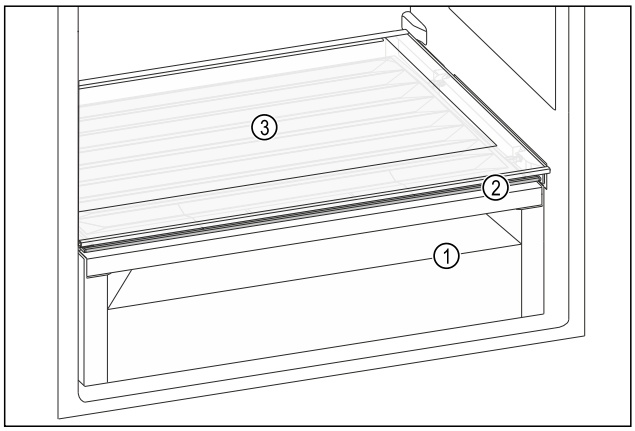

Sl. 149 Prikaz primera poklopca odeljka EasyFresh

(1) EasyFresh odeljak
(2) Poklopac odeljka EasyFresh
(3) Polica za odlaganje

9.4.1 Smanjenje vlažnosti vazduha u fioci

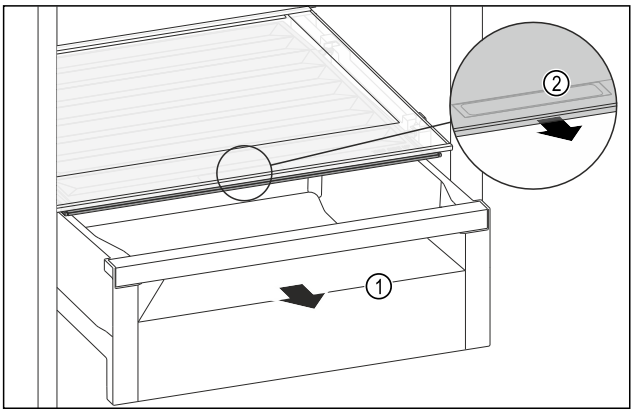

Sl. 150

▶ Izvucite fioku *Sl. 150 (1)*.
▶ Uhvatite udubljenje rukohvata *Sl. 150 (2)* na poklopcu fioke i istovremeno povucite poklopac fioke prema napred.
▷ Pri zatvorenoj fioci postoji mali zazor između poklopca odeljka i fioke.

9.4.2 Povećanje vlažnosti vazduha u fioci

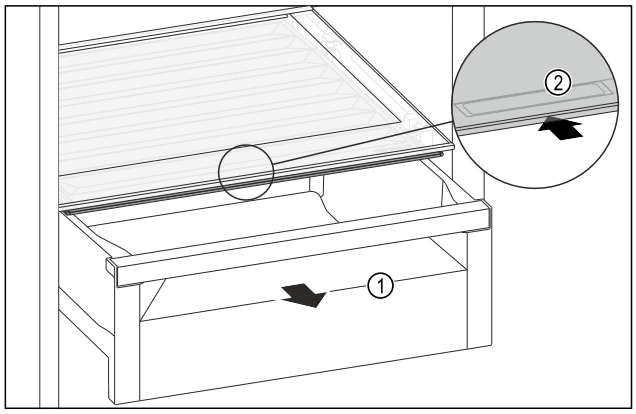

Sl. 151

▶ Izvucite fioku *Sl. 151 (1)*.
▶ Uhvatite udubljenje rukohvata *Sl. 151 (2)* na poklopcu fioke i istovremeno gurnite poklopac fioke prema nazad.
▷ Pri zatvorenoj fioci poklopac odeljka čvrsto zatvara fioku.

9.5 Izvlačiva polica sa korpom za flaše*

Na izvlačivoj polici se mogu ukloniti korpe za flaše nudeći dovoljno prostora za odlaganje flaša. Kada se korpe za flaše uklone, na izvlačivoj polici ima dovoljno prostora za kutiju pića.

9.5.1 Korišćenje korpe za flaše

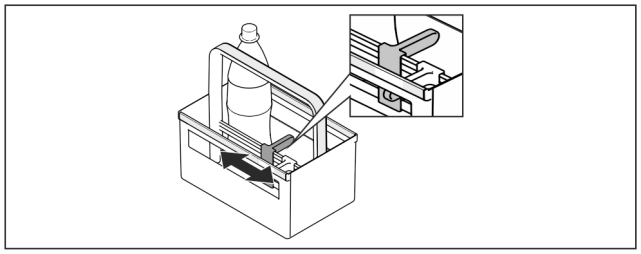

Sl. 152

▶ Stavite na flaše držač flaša.
▷ Flaše se ne prevrću.

9.5.2 Rastavljanje izvlačive police

Izvlačiva polica je postavljena na staklenu ploču sa izvlačivim šinama.

Izvlačiva polica može da se rastavi za čišćenje.

Uklonite izvlačivu policu

▶ Uklonite korpe za flaše.

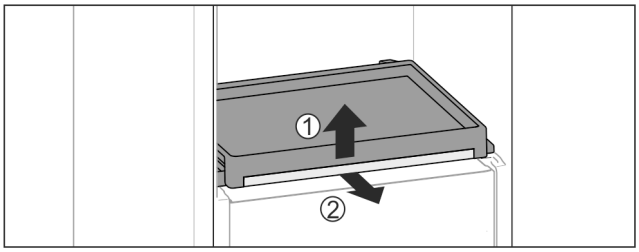

Sl. 153

▶ Uklonite izvlačivu policu sa staklenom pločom: Malo podignite prednji deo staklene ploče *Sl. 153 (1)* i izvucite ka napred *Sl. 153 (2)*.

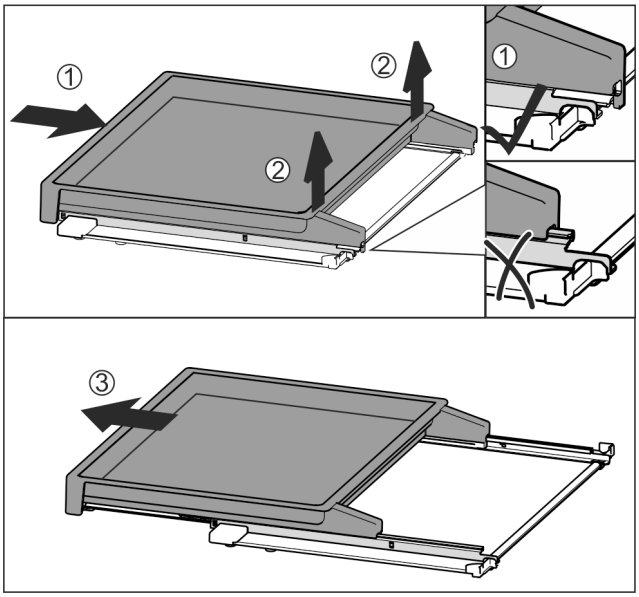

Sl. 154

▶ Ubacite do kraja izvlačivu policu *Sl. 154 (1)*.
▶ Otpustite kvačicu na zadnjoj strani *Sl. 154 (2)*.
▶ Izvucite izvlačivu policu ka napred *Sl. 154 (3)*.

Ubacite izvlačivu policu

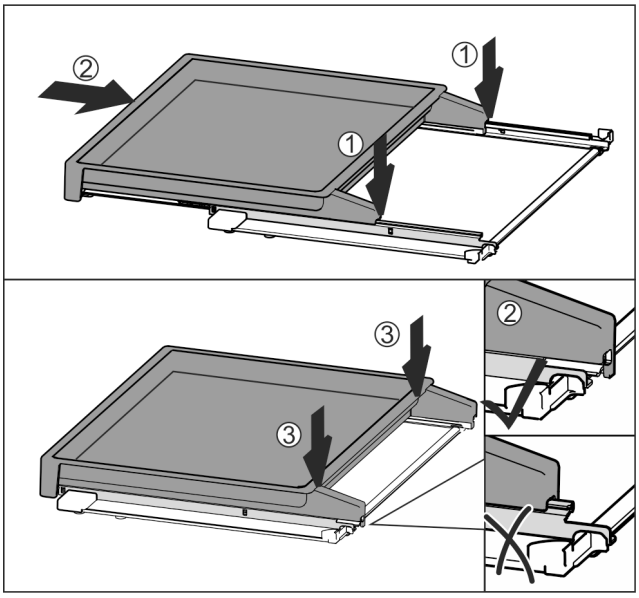

Sl. 155

▶ Postavite na sredinu šina *Sl. 155 (1)*.
▶ Ubacite do kraja izvlačivu policu *Sl. 155 (2)*.
▶ Pritisnite zadnju stranu tako da se čujno uglavi na mesto *Sl. 155 (3)*.
▶ Postavite izvlačivu policu sa staklenom pločom: Ubacite prema pozadi.

9.6 Polica za jaja*

Polica za jaja može da se produži i koristiti sa obe strane. Dva dela police za jaja mogu da se koriste za označavanje razlika, npr. datuma kupovine.

9.6.1 Korišćenje police za jaja

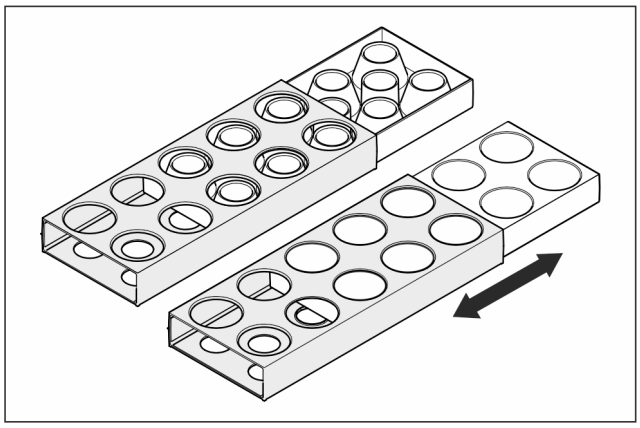

Sl. 156

▶ Gornja strana: Skladištiti kokošja jaja.
▶ Donja strana: Skladištiti prepeličja jaja.

9.7 Držač flaša

9.7.1 Korišćenje držača flaša

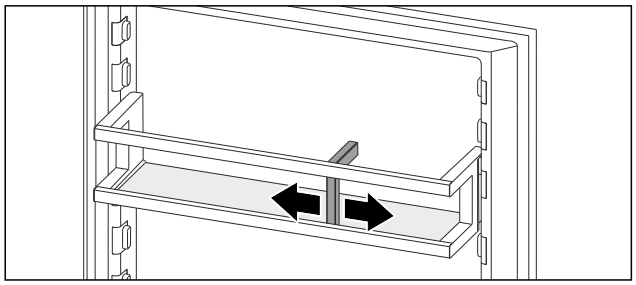

Sl. 157

▶ Stavite na flaše držač flaša.
▷ Flaše se ne prevrću.

9.8 FlexCube*

FlexCube ima otvore različite veličine tako da manji komadi, kao što su tube, otvorene čaše jogurta ili prepeličija jaja mogu da se skladište u njemu. FlexCube, na primer, odgovora svim Liebherr policama za vrata. Ako je potrebno, možete da postavite više FlexCube-ova jedan pored drugog.

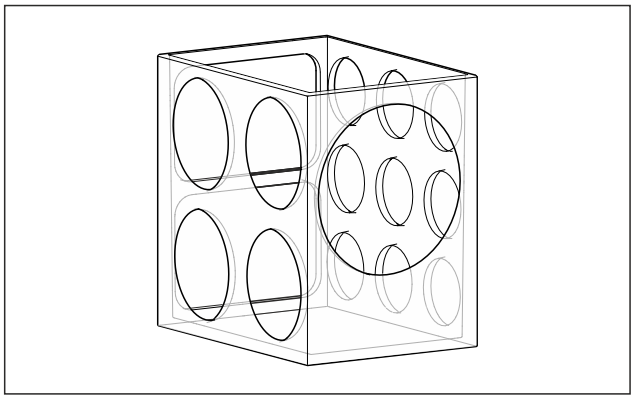

Sl. 158 Prikaz primera

Napomena
Ovu dodatnu opremu možete nabaviti u prodavnici Liebherr-Hausgeräte na adresi go.liebherr.com/47wtc4.

9.8.1 Korišćenje FlexCube

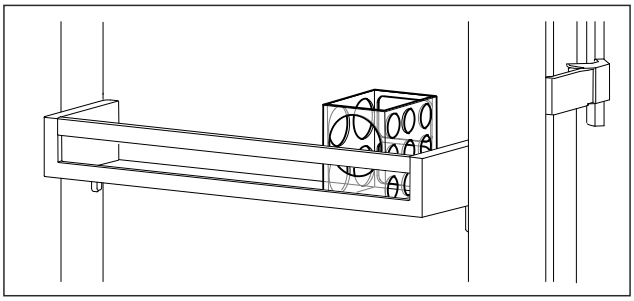

Sl. 159 Prikaz primera

▶ Postavite FlexCube u policu za vrata.

-ili-

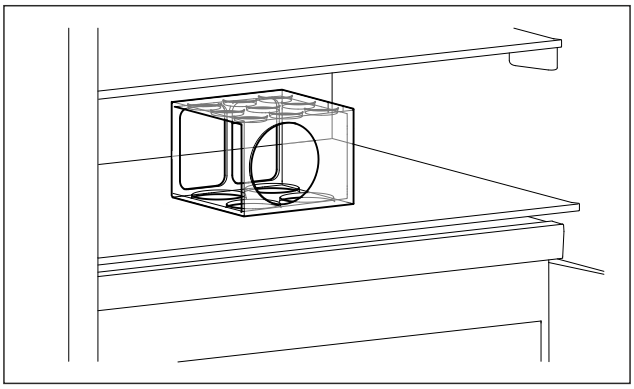

Sl. 160 Prikaz primera

▶ Postavite FlexCube policu za odlaganje.

▶ Sitne delove za čuvanje rasporedite u FlexCube.

10 Održavanje

10.1 FreshAir filter sa aktivnim ugljem

FreshAir filter sa aktivnim ugljem se nalazi u odeljku iznad ventilatora.

On garantuje optimalan kvalitet vazduha.

❑ Zamenite filter sa aktivnim ugljem svakih 6 meseci. Pri aktiviranom podsetniku, prikazaće se poruka u kojoj se traži zamena.
❑ Filter sa aktivnim ugljem može da se odlaže sa običnim otpadom iz domaćinstva.

Napomena
Filter sa aktivnim ugljem FreshAir možete nabaviti u prodavnici Liebherr-Hausgeräte go.liebherr.com/47wtc4.

10.1.1 Uklanjanje FreshAir filtera sa aktivnim ugljem

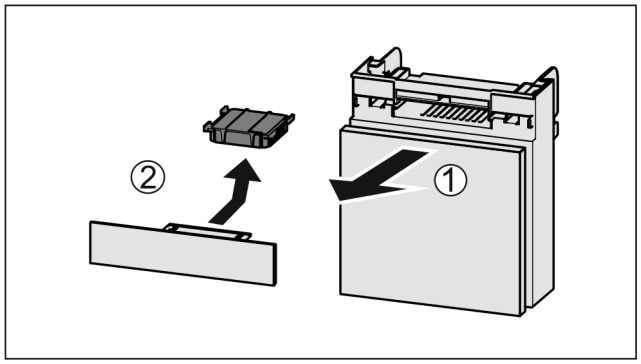

Sl. 161

▶ Izvucite odeljak ka napred *Sl. 161 (1)*.
▶ Uklonite filter sa aktivnim ugljem *Sl. 161 (2)*.

10.1.2 FreshAir filter sa aktivnim ugljem - postavljanje

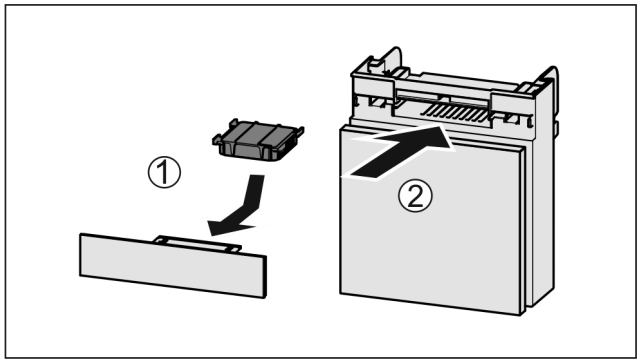

Sl. 162

▶ Filter sa aktivnim ugljem postavite *Sl. 162 (1)* u skladu sa slikom.
▷ Filter sa aktivnim ugljem se fiksira na mesto.
Kada je filter sa aktivnim ugljem okrenut nadole:
▶ Ubacite *Sl. 162 (2)* odeljak.
▷ Filter sa aktivnim ugljem je sada spreman za upotrebu.

10.2 Uklanjanje / postavljanje držača flaša

10.2.1 Uklanjanje držača flaša

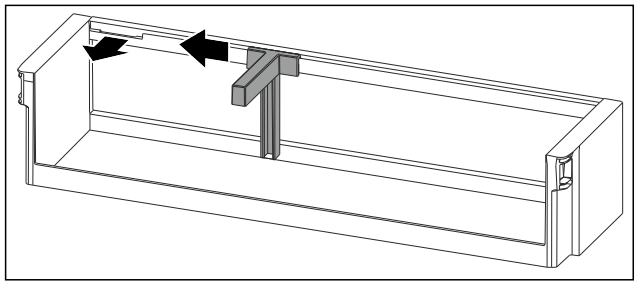

Sl. 163

▶ Držač flaša gurnite na stranu do izreza.
▶ Izvadite držač flaša prema napred.

10.2.2 Postavljanje držača flaša

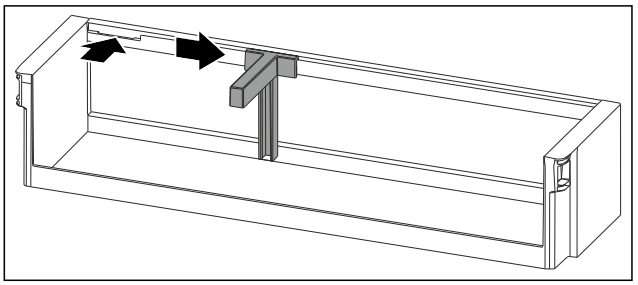

Sl. 164

▶ Postavite držač flaša u izrez.
▶ Držač flaša gurnite na stranu u željeni položaj.

10.2.3 Izvlačiva polica sa korpom za flaše*

Rastavljanje sistema izvlačenja

Uverite se da sledeći preduslovi budu ispunjeni:

❑ Korpa za flaše je izvađena. (vidi 9.5 Izvlačiva polica sa korpom za flaše*)
❑ Staklena ploča je uklonjena.

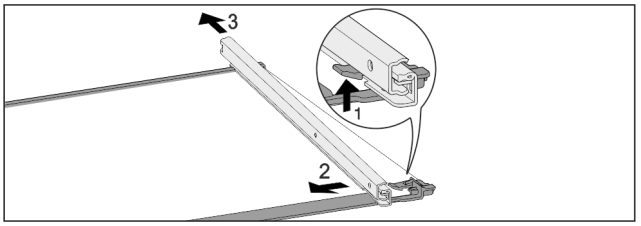

Sl. 165 Staklena ploča sa šinama

▶ Pritisnite prednje uskočne kukice nagore. *Sl. 165 (1)*
▶ Pomerite izvlačive šine u stranu *Sl. 165 (2)* i prema pozadi *Sl. 165 (3)*.

Montiranje sistema izvlačenja

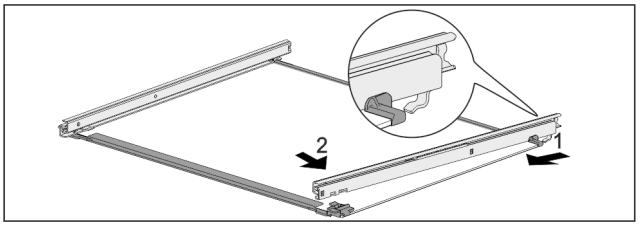

Sl. 166 Staklena ploča sa šinama

▶ Šinu zakačite nazad. *Sl. 166 (1)*
▶ Šinu umetnite napred. *Sl. 166 (2)*

10.3 Poklopac odeljka EasyFresh

Poklopac odeljka možete ukloniti radi čišćenja.

10.3.1 Uklanjanje poklopca odeljka

Obezbedite da budu ispunjeni sledeći preduslovi:

❑ Polica za odlaganje neposredno iznad fioke je izvađena. (vidi 9.2 Police za odlaganje)
❑ Fioka neposredno ispod poklopca odeljka je izvađena.

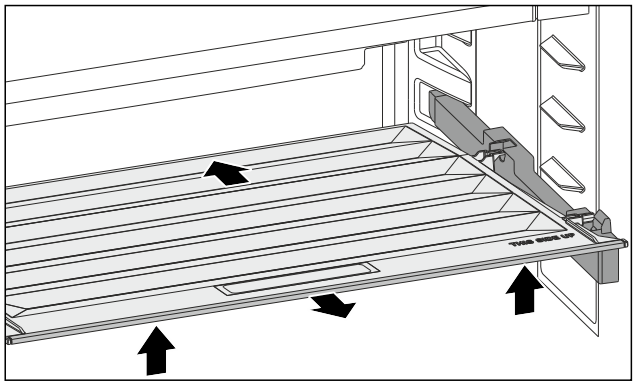

Sl. 167

- ▶ Poklopac odeljka gurnite unazad.
- ▶ Podignite poklopac odeljka sa prednje strane.
- ▶ Izvadite ukoso nagore poklopac odeljka sa prednje strane.

10.3.2 Postavljanje poklopca odeljka

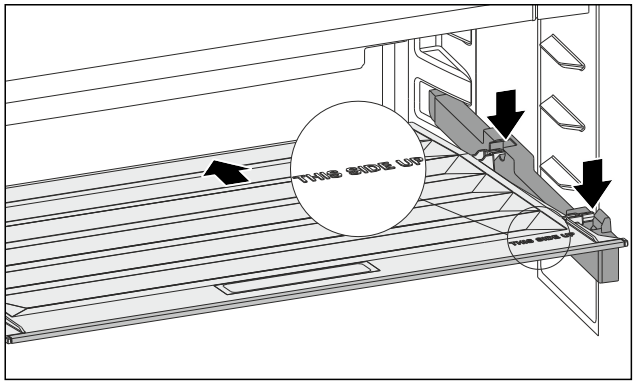

Sl. 168

Ako se natpis THIS SIDE UP nalazi gore:

- ▶ Zadnje držače postavite u odgovarajuće zadnje otvore.
- ▶ Poklopac odeljka gurnite unazad.
- ▶ Spustite poklopac odeljka sa prednje strane i uglavite prednje držače u otvore.
- ▶ Postavite poklopac odeljka u željeni položaj.

10.4 Otapanje uređaja

UPOZORENJE
Nepravilno otapanje uređaja!
Povrede i oštećenja.

- ▶ Za ubrzanje procesa otapanja ne koristite nikakve druge mehaničke uređaje ili druga sredstva osim onih koje je preporučio proizvođač.
- ▶ Ne koristite električne grejalice ili paročistače, otvoreni plamen ili sprejeve za otapanje.
- ▶ Nemojte da uklanjate led oštrim predmetima.

Otapanje se vrši automatski. Otopljena voda otiče preko otvora za oticanje i isparava.

Kapljice vode ili tanak sloj inja, odn. leda na zadnjem zidu, uslovljene su načinom funkcionisanja i potpuno normalne. Oni se ne moraju uklanjati.*

Zahvaljujući energetski optimizovanoj regulaciji uređaja, u međuvremenu se može formirati sloj inja ili leda.

- ▶ Redovno čistite otvor za oticanje. (vidi 10.5 Čišćenje uređaja)

10.5 Čišćenje uređaja

10.5.1 Priprema

UPOZORENJE
Opasnost od strujnog udara!

- ▶ Izvadite utikač rashladnog uređaja ili prekinite dovod struje.

UPOZORENJE
Opasnost od požara!

- ▶ Nemojte da oštetite cevi rashladnog sistema.

- ▶ Ispraznite uređaj.
- ▶ Izvucite utikač iz struje.

-ili-

- ▶ Aktivirajte CleaningMode. (vidi CleaningMode)

10.5.2 Čišćenje kućišta

PAŽNJA
Nepravilno čišćenje!
Oštećenja na uređaju.

- ▶ Koristite isključivo mekane krpe za čišćenje i pH-neutralno univerzalno sredstvo za čišćenje.
- ▶ Ne koristiti oštre ili abrazivne sunđere ili čeličnu vunu.
- ▶ Ne koristiti oštra, abrazivna, sredstva za čišćenje koja sadrže pesak, hlorida ili kiseline.

UPOZORENJE
Opasnost od povreda i oštećenja usled vrele pare!
Vrela para može da dovede do opekotina i da oštećenja površina.

- ▶ Ne koristiti paročistače!

- ▶ Kućište brišite mekanom, čistom krpom. U slučaju jake zaprljanosti koristite mlaku vodu sa neutralnim deterdžentom. Staklene ploče se dodatno mogu čistiti sredstvom za čišćenje stakla.

10.5.3 Čišćenje unutrašnjosti

PAŽNJA
Nepravilno čišćenje!
Oštećenja na uređaju.

- ▶ Koristite isključivo mekane krpe za čišćenje i pH-neutralno univerzalno sredstvo za čišćenje.
- ▶ Ne koristiti oštre ili abrazivne sunđere ili čeličnu vunu.
- ▶ Ne koristiti oštra, abrazivna, sredstva za čišćenje koja sadrže pesak, hlorida ili kiseline.

- ▶ Površine od plastike: Ručno očistite mekom, čistom krpom, mlakom vodom, sa malo tečnosti za pranje.
- ▶ Površine od metala: Ručno očistite mekom, čistom krpom, mlakom vodom, sa malo tečnosti za pranje.
- ▶ Odvodni otvor: Uklonite naslage pomoću tankog pomoćnog sredstva, npr. štapića sa vatom.

10.5.4 Čišćenje opreme

PAŽNJA
Nepravilno čišćenje!
Oštećenja na uređaju.
▶ Koristite isključivo mekane krpe za čišćenje i pH-neutralno univerzalno sredstvo za čišćenje.
▶ Ne koristiti oštre ili abrazivne sunđere ili čeličnu vunu.
▶ Ne koristiti oštra, abrazivna, sredstva za čišćenje koja sadrže pesak, hlorida ili kiseline.

Čišćenje mekom, čistom krpom, mlakom vodom, sa malo tečnosti za pranje:

- Polica za vrata
- Polica za odlaganje
- Višedelna polica za odlaganje
- VarioSafe*
- Korpa za flaše i izvlačiva polica*
- Poklopac odeljka EasyFresh

Čišćenje vlažnom krpom:

- Teleskopske šine
  Vodite računa: Mast u šinama služi za podmazivanje i ne sme da se uklanja!

Pranje u mašini za pranje posuđa do 60 °C:

- Držač flaša
- Noseći delovi višedelne police za odlaganje
- Polica za jaja*
- FlexCube*

▶ Rastavljanje opreme: pogledajte odgovarajuće poglavlje.
▶ Očistite opremu.

10.5.5 Nakon čišćenja

▶ Osušite uređaj i delove opreme.
▶ Priključite uređaj i uključite ga.
Kada je temperatura dovoljno hladna:
▶ Stavite namirnice.
▶ Čišćenje obavljajte redovno.

11 Pomoć za korisnike

11.1 Tehnički podaci

Opseg temperatura	
Hlađenje	2 °C do 9 °C

Maksimalna tovarna težina opreme			
Oprema	Širina uređaja 600 mm (pogledajte uputstvo za montažu, dimenzije uređaja)	Širina uređaja 700 mm (pogledajte uputstvo za montažu, dimenzije uređaja)	Širina uređaja 750 mm (pogledajte uputstvo za montažu, dimenzije uređaja)
Izvlačiva polica*	20 kg*	20 kg*	--*

Osvetljenje	
Klasa energetske efikasnosti[1]	Izvor svetlosti
Ovaj proizvod sadrži jedan ili više izvora svetlosti klase energetske efikasnosti G.	LED

[1] Uređaj se može dobiti sa izvorima svetlosti različitih klasa efikasnosti. Navedena je najniža klasa efikasnosti.

11.2 Radna buka

Uređaj tokom rada pravi različitu radnu buku.

- Kod **manje snage hlađenja,** uređaj radi sa štednjom energije, ali duže. Jačina zvuka je **manja**.
- Pri **većoj snazi hlađenja**, namirnice se brže hlade. Jačina zvuka je **veća**.

  Primeri:
  - aktivirane funkcije (vidi 8.2 Funkcije uređaja)
  - ventilator radi
  - sveže stavljene namirnice
  - visoka temperatura okoline
  - duže otvorena vrata

buka	Mogući uzroci	Vrsta buke
Žuborenje i prskanje	Rashladno sredstvo teče u cevima rashladnog sistema.	Normalna radna buka
Pištanje i šištanje	Rashladno sredstvo se ubrizgava u cevi rashladnog sistema.	Normalna radna buka
Brujanje	Uređaj se hladi. Jačina zvuka zavisi od rashladnog kapaciteta.	Normalna radna buka
Zviždanje i pištanje	Ventilator radi.	Normalna radna buka
Kliktanje	Komponente se uključuju i isključuju.	Normalan zvuk uklapanja
Zveckanje ili zujanje	Ventili ili klapne su aktivni.	Normalan zvuk uklapanja

buka	Mogući uzroci	Vrsta buke	Otklanjanje
Vibracije	Neodgovarajuća struktura	Zvuk greške	Nivelišite uređaj vodoravno preko podesivih nožica.
Kloparanje	Oprema, Stvari u unutrašnjosti uređaja	Zvuk greške	Fiksirajte delove opreme. Ostavite razmak između stvari.

11.3 Tehnička smetnja

Vaš uređaj tako konstruisan i napravljen da pruža funkciju i dug upotrebni vek. Ukoliko se i pored toga u toku rada pojave smetnje, molimo Vas da proverite da li je uzrok

smetnje greška u rukovanju. U tom slučaju će Vam i u toku garantnog roka biti naplaćeni nastali troškovi.

Sledeće smetnje možete sami da otklonite.

11.3.1 Funkcija uređaja

Greška	Uzrok	Otklanjanje
Uređaj ne radi.	→ Uređaj nije uključen.	▶ Uključite uređaj.
	→ Mrežni utikač nije pravilno umetnut u utičnicu.	▶ Proverite utikač.
	→ Osigurač utičnice je u kvaru.	▶ Proverite osigurač.
	→ Nestanak struje	▶ Uređaj držite zatvorenim.
	→ IEC utičnica nije pravilno umetnuta u uređaj.	▶ Proverite IEC utičnicu.
Temperatura nije dovoljno niska.	→ Vrata uređaja nisu pravilno zatvorena.	▶ Zatvorite vrata uređaja.
	→ Temperatura okoline je previsoka.	▶ Rešavanje problema: (vidi 1.8 Klimatske klase)
	→ Uređaj je prečesto ili predugo bio otvaran.	▶ Sačekajte da se potrebna temperatura samostalno ponovo uspostavi. Ukoliko to nije slučaj, obratite se korisničkoj službi. (vidi 11.4 Korisnička služba)
	→ Temperatura je pogrešno podešena.	▶ Podesite nižu temperaturu i proverite nakon 24 sata.
	→ Uređaj stoji preblizu izvoru toplote (šporet, grejanje itd.).	▶ Promenite lokaciju uređaja ili izvora toplote.
Zaptivka vrata je u kvaru ili je potrebno zameniti iz drugih razloga.	→ Zaptivka vrata se može zameniti. Može se menjati bez pomoći dodatnih alata.	▶ Obratite se korisničkoj službi. (vidi 11.4 Korisnička služba)
Uređaj je zamrznut ili stvara kondenzat.	→ Zaptivka vrata može da isklizne iz žleba.	▶ Proverite da li se zaptivka vrata nalazi u pravilnom položaju u žlebu.
Uređaj je vruć na spoljašnjim površinama.*	→ Toplota sistema rashladne tečnosti se koristi za sprečavanje stvaranja kondenzata.	▶ To je normalno.

11.3.2 Oprema

Greška	Uzrok	Otklanjanje
Unutrašnje osvetljenje ne svetli.	→ Uređaj nije uključen.	▶ Uključite uređaj.
	→ Vrata su bila otvorena duže od 15 minuta.	▶ Unutrašnje osvetljenje se automatski isključuje nakon približno 15 minuta od otvaranja vrata.
	→ LED osvetljenje je u kvaru ili je poklopac oštećen.	▶ Obratite se korisničkoj službi. (vidi 11.4 Korisnička služba)

11.4 Korisnička služba

Prethodno proverite da li sami možete da otklonite grešku (vidi 11 Pomoć za korisnike) . Ukoliko to nije slučaj, obratite se korisničkoj službi.

Adresu možete naći u priloženoj brošuri „Liebherr servis“ ili na adresi home.liebherr.com/service.

UPOZORENJE

Nestručna popravka!

Povrede.

- ▶ Popravke i intervencije na uređaju i na kablu za struju, koje nisu izričito navedene (vidi 10 Održavanje) , može da obavlja samo servisna služba.
- ▶ Zamenu oštećenog kabla za priključivanje na mrežu sme da vrši samo proizvođač, njegov korisnički servis ili osoba sa sličnim kvalifikacijama.
- ▶ Kod uređaja sa utikačima za aparate za domaćinstvo zamenu sme da vrši kupac.

11.4.1 Kontakt sa korisničkom službom

Uverite se da su spremne sledeće informacije o uređaju:

- ❑ Oznaka uređaja (model i indeks)
- ❑ Servisni br. (servis)
- ❑ Serijski br. (S-Nr)

▶ Pozovite informacije o uređaju preko displeja. (vidi Informacija o uređaju)

-ili-

▶ Informacije o uređaju možete naći na tipskoj pločici. (vidi 11.5 Tipska pločica)

▶ Zabeležite informacije o uređaju.
▶ Obaveštavanje korisničke službe: Prosledite greške i informacije o uređaju.
▷ Time se omogućava brz i ciljani servis.
▶ Sledite dalja uputstva korisničke službe.

11.5 Tipska pločica

Tipska pločica se nalazi na iza fioka na unutrašnjoj strani uređaja.

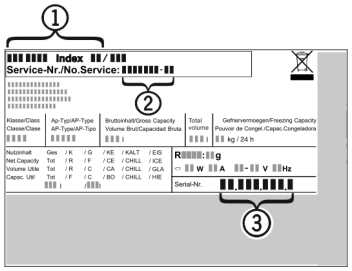

Sl. 169

(1) Oznaka uređaja
(2) Servisni br.
(3) Serijski br.

▶ Informacije pročitajte sa tipske pločice.

12 Stavljanje van pogona

▶ Ispraznite uređaj.
▶ Isključite uređaj. (vidi Isključivanje i uključivanje uređaja)
▶ Izvucite mrežni utikač iz utičnice.
▶ Po potrebi uklonite IEC utičnicu: Izvucite IEC utičnicu iz utikača uređaja istovremeno pomerajući ulevo i udesno.
▶ Očistite uređaj. (vidi 10.5 Čišćenje uređaja)
▶ Ostavite otvorena vrata, kako se ne bi stvarali neprijatni mirisi.

13 Odlaganje na otpad

Obezbedite da budu ispunjeni sledeći preduslovi:

- ❑ Značenje simbola na uređaju je poznato.
- ❑ Uputstva za odlaganje na otpad su poznata. (vidi 1.6 Napomene za odlaganje na otpad)

13.1 Priprema uređaja za odlaganje na otpad

▶ Stavite uređaj van funkcije. (vidi 12 Stavljanje van pogona)

13.2 Ekološko odlaganje uređaja u otpad

UPOZORENJE
Opasnost od požara usled curenja rashladnog sredstva i ulja!
Sadržano rashladno sredstvo je ekološki prihvatljivo ali zapaljivo. Sadržano je takođe zapaljivo. Ispušteno rashladno sredstvo i ulje se pri odgovarajuće visokoj koncentraciji mogu zapaliti u kontaktu sa eksternim izvorom toplote.
▶ Nemojte oštetiti cevi rashladnog kruga ili kompresora.

▶ Vodite računa o napomenama za transport uređaja. (vidi 3.5 Transport uređaja)
▶ Uređaji transportovati bez oštećenja.
▶ Uređaj odložite u skladu sa uputstvima.

Scan QR Code and find digital operating and installation instructions.



home.liebherr.com

20260908 7083939-00

Liebherr-Hausgeräte Marica EOOD
Bezirk Plovdiv
4202 Radinovo
Bulgarien

Uputstvo za upotrebu i montažu



SR **ORIGINALNO UPUTSTVO ZA RAD**

LIEBHERR

Sadržaj

1 Opšte sigurnosne napomene..... 3
1.1 Namenska upotreba..... 3
1.2 Predvidiva pogrešna upotreba..... 3
1.3 Korisnička grupa..... 3
1.4 Upozoravajuće napomene - Opasnosti po korisnika..... 3
1.5 Smetnje, uzroci i popravke..... 4
1.6 Napomene za odlaganje na otpad..... 4
1.7 Usaglašenost..... 4
1.8 Klimatske klase..... 4
1.9 SVHC materije u skladu sa odredbom REACH..... 4
1.10 Baza podataka EPREL..... 5
1.11 Licence otvorenog koda..... 5
1.12 Rezervni delovi..... 5
1.13 Nivoi upozorenja..... 5

2 Na prvi pogled..... 5
2.1 Sadržaj isporuke..... 5
2.2 Pregled uređaja i opreme..... 5
2.3 SmartDevice*..... 5

3 Postavljanje i priključivanje..... 6
3.1 Uslovi postavljanja..... 6
3.2 Dimenzije uređaja..... 6
3.3 Zahtevi za ventilaciju..... 7
3.4 Dimenzije priključaka za strujno napajanje..... 8
3.5 Transport uređaja..... 8
3.6 Raspakivanje uređaja..... 8
3.7 Objašnjenje korišćenih simbola..... 8
3.8 Promena strane zatvaranja vrata..... 9
3.9 Postavljanje uređaja..... 14
3.10 Ravnanje uređaja..... 15
3.11 Postavljanje više uređaja..... 15
3.12 Ugrađivanje uređaja u kuhinjske elemente..... 15
3.13 Nakon postavljanja..... 16
3.14 Priključivanje uređaja na strujno napajanje..... 17
3.15 Odlaganje ambalaže u otpad..... 17

4 Način funkcionisanja Touch displeja..... 17
4.1 Navigacija i objašnjenje simbola..... 17
4.2 Meniji..... 18
4.3 Režim mirovanja..... 18

5 Puštanje u rad..... 19
5.1 Uključivanje uređaja (prvo puštanje u rad)..... 19
5.2 Puštanje u rad EasyTwist-Ice aparata*..... 19

6 Skladištenje..... 19
6.1 Napomene za skladištenje..... 19
6.2 Odeljak za zamrzavanje..... 19
6.3 Vremena čuvanja..... 20

7 Štednja energije..... 20

8 Rukovanje..... 20
8.1 Elementi za rukovanje i prikazivanje..... 20
8.1.1 Prikaz Status..... 20
8.1.2 Prikazni simboli..... 20
8.2 Funkcije uređaja..... 21
8.2.1 Napomene o funkcijama uređaja..... 21
Isključivanje i uključivanje uređaja..... 21
Temperatura..... 21
SuperFrost..... 21
PartyMode..... 22
SabbathMode..... 22
E-Saver..... 23
Blokada tastature..... 23
Jedinica za temperaturu..... 24
Osvetljenost displeja..... 24
WLAN..... 24
Informacija o uređaju..... 25
Softver..... 25
Pokretanje ciklusa otapanja..... 26
Alarm za vrata..... 26
Demo režim..... 26
Resetovanje na fabrička podešavanja..... 27
8.3 Poruke..... 27
8.3.1 Pregled upozorenja..... 27
8.3.2 Uklanjanje upozorenja..... 28
8.3.3 Pregled podsetnika..... 29

9 Oprema..... 29
9.1 Fioke..... 29
9.2 Staklene ploče..... 29
9.3 EasyTwist-Ice*..... 30
9.4 VarioSpace..... 31
9.5 Hladna pakovanja*..... 31

10 Održavanje..... 31
10.1 Rastavljanje / montaža sistema izvlačenja..... 31
10.2 Otapanje uređaja..... 32
10.3 Čišćenje uređaja..... 32

11 Pomoć za korisnike..... 34
11.1 Tehnički podaci..... 34
11.2 Radna buka..... 34
11.3 Tehnička smetnja..... 35
11.4 Korisnička služba..... 36
11.5 Tipska pločica..... 36

12 Stavljanje van pogona..... 36

13 Odlaganje na otpad..... 36
13.1 Priprema uređaja za odlaganje na otpad..... 36
13.2 Ekološko odlaganje uređaja u otpad..... 36

Proizvođač neprestano radi na unapređenju svih tipova i modela uređaja. Molimo Vas da zato imate razumevanja za to što zadržavamo pravo na izmene u pogledu oblika, opreme i tehnologije.

Simbol	Objašnjenje
	**Pročitati uputstvo** Da bi ste upoznali sve prednosti Vašeg novog uređaja molimo Vas da pažljivo pročitate napomene iz ovog uputstva.

Simbol	Objašnjenje
	**Dodatne informacije na internetu** Digitalno uputstvo sa dodatnim informacijama i na drugim jezicima ćete naći na internetu pomoću QR-koda na prednjoj strani ovog uputstva ili na adresi **home.liebherr.com/fridge-manuals**. Servisni broj ćete naći na tipskoj pločici: 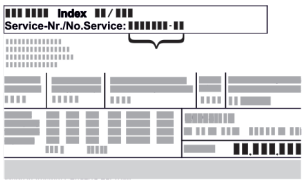 *Sl.* Primeri prikaza
	**Provera uređaja** Proverite sve delove na oštećenja usled transporta. Ako imate bilo kakvih žalbi, kontaktirajte dobavljača ili korisničku službu.
	**Odstupanja** Uputstvo se odnosi na više modela uređaja, moguće su neke varijacije. Odeljci koji se odnose samo na određene uređaje, obeleženi su zvezdicom (*).
	**Uputstva za postupak i rezultati postupka** Uputstva za postupak su označena sa ▶. Rezultati postupka su označeni sa ▷.
	**Video klipovi** Video klipovi o uređajima dostupni su na YouTube kanalu Liebherr-Hausgeräte.

Licence otvorenog koda:

Uređaj sadrži softverske komponente koje koriste licence otvorenog koda. Informacije o korišćenim licencama otvorenog koda možete pronaći ovde: **home.liebherr.com/open-source-licences**

Ove korisničke informacije važe za sledeće uređaje:

FN..	42.. / 46.. / 50.. / 66.. / 70.. / 72..
(S)FN..	52..
GN	42V.. / 46V.. / 50V.. / 52V..
SGN	52V..
LTGN-235 LTGN-314	
GN52Ve17	

Napomena
Ako vaš uređaj na oznaci uređaja ima slovo N, radi se o NoFrost uređaju.

1 Opšte sigurnosne napomene

Pažljivo čuvajte ovu korisničku informaciju, kako biste je mogli pogledati u bilo kom trenutku.

Ako uređaj predajete sledećem vlasniku, priložite i ovu korisničku informaciju.

Da biste pravilno i bezbedno koristili uređaj, pažljivo pročitajte ovu korisničku informaciju pre instalacije i upotrebe. Uvek se pridržavajte uputstava, bezbednosnih napomena i upozorenja sadržanih u njima. Oni su važni da biste mogli da instalirate i koristite uređaj bezbedno i pravilno.

1.1 Namenska upotreba

- Ovaj uređaj je namenjen za upotrebu u domaćinstvu i sličnim područjima primene, kao npr.:
  - U kuhinjskim prostorijama za osoblje u prodavnicama, kancelarijama i drugim radnim okruženjima
  - u poljoprivredi i za goste u hotelima, motelima i drugim smeštajnim objektima
  - U pansionima sa doručkom
  - u ugostiteljstvu i sličnim uslugama veleprodaje
- Ostale primene:
  - Sve ostale vrste korišćenja nisu dozvoljene.

1.2 Predvidiva pogrešna upotreba

Sledeći načini primene su izričito zabranjeni:

- Skladištenje i hlađenje:
  - Hemijski nestabilnih, zapaljivih ili korozivnih materija
  - Skladištenje eksplozivnih materija, kao što su na primer kontejneri za aerosole sa zapaljivim pogonskim gasom
  - Lekova, krvne plazme, laboratorijskih preparata ili slično koji podležu pravilima o materijalima i proizvodima Direktive o medicinskim proizvodima 2007/47/EZ
- Primena u područjima pod rizikom od eksplozija

Nepravilna upotreba uređaja može dovesti do oštećenja ili propadanja skladištenih namirnica.

1.3 Korisnička grupa

- Ovaj uređaj ne smeju da koriste osobe (uključujući decu) sa ograničenim fizičkim, senzoričkim ili mentalnim sposobnostima ili osobe sa nedostatkom iskustva i znanja, osim ako su pod nadzorom osobe odgovorne za njihovu bezbednost ili im je objašnjena upotreba uređaja. Deca trebaju biti pod nadzorom, kako bi se osiguralo da se ne igraju sa uređajem.
- Deca uzrasta od 3 do 8 godina smeju da pune i prazne uređaj.

1.4 Upozoravajuće napomene - Opasnosti po korisnika

- UPOZORENJE: Ventilacione otvore na kućištu uređaja ili u ugradnim elementima održavati bez prepreka.
- UPOZORENJE: Za ubrzanje procesa otapanja ne koristite nikakve druge mehaničke uređaje ili druga sredstva osim onih koje je preporučio proizvođač.
- UPOZORENJE: Nemojte da oštetite cevi rashladnog sredstva.
- UPOZORENJE: U odeljku za hlađenje/komori za zamrzavanje se ne smeju koristiti električni uređaji koji nisu u skladu sa konstrukcijom koju preporučuje proizvođač.
- UPOZORENJE: Prilikom postavljanja uređaja osigurati da mrežni priključni kabl uređaja ne bude uklešten ili oštećen.
- UPOZORENJE: Ne postavljajte mobilne razvodne utičnice ili mrežne adaptere na zadnju stranu uređaja.

Nakon završene ugradnje uređaja i dalje mora biti omogućeno odvajanje uređaja sa električne mreže.

- Pristupačan mrežni utikač (iznad, ispod ili pored uređaja)
- Aktiviranje osigurača u instalaciji objekta u skladu sa propisima za instalaciju.



UPOZORENJE: Opasnost od požara/lako zapaljivi materijali.

Simbol se nalazi na kompresoru, a dodatno se može nalaziti i na drugim mestima na uređaju. On označava opasnost od zapaljivih materija. Ne uklanjati nalepnicu.

- Što je više rashladnog sredstva unutar uređaja, utoliko veća mora da bude prostorija u kojoj se nalazi uređaj. U premalim prostorijama u slučaju curenja može da nastane mešavina gasa i vazduha. Na svakih 8 g rashladnog sredstva prostorija postavljanja mora da ima najmanje 1 m^3. Podaci o sadržanom rashladnom sredstvu nalaze se na tipskoj pločici u unutrašnjosti uređaja.
- Redovno čistite površine koje dolaze u dodir sa namirnicama i dostupnim sistemima za odvod.
- Sveže meso ili svežu ribu upakujte u čiste zatvorene posude. Na taj način ćete sprečiti da meso ili riba dodiruju druge namirnice ili kaplju na njih.
- Ukoliko frižider/zamrzivač duži vremenski period stoji prazan, isključite uređaj, obavite otapanje, očistite ga, osušite i ostavite otvorena vrata, kako biste sprečili stvaranje plesni.
- Izbegavajte trajni kontakt kože sa hladnim površinama ili rashlađenim namirnicama. Za zaštitu koristite npr. rukavice.
- Alkoholna pića i druge posude koje sadrže alkohol čuvati isključivo dobro zatvorene. Električne komponente mogu da zapale eventualno iscureli alkohol.
- Vrata otvarajte samo na kratko vreme. Na taj način ćete smanjiti porast temperature u unutrašnjosti uređaja.
- Prilikom otvaranja i zatvaranja ne posežite u prostor između vrata i uređaja. Prsti mogu da budu nagnječeni.
- UPOZORENJE: Ovaj uređaj se mora pričvrstiti u skladu sa uputstvom za upotrebu, kako bi se eliminisale opasnosti usled nedovoljne stabilnosti.
- Poštovati uputstva za postavljanje i priključivanje. (vidi 3 Postavljanje i priključivanje)

1.5 Smetnje, uzroci i popravke

- Mrežni priključak sa utikačem za aparate za domaćinstvo: Ako se mrežni priključni kabl ovog uređaja ošteti, mora se zameniti posebnim priključnim kablom koji je dostupan kod proizvođača ili njegove korisničke službe. Zamenu sme da obavi kupac.
- Popravke i intervencije na uređaju može da obavlja samo korisnička služba ili drugo stručno osoblje koje je za to obučeno.
- U slučaju smetnji i kvara na uređaju izvucite utikač ili isključite osigurač. Ukoliko izvlačite mrežni utikač, uvek držite utikač. Nemojte vući kabl.

1.6 Napomene za odlaganje na otpad



Precrtana kanta za smeće ukazuje na to da se uređaj ne sme odlagati sa nesortiranim komunalnim otpadom, već se mora predati na odvojeno mesto za prikupljanje otpada. On sadrži materijale za reciklažu i eventualno se može ponovo upotrebiti.



Ovaj simbol može da se nalazi na kompresoru. On se odnosi na ulje u kompresoru i upućuje na sledeću opasnost: **U slučaju gutanja i penetracije u disajne puteve može da bude smrtonosan.** Ova napomena je od značaja samo kod reciklaže. U normalnom radu nema nikakve opasnosti.



Ova ili neka slična nalepnica se može nalaziti na zadnjoj strani uređaja. Ona ukazuje na to da se u vratima i/ili u kućištu nalaze vakuumski izolovani paneli (VIP) ili perlit paneli. Ova napomena je od značaja samo kod reciklaže. Ne uklanjati nalepnicu.

- Zbog toga odlaganje starih uređaja mora da se odvija stručno i na odgovarajući način, u skladu sa lokalnim propisima i zakonima. Nemojte da oštetite rashladni sistem starog uređaja prilikom transporta na otpad, da sadržano rashladno sredstvo (podaci na tipskoj pločici) i ulje ne bi nekontrolisano iscurili napolje.
- Imajte na umu da je brisanje eventualno postojećih ličnih podataka spada u obavezu kupca.*
- Za Nemačku: Uređaj se može besplatno odložiti u lokalnim centrima za reciklažu / sakupljanje sekundarnih sirovina, u kontejnerima za sakupljanje klase 1. Prilikom kupovine frižidera/zamrzivača na mestima sa prodajnom površinom > 400 m^2 prodajno mesto će besplatno prihvatiti dotrajale uređaje.
- EU: Informišite se kod Vaših lokalnih organa vlasti se o mogućnostima odlaganja dotrajalih uređaja na otpad.

1.7 Usaglašenost

Rashladni sistem je proveren na zaptivanje. Uređaj odgovara važećim bezbednosnim propisima, kao i odgovarajućim direktivama.

Za EU tržište:*	Uređaj je u skladu sa direktivom 2014/53/EU.*
Za GB tržište:*	Uređaj je u skladu sa Radio Equipment Regulations 2017 SI 2017 No. 1206.*

Kompletan tekst EU izjave o usaglašenosti može se naći na internet adresi: www.Liebherr.com

1.8 Klimatske klase

Uređaj je koncipiran u skladu sa klimatskom klasom za rad u ograničenom rasponu okolnih temperatura. Klimatska klasa Vašeg uređaja je otisnuta na tipskoj pločici.

Napomena

▶ Za besprekoran rad pridržavajte se navedenih okolnih temperatura.

Klimatska klasa	za okolne temperature od
SN	10 °C do 32 °C
N	16 °C do 32 °C
ST	16 °C do 38 °C
T	16 °C do 43 °C
SN-ST	10 °C do 38 °C
SN-T	10 °C do 43 °C

Ako vaš uređaj nema fiksni priključak za vodu, uređaj će besprekorno funkcionisati sve do donje granice temperature okoline od -15 °C.

1.9 SVHC materije u skladu sa odredbom REACH

- Na sledećem linku možete proveriti da li Vaš proizvod sadrži SVHC materije u skladu sa odredbom REACH: https://go.liebherr.com/z3eewm

1.10 Baza podataka EPREL

- Od 1. marta 2021. se informacije o označavanju potrošnje energije i zahtevima u pogledu ekološkog dizajna mogu pronaći u evropskoj bazi podataka o proizvodima (EPREL). Baza podataka proizvoda je dostupna na sledećem linku https://eprel.ec.europa.eu/. Ovde će se od Vas zahtevati da unesete oznaku modela. Oznaku modela ćete naći na tipskoj pločici.

1.11 Licence otvorenog koda

- Uređaj sadrži softverske komponente koje koriste licence otvorenog koda. Informacije o korišćenim licencama otvorenog koda možete pronaći ovde: home.liebherr.com/open-source-licences

1.12 Rezervni delovi

- Dostupnost rezervnih delova za funkcionalne delove i delove koji se mogu skladištiti iznosi 15 godina.

1.13 Nivoi upozorenja

OPASNOST	Označava neposredno opasnu situaciju koja će za posledicu imati smrt ili teške telesne povrede, ukoliko ne bude izbegnuta.
UPOZORENJE	Označava opasnu situaciju koja bi za posledicu mogla imati smrt ili teške telesne povrede, ukoliko ne bude izbegnuta.
OPREZ	Označava opasnu situaciju koja bi za posledicu mogla imati lakše ili umerene telesne povrede, ukoliko ne bude izbegnuta.
PAŽNJA	Označava opasnu situaciju koja za posledicu može imati materijalnu štetu, ukoliko ne bude izbegnuta.
Napomena	Označava korisne napomene i savete.

2 Na prvi pogled

2.1 Sadržaj isporuke

Proverite sve delove na oštećenja usled transporta. Ako imate bilo kakvih žalbi, kontaktirajte dobavljača ili korisničku službu. (vidi 11.4 Korisnička služba)

Isporuka sadrži sledeće delove:

- Samostojeći uređaj
- Oprema (zavisno od modela)
- Materijal za montažu (zavisno od modela)
- „Quick Start Guide“
- „Installation Guide“*
- Servisna knjižica

2.2 Pregled uređaja i opreme

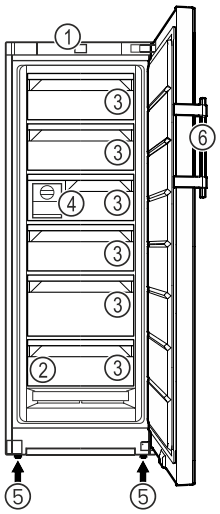

Sl. 1 Primeri prikaza

(1) Elementi za rukovanje
(2) Tipska pločica
(3) Fioka
(4) EasyTwist-Ice*
(5) Podesiva nožica
(6) Ručica*

2.3 SmartDevice*

SmartDevice je rešenje za umrežavanje Vašeg zamrzivača.

Ukoliko Vaš uređaj podržava funkciju SmartDevice ili je za to pripremljen, Vaš uređaj možete brzo i jednostavno povezati sa Vašim WLAN-om. Sa SmartDevice aplikacijom Vašim uređajem možete rukovati pomoću mobilnog uređaja. U SmartDevice aplikaciji su Vam dostupne dodatne funkcije i mogućnosti za podešavanje.

Uređaj koji podržava SmartDevice:*	Vaš uređaj podržava SmartDevice. Da biste Vaš uređaj mogli da povežete sa WLAN-om, morate da preuzmete aplikaciju SmartDevice.*
Uređaj koji je pripremljen za SmartDevice:*	Vaš uređaj je pripremljen za korišćenje sa SmartDeviceBox. Prvo morate kupiti i instalirati SmartDeviceBox. Da biste Vaš uređaj mogli da povežete sa WLAN-om, morate da preuzmete aplikaciju SmartDevice.*
Dodatne informacije o SmartDevice:	**smartdevice.liebherr.com**
Kupovina SmartDeviceBox u prodavnici Liebherr-Hausgeräte:*	**home.liebherr.com/shop/de/deu/smartdevicebox.html***
Preuzimanje aplikacije SmartDevice:	

Nakon instalacije i konfiguracije aplikacije SmartDevice, Vaš uređaj možete pomoću aplikacije SmartDevice i WLAN funkcije uređaja (vidi WLAN) integrisati u Vaš WLAN.

Napomena
Funkcija SmartDevice nije dostupna u sledećim zemljama: Rusija, Belorusija, Kazahstan.

Ne možete koristiti SmartDeviceBox.*

3 Postavljanje i priključivanje

3.1 Uslovi postavljanja

Uslovi postavljanja su ključni kako bi se osigurao bezbedan i efikasan rad uređaja bez smetnji.

- Pridržavajte se svih sigurnosnih napomena.
- Obratite pažnju na mesto postavljanja i poziciju u prostoriji.

UPOZORENJE
Opasnost od požara usled nepravilnog postavljanja!
Ukoliko mrežni kabl ili utikač dodiruju zadnju stranu uređaja, usled vibracija uređaja mrežni kabl ili utikač se mogu oštetiti, što dovodi do kratkog spoja.

▶ Kada postavljate uređaj vodite računa o tome da mrežni kabl ne bude uklješten ispod uređaja.
▶ Postavite uređaj tako da ne dodiruje nikakve utikače ili kablove za struju.
▶ Na utičnice u području zadnje stranice uređaja nemojte da priključujete uređaje.
▶ Višestruke utičnice ili razvodni kablovi i drugi elektronski uređaji (kao što su transformatori za halogenu rasvetu) **ne smeju** se postavljati i koristiti na zadnjoj strani uređaja.

UPOZORENJE
Opasnost od požara usled vlage!
Ukoliko delovi koji provode struju ili kabl za struju postanu vlažni, može doći do nastanka kratkog spoja.

▶ Uređaj je namenjen za upotrebu u zatvorenim prostorijama. Nemojte da puštate uređaj u rad na otvoreno ili područjima sa vlagom ili prskajućom vodom.

UPOZORENJE
Opasnost od požara usled curenja rashladnog sredstva i ulja!
Sadržano rashladno sredstvo je ekološki prihvatljivo ali zapaljivo. Sadržano je takođe zapaljivo. Ispušteno rashladno sredstvo i ulje se pri odgovarajuće visokoj koncentraciji mogu zapaliti u kontaktu sa eksternim izvorom toplote.

▶ Nemojte oštetiti cevi rashladnog kruga ili kompresora.

3.1.1 Mesto postavljanja

- Uređaj postavljajte i koristite isključivo u zatvorenim prostorijama.
- Optimalno mesto postavljanja je suva i dobro provetrena prostorija.
- Kada se uređaj postavlja u veoma vlažnom okruženju, na spoljašnjoj strani uređaja može doći do stvaranja kondenzata.
  Vodite računa da uvek postoji dobro provetravanje na mestu postavljanja.
- Što je više rashladnog sredstva unutar uređaja, utoliko veća mora da bude prostorija u kojoj se nalazi uređaj. U premalim prostorijama u slučaju curenja može da nastane mešavina gasa i vazduha. Na svakih 8 g rashladnog sredstva prostorija postavljanja mora da ima najmanje 1 m^3. Podaci o sadržanom rashladnom sredstvu nalaze se na tipskoj pločici u unutrašnjosti uređaja.
- Podloga na mestu postavljanja mora da bude horizontalna i ravna.

3.1.2 Pozicija u prostoriji

- Nemojte da postavljate uređaj ni u području pod direktnim sunčevim zračenjem niti pored grejanja ili sličnog.
- Uređaj se može postaviti odmah pored rerne.
- Kada uređaj postavite odmah pored rerne, potrošnja energije se može malo povećati. To zavisi od vremena korišćenja i intenziteta korišćenja rerne.
- Uređaj postavljati sa zadnjom stranicom direktno prislonjenom na zid.
- Korišćenje u potencijalno eksplozivnim područjima nije dozvoljeno.

3.1.3 Ugrađivanje u kuhinjske elemente

- Oko uređaja možete da postavite kuhinjske ormane. (vidi 3.12 Ugrađivanje uređaja u kuhinjske elemente)

3.2 Dimenzije uređaja

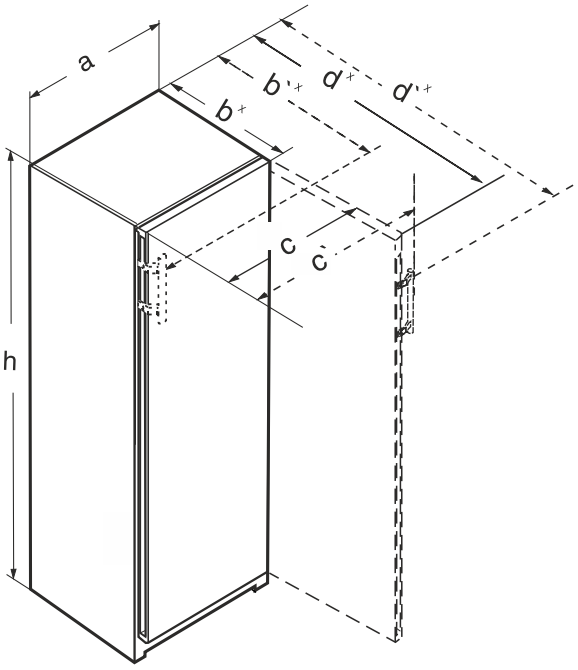

Sl. 2

(a) Širina uređaja
(b) Dubina uređaja
(c) Širina uređaja sa otvorenim vratima
(d) Dubina uređaja sa otvorenim vratima
(') Dimenzije sa ručkom poluge

3.2.1 Uređaji sa udubljenjem za hvatanje*

FN.. 42.. / GN 42Vd24	
a (mm)	597
b (mm)	675[x]
c (mm)	609

FN.. 42.. / GN 42Vd24	
d (mm)	1215[x]
h (mm)	1255

Sa udubljenjem za hvatanje

	FN.. 46.. / GN 46Ve05 / GN 46Vd25	FN.. 66..
a (mm)	597	698
b (mm)	675[x]	760[x]
c (mm)	609	710
d (mm)	1215[x]	1402[x]
h (mm)	1455	1455

Sa udubljenjem za hvatanje

	FN.. 50.. / GN 50Ve06 / GN 05Vd26	FN.. 70.. / LTGN-314
a (mm)	597	698
b (mm)	675[x]	760[x]
c (mm)	609	710
d (mm)	1215[x]	1402[x]
h (mm)	1655	1655

Sa udubljenjem za hvatanje

	(S)FN.. 52.. / GN 52Vd2i / SGN 52Vd27	FN.. 72..
a (mm)	597	698
b (mm)	675[x]	760[x]
c (mm)	609	710
d (mm)	1215[x]	1402[x]
h (mm)	1855	1855

Sa udubljenjem za hvatanje

3.2.2 Uređaji sa ručkom poluge*

RBa30 425i / FN.. 42..	
a (mm)	597
b (mm)	719[x]
c (mm)	654
d (mm)	1222[x]
h (mm)	1255

Sa ručkom poluge

	FN.. 46..	FN.. 66..
a (mm)	597	698
b (mm)	719[x]	804[x]
c (mm)	654	754
d (mm)	1222[x]	1408[x]
h (mm)	1455	1455

Sa ručkom poluge

	FN.. 50.. / LTGN-235	FN.. 70..
a (mm)	597	698
b (mm)	719[x]	804[x]
c (mm)	654	754
d (mm)	1222[x]	1408[x]
h (mm)	1655	1655

Sa ručkom poluge

	(S)FN.. 52.. / LTGN-270 GN52Ve17	FN.. 72..
a (mm)	597	698
b (mm)	719[x]	804[x]
c (mm)	654	754
d (mm)	1222[x]	1408[x]
h (mm)	1855	1855

Sa ručkom poluge

[x] Kod uređaja sa priloženim zidnim distancerima dimenzija se povećava za 15 mm.

3.3 Zahtevi za ventilaciju

PAŽNJA
Opasnost od oštećenja usled pregrevanja zbog nedovoljne ventilacije!
U slučaju nedovoljne ventilacije kompresor može da se ošteti.
▶ Vodite računa o dovoljnoj ventilaciji.
▶ Poštovati zahteve u pogledu ventilacije.

Ukoliko se uređaj integriše u kuhinjsku jedinicu, obavezno se pridržavati sledećih zahteva za ventilaciju:*

- U principu važi: što je veći prostor za ventilaciju, uređaj više štedi energiju.*

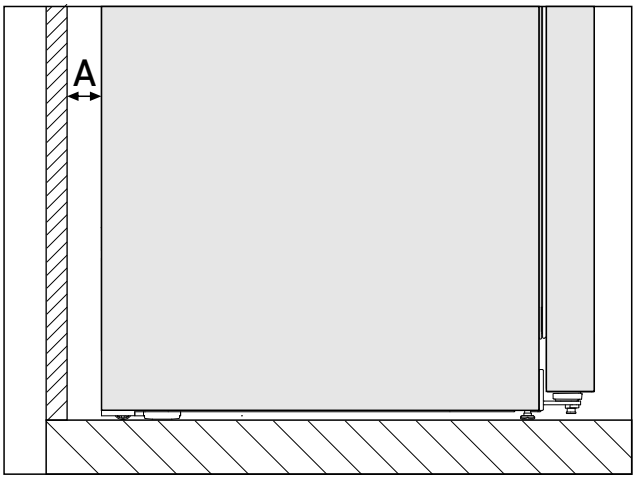

*Sl. 3 **

Rastojanje od zida A*
25 mm*

Potrošnja energije je utvrđena pri rastojanju od *Sl. 3 (A)* između zadnje strane uređaja i zida. Ukoliko je rastojanje od zida manje od *Sl. 3 (A)*, to nema uticaja na funkcionalnost uređaja. Pri manjem rastojanju od zida potrošnja energije se može neznatno povećati, a na zadnjem zidu uređaja se može stvoriti kondenzacija.*

3.4 Dimenzije priključaka za strujno napajanje

Priključak na strujno napajanje se nalazi na zadnjoj strani uređaja. Da bi bezbedno priključili vaš uređaj, uverite se da su ispunjeni sledeći preduslovi:

- ❑ Dimenzije za priključak strujno napajanje su poznate i poštuju se. Vidi tabelu dole.
- ❑ Priključak na strujno napajanje se izvodi u skladu sa uputstvom. (vidi 3.14 Priključivanje uređaja na strujno napajanje)

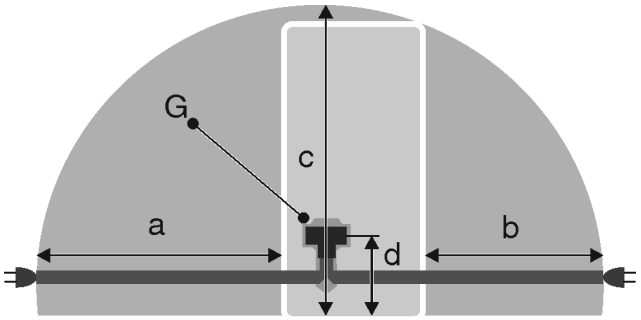

Sl. 4 Kombinovani frižideri/zamrzivači / Zamrzivači / BioFresh uređaji sa jednim vratima

(a) Maksimalno raspoloživa dužina priključnog kabla za struju
(b) Maksimalno raspoloživa dužina priključnog kabla za struju
(c) Maksimalno raspoloživa vertikalna dužina priključnog kabla za struju
(d) Rastojanje utikača uređaja u odnosu na pod
(G) Utikač uređaja

Za uređaje širine 600 mm:	
a	~ 1800 mm
b	~ 1400 mm
c	~ 2100 mm
d	~ 200 mm

3.5 Transport uređaja

3.5.1 Transport uređaja za prvo puštanje u rad

Obezbedite da budu ispunjeni sledeći preduslovi:

- ❑ Uređaj je upakovan.
- ❑ Uređaj stoji uspravno.

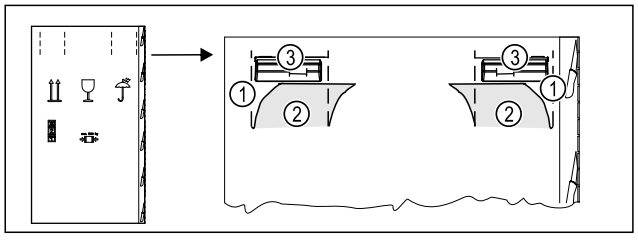

Sl. 5

- ▶ Kartonsku ambalažu pritisnite na vrhu duž perforacije *Sl. 5 (1)*.
- ▶ Izvucite utisnute jezičke *Sl. 5 (2)*.
- ▷ Možete videti ručku za nošenje *Sl. 5 (3)* na desnoj i levoj strani.
- ▶ Uređaj držite za ručke za nošenje *Sl. 5 (3)*.
- ▶ Uređaj treba da transportuju dve osobe.
- ▶ Raspakujte uređaj. (vidi 3.6 Raspakivanje uređaja)

3.5.2 Transport uređaja nakon prvog puštanja u rad

Pridržavajte se sledećih uputstava kada želite da ponovo transportujete ili premeštate uređaj nakon prvog puštanja u rad.

Obezbedite da budu ispunjeni sledeći preduslovi:

- ❑ Uređaj je ispražnjen.
- ❑ Uređaj stoji uspravno.
- ❑ Uređaj sa vratima: Vrata su osigurana od neželjenog otvaranja.
- ❑ Uređaj sa izvlačivim kolicima: Izvlačiva kolica su osigurana od neželjenog otvaranja.
- ❑ Uređaj sa podesivim nožicama: Podesive nožice su pričvršćene.
- ▶ Uređaj držite za ručke za nošenje.
- ▶ Uređaj treba da transportuju dve osobe.

Nakon transporta:

- ▶ Odvrnite podesive nožice na uređaju.
- ▶ Nivelišite uređaj. (vidi 3.10 Ravnanje uređaja)

3.6 Raspakivanje uređaja

PAŽNJA
Opasnost od oštećenja usled pomeranja uređaja!
Ako se uređaj bez zaštite pomera po podu, uređaj može da ošteti pod.

- ▶ Pod mora biti dovoljno zaštićen prekrivanjem pre nego što uklonite ambalažu uređaja.

- ▶ Proverite uređaj i pakovanje: U slučaju sumnje na oštećenja tokom transporta, pre priključivanja stupiti u kontakt sa dobavljačem.

PAŽNJA
Materijalna šteta izazvana šiljatim ili oštrim predmetima!
Ukoliko koristite šiljate ili oštre predmete prilikom uklanjanja materijala za pakovanje, možete oštetiti uređaj.

- ▶ Ne koristiti šiljate ili oštre predmete za uklanjanje materijala za pakovanje.

- ▶ Ukloniti materijal za pakovanje.
- ▶ Uređaj je postavljen na odgovarajuću poziciju: Ukloniti zaštitne folije na vratima i bočnim stranicama.

3.7 Objašnjenje korišćenih simbola

	Kod ovog koraka postoji opasnost od povreda! Pridržavajte se sigurnosnih napomena!
	Ovo uputstvo se odnosi na više modela. Ovaj korak izvršite samo kada se odnosi na vaš uređaj.
	Prilikom montaže obratite pažnju detaljan opis u tekstualnom delu uputstva.

	Ovaj odeljak se odnosi na uređaje sa jednokrilnim i dvokrilnim vratima.
	Izaberite neku od alternativa: Uređaj sa zatvaranjem vrata desno ili uređaj sa zatvaranjem vrata levo.
	Montažni korak koji je neophodan kod IceMaker i / ili InfinitySpring.
	Zavrtnje samo olabavite ili lagano zategnite.
	Zavrtnje čvrsto zategnite.
	Proverite da li je sledeći radni korak neophodan za vaš model.
	Proverite pravilnu montažu / pravilno naleganje korišćenih komponenti.
	Izmerite zadatu dimenziju i popravite, ako je potrebno.
	Alat za montažu: Metar
  	Alat za montažu: Aku-odvijač i umetak Za bolju dostupnost zavrtnjeva se preporučuje duži umetak nastavka.
	Alat za montažu: Libela
	Alat za montažu: Viljuškasti ključ vel. SW 7 i SW 10
	Za ovaj radni korak su neophodne dve osobe.
	Ovaj radni korak se obavlja na označenom mestu na uređaju.

	Pomoćna sredstva za montažu: Kanap za vezivanje
	Pomoćna sredstva za montažu: Uglomer
	Pomoćna sredstva za montažu: Odvijač
	Pomoćna sredstva za montažu: Makaze
	Pomoćna sredstva za montažu: Flomaster, briše se
	Dodatno pakovanje: Izvadite delove
	Komponente koje više nisu potrebne odložite na stručan način.

3.8 Promena strane zatvaranja vrata

Alat

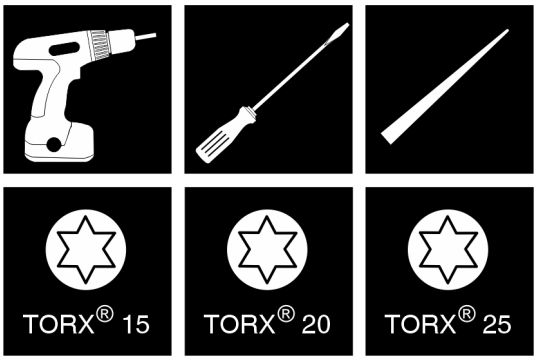

Sl. 6

PAŽNJA
Opasnost od oštećenja usled sudaranja vrata!
Oštećenje uređaja prilikom Side-by-Side postavljanja.
Ukoliko postavite dva uređaja, jedan pored drugog u određenom Side-by-Side rasporedu, strana zatvaranja vrata oba uređaja je unapred fabrički definisana.

▶ Side-by-Side postavljanje: Nemojte da menjate stranu zatvaranja vrata.

Za uređaje **bez prigušivača zatvaranja** važe odeljci:

❑ Za uređaje **bez** prigušivača zatvaranja
❑ Za sve uređaje

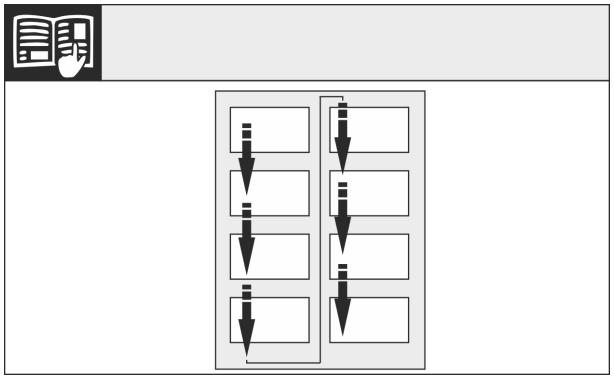

Sl. 7

Vodite računa o smeru čitanja.

3.8.1 Uređaji bez prigušivača zatvaranja: Uklanjanje poklopaca

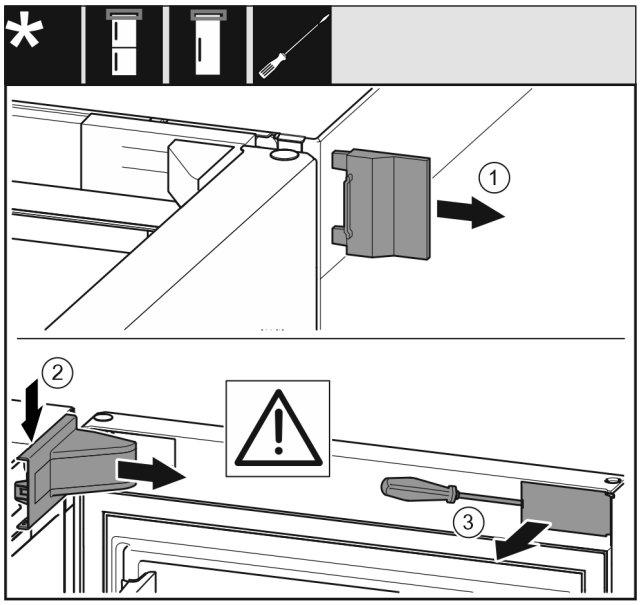

Sl. 8

- ▶ Otvorite vrata.
- ▶ Skinite spoljne poklopce *(1)*.
- ▶ Otkačite i skinite poklopac postolja ležaja *(2)*.

PAŽNJA
Opasnost od oštećenja odvijačem!
Ako oštetite zaptivku vrata, onda se vrata neće pravilno zatvarati i hlađenje neće biti dovoljno.
- ▶ Pažljivo koristite odvijač kao pomoćno sredstvo.
- ▶ Pazite da odvijačem ne oštetite zaptivku vrata.

- ▶ Odvojite poklopac *(3)* sa spoljne strane vrata pomoću odvijača i zakrenite je u stranu.

3.8.2 Demontiranje vrata

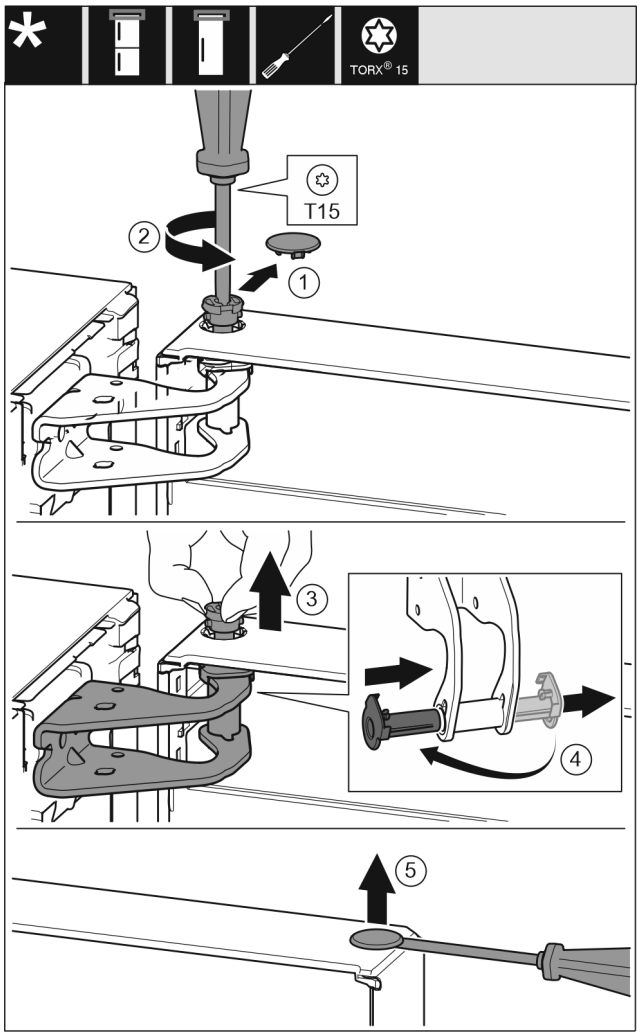

Sl. 9

- ▶ Pažljivo uklonite poklopac *(1)*.
- ▶ Odvrnite malo zavrtnje *(2)* odvijačem.

OPREZ
Opasnost od povreda usled ispadanja vrata!
Ako potpuno uklonite zavrtanj na vratima, vrata mogu ispasti i možete se povrediti.
- ▶ Držite vrata pre nego što izvučete zavrtanj.

- ▶ Čvrsto držite vrata.
- ▶ Prstima izvucite zavrtanj *(3)*.
- ▶ Izvucite čauru ležaja *(4)* iz vođice.
- ▶ Čauru ležaja *(4)* umetnite na drugu stranu i uglavite.
- ▶ Podignite vrata i odložite.
- ▶ Poklopac *(5)* pažljivo podignite odvijačem i uklonite ga.

3.8.3 Premeštanje gornjih delova ležaja

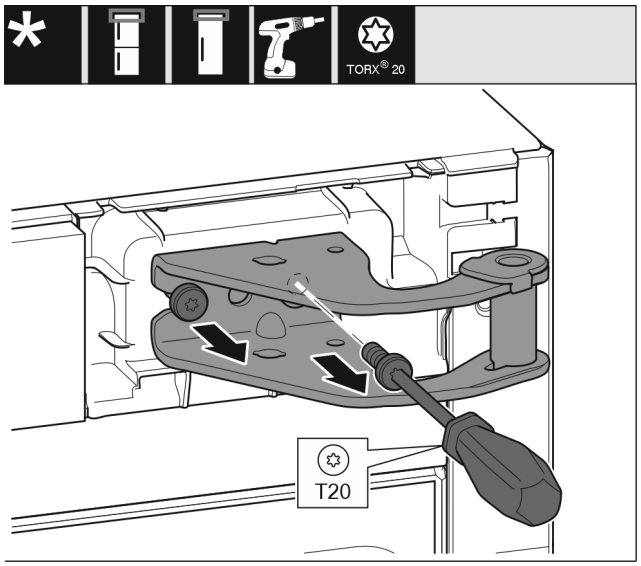

Sl. 10

- ▶ Odvrnite zavrtnje.
- ▶ Podignite postolje ležaja i uklonite ga.

UPOZORENJE

Opasnost od povreda usled pada vrata!
Ukoliko ležajevi nisu dovoljno zategnuti, vrata mogu da ispadnu. To može dovesti do teških povreda. Osim toga se vrata event. neće zatvarati, tako da uređaj ne hladi dobro.

- ▶ Čvrsto zategnite postolja/zavrtnje ležaja sa 4 Nm.
- ▶ Proverite i po potrebi dotegnite sve zavrtnje.

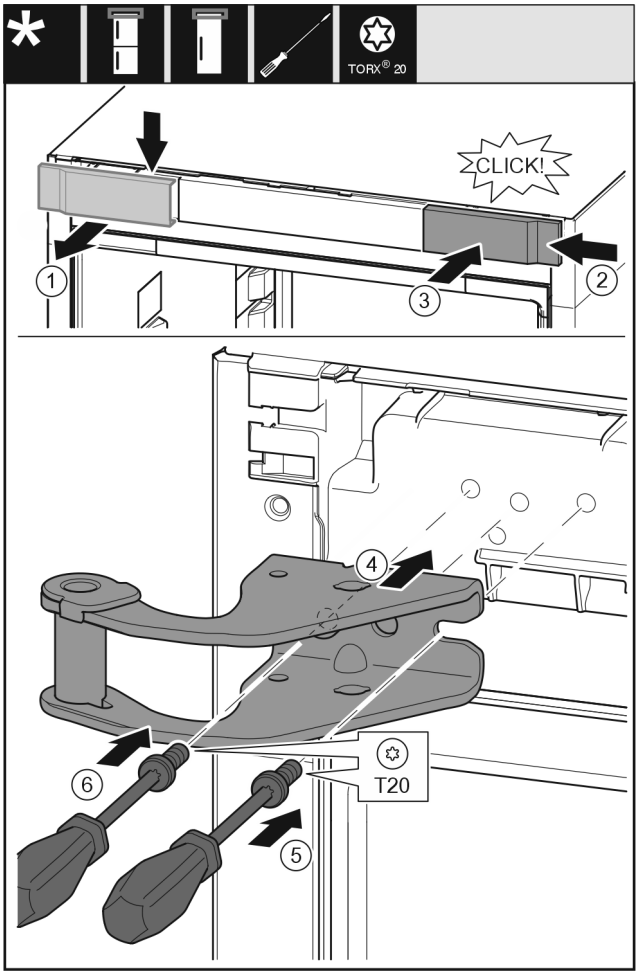

Sl. 11

- ▶ Skinite poklopac *(1)* odozgo, prema napred.
- ▶ Poklopac *(2)* koji je zakrenut za 180° na drugoj strani zakačite sa desne strane.
- ▶ Uglavite poklopac *(3)*.
- ▶ Postavite postolje gornjeg ležaja *(4)*.
- ▶ Čvrsto zategnite zavrtnje *(5)*.
- ▶ Čvrsto zategnite zavrtnje *(6)*.

3.8.4 Premeštanje donjeg ležajnog dela

Za sve uređaje:

UPOZORENJE

Opasnost od povreda usled pada vrata!
Ukoliko ležajevi nisu dovoljno zategnuti, vrata mogu da ispadnu. To može dovesti do teških povreda. Osim toga se vrata event. neće zatvarati, tako da uređaj ne hladi dobro.

- ▶ Čvrsto zategnite postolja/zavrtnje ležaja sa 4 Nm.
- ▶ Proverite i po potrebi dotegnite sve zavrtnje.

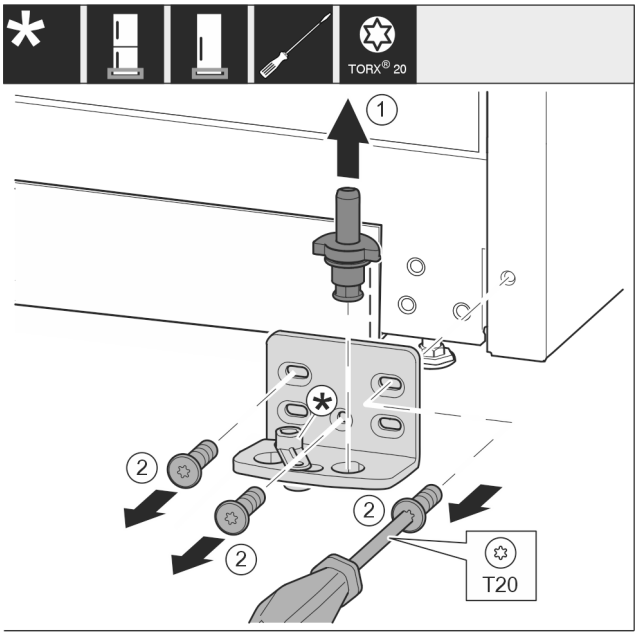

Sl. 12

▶ Zavrtanj ležaja *Sl. 12 (1)* potpuno izvadite nagore.
▶ Odvrnite zavrtnje *Sl. 12 (2)* pomoću odvijača i uklonite postolje ležaja.

Za uređaje bez prigušivača zatvaranja:

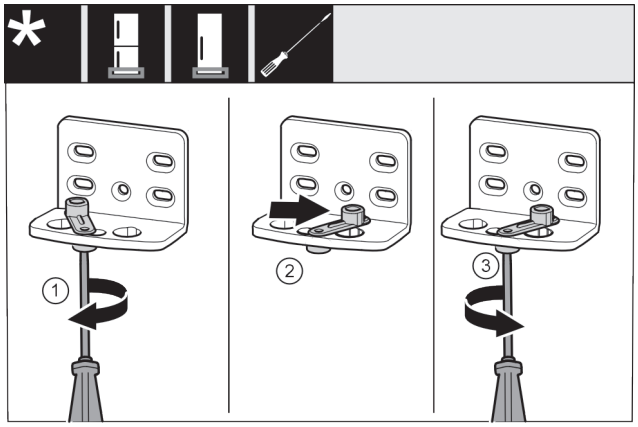

Sl. 13

▶ Otpustite zavrtanj *Sl. 13 (1)* pomoću odvijača.
▶ Podignite pomoć za zatvaranje vrata *Sl. 13 (2)* i okrenite za 90° udesno u otvor.
▶ Zategnite zavrtanj *Sl. 13 (3)* pomoću odvijača.

Za sve uređaje:

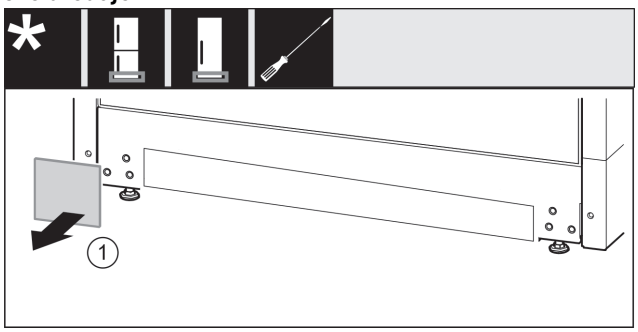

Sl. 14

▶ Skinite poklopaca *Sl. 14 (1)*.

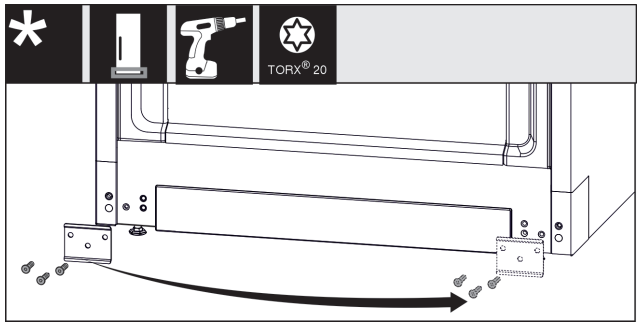

Sl. 15

▶ Oslobodite lim *Sl. 15 (1)*, premestite ga na drugu stranu i ponovo ga pričvrstite.

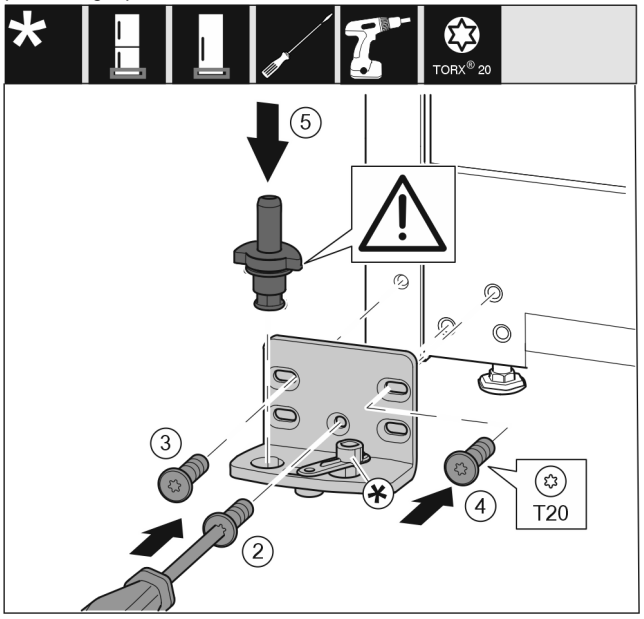

Sl. 16

▶ Postolje ležaja postavite na drugu stranu i učvrstite ga pomoću odvijača. Počnite od zavrtnja *Sl. 16 (2)* dole na sredini.
▶ Zategnite zavrtanj *Sl. 16 (3)* i zavrtanj *Sl. 16 (4)*.
▶ Kompletno umetnite zavrtanj ležaja *Sl. 16 (5)*. Pri tom vodite računa da zaustavni bregovi ne budu okrenuti unazad.

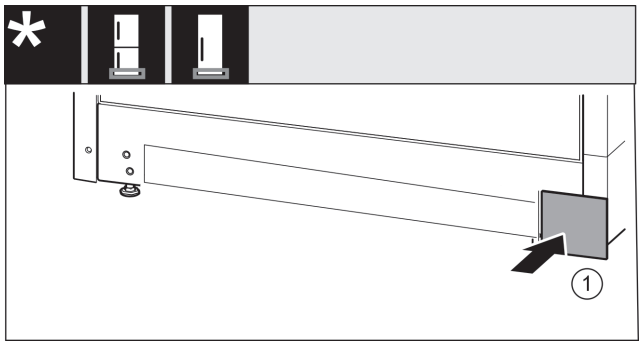

Sl. 17

▶ Ponovo postavite poklopac *Sl. 17 (1)* na drugu stranu.

3.8.5 Premeštanje delova ležaja za vrata

Za uređaje bez prigušivača zatvaranja:

UPOZORENJE
Opasnost od povreda usled pada vrata!
Ukoliko ležajevi nisu dovoljno zategnuti, vrata mogu da ispadnu. To može dovesti do teških povreda. Osim toga se vrata event. neće zatvarati, tako da uređaj ne hladi dobro.
▶ Čvrsto zategnite postolja/zavrtnje ležaja sa 4 Nm.
▶ Proverite i po potrebi dotegnite sve zavrtnje.

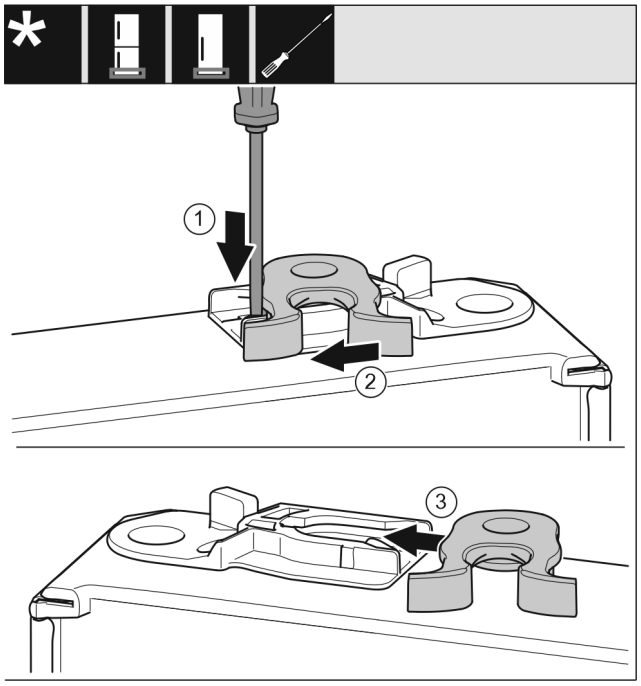

Sl. 18
▶ Donja strana vrata je okrenuta nagore: Okrenite vrata.
▶ Pritisnite jezičak *Sl. 18 (1)* nadole odvijačem sa ravnim vrhom.
▶ Izvucite kuku za zatvaranje *Sl. 18 (2)* iz vođice.
▶ Kuku za zatvaranje *Sl. 18 (3)* pomerite na drugu stranu vođice.
▶ Gornja strana vrata je okrenuta nagore: Okrenite vrata.

3.8.6 Premeštanje ručice*

Za sve uređaje:

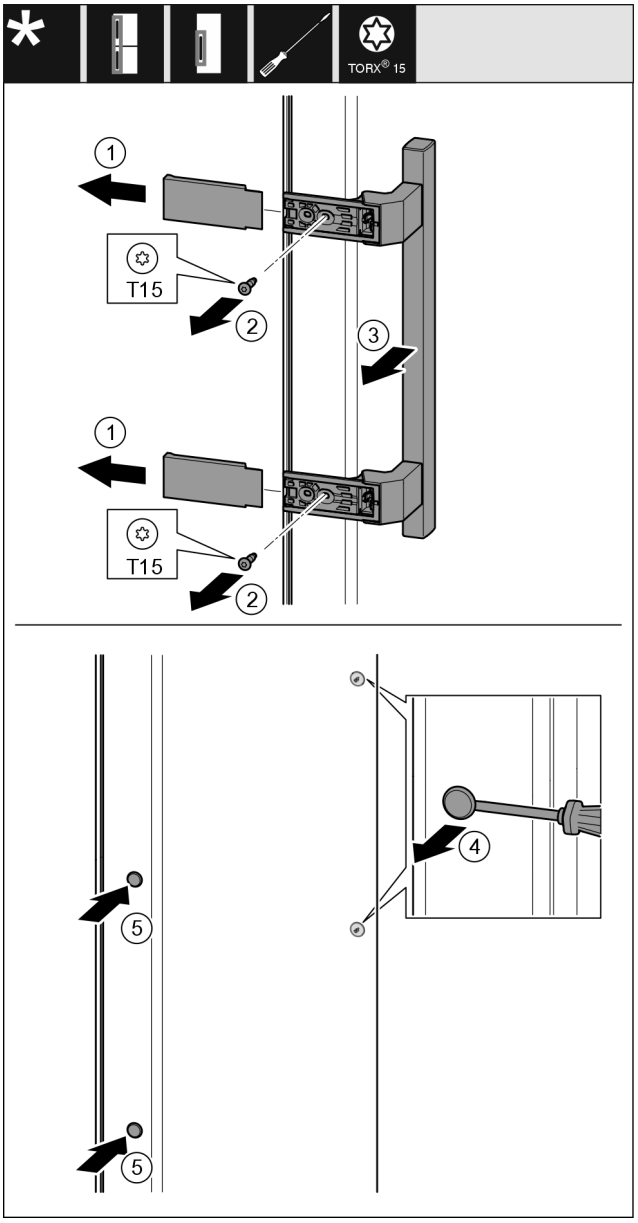

Sl. 19
▶ Skinite poklopac *Sl. 19 (1)*.
▶ Odvrnite zavrtnje *Sl. 19 (2)* pomoću odvijača.
▶ Skinite ručicu *Sl. 19 (3)*.
▶ Bočni čep *Sl. 19 (4)* pažljivo podignite odvijačem sa ravnim vrhom i izvadite ga.
▶ Čep *Sl. 19 (5)* ponovo umetnite na drugoj strani.

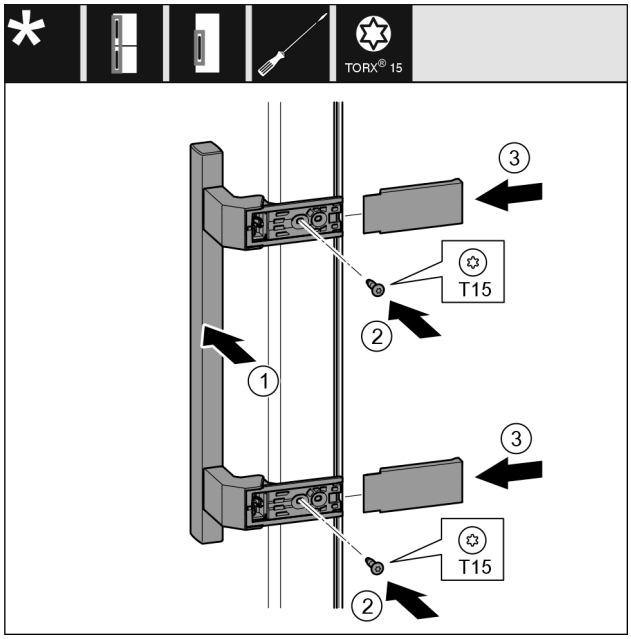

Sl. 20

▶ Ručicu *Sl. 20 (1)* postavite na suprotnu stranu.
▷ Otvori za zavrtnje moraju da se nalaze tačno jedan iznad drugog.
▶ Zategnite zavrtnje *Sl. 20 (2)* pomoću odvijača.
▶ Postavite bočno poklopce *Sl. 20 (3)* i učvrstite zavrtnjima.
▷ Vodite računa da pravilno ulegne.

3.8.7 Montiranje vrata

▶ Vrata postavite na donji zavrtanj ležaja.

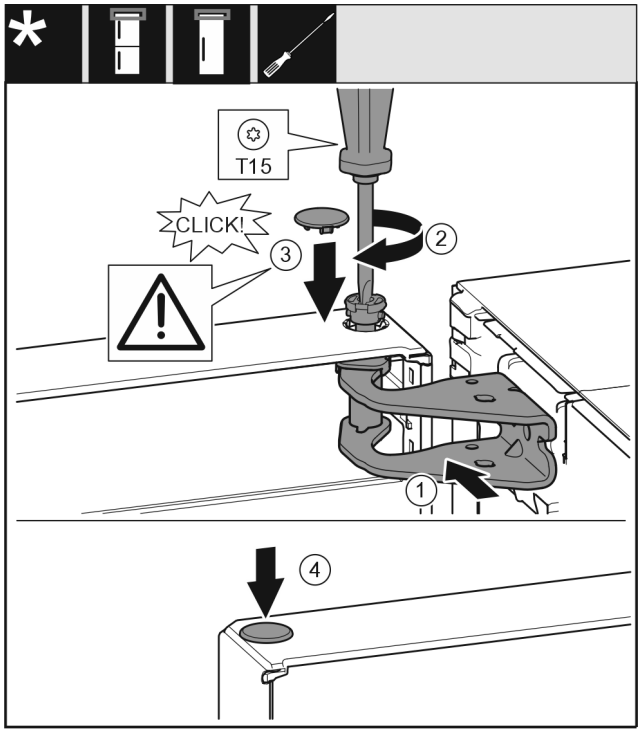

Sl. 21

▶ Vrata gore poravnajte prema otvoru u postolju ležaja *Sl. 21 (1)*.
▶ Umetnite zavrtnje *Sl. 21 (2)* i čvrsto ih zategnite odvijačem.
▶ Postavite poklopac *Sl. 21 (3)*.
▶ Proverite da li poklopac *Sl. 21 (3)* naleže na vrata.
▶ Postavite poklopac *Sl. 21 (4)*.

3.8.8 Nivelisanje vrata

Za sve uređaje:

UPOZORENJE
Opasnost od povreda usled pada vrata!
Ukoliko ležajevi nisu dovoljno zategnuti, vrata mogu da ispadnu. To može dovesti do teških povreda. Osim toga se vrata event. neće zatvarati, tako da uređaj ne hladi dobro.
▶ Čvrsto zategnite postolja ležaja sa 4 Nm.
▶ Proverite i po potrebi dotegnite sve zavrtnje.

▶ Vrata eventualno poravnajte preko oba uzdužna otvora u postolju ležaja dole tako da budu u nivou sa kućištem uređaja. U tu svrhu, srednji zavrtanj u postolju ležaja dole odvrnuti pomoću priloženog alata T20. Ostale zavrtnje malo otpustite pomoću alata T20 ili odvijača T20 i poravnajte preko uzdužnih otvora.
▶ Podupiranje vrata: Odvrnite nogicu za nivelisanje na postolju ležaja dole pomoću viljuškastog ključa SW10, dok ne nalegne na dno, zatim okrenite za dodatnih 90°.

3.8.9 Postavljanje poklopaca

Za uređaje bez prigušivača zatvaranja:

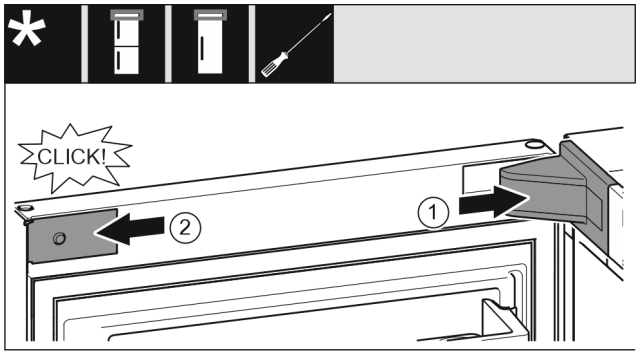

Sl. 22

Vrata su otvorena za 90°.
▶ Postavite i uglavite poklopac postolja ležaja *Sl. 22 (1)*, po potrebi oprezno razdvojite.
▶ Blendu *Sl. 22 (2)* postavite bočno i uglavite je.

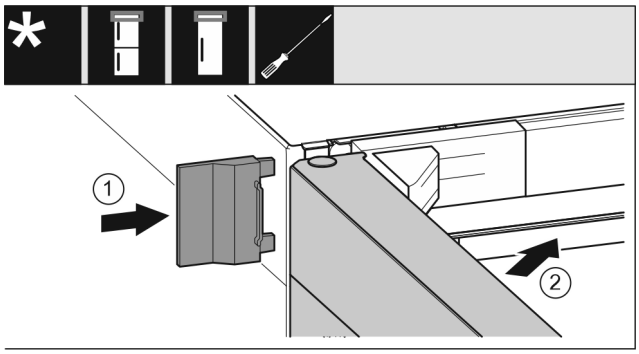

Sl. 23

▶ Navucite spoljne poklopce *Sl. 23 (1)*.
▶ Zatvorite gornja vrata *Sl. 23 (2)*.

3.9 Postavljanje uređaja

OPREZ
Opasnost od povreda usled teškog uređaja!
▶ Uređaj do mesta postavljanja moraju da transportuju dve osobe.

UPOZORENJE
Opasnost od požara usled kratkog spoja!
▶ Kada postavljate uređaj: Vodite računa da se mrežni priključni kabl ne presavije, priklešti ili ošteti.
▶ Nemojte da puštate uređaj u rad sa oštećenim kablom za struju.

UPOZORENJE
Opasnost od požara i oštećenja!
▶ Na uređaj ne postavljajte uređaje koji odaju toplotu kao npr. mikrotalasnu rernu, toster itd.!

Uverite se da se poštuju sledeći zahtevi:
❑ Uređaj pomerati samo kada nije napunjen.
❑ Uređaj postavljati samo uz odgovarajuću pomoć.
▶ Izvadite mrežni priključni kabl iz priloženog dodatnog pakovanja.
▶ IEC utičnicu mrežnog priključnog kabla kompletno utaknite u utikač uređaja na zadnjoj stranu uređaja. Vodite računa o učvršćenosti IEC utičnice.
▶ Mrežni utikač po potrebi sprovedite preko kabla do pristupačne utičnice.

3.10 Ravnanje uređaja

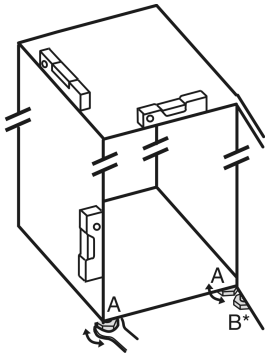

Sl. 24
▶ Od vrnite podesive nožice *Sl. 24 (A)* priloženim viljuškastim ključem i koristeći libelu dok uređaj ne bude čvrsto stajao i ne bude ravno nivelisan.
▷ Uređaj je nivelisan.

OPREZ
Opasnost od povreda i oštećenja usled prevrtanja uređaja!
Ako podesiva nožica **B** na postolju ležaja ne naleže dobro na pod, uređaj može da se prevrne. To može da dovede do materijalne štete i povreda.
▶ Odvrnite podesivu nožicu **B** na postolju ležaja.

▶ Odvrnite priloženim vljiuškastim ključem podesivu nožicu *Sl. 24 (B)* na postolju ležaja, sve dok ne nalegne na pod.
▶ Podesivu nožicu *Sl. 24 (B)* okrenite za još maksimalno 90°, da biste izbegli oštećenje vrata.
▷ Uređaj je osiguran protiv prevrtanja.

3.11 Postavljanje više uređaja

Uređaji su dizajnirani za različite načine postavljanja. Ukoliko želite da nekoliko uređaja postavite jedan pored drugog ili jedan iznad drugog, uverite se da su ispunjeni sledeći preduslovi:
❑ Uređaje postavljati jedan pored drugog ili jedan iznad drugog samo ako su za to predviđeni.
❑ Obratite pažnju na napomene i sledeću tabelu.

PAŽNJA
Opasnost od oštećenja usled kondenzovane vode!
▶ Ne postavljajte uređaj direktno pored drugog frižidera/zamrzivača.

Model	Način postavljanja
svi modeli	pojedinačno
Modeli čija oznaka modela počinje sa **S...**.	Side-by-Side (SBS)
Modeli bez grejanja bočnih stranica	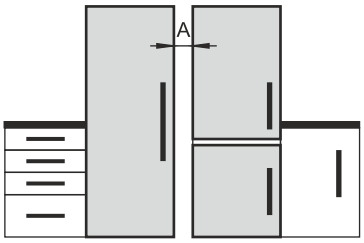 **Jedan pored drugog:** Postavljati sa rastojanjem između uređaja **A** od 70 mm. Ukoliko se ne pridržavate ovog rastojanja, na bočnim stranama između uređaja se stvara kondenzat. 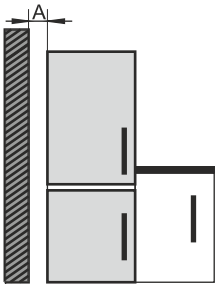 **Na spoljašnjem zidu:** Postavljati sa rastojanjem **A** kao kod postavljanja jedan pored drugog. Ukoliko se ne pridržavate ovog rastojanja može doći do stvaranja kondenzata na bočnoj strani uređaja.

Modeli i njihov način postavljanja

Uređaje sastavite prema posebnom uputstvu za montažu.

3.12 Ugrađivanje uređaja u kuhinjske elemente

Uređaj možete da umetnete u kuhinjski element. Pri tome obratite pažnju na sledeće uslove postavljanja:
- Ako iznad uređaja postavljate gornji orman, morate da ostavite prečnik za ventilaciju odgovarajuće dubine na zadnjoj strani gornjeg ormana.
- Ako uređaj postavljate sa šarkama pored zida, morate da ostavite razmak od stranice uređaja.
- Da bi se obezbedilo potpuno otvaranje vrata, uređaj mora da viri za debljinu prednje ploče. Uređaj može da viri u zavisnosti od dubine niše.

UPOZORENJE
Opasnost od požara usled kratkog spoja!
- ▶ Kada postavljate uređaj: Vodite računa da se mrežni priključni kabl ne presavije, priklešti ili ošteti.
- ▶ Nemojte da puštate uređaj u rad sa oštećenim kablom za struju.

Obezbedite da budu ispunjeni sledeći preduslovi:
- ❑ Utičnica je lako pristupačna i nalazi se iza uređaja.
- ❑ Zahtevi za ventilaciju su ispunjeni. (vidi 3.3 Zahtevi za ventilaciju)
- ❑ Dimenzije postavljanja su uzete u obzir. (vidi 3.14 Priključivanje uređaja na strujno napajanje)

3.12.1 Dimenzije niše za uređaje sa udubljenjem za hvatanje*

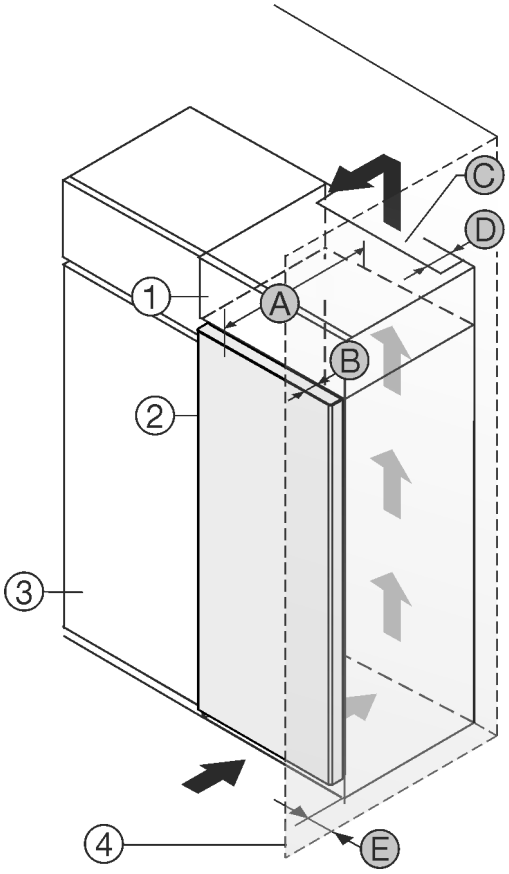

Sl. 25

(1) Gornji orman
(2) Uređaj
(3) Kuhinjski orman
(4) Zid
(A) Dubina uređaja
(B) Dubina vrata
(C) Prečnik za ventilaciju
(D) Razmak zadnje strane uređaja
(E) Razmak od stranice uređaja

Uređaji sa udubljenjem za hvatanje:	
A	675 mm[x]
B	75 mm
C	min. 300 cm^2
D	min. 50 mm
E	min. 13 mm

Uređaji sa udubljenjem za rukohvat i staklenim/kamenim frontom:	
A	682 mm[x]
B	82 mm
C	min. 300 cm^2
D	min. 50 mm
E	min. 20 mm

3.12.2 Dimenzije niše za uređaje sa ručkom poluge*

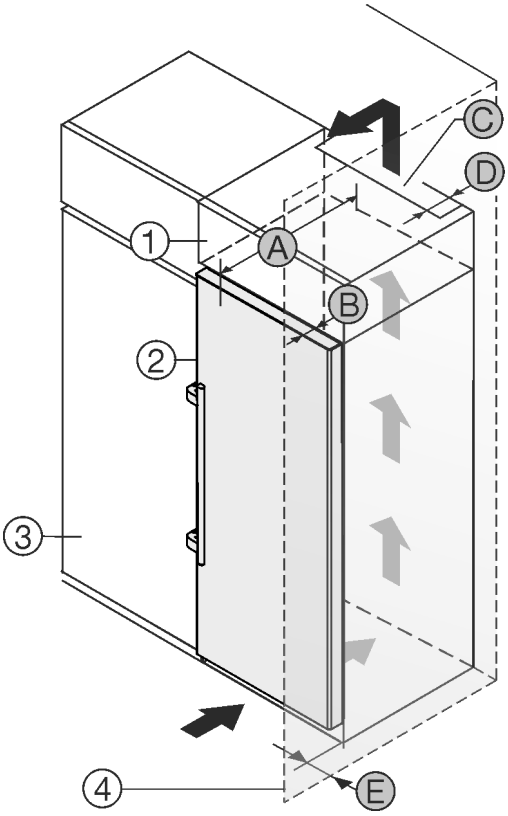

Sl. 26

(1) Gornji orman
(2) Uređaj
(3) Kuhinjski orman
(4) Zid
(A) Dubina uređaja
(B) Dubina vrata
(C) Prečnik za ventilaciju
(D) Razmak zadnje strane uređaja
(E) Razmak od stranice uređaja

Uređaji sa ručkom poluge:	
A	675 mm[x]
B	75 mm
C	min. 300 cm^2
D	min. 50 mm
E	min. 57 mm

3.13 Nakon postavljanja

▶ Uklonite sve delove transportne zaštite iz unutrašnjosti.

PAŽNJA
Materijalna šteta izazvana šiljatim ili oštrim predmetima!
Ukoliko koristite šiljate ili oštre predmete prilikom uklanjanja materijala za pakovanje, možete oštetiti uređaj.
▶ Ne koristiti šiljate ili oštre predmete za uklanjanje materijala za pakovanje.

▶ Uklonite zaštitne folije iz unutrašnjosti: Foliju povlačite ravno duž komponente, kako bi se umanjila sila lepljenja folije.
▶ Čišćenje uređaja. (vidi 10.3 Čišćenje uređaja)
▶ Zabeležite tip (model, broj), oznaku uređaja, broj uređaja / serijski broj, datum kupovine i adresu prodavca.

3.14 Priključivanje uređaja na strujno napajanje

UPOZORENJE
Opasnost od strujnog udara i povreda usled oštećenog uređaja ili oštećenog priključnog mrežnog kabla!
Opasnost po život usled posekotina. Ukoliko su uređaj i priključni mrežni kabl oštećeni prilikom transporta, možete zadobiti smrtonosni strujni udar. Osim toga, možete se poseći na oštećenim delovima kućišta uređaja.
▶ Nakon transporta proveriti da li su uređaj i priključni mrežni kabl oštećeni.
▶ Uređaj ni u kom slučaju ne puštati u rad ukoliko su uređaj ili priključni mrežni kabl oštećeni.
▶ Stupiti u kontakt sa korisničkom službom.

Uključite Vaš uređaj na strujno napajanje pomoću posebno isporučenog mrežnog priključnog kabla. Mrežni priključni kabl na jednom kraju ima IEC utičnicu, a na drugom mrežni utikač.

Uverite se da su ispunjeni sledeći preduslovi:
- Uređaj i mrežni priključni kabl su neoštećeni.
- Uređaj je propisno postavljen. (vidi 3.9 Postavljanje uređaja)
- Zahtevi za električni priključak su ispunjeni.
- Dimenzije za propisno priključivanje su poznate i ispoštovane. (vidi 3.4 Dimenzije priključaka za strujno napajanje)
- Mrežni napon i frekvencija odgovaraju podacima na tipskoj pločici.
- Utičnica je propisno uzemljena i električno osigurana.
- Struja aktiviranja osigurača se kreće od 10 A do 16 A.
- Utičnica je lako pristupačna i nalazi se iza uređaja. (vidi 3.4 Dimenzije priključaka za strujno napajanje)

PAŽNJA
Opasnost od povreda usled nepravilnog rada!
Oštećenja elektronskih komponenata uređaja.
▶ Koristiti isključivo isporučeni mrežni priključni kabl.

UPOZORENJE
Opasnost od požara usled nepravilnog priključivanja!
Opekotine.
Oštećenja na uređaju.
▶ Ne koristiti produžne kablove.
▶ Ne koristiti višestruke utičnice.

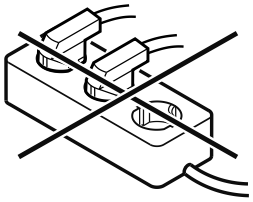

PAŽNJA
Opasnost od oštećenja usled nepravilnog priključivanja!
Oštećenja na uređaju.
▶ Ne priključivati uređaj na invertore u ostrvskom režimu rada, kao npr. kod solarnih postrojenja za struju i benzinskih generatora.

▶ Priključite mrežni utikač priključnog kabla na naponsko napajanje. Proverite učvršćenost mrežnog utikača i utičnice.
▷ Na displeju se pojavljuje Liebherr logotip.
▷ Prikaz se prebacuje na simbol režima pripravnosti.
▷ Ukoliko se u roku od 60 sekundi ne izvrši nikakva radnja: Simbol režima pripravnosti bledi ili se gubi.
▷ Uređaj je priključen. Za prvo puštanje u rad vidi sledeće poglavlje ili uputstvo za upotrebu.

3.15 Odlaganje ambalaže u otpad

UPOZORENJE
Opasnost od gušenja od ambalaže i folije!
▶ Deca ne smeju da se igraju ambalažom.

Pakovanje je proizvedeno od materijala koji se mogu reciklirati:
- Rebrasti karton / karton
- Delovi od penastog polistirola
- Folije i kese od polietilena
- Trake za obmotavanje od polipropilena
- Iskucani drveni okvir sa pločom od polietilena*

▶ Ambalažu odneti u zvanični sabirni centar.

4 Način funkcionisanja Touch displeja

Uređajem rukujete pomoću Touch displeja. Pomoću Touch displeja (u daljem tekstu pod nazivom displej) dodirom birate funkcije uređaja. Ukoliko tokom 10 sekundi ne izvršite nikakvu radnju na displeju, prikaz se vraća ili nazad na nadređeni meni ili direktno na prikaz statusa.

4.1 Navigacija i objašnjenje simbola

Na slikama se koriste razni simboli za navigaciju sa displejom. U sledećoj tabeli su opisani ovi simboli.

Simbol	Opis
	**Pritisak na strelicu za navigaciju napred:** Navigacija u meniju za jednu stavku dalje.
	**Pritisak na strelicu za navigaciju nazad:** Vraćanje u meniju za jednu stavku nazad.
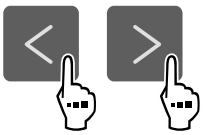	**Pritisnite strelicu za navigaciju nekoliko puta uzastopno:** Kretanje u meniju do željene funkcije.

Simbol	Opis
	**Pritisnite simbol za potvrdu:** Aktivirajte/deaktivirajte funkciju. Otvorite podmeni.
	**Pritisnite simbol za potvrdu u kombinaciji sa simbolom Nazad:** Vraćanje za jedan nivo menija unazad.
	**Strelica sa satom:** Potrebno je više od 10 sekundi da bi se pojavio sledeći prikaz na displeju.
	**Strelica sa podatkom o vremenu:** Potrebno je da prođe navedeno vreme da bi se pojavio sledeći prikaz na displeju.
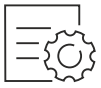	**Simbol za otvaranje "Menija za podešavanje":** Krećite se do menija za podešavanje i otvorite meni za podešavanje. Ako je neophodno: Krećite se u meniju za podešavanje do željene funkcije. (vidi 4.2.1 Otvaranje menija za podešavanje)
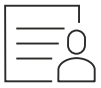	**Simbol za otvaranje "Proširenog menija":** Krećite se do proširenog menija i otvorite prošireni meni. Ako je neophodno: Krećite se u proširenom meniju do željene funkcije. (vidi 4.2.2 Otvaranje proširenog menija)
Tokom 10 sekundi nije izvršena ni jedna radnja	Ukoliko tokom 10 sekundi ne izvršite nikakvu radnju na displeju, prikaz se vraća ili nazad na nadređeni meni ili direktno na prikaz statusa.
Zatvorite vrata i ponovo ih otvorite.	Ukoliko zatvorite vrata i odmah ih ponovo otvorite, prikaz se vraća direktno na prikaz statusa.

Napomena: Slike displeja su prikazane sa engleskim pojmovima.

4.2 Meniji

Funkcije uređaja su podeljene u različite menije.

Meni	Opis
Glavni meni	Kada uključite uređaj, automatski se nalazite u glavnom meniju. Odavde se možete kretati do najvažnijih funkcija uređaja, do menija za podešavanja i proširenog menija.
 Meni za podešavanje	Meni za podešavanje sadrži dodatne funkcije za podešavanje Vašeg uređaja. (vidi 4.2.1 Otvaranje menija za podešavanje)
Prošireni meni	Prošireni meni sadrži specijalne funkcije za podešavanje Vašeg uređaja. Pristup korisničkom meniju je zaštićen numeričkim kodom **1 5 1**. (vidi 4.2.2 Otvaranje proširenog menija)

4.2.1 Otvaranje menija za podešavanje

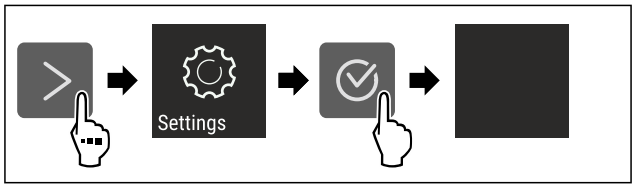

Sl. 27 Primeri prikaza

▶ Obavite radne korake prema slici.
▷ Meni za podešavanje je otvoren.
▶ Ako je neophodno: Krećite se do željene funkcije.

4.2.2 Otvaranje proširenog menija



Sl. 28

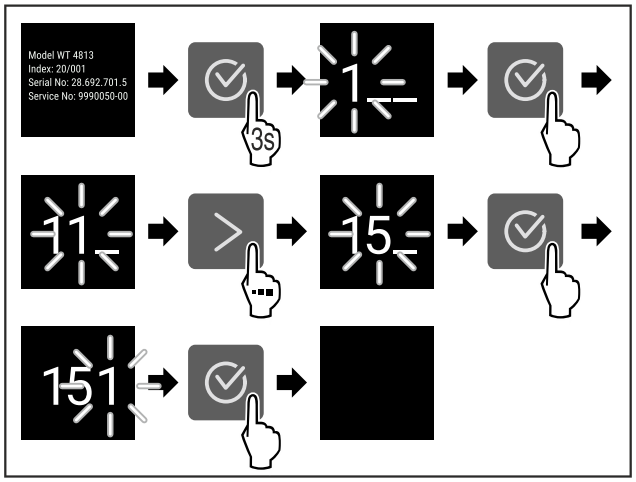

*Sl. 29 Prikaz primera, pristup sa numeričkim kodom **151***

▶ Obavite radne korake prema slici.
▷ Prošireni meni je otvoren.
▶ Ako je neophodno: Krećite se do željene funkcije.

4.3 Režim mirovanja

Ukoliko ne dodirnete displej u periodu od 1 minuta, displej prelazi u režim mirovanja. U režimu mirovanja je osvetljaj prikaza prigušen.

4.3.1 Prekid režima mirovanja

▶ Pritisnite bilo koji taster za navigaciju.
▷ Režim mirovanja je završen.

5 Puštanje u rad

5.1 Uključivanje uređaja (prvo puštanje u rad)

Uverite se da su ispunjeni sledeći preduslovi:

- ❑ Uređaj je postavljen i priključen u skladu sa uputstvom za montažu.
- ❑ Sve lepljive trake, lepljive i zaštitne folije, kao i transportne osigurače unutar uređaja i na njemu su uklonjene.
- ❑ Iz fioka je izvađen sav reklamni materijal.
- ❑ Način funkcionisanja Touch displeja je poznat. (vidi 4 Način funkcionisanja Touch displeja)

Uključivanje uređaja preko Touch displeja:

- ▶ Ukoliko se displej nalazi u režimu mirovanja: Pritisnite simbol za potvrdu.
- ▶ Obavite radne korake prema slici.

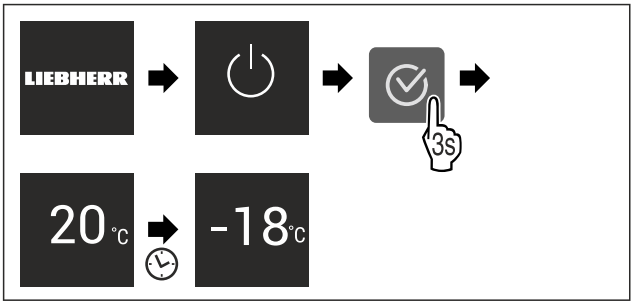

Sl. 30 Primeri prikaza

- ▷ Pojavljuje se prikaz statusa.
- ▷ Uređaj hladi do fabrički podešene ciljne temperature.
- ▷ Uređaj se pokreće u demo režimu (pojavljuje se prikaz statusa sa DEMO): Ukoliko se uređaj pokrene u demo režimu, u narednih 5 minuta možete da deaktivirate demo režim. (vidi Demo režim)

Dodatne informacije:

- Puštanje u rad EasyTwist-Ice aparata. (vidi 5.2 Puštanje u rad EasyTwist-Ice aparata*) *
- Puštanje u rad SmartDevice aparata. (vidi 2.3 SmartDevice*) i (vidi WLAN) *

Napomena
Proizvođač preporučuje sledeće:

- ▶ **Smrznute proizvode** stavite na -18 °C ili nižu temperaturu.
- ▶ Vodite računa o napomenama za skladištenje. (vidi 6.1 Napomene za skladištenje)

Napomena
Dodatnu opremu možete nabaviti u prodavnici Liebherr-Hausgeräte na adresi go.liebherr.com/47wtc4.

5.2 Puštanje u rad EasyTwist-Ice aparata*

Ukoliko je uređaj opremljen sa EasyTwist-Ice aparatom, **pre prve upotrebe morate očistiti** EasyTwist-Ice.

Uverite se da su ispunjeni sledeći preduslovi:

- ❑ Uređaj je kompletno priključen.
- ▶ Očistite EasyTwist-Ice. (vidi 10.3.5 Čišćenje EasyTwist-Ice-a*)
- ▶ Napunite rezervoar za vodu. (vidi Punjenje rezervoara za vodu)

6 Skladištenje

6.1 Napomene za skladištenje

UPOZORENJE
Opasnost od požara usled električnih uređaja!
Ukoliko koristite električne uređaje u oblasti namirnica Vašeg uređaja, onda oni mogu prouzrokovati požar.

- ▶ Ne koristite električne uređaje u oblasti namirnica, osim ako nisu preporučeni od strane proizvođača.

Napomena
Potrošnja energije se povećava, a rashladna snaga se smanjuje ukoliko ventilacija nije dovoljna.

- ▶ Uvek držite slobodne proreze za vazduh.

Vodite računa sledećim smernicama za skladištenje:

- Dobro upakujte namirnice.
- Namirnice čuvajte na odstojanju, tako da vazduh može dobro da cirkuliše.
- Čuvajte namirnice u skladu sa specifikacijama na pakovanju.
- Uvek vodite računa o datumu minimalnog roka trajanja navedenom na pakovanju.

Napomena
Nepoštovanje ovih smernica može dovesti do kvarenja namernica.

6.2 Odeljak za zamrzavanje

Ovde se uspostavlja suva, ledena klima za skladištenje na -18 °C. Ledena klima skladištenja je pogodna za čuvanje duboko zamrznutih i zamrznutih namirnica na nekoliko meseci, za pravljenje kockica leda ili za zamrzavanje svežih namirnica.

6.2.1 Zamrzavanje namirnica

Količina zamrzavanja

U roku od 24 sati možete zamrznuti maksimalno onoliko svežih namirnica, koliko je navedeno na tipskoj pločici (vidi 11.5 Tipska pločica) pod „Kapacitet zamrzavanja ... kg/24h".

Kako bi namirnice bile brzo zamrznute do središta, pridržavajte se sledećih količina po pakovanju:

- Voće, povrće do 1 kg
- Meso do 2,5 kg

Zamrzavanje namirnica SuperFrost funkcijom

U zavisnosti od količine za zamrzavanje, pre zamrzavanja možete aktivirati SuperFrost funkciju, kako bi se postigle niže temperature zamrzavanja. (vidi SuperFrost)

- ▶ Aktivirajte SuperFrost, ukoliko je količina zamrzavanja veća od oko 2 kg.

Vremenski trenutak kada aktivirate funkciju SuperFrost zavisi od količine zamrzavanja:

Količina zamrzavanja	Trenutak aktiviranja funkcije SuperFrost
mala količina zamrzavanja	SuperFrost aktivirati oko 6 sati pre zamrzavanja. Namirnice možete sortirati čim uređaj automatski deaktivira funkciju SuperFrost.

Količina zamrzavanja	Trenutak aktiviranja funkcije SuperFrost
maksimalna količina zamrzavanja	SuperFrost aktivirati oko 24 sati pre zamrzavanja. Namirnice možete sortirati čim uređaj automatski deaktivira funkciju SuperFrost.

Raspoređivanje namirnica

OPREZ
Opasnost od povreda usled staklenih krhotina!*
Flaše i limenke sa napicima se prilikom zamrzavanja mogu rasprsnuti. Ove se posebno odnosi na gazirane napitke.
▶ Flaše i limenke sa napicima zamrzavati samo ukoliko ste aktivirali funkciju BottleTimer u SmartDevice aplikaciji.

Količina zamrzavanja	Raspoređivanje namirnica
mala količina zamrzavanja	Upakovane namirnice rasporedite u gornju fioku. Ako je moguće, namirnice rasporedite u zadnji deo fioke, blizu zadnjeg zida.
maksimalna količina zamrzavanja	Rasporedite upakovane namirnice po svim fiokama,ali samo hranu koja je već zamrznuta stavite u najnižu fioku. Ako je moguće, namirnice rasporedite u zadnji deo fioke, blizu zadnjeg zida.

6.2.2 Odmrzavanje namirnica

UPOZORENJE
Opasnost od trovanja namirnicama!
▶ Odmrznute namirnice nemojte ponovo da zamrzavate.
▶ Odmrznute namirnice pripremite što pre.

Namirnice možete odmrzavati na različite načine:
- u frižideru
- u mikrotalasnoj rerni
- u rerni/šporetu na vruć vazduh
- na sobnoj temperaturi

▶ Uzmite samo onoliko namirnica koliko je potrebno.

6.2.3 Tacna za zamrzavanje*

Pomoću tacne za zamrzavanje možete zamrznuti jagodičasto voće, začinsko bilje, povrće i druge manje smrznute proizvode, a da se oni ne zamrznu slepljeno. Smrznuti proizvodi u velikoj meri zadržavaju svoj oblik i kasnije se lakše dele na porcije.

Osim toga na tacni za zamrzavanje možete skladištiti hladna pakovanja da biste uštedeli prostor.*

▶ Neupakovane namirnice uz razmak rasporedite po tacni za zamrzavanje.

6.3 Vremena čuvanja

Navedeno vreme čuvanja su smernice.

Kod namirnica sa navedenim minimalnim rokom trajanja, uvek važi datum naveden na pakovanju.

Smernice za trajanje čuvanja različitih namirnica		
Sladoled	na -18 °C	2 do 6 meseci
Kobasice, šunke	na -18 °C	2 do 3 meseca
Hleb, peciva	na -18 °C	2 do 6 meseci
Divljač, svinjetina	na -18 °C	6 do 9 meseci
Riba, masna	na -18 °C	2 do 6 meseci
Riba, posna	na -18 °C	6 do 8 meseci
Sir	na -18 °C	2 do 6 meseci
Živina, govedina	na -18 °C	6 do 12 meseci
Povrće, voće	na -18 °C	6 do 12 meseci

7 Štednja energije

- Vodite računa da uvek postoji dobro provetravanje. Ne pokrivajte otvore i rešetke za ventilaciju.
- Ventilacione otvore uvek održavajte slobodnim.
- Nemojte da postavljate uređaj ni u području pod direktnim sunčevim zračenjem niti pored grejanja ili sličnog.
- Kada uređaj postavite odmah pored rerne, potrošnja energije se može malo povećati. To zavisi od vremena korišćenja i intenziteta korišćenja rerne.
- Potrošnja energije zavisi od uslova postavljanja npr. okolne temperature . Kada su temperature okoline više, potrošnja energije se može povećati.
- Uređaj držati otvoren što je kraće moguće.
- Što je podešena temperatura niža, utoliko se povećava potrošnja energije.
- Sve namirnice čuvajte dobro zapakovane i sa poklopcima. Sprečava se stvaranje inja.
- Stavljanje toplih jela: prvo ih ostavite da se ohlade na sobnu temperaturu.

8 Rukovanje

8.1 Elementi za rukovanje i prikazivanje

8.1.1 Prikaz Status



Sl. 31
(1) Prikaz temperature

Prikaz Status pokazuje podešenu temperaturu i predstavlja početni prikaz. Odatle se vrši navigacija do funkcija i podešavanja.

8.1.2 Prikazni simboli

Prikazni simboli daju informaciju o aktuelnom statusu uređaja.

Simbol	Status uređaja
⏻	**Standby** Uređaj ili temperaturna zona je isključena.

Simbol	Status uređaja
	**Pulsirajući broj** Uređaj radi. Temperatura pulsira dok se ne dostigne podešena vrednost.
	**Pulsirajući simbol** Uređaj radi. Podešavanje je u toku.
	**Traka se povećava** Funkcija se aktivira.

8.2 Funkcije uređaja

8.2.1 Napomene o funkcijama uređaja

Funkcije uređaja su fabrički podešene tako da je Vaš uređaj potpuno funkcionalan.

Pre nego što promenite, aktivirate ili deaktivirate funkcije uređaja, uverite se da su ispunjeni sledeći preduslovi:

- ❑ Pročitali ste i razumeli opise o načinu funkcionisanja displeja. (vidi 4 Način funkcionisanja Touch displeja)
- ❑ Upoznali ste se sa elementima za rukovanje i prikaza na vašem uređaju uređaja.

Isključivanje i uključivanje uređaja

Pomoću ove funkcije isključujete i uključujete ceo uređaj.

Isključivanje uređaja

Kada isključite uređaj, prethodno izvršena podešavanja ostaju sačuvana.

Obezbedite da budu ispunjeni sledeći preduslovi:

- ❑ Uputstva za rukovanje (vidi 12 Stavljanje van pogona) su izvršena.



Sl. 32

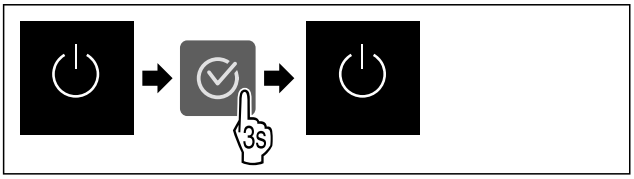

Sl. 33

▶ Obavite radne korake prema slici.
▷ Uređaj je isključen.
▷ Na displeju se pojavljuje simbol režima pripravnosti.
▷ Ekran postaje crn.

Uključivanje uređaja

Ukoliko se displej nalazi u režimu mirovanja:

▶ Pritisnite bilo koji taster za navigaciju.

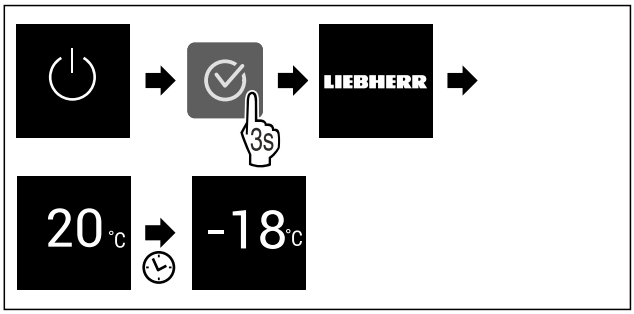

Sl. 34 Prikaz primera

▶ Obavite radne korake prema slici.
Ako se uređaj pokreće u demo režimu:
▶ Deaktivirajte demo režim. (vidi Deaktiviranje demo režima)
▷ Uređaj je uključen.
▷ Prethodno izvršena podešavanja se ponovo vraćaju.
▷ Uređaj hladi do podešene ciljne temperature.

-18 °C Temperatura

Pomoću ove funkcije podešavate temperaturu.

Temperatura zavisi od sledećih faktora:

- Učestalost otvaranja vrata
- Trajanje otvaranja vrata
- Temperatura u prostoriji postavljanja
- Vrsta, temperatura i količina namirnica

Odeljak za zamrzavanje	Fabrički podešena temperatura	Preporučeno podešavanje
-18 °C	-18 °C	-18 °C

Podešavanje temperature

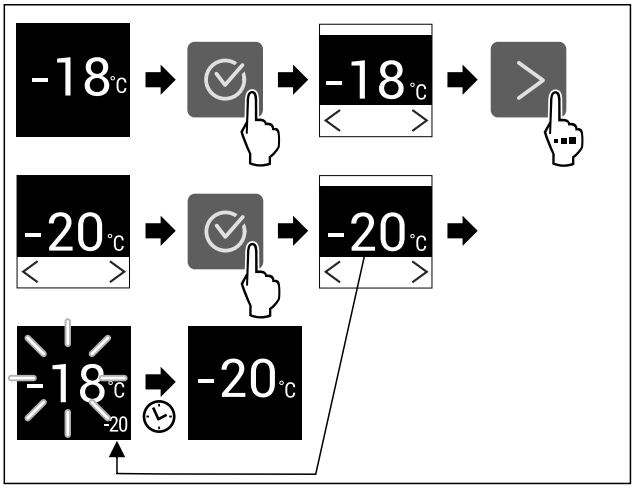

Sl. 35 Prikaz primera

▶ Obavite radne korake prema slici.
▷ Temperatura je podešena.

SuperFrost

Pomoću ove funkcije aktivirate ili deaktivirate SuperFrost. Kada aktivirate SuperFrost, povećava se snaga zamrzavanja uređaja. Na taj način postižete niže temperature zamrzavanja.

Primena:

- Brzo zamrzavanje, do jezgra, svežih namirnica.

Ovim se obezbeđuje da će nutritivne vrednosti, izgled i ukus namirnica ostati nepromenjeni.
- Povećanje rezervne hladnoće u skladištenim smrznutim namirnicama pre otapanja uređaja.

Ukoliko je funkcija aktivna, uređaj radi sa većom snagom. Zbog toga radna buka uređaja može postati veća i povećava se potrošnja energije.

Ako su vrata predugo otvorena, na primer, zato što stavljate hranu, uređaj automatski proverava da li stvarna temperatura u uređaju odgovara podešenoj temperaturi. Ako razlika prekorači određenu vrednost, uređaj automatski jače hladi. Zbog toga temperatura prikazana na ekranu može biti veća od stvarne temperature u uređaju. To je normalno i vaš uređaj ispravno radi.*

Aktiviranje SuperFrosta

Obezbedite da budu ispunjeni sledeći preduslovi:

❑ Količina za zamrzavanje i trenutak aktiviranja funkcije SuperFrost su uzeti u obzir. (vidi Zamrzavanje namirnica SuperFrost funkcijom)

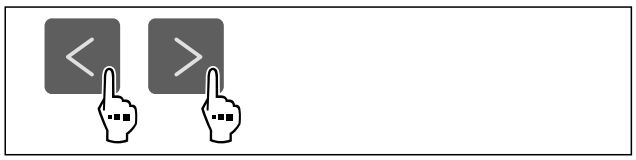

Sl. 36

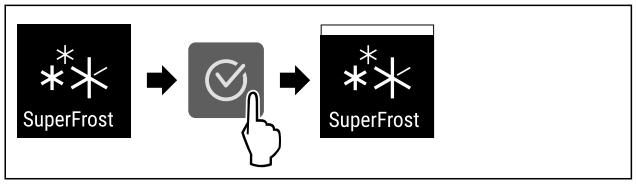

Sl. 37

▶ Obavite radne korake prema slici.

-ili-

▶ Aktivirajte pomoću aplikacije SmartDevice.*

▷ SuperFrost je aktiviran.

Deaktiviranje SuperFrost-a

U zavisnosti od količine stavljenih namirnica, SuperFrost se automatski deaktivira posle 56 do 72 sati. Međutim, SuperFrost u svakom trenutku takođe možete da ručno deaktivirate:

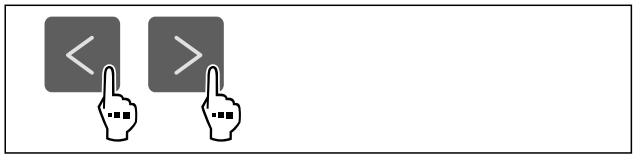

Sl. 38

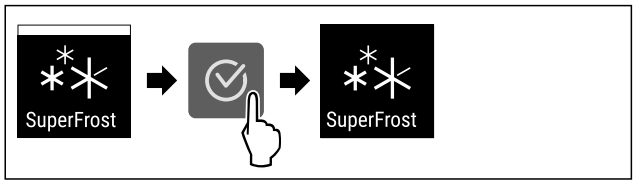

Sl. 39

▶ Obavite radne korake prema slici.

-ili-

▶ Deaktivirajte pomoću aplikacije SmartDevice.*

▷ SuperFrost je deaktiviran.
▷ Uređaj nastavlja da radi u normalnom režimu rada.
▷ Uređaj hladi do prethodno podešene temperature.

PartyMode

Pomoću ove funkcije aktivirate ili deaktivirate PartyMode. PartyMode aktivira razne funkcije koje su korisne za zabavu.

PartyMode aktivira sledeće funkcije:

- SuperFrost (vidi SuperFrost)

Sve navedene funkcije možete individualno i fleksibilno podešavati. Kada deaktivirate PartyMode sve izmene se odbacuju.

Ukoliko je funkcija aktivna, uređaj radi sa većom snagom. Zbog toga radna buka uređaja može postati veća i povećava se potrošnja energije.

Aktiviranje PartyMode

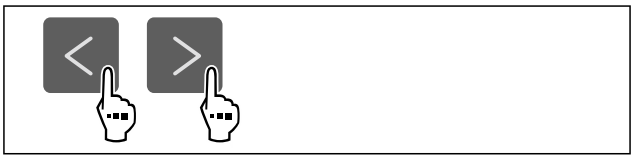

Sl. 40

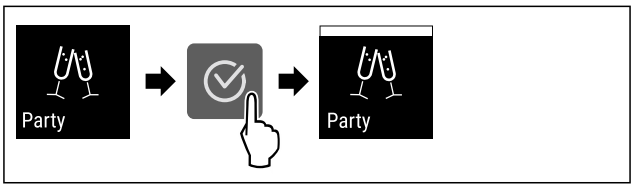

Sl. 41

▶ Obavite radne korake prema slici.
▷ PartyMode i pripadajuće funkcije su aktivirane.
▷ Trenutna temperatura treperi sve dok se ne dostigne ciljana temperatura.

Deaktiviranje PartyMode

PartyMode se automatski deaktivira posle 24 sati. Međutim, PartyMode u svakom trenutku takođe možete da ručno deaktivirate:



Sl. 42

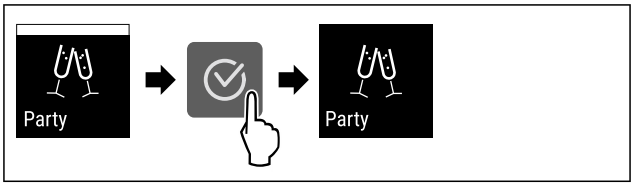

Sl. 43

▶ Obavite radne korake prema slici.
▷ PartyMode je deaktiviran.
▷ Uređaj hladi do prethodno podešene temperature: Trenutna temperatura treperi sve dok se ne dostigne ciljana temperatura.

SabbathMode

Pomoću ove funkcije aktivirate ili deaktivirate SabbathMode. Ukoliko aktivirate ovu funkciju, pojedine elektronske funkcije će biti isključene. Na taj način Vaš uređaj ispunjava verske zahteve jevrejskih praznika, kao što je npr. sabat i ispunjava zahteve STAR-K Kosher sertifikata.

Status uređaja pri aktiviranoj funkciji SabbathMode
Prikaz statusa neprekidno prikazuje SabbathMode.
Na displeju su blokirane sve funkcije osim **funkcije Deaktiviranje SabbathMode**.
Aktivne funkcije ostaju i dalje aktivne.
Kada zatvorite vrata, displej ostaje osvetljen.
Podsetnici se ne prikazuju. Podešeni vremenski interval se zaustavlja.
Podsetnici i upozorenja se ne prikazuju.
Nema alarma za vrata.
Nema alarma za temperaturu.
Ciklus otapanja radi samo u zadatom vremenu i pri tome se ne uzima u obzir korišćenje uređaja.
Nakon nestanka struje, uređaj se automatski vraća nazad na SabbathMode.

Status uređaja

Napomena
Ovaj uređaj je sertifikovan od strane „Institute for Science and Halacha“ (Institut za nauku i Halahu). (www.machonha-lacha.co.il)

Listu uređaja sa STAR-K sertifikatom naći ćete na www.star-k.org/appliances.

Aktiviranje SabbathMode

UPOZORENJE
Opasnost od trovanja pokvarenim namirnicama!
Ukoliko ste aktivirali funkciju SabbathMode i dođe do nestanka struje, na prikazu statusa se ne prikazuje poruka o nestanku struje. Po završetku nestanka struje, uređaj nastavlja da radi u režimu SabbathMode. Usled nestanka struje namirnice se mogu pokvariti, a njihovo konzumiranje može dovesti do trovanja hranom.
Nakon nestanka struje:
▶ Ne konzumirati odmrznute namirnice koje su bile zamrznute.



Sl. 44

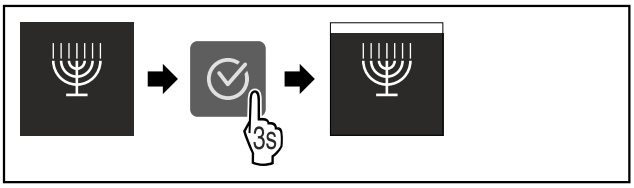

Sl. 45

▶ Obavite radne korake prema slici.
▷ SabbathMode je aktiviran.
▷ Prikaz statusa neprekidno prikazuje SabbathMode.

Deaktiviranje SabbathMode

SabbathMode se automatski deaktivira posle 80 sati. Međutim, SabbathMode u svakom trenutku takođe možete da ručno deaktivirate:

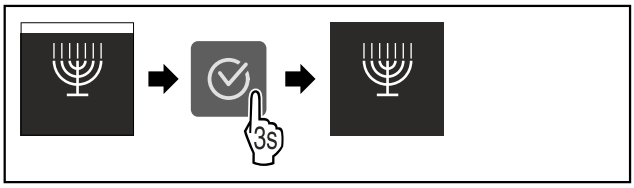

Sl. 46

▶ Obavite radne korake prema slici.
▷ SabbathMode je deaktiviran.

E-Saver

Pomoću ove funkcije aktivirate ili deaktivirate režim uštede energije. Ukoliko aktivirate režim uštede energije potrošnja energije se smanjuje, a temperatura u uređaju se povećava. Namirnice ostaju sveže, ali se rok trajanja smanjuje.

Temperaturna zona	Preporučeno podešavanje (vidi Podešavanje temperature)	Temperatura kada je opcija E-Saver aktivna
-18 °C	-18 °C	-16 °C

Temperature

Aktiviranje E-Saver



Sl. 47

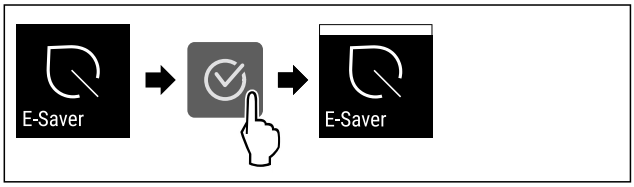

Sl. 48

▶ Obavite radne korake prema slici.
▷ Režim uštede energije je aktiviran.

Deaktiviranje E-Saver



Sl. 49

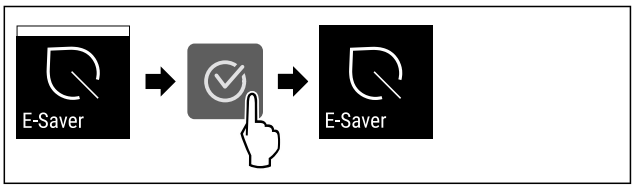

Sl. 50

▶ Obavite radne korake prema slici.
▷ Režim uštede energije je deaktiviran.

Blokada tastature

Pomoću ove funkcije aktivirate ili deaktivirate blokadu tastature. Blokada tastature sprečava nehotično rukovanje uređajem, npr. od strane dece.

Primena:
- Sprečiti nenamernu promenu funkcija.
- Sprečiti nehotično isključivanje uređaja.
- Sprečite nehotično podešavanje temperature.

Aktiviranje blokade tastature

Ako aktivirate blokadu tastature i dalje se možete kretati kroz menije, ali ne možete birati ili menjati druge funkcije.



Sl. 51

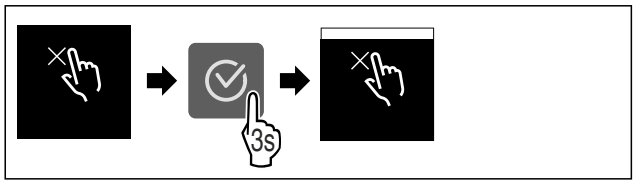

Sl. 52

▶ Obavite radne korake prema slici.
▷ Blokada tastature je aktivirana.

Deaktiviranje blokade tastature



Sl. 53

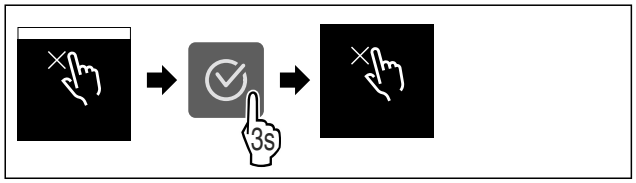

Sl. 54

▶ Obavite radne korake prema slici.
▷ Blokada tastature je deaktivirana.

°C/°F Jedinica za temperaturu

Pomoću ove funkcije podešavate jedinicu za temperaturu. Kao jedinicu za temperaturu možete podesiti stepene Celzijusa ili stepene Farenhajta.

Podešavanje jedinice za temperaturu



Sl. 55

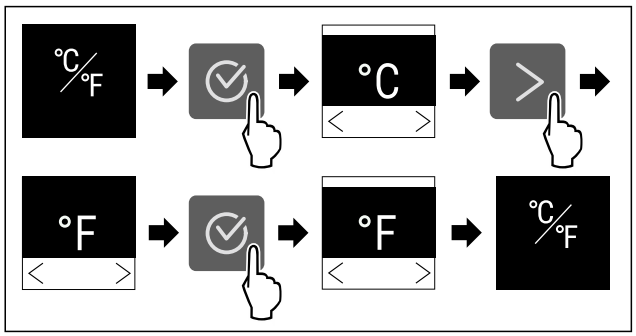

Sl. 56 Primeri prikaza: Promena od stepena Celzijusa na stepene Farenhajta.

▶ Obavite radne korake prema slici.
▷ Jedinica za temperaturu je podešena.

Osvetljenost displeja

Pomoću ove funkcije postepeno podešavate osvetljenost displeja.

Možete podesiti sledeće nivoe osvetljenosti:
- 40 %
- 60 %
- 80 %
- 100 % (podrazumevano podešavanje)

Podešavanje osvetljenosti



Sl. 57

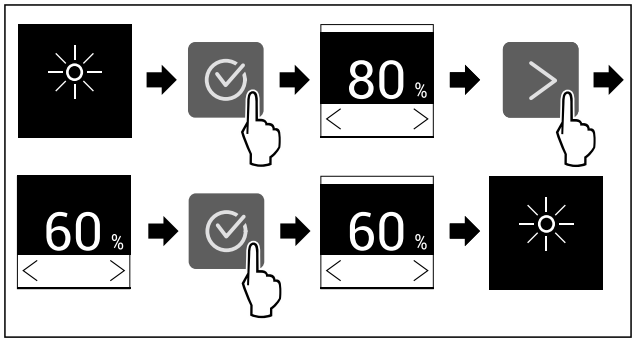

Sl. 58 Primeri prikaza: Promena od 80 % na 60 %.

▶ Obavite radne korake prema slici.
▷ Osvetljenost je podešena.

WLAN

Pomoću ove funkcije povezujete Vaš uređaj sa WLAN-om. Nakon toga njime možete upravljati pomoću aplikacije SmartDevice na mobilnom uređaju. Pomoću ove funkcije možete WLAN vezu takođe ponovo prekinuti ili resetovati.

Da biste Vaš uređaj povezali sa WLAN-om, potrebna vam je aplikacija SmartDeviceBox.*

Dodatne informacije o SmartDevice-u: (vidi 2.3 SmartDevice*)

Napomena
Funkcija SmartDevice nije dostupna u sledećim zemljama: Rusija, Belorusija, Kazahstan.

Ne možete koristiti SmartDeviceBox.*

Uspostavljanje WLAN veze po prvi put*

Uverite se da su ispunjeni sledeći preduslovi:
- ❑ SmartDeviceBox je kupljen i postavljen. (vidi 2.3 SmartDevice*) *
- ❑ Aplikacija SmartDevice je instalirana (vidi apps.home.liebherr.com).
- ❑ Registrovanje uređaja u aplikaciji SmartDevice je završeno.



Sl. 59

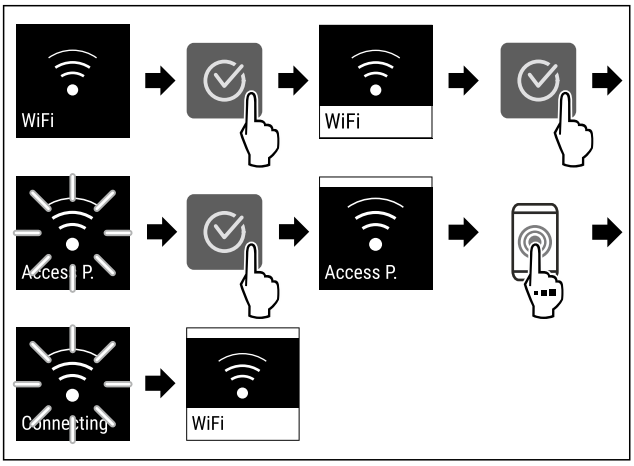

Sl. 60

▶ Obavite radne korake prema slici.
▷ Veza je uspostavljena.

Prekidanje WLAN veze



Sl. 61

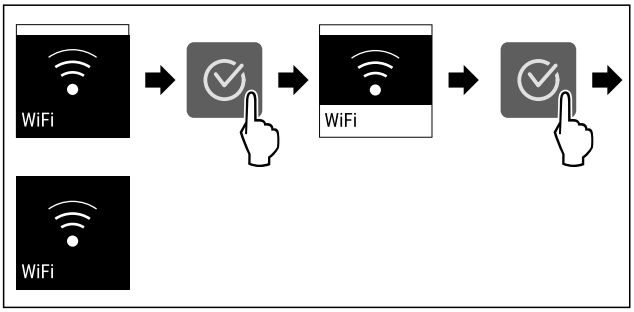

Sl. 62

▶ Obavite radne korake prema slici.
▷ Veza je prekinuta.

Resetovanje WLAN veze



Sl. 63

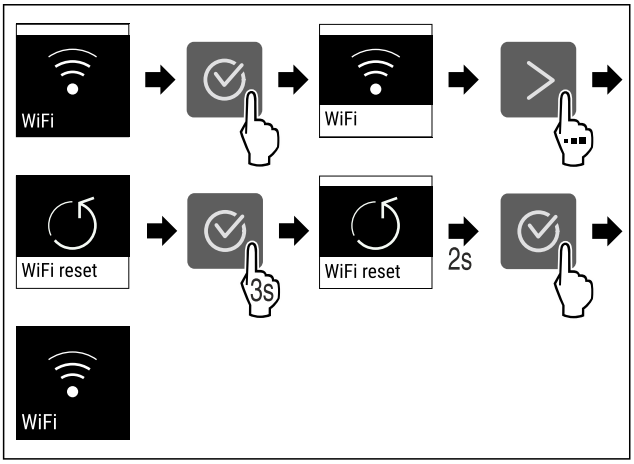

Sl. 64

▶ Obavite radne korake prema slici.

▷ WLAN veza, kao i ostala WLAN podešavanja, su vraćena na stanje prilikom isporuke.

Prikaz informacija o WLAN vezi



Sl. 65

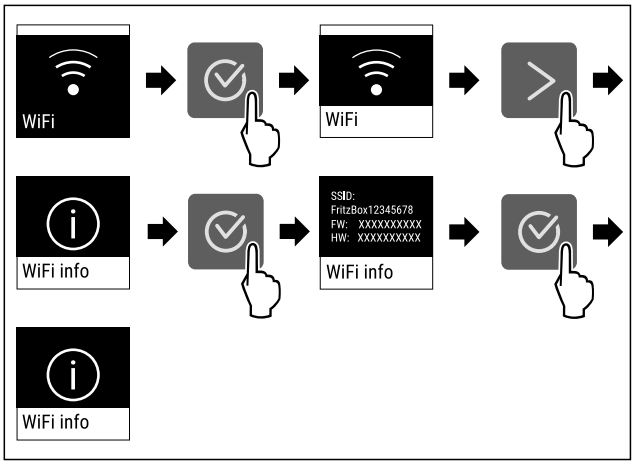

Sl. 66

▶ Obavite radne korake prema slici.

Informacija o uređaju

Pomoću ove funkcije se prikazuje naziv modela, indeks, serijski broj i verzija softvera Vašeg uređaja. Ukoliko kontaktirate službu za korisnike, potrebne su Vam informacije o uređaju. (vidi 11.4 Korisnička služba)

Osim toga, pomoću ove funkcije otvarate prošireni meni. (vidi 4 Način funkcionisanja Touch displeja)

Prikaz informacija o uređaju



Sl. 67



Sl. 68

▶ Obavite radne korake prema slici.
▷ Displej prikazuje informacije o uređaju.

Softver

Pomoću ove funkcije se prikazuje verzija softvera Vašeg uređaja.

Prikaz verzije softvera



Sl. 69



Sl. 70

▶ Obavite radne korake prema slici.
▷ Displej prikazuje verziju softvera.

Pokretanje ciklusa otapanja

Pomoću ove funkcije ručno pokrećete ciklus automatskog otapanja, ako se ciklus otapanja u slučaju greške ne pokrene automatski.

Pokretanje ciklusa otapanja



Sl. 71

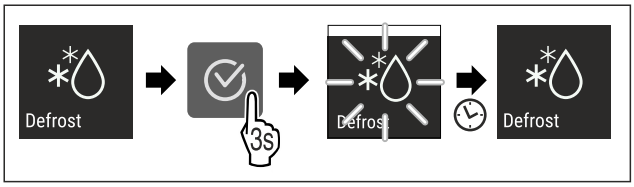

Sl. 72

▶ Obavite radne korake prema slici.
▷ Ciklus otapanja je pokrenut: Simbol treperi sve dok se ciklus otapanja automatski ne završi.
▷ Kada je ciklus otapanja završen: Uređaj nastavlja da radi u normalnom režimu rada.

Prekid ciklusa otapanja

Ciklus otapanja se automatski završava. Međutim, ciklus otapanja možete da prekinete i bilo kada tokom otapanja:

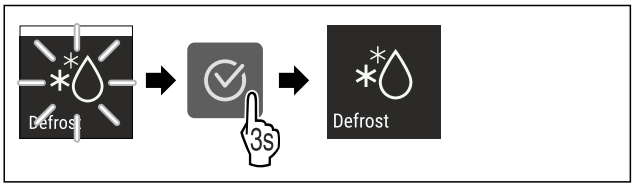

Sl. 73

▶ Obavite radne korake prema slici.
▷ Ciklus otapanja je prekinut.
▷ Uređaj nastavlja da radi u normalnom režimu rada.

Alarm za vrata

Pomoću ove funkcije aktivirate ili deaktivirate alarm za vrata. Alarm za vrata se oglašava ukoliko su vrata suviše dugo otvorena. Alarm za vrata je prilikom isporuke aktiviran. Možete podesiti koliko dugo vrata smeju biti otvorena, pre nego što se alarm za vrata oglasi.

Možete podesiti sledeće vrednosti:

- 1 minut
- 2 minuta
- 3 minuta
- Isključeno

Podešavanje alarma za vrata



Sl. 74

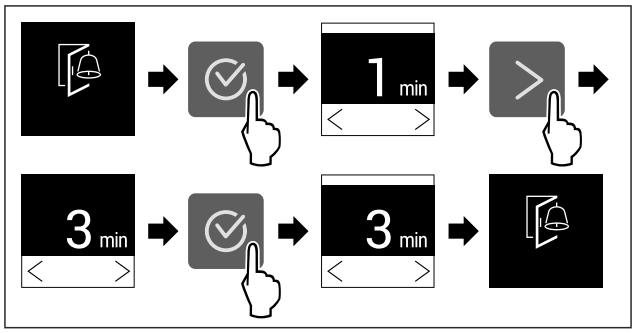

Sl. 75 Primeri prikaza: Promena alarma za vrata od 1 minuta na 3 minuta.

▶ Obavite radne korake prema slici.
▷ Alarm za vrata je podešen.

Deaktiviranje alarma za vrata



Sl. 77

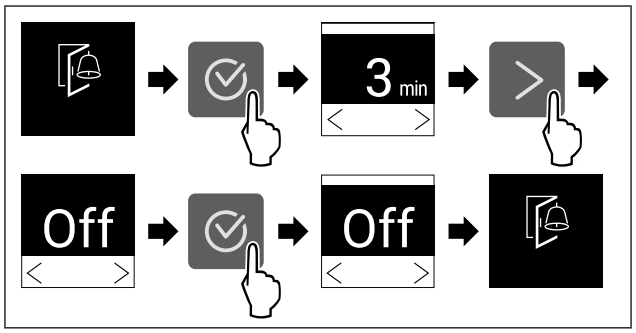

Sl. 78

▶ Obavite radne korake prema slici.
▷ Alarm za vrata je deaktiviran.

Demo režim

Demo režim je specijalna funkcija za trgovce koji žele da prezentuju funkcije uređaja. Ukoliko aktivirate demo režim, sve funkcije rashladne tehnike su deaktivirane.

Ukoliko uključite uređaj i u prikazu statusa se prikazuje "Demo", onda je demo režim već aktiviran.

Ukoliko aktivirate demo režim, a zatim ga ponovo deaktivirate, onda se uređaj vraća na fabrička podešavanja. (vidi Resetovanje na fabrička podešavanja)

Aktiviranje demo režima



Sl. 79

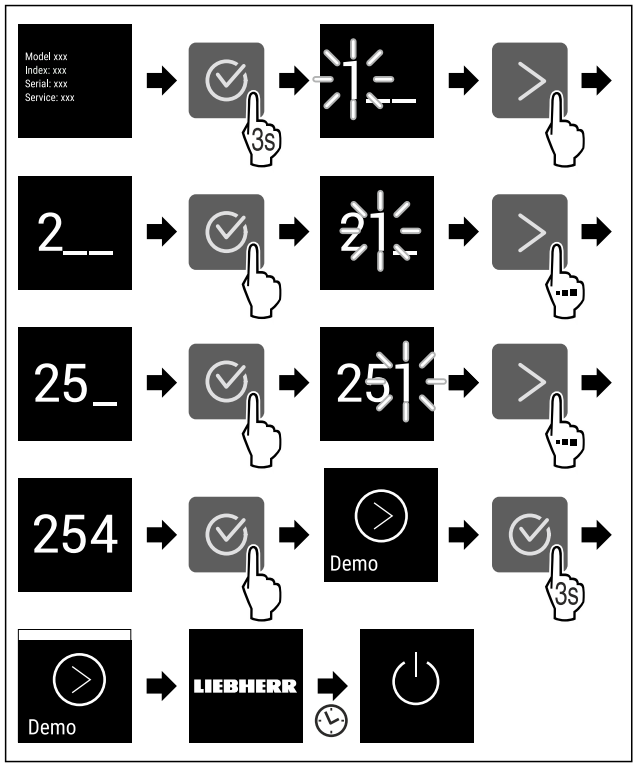

Sl. 80

▶ Obavite radne korake prema slici.
▷ Demo režim je aktiviran.
▷ Uređaj je isključen.
▶ Uključite uređaj. (vidi 5.1 Uključivanje uređaja (prvo puštanje u rad))
▷ U prikazu statusa se pojavljuje "DEMO".

Deaktiviranje demo režima



Sl. 81

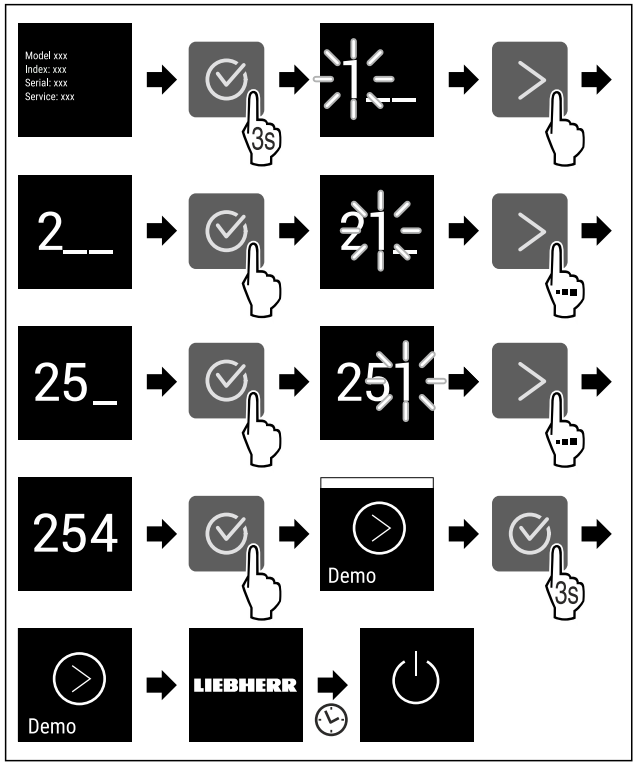

Sl. 82

▶ Obavite radne korake prema slici.
▷ Demo režim je deaktiviran.
▷ Uređaj je isključen.
▶ Uključite uređaj. (vidi 5.1 Uključivanje uređaja (prvo puštanje u rad))
▷ Uređaj je vraćen na fabrička podešavanja.

Resetovanje na fabrička podešavanja

Pomoću ove funkcije resetujete sva podešavanja na fabrička podešavanja. Sva podešavanja koja ste do sada obavili vraćaju se na svoje prvobitno podešavanje.

Procedura resetovanja



Sl. 83

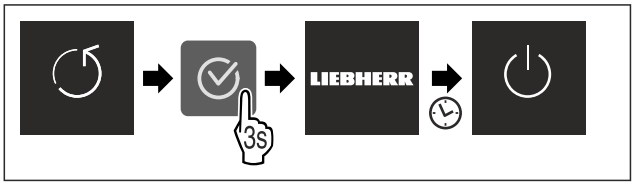

Sl. 84

▶ Obavite radne korake prema slici.
▷ Uređaj je resetovan.
▷ Uređaj je isključen.
▶ Ponovo pokrenite uređaj. (vidi 5.1 Uključivanje uređaja (prvo puštanje u rad))

8.3 Poruke

Postoje dve kategorije poruka:

Kategorija	Značenje
Upozorenje	Upozorenja se pojavljuju u slučaju alarma za vrata ili pri smetnjama u funkcionisanju. Jednostavnija upozorenja možete samostalno ukloniti. U slučaju ozbiljnih smetnji u funkcionisanju morate stupiti u kontakt sa korisničkim servisom. (vidi 11.4 Korisnička služba)
Podsetnik	Podsetnici podsećaju na opšte postupke. Možete sprovesti ove postupke i time ukloniti poruku.

8.3.1 Pregled upozorenja

Ponašanje uređaja u slučaju upozorenja:

- Upozorenje se prikazuje na displeju.
- Zvučni signal alarma se oglašava sa rastućom jačinom zvuka.

Poruka	Uzrok	Završetak poruke
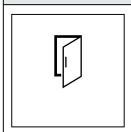 **Alarm za vrata**	Ova poruka se pojavljuje ako su vrata predugo otvorena.	Sprovedite radne korake. (vidi Alarm za vrata)

Poruka	Uzrok	Završetak poruke
 **Alarm za nestanak struje**	Ova poruka se pojavljuje kada dođe do porasta temperature zamrzavanja zbog nestanka struje.	Sprovedite radne korake. (vidi Alarm za nestanak struje)
 **Alarm za temperaturu**	Ova poruka se pojavljuje kada temperatura zamrzavanja ne odgovara podešenoj temperaturi.	Sprovedite radne korake. (vidi Alarm za temperaturu)
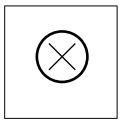 **Greška**	Ova poruka se pojavljuje kada postoji greška kod uređaja. Komponenta uređaja ima grešku.	Sprovedite radne korake. (vidi Greška)
 * **Greška WLAN-a***	Ova poruka se pojavljuje ukoliko nije bilo moguće povezati uređaj sa WLAN mrežom. (vidi Uspostavljanje WLAN veze po prvi put*) Ova poruka se pojavljuje samo prilikom prve konfiguracije.*	Sprovedite radne korake. (vidi Greška WLAN-a*) *

8.3.2 Uklanjanje upozorenja

Alarm za vrata

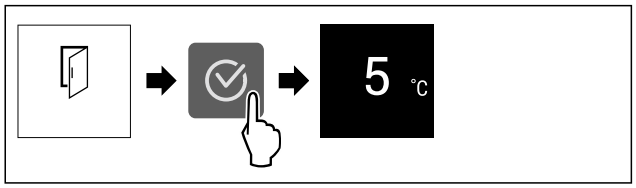

Sl. 85 Prikaz primera

▶ Obavite radne korake prema slici.

-ili-

▶ Zatvorite vrata.

▷ Displej se prebacuje na prikaz statusa.
▷ Uređaj jače hladi, što znači da temperatura prikazana na ekranu može biti veća od stvarne temperature u uređaju.*
▷ Buka uređaja može biti glasnija.*

Možete podesiti koliko dugo vrata smeju biti otvorena, pre nego što se alarm za vrata oglasi. (vidi Podešavanje alarma za vrata)

Alarm za nestanak struje

Po završetku nestanka struje, uređaj automatski nastavlja da hladi na prethodno podešenu ciljnu temperaturu, čak i ako niste potvrdili poruku. Međutim, da bi poruka nestala sa displeja, morate je potvrditi.

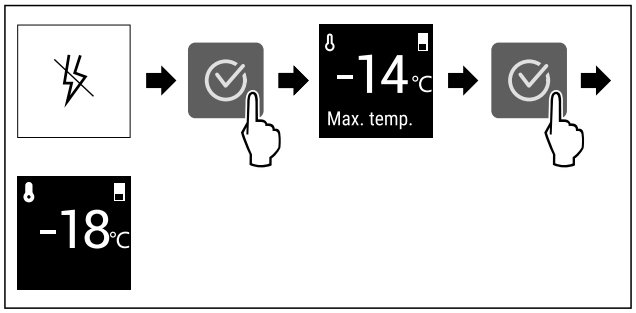

Sl. 86 Prikaz primera

▶ Pritisnite simbol za potvrdu.
▷ Prikazuje se najviša temperatura zamrzavanja.
▷ Ukoliko je temperatura zamrzavanja bila ispod -9 °C: Namirnice se mogu i dalje konzumirati.
Ukoliko je temperatura zamrzavanja porasla iznad -9 °C:
▶ Proverite namirnice.
▶ Pritisnite simbol za potvrdu.
▷ Displej se prebacuje na prikaz statusa: Prikazuje se trenutna temperatura i ciljna temperatura.

Alarm za temperaturu

Uzroci razlike u temperaturi mogu biti:

- Stavili ste tople, sveže namirnice.
- Prilikom razvrstavanja i vađenja namirnica je ušlo previše toplog vazduha iz prostorije.
- Duži nestanak struje.
- Uređaj je u kvaru.

▶ Otklonite uzrok.
▷ Uređaj hladi na prethodno podešenu ciljanu temperaturu.

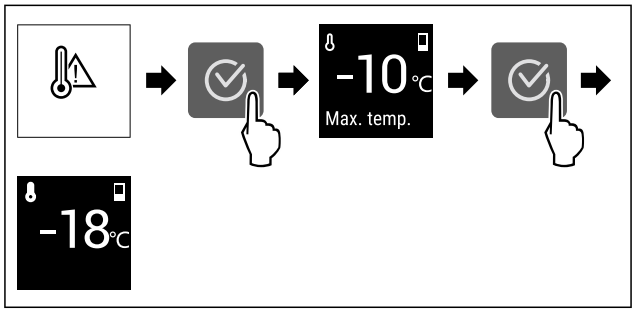

Sl. 87 Prikaz primera

▶ Pritisnite simbol za potvrdu.
▷ Prikazuje se najviša temperatura zamrzavanja.
▷ Ukoliko je temperatura zamrzavanja bila ispod -9 °C: Namirnice se mogu i dalje konzumirati.
Ukoliko je temperatura zamrzavanja porasla iznad -9 °C:
▶ Proverite namirnice.
▶ Pritisnite simbol za potvrdu.
▷ Displej se prebacuje na prikaz statusa: Prikazuje se trenutna temperatura i ciljna temperatura.

Greška

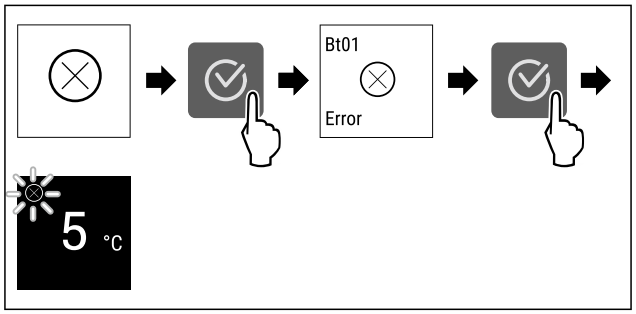

Sl. 88 Prikaz primera

▶ Pritisnite simbol za potvrdu.
▷ Prikazuje se kôd greške.
▶ Zabeležite šifru greške.

▶ Pritisnite simbol za potvrdu.
▷ Displej se prebacuje na prikaz statusa.
▶ Obratite se korisničkoj službi. (vidi 11.4 Korisnička služba)

Greška WLAN-a*

▶ Proverite WLAN vezu.
▶ Ponovo povežite uređaj sa WLAN mrežom. (vidi WLAN)

8.3.3 Pregled podsetnika

Ponašanje uređaja u slučaju podsetnika:

- Podsetnik se prikazuje na displeju.
- Oglašava se zvuk alarma.

9 Oprema

9.1 Fioke

Fioke možete ukloniti radi čišćenja.

Fioke možete ukloniti kako biste koristili VarioSpace.

Vađenje i stavljanje fioka se razlikuje zavisno od sistema izvlačenja. Vaš uređaj može da sadrži različite sisteme izvlačenja.

Napomena
Potrošnja energije se povećava, a rashladna snaga se smanjuje ukoliko ventilacija nije dovoljna.
▶ Najnižu fioku ostavite u uređaju.
▶ Unutrašnje ventilacione proreze na zadnjem zidu uvek držite slobodne.

9.1.1 Gornja nagibna fioka*

Kada izvlačite gornju fioku, ona se naginje napred. Tako dobijate bolji pogled na fioku. Funkcija zavisi od visine uređaja.

Vađenje fioke

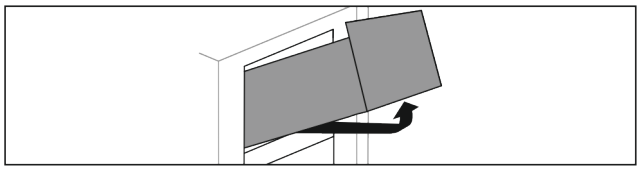

Sl. 89

▶ Izvucite fioku do kraja.
▶ Fioku podignite sa prednje strane.
▶ Fioku podignite odozdo.
▶ Izvadite fioku prema napred.

Ubacivanje fioka

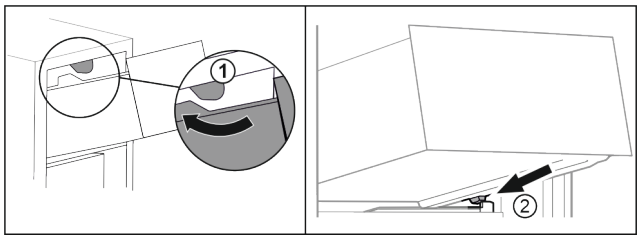

Sl. 90

▶ Fioku zaokrenite oko gornjih graničnika. *Sl. 90 (1)*
▶ Postavite fioku ukoso iza donjih graničnika na rebru posude. *Sl. 90 (2)*
▶ Spustite fioku.
▶ Ubacite prema pozadi.

9.1.2 Fioka se vodi po rebru posude

Fioka klizi direktno po rebru posude. Nema šina.

Vađenje fioke

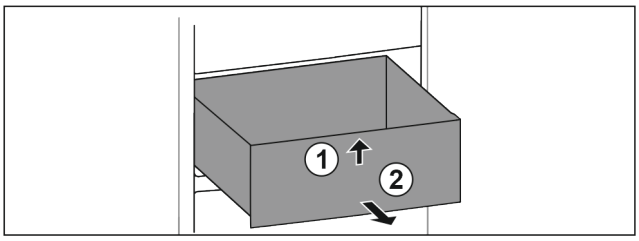

Sl. 91

▶ Izvucite fioku do kraja.
▶ Fioku podignite sa prednje strane. *Sl. 91 (1)*
▶ Izvadite fioku prema napred. *Sl. 91 (2)*

Ubacivanje fioka

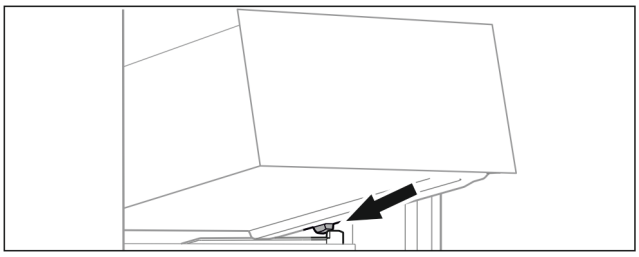

Sl. 92

▶ Postavite fioku ukoso iza graničnika na rebru posude. (vidi Fig. 92)
▶ Spustite fioku.
▶ Ubacite fioku prema zadnjoj strani.

9.1.3 Najniža fioka

Ova fioka je najniža fioka u uređaju. Ona klizi direktno po rebru posude. Nema šina.

Vađenje fioke

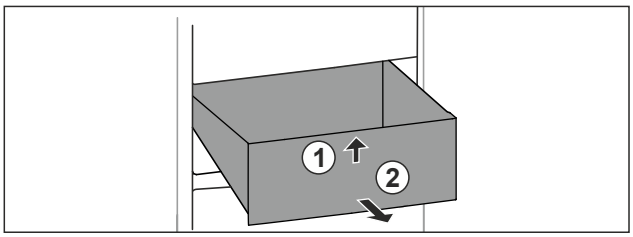

Sl. 93

▶ Izvucite fioku do kraja.
▶ Fioku podignite sa prednje strane. *Sl. 93 (1)*
▶ Izvadite fioku prema napred. *Sl. 93 (2)*

Ubacivanje fioka

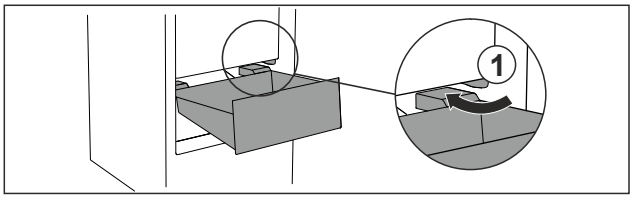

Sl. 94

▶ Ukoso zakrenite fioku oko graničnika *Sl. 94 (1)*.
▶ Spustite fioku.
▶ Ubacite fioku prema zadnjoj strani.

9.2 Staklene ploče

Staklenu ploču ispod fioka možete ukloniti radi čišćenja.

Možete ukloniti staklenu ploču ispod fioka kako biste koristili VarioSpace.

9.2.1 Uklanjanje / postavljanje staklene ploče

Uverite se da su ispunjeni sledeći preduslovi:

❑ Staklena ploča ispod fioke: Fioka je izvađena. (vidi 9.1 Fioke)

Uklanjanje staklene ploče

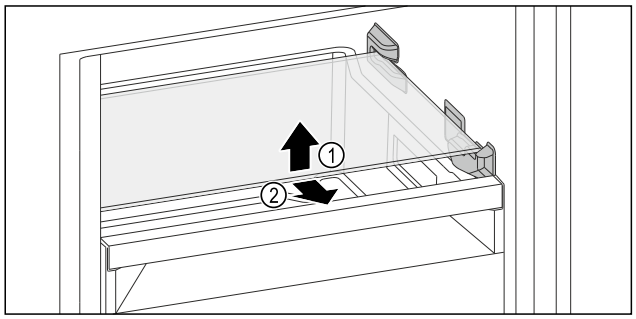

Sl. 95 Primer ilustracije staklene ploče

▶ Podignite napred staklenu ploču.
▶ Staklenu ploču izvadite prema napred.

Postavljanje staklene ploče

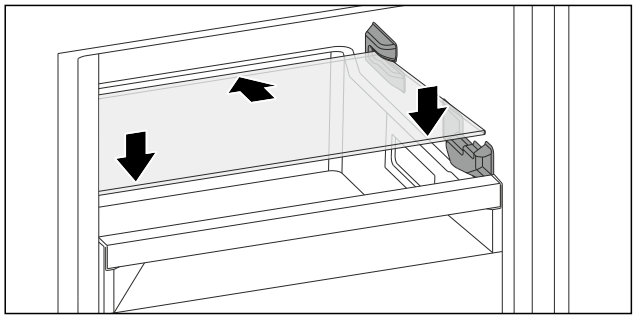

Sl. 96 Primer ilustracije staklene ploče

▶ Postavite staklenu ploču ukoso iza graničnika.
▶ Spustite staklenu ploču.
▶ Ubacite staklenu ploču prema pozadi.

9.3 EasyTwist-Ice*

Sa EasyTwist-Ice aparatom možete praviti kockica leda u količinama uobičajenim za kućnu upotrebu. EasyTwist-Ice se snabdeva vodom preko rezervoara za vodu.

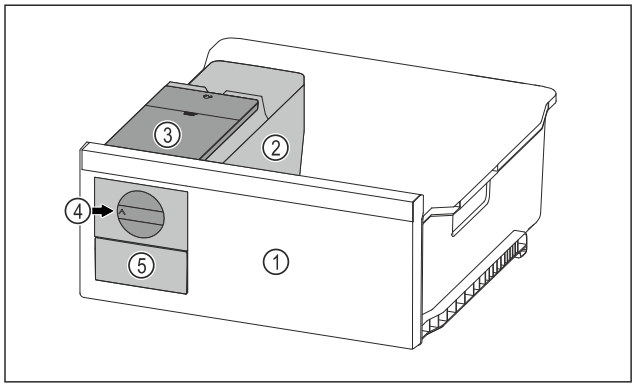

Sl. 97 Primeri prikaza

(1) Izvadite fioku zamrzivača sa EasyTwist-Ice aparatom
(2) Korpus sa posudom za kockice leda
(3) Rezervoar za vodu
(4) Obrtno dugme
(5) Fioka za kockice leda

Napomena
Ne menjati poziciju fioke zamrzivača sa EasyTwist-Ice aparatom u uređaju.

9.3.1 Pravljenje kockica leda

Količina kockica leda koju možete da napravite u određenom vremenskom periodu sa EasyTwist-Ice aparatom zavisi od temperature zamrzavanja uređaja. Što je temperatura u uređaju niža, to možete napraviti više kockica leda.

Maksimalna količina kockica posude za kockice leda:	20 kockica leda
Maksimalni kapacitet fioke za kockice leda:	40 kockica leda (ogovara količini dva procesa pravljenja kockica leda)
Dodatne informacije o potrebnom vremenu za pravljenje kockica leda:	(vidi 11.1 Tehnički podaci)

Uverite se da su ispunjeni sledeći preduslovi:

❑ Sastavni delovi EasyTwist-Ice aparata su očišćeni.

Punjenje rezervoara za vodu

UPOZORENJE
Opasnost od trovanja kontaminiranom vodom!
▶ Rezervoar za vodu punite isključivo vodom za piće.

PAŽNJA
Preostala vlaga!
Oštećenje EasyTwist-Ice.
▶ Punite isključivo hladnom vodom za piće.

Napomena
Korišćenjem filtrirane, dekarbonizovane vode postiže se voda za piće najboljeg kvaliteta i ukusa za proizvodnju kockica leda bez problema.
Takav kvalitet vode može se postići stonim filterom za vodu koji se može naći u specijalizovanim prodavnicama.
▶ Rezervoar za vodu punite isključivo filtriranom, dekarbonizovanom vodom za piće.

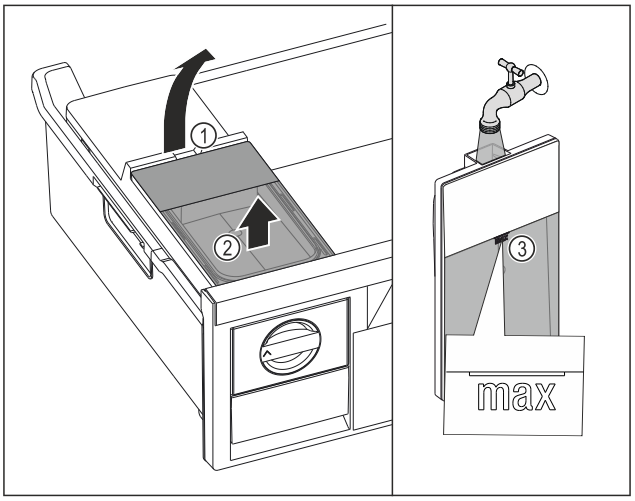

Sl. 98

▶ Izvucite fioku zamrzivača do kraja.
▶ Podignite rezervoar za vodu koristeći udubljenje *Sl. 98 (1)*.
▶ Izvadite rezervoar za vodu nagore. *Sl. 98 (2)*
▶ Rezervoar za vodu napunite vodom za piće do oznake *Sl. 98 (3)*.

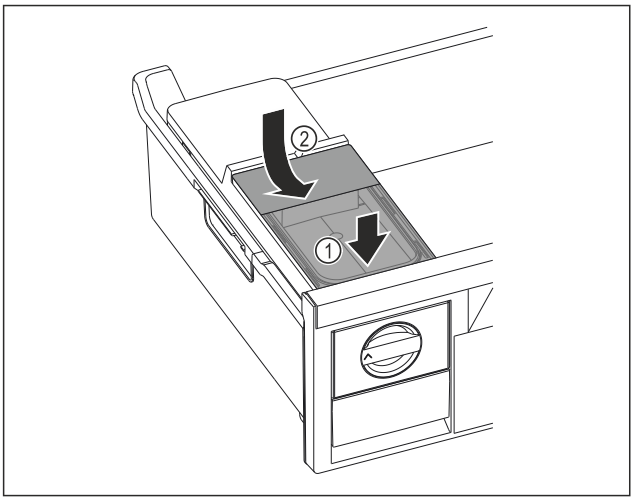

Sl. 99

▶ Postavite napred rezervoar za vodu. *Sl. 99 (1)*
▶ Spustite nazad rezervoar za vodu. *Sl. 99 (2)*
▶ Umetnite fioku zamrzivača.

Izbacivanje kockica leda

Uverite se da su ispunjeni sledeći preduslovi:

❑ Ispoštovano je potrebno vreme za pravljenje kockica leda. (vidi 11.1 Tehnički podaci)
❑ Fioka zamrzivača je potpuno uvučena.
❑ Fioka za kockice leda je potpuno uvučena.

▶ Okrenite obrtno dugme *Sl. 97 (4)* do kraja u smeru kretanja kazaljke na satu.
▷ Kockice leda ispadaju iz posude za led u fioku za led *Sl. 97 (5)*.
Ukoliko se iz posude za led ne odvoje sve kockice leda:
▶ Obrtno dugme nekoliko puta okrenite do kraja u smeru kretanja kazaljke na satu.

9.4 VarioSpace

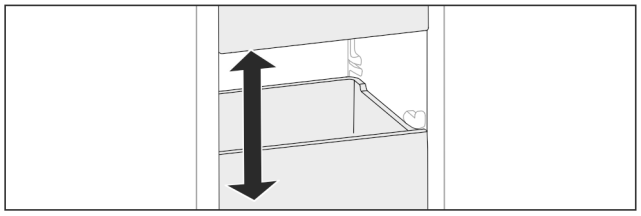

Sl. 100

Fioke i staklene ploče možete da izvadite iz uređaja. Na taj način ćete dobiti prostor za veće namirnice, kao što su živina, meso, veliki delovi divljači, kao i za visoka peciva. Ona se mogu zamrznuti u komadu i dalje pripremati.

▶ Obratite pažnju na granice opterećenja fioka i staklenih ploča (vidi 11.1 Tehnički podaci) .

9.5 Hladna pakovanja*

Hladna pakovanja sprečavaju prebrzo povišenje temperature u slučaju nestanka struje.

Hladna pakovanja su u fioci.

Hladna pakovanja možete držati na tabli za zamrzavanje.*

9.5.1 Korišćenje hladnih pakovanja

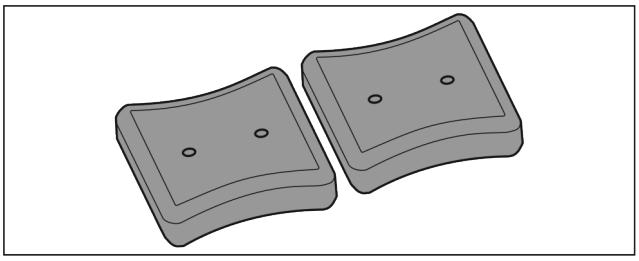

Sl. 101

Ako su hladna pakovanja zaleđena:

▶ Stavite na smrznute proizvode u gornjem, prednjem delu komore za zamrzavanje.

10 Održavanje

10.1 Rastavljanje / montaža sistema izvlačenja

10.1.1 Napomene za rastavljanje

Neke sisteme izvlačenja možete rastaviti radi čišćenja. Vaš uređaj može da sadrži različite sisteme izvlačenja.

Sledeći sistemi izvlačenja se mogu rastaviti ili se ne mogu rastaviti:

Sistem izvlačenja	može se rastaviti / ne može se rastaviti
Gornja nagibna fioka*	ne može se rastaviti*
Fioka se vodi po rebru posude	može se rastaviti (vidi 10.1.2 Fioka se vodi po rebru posude)
Najniža fioka	ne može se rastaviti

10.1.2 Fioka se vodi po rebru posude

Rastavljanje sistema izvlačenja

Uverite se da sledeći preduslovi budu ispunjeni:

❑ Fioka je izvađena. (vidi 9.1.2 Fioka se vodi po rebru posude)

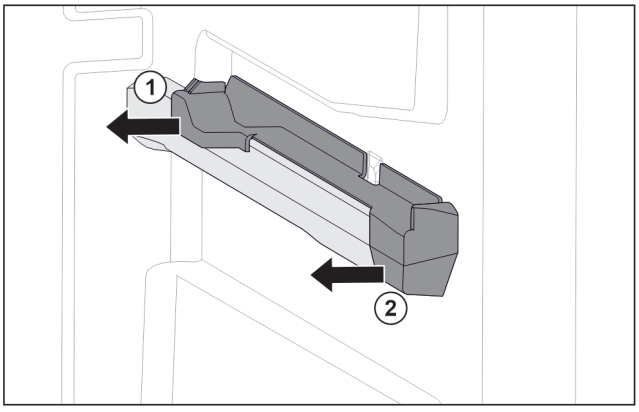

Sl. 102 Dodatak na desnom rebru posude

▶ Uhvatite dodatak na dnu na zadnjoj strani.
▶ Dodatak na zadnjoj strani skinite u stranu. *Sl. 102 (1)*
▶ Dodatak na prednjoj strani skinite u stranu. *Sl. 102 (2)*

Montiranje sistema izvlačenja

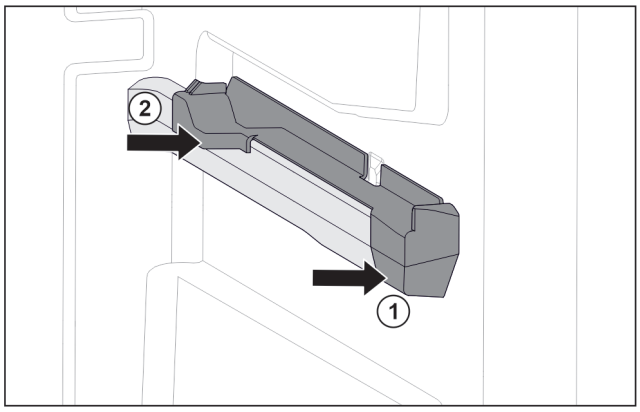

Sl. 103 Dodatak na desnom rebru posude

▶ Dodatak na prednjoj strani postavite na rebro posude. *Sl. 103 (1)*
▶ Pritisnite dodatak na zadnjoj strani. *Sl. 103 (2)*

10.2 Otapanje uređaja

10.2.1 Otapanje kod NoFrost sistema

Otapanje se vrši automatski preko NoFrost sistema. Vlaga se kondenzuje na isparivaču, periodično se vrši otapanje i isparavanje.

Uređaj ne mora da se otapa.

Napomena
Na podu uređaja se skupljaju kapi vode.
Ukoliko stavljate uređaj van upotrebe:
▶ Ispred uređaja postavite peškir, kako bi se prikupile kapi vode koje eventualno cure iz uređaja. (vidi 12 Stavljanje van pogona)

10.3 Čišćenje uređaja

10.3.1 Priprema

UPOZORENJE
Opasnost od strujnog udara!
▶ Izvadite utikač rashladnog uređaja ili prekinite dovod struje.

UPOZORENJE
Opasnost od požara!
▶ Nemojte da oštetite cevi rashladnog sistema.

▶ Ispraznite uređaj.
▶ Izvucite utikač iz struje.

10.3.2 Čišćenje kućišta

PAŽNJA
Nepravilno čišćenje!
Oštećenja na uređaju.
▶ Koristite isključivo mekane krpe za čišćenje i pH-neutralno univerzalno sredstvo za čišćenje.
▶ Ne koristiti oštre ili abrazivne sunđere ili čeličnu vunu.
▶ Ne koristiti oštra, abrazivna, sredstva za čišćenje koja sadrže pesak, hlorida ili kiseline.

UPOZORENJE
Opasnost od povreda i oštećenja usled vrele pare!
Vrela para može da dovede do opekotina i da oštećenja površina.
▶ Ne koristiti paročistače!

▶ Kućište brišite mekanom, čistom krpom. U slučaju jake zaprljanosti koristite mlaku vodu sa neutralnim deterdžentom. Staklene ploče se dodatno mogu čistiti sredstvom za čišćenje stakla.

10.3.3 Čišćenje unutrašnjosti

PAŽNJA
Nepravilno čišćenje!
Oštećenja na uređaju.
▶ Koristite isključivo mekane krpe za čišćenje i pH-neutralno univerzalno sredstvo za čišćenje.
▶ Ne koristiti oštre ili abrazivne sunđere ili čeličnu vunu.
▶ Ne koristiti oštra, abrazivna, sredstva za čišćenje koja sadrže pesak, hlorida ili kiseline.

▶ Površine od plastike: Ručno očistite mekom, čistom krpom, mlakom vodom, sa malo tečnosti za pranje.
▶ Površine od metala: Ručno očistite mekom, čistom krpom, mlakom vodom, sa malo tečnosti za pranje.

10.3.4 Čišćenje opreme

PAŽNJA
Nepravilno čišćenje!
Oštećenja na uređaju.
▶ Koristite isključivo mekane krpe za čišćenje i pH-neutralno univerzalno sredstvo za čišćenje.
▶ Ne koristiti oštre ili abrazivne sunđere ili čeličnu vunu.
▶ Ne koristiti oštra, abrazivna, sredstva za čišćenje koja sadrže pesak, hlorida ili kiseline.

Čišćenje mekom, čistom krpom, mlakom vodom, sa malo tečnosti za pranje:

- Fioka
- Tacna za zamrzavanje*
- Sastavni delovi EasyTwist-Ice aparata*

Pranje u mašini za pranje posuđa do 60 °C:

- Posuda za led*

▶ Rastavljanje opreme: pogledajte odgovarajuće poglavlje.
▶ Očistite opremu.

10.3.5 Čišćenje EasyTwist-Ice-a*

EasyTwist-Ice očistite u sledećim slučajevima:

- Prvog puštanja u rad
- Nekorišćenje duže od 48 sati
- Potreba za čišćenjem

Rastavljanje EasyTwist-Ice odeljka

Uverite se da su sledeći preduslovi ispunjeni:

❑ Fioka je izvađena. (vidi 9.1 Fioke)
❑ Fioka je odložena na sto.

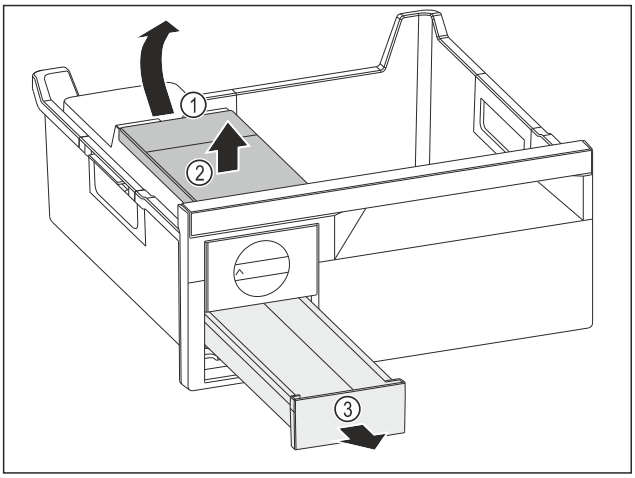

Sl. 104

▶ Uklanjanje rezervoara za vodu: Podignite rezervoar za vodu koristeći udubljenje *Sl. 104 (1)*.
▶ Izvadite rezervoar za vodu *Sl. 104 (2)* nagore.
▶ Izvadite fioku za kockice leda *Sl. 104 (3)* prema napred.

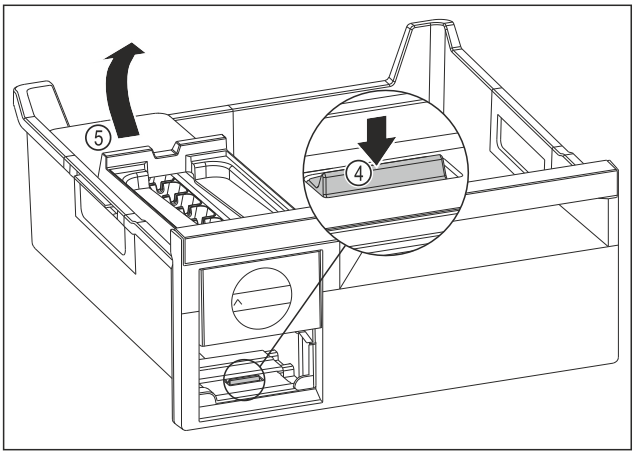

Sl. 105

▶ Uklanjanje EasyTwist-Ice korpusa: Pritisnite jezičak *Sl. 105 (4)* prstom nadole i istovremeno drugom rukom podignite EasyTwist-Ice korpus *Sl. 105 (5)* sa zadnje strane.
▶ Izvadite EasyTwist-Ice korpus iz fioke zamrzivača.

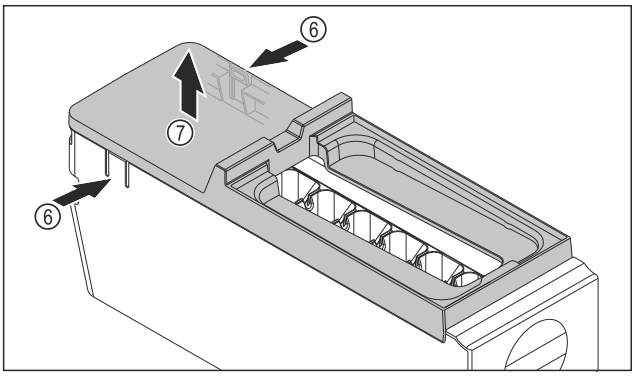

Sl. 106

▶ Skinite poklopac sa EasyTwist-Ice korpusa: Pritisnite jednom rukom jezičke *Sl. 106 (6)* na obe strane EasyTwist-Ice korpusa.
▶ Drugom rukom izvadite poklopac *Sl. 106 (7)* nagore.
▷ EasyTwist-Ice je rastavljen na četiri dela. (vidi Fig. 107)

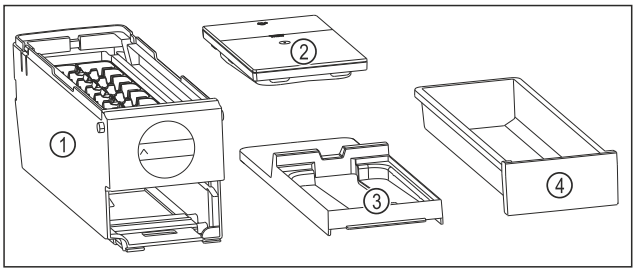

Sl. 107 Sastavni delovi EasyTwist-Ice aparata

(1) EasyTwist-Ice korpus sa posudom za kockice leda
(2) Rezervoar za vodu
(3) Poklopac
(4) Fioka za kockice leda

PAŽNJA

Opasnost od oštećenja usled nepravilne demontaže!
Lom, iskakanje i pucanje opreme. Ukoliko nastavite dalje da rastavljate EasyTwist-Ice korpus, možete oštetiti obrtno dugme ili druge delove EasyTwist-Ice korpusa.

▶ EasyTwist-Ice rastavljati samo na delove koji su prikazani na slici. (vidi Fig. 107)
▶ Čistiti kompletan EasyTwist-Ice korpus *Sl. 107 (1)*.

Čišćenje EasyTwist-Ice-a

Uverite se da su sledeći preduslovi ispunjeni:

❑ EasyTwist-Ice je rastavljen. (vidi Rastavljanje EasyTwist-Ice odeljka)

▶ Fioku za kockice leda, rezervoar za vodu, poklopac i EasyTwist-Ice korpus očistite sa toplom vodom i malo tečnosti za pranje.
▶ Sve očišćene sastavne delove potpuno osušiti suvom krpom.
▷ EasyTwist-Ice je očišćen.

Montaža EasyTwist-Ice-a

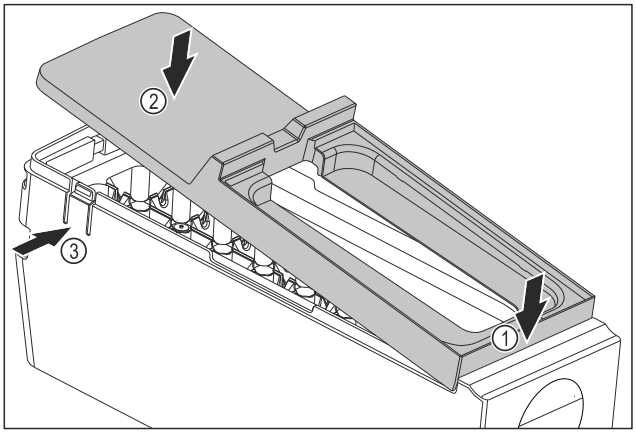

Sl. 108

▶ Montaža poklopca EasyTwist-Ice korpusa: Postavite poklopac na prednju stranu. *Sl. 108 (1)*
▶ Spustite poklopac sa zadnje strane. *Sl. 108 (2)*
▷ Poklopac se čujno uglavljuje u oba jezička *Sl. 108 (3)*.

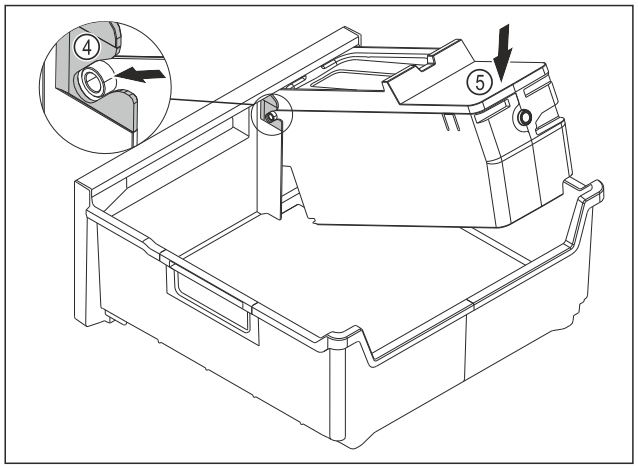

Sl. 109

▶ Montaža EasyTwist-Ice korpusa: Gurnite osovine EasyTwist-Ice korpusa u vođice *Sl. 109 (4)*.
▶ EasyTwist-Ice korpus *Sl. 109 (5)* sa zadnje strane pritisnite nadole.
▷ EasyTwist-Ice korpus se čujno uglavljuje.

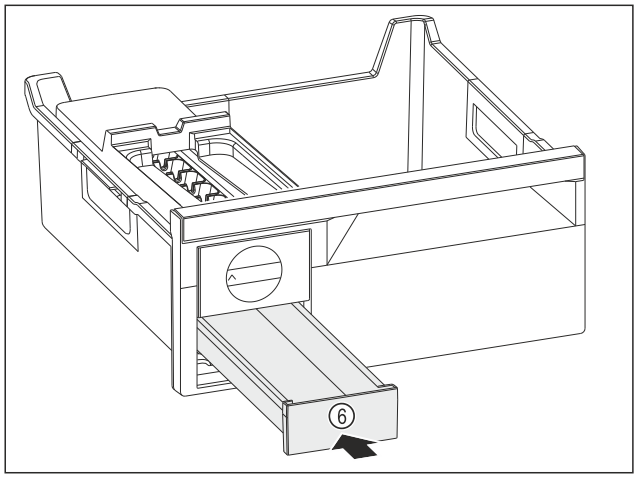

Sl. 110

▶ Ubacite fioku za kockice leda *Sl. 110 (6)*.

UPOZORENJE
Opasnost od trovanja kontaminiranom vodom!
▶ Rezervoar za vodu punite isključivo vodom za piće.

▶ Napunite vodom rezervoar za vodu.
▶ Postavite rezervoar za vodu.
▶ Ubacite fioku. (vidi 9.1 Fioke)
Ukoliko koristite nefiltriranu vodu:
▶ Kockice leda, koje su napravljene 24 sata od proizvodnje prve kockice leda, odložite u otpad.
-ili-
Ukoliko koristite filtriranu vodu:
▶ Kockice leda, koje su napravljene 48 sati od proizvodnje prve kockice leda, odložite u otpad.

10.3.6 Nakon čišćenja

▶ Osušite uređaj i delove opreme.
▶ Priključite uređaj i uključite ga.
▶ Aktivirajte SuperFrost (vidi 8.2 Funkcije uređaja) .
Kada je temperatura dovoljno hladna:
▶ Stavite namirnice.
▶ Čišćenje obavljajte redovno.

11 Pomoć za korisnike

11.1 Tehnički podaci

Opseg temperatura	
Zamrzavanje	-28 °C do -15 °C

Maksimalna količina za zamrzavanje / 24 sata	
Zamrzivač	vidi na tipskoj pločici podatak „Kapacitet zamrzavanja .../ 24 h“

Maksimalna tovarna težina opreme			
Oprema	Širina uređaja 600 mm (pogledajte uputstvo za montažu, dimenzije uređaja)	Širina uređaja 700 mm (pogledajte uputstvo za montažu, dimenzije uređaja)	Širina uređaja 750 mm (pogledajte uputstvo za montažu, dimenzije uređaja)
Fioka se vodi po rebru posude (vidi 9.1.2 Fioka se vodi po rebru posude)	19 kg	25 kg	--
Najniža fioka (vidi 9.1.3 Najniža fioka)	11 kg	19 kg	
Gornja nagibna fioka* (vidi 9.1.1 Gornja nagibna fioka*) *	19 kg*	19 kg*	--*

Proizvodnja kockica leda sa EasyTwist-Ice*	
Trajanje pri -18 °C	oko 5,5 sati
Trajanje kada je uključen SuperFrost	oko 3 sata

Za uređaje sa WLAN-vezom:*

Specifikacija frekvencije*	
Frekventni opseg	2,4 GHz
Maksimalna izračena snaga	< 100 mW
Namena bežičnog uređaja	Povezivanje sa lokalnom WLAN mrežom za prenos podataka

11.2 Radna buka

Uređaj tokom rada pravi različitu radnu buku.
- Kod **manje snage hlađenja,** uređaj radi sa štednjom energije, ali duže. Jačina zvuka je **manja**.
- Pri **većoj snazi hlađenja**, namirnice se brže hlade. Jačina zvuka je **veća**.

Primeri:
- aktivirane funkcije (vidi 8.2 Funkcije uređaja)
- ventilator radi
- sveže stavljene namirnice
- visoka temperatura okoline
- duže otvorena vrata

buka	Mogući uzroci	Vrsta buke
Žuborenje i prskanje	Rashladno sredstvo teče u cevima rashladnog sistema.	Normalna radna buka
Pištanje i šištanje	Rashladno sredstvo se ubrizgava u cevi rashladnog sistema.	Normalna radna buka
Brujanje	Uređaj se hladi. Jačina zvuka zavisi od rashladnog kapaciteta.	Normalna radna buka
Zviždanje i pištanje	Ventilator radi.	Normalna radna buka
Kliktanje	Komponente se uključuju i isključuju.	Normalan zvuk uklapanja
Zveckanje ili zujanje	Ventili ili klapne su aktivni.	Normalan zvuk uklapanja
tiho lupanje, zujanje ili žuborenje*	Ventil je aktivan.	Normalna radna buka

buka	Mogući uzroci	Vrsta buke	Otklanjanje
Vibracije	Neodgovarajuća struktura	Zvuk greške	Nivelišite uređaj vodoravno preko podesivih nožica.
Kloparanje	Oprema, Stvari u unutrašnjosti uređaja	Zvuk greške	Fiksirajte delove opreme. Ostavite razmak između stvari.

11.3 Tehnička smetnja

Vaš uređaj tako konstruisan i napravljen da pruža funkciju i dug upotrebni vek. Ukoliko se i pored toga u toku rada pojave smetnje, molimo Vas da proverite da li je uzrok smetnje greška u rukovanju. U tom slučaju će Vam i u toku garantnog roka biti naplaćeni nastali troškovi.

Sledeće smetnje možete sami da otklonite.

11.3.1 Funkcija uređaja

Greška	Uzrok	Otklanjanje
Uređaj ne radi.	→ Uređaj nije uključen.	▶ Uključite uređaj.
	→ Mrežni utikač nije pravilno umetnut u utičnicu.	▶ Proverite utikač.
	→ Osigurač utičnice je u kvaru.	▶ Proverite osigurač.
	→ Nestanak struje	▶ Uređaj držite zatvorenim. ▶ Zaštita namirnica: Hladna pakovanja stavite odozgo na namirnice ili koristite neki drugi zamrzivač u slučaju da nestanak struje traje duže. ▶ Odmrznute namirnice nemojte ponovo da zamrzavate.
	→ IEC utičnica nije pravilno umetnuta u uređaj.	▶ Proverite IEC utičnicu.
Temperatura nije dovoljno niska.	→ Vrata uređaja nisu pravilno zatvorena.	▶ Zatvorite vrata uređaja.
	→ Temperatura okoline je previsoka.	▶ Rešavanje problema: (vidi 1.8 Klimatske klase)
	→ Uređaj je prečesto ili predugo bio otvaran.	▶ Sačekajte da se potrebna temperatura samostalno ponovo uspostavi. Ukoliko to nije slučaj, obratite se korisničkoj službi. (vidi 11.4 Korisnička služba)
	→ Stavljena je prevelika količina svežih namirnica bez SuperFrost.	▶ Rešavanje problema: (vidi SuperFrost)
	→ Temperatura je pogrešno podešena.	▶ Podesite nižu temperaturu i proverite nakon 24 sata.
	→ Uređaj stoji preblizu izvoru toplote (šporet, grejanje itd.).	▶ Promenite lokaciju uređaja ili izvora toplote.
Temperatura prikazana na ekranu je veća od stvarne temperature u uređaju.*	→ Vrata uređaja su dugo bila otvorena i automatski se aktivirao alarm za vrata. Zbog toga uređaj jače hladi.	▶ Zatvorite vrata uređaja.
Zaptivka vrata je u kvaru ili je	→ Zaptivka vrata se može zameniti. Može se menjati bez pomoći dodatnih alata.	▶ Obratite se korisničkoj službi. (vidi 11.4 Korisnička služba)

Greška	Uzrok	Otklanjanje
potrebno zameniti iz drugih razloga.		
Uređaj je zamrznut ili stvara kondenzat.	→ Zaptivka vrata može da isklizne iz žleba.	▶ Proverite da li se zaptivka vrata nalazi u pravilnom položaju u žlebu.
Uređaj je vruć na spoljašnjim površinama.*	→ Toplota sistema rashladne tečnosti se koristi za sprečavanje stvaranja kondenzata.	▶ To je normalno.

11.4 Korisnička služba

Prethodno proverite da li sami možete da otklonite grešku (vidi 11 Pomoć za korisnike) . Ukoliko to nije slučaj, obratite se korisničkoj službi.

Adresu možete naći u priloženoj brošuri „Liebherr servis“ ili na adresi home.liebherr.com/service.

UPOZORENJE
Nestručna popravka!
Povrede.
- ▶ Popravke i intervencije na uređaju i na kablu za struju, koje nisu izričito navedene (vidi 10 Održavanje) , može da obavlja samo servisna služba.
- ▶ Zamenu oštećenog kabla za priključivanje na mrežu sme da vrši samo proizvođač, njegov korisnički servis ili osoba sa sličnim kvalifikacijama.
- ▶ Kod uređaja sa utikačima za aparate za domaćinstvo zamenu sme da vrši kupac.

11.4.1 Kontakt sa korisničkom službom

Uverite se da su spremne sledeće informacije o uređaju:
- ❑ Oznaka uređaja (model i indeks)
- ❑ Servisni br. (servis)
- ❑ Serijski br. (S-Nr)

- ▶ Pozovite informacije o uređaju preko displeja. (vidi Informacija o uređaju)

-ili-

- ▶ Informacije o uređaju možete naći na tipskoj pločici. (vidi 11.5 Tipska pločica)

- ▶ Zabeležite informacije o uređaju.
- ▶ Obaveštavanje korisničke službe: Prosledite greške i informacije o uređaju.
- ▷ Time se omogućava brz i ciljani servis.
- ▶ Sledite dalja uputstva korisničke službe.

11.5 Tipska pločica

Tipska pločica se nalazi na iza fioka na unutrašnjoj strani uređaja.

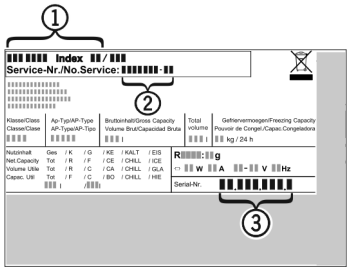

Sl. 111

(1) Oznaka uređaja **(3)** Serijski br.
(2) Servisni br.

- ▶ Informacije pročitajte sa tipske pločice.

12 Stavljanje van pogona

- ▶ Ispraznite uređaj.
- ▶ Isključite uređaj. (vidi Isključivanje i uključivanje uređaja)
- ▶ Izvucite mrežni utikač iz utičnice.
- ▶ Po potrebi uklonite IEC utičnicu: Izvucite IEC utičnicu iz utikača uređaja istovremeno pomerajući ulevo i udesno.
- ▶ Ispred uređaja postavite peškir, kako bi se prikupile kapi vode koje eventualno cure iz uređaja.
- ▶ Očistite uređaj. (vidi 10.3 Čišćenje uređaja)
- ▶ Ostavite otvorena vrata, kako se ne bi stvarali neprijatni mirisi.

13 Odlaganje na otpad

Obezbedite da budu ispunjeni sledeći preduslovi:
- ❑ Značenje simbola na uređaju je poznato.
- ❑ Uputstva za odlaganje na otpad su poznata. (vidi 1.6 Napomene za odlaganje na otpad)

13.1 Priprema uređaja za odlaganje na otpad

- ▶ Stavite uređaj van funkcije. (vidi 12 Stavljanje van pogona)

13.2 Ekološko odlaganje uređaja u otpad

UPOZORENJE
Opasnost od požara usled curenja rashladnog sredstva i ulja!
Sadržano rashladno sredstvo je ekološki prihvatljivo ali zapaljivo. Sadržano je takođe zapaljivo. Ispušteno rashladno sredstvo i ulje se pri odgovarajuće visokoj koncentraciji mogu zapaliti u kontaktu sa eksternim izvorom toplote.
- ▶ Nemojte oštetiti cevi rashladnog kruga ili kompresora.

- ▶ Vodite računa o napomenama za transport uređaja. (vidi 3.5 Transport uređaja)
- ▶ Uređaji transportovati bez oštećenja.
- ▶ Uređaj odložite u skladu sa uputstvima.

Scan QR Code and find digital operating and installation instructions.



home.liebherr.com

20261014 **7088639-00**

Liebherr-Hausgeräte GmbH
Memminger Straße 77-79
88416 Ochsenhausen
Deutschland

tehnoteka

https://cenoteka.rs

Ovaj dokument je originalno proizveden i objavljen od strane proizvođača, brenda Liebherr, i preuzet je sa njihove zvanične stranice. S obzirom na ovu činjenicu, Cenoteka ističe da ne preuzima odgovornost za tačnost, celovitost ili pouzdanost informacija, podataka, mišljenja, saveta ili izjava sadržanih u ovom dokumentu.

Napominjemo da Cenoteka nema ovlašćenje da izvrši bilo kakve izmene ili dopune na ovom dokumentu, stoga nismo odgovorni za eventualne greške, propuste ili netačnosti koje se mogu naći unutar njega. Cenoteka ne odgovara za štetu nanesenu korisnicima pri upotrebi netačnih podataka. Ukoliko imate dodatna pitanja o proizvodu, ljubazno vas molimo da kontaktirate direktno proizvođača kako biste dobili sve detaljne informacije.

Za najnovije informacije o ceni, dostupnim akcijama i tehničkim karakteristikama proizvoda koji se pominje u ovom dokumentu, molimo posetite našu stranicu klikom na sledeći link:

https://cenoteka.rs/p/liebherr-side-by-side-frizider-xrf-5220/