tehnoteka

https://cenoteka.rs

Uputstvo za upotrebu

LIEBHERR side by side frižider MBsddi 9558

LIEBHERR



Cenoteka je online destinacija za upoređivanje cena i karakteristika bele tehnike, potrošačke elektronike i IT uređaja kod trgovinskih lanaca i internet prodavnica u Srbiji. Naša stranica vam omogućava da istražite najnovije informacije, detaljne karakteristike i konkurentne cene proizvoda.

Posetite nas i uživajte u ekskluzivnom iskustvu pametne kupovine klikom na link:

https://cenoteka.rs/p/liebherr-side-by-side-frizider-mbsddi-9558/

Uputstvo za upotrebu i montažu



SR **ORIGINALNO UPUTSTVO ZA RAD**

LIEBHERR

Sadržaj

1 Opšte sigurnosne napomene..... 3
1.1 Namenska upotreba..... 3
1.2 Predvidiva pogrešna upotreba..... 3
1.3 Korisnička grupa..... 4
1.4 Upozoravajuće napomene - Opasnosti po korisnika..... 4
1.5 Smetnje, uzroci i popravke..... 4
1.6 Napomene za odlaganje na otpad..... 4
1.7 Usaglašenost..... 5
1.8 Klimatske klase..... 5
1.9 SVHC materije u skladu sa odredbom REACH..... 5
1.10 Baza podataka EPREL..... 5
1.11 Licence otvorenog koda..... 5
1.12 Rezervni delovi..... 5
1.13 Nivoi upozorenja..... 5

2 Na prvi pogled..... 5
2.1 Sadržaj isporuke..... 5
2.2 Pregled uređaja i opreme..... 6
2.3 VarioTempZone..... 6
2.4 SmartDevice..... 6

3 Postavljanje i priključivanje..... 6
3.1 Uslovi postavljanja..... 6
3.2 Dimenzije uređaja..... 7
3.3 Zahtevi za ventilaciju..... 8
3.4 Dimenzije priključaka za strujno napajanje..... 8
3.5 Priključak za vodu..... 8
3.6 Transport uređaja..... 9
3.7 Raspakivanje uređaja..... 9
3.8 Nivelisanje vrata i izvlačivih kolica..... 9
3.9 Priključivanje uređaja na dovod vode..... 10
3.10 Postavljanje uređaja..... 11
3.11 Ravnanje uređaja..... 11
3.12 Ugrađivanje uređaja u kuhinjsku nišu..... 12
3.13 Nakon postavljanja..... 13
3.14 Priključivanje uređaja na strujno napajanje..... 13
3.15 Odlaganje ambalaže u otpad..... 13

4 Način funkcionisanja Touch & Swipe displeja..... 13
4.1 Navigacija i objašnjenje simbola..... 14
4.2 Meniji..... 14
4.3 Režim mirovanja..... 15

5 Puštanje u rad..... 15
5.1 Uključivanje uređaja (prvo puštanje u rad)..... 15
5.2 Puštanje u rad HydroBreeze aparata*..... 15
5.3 Puštanje u rad Water & Ice centra..... 15

6 Skladištenje..... 16
6.1 Napomene za skladištenje..... 16
6.2 Odeljak frižidera..... 16
6.3 BioFresh..... 16
6.4 Odeljak zamrzivača..... 17
6.5 Vremena čuvanja..... 17

7 Štednja energije..... 18

8 Rukovanje..... 18
8.1 Elementi za rukovanje i prikazivanje..... 18
8.1.1 Prikaz statusa..... 18
8.1.2 Prikazni simboli..... 18
8.2 Funkcije uređaja..... 19
8.2.1 Napomene o funkcijama uređaja..... 19
Isključivanje i uključivanje uređaja..... 19
Isključivanje i uključivanje temperaturne zone...19
Temperatura..... 20
BioFresh B-Value..... 20
SuperCool..... 21
SuperFrost..... 21
PartyMode..... 22
HolidayMode..... 22
SabbathMode..... 23
EnergySaver..... 23
HydroBreeze*..... 24
Dovod vode..... 24
Water & Ice centar..... 25
Water & Ice centar / IceMaker..... 25
CleaningMode..... 26
Zaštita od dece..... 27
Podsetnik..... 27
Jezik..... 28
Jedinica za temperaturu..... 28
MoodLight..... 28
MoodLight osvetljenost..... 28
Osvetljenost displeja..... 29
H-Value..... 29
WLAN..... 29
Informacije o uređaju i softveru..... 30
Pokretanje ciklusa otapanja..... 31
Alarm za vrata..... 31
Demo režim..... 31
Resetovanje na fabrička podešavanja..... 32
8.3 Funkcije Water & Ice centra..... 32
8.3.1 Aktiviranje zaštite od dece..... 33
8.3.2 Deaktiviranje zaštite od dece..... 33
8.3.3 Aktiviranje MoodLight-a..... 33
8.3.4 Deaktiviranje MoodLight-a..... 33
8.3.5 Uzimanje kockica leda..... 33
8.3.6 Uzimanje izmrvljenog leda..... 33
8.3.7 Uzimanje vode..... 33
8.3.8 Podešavanje personalizovanog punjenja..... 33
8.3.9 Korišćenje personalizovanog punjenja..... 33

8.3.10 Prilagođavanje izdavanja u režimu pripravnosti..... 34
8.4 Poruke..... 34
8.4.1 Pregled upozorenja..... 34
8.4.2 Uklanjanje upozorenja..... 34
8.4.3 Pregled podsetnika..... 35
8.4.4 Uklanjanje podsetnika..... 36

9 Oprema..... 37
9.1 Polica za vrata..... 37
9.2 Police za odlaganje..... 38
9.3 Promenljive police za flaše..... 39
9.4 Fioke..... 40
9.5 Poklopac odeljka BioFresh..... 41
9.6 HydroBreeze*..... 41
9.7 Polica za jaja..... 42
9.8 Držač flaša..... 42

10 Održavanje..... 42
10.1 FreshAir filter sa aktivnim ugljem..... 42
10.2 Rezervoar za vodu..... 43
10.3 Filter za vodu..... 43
10.4 Rastavljanje police za vrata..... 44
10.5 Sastavljanje police za vrata..... 44
10.6 Rastavljanje / montaža sistema izvlačenja..... 45
10.7 Uklanjanje / postavljanje promenljive police za flaše..... 46
10.8 Poklopac odeljka BioFresh..... 46
10.9 Otapanje uređaja..... 47
10.10 Čišćenje uređaja..... 47

11 Pomoć za korisnike..... 48
11.1 Tehnički podaci..... 48
11.2 Radna buka..... 49
11.3 Tehnička smetnja..... 49
11.4 Korisnička služba..... 51
11.5 Tipska pločica..... 51

12 Stavljanje van pogona..... 51

13 Odlaganje na otpad..... 52
13.1 Priprema uređaja za odlaganje na otpad..... 52
13.2 Ekološko odlaganje uređaja u otpad..... 52

Proizvođač neprestano radi na unapređenju svih tipova i modela uređaja. Molimo Vas da zato imate razumevanja za to što zadržavamo pravo na izmene u pogledu oblika, opreme i tehnologije.

Simbol	Objašnjenje
	**Pročitati uputstvo** Da bi ste upoznali sve prednosti Vašeg novog uređaja molimo Vas da pažljivo pročitate napomene iz ovog uputstva.
	**Dodatne informacije na internetu** Digitalno uputstvo sa dodatnim informacijama i na drugim jezicima ćete naći na internetu pomoću QR-koda na prednjoj strani ovog uputstva ili na adresi **home.liebherr.com/fridge-manuals**. Servisni broj ćete naći na tipskoj pločici: 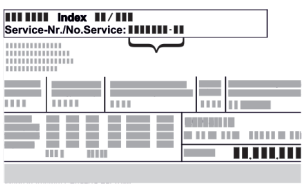 *Sl.* Primeri prikaza

Simbol	Objašnjenje
	**Provera uređaja** Proverite sve delove na oštećenja usled transporta. Ako imate bilo kakvih žalbi, kontaktirajte dobavljača ili korisničku službu.
	**Odstupanja** Uputstvo se odnosi na više modela uređaja, moguće su neke varijacije. Odeljci koji se odnose samo na određene uređaje, obeleženi su zvezdicom (*).
	**Uputstva za postupak i rezultati postupka** Uputstva za postupak su označena sa ▶. Rezultati postupka su označeni sa ▷.
	**Video klipovi** Video klipovi o uređajima dostupni su na YouTube kanalu Liebherr-Hausgeräte.

Licence otvorenog koda:

Uređaj sadrži softverske komponente koje koriste licence otvorenog koda. Informacije o korišćenim licencama otvorenog koda možete pronaći ovde: **home.liebherr.com/open-source-licences**

Ove korisničke informacije važe za sledeće uređaje:

MB..i	95..8

Napomena
Ako vaš uređaj na oznaci uređaja ima slovo N, radi se o NoFrost uređaju.

1 Opšte sigurnosne napomene

Pažljivo čuvajte ovu korisničku informaciju, kako biste je mogli pogledati u bilo kom trenutku.

Ako uređaj predajete sledećem vlasniku, priložite i ovu korisničku informaciju.

Da biste pravilno i bezbedno koristili uređaj, pažljivo pročitajte ovu korisničku informaciju pre instalacije i upotrebe. Uvek se pridržavajte uputstava, bezbednosnih napomena i upozorenja sadržanih u njima. Oni su važni da biste mogli da instalirate i koristite uređaj bezbedno i pravilno.

1.1 Namenska upotreba

- Ovaj uređaj je namenjen za upotrebu u domaćinstvu i sličnim područjima primene, kao npr.:
  - U kuhinjskim prostorijama za osoblje u prodavnicama, kancelarijama i drugim radnim okruženjima
  - u poljoprivredi i za goste u hotelima, motelima i drugim smeštajnim objektima
  - U pansionima sa doručkom
  - u ugostiteljstvu i sličnim uslugama veleprodaje
- Ostale primene:
  - Sve ostale vrste korišćenja nisu dozvoljene.

1.2 Predvidiva pogrešna upotreba

Sledeći načini primene su izričito zabranjeni:

- Skladištenje i hlađenje:
  - Hemijski nestabilnih, zapaljivih ili korozivnih materija

  - Skladištenje eksplozivnih materija, kao što su na primer kontejneri za aerosole sa zapaljivim pogonskim gasom
  - Lekova, krvne plazme, laboratorijskih preparata ili slično koji podležu pravilima o materijalima i proizvodima Direktive o medicinskim proizvodima 2007/47/EZ
- Primena u područjima pod rizikom od eksplozija

Nepravilna upotreba uređaja može dovesti do oštećenja ili propadanja skladištenih namirnica.

1.3 Korisnička grupa

- Ovaj uređaj ne smeju da koriste osobe (uključujući decu) sa ograničenim fizičkim, senzoričkim ili mentalnim sposobnostima ili osobe sa nedostatkom iskustva i znanja, osim ako su pod nadzorom osobe odgovorne za njihovu bezbednost ili im je objašnjena upotreba uređaja. Deca trebaju biti pod nadzorom, kako bi se osiguralo da se ne igraju sa uređajem.
- Deca uzrasta od 3 do 8 godina smeju da pune i prazne uređaj.

1.4 Upozoravajuće napomene - Opasnosti po korisnika

- UPOZORENJE: Ventilacione otvore na kućištu uređaja ili u ugradnim elementima održavati bez prepreka.
- UPOZORENJE: Za ubrzanje procesa otapanja ne koristite nikakve druge mehaničke uređaje ili druga sredstva osim onih koje je preporučio proizvođač.
- UPOZORENJE: Nemojte da oštetite cevi rashladnog sredstva.
- UPOZORENJE: U odeljku za hlađenje/komori za zamrzavanje se ne smeju koristiti električni uređaji koji nisu u skladu sa konstrukcijom koju preporučuje proizvođač.
- UPOZORENJE: Prilikom postavljanja uređaja osigurati da mrežni priključni kabl uređaja ne bude uklešten ili oštećen.
- UPOZORENJE: Ne postavljajte mobilne razvodne utičnice ili mrežne adaptere na zadnju stranu uređaja.

Nakon završene ugradnje uređaja i dalje mora biti omogućeno odvajanje uređaja sa električne mreže.

- Pristupačan mrežni utikač (iznad, ispod ili pored uređaja)
- Aktiviranje osigurača u instalaciji objekta u skladu sa propisima za instalaciju.



UPOZORENJE: Opasnost od požara/lako zapaljivi materijali.

Simbol se nalazi na kompresoru, a dodatno se može nalaziti i na drugim mestima na uređaju. On označava opasnost od zapaljivih materija. Ne uklanjati nalepnicu.

- Što je više rashladnog sredstva unutar uređaja, utoliko veća mora da bude prostorija u kojoj se nalazi uređaj. U premalim prostorijama u slučaju curenja može da nastane mešavina gasa i vazduha. Na svakih 8 g rashladnog sredstva prostorija postavljanja mora da ima najmanje 1 m^3. Podaci o sadržanom rashladnom sredstvu nalaze se na tipskoj pločici u unutrašnjosti uređaja.
- Redovno čistite površine koje dolaze u dodir sa namirnicama i dostupnim sistemima za odvod.
- Sveže meso ili svežu ribu upakujte u čiste zatvorene posude. Na taj način ćete sprečiti da meso ili riba dodiruju druge namirnice ili kaplju na njih.
- Ukoliko frižider/zamrzivač duži vremenski period stoji prazan, isključite uređaj, obavite otapanje, očistite ga, osušite i ostavite otvorena vrata, kako biste sprečili stvaranje plesni.
- Izbegavajte trajni kontakt kože sa hladnim površinama ili rashlađenim namirnicama. Za zaštitu koristite npr. rukavice.
- Alkoholna pića i druge posude koje sadrže alkohol čuvati isključivo dobro zatvorene. Električne komponente mogu da zapale eventualno iscureli alkohol.
- Vrata otvarajte samo na kratko vreme. Na taj način ćete smanjiti porast temperature u unutrašnjosti uređaja.
- Prilikom otvaranja i zatvaranja ne posežite u prostor između vrata i uređaja. Prsti mogu da budu nagnječeni.
- Ne odlagati bilo kakve predmete u prednjem delu najniže staklene ploče, kako bi se osiguralo besprekorno zatvaranje vrata uređaja. (vidi 6.2 Odeljak frižidera) (vidi 9.1 Polica za vrata)
- UPOZORENJE: Ovaj uređaj se mora pričvrstiti u skladu sa uputstvom za upotrebu, kako bi se eliminisale opasnosti usled nedovoljne stabilnosti.
- Poštovati uputstva za postavljanje i priključivanje. (vidi 3 Postavljanje i priključivanje)

Uređaji sa fiksnim priključkom za vodu:

- UPOZORENJE: Priključivati samo na dovod vode za piće.
- Obratite pažnju na priključne vrednosti za dovod vode. (vidi 3 Postavljanje i priključivanje)
- Uređaj priključivati na dovod vode za piće samo sa novim kompletom creva. Nemojte koristiti stare komplete creva, već ih odložite na otpad.
  Uz uređaj je priložen novi komplet creva.
- Isprati sistem za vodu, ukoliko voda nije korišćena duže od 5 dana.

Uređaji sa rezervoarom za vodu:

- UPOZORENJE: Punite isključivo vodom za piće.
- HydroBreeze rezervoar za vodu punite isključivo vodom za piće, kako biste izbegli trovanje nečistom vodom.*
- Očistiti rezervoar za vodu, ukoliko nije korišćen duže od 48 sati.

1.5 Smetnje, uzroci i popravke

- Mrežni priključak sa utikačem za aparate za domaćinstvo: Ako se mrežni priključni kabl ovog uređaja ošteti, mora se zameniti posebnim priključnim kablom koji je dostupan kod proizvođača ili njegove korisničke službe. Zamenu sme da obavi kupac.
- Popravke i intervencije na uređaju može da obavlja samo korisnička služba ili drugo stručno osoblje koje je za to obučeno.
- U slučaju smetnji i kvara na uređaju izvucite utikač ili isključite osigurač. Ukoliko izvlačite mrežni utikač, uvek držite utikač. Nemojte vući kabl.

1.6 Napomene za odlaganje na otpad

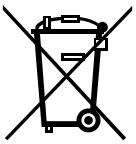

Precrtana kanta za smeće ukazuje na to da se uređaj ne sme odlagati sa nesortiranim komunalnim otpadom, već se mora predati na odvojeno mesto za prikupljanje otpada. On sadrži materijale za reciklažu i eventualno se može ponovo upotrebiti.



Ovaj simbol može da se nalazi na kompresoru. On se odnosi na ulje u kompresoru i upućuje na sledeću opasnost: **U slučaju gutanja i penetracije u disajne puteve može da bude smrtonosan.** Ova napomena je od značaja samo kod reciklaže. U normalnom radu nema nikakve opasnosti.



Ova ili neka slična nalepnica se može naći na zadnjoj strani uređaja. Ona ukazuje na to da se u vratima i/ili u kućištu nalaze vakuumski izolovani paneli (VIP) ili perlit paneli. Ova napomena je od značaja samo kod reciklaže. Ne uklanjati nalepnicu.

- Zbog toga odlaganje starih uređaja mora da se odvija stručno i na odgovarajući način, u skladu sa lokalnim propisima i zakonima. Nemojte da oštetite rashladni sistem starog uređaja prilikom transporta na otpad, da sadržano rashladno sredstvo (podaci na tipskoj pločici) i ulje ne bi nekontrolisano iscurili napolje.
- Imajte na umu da je brisanje eventualno postojećih ličnih podataka spada u obavezu kupca.
- Za Nemačku: Uređaj se može besplatno odložiti u lokalnim centrima za reciklažu / sakupljanje sekundarnih sirovina, u kontejnerima za sakupljanje klase 1. Prilikom kupovine frižidera/zamrzivača na mestima sa prodajnom površinom > 400 m^2 prodajno mesto će besplatno prihvatiti dotrajale uređaje.
- EU: Informišite se kod Vaših lokalnih organa vlasti se o mogućnostima odlaganja dotrajalih uređaja na otpad.

1.7 Usaglašenost

Rashladni sistem je proveren na zaptivanje. Uređaj odgovara važećim bezbednosnim propisima, kao i odgovarajućim direktivama.

Za EU tržište:	Uređaj je u skladu sa direktivom 2014/53/EU.
Za GB tržište:	Uređaj je u skladu sa Radio Equipment Regulations 2017 SI 2017 No. 1206.

Kompletan tekst EU izjave o usaglašenosti može se naći na internet adresi: www.Liebherr.com

BioFresh odeljak ispunjava zahteve odeljka za hladno skladištenje prema DIN EN 62552:2020.

1.8 Klimatske klase

Uređaj je koncipiran u skladu sa klimatskom klasom za rad u ograničenom rasponu okolnih temperatura. Klimatska klasa Vašeg uređaja je otisnuta na tipskoj pločici.

Napomena

▶ Za besprekoran rad pridržavajte se navedenih okolnih temperatura.

Klimatska klasa	za okolne temperature od
SN	10 °C do 32 °C
N	16 °C do 32 °C
ST	16 °C do 38 °C
T	16 °C do 43 °C
SN-ST	10 °C do 38 °C
SN-T	10 °C do 43 °C

Uređaj je proizveden za maksimalnu relativnu vlažnost vazduha od 80 %. Kada uređaj radi pri relativnoj vlažnosti vazduha od više od 80 %, on će tada funkcionisati, ali će se na površini uređaja stvarati kondenzat.

1.9 SVHC materije u skladu sa odredbom REACH

- Na sledećem linku možete proveriti da li Vaš proizvod sadrži SVHC materije u skladu sa odredbom REACH: https://go.liebherr.com/z3eewm

1.10 Baza podataka EPREL

- Od 1. marta 2021. se informacije o označavanju potrošnje energije i zahtevima u pogledu ekološkog dizajna mogu pronaći u evropskoj bazi podataka o proizvodima (EPREL). Baza podataka proizvoda je dostupna na sledećem linku https://eprel.ec.europa.eu/. Ovde će se od Vas zahtevati da unesete oznaku modela. Oznaku modela ćete naći na tipskoj pločici.

1.11 Licence otvorenog koda

- Uređaj sadrži softverske komponente koje koriste licence otvorenog koda. Informacije o korišćenim licencama otvorenog koda možete pronaći ovde: home.liebherr.com/open-source-licences

1.12 Rezervni delovi

- Dostupnost rezervnih delova za funkcionalne delove i delove koji se mogu skladištiti iznosi 15 godina.

1.13 Nivoi upozorenja

OPASNOST	Označava neposredno opasnu situaciju koja će za posledicu imati smrt ili teške telesne povrede, ukoliko ne bude izbegnuta.
UPOZORENJE	Označava opasnu situaciju koja bi za posledicu mogla imati smrt ili teške telesne povrede, ukoliko ne bude izbegnuta.
OPREZ	Označava opasnu situaciju koja bi za posledicu mogla imati lakše ili umerene telesne povrede, ukoliko ne bude izbegnuta.
PAŽNJA	Označava opasnu situaciju koja za posledicu može imati materijalnu štetu, ukoliko ne bude izbegnuta.
Napomena	Označava korisne napomene i savete.

2 Na prvi pogled

2.1 Sadržaj isporuke

Proverite sve delove na oštećenja usled transporta. Ako imate bilo kakvih žalbi, kontaktirajte dobavljača ili korisničku službu. (vidi 11.4 Korisnička služba)

Isporuka sadrži sledeće delove:

- Samostojeći uređaj
- Oprema (zavisno od modela)
- Materijal za montažu (zavisno od modela)
- „Quick Start Guide“
- „Installation Guide“*
- Servisna knjižica

*** zavisno od modela i opreme**

2.2 Pregled uređaja i opreme

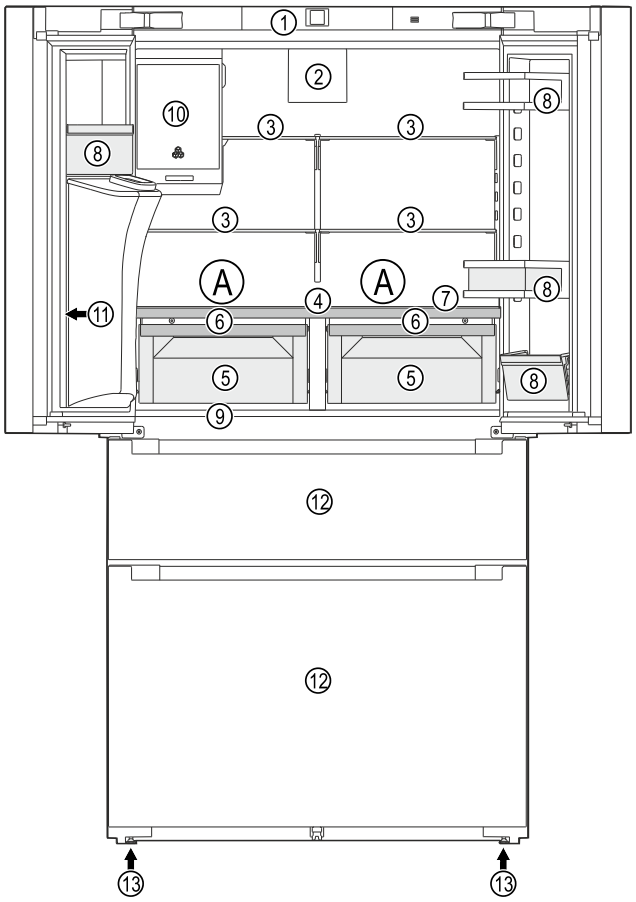

Sl. 1 Prikaz primera

Opseg temperature

(A) Najhladnija zona

Oprema

(1) Elementi za rukovanje
(2) Ventilator sa FreshAir filterom sa aktivnim ugljem
(3) Polica za odlaganje
(4) Promenljive police za flaše
(5) BioFresh odeljak
(6) Poklopac odeljka BioFresh
(7) HydroBreeze*
(8) Polica za vrata
(9) Tipska pločica
(10) Odeljak za čuvanje leda
(11) Područje za istakanje Water & Ice centra
(12) Odeljak zamrzivača: Izvlačiva kolica
(13) Podesiva nožica

2.3 VarioTempZone

Vaš uređaj je opremljen sa VarioTempZone (-18 °C do +5 °C). Na taj način možete jedan odeljak zamrzivača da koristite kao dodatnu zonu za hlađenje.

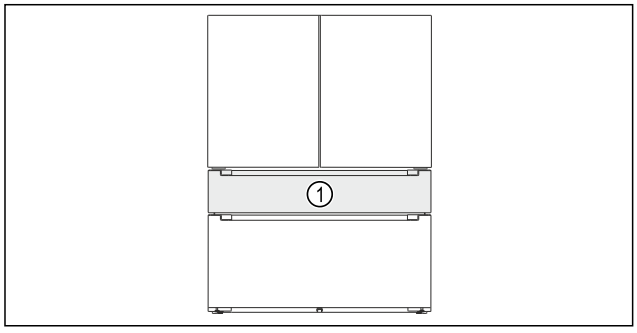

Sl. 2 Prikaz primera

(1) VarioTempZone

Ukoliko VarioTempZone koristite kao dodatnu zonu za hlađenje, može doći do povećane buke uređaja. Međutim, uređaj je potpuno funkcionalan.

Dodatne informacije:

- Podesite temperaturu u VarioTempZone. (vidi Podešavanje temperature u VarioTempZone)
- Vodite računa o napomenama za skladištenje. (vidi 6.1 Napomene za skladištenje)

2.4 SmartDevice

SmartDevice je rešenje za umrežavanje Vašeg kombinovanog frižidera sa zamrzivačem.

Ukoliko Vaš uređaj podržava funkciju SmartDevice ili je za to pripremljen, Vaš uređaj možete brzo i jednostavno povezati sa Vašim WLAN-om. Sa SmartDevice aplikacijom Vašim uređajem možete rukovati pomoću mobilnog uređaja. U SmartDevice aplikaciji su Vam dostupne dodatne funkcije i mogućnosti za podešavanje.

Uređaj koji podržava SmartDevice:	Vaš uređaj podržava SmartDevice. Da biste Vaš uređaj mogli da povežete sa WLAN-om, morate da preuzmete aplikaciju SmartDevice.
Dodatne informacije o SmartDevice:	**smartdevice.liebherr.com**
Preuzimanje aplikacije SmartDevice:	

Nakon instalacije i konfiguracije aplikacije SmartDevice, Vaš uređaj možete pomoću aplikacije SmartDevice i WLAN funkcije uređaja (vidi WLAN) integrisati u Vaš WLAN.

Napomena
Funkcija SmartDevice nije dostupna u sledećim zemljama: Rusija, Belorusija, Kazahstan.

3 Postavljanje i priključivanje

3.1 Uslovi postavljanja

Uslovi postavljanja su ključni kako bi se osigurao bezbedan i efikasan rad uređaja bez smetnji.

- Pridržavajte se svih sigurnosnih napomena.
- Obratite pažnju na mesto postavljanja i poziciju u prostoriji.

UPOZORENJE
Opasnost od požara usled nepravilnog postavljanja!
Ukoliko mrežni kabl ili utikač dodiruju zadnju stranu uređaja, usled vibracija uređaja mrežni kabl ili utikač se mogu oštetiti, što dovodi do kratkog spoja.
- ▶ Kada postavljate uređaj vodite računa o tome da mrežni kabl ne bude uklješten ispod uređaja.
- ▶ Postavite uređaj tako da ne dodiruje nikakve utikače ili kablove za struju.
- ▶ Na utičnice u području zadnje stranice uređaja nemojte da priključujete uređaje.
- ▶ Višestruke utičnice ili razvodni kablovi i drugi elektronski uređaji (kao što su transformatori za halogenu rasvetu) **ne smeju** se postavljati i koristiti na zadnjoj strani uređaja.

UPOZORENJE
Opasnost od požara usled vlage!
Ukoliko delovi koji provode struju ili kabl za struju postanu vlažni, može doći do nastanka kratkog spoja.
- ▶ Uređaj je namenjen za upotrebu u zatvorenim prostorijama. Nemojte da puštate uređaj u rad na otvoreno ili područjima sa vlagom ili prskajućom vodom.

UPOZORENJE
Opasnost od požara usled curenja rashladnog sredstva i ulja!
Sadržano rashladno sredstvo je ekološki prihvatljivo ali zapaljivo. Sadržano je takođe zapaljivo. Ispušteno rashladno sredstvo i ulje se pri odgovarajuće visokoj koncentraciji mogu zapaliti u kontaktu sa eksternim izvorom toplote.
- ▶ Nemojte oštetiti cevi rashladnog kruga ili kompresora.

3.1.1 Mesto postavljanja

- Uređaj postavljajte i koristite isključivo u zatvorenim prostorijama.
- Optimalno mesto postavljanja je suva i dobro provetrena prostorija.
- Kada se uređaj postavlja u veoma vlažnom okruženju, na spoljašnjoj strani uređaja može doći do stvaranja kondenzata.
  Vodite računa da uvek postoji dobro provetravanje na mestu postavljanja.
- Što je više rashladnog sredstva unutar uređaja, utoliko veća mora da bude prostorija u kojoj se nalazi uređaj. U premalim prostorijama u slučaju curenja može da nastane mešavina gasa i vazduha. Na svakih 8 g rashladnog sredstva prostorija postavljanja mora da ima najmanje 1 m^3. Podaci o sadržanom rashladnom sredstvu nalaze se na tipskoj pločici u unutrašnjosti uređaja.
- Podloga na mestu postavljanja mora da bude horizontalna i ravna.

3.1.2 Pozicija u prostoriji

- Nemojte da postavljate uređaj ni u području pod direktnim sunčevim zračenjem niti pored grejanja ili sličnog.
- Uređaj se može postaviti odmah pored rerne.
- Kada uređaj postavite odmah pored rerne, potrošnja energije se može malo povećati. To zavisi od vremena korišćenja i intenziteta korišćenja rerne.
- Uređaj postavljati sa zadnjom stranicom direktno prislonjenom na zid.
- Korišćenje u potencijalno eksplozivnim područjima nije dozvoljeno.

3.1.3 Ugrađivanje u kuhinjske elemente

- Oko uređaja možete da postavite kuhinjske ormane. (vidi 3.12 Ugrađivanje uređaja u kuhinjsku nišu)

3.2 Dimenzije uređaja

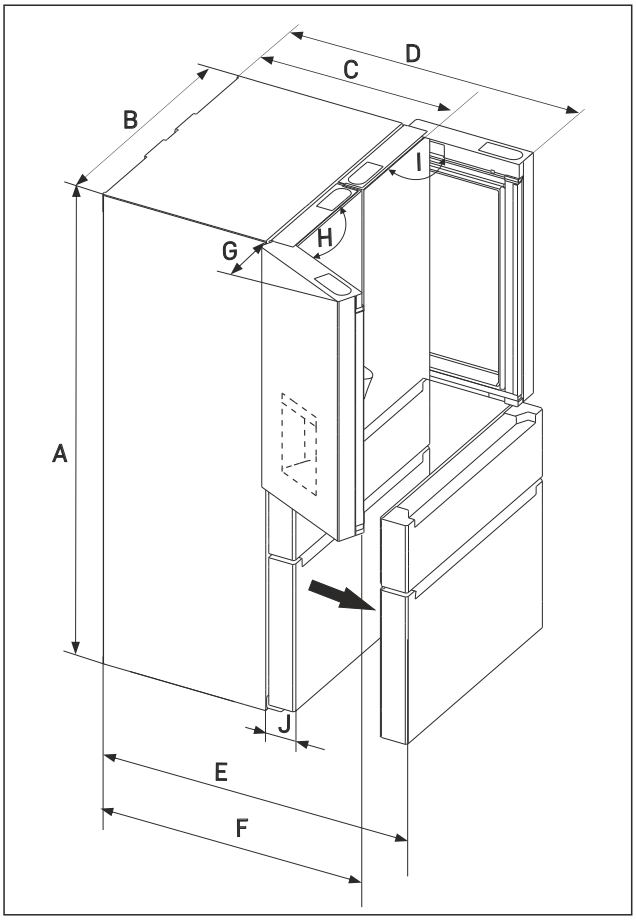

Sl. 3 Uređaj sa dvoja izvlačivih kolica u odeljku zamrzivača

(A) Visina uređaja
(B) Širina uređaja
(C) Dubina uređaja
(D) Dubina uređaja kada su vrata otvorena 90°
(E) Dubina uređaja sa otvorenim izvlačivim kolicima
(F) Dubina uređaja kada su vrata otvorena 115°
(G) Slobodan prostor vrata
(H) Ugao otvaranja vrata
(I) Ugao otvaranja vrata
(J) Debljina fronta

M.. 95.. / MB.. 95..	
A (mm)	1805
B (mm)	906
C (mm)	745
D (mm)	1109
E (mm)	1175
F (mm)	1086
G (mm)	221
H	115°
I	90°
J (mm)	110

3.3 Zahtevi za ventilaciju

PAŽNJA
Opasnost od oštećenja usled pregrevanja zbog nedovoljne ventilacije!
U slučaju nedovoljne ventilacije kompresor može da se ošteti.
▶ Vodite računa o dovoljnoj ventilaciji.
▶ Poštovati zahteve u pogledu ventilacije.

Ukoliko se uređaj integriše u kuhinjsku jedinicu, obavezno se pridržavati sledećih zahteva za ventilaciju:*

- U principu važi: što je veći prostor za ventilaciju, uređaj više štedi energiju.*
- Vodite računa o dimenzijama za postavljanje. (vidi 3.12 Ugrađivanje uređaja u kuhinjsku nišu)

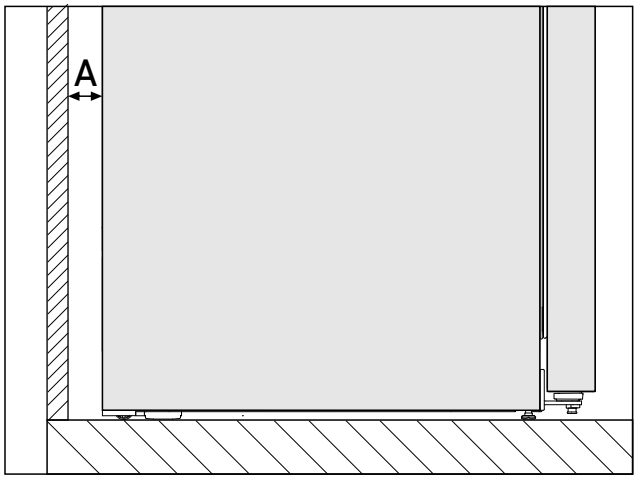

Sl. 4 *

Rastojanje od zida A*
30 mm*

Potrošnja energije je utvrđena pri rastojanju od *Sl. 4 (A)* između zadnje strane uređaja i zida. Ukoliko je rastojanje od zida manje od *Sl. 4 (A)*, to nema uticaja na funkcionalnost uređaja. Pri manjem rastojanju od zida potrošnja energije se može neznatno povećati, a na zadnjem zidu uređaja se može stvoriti kondenzacija.*

3.4 Dimenzije priključaka za strujno napajanje

Priključak na strujno napajanje se nalazi na zadnjoj strani uređaja. Da bi bezbedno priključili vaš uređaj, uverite se da su ispunjeni sledeći preduslovi:

- ❑ Dimenzije za priključak strujno napajanje su poznate i poštuju se. Vidi tabelu dole.
- ❑ Priključak na strujno napajanje se izvodi u skladu sa uputstvom. (vidi 3.14 Priključivanje uređaja na strujno napajanje)

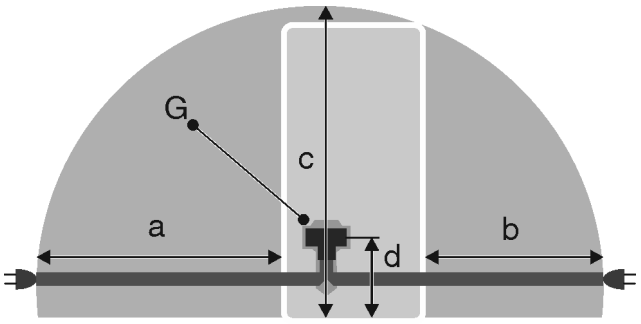

Sl. 5 Kombinovani frižideri/zamrzivači / Zamrzivači / BioFresh uređaji sa jednim vratima

(a) Maksimalno raspoloživa dužina priključnog kabla za struju
(b) Maksimalno raspoloživa dužina priključnog kabla za struju
(c) Maksimalno raspoloživa vertikalna dužina priključnog kabla za struju
(d) Rastojanje utikača uređaja u odnosu na pod
(G) Utikač uređaja

Za uređaje širine 906 mm:	
a	~ 2000 mm
b	~ 1300 mm
c	~ 2200 mm
d	~ 148 mm
G	Utikač uređaja

3.5 Priključak za vodu

Ako je vaš uređaj opremljen fiksnim priključkom za vodu, odgovarajuće crevo je priloženo uz uređaj.

Napomena
Kao dodatnu opremu možete kupiti crevo druge dužine.

Ako je vaš uređaj opremljen fiksnim priključkom za vodu, odgovarajuće koleno sa filterom je priloženo uz uređaj.

Pregled dimenzija za priključak za vodu:	(vidi 3.5 Priključak za vodu)
Zahtevi za pritisak vode:	(vidi 3.5 Priključak za vodu)
Izvedite priključak za vodu:	(vidi 3.9 Priključivanje uređaja na dovod vode)

3.5.1 Dimenzije za priključak za vodu

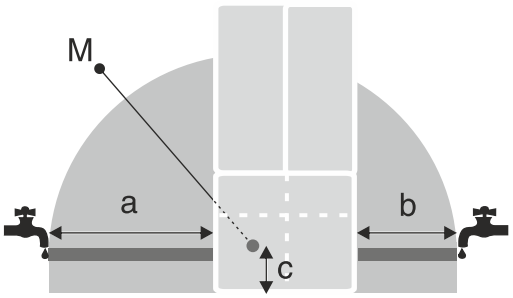

Sl. 6

(a) Dostupna maksimalna dužina creva
(b) Dostupna maksimalna dužina creva
(c) Razmak između magnetnog ventila i dna
(M) Magnetni ventil

a	b	c
~ 1780 mm	~ 1160 mm	~ 114 mm

3.5.2 Pritisak vode

Cev za dovod vode i magnetni ventil uređaja pogodni su za pritisak vode do 1 MPa (10 bara).

Da biste bili sigurni da vaš uređaj radi ispravno (količina protoka, veličina kocke leda, nivo buke), pridržavajte se sledećeg pritiska vode:

Pritisak vode:		
bar	psi	MPa
1,5 do 6,2	21,76 do 87,02	0,15 do 0,62

Pritisak vode kod upotrebe filtera za vodu:		
bar	psi	MPa
2,8 do 6,2	40 do 90	0,28 do 0,62

Pritisak vode:	
bar	MPa
1,5 do 6,2	0,15 do 0,62

Pritisak vode kod upotrebe filtera za vodu:	
bar	MPa
2,8 do 6,2	0,28 do 0,62

Ako je pritisak veći od 6,2 bara:
▶ Prethodno povežite reduktor pritiska.
▶ Izvedite priključak za vodu. (vidi 3.9 Priključivanje uređaja na dovod vode)

3.6 Transport uređaja

UPOZORENJE
Opasnost od povreda i oštećenja teškim uređajem!
Nagnječenja, prelomi, povrede. Materijalna šteta uređaja i objekta. Ukoliko transportujete uređaj, npr. ako ga nosite uz stepenice i uređaj vam isklizne iz ruke, zbog svoje težine može povrediti osobe ili prouzrokovati materijalnu štetu.
▶ Uređaj uvek treba da transportuju dve osobe.
▶ Koristite trake za zatezanje.

3.6.1 Transport uređaja za prvo puštanje u rad

Obezbedite da budu ispunjeni sledeći preduslovi:
❑ Uređaj je upakovan.
❑ Uređaj stoji uspravno.

▶ Postavite zateznu užad oko kutije.
▶ Uređaj držite za zateznu užad.
▶ Uređaj treba da transportuju dve osobe.
▶ Raspakujte uređaj. (vidi 3.7 Raspakivanje uređaja)

3.6.2 Transport uređaja nakon prvog puštanja u rad

Pridržavajte se sledećih uputstava kada želite da ponovo transportujete ili premeštate uređaj nakon prvog puštanja u rad.

Obezbedite da budu ispunjeni sledeći preduslovi:
❑ Uređaj je ispražnjen.
❑ Uređaj stoji uspravno.
❑ Uređaj sa vratima: Vrata su osigurana od neželjenog otvaranja.
❑ Uređaj sa izvlačivim kolicima: Izvlačiva kolica su osigurana od neželjenog otvaranja.
❑ Uređaj sa podesivim nožicama: Podesive nožice su pričvršćene.

▶ Uređaj treba da transportuju dve osobe.

Nakon transporta:
▶ Odvrnite podesive nožice na uređaju.
▶ Nivelišite uređaj. (vidi 3.11 Ravnanje uređaja)

3.7 Raspakivanje uređaja

PAŽNJA
Opasnost od oštećenja usled pomeranja uređaja!
Ako se uređaj bez zaštite pomera po podu, uređaj može da ošteti pod.
▶ Pod mora biti dovoljno zaštićen prekrivanjem pre nego što uklonite ambalažu uređaja.

▶ Proverite uređaj i pakovanje: U slučaju sumnje na oštećenja tokom transporta, pre priključivanja stupiti u kontakt sa dobavljačem.

PAŽNJA
Materijalna šteta izazvana šiljatim ili oštrim predmetima!
Ukoliko koristite šiljate ili oštre predmete prilikom uklanjanja materijala za pakovanje, možete oštetiti uređaj.
▶ Ne koristiti šiljate ili oštre predmete za uklanjanje materijala za pakovanje.

▶ Ukloniti materijal za pakovanje.
▶ Uređaj je postavljen na odgovarajuću poziciju: Ukloniti zaštitne folije na vratima i bočnim stranicama.

3.8 Nivelisanje vrata i izvlačivih kolica

Vrata i izvlačiva kolica su fabrički nivelisana. Ako primetite da vertikalni razmak na vratima ili razmak između odeljka frižidera i odeljka zamrzivača nije ujednačen, Liebherr preporučuje da vrata nivelišete kasnije.

Alat



3.8.1 Nivelisanje vrata na odeljku frižidera

Vrata možete nivelisati na gornjem držaču šarke.

Obezbedite da budu ispunjeni sledeći preduslovi:
❑ Uređaj je postavljen i nivelisan. (vidi 3.10 Postavljanje uređaja)

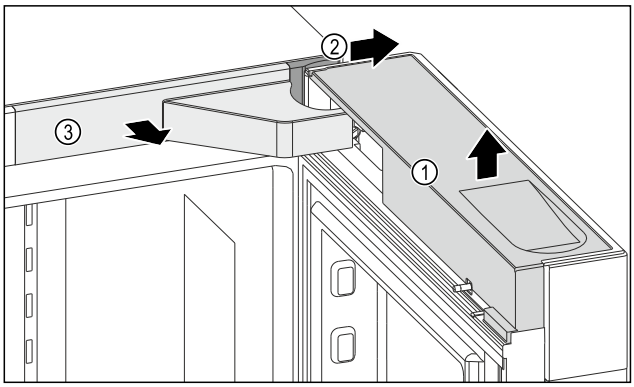

Sl. 7

▶ Otvorite vrata.
▶ Skinite poklopac *Sl. 7 (1)*.
▶ Skinite poklopac *Sl. 7 (2)*.
▶ Skinite poklopac *Sl. 7 (3)*.

UPOZORENJE
Opasnost od povreda usled pada vrata!
Ako kompletno uklonite zavrtnje na šarkama, vrata mogu ispasti. To može dovesti do teških povreda.
▶ Otpustite zavrtnje i ne uklanjajte ih kompletno.
▶ Čvrsto držite vrata.

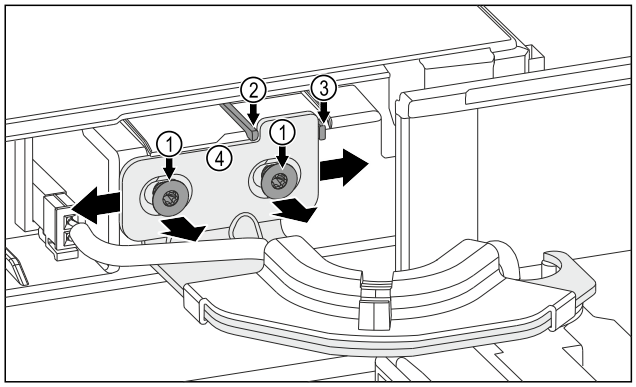

Sl. 8

▶ Otpustite oba zavrtnja *Sl. 8 (1)*.
▶ Pomeranje vrata udesno: Uklonite zaštitni poklopac *Sl. 8 (3)*.
-ili-
▶ Pomeranje vrata ulevo: Uklonite zaštitni poklopac *Sl. 8 (2)*.
▶ Pomerite vrata.
▶ Krajnji položaj vrata je postignut: Pričvrstite oba zavrtnja *Sl. 8 (1)*.
▷ Vrata su nivelisana.
▶ Postavite poklopce.

3.8.2 Nivelisanje izvlačivih kolica

Izvlačiva kolica možete nivelisati na oba ugaonika za učvršćivanje.

Obezbedite da budu ispunjeni sledeći preduslovi:

❑ Uređaj je postavljen i nivelisan. (vidi 3.10 Postavljanje uređaja)

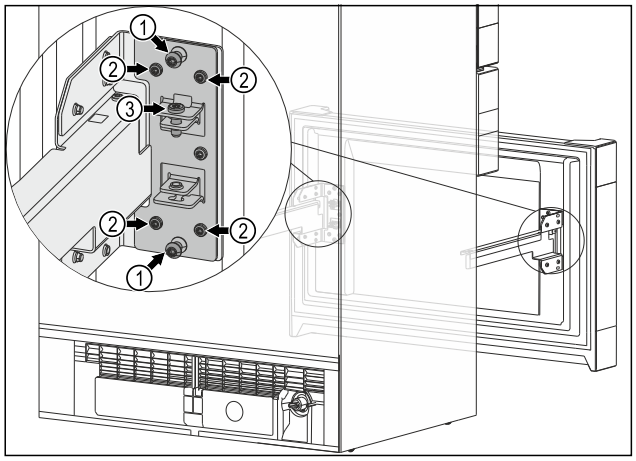

Sl. 9

▶ Izvucite izvlačiva kolica do kraja.
▶ Uklonite posudu.

Horizontalno nivelisanje izvlačivih kolica:
▶ Obavite radne korake najpre na prvom, a zatim na drugom držaču šarke.
▶ Uklonite oba srednja zavrtnja *Sl. 9 (1)*.
▶ Otpustite sva četiri zavrtnja *Sl. 9 (2)*.
▶ Pomerite izvlačiva kolica ulevo.
-ili-
▶ Pomerite izvlačiva kolica udesno.
▷ Izvlačiva kolica su horizontalno nivelisana.

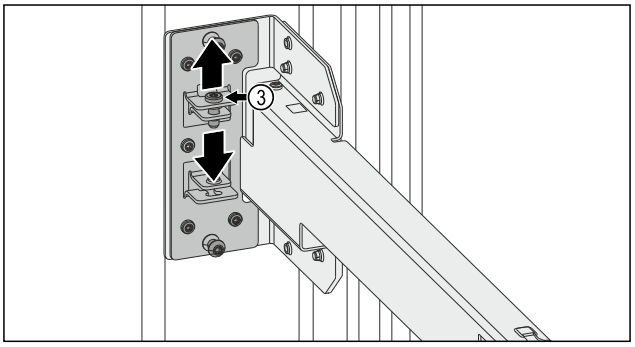

Sl. 10

Vertikalno nivelisanje izvlačivih kolica:
▶ Obavite radne korake na desnom ili levom držaču šarke.
▶ Otpustite zavrtanj *Sl. 10 (3)*.
-ili-
▶ Čvrsto zategnite zavrtanj *Sl. 10 (3)*.
▷ Izvlačiva kolica su vertikalno nivelisana.
▶ Krajnji položaj izvlačivih kolica je postignut: Pričvrstite sva četiri zavrtnja *Sl. 9 (2)*.
▷ Više vam nisu potrebni srednji zavrtnji *Sl. 9 (1)*.
▷ Izvlačiva kolica su nivelisana.

3.9 Priključivanje uređaja na dovod vode

Uverite se da su sledeći preduslovi ispunjeni:

❑ Dimenzije za priključak na dovod vode su poznate i poštuju se.
❑ Pritisak vode se održava.
❑ Dovod vode do uređaja vrši se preko cevi za hladnu vodu, koja podnosi radni pritisak i priključena je na dovod pitke vode.
❑ Svi uređaji i oprema za snabdevanje vodom su u skladu sa važećim propisima date zemlje.
❑ Zadnja strana uređaja je pristupačna tako da uređaj možete da priključite dovod pitke vode.
❑ Koristi se priloženo crevo. Stara creva su odložena na otpad.
❑ U priključnom komadu creva nalazi se sito sa zaptivačem.
❑ Između creva i kućnog priključka za vodu nalazi se slavina za vodu da bi se po potrebi mogao prekinuti dovod vode.
❑ Slavina za vodu je van zadnjeg dela jedinice i lako je dostupna. Ovo vam omogućava da postavite uređaj što bliže zidu i, ako je potrebno, da možete brzo da zatvorite slavinu.
❑ Konektor između priključnog navoja R3/4 i bakarne cevi 1/4" OD se nalazi u sadržaju isporuke.
❑ U konektoru se nalazi sito sa zaptivačem. Sito sa zaptivačem se nalazi u sadržaju isporuke.
❑ **Bakarna cev 1/4" OD** se koristi za povezivanje cevi za dovod sa magnetnim ventilom. **On se ne nalazi u sadržaju isporuke.**
❑ Između bakarnog voda 1/4" OD i kućnog priključka za vodu instaliran je adapter da bi se po potrebi mogao prekinuti dovod vode.
❑ Adapter je van zadnjeg dela jedinice i lako je dostupna. Ovo vam omogućava da postavite uređaj što bliže zidu i, ako je potrebno, da možete brzo da zatvorite slavinu.

UPOZORENJE
Opasnost od strujnog udara zbog vode!
- ▶ Pre priključka na cev za vodu: Odvojite uređaj sa utičnice.
- ▶ Pre priključka na vodovodne cevi: Zatvorite dovod vode.
- ▶ Obezbedite da samo kvalifikovano osoblje povezuje uređaj na dovod vode za piće.

UPOZORENJE
Opasnost od trovanja kontaminiranom vodom!
- ▶ Priključivati samo na dovod vode za piće.

3.9.1 Priključivanje creva

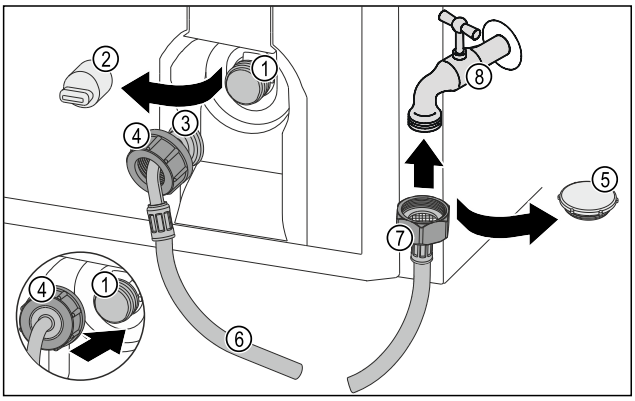

Sl. 11

- **(1)** Magnetni ventil: Magnetni ventil se nalazi dole, na zadnjoj strani uređaja. On ima priključni navoj R3/4.
- **(2)** Poklopac
- **(3)** Savijeni kraj creva
- **(4)** Navrtka
- **(5)** Zatvarač
- **(6)** Crevo
- **(7)** Ravan kraj creva
- **(8)** Slavina za vodu

PAŽNJA
Opasnost od oštećenja usled nestručne montaže!
- ▶ Crevo se ne sme oštetiti niti saviti prilikom montaže.
- ▶ Crevo se ne sme oštetiti niti saviti prilikom postavljanja uređaja.

Priključivanje creva na uređaj:
- ▶ Skinite poklopac *(2)*.
- ▶ Navrtku *(4)* navucite preko savijeni kraja creva *(3)* do kraja i čvrsto je držite.

PAŽNJA
Magnetni ventil curi zbog oštećenih navoja!
Ako magnetni ventil nije zaptiven, voda može da curi.
- ▶ Pratite uputstva u nastavku da biste montirali navrtku na magnetni ventil.

- ▶ Navrtku *(4)* pravilno postavite na magnetni ventil *(1)* i čvrsto zategnite.
- ▶ Rukom učvrstite navrtku *(4)* ravno na navoj dok se ne postigne sigurno i čvrsto prianjanje.
- ▷ Crevo je priključeno na uređaj.

Priključivanje creva na slavinu za vodu:
- ▶ Uklonite zatvarač *Sl. 11 (5)*.
- ▶ Ravan kraj creva *Sl. 11 (7)* stavite na slavinu za vodu *Sl. 11 (8)*.
- ▶ Čvrsto zategnite navrtku na ravnom kraju creva *Sl. 11 (7)* u smeru kretanja kazaljke na satu.
- ▷ Crevo je priključeno na slavinu za vodu.

3.9.2 Proverite sistem za vodu

Pre nego što konačno postavite uređaj, Liebherr preporučuje da se proveri zaptivenost sistema za vodu.
- ▶ Postavite rezervoar za vodu za Water & Ice centar.
- ▶ Postavite filter za vodu za Water & Ice centar.
- ▶ Polako otvorite slavinu za vodu.
- ▶ Proverite da li su creva, dovod vode i priključci zaptiveni.
- ▷ Proverite zaptivenost sistema za vodu.
- ▷ Sistem za vodu je zaptiven: Možete potpuno da postavite uređaj.

Napomena
Water & Ice centar: Pre prve upotrebe morate da pustite u rad Water & Ice centar. Za to je neophodno da odzračite i očistite sistem za vodu. (vidi Quick Start Guide ili uputstvo za upotrebu)

3.10 Postavljanje uređaja

OPREZ
Opasnost od povreda usled teškog uređaja!
- ▶ Uređaj do mesta postavljanja moraju da transportuju dve osobe.

UPOZORENJE
Opasnost od požara usled kratkog spoja!
- ▶ Kada postavljate uređaj: Vodite računa da se mrežni priključni kabl ne presavije, priklešti ili ošteti.
- ▶ Nemojte da puštate uređaj u rad sa oštećenim kablom za struju.

UPOZORENJE
Opasnost od požara i oštećenja!
- ▶ Na uređaj ne postavljajte uređaje koji odaju toplotu kao npr. mikrotalasnu rernu, toster itd.!

Uverite se da se poštuju sledeći zahtevi:
- ❑ Uređaj pomerati samo kada nije napunjen.
- ❑ Uređaj postavljati samo uz odgovarajuću pomoć.

- ▶ Izvadite mrežni priključni kabl iz priloženog dodatnog pakovanja.
- ▶ IEC utičnicu mrežnog priključnog kabla kompletno utaknite u utikač uređaja na zadnjoj strani uređaja. Vodite računa o učvršćenosti IEC utičnice.
- ▶ Mrežni utikač po potrebi sprovedite preko kabla do pristupačne utičnice.

3.11 Ravnanje uređaja

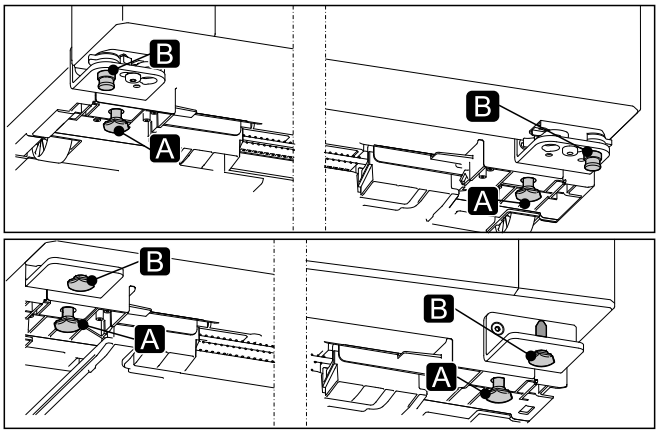

Sl. 12

▶ Od vrnite podesive nožice *(A)* priloženim viljuškastim ključem i koristeći libelu dok uređaj ne bude čvrsto stajao i ne bude ravno nivelisan.
▷ Uređaj je nivelisan.

OPREZ

Opasnost od povreda i oštećenja usled prevrtanja uređaja! Ako podesiva nožica **B** na postolju ležaja ne naleže dobro na pod, uređaj može da se prevrne. To može da dovede do materijalne štete i povreda.

▶ Odvrnite podesivu nožicu **B** na postolju ležaja.

▶ Odvrnite priloženim vljiuškastim ključem podesivu nožicu *(B)* na postolju ležaja, sve dok ne nalegne na pod.
▶ Podesivu nožicu *(B)* okrenite za još maksimalno 90°, da biste izbegli oštećenje vrata.
▷ Uređaj je osiguran protiv prevrtanja.

3.12 Ugrađivanje uređaja u kuhinjsku nišu

Uređaj možete da umetnete u kuhinjsku nišu. (vidi Fig. 13)
Pri tom postavite uređaj u kuhinjsku nišu tako da vrata uređaja vire iz kuhinjske niše za debljinu fronta. (vidi Fig. 14)

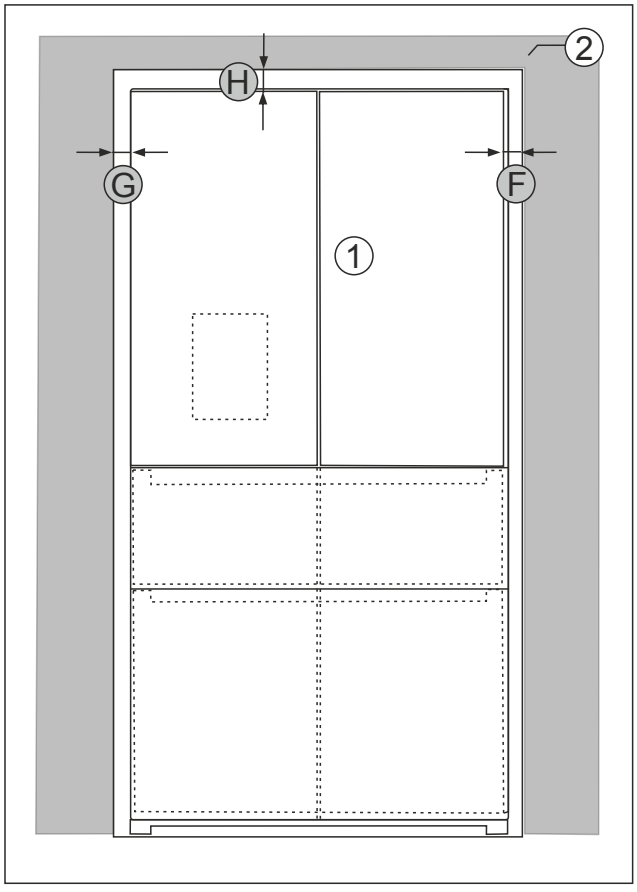

Sl. 13 Potpuno okružen kuhinjskim elementima

(1) Uređaj
(2) Kuhinjski orman
(F) Rastojanje od desne stranice uređaja
(G) Rastojanje od leve stranice uređaja
(H) Rastojanje na gore

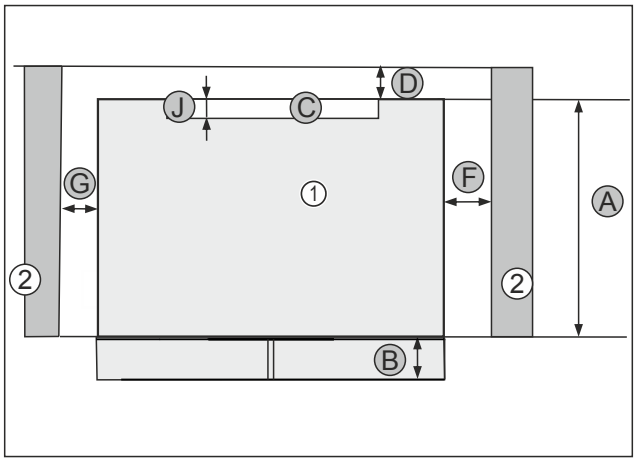

Sl. 14 Pogled odozgo

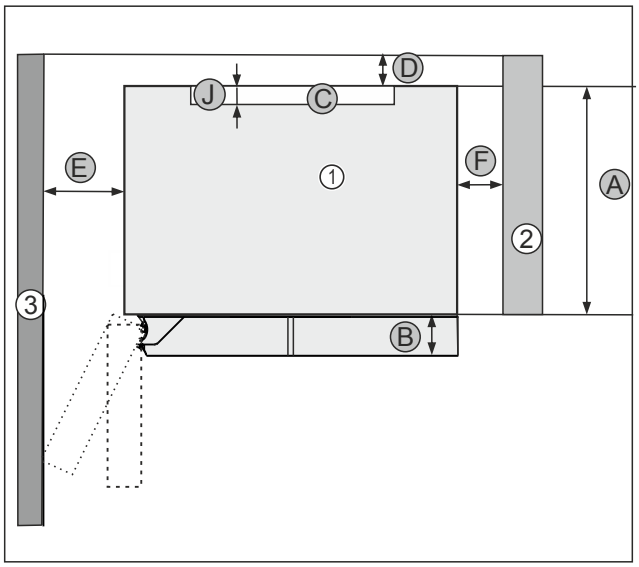

Sl. 15 Prikaz primera se jednim zidom levo

(1) Uređaj
(2) Kuhinjski orman
(3) Zid
(A) Dubina uređaja
(B) Dubina vrata
(C) Prečnik za ventilaciju
(D) Rastojanje zadnje strane uređaja u odnosu na zid
(E) Rastojanje stranice uređaja u odnosu na zid
(F) Rastojanje od desne stranice uređaja
(G) Rastojanje od leve stranice uređaja
(J) Dubina prečnika za ventilaciju

Dimenzije postavljanja	
A	635 mm
B	110 mm
C	min. 300 cm^2
D	30 mm
E	100 mm do 90° ugla otvaranja vrata
E	220 mm do 115° ugla otvaranja vrata kod uređaja sa IceCenter
E	230 mm u odnosu na spoljašnji zid
F	min. 4 mm
G	min. 4 mm
H	min. 25 mm

Dimenzije postavljanja	
J	min. 50 mm

UPOZORENJE
Opasnost od požara usled kratkog spoja!
▶ Kada postavljate uređaj: Vodite računa da se mrežni priključni kabl ne presavije, priklešti ili ošteti.
▶ Nemojte da puštate uređaj u rad sa oštećenim kablom za struju.

Obezbedite da budu ispunjeni sledeći preduslovi:
❑ Utičnica je lako pristupačna i nalazi se iza uređaja.
❑ Dimenzije postavljanja su uzete u obzir. (vidi 3.14 Priključivanje uređaja na strujno napajanje)
❑ Montirani su zidni distanceri. (vidi 3.14 Priključivanje uređaja na strujno napajanje)
▶ Uvucite uređaj u kuhinjsku nišu.

3.13 Nakon postavljanja

▶ Uklonite sve delove transportne zaštite iz unutrašnjosti.

PAŽNJA
Materijalna šteta izazvana šiljatim ili oštrim predmetima!
Ukoliko koristite šiljate ili oštre predmete prilikom uklanjanja materijala za pakovanje, možete oštetiti uređaj.
▶ Ne koristiti šiljate ili oštre predmete za uklanjanje materijala za pakovanje.

▶ Uklonite zaštitne folije iz unutrašnjosti: Foliju povlačite ravno duž komponente, kako bi se umanjila sila lepljenja folije.
▶ Čišćenje uređaja. (vidi 10.10 Čišćenje uređaja)
▶ Zabeležite tip (model, broj), oznaku uređaja, broj uređaja / serijski broj, datum kupovine i adresu prodavca.

3.14 Priključivanje uređaja na strujno napajanje

UPOZORENJE
Opasnost od strujnog udara i povreda usled oštećenog uređaja ili oštećenog priključnog mrežnog kabla!
Opasnost po život usled posekotina. Ukoliko su uređaj i priključni mrežni kabl oštećeni prilikom transporta, možete zadobiti smrtonosni strujni udar. Osim toga, možete se poseći na oštećenim delovima kućišta uređaja.
▶ Nakon transporta proveriti da li su uređaj i priključni mrežni kabl oštećeni.
▶ Uređaj ni u kom slučaju ne puštati u rad ukoliko su uređaj ili priključni mrežni kabl oštećeni.
▶ Stupiti u kontakt sa korisničkom službom.

Uključite Vaš uređaj na strujno napajanje pomoću posebno isporučenog mrežnog priključnog kabla. Mrežni priključni kabl na jednom kraju ima IEC utičnicu, a na drugom mrežni utikač.

Uverite se da su ispunjeni sledeći preduslovi:
- Uređaj i mrežni priključni kabl su neoštećeni.
- Uređaj je propisno postavljen. (vidi 3.10 Postavljanje uređaja)
- Zahtevi za električni priključak su ispunjeni.
- Dimenzije za propisno priključivanje su poznate i ispoštovane. (vidi 3.4 Dimenzije priključaka za strujno napajanje)
- Mrežni napon i frekvencija odgovaraju podacima na tipskoj pločici.
- Utičnica je propisno uzemljena i električno osigurana.
- Struja aktiviranja osigurača se kreće od 10 A do 16 A.
- Utičnica je lako pristupačna i nalazi se iza uređaja. (vidi 3.4 Dimenzije priključaka za strujno napajanje)

PAŽNJA
Opasnost od povreda usled nepravilnog rada!
Oštećenja elektronskih komponenata uređaja.
▶ Koristiti isključivo isporučeni mrežni priključni kabl.

UPOZORENJE
Opasnost od požara usled nepravilnog priključivanja!
Opekotine.
Oštećenja na uređaju.
▶ Ne koristiti produžne kablove.
▶ Ne koristiti višestruke utičnice.

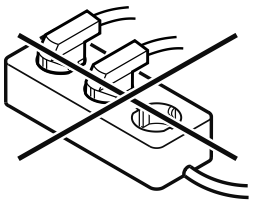

PAŽNJA
Opasnost od oštećenja usled nepravilnog priključivanja!
Oštećenja na uređaju.
▶ Ne priključivati uređaj na invertore u ostrvskom režimu rada, kao npr. kod solarnih postrojenja za struju i benzinskih generatora.

▶ Priključite mrežni utikač priključnog kabla na naponsko napajanje. Proverite učvršćenost mrežnog utikača i utičnice.
▷ Ukoliko se u roku od 60 sekundi ne izvrši nikakva radnja: Simbol režima pripravnosti bledi ili se gubi.
▷ Uređaj je priključen. Za prvo puštanje u rad vidi sledeće poglavlje ili uputstvo za upotrebu.

3.15 Odlaganje ambalaže u otpad

UPOZORENJE
Opasnost od gušenja od ambalaže i folije!
▶ Deca ne smeju da se igraju ambalažom.

Pakovanje je proizvedeno od materijala koji se mogu reciklirati:
- Rebrasti karton / karton
- Delovi od penastog polistirola
- Folije i kese od polietilena
- Trake za obmotavanje od polipropilena
- Iskucani drveni okvir sa pločom od polietilena*

▶ Ambalažu odneti u zvanični sabirni centar.

4 Način funkcionisanja Touch & Swipe displeja

Uređajem rukujete pomoću Touch & Swipe displeja. Pomoću Touch & Swipe displeja (u daljem tekstu pod nazivom displej) dodirom ili prevlačenjem birate funkcije uređaja. Ukoliko tokom 10 sekundi ne izvršite nikakvu radnju na displeju, prikaz se vraća ili nazad na nadređeni meni ili direktno na prikaz statusa.

4.1 Navigacija i objašnjenje simbola

Na slikama se koriste razni simboli za navigaciju sa displejom. U sledećoj tabeli su opisani ovi simboli.

Simbol	Opis
	**Kratak dodir displeja:** Aktivirajte/deaktivirajte funkciju. Potvrdite izbor. Otvorite podmeni.
	**Dodirivati displej tokov navedenog vremenskog perioda (npr. 3 sekunde):** Aktiviranje/deaktiviranje funkcije ili vrednosti.
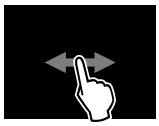	**Prevlačenje udesno ili ulevo:** Za kretanje po meniju.
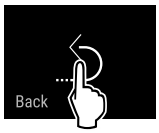	**Kratko dodirivanje simbola Nazad:** Vraćanje za jedan nivo menija unazad.
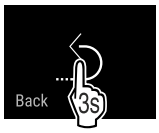	**Dodirivanje simbola Nazad u trajanju od 3 sekunde:** Povratak nazad na prikaz statusa.
	**Kratko dodirivane simbola Nazad gore levo:** Vraćanje za jedan nivo menija unazad.
	**Strelica sa satom:** Potrebno je više od 10 sekundi da bi se pojavio sledeći prikaz na displeju.
	**Strelica sa podatkom o vremenu:** Potrebno je da prođe navedeno vreme da bi se pojavio sledeći prikaz na displeju.
	**Simbol za "Otvaranje menija za podešavanje":** Krećite se do menija za podešavanje i otvorite meni za podešavanje. Ako je neophodno: Krećite se u meniju za podešavanje do željene funkcije. (vidi 4.2.1 Otvaranje menija za podešavanje)
	**Simbol za otvaranje "Proširenog menija":** Krećite se do proširenog menija i otvorite prošireni meni. Ako je neophodno: Krećite se u proširenom meniju do željene funkcije. (vidi 4.2.2 Otvaranje proširenog menija)
Tokom 10 sekundi nije izvršena ni jedna radnja	Ukoliko tokom 10 sekundi ne izvršite nikakvu radnju na displeju, prikaz se vraća ili nazad na nadređeni meni ili direktno na prikaz statusa.
Zatvorite vrata i ponovo ih otvorite.	Ukoliko zatvorite vrata i odmah ih ponovo otvorite, prikaz se vraća direktno na prikaz statusa.

Napomena: Slike displeja su prikazane sa engleskim pojmovima.

4.2 Meniji

Funkcije uređaja su podeljene u različite menije:

Meni	Opis
Glavni meni	Kada uključite uređaj, automatski se nalazite u glavnom meniju. Odavde se možete kretati do najvažnijih funkcija uređaja, do menija za podešavanja i proširenog menija.
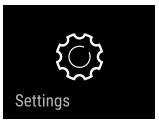 Meni za podešavanje	Meni za podešavanje sadrži dodatne funkcije za podešavanje Vašeg uređaja.
 Prošireni meni	Prošireni meni sadrži specijalne funkcije za podešavanje Vašeg uređaja. Pristup korisničkom meniju je zaštićen numeričkim kodom **1 5 1**.

4.2.1 Otvaranje menija za podešavanje

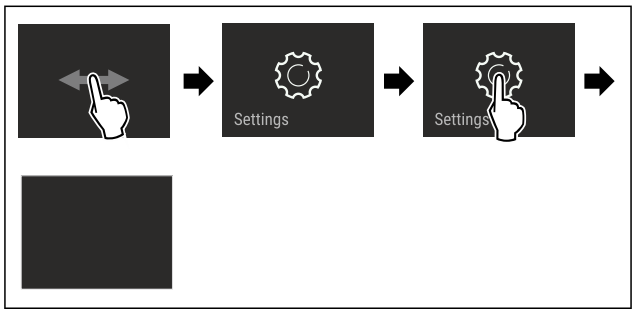

Sl. 16 Primeri prikaza

▶ Obavite radne korake prema slici.
▷ Meni za podešavanje je otvoren.
▶ Ako je neophodno: Krećite se do željene funkcije.

4.2.2 Otvaranje proširenog menija



Sl. 17

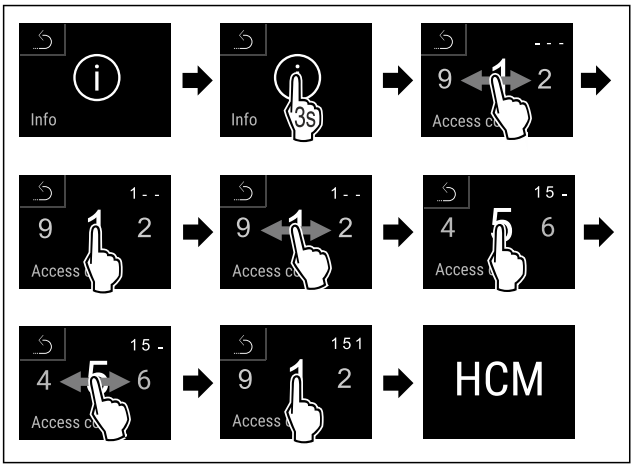

*Sl. 18 Prikaz primera, pristup sa numeričkim kodom **151***

▶ Obavite radne korake prema slici.
▷ Proširen meni je otvoren.
▶ Ako je neophodno: Krećite se do željene funkcije.

4.3 Režim mirovanja

Ukoliko ne dodirnete displej u periodu od 1 minuta, displej prelazi u režim mirovanja. U režimu mirovanja je osvetljaj prikaza prigušen.

4.3.1 Prekid režima mirovanja

▶ Kratko dodirnite displej prstom.
▷ Režim mirovanja je završen.

5 Puštanje u rad

5.1 Uključivanje uređaja (prvo puštanje u rad)

Uverite se da su ispunjeni sledeći preduslovi:

❑ Uređaj je postavljen i priključen u skladu sa uputstvom za montažu.
❑ Sve lepljive trake, lepljive i zaštitne folije, kao i transportne osigurače unutar uređaja i na njemu su uklonjene.
❑ Iz fioka je izvađen sav reklamni materijal.
❑ Način funkcionisanja Touch & Swipe displeja je poznat. (vidi 4 Način funkcionisanja Touch & Swipe displeja)

Uključite uređaj preko Touch & Swipe displeja:

▶ Ukoliko se displej nalazi u režimu mirovanja: Kratko dodirnite displej.
▶ Obavite radne korake prema slici.

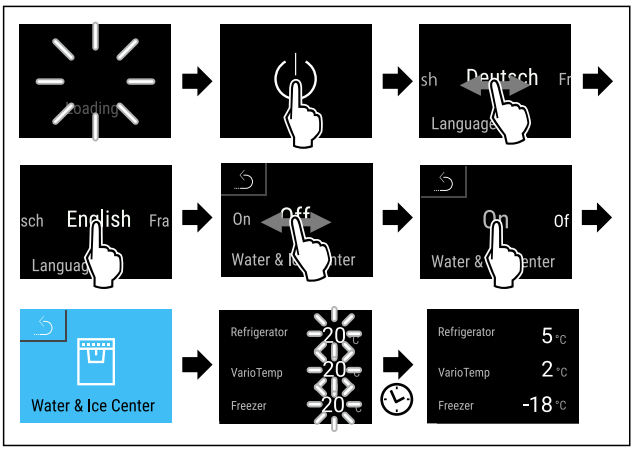

Sl. 19 Primeri prikaza

▶ Aktivirajte Water & Ice centar. (vidi Aktiviranje Water & Ice centra)

-ili-

▶ Nemojte da aktivirate Water & Ice centar.

Napomena
Ukoliko niste aktivirali Water & Ice centar, onda u svakom trenutku možete da ga aktivirate preko funkcije. (vidi Aktiviranje Water & Ice centra)

▷ Pojavljuje se prikaz statusa.
▷ Uređaj hladi do fabrički podešene ciljne temperature.
▷ Uređaj se pokreće u demo režimu (pojavljuje se prikaz statusa sa DEMO): Ukoliko se uređaj pokrene u demo režimu, u narednih 5 minuta možete da deaktivirate demo režim. (vidi Demo režim)

Dodatne informacije:

- Puštanje u rad HydroBreeze aparata. (vidi 5.2 Puštanje u rad HydroBreeze aparata*) *
- Puštanje u rad SmartDevice aparata. (vidi 2.4 SmartDevice) i (vidi WLAN)
- Pustite u rad Water & Ice centar. (vidi 5.3 Puštanje u rad Water & Ice centra)

Napomena
Proizvođač preporučuje sledeće:

▶ Stavljanje namirnica: Sačekajte oko 6 sati dok se ne postigne podešena temperatura.
▶ **Smrznute proizvode** stavite na -18 °C ili nižu temperaturu.
▶ Vodite računa o napomenama za skladištenje. (vidi 6.1 Napomene za skladištenje)

Napomena
Dodatnu opremu možete nabaviti u prodavnici Liebherr-Hausgeräte na adresi go.liebherr.com/47wtc4.

5.2 Puštanje u rad HydroBreeze aparata*

Ukoliko je uređaj opremljen sa HydroBreeze aparatom, **pre prve upotrebe morate očistiti** HydroBreeze.

Uverite se da su ispunjeni sledeći preduslovi:

❑ Uređaj je kompletno priključen.

▶ Očistite HydroBreeze. (vidi 10.10.5 Čišćenje HydroBreeze*)
▶ Napunite rezervoar za vodu. (vidi 9.6.1 Punjenje rezervoara za vodu)
▶ Aktivirajte HydroBreeze. (vidi HydroBreeze*)

5.3 Puštanje u rad Water & Ice centra

Ukoliko je uređaj opremljen Water & Ice centrom, **pre prve upotrebe** morate da odzračite sistem za vodu i da očistite Water & Ice centar.

Obezbedite da budu ispunjeni sledeći preduslovi:

❑ Priključak za vodu je izveden. Vidi Installation Guide ili uputstvo za montažu.
❑ Rezervoar za vodu je postavljen. Vidi Installation Guide ili uputstvo za montažu.
❑ Filter za vodu je postavljen. Vidi Installation Guide ili uputstvo za montažu.
❑ Uređaj je kompletno priključen.
❑ Uređaj je uključen.
❑ Water & Ice centar je aktiviran. (vidi Aktiviranje Water & Ice centra)

5.3.1 Odzračite sistem za vodu

▶ Dodirnuti simbol vode.

▶ Pritisnuti posudu na taster i držati je pritisnutom.
▷ Vazduh se ispušta ili se voda uliva u posudu.
▶ Nastavite proces dok ne počne ravnomerni mlaz vode da se uliva u posudu.
▷ Sistem za vodu je odzračen.

5.3.2 Čišćenje Water & Ice centra

(vidi 10.10.6 Čišćenje Water & Ice centra)

6 Skladištenje

6.1 Napomene za skladištenje

UPOZORENJE
Opasnost od požara usled električnih uređaja!
Ukoliko koristite električne uređaje u oblasti namirnica Vašeg uređaja, onda oni mogu prouzrokovati požar.
▶ Ne koristite električne uređaje u oblasti namirnica, osim ako nisu preporučeni od strane proizvođača.

Napomena
Potrošnja energije se povećava, a rashladna snaga se smanjuje ukoliko ventilacija nije dovoljna.
▶ Uvek držite slobodne proreze za vazduh.

Vodite računa sledećim smernicama za skladištenje:
- Ventilacione proreze na ventilatoru držite slobodnim.
- U odeljku zamrzivača: Dobro upakujte namirnice.
- Namirnice, koje lako poprimaju ili odaju miris ili ukus, upakujte u zatvorene posude ili pokrijte.
- Tečnosti čuvajte u zatvorenim posudama.
- Namirnice čuvajte na odstojanju, tako da vazduh može dobro da cirkuliše.
- Čuvajte namirnice u skladu sa specifikacijama na pakovanju.
- Uvek vodite računa o datumu minimalnog roka trajanja navedenom na pakovanju.

Napomena
Nepoštovanje ovih smernica može dovesti do kvarenja namernica.

Temperaturna zona	Namirnica	
VarioTempZone	Čuvajte namirnice u skladu sa podešenom temperaturom. Za čuvanje namirnica u VarioTempZone Liebherr preporučuje:	
	Opseg temperature	**Namirnica**
	4 °C do 5 °C	već pripremljena jela, sir, konzerve
	0 °C	upakovano voće i povrće
	-2 °C	sveže meso i morski plodovi
	-18 °C	vidi odeljak zamrzivača

Pregled VarioTempZone

6.2 Odeljak frižidera

Usled cirkulacije vazduha u uređaju frižideru se uspostavljaju različite temperaturne zone. U pregledu uređaja i opreme ćete naći različite temperaturne zone.
(vidi 2.2 Pregled uređaja i opreme)

6.2.1 Raspoređivanje namirnica

OPREZ
Opasnost od povreda i oštećenja usled pogrešnog razvrstavanja hrane ili predmeta!
Ako hranu ili predmete postavite na najnižu staklenu ploču, vrata ne mogu pravilno da se zatvaraju. Pri tome može doći do loma police za vrata, ispadanja hrane ili predmeta i nanošenja povreda.
▶ Ostavite slobodno prednje područje na najnižoj staklenoj ploči.

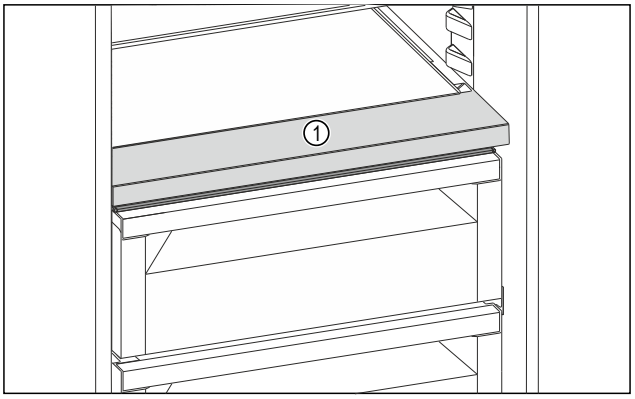

Sl. 20 Prikaz primera
(1) Prednje područje
▶ Gornji deo i vrata: Čuvajte maslac, sir, hranu u konzervama i tubama.
▶ Najhladnija temperaturna zona: Čuvajte lako kvarljive namirnice kao što su gotova jela.

6.3 BioFresh

BioFresh omogućava da se neke sveže namirnice čuvaju duže vreme u odnosu na standardno hlađenje.

Napomena
Kada temperatura padne ispod 0 °C, namirnice mogu da se zamrznu.
▶ Povrće osetljivo na temperaturu kao što su krastavci, plavi patlidžan, tikvice, kao i južno voće osetljivo na temperaturu skladištiti u odeljku frižidera.

6.3.1 Fruit & Vegetable-Safe

Ovde se uspostavlja klima skladištenja od oko 0 °C. Poklopac odeljka trajno obezbeđuje vlažnost vazduha. Ova klima skladištenja je pogodna za čuvanje neupakovanih namirnica sa visokim sadržajem vlage (npr. salata, povrće, voće).

Relativna vlažnost vazduha u odeljku zavisi od sadržaja vlage u umetnutom proizvodu za hlađenje i od učestalosti otvaranja. Relativnu vlažnost vazduha možete regulisati.

Raspoređivanje namirnica
▶ Stavite neupakovano voće i povrće.
Ukoliko je vlažnost vazduha suviše visoka:
▶ Regulišite vlažnost vazduha.

6.3.2 Meat & Dairy-Safe

Ovde se uspostavlja klima skladištenja od oko 0 °C. Ova klima skladištenja je pogodna za osetljive namirnice (npr. mlečni proizvodi, meso, riba, kobasice).

Raspoređivanje namirnica

▶ Čuvajte suve ili upakovane namirnice.

6.4 Odeljak zamrzivača

Ovde se uspostavlja suva, ledena klima za skladištenje na -18 °C. Ledena klima skladištenja je pogodna za čuvanje duboko zamrznutih i zamrznutih namirnica na nekoliko meseci, za pravljenje kockica leda ili za zamrzavanje svežih namirnica.

6.4.1 Zamrzavanje namirnica

Količina zamrzavanja

U roku od 24 sati možete zamrznuti maksimalno onoliko svežih namirnica, koliko je navedeno na tipskoj pločici (vidi 11.5 Tipska pločica) pod „Kapacitet zamrzavanja ... kg/24h".

Kako bi namirnice bile brzo zamrznute do središta, pridržavajte se sledećih količina po pakovanju:

- Voće, povrće do 1 kg
- Meso do 2,5 kg

Zamrzavanje namirnica SuperFrost funkcijom

U zavisnosti od količine za zamrzavanje, pre zamrzavanja možete aktivirati SuperFrost funkciju, kako bi se postigle niže temperature zamrzavanja. (vidi SuperFrost)

▶ Aktivirajte SuperFrost, ukoliko je količina zamrzavanja veća od oko 1 kg.
▶ Aktivirajte SuperFrost, ukoliko je količina zamrzavanja veća od oko 2 kg.

Vremenski trenutak kada aktivirate funkciju SuperFrost zavisi od količine zamrzavanja:

Količina zamrzavanja	Trenutak aktiviranja funkcije SuperFrost
mala količina zamrzavanja	SuperFrost aktivirati oko 6 sati pre zamrzavanja. Namirnice možete sortirati čim uređaj automatski deaktivira funkciju SuperFrost.
maksimalna količina zamrzavanja	SuperFrost aktivirati oko 24 sati pre zamrzavanja. Namirnice možete sortirati čim uređaj automatski deaktivira funkciju SuperFrost.

Raspoređivanje namirnica

OPREZ

Opasnost od povreda usled staklenih krhotina!
Flaše i limenke sa napicima se prilikom zamrzavanja mogu rasprsnuti. Ove se posebno odnosi na gazirane napitke.

▶ Flaše i limenke sa napicima zamrzavati samo ukoliko ste aktivirali funkciju BottleTimer u SmartDevice aplikaciji.

Količina zamrzavanja	Raspoređivanje namirnica
mala količina zamrzavanja	Upakovane namirnice rasporedite u gornja izvlačiva kolica.
maksimalna količina zamrzavanja	Rasporedite upakovane namirnice na oba izvlačiva kolica.

6.4.2 Odmrzavanje namirnica

UPOZORENJE

Opasnost od trovanja namirnicama!

▶ Odmrznute namirnice nemojte ponovo da zamrzavate.
▶ Odmrznute namirnice pripremite što pre.

Namirnice možete odmrzavati na različite načine:

- u frižideru
- u mikrotalasnoj rerni
- u rerni/šporetu na vruć vazduh
- na sobnoj temperaturi

▶ Uzmite samo onoliko namirnica koliko je potrebno.

6.5 Vremena čuvanja

Navedeno vreme čuvanja su smernice.

Kod namirnica sa navedenim minimalnim rokom trajanja, uvek važi datum naveden na pakovanju.

6.5.1 Frižider

Važi datum minimalnog roka trajanja naveden na pakovanju.

6.5.2 BioFresh

Smernice za trajanje čuvanja u Meat & Dairy-Safe		
Maslac	na 1 °C	do 90 dana
Kačkavalj	na 1 °C	do 110 dana
Mleko	na 1 °C	do 12 dana
Kobasice, narezak	na 1 °C	do 8 dana
Živinsko meso	na 1 °C	do 6 dana
Svinjsko meso	na 1 °C	do 6 dana
Goveđe meso	na 1 °C	do 6 dana
Divljač	na 1 °C	do 6 dana

Napomena

▶ Imajte na umu da se hrana bogata proteinima brže kvari. To znači da se školjke i rakovi kvare brže od ribe, a ribe brže od mesa.

Smernice za trajanje čuvanja u Fruit & Vegetable-Safe		
Povrće, salate		
Artičoke	na 1 °C	do 14 dana
Celer	na 1 °C	do 28 dana
Karfiol	na 1 °C	do 21 dana
Brokule	na 1 °C	do 13 dana
Cikorija	na 1 °C	do 27 dana
Matovilac	na 1 °C	do 19 dana
Grašak	na 1 °C	do 14 dana
Kupus	na 1 °C	do 14 dana
Šargarepe	na 1 °C	do 80 dana
Crni luk	na 1 °C	do 160 dana
Keleraba	na 1 °C	do 14 dana
Glavičasta salata	na 1 °C	do 13 dana
Začinsko bilje	na 1 °C	do 13 dana

Smernice za trajanje čuvanja u Fruit & Vegetable-Safe		
Praziluk	na 1 °C	do 29 dana
Gljive	na 1 °C	do 7 dana
Rotkvice	na 1 °C	do 10 dana
Prokelj	na 1 °C	do 20 dana
Špargla	na 1 °C	do 18 dana
Spanać	na 1 °C	do 13 dana
Kelj	na 1 °C	do 20 dana
Voće		
Kajsije	na 1 °C	do 13 dana
Jabuke	na 1 °C	do 80 dana
Kruške	na 1 °C	do 55 dana
Kupine	na 1 °C	do 3 dana
Urme	na 1 °C	do 180 dana
Jagode	na 1 °C	do 7 dana
Smokve	na 1 °C	do 7 dana
Borovnice	na 1 °C	do 9 dana
Maline	na 1 °C	do 3 dana
Ribizle	na 1 °C	do 7 dana
Trešnje, slatke	na 1 °C	do 14 dana
Kivi	na 1 °C	do 80 dana
Breskve	na 1 °C	do 13 dana
Šljive	na 1 °C	do 20 dana
Brusnice	na 1 °C	do 60 dana
Rabarbara	na 1 °C	do 13 dana
Ogrozd	na 1 °C	do 13 dana
Grožđe	na 1 °C	do 29 dana

6.5.3 Zamrzivač

Smernice za trajanje čuvanja različitih namirnica		
Sladoled	na -18 °C	2 do 6 meseci
Kobasice, šunke	na -18 °C	2 do 3 meseca
Hleb, peciva	na -18 °C	2 do 6 meseci
Divljač, svinjetina	na -18 °C	6 do 9 meseci
Riba, masna	na -18 °C	2 do 6 meseci
Riba, posna	na -18 °C	6 do 8 meseci
Sir	na -18 °C	2 do 6 meseci
Živina, govedina	na -18 °C	6 do 12 meseci
Povrće, voće	na -18 °C	6 do 12 meseci

7 Štednja energije

- Vodite računa da uvek postoji dobro provetravanje. Ne pokrivajte otvore i rešetke za ventilaciju.
- Ventilacione otvore uvek održavajte slobodnim.
- Nemojte da postavljate uređaj ni u području pod direktnim sunčevim zračenjem niti pored grejanja ili sličnog.
- Kada uređaj postavite odmah pored rerne, potrošnja energije se može malo povećati. To zavisi od vremena korišćenja i intenziteta korišćenja rerne.
- Potrošnja energije zavisi od uslova postavljanja npr. okolne temperature . Kada su temperature okoline više, potrošnja energije se može povećati.
- Uređaj držati otvoren što je kraće moguće.
- Što je podešena temperatura niža, utoliko se povećava potrošnja energije.
- Namirnice rasporedite po vrsti home.liebherr.com/food.
- Sve namirnice čuvajte dobro zapakovane i sa poklopcima. Sprečava se stvaranje inja.
- Namirnice vadite napolje samo onoliko dugo koliko je to potrebno, da se ne bi previše zagrevale.
- Stavljanje toplih jela: prvo ih ostavite da se ohlade na sobnu temperaturu.
- Duboko zamrznute proizvode odmrzavajte u frižideru.
- Kod dužih odmora koristite HolidayMode (vidi HolidayMode) .

8 Rukovanje

8.1 Elementi za rukovanje i prikazivanje

8.1.1 Prikaz statusa

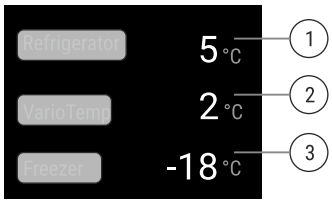

Sl. 21 Prikaz statusa prikazuje stvarnu temperaturu.

(1) Prikaz temperature odeljka frižidera
(2) Prikaz temperature VarioTempZone
(3) Prikaz temperature odeljka zamrzivača

Prikaz statusa pokazuje stvarnu temperaturu i predstavlja početni prikaz. Odatle se vrši navigacija do funkcija i podešavanja.

8.1.2 Prikazni simboli

Prikazni simboli daju informaciju o aktuelnom statusu uređaja.

Simbol	Status uređaja
	**Standby** Uređaj ili temperaturna zona je isključena.
 	**Pulsirajući broj** Uređaj radi. Temperatura pulsira dok se ne dostigne podešena vrednost.
 	**Pulsirajući simbol** Uređaj radi. Podešavanje je u toku.
	**"D" u prikazu statusa** Demo režim je aktivan.

Simbol	Status uređaja
	**WLAN simbol u prikazu statusa** WLAN je aktivan.

8.2 Funkcije uređaja

8.2.1 Napomene o funkcijama uređaja

Funkcije uređaja su fabrički podešene tako da je Vaš uređaj potpuno funkcionalan.

Pre nego što promenite, aktivirate ili deaktivirate funkcije uređaja, uverite se da su ispunjeni sledeći preduslovi:

- ❑ Pročitali ste i razumeli opise o načinu funkcionisanja displeja. (vidi 4 Način funkcionisanja Touch & Swipe displeja)
- ❑ Upoznali ste se sa elementima za rukovanje i prikaza na vašem uređaju uređaja.

Isključivanje i uključivanje uređaja

Pomoću ove funkcije isključujete i uključujete ceo uređaj.

Isključivanje uređaja

Kada isključite uređaj, prethodno izvršena podešavanja ostaju sačuvana.

Obezbedite da budu ispunjeni sledeći preduslovi:

- ❑ Uputstva za rukovanje (vidi 12 Stavljanje van pogona) su izvršena.



Sl. 22

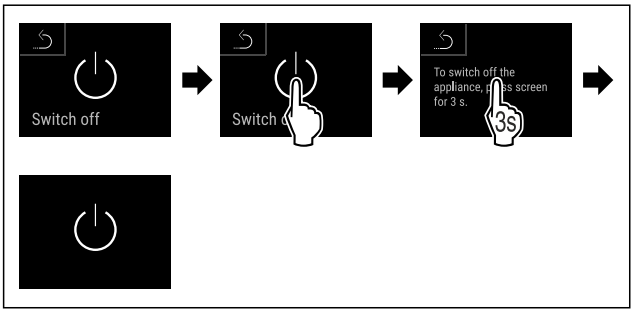

Sl. 23

▶ Obavite radne korake prema slici.
▷ Uređaj je isključen.
▷ Na displeju se pojavljuje simbol režima pripravnosti.
▷ Ekran postaje crn.

Uključivanje uređaja

Ukoliko se displej nalazi u režimu mirovanja:

▶ Kratko dodirnite displej.

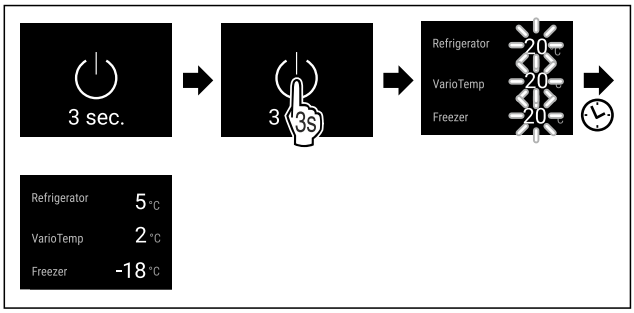

Sl. 24 Prikaz primera

▶ Obavite radne korake prema slici.
Ako se uređaj pokreće u demo režimu:
▶ Deaktivirajte demo režim. (vidi Deaktiviranje demo režima)
▷ Uređaj je uključen.
▷ Prethodno izvršena podešavanja se ponovo vraćaju.
▷ Uređaj hladi do podešene ciljne temperature.

Isključivanje i uključivanje temperaturne zone

Temperaturne zone uređaja možete isključivati nezavisno jednu od druge.

Isključivanje frižidera

Uverite se da su ispunjeni sledeći preduslovi:

- ❑ Odeljak frižidera je ispražnjen.

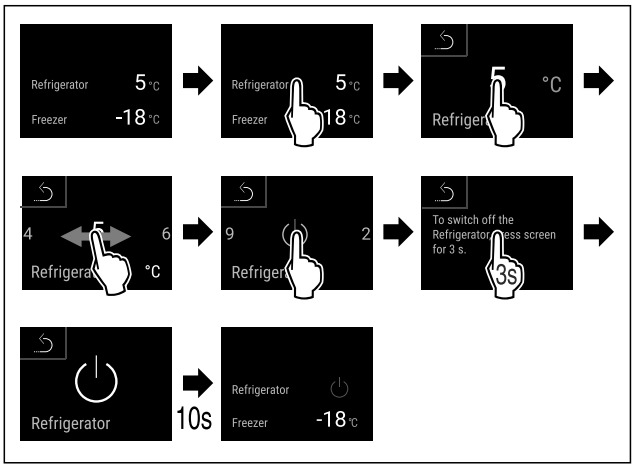

Sl. 25 Prikaz primera

▶ Obavite radne korake prema slici.
▷ Frižider je isključen.

Uključivanje frižidera

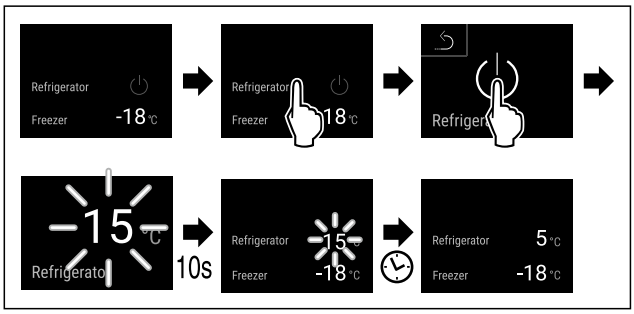

Sl. 26 Prikaz primera

▶ Obavite radne korake prema slici.
▷ Odeljak frižidera je uključen.
▷ Uređaj hladi na poslednje podešenu temperaturu.

Temperatura

Pomoću ove funkcije podešavate temperaturu.

Temperatura zavisi od sledećih faktora:
- Učestalost otvaranja vrata
- Trajanje otvaranja vrata
- Temperatura u prostoriji postavljanja
- Vrsta, temperatura i količina namirnica

Temperaturna zona	Fabrički podešena temperatura	Preporučeno podešavanje
Odeljak frižidera	4 °C	4 °C
Odeljak zamrzivača	-18 °C	-18 °C
BioFresh	0 °C	B-Value (vidi BioFresh B-Value)
VarioTempZone	-18 °C	Zavisi od korišćenja VarioTempZone (vidi 2.3 VarioTempZone)

Podešavanje temperature u odeljku frižidera

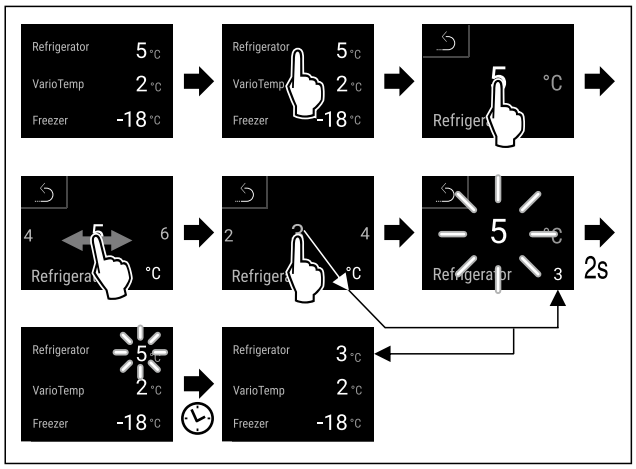

Sl. 27 Prikaz primera

▶ Obavite radne korake prema slici.
▷ Temperatura je podešena.

Podešavanje temperature u odeljku zamrzivača

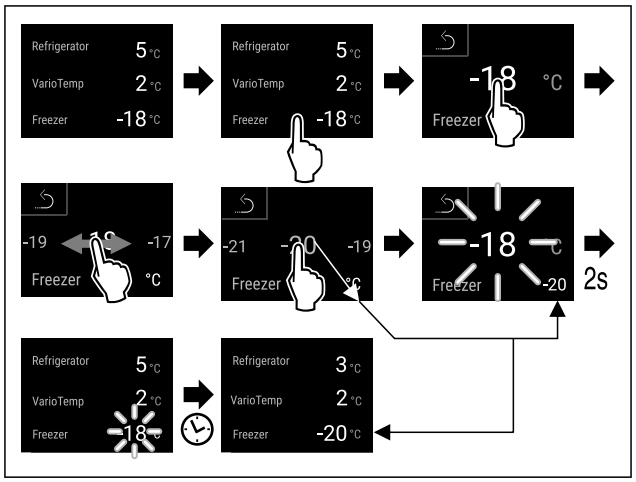

Sl. 28 Prikaz primera

▶ Obavite radne korake prema slici.
▷ Temperatura je podešena.

Podešavanje temperature u BioFresh delu

Temperaturu podešavate preko **BioFresh B-Value**.
(vidi BioFresh B-Value)

Podešavanje temperature u VarioTempZone

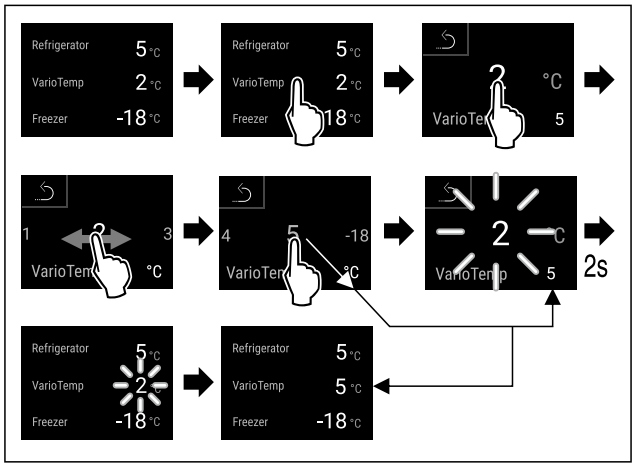

Sl. 29 Prikaz primera

▶ Obavite radne korake prema slici.
▷ Temperatura je podešena.

BioFresh B-Value

Pomoću ove funkcije podešavate BioFresh B-Value. Sa BioFresh B-Value možete podesiti BioFresh neznatno toplije ili hladnije, ukoliko je to neophodno zbog više ili niže temperature okoline. BioFresh B-Value je pri isporuci podešena na vrednost B5. Ukoliko menjate B-Value, obratite pažnju na sledeću tabelu:

Vrednost	Opis
B1	najniža temperatura
B1-B4	Temperatura može pasti ispod 0 °C, tako da se namirnica može malo zamrznuti.*
B5	Unapred podešena temperatura
B9	Najviša temperatura

*** zavisno od modela i opreme**

Podešavanje BioFresh B-Value



Sl. 30

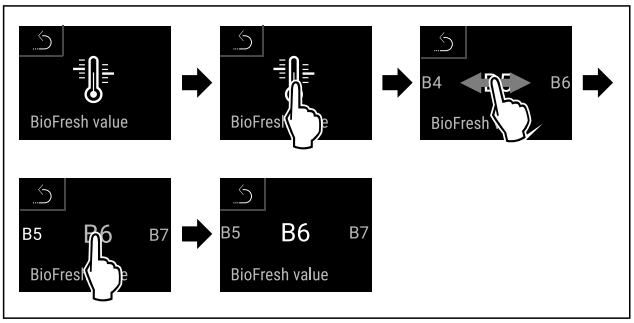

Sl. 32 Prikaz primera: Promena od B5 na B6.

▶ Obavite radne korake prema slici.
▷ BioFresh B-Value je podešen.
▷ Prikaz statusa prikazuje ciljnu temperaturu.

SuperCool

Pomoću ove funkcije aktivirate ili deaktivirate SuperCool. Kada aktivirate SuperCool, povećava se snaga hlađenja uređaja. Na taj način postižete niže temperature hlađenja. Funkciju SuperCool možete aktivirati kada želite brzo da ohladite velike količine namirnica.

Temperatura u VarioTempZone ostaje kao prethodno podešena. Aktivna funkcija SuperCool ne deluje na VarioTempZone.

Ukoliko je funkcija aktivna, uređaj radi sa većom snagom. Zbog toga radna buka uređaja može postati veća i povećava se potrošnja energije.

Aktiviranje SuperCool-a

Trenutak aktiviranja funkcije:

- Kada želite da skladištite sveže namernice u odeljku frižidera: Aktivirajte funkciju prilikom stavljanja namirnica.



Sl. 33

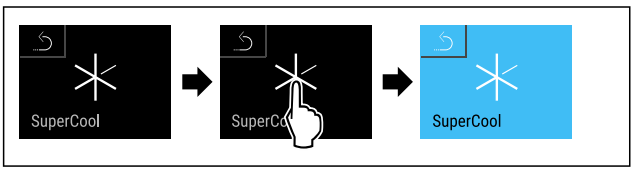

Sl. 34

▶ Obavite radne korake prema slici.
-ili-
▶ Aktivirajte pomoću aplikacije SmartDevice.

▷ SuperCool je aktiviran.
▷ Prikaz temperature postaje plav.

Deaktiviranje SuperCool-a

SuperCool se automatski deaktivira posle 18 sati. Međutim, SuperCool u svakom trenutku takođe možete da ručno deaktivirate:

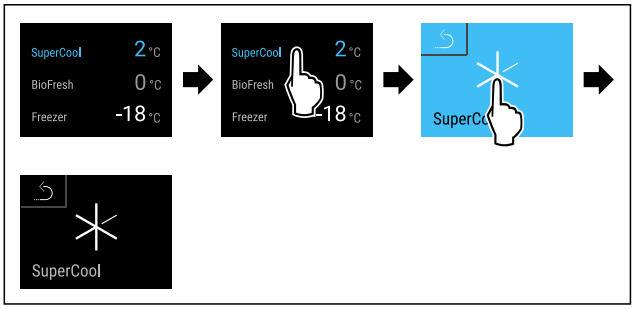

Sl. 35 Prikaz primera

▶ Obavite radne korake prema slici.
-ili-
▶ Deaktivirajte pomoću aplikacije SmartDevice.

▷ SuperCool je deaktiviran.
▷ Uređaj nastavlja da radi u normalnom režimu rada.
▷ Uređaj hladi do prethodno podešene temperature.

SuperFrost

Pomoću ove funkcije aktivirate ili deaktivirate SuperFrost. Kada aktivirate SuperFrost, povećava se snaga zamrzavanja uređaja. Na taj način postižete niže temperature zamrzavanja.

Primena:

- Brzo zamrzavanje, do jezgra, svežih namirnica. Ovim se obezbeđuje da će nutritivne vrednosti, izgled i ukus namirnica ostati nepromenjeni.
- Povećanje rezervne hladnoće u skladištenim smrznutim namirnicama pre otapanja uređaja.

Na temperaturu VarioTempZone se utiče aktiviranjem funkcije SuperFrost sve dok je VarioTempZone podešena između -12 °C i -18 °C. Ukoliko je temperatura VarioTempZone u okviru ovog opsega temperature, onda se aktivira funkcija SuperFrost za VarioTempZone. Ukoliko je temperatura podešena na više od -12 °C, onda VarioTempZone ne utiče na SuperFrost.

Ukoliko je funkcija aktivna, uređaj radi sa većom snagom. Zbog toga radna buka uređaja može postati veća i povećava se potrošnja energije.

Ako su vrata predugo otvorena, na primer, zato što stavljate hranu, uređaj automatski proverava da li stvarna temperatura u uređaju odgovara podešenoj temperaturi. Ako razlika prekorači određenu vrednost, uređaj automatski jače hladi. Zbog toga temperatura prikazana na ekranu može biti veća od stvarne temperature u uređaju. To je normalno i vaš uređaj ispravno radi.

Aktiviranje SuperFrosta

Obezbedite da budu ispunjeni sledeći preduslovi:

❑ Količina za zamrzavanje i trenutak aktiviranja funkcije SuperFrost su uzeti u obzir. (vidi Zamrzavanje namirnica SuperFrost funkcijom)



Sl. 36

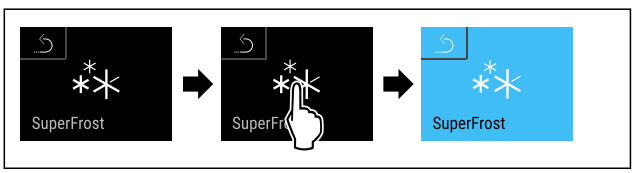

Sl. 37

▶ Obavite radne korake prema slici.

-ili-

▶ Aktivirajte pomoću aplikacije SmartDevice.

▷ SuperFrost je aktiviran.
▷ Prikaz temperature postaje plav.

Deaktiviranje SuperFrost-a

U zavisnosti od količine stavljenih namirnica, SuperFrost se automatski deaktivira posle 56 do 72 sati. Međutim, SuperFrost u svakom trenutku takođe možete da ručno deaktivirate:

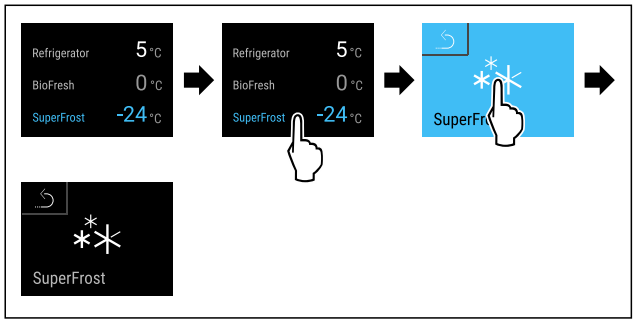

Sl. 38 Prikaz primera

▶ Obavite radne korake prema slici.

-ili-

▶ Deaktivirajte pomoću aplikacije SmartDevice.

▷ SuperFrost je deaktiviran.
▷ Uređaj nastavlja da radi u normalnom režimu rada.
▷ Uređaj hladi do prethodno podešene temperature.

PartyMode

Pomoću ove funkcije aktivirate ili deaktivirate PartyMode. PartyMode aktivira razne funkcije koje su korisne za zabavu.

PartyMode aktivira sledeće funkcije:

- SuperCool (vidi SuperCool)
- SuperFrost (vidi SuperFrost)
- Water & Ice centar sa MaxIce (vidi Water & Ice centar / IceMaker)
- MoodLight

Sve navedene funkcije možete individualno i fleksibilno podešavati. Kada deaktivirate PartyMode sve izmene se odbacuju.

Ukoliko je funkcija aktivna, uređaj radi sa većom snagom. Zbog toga radna buka uređaja može postati veća i povećava se potrošnja energije.

Aktiviranje PartyMode

Uverite se da su sledeći preduslovi ispunjeni:

❑ Water & Ice centar je pušten u rad. (vidi 5.3 Puštanje u rad Water & Ice centra)



Sl. 39

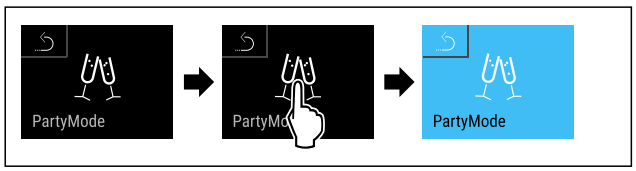

Sl. 40

▶ Obavite radne korake prema slici.
▷ PartyMode i pripadajuće funkcije su aktivirane.
▷ Prikaz temperature postaje plav.
▷ Trenutna temperatura treperi sve dok se ne dostigne ciljana temperatura.

Deaktiviranje PartyMode

PartyMode se automatski deaktivira posle 24 sati. Međutim, PartyMode u svakom trenutku takođe možete da ručno deaktivirate:

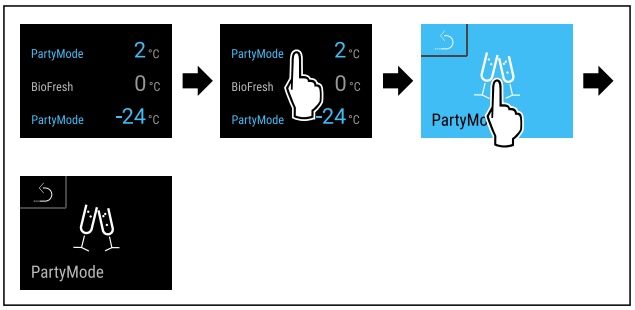

Sl. 41 Prikaz primera

▶ Obavite radne korake prema slici.
▷ PartyMode je deaktiviran.
▷ Uređaj hladi do prethodno podešene temperature: Trenutna temperatura treperi sve dok se ne dostigne ciljana temperatura.

HolidayMode

Pomoću ove funkcije aktivirate ili deaktivirate HolidayMode. Ukoliko aktivirate HolidayMode, odeljak frižidera se podešava na 15 °C. Na taj način štedite energiju tokom dužeg odsustva i izbegavate neprijatne mirise i stvaranje plesni.

Status uređaja pri aktiviranoj funkciji HolidayMode
Odeljak frižidera hladi na 15 °C.
BioFresh hladi na 15 °C.
U odeljku zamrzivača se zadržava podešena temperatura.
PartyMode je deaktiviran.
SuperCool je deaktiviran.
Water & Ice centar je deaktiviran.

Aktiviranje HolidayMode-a

▶ Potpuno ispraznite odeljak frižidera.
▶ Potpuno ispraznite BioFresh.
▶ Potpuno ispraznite odeljak za čuvanje kockica leda.



Sl. 42

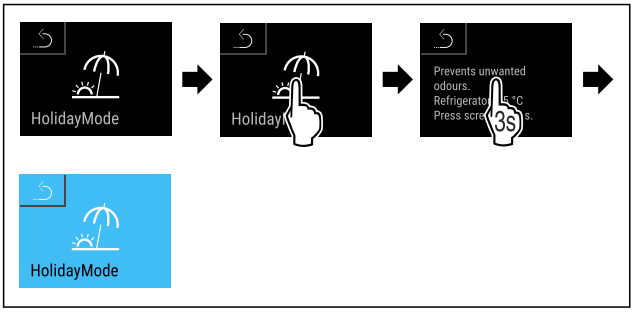

Sl. 43

▶ Obavite radne korake prema slici.
▷ HolidayMode je aktiviran.
▷ Prikaz temperature postaje plav i prikazuje simbol HolidayMode.

Deaktiviranje HolidayMode-a

▶ Obavite radne korake prema slici.
▷ HolidayMode je deaktiviran.
▷ Uređaj hladi do prethodno podešene temperature.

SabbathMode

Pomoću ove funkcije aktivirate ili deaktivirate SabbathMode. Ukoliko aktivirate ovu funkciju, pojedine elektronske funkcije će biti isključene. Na taj način Vaš uređaj ispunjava verske zahteve jevrejskih praznika, kao što je npr. sabat i ispunjava zahteve STAR-K Kosher sertifikata.

Status uređaja pri aktiviranoj funkciji SabbathMode
Prikaz statusa neprekidno prikazuje SabbathMode.
Na displeju su blokirane sve funkcije osim **funkcije Deaktiviranje SabbathMode**.
Aktivne funkcije ostaju i dalje aktivne.
Kada zatvorite vrata, displej ostaje osvetljen.
Unutrašnje osvetljenje je deaktivirano.
Podsetnici se ne prikazuju. Podešeni vremenski interval se zaustavlja.
Podsetnici i upozorenja se ne prikazuju.
Nema alarma za vrata.
Nema alarma za temperaturu.
Water & Ice centar je van pogona.
Ciklus otapanja radi samo u zadatom vremenu i pri tome se ne uzima u obzir korišćenje uređaja.
Nakon nestanka struje, uređaj se automatski vraća nazad na SabbathMode.

Status uređaja

Napomena
Ovaj uređaj je sertifikovan od strane „Institute for Science and Halacha“ (Institut za nauku i Halahu). (www.machonhalacha.co.il)

Listu uređaja sa STAR-K sertifikatom naći ćete na www.star-k.org/appliances.

Aktiviranje SabbathMode

UPOZORENJE
Opasnost od trovanja pokvarenim namirnicama!
Ukoliko ste aktivirali funkciju SabbathMode i dođe do nestanka struje, na prikazu statusa se ne prikazuje poruka o nestanku struje. Po završetku nestanka struje, uređaj nastavlja da radi u režimu SabbathMode. Usled nestanka struje namirnice se mogu pokvariti, a njihovo konzumiranje može dovesti do trovanja hranom.
Nakon nestanka struje:
▶ Ne konzumirati odmrznute namirnice koje su bile zamrznute.



Sl. 44

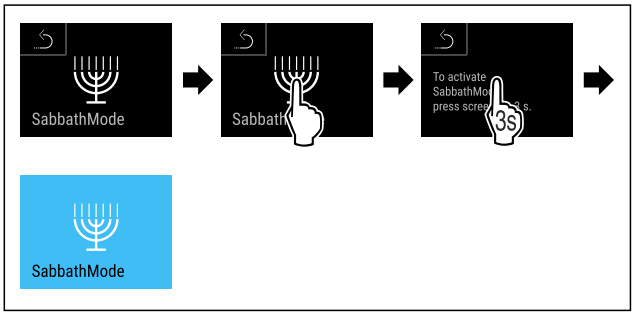

Sl. 45

▶ Obavite radne korake prema slici.
▷ SabbathMode je aktiviran.
▷ Završava se već započeto izdavanje na Water & Ice centru (npr. kockice leda, izmrvljeni led, voda).
▷ Prikaz statusa neprekidno prikazuje SabbathMode.

Deaktiviranje SabbathMode

SabbathMode se automatski deaktivira posle 80 sati. Međutim, SabbathMode u svakom trenutku takođe možete da ručno deaktivirate:

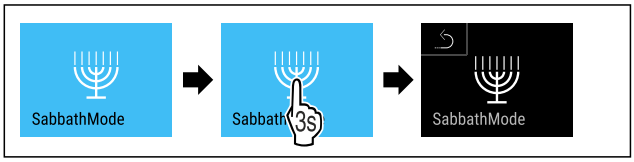

Sl. 46

▶ Obavite radne korake prema slici.
▷ SabbathMode je deaktiviran.

EnergySaver

Pomoću ove funkcije aktivirate ili deaktivirate režim uštede energije. Ukoliko aktivirate režim uštede energije potrošnja energije se smanjuje, a temperatura u uređaju se povećava. Namirnice ostaju sveže, ali se rok trajanja smanjuje.

Temperatura u VarioTempZone ostaje kao prethodno podešena. Aktivna funkcija EnergySaver ne deluje na VarioTempZone.

Status uređaja pri aktiviranoj funkciji EnergySaver
Water & Ice centar MoodLight je deaktiviran.
MoodLight udubljenja za hvatanje je deaktivirano.

Temperaturna zona	Preporučeno podešavanje (vidi Podešavanje temperature u odeljku frižidera)	Temperatura kada je opcija EnergySaver aktivna
5 °C Odeljak frižidera	4 °C	7 °C
-18 °C Odeljak zamrzivača	-18 °C	-16 °C

Temperature

Aktiviranje EnergySaver

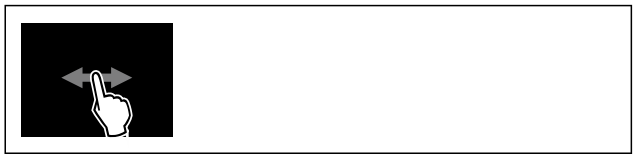

Sl. 47

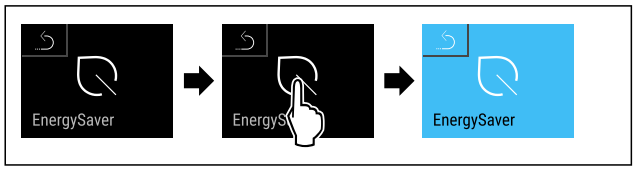

Sl. 48

▶ Obavite radne korake prema slici.
▷ Režim uštede energije je aktiviran.

Deaktiviranje EnergySaver

▶ Obavite radne korake prema slici.
▷ Režim uštede energije je deaktiviran.

HydroBreeze*

Pomoću ove funkcije aktivirate ili deaktivirate HydroBreeze. Ukoliko aktivirate ovu funkciju, onda HydroBreeze u BioFresh-Safe-u generiše finu, hladnu maglu. Na taj način se produžava rok trajanja nezapakovane salate, povrća i voća sa većim udelom sopstvene vlage.

Ukoliko aktivirate ovu funkciju, onda se pri zatvorenim vratima HydroBreeze aktivira na svakih 90 minuta u trajanju od 4 sekunde. Ukoliko otvorite vrata, onda se HydroBreeze aktivira u zavisnosti od funkcije:

Vrednost	Opis
min	HydroBreeze je pri otvorenim vratima aktivna u trajanju od 4 sekunde.
med	HydroBreeze je pri otvorenim vratima aktivna u trajanju od 6 sekunde.
max	HydroBreeze je pri otvorenim vratima aktivna u trajanju od 8 sekunde.
off	HydroBreeze je deaktiviran.

Trajanje HydroBreeze pri otvorenim vratima

Aktiviranje HydroBreeze

Napomena
Ukoliko aktivirate HydroBreeze, ali ne držite namirnice u fioci, onda će se na dnu fioke formirati kondenzat.
▶ HydroBreeze aktivirati samo ukoliko držite namirnice u fioci.

Uverite se da su sledeći preduslovi ispunjeni:
❑ HydroBreeze je očišćen. (vidi 10.10.5 Čišćenje HydroBreeze*)
❑ Rezervoar za vodu je napunjen. (vidi 9.6.1 Punjenje rezervoara za vodu)

HydroBreeze ćete aktivirati tako što ćete izabrati neku vrednost za trajanje funkcije HydroBreeze:



Sl. 50

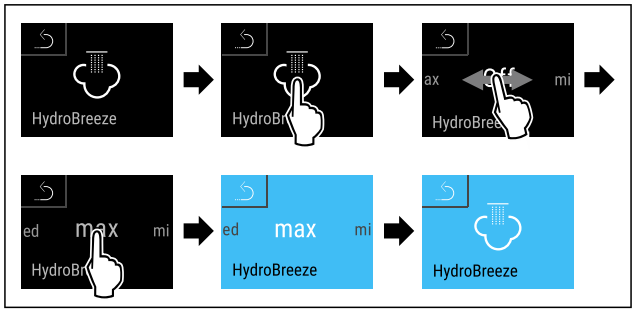

Sl. 51 Prikaz primera: Aktiviranje HydroBreeze sa vrednošću max.

▶ Obavite radne korake prema slici.
▷ HydroBreeze je aktiviran.

Deaktiviranje HydroBreeze



Sl. 52

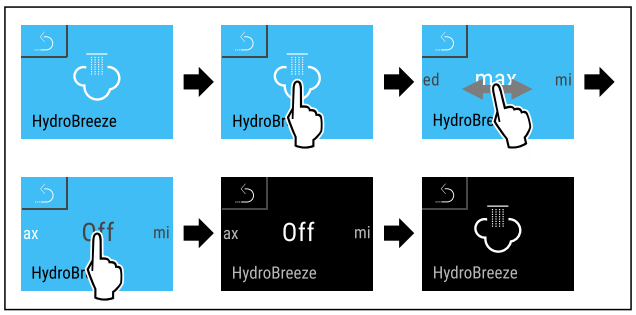

Sl. 53

▶ Obavite radne korake prema slici.
▷ HydroBreeze je deaktiviran.

Dovod vode

Pomoću ove funkcije podešavate dovod vode. Dovod vode za reguliše količinu dovedene vode. Možete promeniti dovod vode ukoliko ne odgovara pritisku vode i veličini isporučenih kockica leda.

Dovod vode je pri isporuci podešen na vrednost 4. Možete izabrati vrednost od 1 (najmanja količina dovoda) do 8 (najveća količina dovoda).

Podešavanje dovoda vode

Uverite se da su sledeći preduslovi ispunjeni:

- ❑ Water & Ice centar je pušten u rad. (vidi 5.3 Puštanje u rad Water & Ice centra)
- ❑ Water & Ice centar je aktiviran. (vidi Aktiviranje Water & Ice centra)



Sl. 54

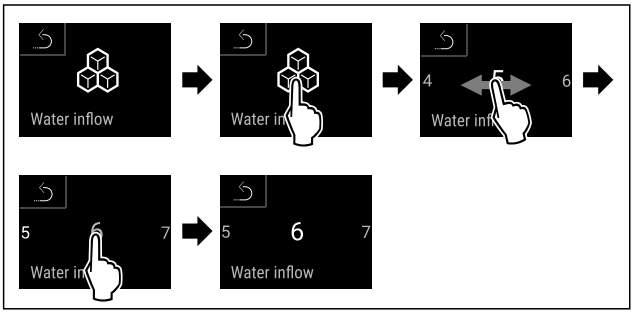

Sl. 55 Primeri prikaza: Promena vrednosti 5 na 6.

▶ Obavite radne korake prema slici.
▷ Dovod vode je podešen.

Water & Ice centar

Sa ovom funkcijom aktivirate ili deaktivirate Water & Ice centar u vratima. Ukoliko aktivirate ovu funkciju, preko menija u vratima imate mogućnost izbora kockica leda, izmrvljenog leda ili ohlađene vode.

Dostupne su sledeće funkcije:

Funkcija	Opis
	Zaštita od dece Pojedinačne funkcije su blokirane, izdavanje nije moguće.
	MoodLight Područje izdavanja i udubljenja rukohvata se osvetljavaju. Svetlo se može prigušiti preko menija uređaja. (vidi MoodLight osvetljenost)
	Kockice leda Izdavanje kockica leda (vidi 8.3.5 Uzimanje kockica leda)
	Izmrvljeni led Izdavanje izmrvljenog leda (vidi 8.3.6 Uzimanje izmrvljenog leda)
	Voda Izdavanje vode (vidi 8.3.7 Uzimanje vode)
	Personalizovano punjenje Izdavanje personalizovanog punjenja (vidi 8.3.9 Korišćenje personalizovanog punjenja)

Funkcije Water & Ice centra

Aktiviranje Water & Ice centra

Obezbedite da budu ispunjeni sledeći preduslovi:

- ❑ Dovod vode na fiksnom priključku za vodu je izveden. Pogledajte digitalne korisničke informacije.
- ❑ Sistem za vodu je odzračen. (vidi 5.3.1 Odzračite sistem za vodu)

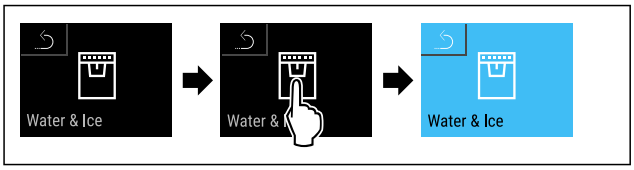

Sl. 56

▶ Obavite radne korake prema slici.
▷ Water & Ice centar je aktiviran.

Deaktiviranje Water & Ice centra

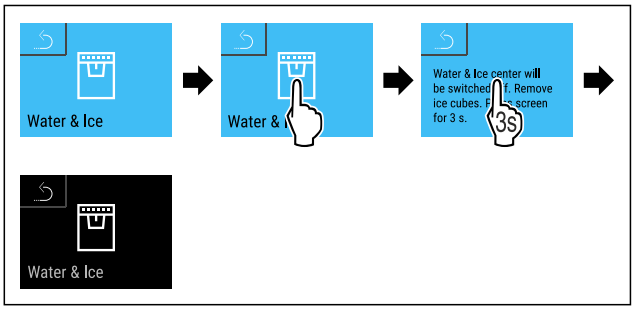

Sl. 57

▶ Obavite radne korake prema slici.
▷ Water & Ice centar je deaktiviran.
▷ Funkcija MoodLight je i dalje aktivna.
▶ Utrošite kockice leda.

-ili-

▶ Potpuno ispraznite odeljak za čuvanje leda.

Water & Ice centar / IceMaker

Pomoću ove funkcije aktivirate ili deaktivirate proizvodnju kockica leda za Water & Ice centar. Funkcija je automatski aktivna kada je aktiviran Water & Ice centar. Ako je Water & Ice centar deaktiviran, ova funkcija se ne vidi u meniju.

Pomoću MaxIce-a povećavate količinu kockica leda.

Dodatne informacije o količini kockica leda:	(vidi 11.1 Tehnički podaci)
Dodatne informacije o dovodu vode:	

Ukoliko je funkcija aktivna, uređaj radi sa većom snagom. Zbog toga radna buka uređaja može postati veća i povećava se potrošnja energije.

Aktiviranje IceMaker-a

Obezbedite da budu ispunjeni sledeći preduslovi:

- ❑ Dovod vode na fiksnom priključku za vodu je izveden. Pogledajte priručnik za instalaciju ili uputstvo za montažu.
- ❑ Water & Ice centar je pušten u rad. (vidi 5.3 Puštanje u rad Water & Ice centra)
- ❑ Water & Ice centar je aktiviran. (vidi Aktiviranje Water & Ice centra)



Sl. 58

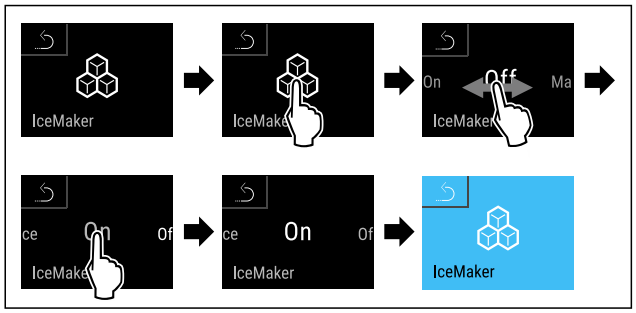

Sl. 59

▶ Obavite radne korake prema slici.
▷ IceMaker je aktiviran. Može proći i 24 sata dok Water & Ice centar proizvede prve kockice leda.

Deaktiviranje IceMaker-a

Sa ovom funkcijom možete isključiti proizvodnju kockica leda Water & Ice centra, npr. u zimskom periodu.



Sl. 60

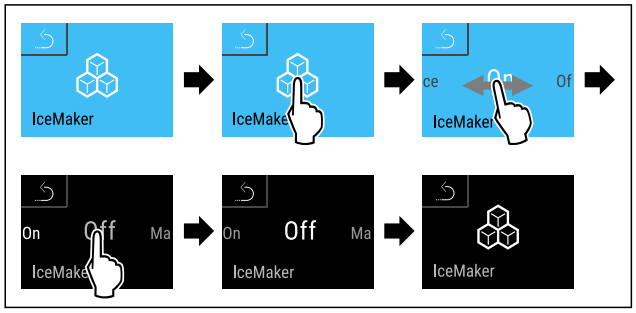

Sl. 61

▶ Obavite radne korake prema slici.
▷ IceMaker je deaktiviran.
▷ Ne proizvode se nove kockice leda.
▶ Utrošite kockice leda.

-ili-

▶ Potpuno ispraznite odeljak za čuvanje leda. (vidi 10.10.6 Čišćenje Water & Ice centra)

▷ Nema kockica leda: Simbol na Water & Ice centru treperi dva puta.

Napomena
Možete i dalje uzimati vodu na Water & Ice centru.

Aktiviranje MaxIce-a

Pomoću MaxIce-a povećavate količinu kockica leda.

Obezbedite da budu ispunjeni sledeći preduslovi:

❑ Water & Ice centar je aktiviran. (vidi Water & Ice centar)
❑ IceMaker je aktiviran.



Sl. 62

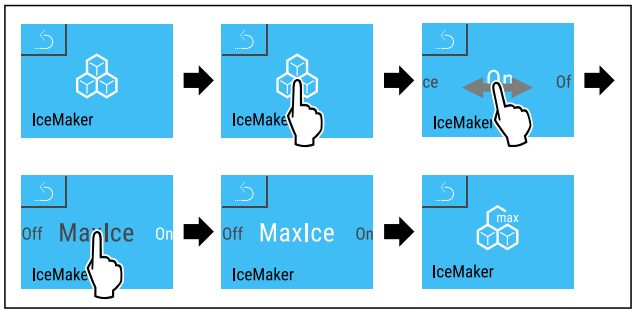

Sl. 63

▶ Obavite radne korake prema slici.
▷ MaxIce je aktiviran.

Deaktiviranje MaxIce-a

MaxIce se automatski deaktivira posle 48 sati. Međutim, MaxIce u svakom trenutku takođe možete da ručno deaktivirate:



Sl. 64

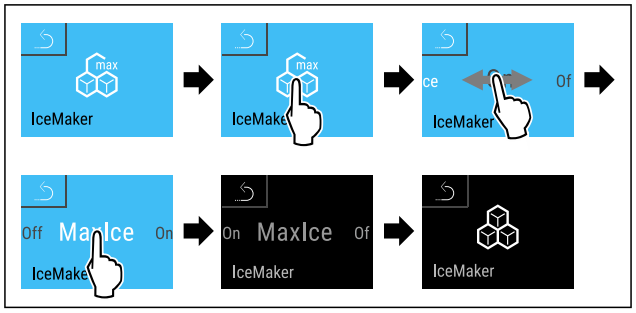

Sl. 65

▶ Obavite radne korake prema slici.
▷ MaxIce je deaktiviran.
▷ Tekuća proizvodnja kockica leda se prekida.

CleaningMode

Pomoću ove funkcije aktivirate ili deaktivirate CleaningMode. CleaningMode omogućava komforno čišćenje uređaja.

Ovo podešavanje se odnosi na odeljak frižidera.

Primena:

- Očistite odeljak frižidera. (vidi 10.10 Čišćenje uređaja)
- Očistite Water & Ice-Center.

Status uređaja pri aktiviranoj funkciji CleaningMode
Prikaz statusa neprekidno prikazuje CleaningMode.
Odeljak frižidera je isključen.
Unutrašnje osvetljenje je aktivirano.
Podsetnici i upozorenja se ne prikazuju. Ne oglašava se nijedan zvučni signal.
Proizvodnja leda Water & Ice centra je deaktivirana.
Water & Ice centar je blokiran.
Water & Ice centar MoodLight je aktivirano.
MoodLight udubljenja za hvatanje je deaktivirano.

Status uređaja

Aktiviranje CleaningMode



Sl. 66

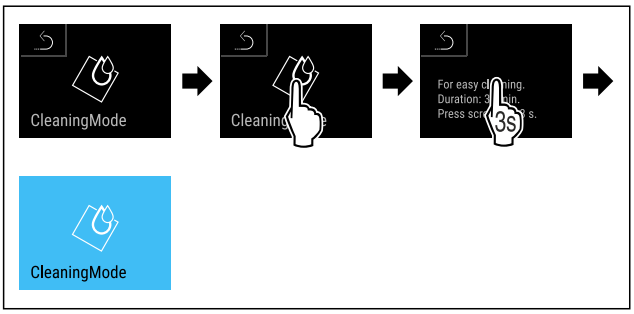

Sl. 67

▶ Obavite radne korake prema slici.
▷ CleaningMode je aktiviran.
▷ Prikaz statusa neprekidno prikazuje CleaningMode.
▶ Izvadite odeljak za čuvanje leda.
▶ Bacite kockice leda.

-ili-

▶ Čuvajte kockice leda u odeljku zamrzivača dok je aktiviran CleaningMode.

▶ Očistite odeljak za čuvanje leda (vidi Čišćenje odeljka za čuvanje leda) i zatim ga uvucite.

Deaktiviranje CleaningMode

CleaningMode se automatski deaktivira posle 30 minuta. Međutim, CleaningMode u svakom trenutku takođe možete da ručno deaktivirate:

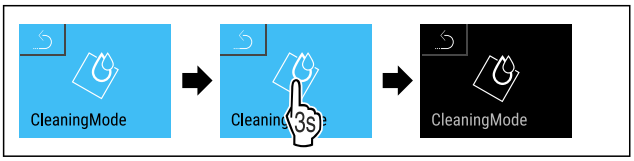

Sl. 68

▶ Obavite radne korake prema slici.
▷ CleaningMode je deaktiviran.
▷ Uređaj hladi do prethodno podešene temperature.

Zaštita od dece

Pomoću ove funkcije aktivirate ili deaktivirate funkciju zaštite od dece. Zaštita od dece sprečava nehotično rukovanje uređajem, npr. od strane dece.

Primena:

- Sprečiti nenamernu promenu funkcija.
- Sprečiti nehotično isključivanje uređaja.
- Sprečite nehotično podešavanje temperature.

Aktiviranje zaštite od dece

Ako aktivirate zaštitu od dece i dalje se možete kretati kroz menije, ali ne možete birati ili menjati druge funkcije.



Sl. 69

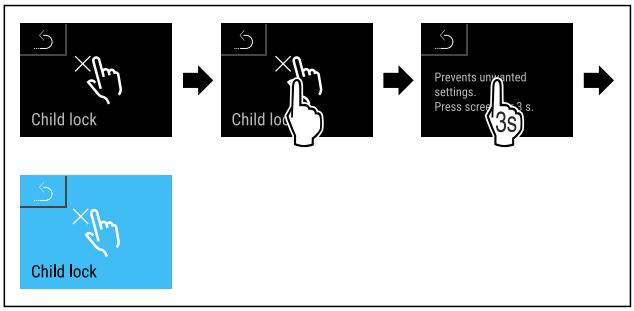

Sl. 70

▶ Obavite radne korake prema slici.
▷ Zaštita od dece je aktivirana.

Deaktiviranje zaštite od dece



Sl. 71

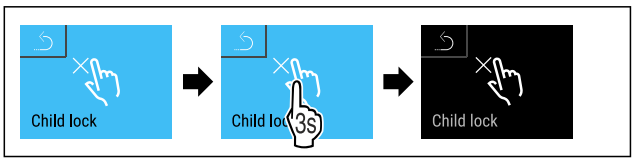

Sl. 72

▶ Obavite radne korake prema slici.
▷ Zaštita od dece je deaktivirana.

Podsetnik

Pomoću ove funkcije aktivirate ili deaktivirate podsetnike. Ova funkcija je prilikom isporuke aktivirana.

Ukoliko je funkcija aktivirana, pojavljuju se sledeći podsetnici:

- Zamena FreshAir filtera sa aktivnim ugljem (vidi Zamena FreshAir filtera sa aktivnim ugljem)

Aktiviranje podsetnika



Sl. 73

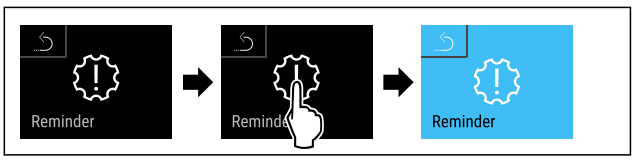

Sl. 74

▶ Obavite radne korake prema slici.
▷ Podsetnik je aktiviran.

Deaktiviranje podsetnika



Sl. 75

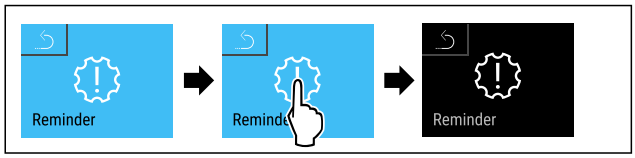

Sl. 76

▶ Obavite radne korake prema slici.
▷ Podsetnik je deaktiviran.

Jezik

Pomoću ove funkcije podešavate jezik displeja.

Možete podesiti sledeće jezike:

- Srpski
- Engleski
- Francuski
- Španski
- Italijanski
- Holandski
- Češki
- Poljski
- Portugalski
- Bugarski
- Ruski
- Kineski

Podešavanje jezika



Sl. 77

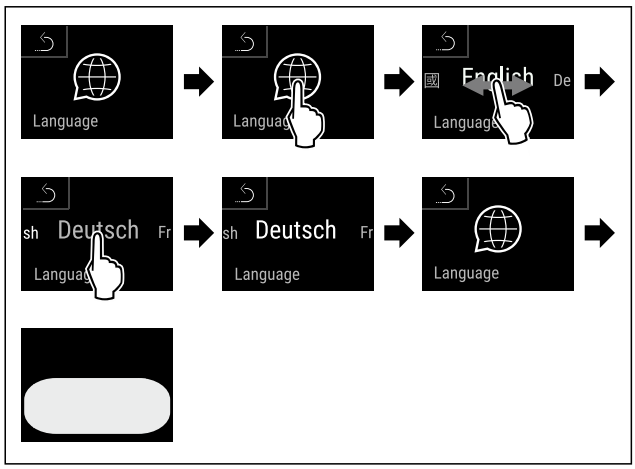

Sl. 78 Prikaz primera u zavisnosti od jezika i temperature

▶ Obavite radne korake prema slici.
▷ Jezik je podešen.
▷ Prikaz se vraća nazad na prikaz statusa.

Jedinica za temperaturu

Pomoću ove funkcije podešavate jedinicu za temperaturu. Kao jedinicu za temperaturu možete podesiti stepene Celzijusa ili stepene Farenhajta.

Podešavanje jedinice za temperaturu



Sl. 79

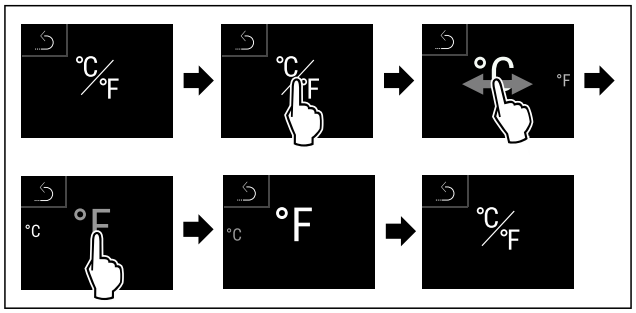

Sl. 81 Primeri prikaza: Promena od stepena Celzijusa na stepene Farenhajta.

▶ Obavite radne korake prema slici.
▷ Jedinica za temperaturu je podešena.

MoodLight

Sa ovom funkcijom se aktivira MoodLight. Funkcija se odnosi na udubljenja rukohvata fioka.

Aktiviranje MoodLight-a

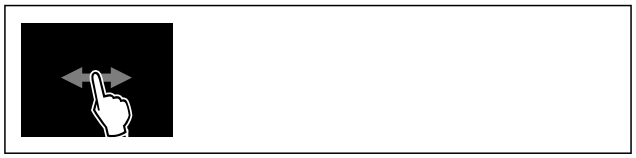

Sl. 82

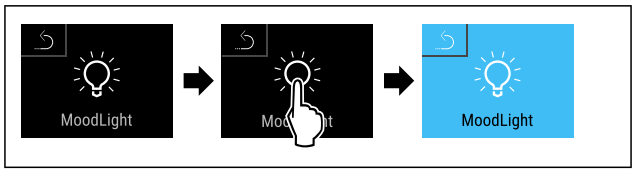

Sl. 83

▶ Obavite radne korake prema slici.
▷ MoodLight je aktiviran.

Deaktiviranje MoodLight-a

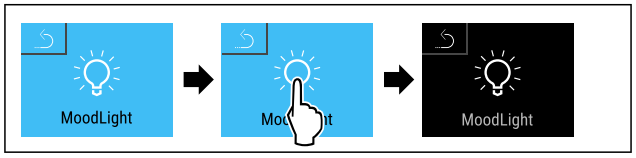

Sl. 84

▶ Obavite radne korake prema slici.
▷ MoodLight je deaktiviran.

MoodLight osvetljenost

Pomoću ove funkcije postepeno prigušujete MoodLight. Funkcija se odnosi na udubljenja rukohvata fioka i područje izdavanja Water & Ice centra.

Možete podesiti sledeće nivoe osvetljenosti:

- 20 %
- 40 %
- 60 %
- 80 %
- 100 % = podrazumevano podešavanje

Podešavanje osvetljenosti



Sl. 85

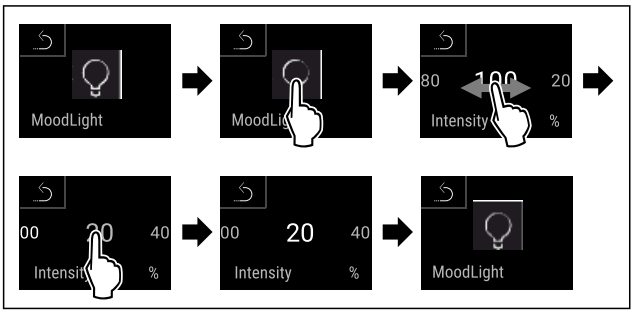

Sl. 86 Prikaz primera: Promena od 100 % na 20 %.

▶ Obavite radne korake prema slici.
▷ Osvetljenost je podešena.

Osvetljenost displeja

Pomoću ove funkcije postepeno podešavate osvetljenost displeja.

Možete podesiti sledeće nivoe osvetljenosti:

- 40 %
- 60 %
- 80 %
- 100 % (podrazumevano podešavanje)

Podešavanje osvetljenosti



Sl. 87

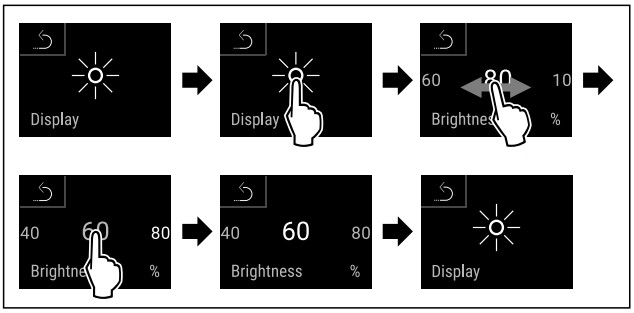

Sl. 88 Primeri prikaza: Promena od 80 % na 60 %.

▶ Obavite radne korake prema slici.
▷ Osvetljenost je podešena.

H-Value

Sa ovom funkcijom možete da uključite grejanje protiv stvaranja kondenzacije uređaja, kada se kondenzat stvara oko odeljka frižidera ili odeljka zamrzivača. Kondenzat se stvara kod visoke vlažnosti vazduha i niske temperature okruženja.

H-Value je prilikom isporuke podešena na vrednost HA. Ukoliko menjate H-Value, obratite pažnju na sledeću tabelu:

Vrednost	Opis
HA	Automatska regulacija prema vlažnosti vazduha i temperaturi okoline
H0	Grejanje protiv stvaranja kondenzacije je isključeno.

Podešavanje H-Value



Sl. 89

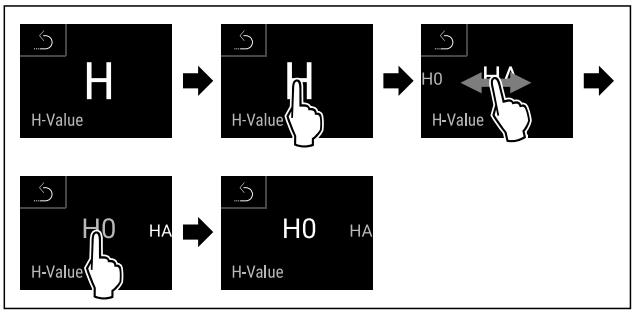

Sl. 90 Prikaz primera: Promena od HA na H0.

▶ Obavite radne korake prema slici.
▷ H-Value je podešen.

WLAN

Pomoću ove funkcije povezujete Vaš uređaj sa WLAN-om. Nakon toga njime možete upravljati pomoću aplikacije SmartDevice na mobilnom uređaju. Pomoću ove funkcije možete WLAN vezu takođe ponovo prekinuti ili resetovati.

Dodatne informacije o SmartDevice-u: (vidi 2.4 SmartDevice)

Napomena
Funkcija SmartDevice nije dostupna u sledećim zemljama: Rusija, Belorusija, Kazahstan.

Uspostavljanje WLAN veze po prvi put

Uverite se da su ispunjeni sledeći preduslovi:

❑ Aplikacija SmartDevice je instalirana (vidi apps.home.liebherr.com).
❑ Registrovanje uređaja u aplikaciji SmartDevice je završeno.



Sl. 91

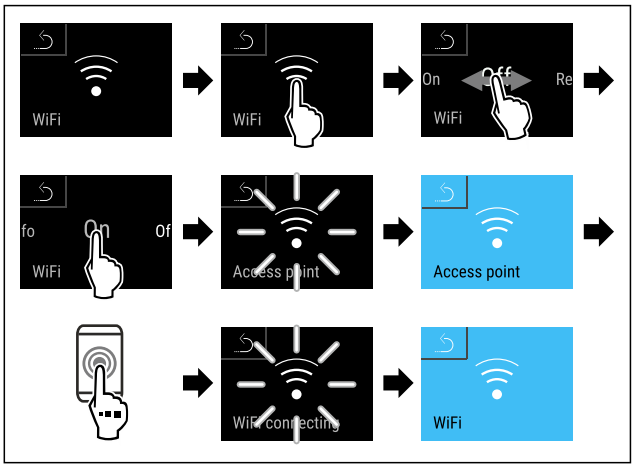

Sl. 92

▶ Obavite radne korake prema slici.
▷ Veza je uspostavljena.

Prekidanje WLAN veze



Sl. 93

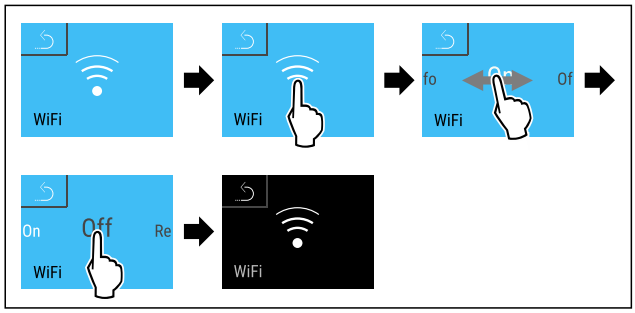

Sl. 94

▶ Obavite radne korake prema slici.
▷ Veza je prekinuta.

Resetovanje WLAN veze



Sl. 95

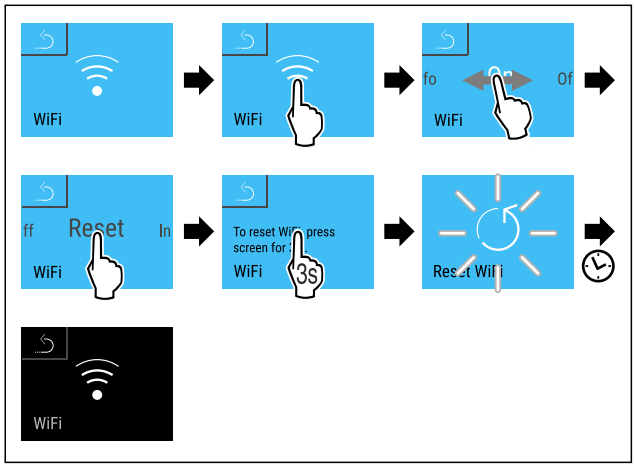

Sl. 96

▶ Obavite radne korake prema slici.
▷ WLAN veza, kao i ostala WLAN podešavanja, su vraćena na stanje prilikom isporuke.

Prikaz informacija o WLAN vezi



Sl. 97

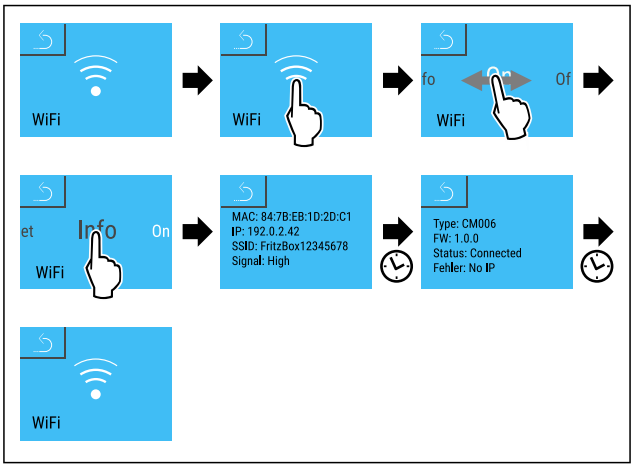

Sl. 98

▶ Obavite radne korake prema slici.

Informacije o uređaju i softveru

Pomoću ove funkcije se prikazuje naziv modela, indeks, serijski broj i verzija softvera Vašeg uređaja. Ukoliko kontaktirate službu za korisnike, potrebne su Vam informacije o uređaju. (vidi 11.4 Korisnička služba)

Osim toga, pomoću ove funkcije otvarate prošireni meni. (vidi 4 Način funkcionisanja Touch & Swipe displeja)

Prikaz informacija o uređaju



Sl. 99

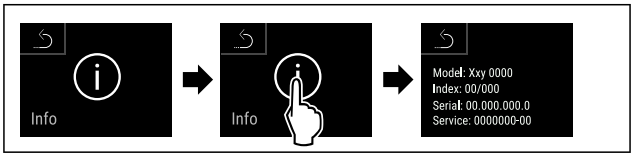

Sl. 100

▶ Obavite radne korake prema slici.
▷ Displej prikazuje informacije o uređaju.

Prikaz informacija o softveru



Sl. 101

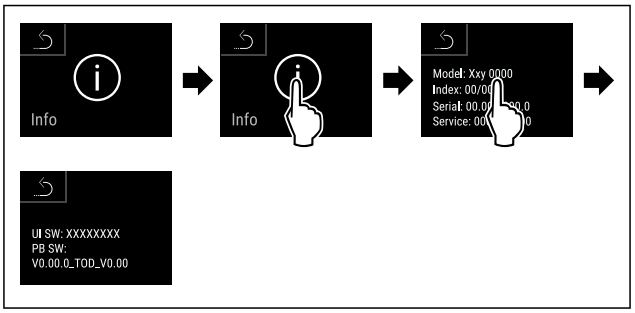

Sl. 102

▶ Obavite radne korake prema slici.
▷ Displej prikazuje informacije o softveru.

Pokretanje ciklusa otapanja

Pomoću ove funkcije ručno pokrećete ciklus automatskog otapanja, ako se ciklus otapanja u slučaju greške ne pokrene automatski.

Pokretanje ciklusa otapanja



Sl. 103

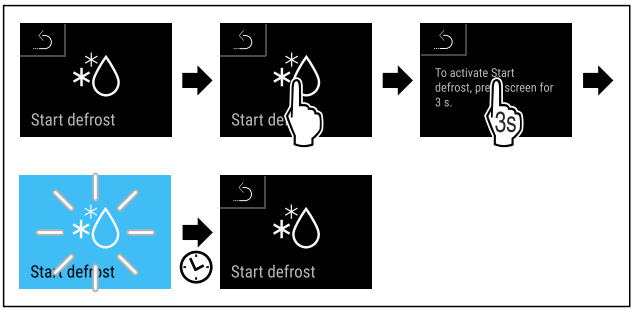

Sl. 104

▶ Obavite radne korake prema slici.
▷ Ciklus otapanja je pokrenut: Simbol treperi sve dok se ciklus otapanja automatski ne završi.
▷ Kada je ciklus otapanja završen: Uređaj nastavlja da radi u normalnom režimu rada.

Prekid ciklusa otapanja

Ciklus otapanja se automatski završava. Međutim, ciklus otapanja možete da prekinete i bilo kada tokom otapanja:

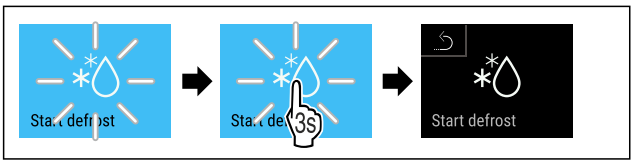

Sl. 105

▶ Obavite radne korake prema slici.
▷ Ciklus otapanja je prekinut.
▷ Uređaj nastavlja da radi u normalnom režimu rada.

Alarm za vrata

Pomoću ove funkcije aktivirate ili deaktivirate alarm za vrata. Alarm za vrata se oglašava ukoliko su vrata suviše dugo otvorena. Alarm za vrata je prilikom isporuke aktiviran. Možete podesiti koliko dugo vrata smeju biti otvorena, pre nego što se alarm za vrata oglasi.

Možete podesiti sledeće vrednosti:

- 1 minut
- 2 minuta
- 3 minuta
- Isključeno

Podešavanje alarma za vrata



Sl. 106

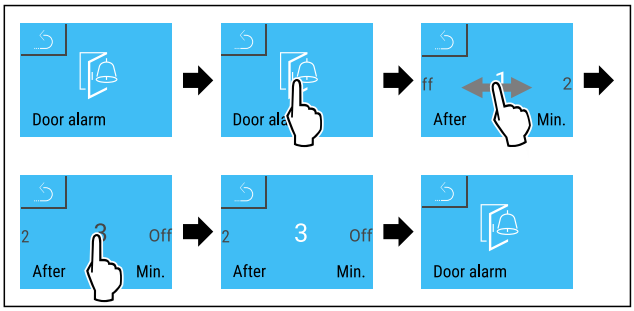

Sl. 107 Primeri prikaza: Promena alarma za vrata od 1 minuta na 3 minuta.

▶ Obavite radne korake prema slici.
▷ Alarm za vrata je podešen.

Deaktiviranje alarma za vrata



Sl. 108

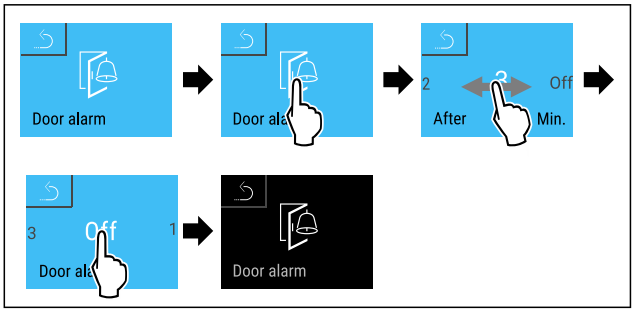

Sl. 109

▶ Obavite radne korake prema slici.
▷ Alarm za vrata je deaktiviran.

Demo režim

Demo režim je specijalna funkcija za trgovce koji žele da prezentuju funkcije uređaja. Ukoliko aktivirate demo režim, sve funkcije rashladne tehnike su deaktivirane.

Ukoliko uključite uređaj i u prikazu statusa se prikazuje "D", onda je demo režim već aktiviran.

Ukoliko aktivirate demo režim, a zatim ga ponovo deaktivirate, onda se uređaj vraća na fabrička podešavanja. (vidi Resetovanje na fabrička podešavanja)

Aktiviranje demo režima



Sl. 110

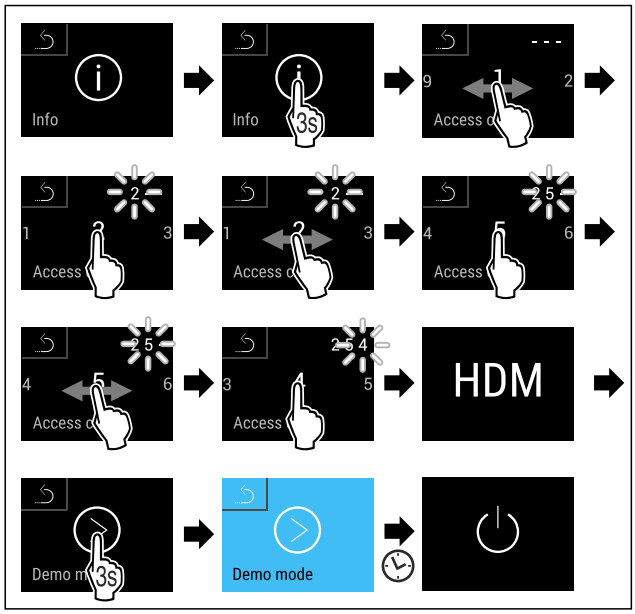

Sl. 111

▶ Obavite radne korake prema slici.
▷ Demo režim je aktiviran.
▷ Uređaj je isključen.
▶ Uključite uređaj. (vidi 5.1 Uključivanje uređaja (prvo puštanje u rad))
▷ U prikazu statusa se pojavljuje "D".

Deaktiviranje demo režima



Sl. 112

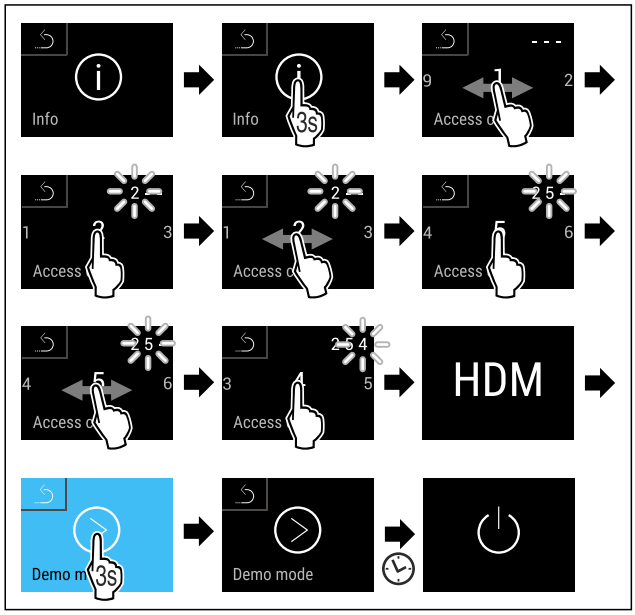

Sl. 113

▶ Obavite radne korake prema slici.
▷ Demo režim je deaktiviran.
▷ Uređaj je isključen.
▶ Uključite uređaj. (vidi 5.1 Uključivanje uređaja (prvo puštanje u rad))
▷ Uređaj je vraćen na fabrička podešavanja.

Resetovanje na fabrička podešavanja

Pomoću ove funkcije resetujete sva podešavanja na fabrička podešavanja. Sva podešavanja koja ste do sada obavili vraćaju se na svoje prvobitno podešavanje.

Procedura resetovanja



Sl. 114

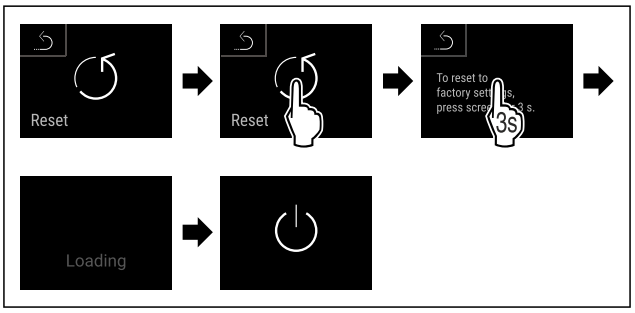

Sl. 115

▶ Obavite radne korake prema slici.
▷ Uređaj je resetovan.
▷ Uređaj je isključen.
▶ Ponovo pokrenite uređaj. (vidi 5.1 Uključivanje uređaja (prvo puštanje u rad))

8.3 Funkcije Water & Ice centra

Water & Ice centar koji je integrisan u vratima, pogodan je za uzimanje vode za piće, kockica leda i izmrvljenog leda. Izbor se vrši putem menija na vratima.

Temperatura vode za piće zavisi od temperature u odeljku frižidera.

OPREZ

Opasnost po zdravlje usled kontaminirane vode!
Infekcije.

▶ U slučaju nekorišćenja više od 5 dana, Water & Ice centar se mora očistiti. (vidi 10.10.6 Čišćenje Water & Ice centra)

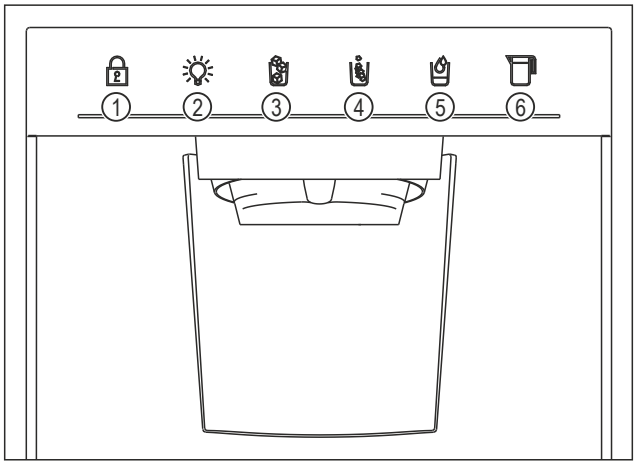

Sl. 116 Pregled funkcija Water & Ice centra

(1) Zaštita od dece
(2) MoodLight
(3) Kockice leda
(4) Izmrvljeni led
(5) Voda
(6) Personalizovano punjenje

Napomena
Kao standardno podešavanje u režimu pripravnosti je sačuvano izdavanje vode. Funkciju vode možete koristiti direktno putem tastera. Ne morate da vršite nikakav izbor preko menija.

Ovo standardno podešavanje se može promeniti.
(vidi 8.3.10 Prilagođavanje izdavanja u režimu pripravnosti)

8.3.1 Aktiviranje zaštite od dece

Sa ovom funkcijom možete blokirati sve funkcije izdavanja Water & Ice centra. Nije moguć nikakav izbor.
▶ Pritisnite simbol zaštite od dece oko 5 sekundi.
▷ Svetlosna traka se povećava s leva na desno.
▷ Svetlo ispod simbola treperi dva puta.
▷ Sve funkcije izdavanja su blokirane.

Kada je zaštita od dece aktivirana:

▷ Svetlo ispod simbola svetli.
▷ MoodLight ostaje aktivan.

8.3.2 Deaktiviranje zaštite od dece

▶ Pritisnite simbol zaštite od dece oko 5 sekundi.
▷ Svetlosna traka se povećava s leva na desno.
▷ Svetli svetlo ispod poslednje korišćene funkcije.

8.3.3 Aktiviranje MoodLight-a

Ova funkcija aktivira osvetljenje područja izdavanja Water & Ice centra i udubljenja rukohvata fioka. Svetlo se može prigušiti preko menija uređaja. (vidi MoodLight osvetljenost)
▶ Dodirnuti simbol MoodLight.
▷ Područje izdavanja i udubljenja rukohvata se osvetljavaju.

8.3.4 Deaktiviranje MoodLight-a

▶ Dodirnuti simbol MoodLight.
▷ MoodLight se isključuje.

8.3.5 Uzimanje kockica leda

Obezbedite da budu ispunjeni sledeći preduslovi:

❑ Posuda ima zapreminu od najmanje 0,3 l .
❑ Posuda ima prečnik od najmanje 6 cm.

Napomena
Kada prelazite sa izmrvljenog leda na kockice leda, možete primetiti da se odjednom ispušta veća količina leda. U tom slučaju je mešavina izmrvljenog leda i kockica leda normalna.

▶ Dodirnuti simbol kockica leda.

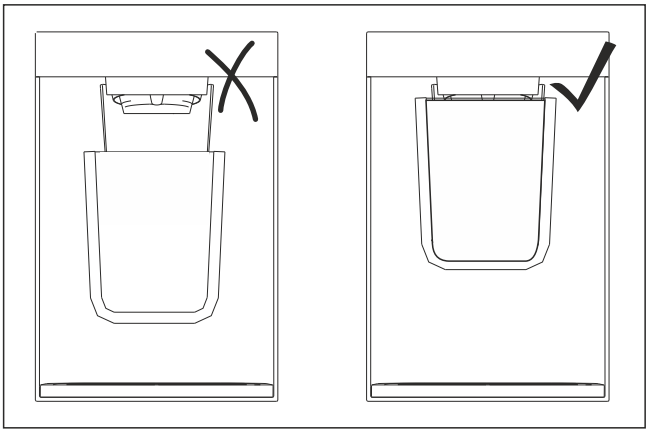

Sl. 117 Prikaz primera

▶ Držati posudu što bliže otvoru za ispuštanje.
▶ Pritisnuti posudu skroz nagore na taster i držati je pritisnutom.
▷ Počinje izdavanje kockica leda.
Kada se u posudi nalazi željena količina kockica leda:
▶ Ukloniti posudu sa tastera.
▶ Držati posudu u tom položaju dok preostale kockice leda ne budu u posudi.
▷ Izdavanje kockica leda se zaustavlja.

8.3.6 Uzimanje izmrvljenog leda

Obezbedite da budu ispunjeni sledeći preduslovi:

❑ Posuda ima zapreminu od najmanje 0,3 l .
❑ Posuda ima prečnik od najmanje 6 cm.

▶ Dodirnuti simbol izmrvljenog leda.
▶ Držati posudu što bliže otvoru za ispuštanje. (vidi Fig. 117)
▶ Pritisnuti posudu skroz nagore na taster i držati je pritisnutom.
▷ Počinje izdavanje izmrvljenog leda.
Kada se u posudi nalazi željena količina izmrvljenog leda:
▶ Ukloniti posudu sa tastera.
▶ Držati posudu u tom položaju dok preostali izmrvljen led ne bude u posudi.
▷ Izdavanje izmrvljenog leda se zaustavlja.

8.3.7 Uzimanje vode

Ova funkcija je u režimu pripravnosti sačuvana kao standardna funkcija. Možete odmah uzeti vodu.

Napomena
Ako dispenser za vodu neprekidno ispušta vodu duže od 2 minuta, sistem automatski prekida točenje. Nakon toga počinje faza hlađenja od 4 minuta. Tokom ovog vremena dispenser za vodu ne ispušta vodu. Po isteku vremena hlađenja, dispenser za vodu ponovo radi normalno i ponovo toči vodu.

▶ Dodirnuti simbol vode.
▶ Pritisnuti posudu na taster i držati je pritisnutom.
▷ Počinje izdavanje vode.
Kada se u posudi nalazi željena količina vode:
▶ Ukloniti posudu sa tastera.
▷ Izdavanje vode se zaustavlja.

8.3.8 Podešavanje personalizovanog punjenja

Sa ovim podešavanjem definišete količinu vode koja se izdaje pomoću funkcije personalizovanog punjenja. Podešavanje se čuva za sva buduća izdavanja.

Pre prvog personalizovanog punjenja ili nakon što ste uređaj resetovali na fabrička podešavanja, morate podesiti količinu vode.
▶ Dodirnuti simbol za personalizovano punjenje.
▶ Pozicionirati posudu ispod mesta izdavanja.
▶ Dodirnuti simbol za personalizovano punjenje u trajanju od 3 sekunde i držati.
▷ Počinje izdavanje vode.
Kada se u posudi nalazi željena količina vode:
▶ Otpustiti simbol za personalizovano punjenje.
▷ Izdavanje vode se zaustavlja.
▷ Svetlo ispod simbola treperi dva puta.
▷ Podešavanje je sačuvano za buduća izdavanja.

8.3.9 Korišćenje personalizovanog punjenja

Obezbedite da budu ispunjeni sledeći preduslovi:

❑ Personalizovano punjenje je podešeno i sačuvano.

▶ Dodirnuti simbol za personalizovano punjenje.
▶ Pozicionirati posudu ispod mesta izdavanja.
▶ Dodirnuti simbol za personalizovano punjenje.
▷ Izdavanje vode počinje i automatski se završava nakon sačuvanog vremena.

▷ Tokom izdavanja vode: Svetlosna traka se povećava s desna na levo.

8.3.10 Prilagođavanje izdavanja u režimu pripravnosti

U režimu pripravnosti je izdavanje vode sačuvano kao standardno podešavanje. Funkciju vode možete koristiti direktno putem tastera. Ne morate da vršite nikakav izbor preko menija.

Podešavanje se može promeniti na sledeći način:

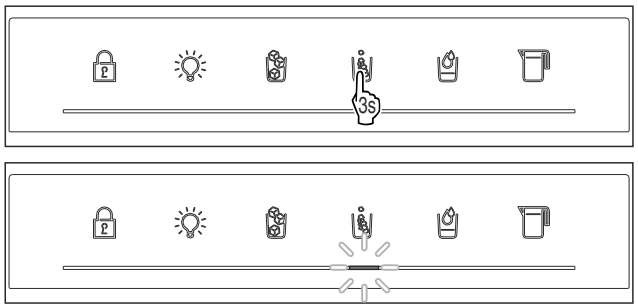

Sl. 118 Prikaz primera: Promena izdavanja u režimu pripravnosti na izmrvljeni led

▶ Dodirnuti željeni simbol u trajanju od 3 sekunde.
▷ Svetlo ispod simbola treperi dva puta.
▷ Izabrana funkcija je novo standardno podešavanje u režimu pripravnosti.

Napomena
Ukoliko deaktivirate Water & Ice centar, Vaše podešavanje se briše. Izdavanje vode je ponovo standardno podešavanje.

8.4 Poruke

Postoje dve kategorije poruka:

Kategorija	Značenje
Upozorenje	Upozorenja se pojavljuju u slučaju smetnji u funkcionisanju. Jednostavnija upozorenja možete samostalno ukloniti. U slučaju ozbiljnih smetnji u funkcionisanju morate stupiti u kontakt sa korisničkim servisom. (vidi 11.4 Korisnička služba)
Podsetnik	Podsetnici podsećaju na opšte postupke. Možete sprovesti ove postupke i time ukloniti poruku.

8.4.1 Pregled upozorenja

Ponašanje uređaja u slučaju upozorenja:

- Upozorenje se na displeju prikazuje crvenom bojom.
- Zvučni signal alarma se oglašava sa rastućom jačinom zvuka.
- Kod pojedinih upozorenja unutrašnje osvetljenje pulsira.

Poruka	Uzrok	Završetak poruke
 **Alarm za nestanak struje**	Ova poruka se pojavljuje kada dođe do porasta temperature usled nestanka struje.	Sprovedite radne korake.
 **Alarm za temperaturu**	Ova poruka se pojavljuje kada temperatura u uređaju ne odgovara podešenoj temperaturi.	Sprovedite radne korake.
 **Greška**	Ova poruka se pojavljuje kada postoji greška kod uređaja. Komponenta uređaja ima grešku.	Sprovedite radne korake. (vidi Greška)
 **Greška WLAN-a**	Ova poruka se pojavljuje ukoliko nije bilo moguće povezati uređaj sa WLAN mrežom. (vidi Uspostavljanje WLAN veze po prvi put) Ova poruka se pojavljuje samo prilikom prve konfiguracije.	Sprovedite radne korake. (vidi Greška WLAN-a)
 **Greška u vezi**	Ova poruka se pojavljuje ukoliko se prekine veza sa kućnom mrežom. Ova poruka se pojavljuje samo prilikom prve konfiguracije.	Sprovedite radne korake.
 **Greška ciklusa otapanja**	Poruka se pojavljuje ukoliko je uređaj pet puta uzastopno pokušao da izvrši otapanje i pri tome je došlo do problema.	Sprovedite radne korake. (vidi Greška ciklusa otapanja)
 **Uvucite odeljak za čuvanje leda**	Ova poruka se pojavljuje kada je Water & Ice centar aktiviran, ali je odeljak za čuvanje leda otvoren. Prvo se pojavljuje podsetnik, a ako se on ignoriše, nakon oko 5 minuta se pojavljuje upozorenje.	Sprovedite radne korake. (vidi Uvucite odeljak za čuvanje leda)

8.4.2 Uklanjanje upozorenja

Alarm za nestanak struje

Ova poruka se prikazuje za svaku temperaturnu zonu Vašeg uređaja. Po završetku nestanka struje, uređaj automatski nastavlja da hladi na prethodno podešenu ciljnu temperaturu, čak i ako niste potvrdili poruku. Da bi poruka nestala sa displeja, morate je potvrditi.

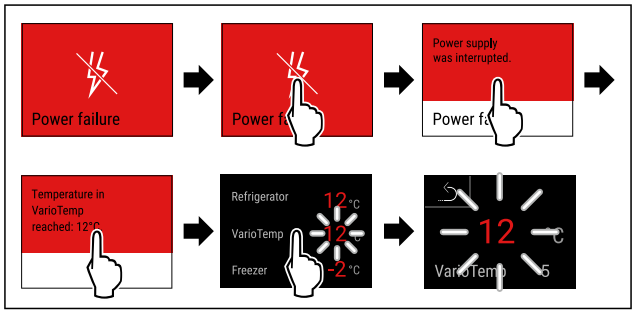

Sl. 119 Prikaz primera

▶ Kratko dodirnite displej.

▷ Displej prikazuje informacije o upozorenju.
▶ Kratko dodirnite displej.
▷ Prikazuje se najviša temperatura zamrzavanja.
▷ Ukoliko je temperatura zamrzavanja bila ispod -9 °C:
Namirnice se mogu i dalje konzumirati.
Ukoliko je temperatura zamrzavanja porasla iznad -9 °C:
▶ Proverite namirnice.
▶ Kratko dodirnite displej.
▷ Displej se prebacuje na prikaz statusa: Prikazuje se trenutna temperatura i ciljna temperatura.

Alarm za temperaturu

Ova poruka se prikazuje za svaku temperaturnu zonu Vašeg uređaja. Da bi poruka nestala sa displeja, morate je potvrditi.

Uzroci razlike u temperaturi mogu biti:

- Stavili ste tople, sveže namirnice.
- Prilikom razvrstavanja i vađenja namirnica je ušlo previše toplog vazduha iz prostorije.
- Duži nestanak struje.
- Uređaj je u kvaru.

▶ Otklonite uzrok.
▷ Uređaj hladi na prethodno podešenu ciljanu temperaturu.

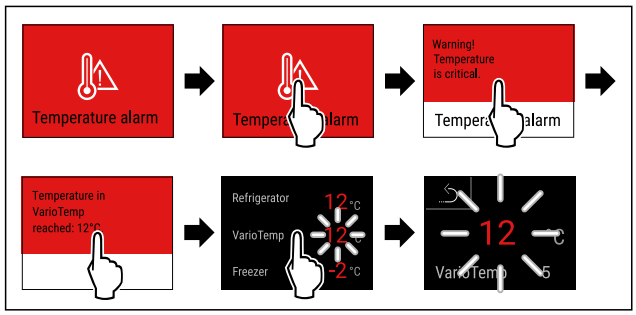

Sl. 120 Prikaz primera

▶ Kratko dodirnite displej.
▷ Displej prikazuje informacije o upozorenju.
▶ Kratko dodirnite displej.
▷ Prikazuje se najviša temperatura zamrzavanja.
▷ Ukoliko je temperatura zamrzavanja bila ispod -9 °C:
Namirnice se mogu i dalje konzumirati.
Ukoliko je temperatura zamrzavanja porasla iznad -9 °C:
▶ Proverite namirnice.
▶ Kratko dodirnite displej.
▷ Displej se prebacuje na prikaz statusa: Prikazuje se trenutna temperatura i ciljna temperatura.

Greška

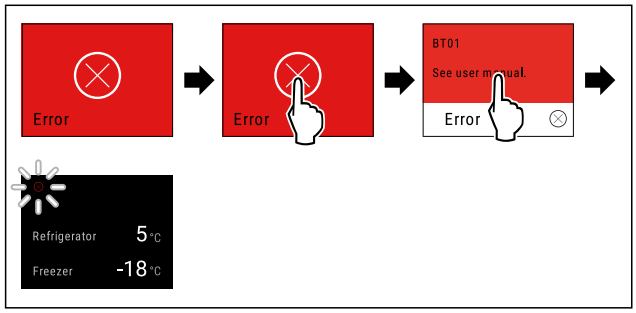

Sl. 121 Prikaz primera

▶ Kratko dodirnite displej.
▷ Prikazuje se kôd greške.
▶ Zabeležite šifru greške.
▶ Kratko dodirnite displej.
▷ Displej se prebacuje na prikaz statusa.
▶ Obratite se korisničkoj službi. (vidi 11.4 Korisnička služba)

Greška WLAN-a

▶ Proverite WLAN vezu.
▶ Ponovo povežite uređaj sa WLAN mrežom. (vidi WLAN)

Greška ciklusa otapanja

▶ Ručno pokretanje automatskog ciklusa otapanja: (vidi Pokretanje ciklusa otapanja)

Uvucite odeljak za čuvanje leda

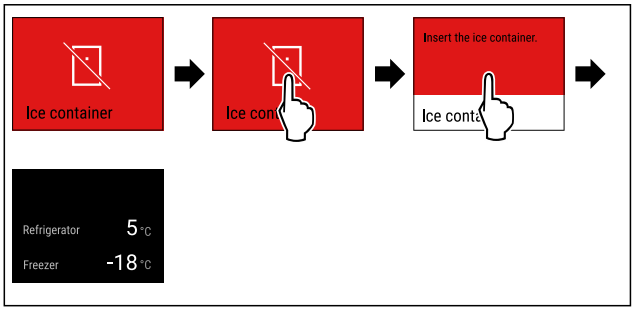

Sl. 122

▶ Kratko dodirnite displej.
▷ Displej prikazuje informacije o upozorenju.
▶ Kratko dodirnite displej.
▶ Pritisnite simbol za potvrdu.
▶ Uvucite odeljak za čuvanje leda.
▷ Kada je odeljak za čuvanje leda ubačen: Water & Ice centar proizvodi kockice leda.
▷ Kada je odeljak za čuvanje leda nije ubačen: Upozorenje se pojavljuje u redovnim intervalima, sve dok se odeljak za čuvanje leda ne ubaci.

8.4.3 Pregled podsetnika

Ponašanje uređaja u slučaju podsetnika:

- Podsetnik se na displeju prikazuje žutom bojom.
- Oglašava se zvuk alarma.
- Kod pojedinih podsetnika unutrašnje osvetljenje pulsira.

Možete deaktivirati sledeće podsetnike (vidi Deaktiviranje podsetnika) :

- Zamena FreshAir filtera sa aktivnim ugljem

Poruka	Uzrok	Završetak poruke
 **Uvucite odeljak za čuvanje leda**	Ova poruka se pojavljuje kada je Water & Ice centar aktiviran, ali je odeljak za čuvanje leda otvoren.	Sprovedite radne korake. (vidi Uvucite odeljak za čuvanje leda)
 **Zamena filtera za vodu**	Ova poruka se pojavljuje ukoliko se mora izvršiti zamena filtera za vodu.	Sprovedite radne korake. (vidi Zamena filtera za vodu)
 **Zamena FreshAir filtera sa aktivnim ugljem**	Ova poruka se pojavljuje ukoliko se mora izvršiti zamena filtera sa aktivnim ugljem FreshAir.	Sprovedite radne korake. (vidi Zamena FreshAir filtera sa aktivnim ugljem)
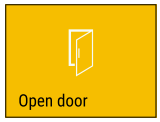	Ova poruka se pojavljuje ako su vrata predugo otvorena.	Sprovedite radne korake. (vidi Alarm za vrata)

Poruka	Uzrok	Završetak poruke
 **Ispraznite i očistite odeljak za čuvanje leda**	Ova poruka se pojavljuje ukoliko se 30 dana ne izvade kockice leda iz Water & Ice centra.	Sprovedite radne korake. (vidi Ispraznite i očistite odeljak za čuvanje leda)

8.4.4 Uklanjanje podsetnika

Uvucite odeljak za čuvanje leda

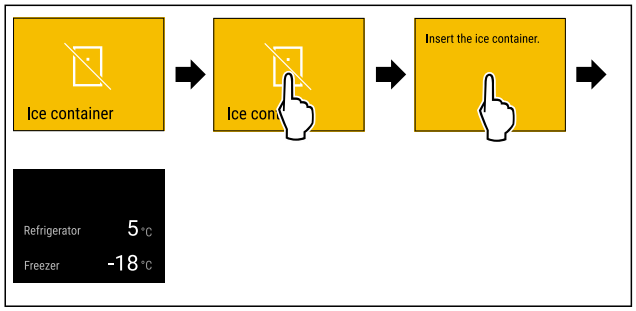

Sl. 123

- ▶ Kratko dodirnite displej.
- ▷ Displej prikazuje informacije o podsetniku.
- ▶ Kratko dodirnite displej.
- ▶ Pritisnite simbol za potvrdu.
- ▶ Uvucite odeljak za čuvanje leda.
- ▷ Kada je odeljak za čuvanje leda ubačen: Water & Ice centar proizvodi kockice leda.
- ▷ Kada je odeljak za čuvanje leda nije ubačen: Podsetnik nakon 5 minuta postaje upozorenje. (vidi Uvucite odeljak za čuvanje leda)

Zamena filtera za vodu

Liebherr preporučuje: Zamenu filtera za vodu vršite na svakih 6 meseci.

Napomena
Filter za vodu možete nabaviti u prodavnici Liebherr-Hausgeräte na adresi go.liebherr.com/47wtc4.

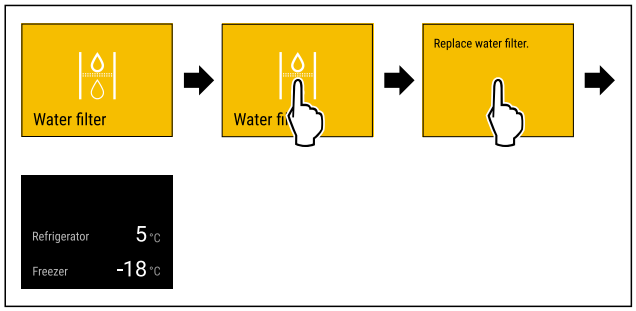

Sl. 124 Prikaz primera

- ▶ Kratko dodirnite displej.
- ▷ Displej prikazuje informacije o podsetniku.
- ▶ Kratko dodirnite displej.
- ▶ Zameniti filter za vodu. (vidi 10.3 Filter za vodu)
- ▷ Filter za vodu garantuje optimalan kvalitet vode.
- ▷ Podsetnik se ponovo pojavljuje nakon 6 meseci.

Ukoliko više ne želite da dobijate ovaj podsetnik, možete deaktivirati podsetnik. (vidi Deaktiviranje podsetnika)

Zamena FreshAir filtera sa aktivnim ugljem

Liebherr preporučuje: Zamenu filtera sa aktivnim ugljem FreshAir vršite na svakih 6 meseci.

Napomena
Filter sa aktivnim ugljem FreshAir možete nabaviti u prodavnici Liebherr-Hausgeräte go.liebherr.com/47wtc4.

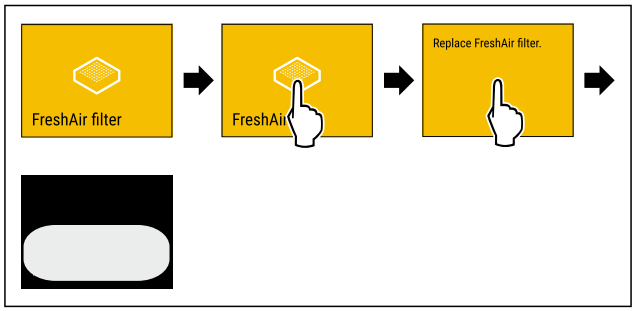

Sl. 125 Prikaz primera

- ▶ Kratko dodirnite displej.
- ▷ Displej prikazuje informacije o podsetniku.
- ▶ Kratko dodirnite displej.
- ▶ Zamenite filter sa aktivnim ugljem. (vidi 10.1 FreshAir filter sa aktivnim ugljem)
- ▷ Filter sa aktivnim ugljem garantuje optimalan kvalitet vazduha u frižideru.
- ▷ Podsetnik se ponovo pojavljuje nakon 6 meseci.

Ukoliko više ne želite da dobijate ovaj podsetnik, možete deaktivirati podsetnik. (vidi Deaktiviranje podsetnika)

Alarm za vrata

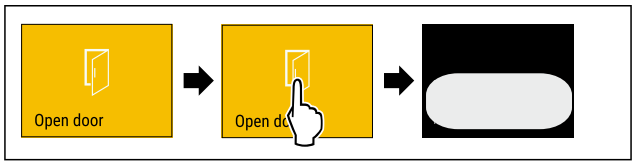

Sl. 126

- ▶ Obavite radne korake prema slici.

-ili-

- ▶ Zatvorite vrata.

- ▷ Displej se prebacuje na prikaz statusa.

Možete podesiti koliko dugo vrata smeju biti otvorena, pre nego što se alarm za vrata oglasi. (vidi Podešavanje alarma za vrata)

Ispraznite i očistite odeljak za čuvanje leda

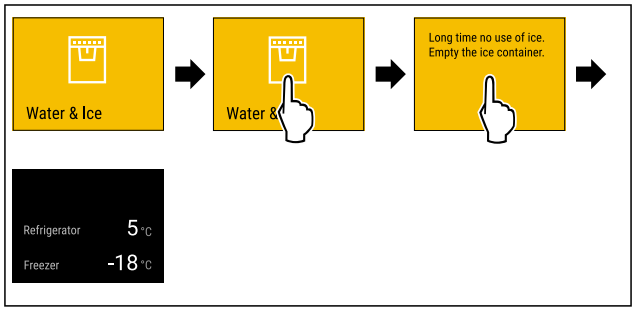

Sl. 127

- ▶ Kratko dodirnite displej.
- ▷ Displej prikazuje informacije o podsetniku.
- ▶ Kratko dodirnite displej.
- ▶ Kompletno ispraznite i očistite odeljak za čuvanje leda. (vidi Čišćenje odeljka za čuvanje leda)

9 Oprema

9.1 Polica za vrata

Polica za vrata je pogodna za čuvanje napitaka i namirnica. Policu za vrata možete da premestite prema potrebi i radi čišćenja. Liebherr preporučuje da se polica za vrata koristi u vratima kao što je isporučena.

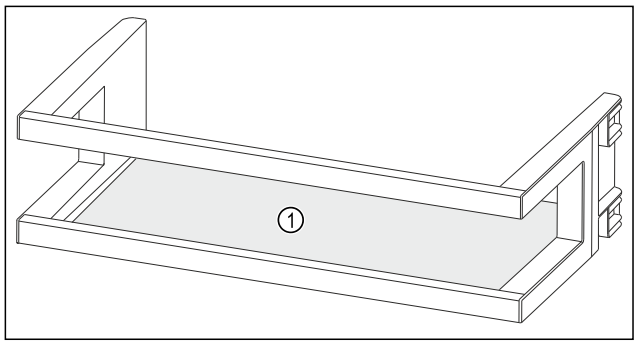

Sl. 128 Prikaz primera police za vrata
(1) Polica za odlaganje

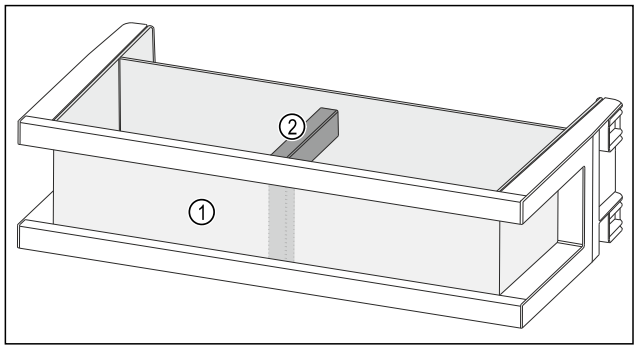

Sl. 129 Prikaz primera polica za vrata sa organizatorom i držačem flaša
(1) Organizator **(2)** Držač flaša

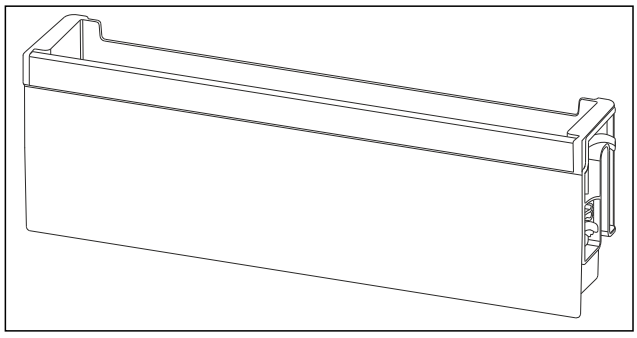

Sl. 130 Prikaz primera sklopive police za vrata

Sledeća tabela pokazuje primere onoga što možete da skladištiti u nekoj polici za vrata.

Polica za vrata	Namirnica
Polica za vrata (vidi Fig. 128)	Maslac, sir, hrana u konzervama, velike posude
Polica za vrata sa organizatorom i držačem flaša (vidi Fig. 129)	Flaše, tube Flaše u polici za vrata osiguravaju se pomoću pomičnog držača flaša. Pregradu za manje namirnice možete da stavite na svaku policu za vrata.
Sklopiva polica za vrata (vidi Fig. 130)	manje namirnice i pakovanja, tube, kozmetika

9.1.1 Uklanjanje police za vrata

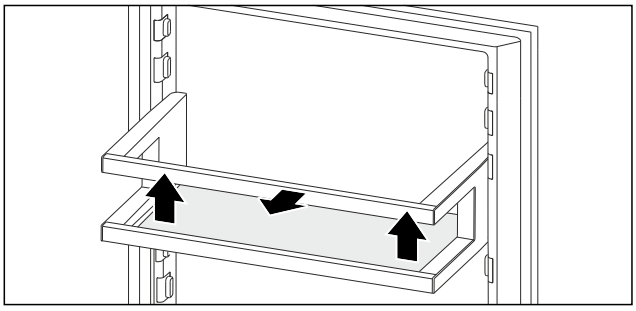

Sl. 131 Prikaz primera

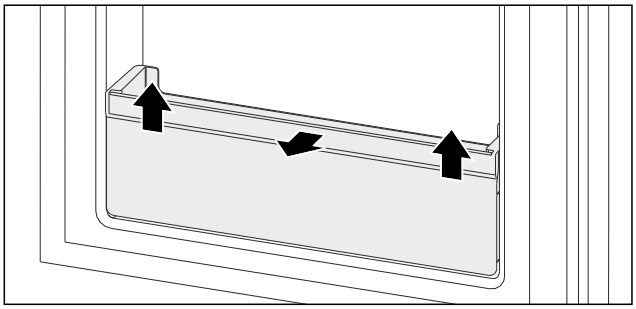

Sl. 132 Prikaz primera

▶ Policu za vrata pomerite nagore.
▶ Policu za vrata izvadite prema napred.

9.1.2 Postavljanje police za vrata

OPREZ
Opasnost od povreda i oštećenja usled pogrešnog razvrstavanja hrane ili predmeta!
Ako hranu ili predmete postavite na najnižu staklenu ploču, vrata ne mogu pravilno da se zatvaraju. Pri tome može doći do loma police za vrata, ispadanja hrane ili predmeta i nanošenja povreda.
▶ Ostavite slobodno prednje područje na najnižoj staklenoj ploči.

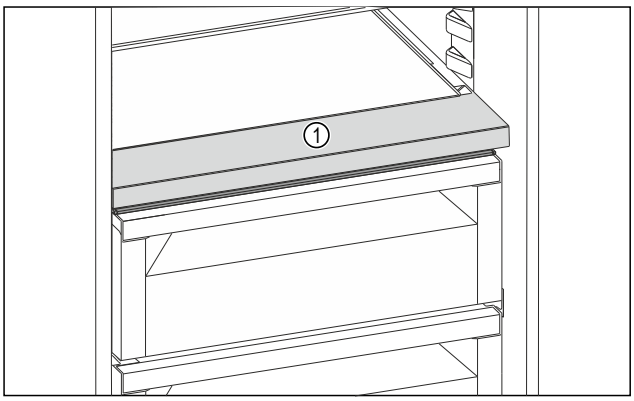

Sl. 133 Prikaz primera
(1) Prednje područje

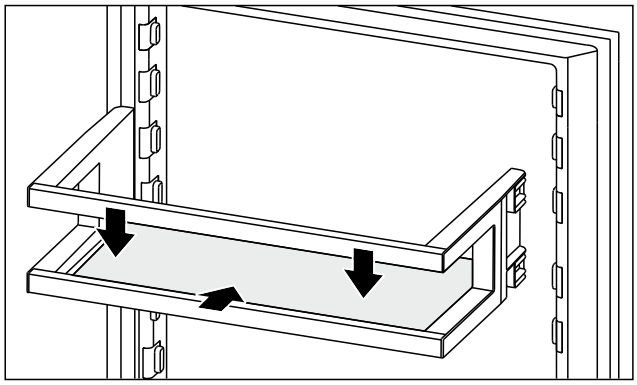

Sl. 134 Prikaz primera

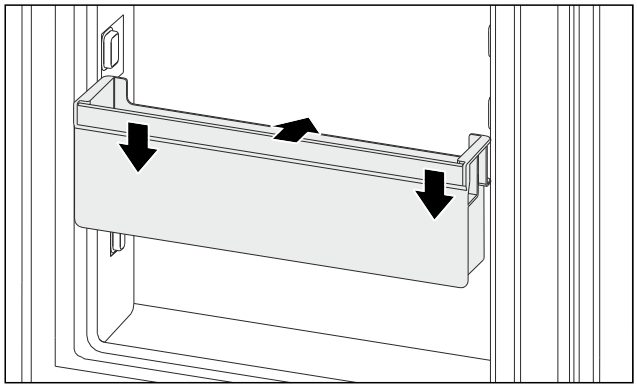

Sl. 135 Prikaz primera

▶ Umetnite policu za vrata.
▶ Policu za vrata gurnite nadole.

9.2 Police za odlaganje

Postoje različite police za odlaganje u zavisnosti od tipa uređaja:

- Jednodelna polica za odlaganje
- Promenljiva polica za flaše (vidi 9.3 Promenljive police za flaše)
- Polica za odlaganje pored odeljka za led

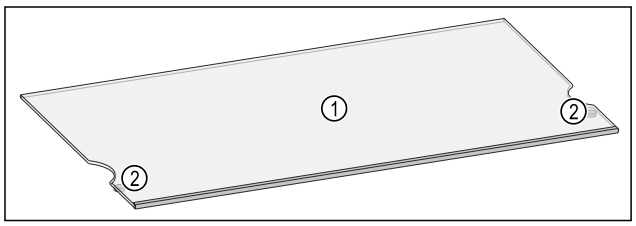

Sl. 136 Prikaz primera police za odlaganje
(1) Polica za odlaganje **(2)** Graničnik za izvlačenje

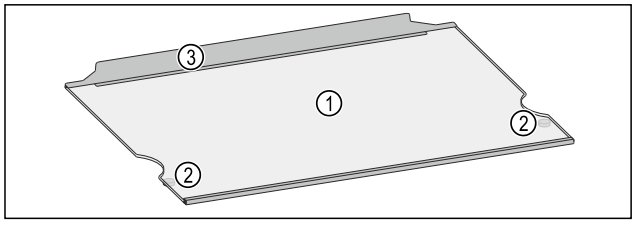

Sl. 137 Prikaz primera police za odlaganje sa graničnom ivicom
(1) Polica za odlaganje **(3)** Granična ivica
(2) Graničnik za izvlačenje

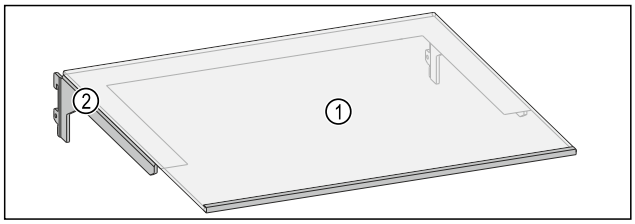

Sl. 138 Prikaz primera police za odlaganje
(1) Polica za odlaganje **(2)** Noseći deo

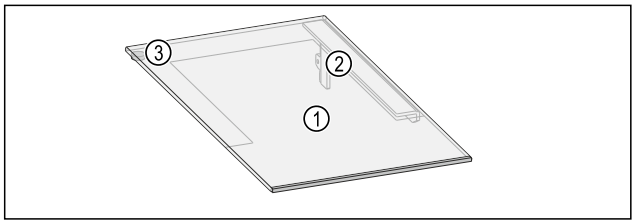

Sl. 139 Prikaz primera male police za odlaganje
(1) Polica za odlaganje **(3)** Graničnik za izvlačenje
(2) Noseći deo

9.2.1 Korišćenje polica za odlaganje u odeljku frižidera

Police za odlaganje možete pomerati po visini, potpuno ih ukloniti ili ih ukloniti radi čišćenja.

Obezbedite da budu ispunjeni sledeći preduslovi:

❑ Police za odlaganje su prazne.

Vađenje police za odlaganje

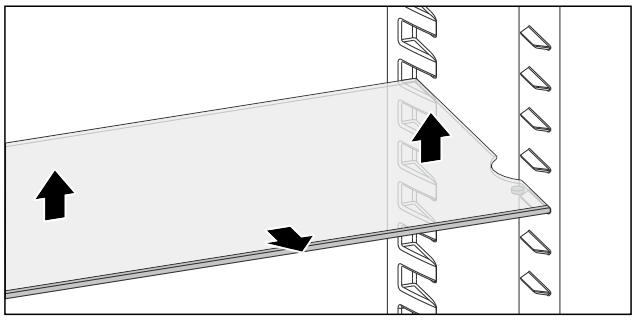

Sl. 140

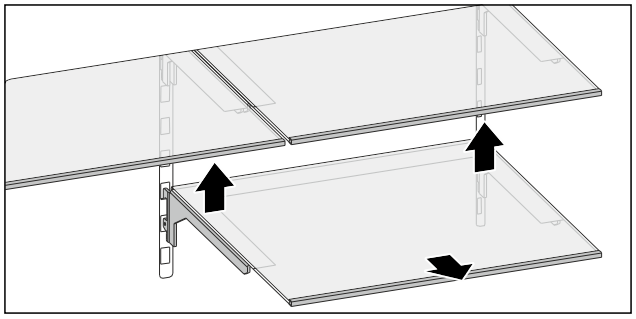

Sl. 141

▶ Podignite policu za odlaganje.
▶ Izvucite policu za odlaganje ka napred.
-ili-

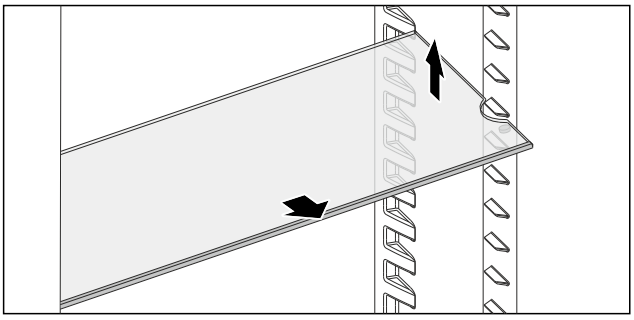

Sl. 142

▶ Olakšano vađenje: Zakosite policu za odlaganje i izvucite je prema napred.

▷ Police za odlaganje su uklonjene.
▷ Police za odlaganje možete da postavite na različitu visinu.

Postavljanje polica za odlaganje

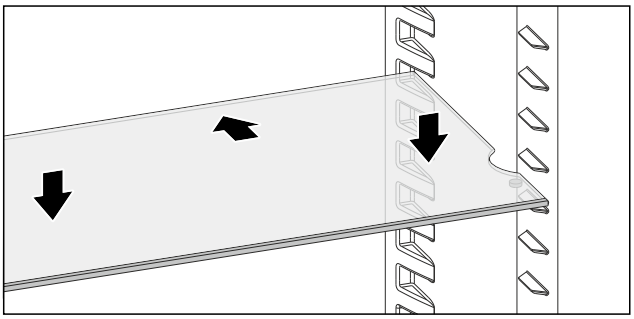

Sl. 143

Kada je graničnik za izvlačenje okrenut nadole:

▶ Ugurajte policu za odlaganje do kraja.
▶ Spustite policu za odlaganje nadole.

-ili-

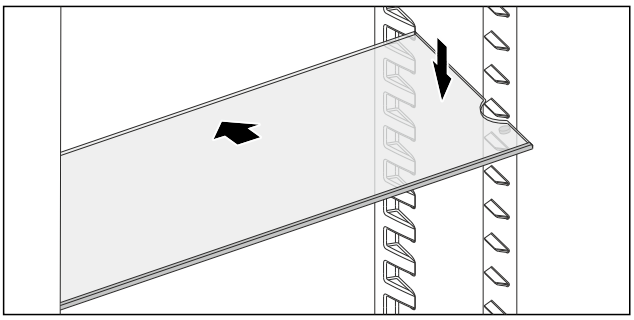

Sl. 144

▶ Ukoso umetnite policu za odlaganje i spustite je nadole.

▷ Graničnici za izvlačenje se nalaze iza prednje površine za odlaganje.

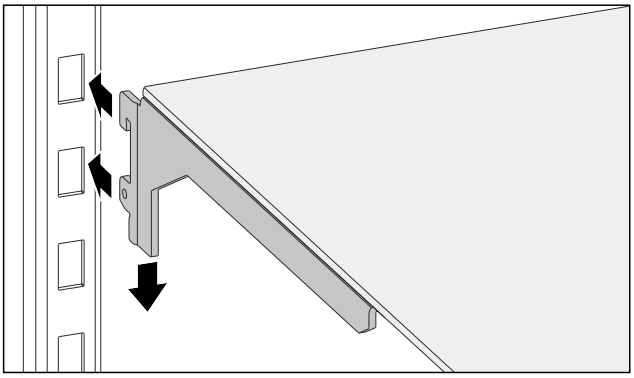

Sl. 145

▶ Kuke na polici za odlaganje umetnite u otvore zadržne lajsne na željenoj visini.
▶ Pritisnite nadole.

PAŽNJA

Opasnost od oštećenja usled nepravilnog postavljanja male police za odlaganje!

Lom, iskakanje i pucanje opreme. Ukoliko malu policu za odlaganje ne postavite na jednu od prikazanih pozicija, može pasti i oštetiti ili slomiti donje police za odlaganje.

▶ Postaviti malu policu za odlaganje isključivo na jednu od prikazanih pozicija.

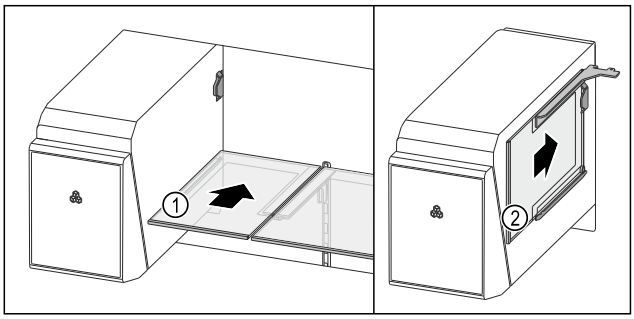

Sl. 146

▶ Postaviti policu za odlaganje u fabrički isporučenoj poziciji *Sl. 146 (1)*.

-ili-

▶ Postaviti policu za odlaganje u poziciju *Sl. 146 (2)*.

9.3 Promenljive police za flaše

Na dnu frižidera možete da koristite staklenu ploču, dve staklene ploče ili promenjivu policu za flaše. Obe staklene ploče su aktivirane prilikom isporuke.

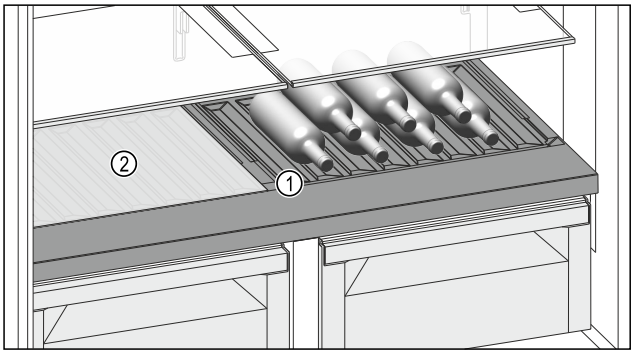

Sl. 147 Prikaz primera

(1) Promenljive police za flaše
(2) Staklena ploča

9.3.1 Upotreba promenljive police za flaše

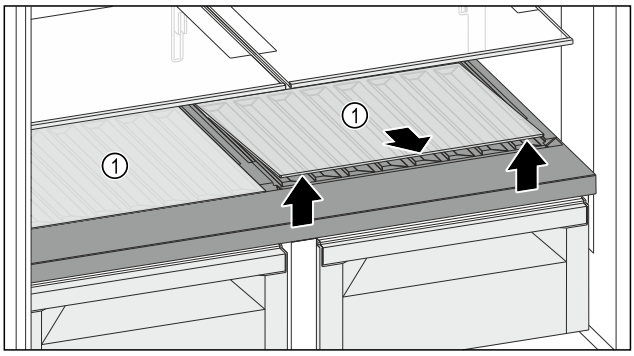

Sl. 148

▶ Jednu ili obe staklene ploče *Sl. 148 (1)* podignite do izreza i izvadite.
▶ Staklenu(e) ploču(e) *Sl. 148 (1)* van uređaja odložite na bezbednom mestu.

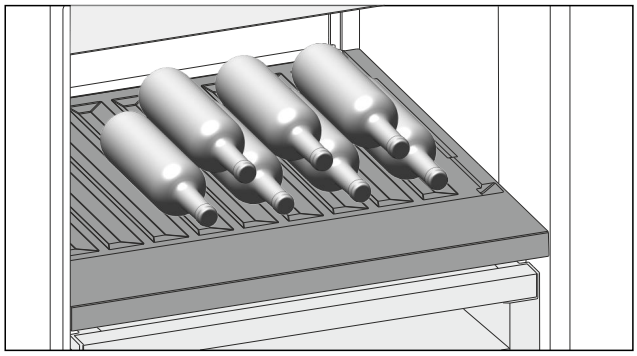

Sl. 149 Prikaz primera

▶ Stavite flaše sa dnom okrenutim prema zadnjem zidu. (vidi Fig. 149)

Napomena
Kada flaše vire preko prednjeg dela promenljive police za flaše:

▶ Donju policu za vrata postavite za jedan položaj više.

9.3.2 Upotreba staklenih ploča

Obezbedite da budu ispunjeni sledeći preduslovi:

- ❑ Flaše su uklonjene.
- ❑ Promenljiva polica za flaše je očišćena. (vidi 10.7 Uklanjanje / postavljanje promenljive police za flaše) (vidi 10.10.4 Čišćenje opreme)

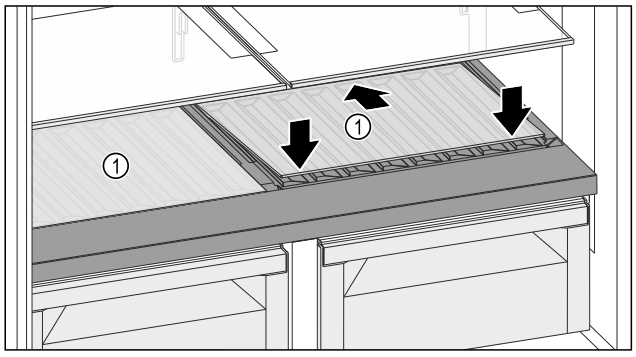

Sl. 150

▶ Prislonite staklenu ploču *Sl. 150 (1)* nagnutu unazad nadole.
▶ Spustite staklenu ploču *Sl. 150 (1)* napred.
▶ Drugu staklenu ploču treba montirati na isti način.

9.4 Fioke

Fioke možete ukloniti radi čišćenja.

Vađenje i stavljanje fioka se razlikuje zavisno od sistema izvlačenja. Vaš uređaj može da sadrži različite sisteme izvlačenja.

Napomena
Potrošnja energije se povećava, a rashladna snaga se smanjuje ukoliko ventilacija nije dovoljna.

▶ Najnižu fioku ostavite u uređaju.
▶ Unutrašnje ventilacione proreze na zadnjem zidu uvek držite slobodne.

9.4.1 Fioka na teleskopskim šinama

Fioka klizi zajedno sa izvlačivim šinama (teleskopske šine). Postoje teleskopske šine sa potpunim izvlačenjem i teleskopske šine sa delimičnim izvlačenjem. Fioke sa potpunim izvlačenjem mogu potpuno da se izvuku iz uređaja. Fioke sa delimičnim izvlačenjem ne mogu potpuno da se izvuku iz uređaja. Od tipa uređaja zavisi koji sistem se nalazi u vašem uređaju.

Potpuno izvlačenje

Potpuno izvlačenje možete prepoznati po stezaljci koja se nalazi napred na levoj i desnoj strani šine.

Vađenje fioke

Obezbedite da budu ispunjeni sledeći preduslovi:

- ❑ Odeljak frižidera: Vrata su otvorena više od 90°.
- ❑ Odeljak zamrzivača sa izvlačivim kolicima: Donja izvlačiva kolica su izvučena do kraja.

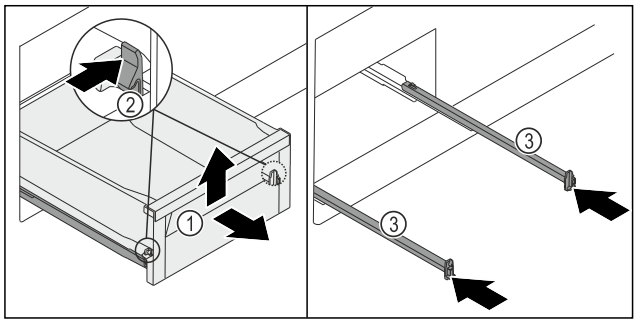

Sl. 151

▶ Izvucite fioku *Sl. 151 (1)* do kraja.
▶ Istovremeno ka unutra pritisnuti stezaljku *Sl. 151 (2)* levo i desno.
▷ Fioka *Sl. 151 (1)* se odvaja sa šina.
▶ Podignite fioku *Sl. 151 (1)* sa prednje strane.
▶ Izvadite fioku *Sl. 151 (1)* prema napred.
▶ Uvucite šine *Sl. 151 (3)*.

Ubacivanje fioka

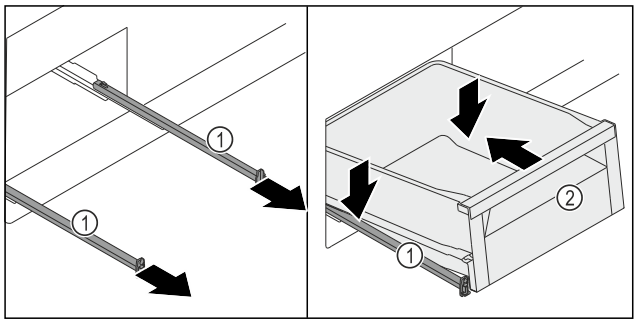

Sl. 152

▶ Izvucite šine *Sl. 152 (1)*.
▶ Čvrsto držite šine *Sl. 152 (1)* i postavite fioku *Sl. 152 (2)* ukoso odozgo na šine *Sl. 152 (1)*.
▶ Fioku *Sl. 152 (2)* na šinama *Sl. 152 (1)* gurnite nazad do kraja.

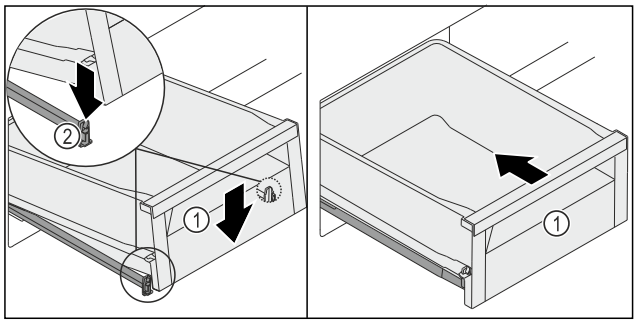

Sl. 153

▶ Spustite fioku *Sl. 153 (1)* napred tako da fioka levo i desno sklizne u stezaljku *Sl. 153 (2)*.
▷ Fioka *Sl. 153 (1)* se čujno uglavljuje.
▶ Uvucite fioku *Sl. 153 (1)*.

9.5 Poklopac odeljka BioFresh

Poklopac odeljka trajno obezbeđuje vlažnost vazduha.

Poklopac odeljka se nalazi odmah iznad fioke i može biti sakriven policama za odlaganje ili dodatnom fiokom.

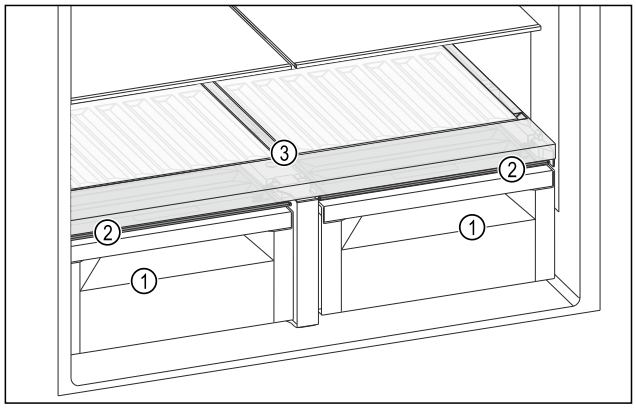

Sl. 154 Prikaz primera poklopca odeljka BioFresh

(1) BioFresh odeljak
(2) Poklopac odeljka BioFresh
(3) Promenljive police za flaše

9.5.1 Smanjenje vlažnosti vazduha u fioci

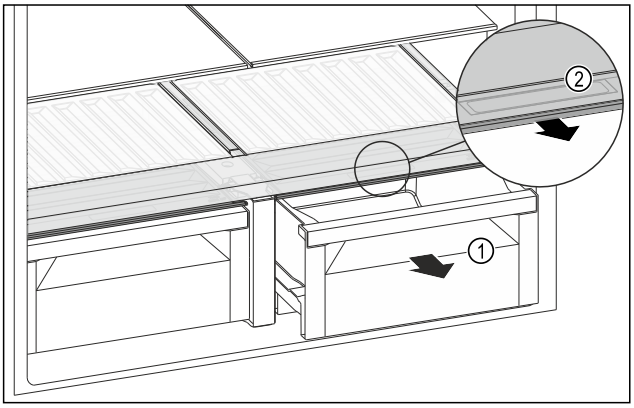

Sl. 155

▶ Izvucite fioku *Sl. 155 (1)*.
▶ Uhvatite udubljenje rukohvata *Sl. 155 (2)* na poklopcu fioke i istovremeno povucite poklopac fioke prema napred.
▶ Za drugi poklopac fioke sprovedite iste radne korake.
▷ Pri zatvorenoj fioci postoji mali zazor između poklopca odeljka i fioke.
▷ Korišćenje HydroBreeze nije moguće. (vidi 9.6 HydroBreeze*) *

9.5.2 Povećanje vlažnosti vazduha u fioci

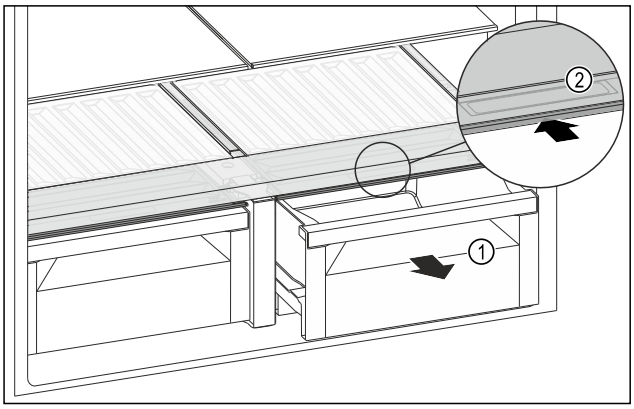

Sl. 156

▶ Izvucite fioku *Sl. 156 (1)*.
▶ Uhvatite udubljenje rukohvata *Sl. 156 (2)* na poklopcu fioke i istovremeno gurnite poklopac fioke prema nazad.
▶ Za drugi poklopac fioke sprovedite iste radne korake.
▷ Pri zatvorenoj fioci poklopac odeljka čvrsto zatvara fioku.
▷ Korišćenje HydroBreeze je moguće. (vidi 9.6 HydroBreeze*) *

9.5.3 Upotreba odeljka Fruit & Vegetable sa HydroBreeze*

Možete koristiti odeljak Fruit & Vegetable sa HydroBreeze. U tu svrhu možete povećati vlažnost u fioci. (vidi 9.5.2 Povećanje vlažnosti vazduha u fioci)

9.6 HydroBreeze*

HydroBreeze zamagljuje namirnice i brine se za vlagu u odeljku.

HydroBreeze i odgovarajući rezervoar za vodu se nalaze u promenljivoj polici za flaše.

Obezbedite da budu ispunjeni sledeći preduslovi:

- Rezervoar za vodu je očišćen. (vidi 10.10.4 Čišćenje opreme)
- Rezervoar za vodu je pravilno uglavljen.
- Vlažnost u fioci je podešena na visok nivo vlažnosti vazduha. (vidi 9.5.2 Povećanje vlažnosti vazduha u fioci)
- HydroBreeze je aktiviran. (vidi HydroBreeze*)

9.6.1 Punjenje rezervoara za vodu

UPOZORENJE
Prljava voda!
Trovanje.
▶ Punite isključivo vodom za piće.
▶ HydroBreeze je deaktiviran: Ispraznite rezervoar za vodu.
▶ HydroBreeze se neće koristiti duže vreme: Ispraznite rezervoar za vodu.

PAŽNJA
Preostala vlaga!
Oštećenje HydroBreeze.
▶ Punite isključivo vodom za piće.

Napomena
Korišćenjem filtrirane, dekarbonizovane vode postiže se voda za piće najboljeg kvaliteta za funkciju HydroBreeze. Takav kvalitet vode može se postići stonim filterom za vodu koji se može naći u specijalizovanim prodavnicama.
▶ Rezervoar za vodu punite filtriranom, dekarbonizovanom vodom za piće.

Rezervoar za vodu je ugrađen u varijabilnu policu za flaše (vidi 2.2 Pregled uređaja i opreme) .

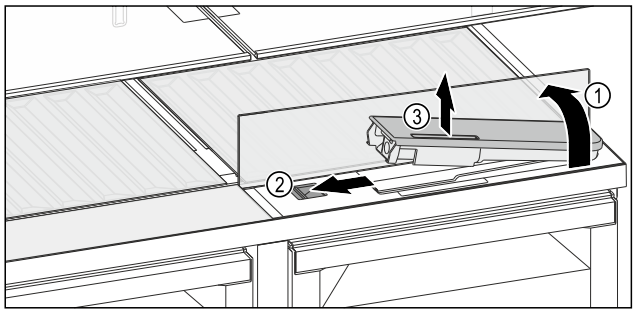

Sl. 157

▶ Na zadnji, levi ugao pritisnite prednju staklenu ploču.
▷ Staklena ploča se podiže prema napred.
▶ Podignite staklenu ploču i preklopite je do kraja unazad *Sl. 157 (1)*.
▷ Staklena ploča stoji uspravno.
▶ Klizač *Sl. 157 (2)* pomerite ulevo.
▷ Rezervoar za vodu iskače iz udubljenja.
▶ Uklonite rezervoar za vodu *Sl. 157 (3)*.
▶ Očistite rezervoar za vodu (vidi 10.10.4 Čišćenje opreme) .
Ugaoni otvor:
▶ Vodu za piće sipajte do oznake.
▶ Postavite rezervoar za vodu u udubljenje stavljajući prvo dno.
▶ Prednji deo lagano spustite i ubacite rezervoar.
▷ Rezervoar za vodu je uglavljen.

9.6.2 Rastavljanje rezervoara za vodu

Rezervoar za vodu HydroBreeze možete rastaviti radi čišćenja.

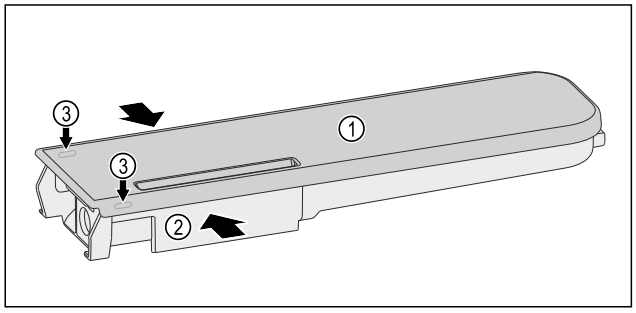

Sl. 158

▶ Stisnite posudu za vodu *Sl. 158 (2)* i poklopac *Sl. 158 (1)* pažljivo podignite preko kljunova za zabravljivanje *Sl. 158 (3)* i izvucite ga nagore.
▷ Poklopac je odvojen.

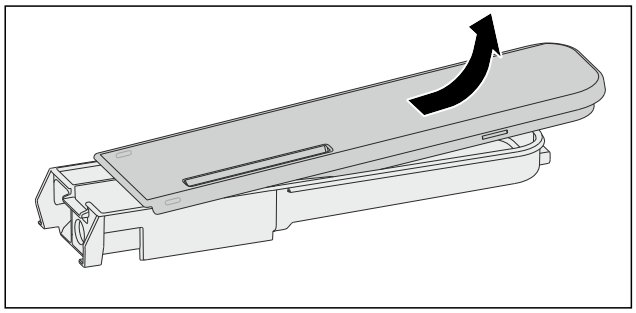

Sl. 159

▶ Blago pomerajte poklopac *Sl. 158 (1)* napred-nazad i izvadite ga nagore.
▷ Rezervoar za vodu je rastavljen.

9.7 Polica za jaja

Polica za jaja može da se produži i koristiti sa obe strane. Dva dela police za jaja mogu da se koriste za označavanje razlika, npr. datuma kupovine.

9.7.1 Korišćenje police za jaja

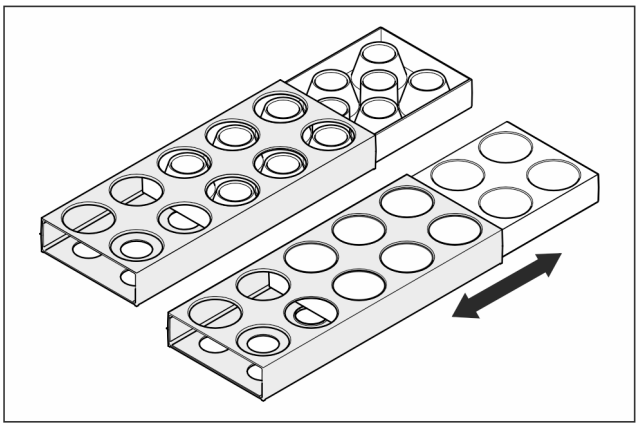

Sl. 160

▶ Gornja strana: Skladištiti kokošja jaja.
▶ Donja strana: Skladištiti prepeličja jaja.

9.8 Držač flaša

9.8.1 Korišćenje držača flaša

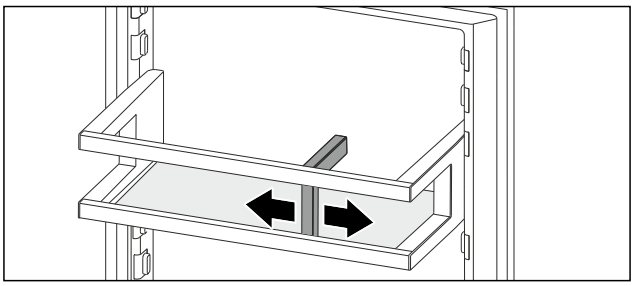

Sl. 161

▶ Stavite na flaše držač flaša.
▷ Flaše se ne prevrću.

10 Održavanje

10.1 FreshAir filter sa aktivnim ugljem

FreshAir filter sa aktivnim ugljem se nalazi u odeljku iznad ventilatora.

On garantuje optimalan kvalitet vazduha.

❑ Zamenite filter sa aktivnim ugljem svakih 6 meseci. Pri aktiviranom podsetniku, prikazaće se poruka u kojoj se traži zamena.
❑ Filter sa aktivnim ugljem može da se odlaže sa običnim otpadom iz domaćinstva.

Napomena
Filter sa aktivnim ugljem FreshAir možete nabaviti u prodavnici Liebherr-Hausgeräte go.liebherr.com/47wtc4.

10.1.1 Uklanjanje FreshAir filtera sa aktivnim ugljem

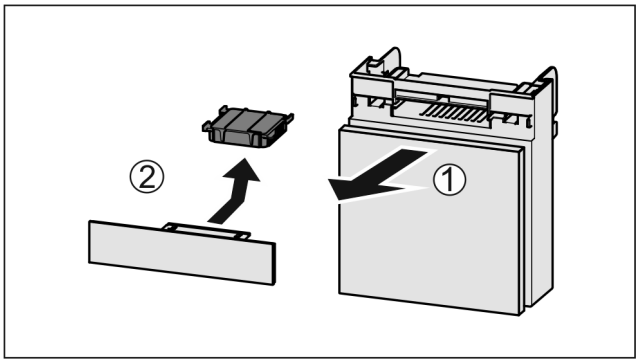

Sl. 162

▶ Izvucite odeljak ka napred *Sl. 162 (1)*.
▶ Uklonite filter sa aktivnim ugljem *Sl. 162 (2)*.

10.1.2 FreshAir filter sa aktivnim ugljem - postavljanje

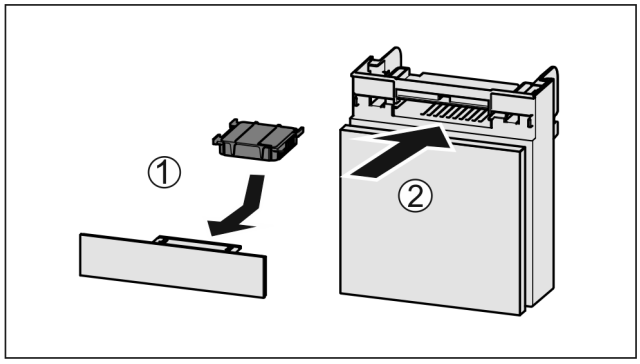

Sl. 163

▶ Filter sa aktivnim ugljem postavite *Sl. 163 (1)* u skladu sa slikom.
▷ Filter sa aktivnim ugljem se fiksira na mesto.
Kada je filter sa aktivnim ugljem okrenut nadole:
▶ Ubacite *Sl. 163 (2)* odeljak.
▷ Filter sa aktivnim ugljem je sada spreman za upotrebu.

10.2 Rezervoar za vodu

Rezervoar za vodu Water & Ice centra se nalazi levo iza najniže fioke u odeljku frižidera.

10.2.1 Uklanjanje rezervoara za vodu

▶ Zatvorite slavinu za vodu.
▶ Ispuštajte vodu na Water & Ice centru u trajanju od 30 sekundi i sakupljajte je u čaši.
▶ Izvadite fioku.
▶ Okrenite rezervoar za vodu do kraja ulevo i izvucite.
▷ Sakupite vodu koja kaplje u posudu za sakupljanje vode.
▶ Očistite posudu za sakupljanje vode krpom.

10.2.2 Postavljanje rezervoara za vodu

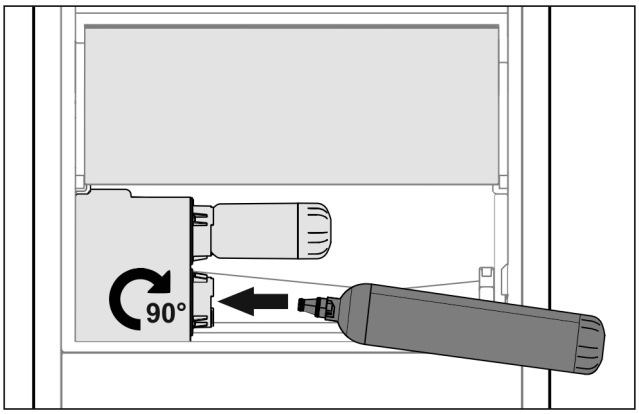

Sl. 164

▶ Izvadite fioku.
▶ Postavite rezervoar za vodu i okrenite do kraja udesno za oko 90°.
▶ Proverite da li je rezervoar za vodu nepropusan i da li izlazi voda.
▶ Ubacite fioku.
▶ Otvorite slavinu za vodu.
▶ Odzračite sistem za vodu. (vidi 5.3.1 Odzračite sistem za vodu)

Napomena
Rezervoar za vodu je dostupan kao rezervni deo.

10.3 Filter za vodu

Filter za vodu se nalazi iza najniže fioke levo u frižideru.

Upija naslage iz vode i smanjuje ukus hlora.

❑ Zamenite filter za vodu najkasnije na svakih 6 meseci ili ako postoji značajno smanjenje protoka.
❑ Filter za vodu sadrži aktivni ugalj i može da se odlaže sa običnim otpadom iz domaćinstva.

Napomena
Filter za vodu možete nabaviti u prodavnici Liebherr-Hausgeräte na adresi go.liebherr.com/47wtc4.

10.3.1 Uklanjanje filtera za vodu

▶ Izvadite fioku.
▶ Okrenite filter za vodu do kraja ulevo i izvucite.
▷ Sakupite vodu koja kaplje u posudu za sakupljanje vode.
▶ Očistite posudu za sakupljanje vode krpom.

10.3.2 Postavljanje filtera za vodu

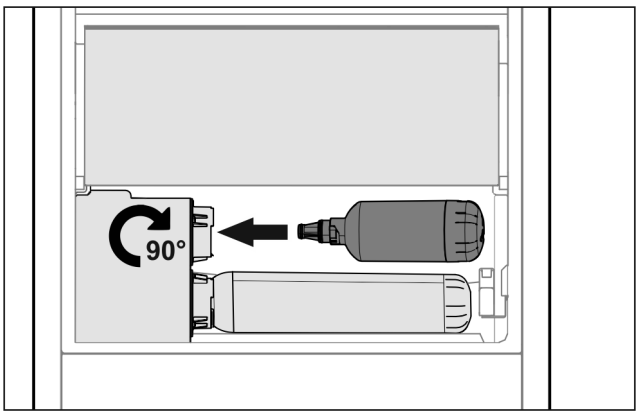

Sl. 165

▶ Izvadite fioku.

▶ Postavite filter za vodu i okrenite do kraja udesno za oko 90°.
▶ Proverite da li je filter nepropustan i da li izlazi voda.
▶ Ubacite fioku.

Napomena
Novi filter za vodu može da sadrži čestice niti.
▶ Nakon zamene filtera: 3 l Izvucite vodu iz Water & Ice centra i bacite je.

▷ Filter za vodu je sada spreman za upotrebu.

10.4 Rastavljanje police za vrata

Neke police za vrata možete rastaviti ukoliko želite da čistite policu za vrata ili da montirate, ili demontirate rezervne delove.

10.4.1 Rastavljanje police za vrata

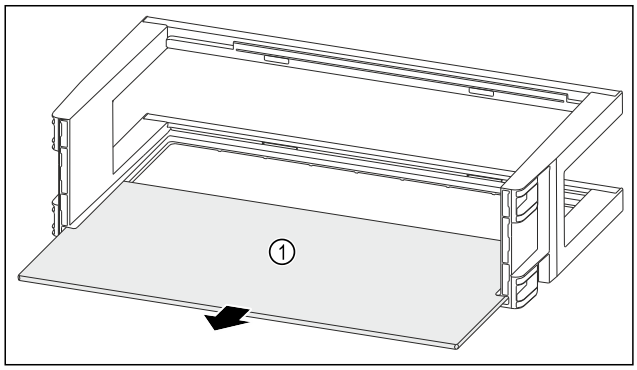

Sl. 166

▶ Izvadite policu za odlaganje *Sl. 166 (1)*.

10.4.2 Rastavljanje police za vrata sa organizatorom i držačem flaša

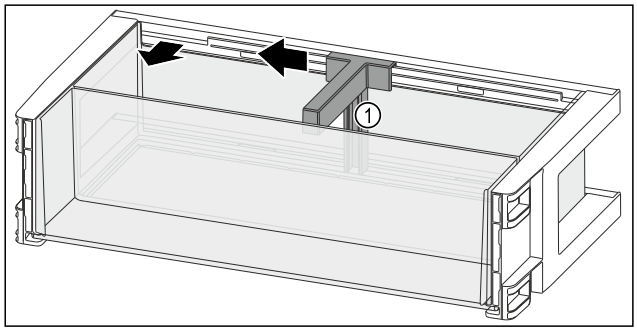

Sl. 167

▶ Držač flaša *Sl. 167 (1)* gurnite na stranu do izreza.
▶ Uklonite držač flaša *Sl. 167 (1)*.

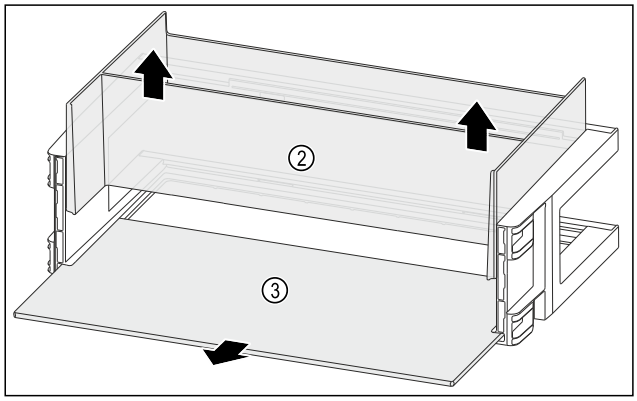

Sl. 168

▶ Izvadite organizator *Sl. 168 (2)* nagore.
▶ Izvadite policu za odlaganje *Sl. 168 (3)*.

10.4.3 Rastavljanje sklopive police za vrata

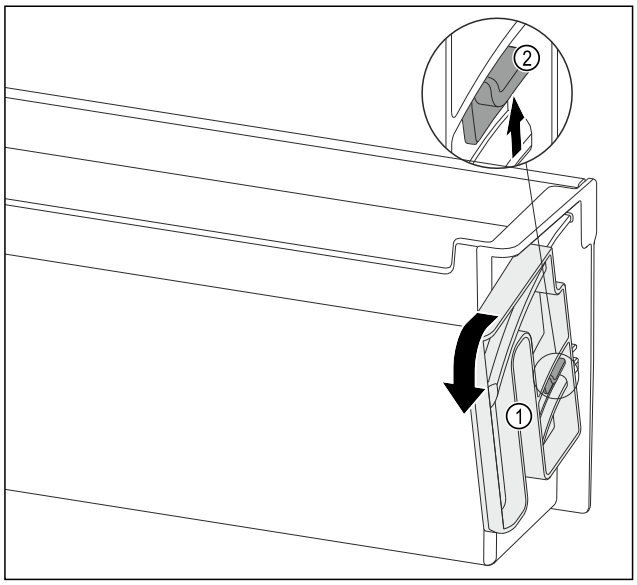

Sl. 169

▶ Okrenite obrtnu jedinicu *Sl. 169 (1)* do kraja u datom smeru.
▶ Jezičak *Sl. 169 (2)* pritisnite nagore i uklonite obrtnu jedinicu *Sl. 169 (1)*.

10.5 Sastavljanje police za vrata

10.5.1 Sastavljanje police za vrata

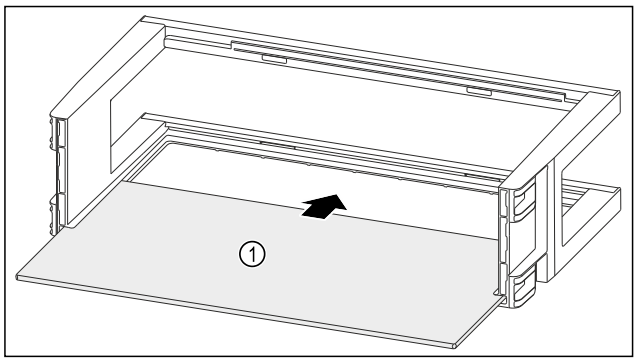

Sl. 170

▶ Uvucite policu za odlaganje *Sl. 170 (1)* u bočna udubljenja.

10.5.2 Sastavljanje police za vrata sa organizatorom i držačem flaša

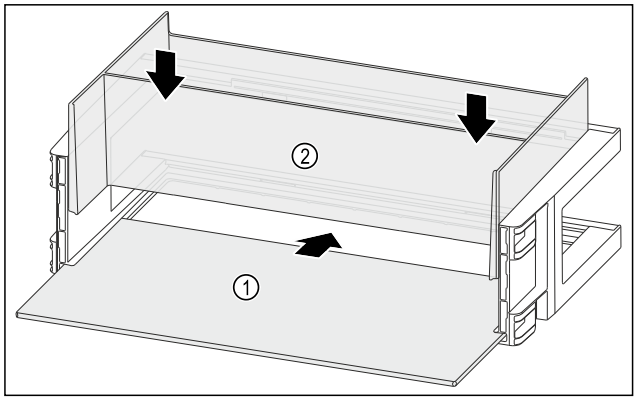

Sl. 171

▶ Uvucite policu za odlaganje *Sl. 171 (1)* u bočna udubljenja.

▶ Umetnite organizator *Sl. 171 (2)*.

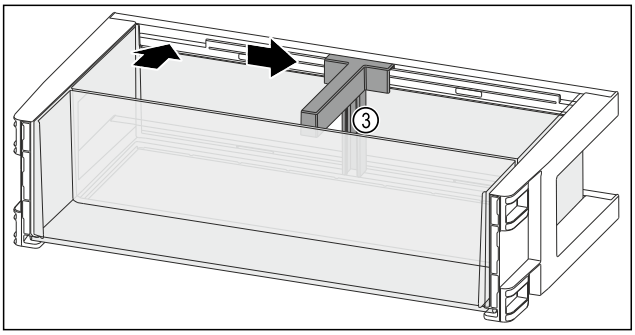

Sl. 172

▶ Postavite držač flaša *Sl. 172 (3)* u izrez.
▶ Držač flaša *Sl. 172 (3)* gurnite na stranu u željeni položaj.

10.5.3 Sastavljanje sklopive police za vrata

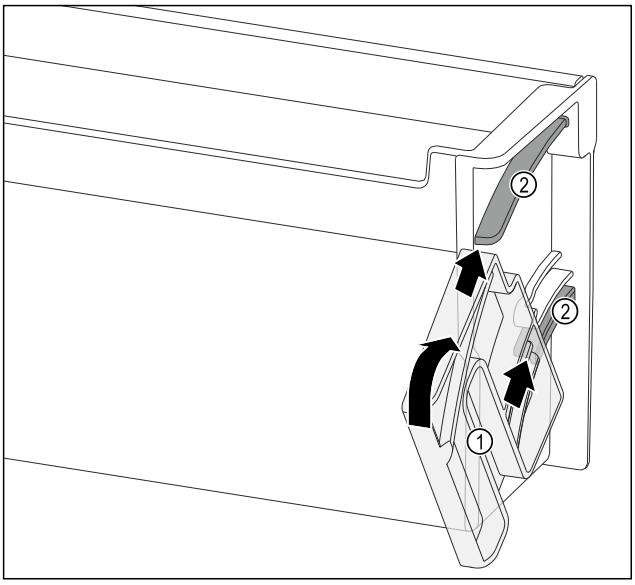

Sl. 173

▶ Obrtnu jedinicu *Sl. 173 (1)* pozicionirajte tako da izrezi leže direktno naspram vodećih kanala *Sl. 173 (2)* police za vrata.
▶ Okrenite obrtnu jedinicu *Sl. 173 (1)* u datom smeru.

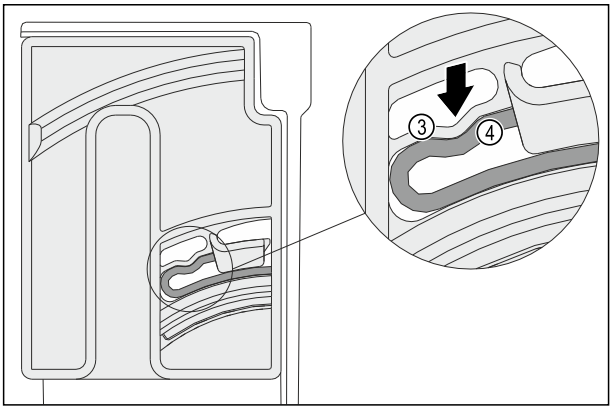

Sl. 174

▷ Elastični element *Sl. 174 (3)* obrtne jedinice se čujno uglavljuje u kružni deo rebra *Sl. 174 (4)*.

10.6 Rastavljanje / montaža sistema izvlačenja

10.6.1 Napomene za rastavljanje

Neke sisteme izvlačenja možete rastaviti radi čišćenja. Vaš uređaj može da sadrži različite sisteme izvlačenja.

Sledeći sistemi izvlačenja se mogu rastaviti ili se ne mogu rastaviti:

Sistem izvlačenja	može se rastaviti / ne može se rastaviti
Potpuno izvlačenje	ne može se rastaviti
Gornja izvlačiva kolica	može se rastaviti (vidi Gornja izvlačiva kolica)
Donja izvlačiva kolica	može se rastaviti (vidi Donja izvlačiva kolica)

10.6.2 Izvlačiva kolica

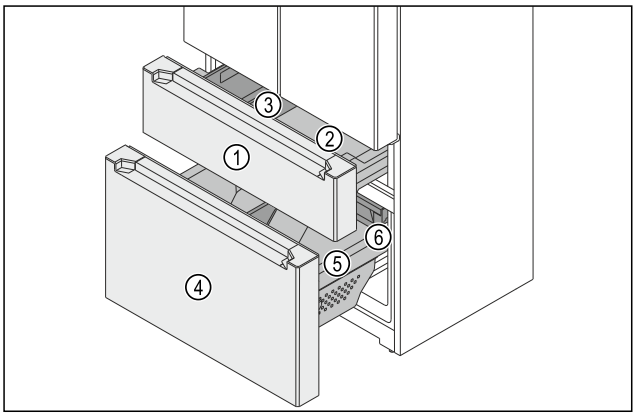

Sl. 175 Izvlačiva kolica odeljak zamrzivača

(1) Gornja izvlačiva kolica
(2) Posuda
(3) FlexBox
(4) Donja izvlačiva kolica
(5) Posuda
(6) Fioka

Odeljak zamrzivača se sastoji od dva komada izvlačivih kolica. U gornjim izvlačivim kolicima *Sl. 175 (1)* su jedna posuda *Sl. 175 (2)* i jedan FlexBox *Sl. 175 (3)*. U donjim izvlačivim kolicima *Sl. 175 (4)* su jedna velika posuda *Sl. 175 (5)* i jedna fioka *Sl. 175 (6)*. FlexBox i posudu u gornjim izvlačivim kolicima možete ukloniti radi čišćenja.

Napomena
Fioka u donjim izvlačivim kolicima se potpuno izvlači. (vidi 9.4.1 Fioka na teleskopskim šinama)

Gornja izvlačiva kolica

Vađenje FlexBox i posude

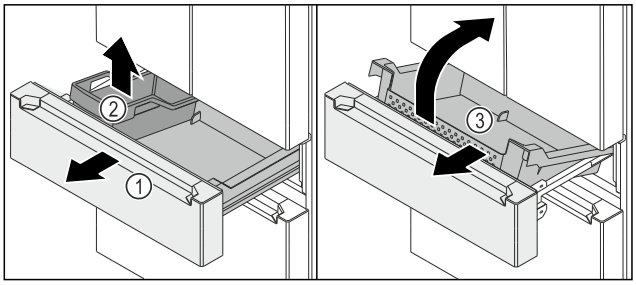

Sl. 176

▶ Izvucite izvlačiva kolica *Sl. 176 (1)* do kraja.
▶ Izvadite FlexBox *Sl. 176 (2)*.
▶ Podignite posudu *Sl. 176 (3)* sa prednje strane.
▶ Izvadite posudu *Sl. 176 (3)* ukoso prema napred.

Postavljanje FlexBox i posude

Obezbedite da budu ispunjeni sledeći preduslovi:

❑ Izvlačiva kolica *Sl. 177 (1)* su izvučena.

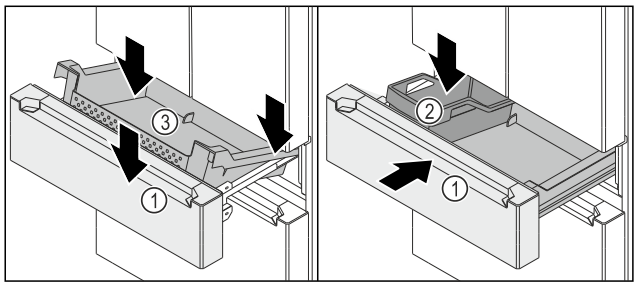

Sl. 177

▶ Postavite posudu *Sl. 177 (3)* nazad na šine desno i levo.
▶ Spustite posudu *Sl. 177 (3)* napred tako da posuda *Sl. 177 (3)* obuhvati šine desno i levo.
▶ Postavite FlexBox *Sl. 177 (2)*.
▶ Uvucite izvlačiva kolica *Sl. 177 (1)*.

Donja izvlačiva kolica

UPOZORENJE

Opasnost po život za decu usled niskih temperatura u odeljku zamrzivača!
Promrzline. Ukoliko izvadite pregradni zid u posudi, deca mogu neprimećeno da uđu unutra i da se tamo sakriju:

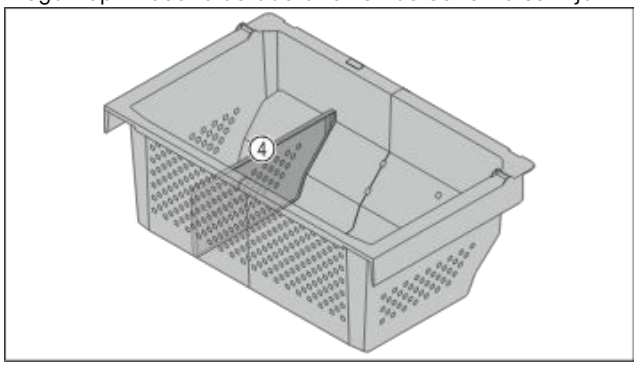

▶ Ne skidajte pregradni zid (4).
▶ Police da li je pregradni zid čvrsto pričvršćen na posudi tako da deca ne mogu lako da uđu u uređaj.

10.7 Uklanjanje / postavljanje promenljive police za flaše

Promenljivu policu za flaše možete ukloniti radi čišćenja.

10.7.1 Uklanjanje promenljive police za flaše

Obezbedite da budu ispunjeni sledeći preduslovi:

❑ Flaše su uklonjene.
❑ Staklene ploče su uklonjene. (vidi 9.3.1 Upotreba promenljive police za flaše)

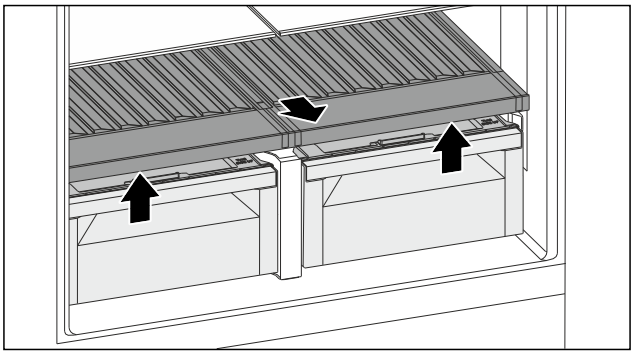

Sl. 178

▶ Promenljivu policu za flaše podignite napred i izvadite.
▷ Možete videti poklopce odeljaka.

Napomena

Liebherr preporučuje:

Nemojte stavljati proizvode na poklopce odeljaka koji se nalaze ispod.

10.7.2 Postavljanje promenljive police za flaše

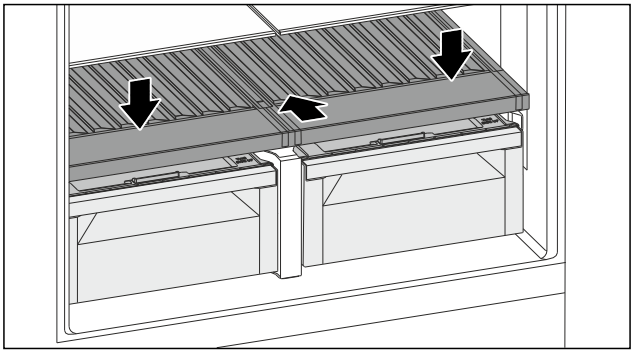

Sl. 179

▶ Promenljivu policu za flaše umetnite do kraja i pritisnite nadole.
▷ Utikač na zadnjoj strani promenljive police za flaše se automatski spaja.
▷ LED svetli.
▶ Postavite staklene ploče. (vidi 9.3.2 Upotreba staklenih ploča)

-ili-

▶ Koristite promenljivu policu za flaše.

10.8 Poklopac odeljka BioFresh

Možete ukloniti jedan ili oba poklopca odeljka radi čišćenja.

10.8.1 Uklanjanje poklopca odeljka

Obezbedite da budu ispunjeni sledeći preduslovi:

❑ Staklene ploče neposredno iznad promenljive police za flaše su uklonjene.
❑ Promenljiva polica za flaše je uklonjena.
❑ Fioka neposredno ispod poklopca odeljka je izvađena. (vidi 9.4 Fioke)

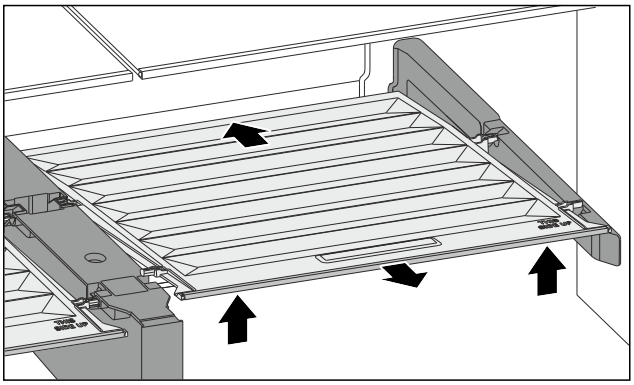

Sl. 180

▶ Poklopac odeljka gurnite unazad.
▶ Podignite poklopac odeljka sa prednje strane.
▶ Izvadite ukoso nagore poklopac odeljka sa prednje strane.

10.8.2 Postavljanje poklopca odeljka

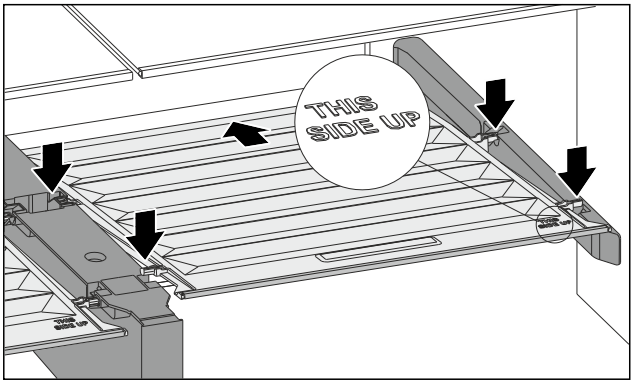

Sl. 181

Ako se natpis THIS SIDE UP nalazi gore:
▶ Zadnje držače postavite u odgovarajuće zadnje otvore.
▶ Poklopac odeljka gurnite unazad.
▶ Spustite poklopac odeljka sa prednje strane i uglavite prednje držače u otvore.
▶ Postavite poklopac odeljka u željeni položaj.

10.9 Otapanje uređaja

10.9.1 Otapanje frižidera

Otapanje se vrši automatski. Otopljena voda otiče preko otvora za oticanje i isparava.
▶ Redovno čistite otvor za oticanje. (vidi 10.10 Čišćenje uređaja)

10.9.2 Otapanje zamrzivača sa NoFrost sistemom

Otapanje se vrši automatski preko NoFrost sistema. Vlaga se kondenzuje na isparivaču, periodično se vrši otapanje i isparavanje.

Uređaj ne mora da se otapa.

10.10 Čišćenje uređaja

10.10.1 Priprema

UPOZORENJE
Opasnost od strujnog udara!
▶ Izvadite utikač rashladnog uređaja ili prekinite dovod struje.

UPOZORENJE
Opasnost od požara!
▶ Nemojte da oštetite cevi rashladnog sistema.

▶ Ispraznite uređaj.
▶ Izvucite utikač iz struje.
-ili-
▶ Aktivirajte CleaningMode. (vidi CleaningMode)

10.10.2 Čišćenje kućišta

PAŽNJA
Nepravilno čišćenje!
Oštećenja na uređaju.
▶ Koristite isključivo mekane krpe za čišćenje i pH-neutralno univerzalno sredstvo za čišćenje.
▶ Ne koristiti oštre ili abrazivne sunđere ili čeličnu vunu.
▶ Ne koristiti oštra, abrazivna, sredstva za čišćenje koja sadrže pesak, hlorida ili kiseline.

UPOZORENJE
Opasnost od povreda i oštećenja usled vrele pare!
Vrela para može da dovede do opekotina i da oštećenja površina.
▶ Ne koristiti paročistače!

▶ Kućište brišite mekanom, čistom krpom. U slučaju jake zaprljanosti koristite mlaku vodu sa neutralnim deterdžentom. Staklene ploče se dodatno mogu čistiti sredstvom za čišćenje stakla.

10.10.3 Čišćenje unutrašnjosti

PAŽNJA
Nepravilno čišćenje!
Oštećenja na uređaju.
▶ Koristite isključivo mekane krpe za čišćenje i pH-neutralno univerzalno sredstvo za čišćenje.
▶ Ne koristiti oštre ili abrazivne sunđere ili čeličnu vunu.
▶ Ne koristiti oštra, abrazivna, sredstva za čišćenje koja sadrže pesak, hlorida ili kiseline.

▶ Površine od plastike: Ručno očistite mekom, čistom krpom, mlakom vodom, sa malo tečnosti za pranje.
▶ Površine od metala: Ručno očistite mekom, čistom krpom, mlakom vodom, sa malo tečnosti za pranje.
▶ Odvodni otvor: Uklonite naslage pomoću tankog pomoćnog sredstva, npr. štapića sa vatom.

10.10.4 Čišćenje opreme

PAŽNJA
Nepravilno čišćenje!
Oštećenja na uređaju.
▶ Koristite isključivo mekane krpe za čišćenje i pH-neutralno univerzalno sredstvo za čišćenje.
▶ Ne koristiti oštre ili abrazivne sunđere ili čeličnu vunu.
▶ Ne koristiti oštra, abrazivna, sredstva za čišćenje koja sadrže pesak, hlorida ili kiseline.

Čišćenje mekom, čistom krpom, mlakom vodom, sa malo tečnosti za pranje:

- Polica za odlaganje
- Poklopac odeljka Fruit & Vegetable
- Fioka
- Promenljive police za flaše
- Posuda za sakupljanje vode
- Činija za kapanje Water & Ice centra

Čišćenje vlažnom krpom:

- Teleskopske šine
  Vodite računa: Mast u šinama služi za podmazivanje i ne sme da se uklanja!
- Odeljak za čuvanje leda

Pranje u mašini za pranje posuđa do 60 °C:

- Polica za vrata
- Držač flaša
- HydroBreeze rezervoar za vodu i poklopac rezervoara za vodu*
- Polica za jaja
- Rešetka za kapanje Water & Ice centra

▶ Rastavljanje opreme: pogledajte odgovarajuće poglavlje.
▶ Očistite opremu.

10.10.5 Čišćenje HydroBreeze*

Čišćenje se mora izvršiti prilikom:

❑ Prvog puštanja u rad
❑ HydroBreeze je deaktiviran duže od 48 sati.
❑ Ponovo napunite rezervoar za vodu.

Obezbedite da budu ispunjeni sledeći preduslovi:

❑ HydroBreeze je deaktiviran (vidi HydroBreeze*) .
❑ Rezervoar za vodu je izvađen i opran u mašini za pranje posuđa.

▶ Izrez obrišite vlažnom krpom.
▶ Postavite rezervoar za vodu.
▶ Aktivirajte HydroBreeze.

10.10.6 Čišćenje Water & Ice centra

Ispust Water & Ice centra i okolno područje mogu da se čiste bez odvajanja uređaja sa električne mreže.

Čišćenje se mora izvršiti prilikom:

❑ Prvog puštanja u rad
❑ Nekorišćenje duže od 5 dana.

Čišćenje područja za istakanje

▶ Aktivirati podešavanje CleaningMode. (vidi CleaningMode)

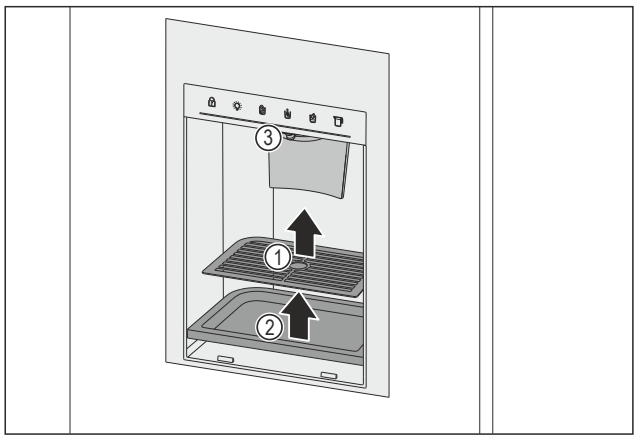

Sl. 182 Vađenje rešetke za kapanje i činije za kapanje

▶ Izvadite rešetku za kapanje *Sl. 182 (1)*.
▶ Izvadite činiju za kapanje *Sl. 182 (2)*.
▶ Ispust *Sl. 182 (3)* i površinu oko njega očistite mekom, čistom krpom, mlakom vodom, sa malo tečnosti za pranje.
▶ Deaktivirajte podešavanje CleaningMode. (vidi CleaningMode)
▶ 2 l vode istočiti i baciti.

Čišćenje odeljka za čuvanje leda

Čišćenje se mora izvršiti prilikom:

❑ Prvog puštanja u rad
❑ Nekorišćenje istakanja leda duže od 30 dana
❑ Nakon nestanka struje
❑ Nakon smetnje uređaja

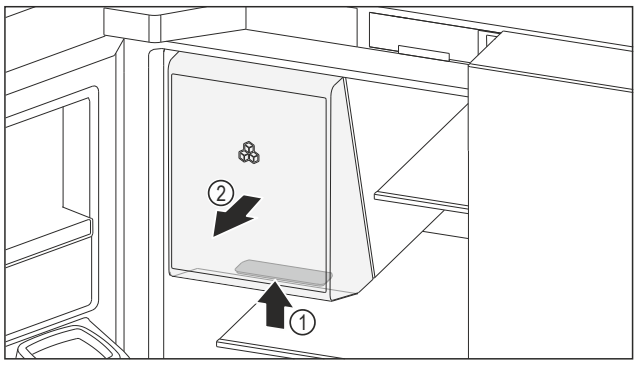

Sl. 183 Vađenje odeljka za čuvanje leda

▶ Uhvatite odozdo udubljenje za hvatanje *Sl. 183 (1)* na odeljku za čuvanje leda i istovremeno ga izvucite ka napred *Sl. 183 (2)*.
▶ Potpuno ispraznite odeljak za čuvanje leda.
▶ Očistite odeljak za čuvanje leda mekom, čistom krpom i mlakom vodom.
  Kada se odeljak za čuvanje leda osuši:
▶ Uvucite odeljak za čuvanje leda.

10.10.7 Nakon čišćenja

▶ Osušite uređaj i delove opreme.
▶ Priključite uređaj i uključite ga.
▶ Aktivirajte SuperFrost (vidi 8.2 Funkcije uređaja) .
▶ Čišćenje obavljajte redovno.

11 Pomoć za korisnike

11.1 Tehnički podaci

Opseg temperatura	
Hlađenje	3 °C do 9 °C
BioFresh	0 °C do 3 °C
Zamrzavanje	-24 °C do -15 °C
VarioTempZone	-18 °C do +5 °C

Maksimalna količina za zamrzavanje / 24 sata	
Zamrzivač	vidi na tipskoj pločici podatak „Kapacitet zamrzavanja .../ 24 h“

Maksimalna tovarna težina opreme	
Leva vrata rashladnog odeljka	1 kg
Desna vrata rashladnog odeljka	12 kg
Gornja izvlačiva kolica (vidi Fig. 175)	34 kg
Fioka u donjim izvlačivim kolicima (vidi Fig. 175)	28 kg
Donja izvlačiva kolica (vidi Fig. 175)	24 kg

Proizvodnja kockica leda Water & Ice centra	
Proizvodnja kockica leda / 24 sata	Na temperaturi -18 °C: 1,8 kg kockica leda
maksimalna proizvodnja kockica leda / 24 sata	Kada je aktivna funkcija MaxIce: 2,1 kg kockica leda

Osvetljenje	
Klasa energetske efikasnosti[1]	Izvor svetlosti
Ovaj proizvod sadrži jedan ili više izvora svetlosti klase energetske efikasnosti G.	LED

[1] *Uređaj se može dobiti sa izvorima svetlosti različitih klasa efikasnosti. Navedena je najniža klasa efikasnosti.*

Za uređaje sa WLAN-vezom:

Specifikacija frekvencije	
Frekventni opseg	2,4 GHz
Maksimalna izračena snaga	< 100 mW
Namena bežičnog uređaja	Povezivanje sa lokalnom WLAN mrežom za prenos podataka

11.2 Radna buka

Uređaj tokom rada pravi različitu radnu buku.

- Kod **manje snage hlađenja,** uređaj radi sa štednjom energije, ali duže. Jačina zvuka je **manja**.
- Pri **većoj snazi hlađenja**, namirnice se brže hlade. Jačina zvuka je **veća**.

  Primeri:
  - aktivirane funkcije (vidi 8.2 Funkcije uređaja)
  - ventilator radi
  - sveže stavljene namirnice
  - visoka temperatura okoline
  - duže otvorena vrata

buka	Mogući uzroci	Vrsta buke
Žuborenje i prskanje	Rashladno sredstvo teče u cevima rashladnog sistema.	Normalna radna buka
Pištanje i šištanje	Rashladno sredstvo se ubrizgava u cevi rashladnog sistema.	Normalna radna buka
Brujanje	Uređaj se hladi. Jačina zvuka zavisi od rashladnog kapaciteta.	Normalna radna buka
Zviždanje i pištanje	Ventilator radi.	Normalna radna buka
Kliktanje	Komponente se uključuju i isključuju.	Normalan zvuk uklapanja
Zveckanje ili zujanje	Ventili ili klapne su aktivni.	Normalan zvuk uklapanja

buka	Mogući uzroci	Vrsta buke	Otklanjanje
Vibracije	Neodgovarajuća struktura	Zvuk greške	Nivelišite uređaj vodoravno preko podesivih nožica.
Kloparanje	Oprema, Stvari u unutrašnjosti uređaja	Zvuk greške	Fiksirajte delove opreme. Ostavite razmak između stvari.

11.3 Tehnička smetnja

Vaš uređaj tako konstruisan i napravljen da pruža funkciju i dug upotrebni vek. Ukoliko se i pored toga u toku rada pojave smetnje, molimo Vas da proverite da li je uzrok smetnje greška u rukovanju. U tom slučaju će Vam i u toku garantnog roka biti naplaćeni nastali troškovi.

Sledeće smetnje možete sami da otklonite.

11.3.1 Funkcija uređaja

Greška	Uzrok	Otklanjanje
Uređaj ne radi.	→ Uređaj nije uključen.	▶ Uključite uređaj.
	→ Mrežni utikač nije pravilno umetnut u utičnicu.	▶ Proverite utikač.
	→ Osigurač utičnice je u kvaru.	▶ Proverite osigurač.
	→ Nestanak struje	▶ Uređaj držite zatvorenim. ▶ Zaštita namirnica: Hladna pakovanja stavite odozgo na namirnice ili koristite neki drugi zamrzivač u slučaju da nestanak struje traje duže. ▶ Odmrznute namirnice nemojte ponovo da zamrzavate.
	→ IEC utičnica nije pravilno umetnuta u uređaj.	▶ Proverite IEC utičnicu.
Temperatura nije dovoljno niska.	→ Vrata uređaja nisu pravilno zatvorena.	▶ Zatvorite vrata uređaja.

Greška	Uzrok	Otklanjanje
	→ Temperatura okoline je previsoka.	▶ Rešavanje problema: (vidi 1.8 Klimatske klase)
	→ Uređaj je prečesto ili predugo bio otvaran.	▶ Sačekajte da se potrebna temperatura samostalno ponovo uspostavi. Ukoliko to nije slučaj, obratite se korisničkoj službi. (vidi 11.4 Korisnička služba)
	→ Stavljena je prevelika količina svežih namirnica bez SuperFrost.	▶ Rešavanje problema: (vidi SuperFrost)
	→ Uređaj stoji preblizu izvoru toplote (šporet, grejanje itd.).	▶ Promenite lokaciju uređaja ili izvora toplote.
Temperatura prikazana na ekranu je veća od stvarne temperature u uređaju.	→ Vrata uređaja su dugo bila otvorena i automatski se aktivirao alarm za vrata. Zbog toga uređaj jače hladi.	▶ Zatvorite vrata uređaja.
Zaptivka vrata je u kvaru ili je potrebno zameniti iz drugih razloga.	→ Zaptivka vrata se može zameniti. Može se menjati bez pomoći dodatnih alata.	▶ Obratite se korisničkoj službi. (vidi 11.4 Korisnička služba)
Prigušivač zatvaranja je neispravan ili ga treba zameniti iz drugih razloga.*	→ Prigušivač zatvaranja se može zameniti. On se može menjati bez pomoći dodatnih alata.	▶ Obratite se korisničkoj službi. (vidi 11.4 Korisnička služba)
Uređaj je zamrznut ili stvara kondenzat.	→ Zaptivka vrata može da isklizne iz žleba.	▶ Proverite da li se zaptivka vrata nalazi u pravilnom položaju u žlebu.
Uređaj je vruć na spoljašnjim površinama.*	→ Toplota sistema rashladne tečnosti se koristi za sprečavanje stvaranja kondenzata.	▶ To je normalno.

11.3.2 Oprema

Greška	Uzrok	Otklanjanje
HydroBreeze ne navlažuje namirnice.*	→ HydroBreeze nije aktiviran.	▶ Aktivirajte HydroBreeze.
	→ U rezervoaru za vodu nema dovoljno vode.	▶ Napunite rezervoar za vodu.
	→ Ispred koncentratora ima prljavštine.	▶ Očistite HydroBreeze.
	→ Rezervoar za vodu nije pravilno ubačen u predviđeno udubljenje.	▶ Pravilno uglavite rezervoar za vodu.
	→ Poklopac odeljka Fruit & Vegetable je podešen na „nisku vlažnost vazduha“.	▶ Poklopac odeljka Fruit & Vegetable podesite na „visoku vlažnost vazduha“.
Water & Ice centar ne funkcioniše.	→ Kontrolna tabla je zaključana.	▶ Deaktivirajte zaštitu od dece na Water & Ice centru. (vidi 8.3 Funkcije Water & Ice centra)
	→ Water & Ice centar je deaktiviran.	▶ Aktivirajte Water & Ice centar. (vidi Water & Ice centar)
Water & Ice centar ne izbacuje kockice leda.	→ Kockice leda su potrošene.	▶ Sačekajte da se naprave nove kockice leda.
	→ Vrata su otvorena.	▶ Zatvorite vrata.
	→ Odeljak za čuvanje leda nije potpuno zatvoren.	▶ Potpuno uvucite odeljak za čuvanje leda.
	→ Kanal za kockice leda na unutrašnjoj strani vrata je blokiran.	▶ Uklonite sve kockice leda iz kanala.

Greška	Uzrok	Otklanjanje
	→ Funkcija Ice production se deaktivira.	▶ Aktivirajte funkciju Ice production. (vidi Water & Ice centar / IceMaker)
	→ Priključak za vodu nije otvoren.	▶ Otvorite priključak za vodu.
Water & Ice centar ne izbacuje vodu.	→ Priključak za vodu nije otvoren.	▶ Otvorite priključak za vodu.
	→ Točenje vode se odvija neprekidno samo do 2 minuta.	▶ Sačekajte 4 minuta, nakon čega će voda ponovo teći.
Protok vode na Water & Ice centru je neravnomeran.	→ U sistemu za vodu nalazi se vazduh.	▶ Odzračite sistem za vodu. (vidi 5.3 Puštanje u rad Water & Ice centra)
MoodLight u području za istakanje ne svetli.	→ MoodLight je deaktiviran.	▶ Aktivirajte MoodLight. (vidi 8.3 Funkcije Water & Ice centra)
MoodLight udubljenja za hvatanje ne svetli.	→ MoodLight je deaktiviran.	▶ Aktivirajte MoodLight. (vidi MoodLight)
Unutrašnje osvetljenje ne svetli.	→ Uređaj nije uključen.	▶ Uključite uređaj.
	→ Vrata su bila otvorena duže od 15 minuta.	▶ Unutrašnje osvetljenje se automatski isključuje nakon približno 15 minuta od otvaranja vrata.
	→ LED osvetljenje je u kvaru ili je poklopac oštećen.	▶ Obratite se korisničkoj službi. (vidi 11.4 Korisnička služba)

11.4 Korisnička služba

Prethodno proverite da li sami možete da otklonite grešku (vidi 11 Pomoć za korisnike) . Ukoliko to nije slučaj, obratite se korisničkoj službi.

Adresu možete naći u priloženoj brošuri „Liebherr servis“ ili na adresi home.liebherr.com/service.

UPOZORENJE
Nestručna popravka!
Povrede.
- ▶ Popravke i intervencije na uređaju i na kablu za struju, koje nisu izričito navedene (vidi 10 Održavanje) , može da obavlja samo servisna služba.
- ▶ Zamenu oštećenog kabla za priključivanje na mrežu sme da vrši samo proizvođač, njegov korisnički servis ili osoba sa sličnim kvalifikacijama.
- ▶ Kod uređaja sa utikačima za aparate za domaćinstvo zamenu sme da vrši kupac.

11.4.1 Kontakt sa korisničkom službom

Uverite se da su spremne sledeće informacije o uređaju:
- ❑ Oznaka uređaja (model i indeks)
- ❑ Servisni br. (servis)
- ❑ Serijski br. (S-Nr)

- ▶ Zabeležite informacije o uređaju.
- ▶ Obaveštavanje korisničke službe: Prosledite greške i informacije o uređaju.
- ▷ Time se omogućava brz i ciljani servis.
- ▶ Sledite dalja uputstva korisničke službe.

11.5 Tipska pločica

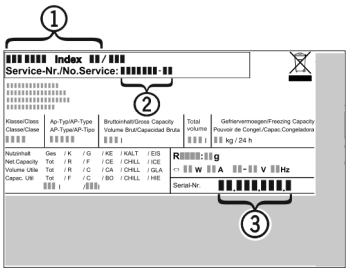

Sl. 184

(1) Oznaka uređaja
(2) Servisni br.
(3) Serijski br.

- ▶ Informacije pročitajte sa tipske pločice.

12 Stavljanje van pogona

- ▶ Ispraznite uređaj.
- ▶ Potpuno ispraznite odeljak za čuvanje leda.
- ▶ Deaktivirajte HydroBreeze. (vidi Deaktiviranje HydroBreeze) *
- ▶ Deaktivirajte Water & Ice centar. (vidi Deaktiviranje Water & Ice centra)
- ▶ Isključite uređaj. (vidi Isključivanje i uključivanje uređaja)
- ▶ Izvucite mrežni utikač iz utičnice.
- ▶ Po potrebi uklonite IEC utičnicu: Izvucite IEC utičnicu iz utikača uređaja istovremeno pomerajući ulevo i udesno.
- ▶ Očistite uređaj. (vidi 10.10 Čišćenje uređaja)
- ▶ Ostavite otvorena vrata, kako se ne bi stvarali neprijatni mirisi.

13 Odlaganje na otpad

Obezbedite da budu ispunjeni sledeći preduslovi:

- ❑ Značenje simbola na uređaju je poznato.
- ❑ Uputstva za odlaganje na otpad su poznata. (vidi 1.6 Napomene za odlaganje na otpad)

13.1 Priprema uređaja za odlaganje na otpad

▶ Stavite uređaj van funkcije. (vidi 12 Stavljanje van pogona)

13.2 Ekološko odlaganje uređaja u otpad

UPOZORENJE

Opasnost od požara usled curenja rashladnog sredstva i ulja!

Sadržano rashladno sredstvo je ekološki prihvatljivo ali zapaljivo. Sadržano je takođe zapaljivo. Ispušteno rashladno sredstvo i ulje se pri odgovarajuće visokoj koncentraciji mogu zapaliti u kontaktu sa eksternim izvorom toplote.

▶ Nemojte oštetiti cevi rashladnog kruga ili kompresora.

▶ Vodite računa o napomenama za transport uređaja. (vidi 3.6 Transport uređaja)

▶ Uređaji transportovati bez oštećenja.

▶ Uređaj odložite u skladu sa uputstvima.

Scan QR Code and find digital operating and installation instructions.



home.liebherr.com

20260904 7086816-00

Liebherr-Hausgeräte Marica EOOD
Bezirk Plovdiv
4202 Radinovo
Bulgarien

tehnoteka

https://cenoteka.rs

Ovaj dokument je originalno proizveden i objavljen od strane proizvođača, brenda Liebherr, i preuzet je sa njihove zvanične stranice. S obzirom na ovu činjenicu, Cenoteka ističe da ne preuzima odgovornost za tačnost, celovitost ili pouzdanost informacija, podataka, mišljenja, saveta ili izjava sadržanih u ovom dokumentu.

Napominjemo da Cenoteka nema ovlašćenje da izvrši bilo kakve izmene ili dopune na ovom dokumentu, stoga nismo odgovorni za eventualne greške, propuste ili netačnosti koje se mogu naći unutar njega. Cenoteka ne odgovara za štetu nanesenu korisnicima pri upotrebi netačnih podataka. Ukoliko imate dodatna pitanja o proizvodu, ljubazno vas molimo da kontaktirate direktno proizvođača kako biste dobili sve detaljne informacije.

Za najnovije informacije o ceni, dostupnim akcijama i tehničkim karakteristikama proizvoda koji se pominje u ovom dokumentu, molimo posetite našu stranicu klikom na sledeći link:

https://cenoteka.rs/p/liebherr-side-by-side-frizider-mbsddi-9558/