tehnoteka

https://cenoteka.rs

Uputstvo za upotrebu

LIEBHERR kombinovani frižider CUele281-26

LIEBHERR



Cenoteka je online destinacija za upoređivanje cena i karakteristika bele tehnike, potrošačke elektronike i IT uređaja kod trgovinskih lanaca i internet prodavnica u Srbiji. Naša stranica vam omogućava da istražite najnovije informacije, detaljne karakteristike i konkurentne cene proizvoda.

Posetite nas i uživajte u ekskluzivnom iskustvu pametne kupovine klikom na link:

https://cenoteka.rs/p/liebherr-kombinovani-frizider-cuele281-26/

Uputstvo za upotrebu

Kombinovani frižider sa zamrzivačem

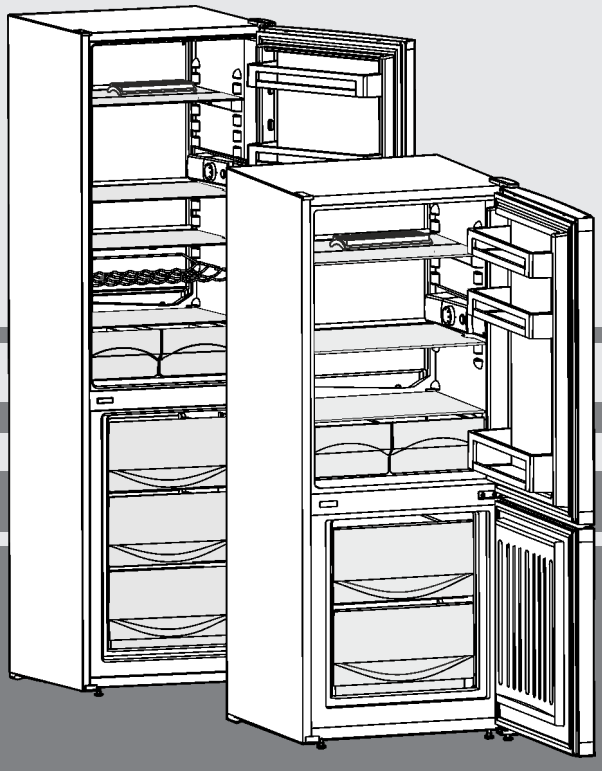

20260723 **7086293 - 00**

CU... 23../28../33..

LIEBHERR

Sadržaj

1	**Na prvi pogled**	**2**
1.1	Pregled uređaja i opreme	2
1.2	Primena uređaja	2
1.3	Usaglašenost	3
1.4	SVHC materije u skladu sa odredbom REACH	3
1.5	Baza podataka EPREL	3
1.6	Rezervni delovi	3
1.7	Dimenzije postavljanja	3
1.8	Štednja energije	3
2	**Opšte sigurnosne napomene**	**4**
3	**Elementi za rukovanje i prikazivanje**	**5**
3.1	Elementi za rukovanje i upravljanje	5
4	**Puštanje u rad**	**5**
4.1	Transport uređaja	5
4.2	Postavljanje uređaja	5
4.3	Promena strane zatvaranja vrata	6
4.4	Postavljanje unutar kuhinjskog elementa	7
4.5	Odlaganje ambalaže u otpad	8
4.6	Priključivanje uređaja	8
4.7	Uključivanje uređaja	8
5	**Rukovanje**	**8**
5.1	Odeljak frižidera	8
5.2	Zamrzivač	9
6	**Održavanje**	**10**
6.1	ručno otapanje	10
6.2	Čišćenje uređaja	10
6.3	Zamena unutrašnjeg osvetljenja	11
6.4	Korisnička služba	11
6.5	Klasa energetske efikasnosti osvetljenja	11
7	**Smetnje**	**11**
8	**Stavljanje van pogona**	**13**
8.1	Isključivanje uređaja	13
8.2	Stavljanje van pogona	13
9	**Odlaganje na otpad**	**13**
9.1	Priprema uređaja za odlaganje na otpad	13
9.2	Ekološko odlaganje uređaja u otpad	13

Proizvođač neprestano radi na unapređenju svih tipova i modela uređaja. Molimo Vas da zato imate razumevanja za to što zadržavamo pravo na izmene u pogledu oblika, opreme i tehnologije.

Da bi ste upoznali sve prednosti Vašeg novog uređaja molimo Vas da pažljivo pročitate napomene iz ovog uputstva.

Uputstvo se odnosi na više modela uređaja, moguće su neke varijacije. Odeljci koji se odnose samo na određene uređaje, obeleženi su zvezdicom (*).

Uputstva za postupak su označena sa ▶, rezultati postupka sa ▷.

1 Na prvi pogled

1.1 Pregled uređaja i opreme

Napomena

▶ Rasporedite namirnice kao što je prikazano na slici. Na taj način uređaj će u radu štedeti energiju.

▶ Police, fioke ili korpe su u stanju prilikom isporuke raspoređene za optimalnu energetsku efikasnost.

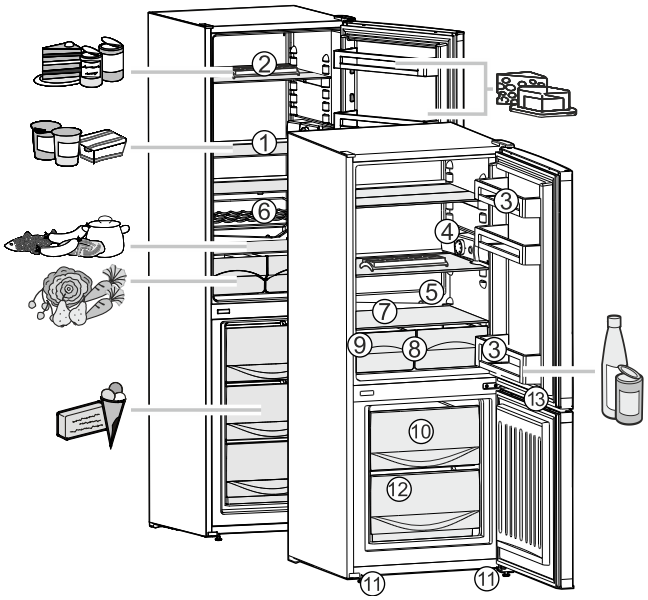

Sl. 1

(1) Polica za odlaganje, može se pomerati
(2) Polica za jaja
(3) Polica za vrata, može se pomerati
(4) Taster za uklj./isklj. i regulator temperature i unutrašnje osvetljenje
(5) Ispust otopljene vode
(6) Rešetka za boce
(7) Najhladnija zona prostorije za hlađenje, za osetljive i lako kvarljive namirnice
(8) Kutije za povrće, salatu, voće
(9) Tipska pločica
(10) Visoke fioke zamrzivača
(11) Podesive nogice napred
(12) Posuda za kocke leda
(13) Udubljenje za hvatanje

1.2 Primena uređaja

Namenska upotreba

Uređaj je pogodan isključivo za hlađenje namirnica u kućnom ili sličnom tipu okruženju. U ovo se ubraja npr. korišćenje

- u kuhinjama za zaposlene na radnom mestu, pansionima sa doručkom,
- od strane gostiju u gostionicama, hotelima, motelima i drugim vrstama smeštaja,
- kod kejteringa ili sličnih usluga u veletrgovinama.

Uređaj nije predviđen da se koristi kao ugradni uređaj.

Sve ostale vrste korišćenja nisu dozvoljene.

Predviđeni načini pogrešne primene

Sledeći načini primene su izričito zabranjeni:

- Čuvanje i hlađenje lekova, krvne plazme, laboratorijskih preparata ili slično podleže pravilima o materijalima i proizvodima Direktive o medicinskim proizvodima 2007/47/EU
- Primena u područjima pod rizikom od eksplozija

Zloupotreba uređaja može dovesti do oštećenja skladištene robe ili njenog propadanja.

Klimatske klase

Uređaj je koncipiran u skladu sa klimatskom klasom za rad u ograničenom rasponu okolnih temperatura. Klimatska klasa Vašeg uređaja je otisnuta na tipskoj pločici.

Napomena

▶ Za besprekoran rad pridržavajte se navedenih okolnih temperatura.

Klimatska klasa	za okolne temperature od
SN	10 °C do 32 °C
N	16 °C do 32 °C
ST	16 °C do 38 °C
T	16 °C do 43 °C
SN-ST	10 °C do 38 °C
SN-T	10 °C do 43 °C

1.3 Usaglašenost

Rashladni sistem je proveren na zaptivanje. Uređaj odgovara važećim bezbednosnim propisima, kao i odgovarajućim direktivama.

Za EU tržište: Uređaj je u skladu sa direktivom 2014/53/EU.

Za GB tržište: Uređaj je u skladu sa Radio Equipment Regulations 2017 SI 2017 No. 1206.

Kompletan tekst EU izjave o usaglašenosti može se naći na internet adresi: www.Liebherr.com

1.4 SVHC materije u skladu sa odredbom REACH

Na sledećem linku možete proveriti da li Vaš proizvod sadrži SVHC materije u skladu sa odredbom REACH: https://go.liebherr.com/z3eewm

1.5 Baza podataka EPREL

Od 1. marta 2021. se informacije o označavanju potrošnje energije i zahtevima u pogledu ekološkog dizajna mogu pronaći u evropskoj bazi podataka o proizvodima (EPREL). Preko sledećeg linka https://eprel.ec.europa.eu/ možete da dođete do baze podataka proizvoda. Ovde će se od Vas zahtevati da unesete oznaku modela. Oznaku modela ćete naći na tipskoj pločici.

1.6 Rezervni delovi

Dostupnost rezervnih delova za funkcionalne delove i delove koji se mogu skladištiti iznosi 15 godina.

1.7 Dimenzije postavljanja

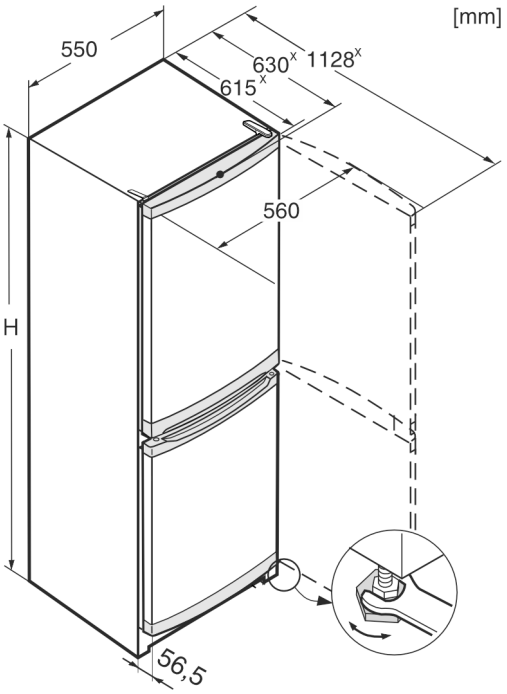

Sl. 2

	H
CU... 23..	1372
CU... 28..	1612
CU... 33../ CU 33..	1812
KGw 1855 2E	1812

x Kod uređaja sa priloženim zidnim distancerima dimenzija se povećava za 35 mm (vidi 4.2 Postavljanje uređaja) .

1.8 Štednja energije

- Vodite računa da uvek postoji dobro provetravanje. Ne pokrivajte otvore i rešetke za ventilaciju.
- Nemojte da postavljate uređaj ni u području pod direktnim sunčevim zračenjem niti pored grejanja ili sličnog.
- Kada uređaj postavite odmah pored rerne, potrošnja energije se može malo povećati. To zavisi od vremena korišćenja i intenziteta korišćenja rerne.
- Potrošnja energije zavisi od uslova postavljanja npr. okolne temperature (vidi 1.2 Primena uređaja) . Kada su temperature okoline više, potrošnja energije se može povećati.
- Uređaj držati otvoren što je kraće moguće.
- Što je podešena temperatura niža, utoliko se povećava potrošnja energije.
- Namirnice rasporedite po vrsti home.liebherr.com/food.
- Sve namirnice čuvajte dobro zapakovane i sa poklopcima. Sprečava se stvaranje inja.
- Namirnice vadite napolje samo onoliko dugo koliko je to potrebno, da se ne bi previše zagrevale.
- Stavljanje toplih jela: prvo ih ostavite da se ohlade na sobnu temperaturu.
- Duboko zamrznute proizvode odmrzavajte u frižideru.
- Kada u uređaju postoji deblji sloj inja: Otopite uređaj.

Naslage prašine povećavaju potrošnju energije:

- Jednom godišnje očistiti od prašine rashladni sistem sa toplotnim izmenjivačem - metalnu rešetku na zadnjoj stranici uređaja.

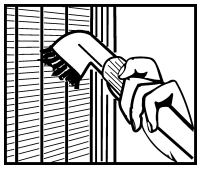

2 Opšte sigurnosne napomene

Čuvajte ovo uputstvo za upotrebu na bezbednom mestu kako biste ga mogli pogledati u bilo kom trenutku.

Ako uređaj predajete sledećem vlasniku, priložite i uputstvo za upotrebu.

Da biste pravilno i bezbedno koristili uređaj, pažljivo pročitajte ovo uputstvo za upotrebu pre upotrebe. Uvek se pridržavajte uputstava, bezbednosnih napomena i upozorenja sadržanih u njima. Oni su važni da biste mogli da instalirate i koristite uređaj bezbedno i pravilno.

Opasnosti po korisnika:

- Ovaj uređaj smeju da koriste deca i osobe sa smanjenim fizičkim, senzoričkim i mentalnim sposobnostima, ili sa nedostatkom iskustva i znanja, ukoliko su pod nadzorom ili ako su upućene u bezbedno korišćenje uređaja i razumeju opasnosti koje iz toga mogu nastati.
  Deca ne smeju da se igraju uređajem. Čišćenje i održavanje od strane korisnika ne smeju da obavljaju deca koja su bez nadzora. Deca od 3-8 godina starosti mogu da pune i prazne uređaj. Decu mlađu od 3 godine držati dalje od uređaja ukoliko se ne nalaze pod stalnim nadzorom.
- Utičnica mora da bude lako dostupna tako da u slučaju nužde uređaj može brzo da bude odvojen od struje. Ona mora da se nalazi izvan područja poleđine uređaja.
- Kada se uređaj isključuje sa strujne mreže uvek izvlačite držeći utikač. Nemojte da vučete kabl.
- U slučaju kvara izvucite mrežni utikač ili isključite osigurač.
- Nemojte da oštetite kabl za struju. Nemojte da puštate uređaj u rad sa oštećenim kablom za struju.
- Popravke, intervencije na uređaju i zamenu kabla za struju može da obavlja samo servisna služba ili drugo za to obučeno stručno osoblje.
- Uređaj montirajte, priključujte i odlažite na otpad samo u skladu sa podacima iz uputstva.

Opasnost od požara:

- Rashladno sredstvo (podaci na tipskoj pločici) je ekološki podobno ali zapaljivo. Iscurelo rashladno sredstvo može da se zapali.
  - Nemojte da oštetite cevi rashladnog sistema.
  - U unutrašnjosti uređaja nemojte da rukujete izvorima paljenja.
  - U unutrašnjosti uređaja nemojte da koristite električne uređaje (npr. paročistače, grejalice, mašine za sladoled itd.).
  - Kod curenja rashladnog sredstva: Ukloniti otvoreni plamen ili izvore zapaljivanja u blizini mesta curenja. Dobro provetriti prostoriju. Obavestiti korisničku službu.
- Nemojte da čuvate u uređaju eksplozivne materije ili konzerve pod pritiskom sa zapaljivim sadržajem kao npr. butan, propan, pentan itd. Date konzerve pod pritiskom se prepoznaju po odštampanim podacima o sadržaju ili simbolu plamena. Električne komponente mogu da zapale eventualno iscurele gasove.
- Zapaljene sveće, lampe i ostale predmete sa otvorenim plamenom držite dalje od uređaja kako ne bi zapalili uređaj.
- Alkoholna pića i druge posude koje sadrže alkohol čuvati isključivo dobro zatvorene. Električne komponente mogu da zapale eventualno iscureli alkohol.

Opasnost od pada i preturanja:

- Postolje, fioke, vrata itd. nemojte da zloupotrebljavate kao stepenike ili za podupiranje. Ovo se posebno odnosi na decu.

Opasnost od trovanja namirnicama:

- Ne konzumirati namirnice koje su predugo uskladištene.

Opasnost od promrzlina, otupelosti i bolova:

- Izbegavajte trajni kontakt kože sa hladnim površinama ili rashlađenim / smrznutim proizvodima ili preduzmite zaštitne mere, npr. rukavice.

Opasnost od povreda i oštećenja:

- Vrela para može da dovede do povreda. Za otapanje ne koristite električne grejalice ili paročistače, otvoreni plamen ili sprejeve za otapanje.
- Nemojte da uklanjate led oštrim predmetima.

Opasnost od nagnječenja:

- Prilikom otvaranja i zatvaranja vrata ne posežite za šarkama. Prsti mogu da budu nagnječeni.

Simboli na uređaju:



Ovaj simbol može da se nalazi na kompresoru. On se odnosi na ulje u kompresoru i upućuje na sledeću opasnost: U slučaju gutanja i penetracije u disajne puteve može da bude smrtonosan. Ova napomena je od značaja samo kod reciklaže. U normalnom radu nema nikakve opasnosti.



Simbol se nalazi na kompresoru i označava opasnost od zapaljivih materijala. Ne uklanjati nalepnicu.



Ova ili neka slična nalepnica se može naći na zadnjoj strani uređaja. Ona ukazuje na to da se u vratima i/ili u kućištu nalaze vakuumski izolovani paneli (VIP) ili perlit paneli. Ova napomena je od značaja samo kod reciklaže. Ne uklanjati nalepnicu.

Pridržavajte se upozorenja i drugih posebnih napomena u ostalim poglavljima:

⚠	OPASNOST	označava neposredno opasnu situaciju koja će za posledicu imati smrt ili teške telesne povrede, ukoliko ne bude izbegnuta.
⚠	UPOZO-RENJE	označava opasnu situaciju koja bi za posledicu mogla imati smrt ili teške telesne povrede, ukoliko ne bude izbegnuta.
⚠	OPREZ	označava opasnu situaciju koja bi za posledicu mogla lakše do osrednje telesne povrede, ukoliko ne bude izbegnuta.
	PAŽNJA	označava opasnu situaciju koja za posledicu može imati materijalnu štetu ukoliko ne bude izbegnuta.
	Napomena	označava napomene i savete.

3 Elementi za rukovanje i prikazivanje

3.1 Elementi za rukovanje i upravljanje

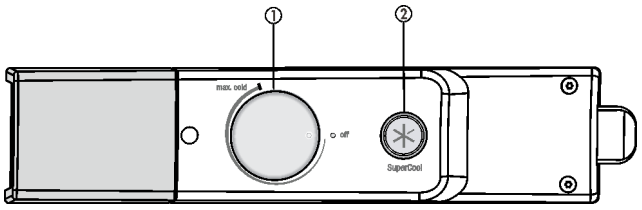

Sl. 3

(1) Regulator temperature **(2)** Taster SuperCool

4 Puštanje u rad

4.1 Transport uređaja

- ▶ Transportujte uređaj u ambalaži.
- ▶ Transportujte uređaj u uspravnom položaju.
- ▶ Nemojte da transportujete uređaj sami.

4.2 Postavljanje uređaja

UPOZORENJE
Opasnost od požara usled vlage!
Ukoliko delovi koji provode struju ili kabl za struju postanu vlažni, može doći do nastanka kratkog spoja.
- ▶ Uređaj je namenjen za upotrebu u zatvorenim prostorijama. Nemojte da puštate uređaj u rad na otvoreno ili područjima sa vlagom ili prskajućom vodom.

UPOZORENJE
Opasnost od požara usled nepravilnog postavljanja!
Ukoliko mrežni kabl ili utikač dodiruju zadnju stranu uređaja, usled vibracija uređaja mrežni kabl ili utikač se mogu oštetiti, što dovodi do kratkog spoja.
- ▶ Kada postavljate uređaj vodite računa o tome da mrežni kabl ne bude uklješten ispod uređaja.
- ▶ Postavite uređaj tako da ne dodiruje nikakve utikače ili kablove za struju.
- ▶ Na utičnice u području zadnje stranice uređaja nemojte da priključujete uređaje.
- ▶ Višestruke utičnice ili razvodni kablovi i drugi elektronski uređaji (kao što su transformatori za halogenu rasvetu) **ne smeju** se postavljati i koristiti na zadnjoj strani uređaja.

UPOZORENJE
Iscurelo rashladno sredstvo i ulje!
Požar. Sadržano rashladno sredstvo je ekološki prihvatljivo ali zapaljivo. Sadržano je takođe zapaljivo. Ispušteno rashladno sredstvo i ulje se pri odgovarajuće visokoj koncentraciji mogu zapaliti u kontaktu sa eksternim izvorom toplote.
- ▶ Nemojte oštetiti cevi rashladnog kruga ili kompresora.

UPOZORENJE
Opasnost od požara i oštećenja!
- ▶ Na uređaj ne postavljajte uređaje koji odaju toplotu kao npr. mikrotalasnu rernu, toster itd.!

PAŽNJA
Prekriveni otvori za ventilaciju!
Oštećenja. Uređaj se može pregrejati, što može smanjiti radni vek raznih delova uređaja i dovesti do ograničenja u funkcionisanju.
- ▶ Vodite računa da uvek postoji dobro provetravanje.
- ▶ Ventilacioni otvori, odn. rešetke u kućištu uređaja i kuhinjskim elementima (ugradni uređaji) uvek držati slobodnim.

PAŽNJA
Opasnost od oštećenja usled kondenzovane vode!
- ▶ Ne postavljajte uređaj direktno pored drugog frižidera/zamrzivača.

Napomena
Ako se više uređaja postavlja jedan pored drugog, neophodno je ostaviti razmak od 100 mm između uređaja. Ako se ovaj razmak ne ostavi, između bočnih stranica uređaja se stvara kondenzovana voda.

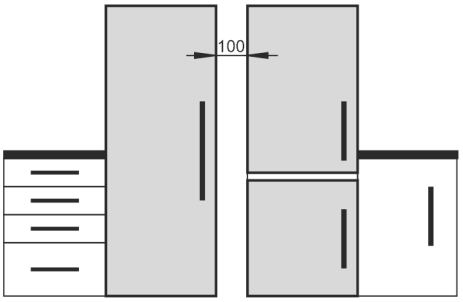

Sl. 4

- ❑ U slučaju štete na uređaju odmah - pre priključivanja - stupiti u kontakt sa dobavljačem.
- ❑ Podloga na mestu postavljanja mora da bude horizontalna i ravna.
- ❑ Ne postavljajte uređaj u području pod direktnim sunčevim zračenjem, pored šporeta, grejanja i slično.
- ❑ Uređaj postavljati sa zadnjom stranicom napred, a kada se koriste priloženi zidni distanceri (vidi dole) uvek ih treba direktno prisloniti na zid.
- ❑ Uređaj pomerati samo kada nije napunjen.
- ❑ Podnožje uređaja mora da bude na istoj visini kao i okolna podloga.
- ❑ Nemojte da postavljate uređaj sami.
- ❑ Što je više rashladnog sredstva unutar uređaja, utoliko veća mora da bude prostorija u kojoj se nalazi uređaj. U premalim prostorijama u slučaju curenja može da nastane mešavina gasa i vazduha. Na svakih 8 g rashladnog sredstva prostorija postavljanja mora da ima najmanje 1 m^3. Podaci o sadržanom rashladnom sredstvu nalaze se na tipskoj pločici u unutrašnjosti uređaja.

- ▶ Kabl za struju otkačite sa zadnje stranice uređaja. Pri tom skinite držač kabla jer će se u suprotnom stvarati buka od vibracija!
- ▶ Skinite zaštitne folije sa spoljašnje strane uređaja.*
- ▶ Skinite zaštitne folije sa ukrasnih lajsni.
- ▶ Uklonite sve delove transportne zaštite.

Da bi se postigla deklarisana energetska potrošnja koristite distancere koji su priloženi uz neke uređaje. Time se dubina uređaja povećava za oko 35 mm. Uređaj je bez distancera u potpunosti funkcionalan ali ima nešto veću energetsku potrošnju.

*** zavisno od modela i opreme**

▶ Kod uređaja sa priloženim distancerima montirajte te distancere na poleđini uređaja levo i desno dole.

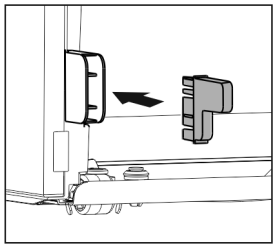

▶ Odložite ambalažu u otpad. (vidi 4.5 Odlaganje ambalaže u otpad)

OPREZ
Opasnost od povreda i oštećenja usled prevrtanja i ispadanja vrata uređaja!
Ako dodatna podesiva nogica na postolju ležaja ne naleže dobro na pod, vrata mogu da ispadnu ili uređaj može da se prevrne. To može da dovede do materijalne štete i povreda.
▶ Odvrnite dodatnu podesivu nogicu na postolju ležaja, sve dok ne nalegne na pod.
▶ Zatim okrenuti za još 90°.

▶ Pomoću priloženog viljuškastog ključa nivelišite ravno i stabilno uređaj preko nogica (A) koristeći libelu.
▶ Zatim poduprite vrata: Odvrnite podesivu nogicu na ležaju (B), dok ne nalegne na dno, zatim okrenite za dodatnih 90°.

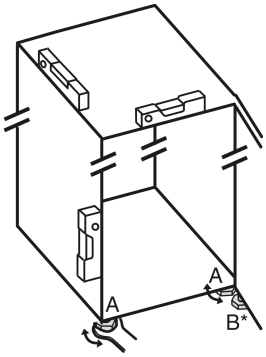

Napomena
▶ Očistite uređaj (vidi 6.2 Čišćenje uređaja) .

Kada se uređaj postavlja u veoma vlažnom okruženju, na spoljašnjoj strani uređaja može doći do stvaranja kondenzata.
▶ Vodite računa da uvek postoji dobro provetravanje na mestu postavljanja.

4.3 Promena strane zatvaranja vrata

Po potrebi možete da zamenite šarke:

Uverite se da posedujete sledeći alat:
- ❑ Torx® 15
- ❑ Torx® 20
- ❑ Odvijač
- ❑ event. akumulatorski odvijač
- ❑ event. drugu osobu za montažu

4.3.1 Skidanje gornjih vrata

Napomena
▶ Namirnice izvadite iz polica u vratima pre skidanja vrata, tako da namirnice na ispadaju.

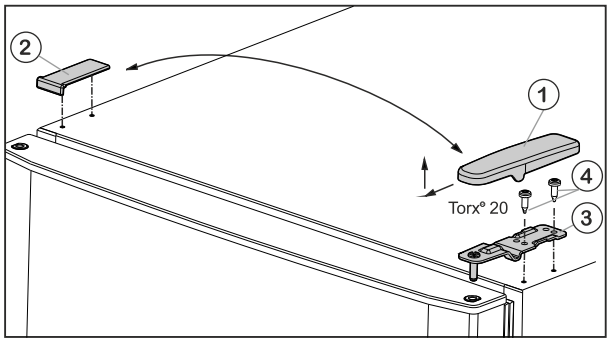

Sl. 5
▶ Izvucite poklopac *Sl. 5 (1)* prema napred i gore.
▶ Podignite poklopac *Sl. 5 (2)*.

OPREZ
Opasnost od povreda usled ispadanja vrata!
Ako potpuno uklonite zavrtanj na vratima, vrata mogu ispasti i možete se povrediti.
▶ Držite vrata pre nego što izvučete zavrtanj.

▶ Odvrnite gornje postolje ležaja *Sl. 5 (3)* (2 puta Torx® 20) *Sl. 5 (4)* i izvucite ga nagore.
▶ Gornja vrata podići nagore i odložiti sa strane.

4.3.2 Skidanje donjih vrata

▶ Otvoriti donja vrata.

OPREZ
Opasnost od povreda usled ispadanja vrata!
Ako potpuno uklonite zavrtanj na vratima, vrata mogu ispasti i možete se povrediti.
▶ Držite vrata pre nego što izvučete zavrtanj.

▶ Odvrnite zavrtnje za učvršćivanje *Sl. 6 (11)* (2 puta Torx® 20) i iz donjih vrata izvucite postolje ležaja u sredini.
▶ Skinite plastičnu podlošku *Sl. 6 (10)*.
▶ Vrata skinite nagore i odložite na stranu.

4.3.3 Premeštanje srednjeg ležajnog dela

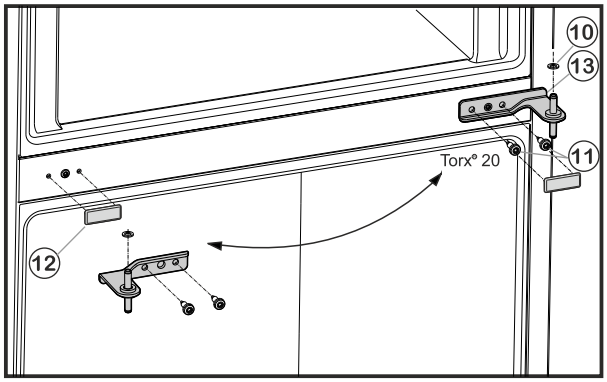

Sl. 6
▶ Pažljivo skinite poklopac *Sl. 6 (12)*.
▶ Ponovo postavite poklopac *Sl. 6 (12)* na suprotnu stranu.

4.3.4 Premeštanje donjih delova ležaja

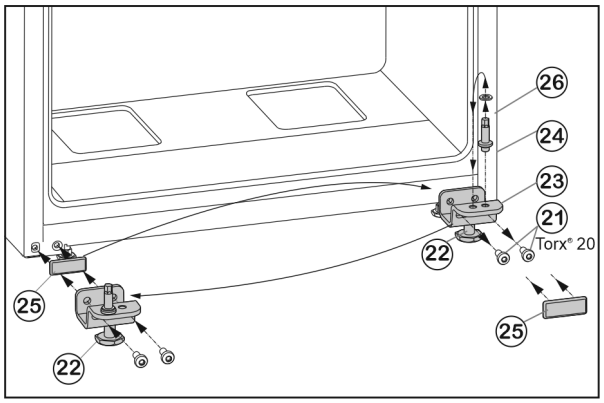

Sl. 7

- ▶ Odvrnite zavrtnje za učvršćivanje *Sl. 7 (21)*.
- ▶ Kompletno skinite postolje ležaja dole *Sl. 7 (23)* sa zavrtnjem ležaja *Sl. 7 (24)*, podloškom *Sl. 7 (26)* i podesivom nožicom *Sl. 7 (22)*.
- ▶ Premestite zavrtanj ležaja *Sl. 7 (24)* zajedno sa podloškom *Sl. 7 (26)* u prihvatni otvor na suprotnoj strani postolja ležaja i ponovo čvrsto zavrnite.
- ▶ Pažljivo skinite pokrivnu ploču *Sl. 7 (25)* i premestite je na suprotnu stranu.
- ▶ Postolje ležaja dole *Sl. 7 (23)* zajedno sa zavrtnjem ležaja *Sl. 7 (24)*, podloškom *Sl. 7 (26)* i podesivom nožicom *Sl. 7 (22)* ponovo **čvrsto zavrnite (sa 4 Nm)** na novu stranu šarke, po potrebi koristeći akumulatorski odvijač.

4.3.5 Montiranje donjih vrata

- ▶ Donja vrata postavite odozgo na zavrtanj ležaja *Sl. 7 (24)*.
- ▶ Zatvorite vrata.
- ▶ Postolje ležaja u sredini *Sl. 6 (13)*, okrenuto za 180°, postavite u donja vrata i čvrsto zategnite zavrtnjima za učvršćivanje *Sl. 6 (11)* (2 puta Torx® 20) **(sa 4 Nm)** na novu stranu šarke.
- ▶ Ponovo postavite plastičnu podlošku *Sl. 6 (10)*.

4.3.6 Montiranje gornjih vrata

- ▶ Postavite gornja vrata na postolje ležaja u sredini *Sl. 6 (13)*.
- ▶ Postavite gornje postolje ležaja *Sl. 5 (3)* u vrata na novoj strani šarke.
- ▶ Čvrsto zavrnite gornje postolje ležaja **(sa 4 Nm)** (2 puta Torx® 20) *Sl. 5 (4)*. Eventualno koristite akumulatorski odvijač.
- ▶ Postavite poklopac *Sl. 5 (1)* spolja na suprotnu stranu i uglavite ga na mesto.
- ▶ Postavite poklopac *Sl. 5 (2)* odozgo na odgovarajuću suprotnu stranu i uglavite ga na mesto.
- ▶ Odvrnite podesivu nožicu *Sl. 7 (22)* na postolju ležaja dole *Sl. 7 (23)* tako da nalegne na pod.

UPOZORENJE
Opasnost od povreda usled pada vrata!
Ukoliko ležajevi nisu dovoljno zategnuti, vrata mogu da ispadnu. To može dovesti do teških povreda. Osim toga se vrata event. neće zatvarati, tako da uređaj ne hladi dobro.
- ▶ Čvrsto zategnite postolja ležaja sa 4 Nm.
- ▶ Proverite i po potrebi dotegnite sve zavrtnje.

4.4 Postavljanje unutar kuhinjskog elementa

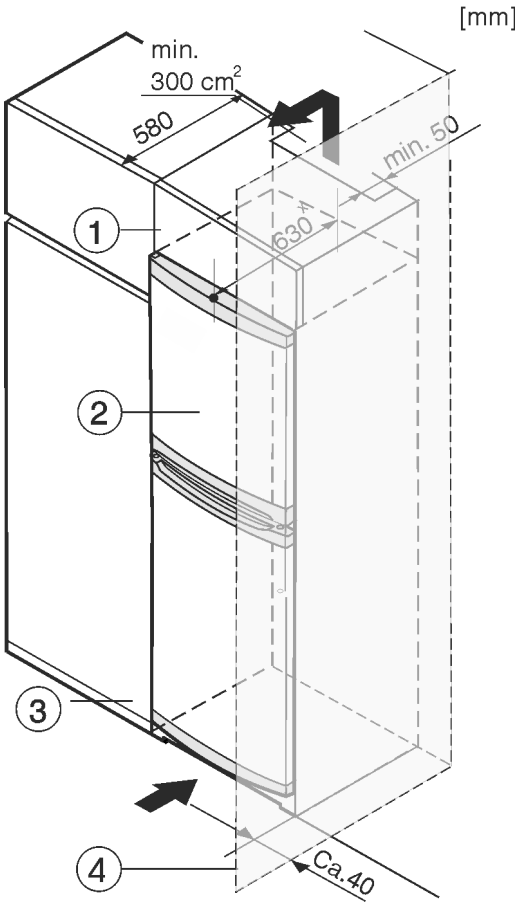

Sl. 8

(1) Gornji orman
(2) Uređaj
(3) Kuhinjski orman
(4) Zid

[x] Kod uređaja sa priloženim zidnim distancerima dimenzija se povećava za 35 mm (vidi 4.2 Postavljanje uređaja) .

Uređaj se može ugraditi u kuhinjske ormane. Da bi se uređaj *Sl. 8 (2)* nivelisao na visinu kuhinjskih elemenata, iznad uređaja može da se postavi gornji orman *Sl. 8 (1)*.

Pri preuređivanju kuhinjskih ormara (dubina maks. 580 mm) uređaj može da se postavi direktno uz kuhinjski orman *Sl. 8 (3)*. Uređaj stoji bočno 34 mm [x] i na sredini uređaja 50 mm [x] u odnosu na prednju stranu kuhinjskog ormana.

PAŽNJA
Opasnost od oštećenja usled pregrevanja zbog nedovoljne ventilacije!
U slučaju nedovoljne ventilacije kompresor može da se ošteti.
- ▶ Vodite računa o dovoljnoj ventilaciji.
- ▶ Poštovati zahteve u pogledu ventilacije.

Zahtevi u pogledu ventilacije:

- Na zadnjoj strani gornjeg ormana mora da postoji ventilaciono okno od najmanje 50 mm dubine, koje se proteže celom širinom gornjeg ormana.
- Prostor za provetravanje ispod plafona mora biti najmanje 300 cm².
- Što je veći prostor za ventilaciju, uređaj više štedi energiju.

Ako uređaj postavljate sa šarkama uz zid *Sl. 8 (4)* morate održati razmak između uređaja i zida od najmanje 40 mm. To odgovara izbočini ručice kada su vrata otvorena.

4.5 Odlaganje ambalaže u otpad

UPOZORENJE
Opasnost od gušenja od ambalaže i folije!
▶ Deca ne smeju da se igraju ambalažom.

Pakovanje je proizvedeno od materijala koji se mogu reciklirati:

- Rebrasti karton / karton
- Delovi od penastog polistirola
- Folije i kese od polietilena
- Trake za obmotavanje od polipropilena
- Iskucani drveni okvir sa pločom od polietilena*

▶ Ambalažu odneti u zvanični sabirni centar.

4.6 Priključivanje uređaja

PAŽNJA
Opasnost od oštećenja usled nepravilnog priključivanja!
Oštećenja na uređaju.
▶ Ne priključivati uređaj na invertore u ostrvskom režimu rada, kao npr. kod solarnih postrojenja za struju i benzinskih generatora.

UPOZORENJE
Opasnost od požara usled nepravilnog priključivanja!
Opekotine.
Oštećenja na uređaju.
▶ Ne koristiti produžne kablove.
▶ Ne koristiti višestruke utičnice.

Vrsta struje (naizmenična struja) i napon na mestu postavljanja moraju da se podudaraju sa podacima na tipskoj pločici (vidi 1 Na prvi pogled) .

Utičnica mora da bude propisno uzemljenja i električno osigurana. Struja aktiviranja osigurača se mora kretati između 10 A i 16 A.

Utičnica mora da bude lako dostupna tako da u slučaju nužde uređaj može brzo da bude odvojen od struje. Ona mora da se nalazi izvan područja poleđine uređaja.
▶ Proverite električni priključak.
▶ Priključite utikač u struju.



4.7 Uključivanje uređaja

Pustite uređaj u rad pribl. 2 h pre prvog punjenja zamrznutim namirnicama.

▶ Okrenite regulator temperature *Sl. 3 (1)* u smeru kazaljke na satu do položaja srednje temperaturne tačke između **off** i **max cold** .
▷ Unutrašnje osvetljenje je upaljeno.

5 Rukovanje

5.1 Odeljak frižidera

Usled prirodne cirkulacije vazduha u odeljku frižidera se podešavaju različita temperaturna područja. Neposredno iznad fioka za povrće i na zadnjem zidu je najhladnije. U gornjem prednjem području i u vratima je najtoplije.

5.1.1 Hlađenje namirnica

▶ Lako kvarljive namirnice kao što su gotova jela, meso i kobasice čuvajte u najhladnijoj zoni. U gornjem području i u vratima rasporedite puter i konzerve. (vidi 1 Na prvi pogled)
▶ Za pakovanje koristite plastične, metalne, aluminijumske, staklene posude za više upotreba kao i foliju za održavanje svežine.
▶ Sirovo meso ili ribu uvek skladištiti u čistim, zatvorenim posudama na najnižem mestu za odlaganje u rashladnom području tako da ne dođe do dodira sa drugim namirnicama ili kapanja na njih.
▶ Namirnice, koje lako poprimaju ili odaju miris ili ukus, kao što su tečnosti, uvek držite u zatvorenim posudama ili poklopljene.
▶ Prednja površina pod rashladnog dela koristiti samo za kratkotrajno odlaganje zamrznutih proizvoda, npr. prilikom preuređivanja ili sortiranja. Međutim, ne ostavljati zamrznute proizvode, inače prilikom zatvaranja vrata mogu biti pomereni unazad ili prevrnuti.
▶ Namirnice nemojte da čuvate previše zbijeno, tako da vazduh može da cirkuliše.

5.1.2 Podešavanje temperature

Temperatura se može podesiti u smeru kazaljke na satu između „off“ i „max cold“ (najniža temperatura, najveća rashladna snaga).

Preporučuje se srednji položaj regulatora, onda će se namestiti temperatura prostorije za hlađenje od oko 5 °C.

U odeljku zamrzivača će se onda namestiti prosečna temperatura od oko -18 °C.

AKo se skladište duboko smrznute namirnice i ako su garantovane niske temperature smrzavanja, preporučuje se položaj regulatora temperature od srednjeg položaja regulatora do „max cold“ . Kod podešavanja „max cold“ je moguće u najhladnijoj zoni prostora za hlađenje postići temperature ispod 0 °C.
▶ Okrenite regulator temperature *Sl. 3 (1)*.

Temperatura zavisi od sledećih faktora:

- učestalosti otvaranja vrata
- trajanja otvaranja vrata
- temperatura u prostoriji postavljanja
- vrste, temperature i količine zamrznutih namirnica

▶ Po potrebi prilagodite temperaturu regulatorom.

5.1.3 Funkcija SuperCool

Ova funkcija garantuje niske temperature u komori za zamrzavanje.

Aktiviranje funkcije SuperCool

Kod temperatura prostorije od 15 °C ili manje, SuperCool se automatski aktivira. Ako je SuperCool aktiviran, onda svetli taster SuperCool.

Ako u komori za zamrzavanje želite da postignete niže temperature, onda možete da aktivirate SuperCool i ručno:
▶ Pritisnite taster SuperCool (vidi Fig. 3) .
▷ Taster SuperCool svetli.

Deaktiviranje funkcije SuperCool

Kod temperatura prostorije većih od 15 °C SuperCool se automatski deaktivira. Ako je SuperCool deaktiviran, onda taster SuperCool ne svetli.

Ako ste ručno aktivirali SuperCool, onda se SuperCool automatski deaktivira posle 70 sati. Međutim, SuperCool u svakom trenutku takođe možete da ručno deaktivirate:
▶ Pritisnite taster SuperCool (vidi Fig. 3) u trajanju od 3 sekunde.

Napomena
Pri temperaturama prostorije od 15 °C i ispod 15 °C se SuperCool automatski aktivira, ukoliko SuperCool niste prethodno aktivirali. Ako se SuperCool automatski aktivira, onda svetli taster SuperCool. Ako je SuperCool aktiviran automatski, onda funkciju ne možete da deaktivirate ručno.

5.1.4 Police za odlaganje

Pomeranje ili vađenje površina za odlaganje

Police za odlaganje su osigurane od nekontrolisanog izvlačenja pomoću graničnika za izvlačenje.

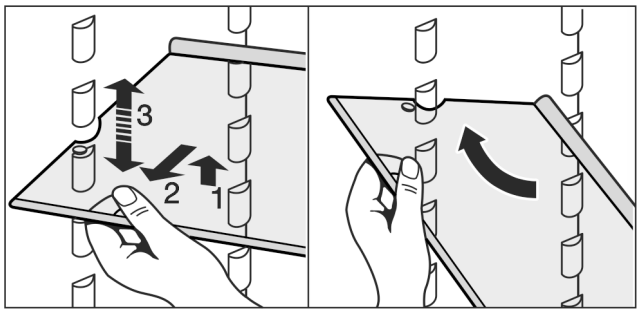

Sl. 9

▶ Podignite policu za odlaganje i povucite je malo prema napred.
▶ Podešavanje visine police za odlaganje. U tu svrhu pomerite udubljenja duž nosača.
▶ Za potpuno vađenje zakosite policu za odlaganje i izvadite je prema napred.
▶ Policu za odlaganje uvucite sa zadnjom ivicom usmerenom na gore.
▷ Namirnice se neće zaleditи za zadnji zid.

Rastavljanje polica za odlaganje

▶ Police za odlaganje mogu da se rastave za čišćenje.

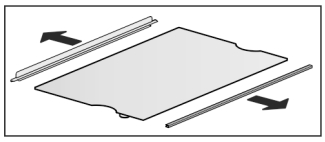

5.1.5 Polica za vrata

Premeštanje police za vrata

▶ Skinite policu u skladu sa slikom.

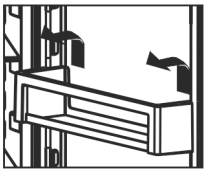

5.2 Zamrzivač

U zamrzivaču možete da čuvate duboko zamrznutu hranu i smrznute proizvode, pravite kocke leda i zamrzavate sveže namirnice.

5.2.1 Zamrzavanje namirnica

U roku od 24 h možete zamrznuti maksimalno onoliko kg svežih namirnica, koliko je navedeno na tipskoj pločici (vidi 1 Na prvi pogled) pod „Kapacitet zamrzavanja ... kg/24h“.

Svaka fioka se može opteretiti sa maks. 25 kg smrznutog proizvoda.

Svaka ploča se može opteretiti sa maks. 35 kg smrznutog proizvoda.

Posle zatvaranja vrata nastaje vakuum. Nakon zatvaranja vrata sačekati oko 1 min., onda se vrata mogu lakše otvoriti.

OPREZ
Opasnost od povreda usled staklenih krhotina!
Boce i konzerve sa pićima se prilikom zamrzavanja mogu rasprsnuti. Ove se posebno odnosi na gazirane napitke.
▶ Flaše i konzerve sa pićima nemojte da zamrzavate!

▶ 24 h pre zamrzavanja podesiti regulator temperature na srednji do hladni položaj.
▶ Uključivanje funkcije SuperCool: (vidi Aktiviranje funkcije SuperCool) .
▷ Temperatura zamrzivača pada, uređaj radi sa maksimalnom rashladnom snagom.

Kako bi namirnice bile brzo zamrznute do središta, ne prekoračivati sledeće količine po pakovanju:

- Voće, povrće do 1 kg
- Meso do 2,5 kg

▶ Namirnice u kesama za zamrzivač, plastičnim, metalnim ili aluminijumskim posudama za višekratnu upotrebu pakujte u porcije.
▶ Namirnice široko rasporediti u donju fioku, vodeći računa da ne dodiruju već zamrznute proizvode, kako ih ne bi otapale.
▶ Regulator temperature vratiti na prvobitnu vrednost 24 h nakon ubacivanja namirnica.
Ako je temperatura u prostoriji iznad 15 °C:
▶ SuperCool se automatski deaktivira posle 70 sati. Međutim, SuperCool u svakom trenutku takođe možete ručno deaktivirati (vidi Deaktiviranje funkcije SuperCool) .
▶ Pritisnite taster SuperCool (vidi Fig. 3) u trajanju od 3 sekunde.

5.2.2 Vremena čuvanja

Smernice za trajanje čuvanja različitih namirnica u zamrzivaču:	
Sladoled	2 do 6 meseci
Kobasice, šunke	2 do 6 meseci
Hleb, peciva	2 do 6 meseci
Divljač, svinjetina	6 do 10 meseci
Riba, masna	2 do 6 meseci
Riba, posna	6 do 12 meseci
Sir	2 do 6 meseci
Živina, govedina	6 do 12 meseci
Povrće, voće	6 do 12 meseci

Navedeno vreme čuvanja su smernice.

5.2.3 Odmrzavanje namirnica

- u rashladnoj komori
- u mikrotalasnoj rerni
- u rerni/šporetu na vruć vazduh
- na sobnoj temperaturi

▶ Vadite sam onoliko namirnica koliko je potrebno. Odmrznute namirnice pripremite što pre.
▶ Odmrznute namirnice ponovo zamrzavajte samo u izuzetnim slučajevima.

5.2.4 Fioke

▶ Za stavljanje smrznutog proizvoda direktno na police za odlaganje: Fioku povucite napred i izvucite.



5.2.5 Police za odlaganje

Pomeranje polica za odlaganje

▶ Vađenje police za odlaganje: podignite napred i izvadite.
▶ Ponovno postavljanje police za odlaganje: jednostavno je ugurajte do kraja.

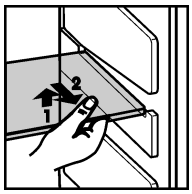

5.2.6 VarioSpace

Pored fioka, možete ukloniti i ploče za odlaganje. Na taj način ćete dobiti prostor za veće namirnice, kao što su živina, meso, veliki delovi divljači, kao i za visoka peciva koja se mogu se zamrznuti u komadu i dalje pripremati.

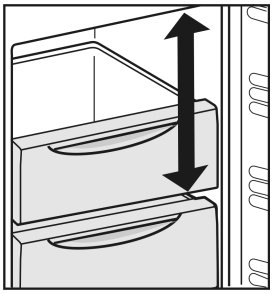

▶ Svaka fioka se može opteretiti sa maks. 25 kg smrznutog proizvoda.
▶ Svaka ploča se može opteretiti sa maks. 35 kg smrznutog proizvoda.

6 Održavanje

6.1 ručno otapanje

Frižider:

Frižider se automatski otapa. Otopljena voda isparava usled toplote kompresora. Kapljice vode ili tanak sloj inja, odn. leda na zadnjem zidu, uslovljene su načinom funkcionisanja i potpuno normalne.
▶ Redovno čistite otvor odvoda, tako da odmrznuta voda može da otiče. (vidi 6.2 Čišćenje uređaja) .

Zamrzivač:

U **zamrzivaču** se nakon dužeg rada stvara se sloj inja, odn. leda.

Sloj inja ili leda se brže formira ako se uređaj često otvara ili ako su stavljene namirnice tople. Deblji sloj leda povećava potrošnju energije. Zato uređaj treba redovno čistiti.

Postupak za otapanje:

UPOZORENJE
Nepravilno otapanje uređaja!
Povrede i oštećenja.
▶ Za ubrzanje procesa otapanja ne koristite nikakve druge mehaničke uređaje ili druga sredstva osim onih koje je preporučio proizvođač.
▶ Ne koristite električne grejalice ili paročistače, otvoreni plamen ili sprejeve za otapanje.
▶ Nemojte da uklanjate led oštrim predmetima.

▶ Isključite uređaj.
▶ Izvucite utikač i isključite osigurač.
▶ Smrznutu namirnicu event. u fioci, zamotajte u novinski papir ili ćebad i čuvajte na hladnom mestu.
▶ Lonac sa vrućom vodom, ali ne ključalom vodom, stavite na srednju ploču.

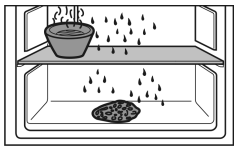

▷ Otapanje se ubrzava.
▶ Vrata uređaja ostavite otvorena tokom otapanja.
▶ Izvadite oslobođene komade leda.
▶ Ako je potrebno, otopljenu vodu pokupite sunđerom ili krpom.
▶ Očistite uređaj. (vidi 6.2 Čišćenje uređaja)

6.2 Čišćenje uređaja

Redovno čistiti uređaj.

UPOZORENJE
Opasnost od povreda i oštećenja usled vrele pare!
Vrela para može da dovede do opekotina i da oštećenja površina.
▶ Ne koristiti paročistače!

PAŽNJA
Pogrešnim čišćenjem se oštećuje uređaj!
▶ Sredstvo za čišćenje ne koristiti u koncentrovanom vidu.
▶ Ne koristiti oštre ili abrazivne sunđere ili čeličnu vunu.
▶ Ne koristiti oštra, abrazivna, sredstva za čišćenje koja sadrže pesak, hlorida ili kiseline.
▶ Ne koristiti hemijske rastvarače.
▶ Tipsku pločicu u unutrašnjosti uređaja nemojte da oštećujete ili uklanjate. Ona je važna za servisnu službu.
▶ Nemojte da kidate, prelamate ili oštećujete kablove ili druge delove.
▶ Nemojte da dozvolite da prodire voda za čišćenje u korito odvoda, rešetke za ventilaciju i električne delove.
▶ Koristite mekane krpe i deterdžent opšte namene sa neutralnom pH-vrednosti.
▶ U unutrašnjosti uređaja koristite samo ekološke deterdžente i sredstva za čišćenje.

▶ **Ispraznite uređaj.**
▶ **Izvucite utikač iz struje.**



▶ **Rešetku za ventilaciju i provetravanje** redovno čistiti.
▷ Naslage prašine povećavaju potrošnju energije.
▶ **Spoljašnje i unutrašnje površine od plastike** operite ručno mlakom vodom i sa malo deterdženta.
▶ **Lakirane bočne stranice** brisati isključivo mekom i čistom krpom. Kod jake zaprljanosti koristite mlaku vodu sa neutralnim deterdžentom.
▶ **Lakiranu površinu vrata** brisati isključivo mekom i čistom krpom. Kod jake zaprljanosti koristite malo vode ili neutralni deterdžent. Opcionalno se može koristiti krpa od mikrofibera.*

Natpis na lakiranim površinama vrata ne tretirati oštrim i abrazivnim sredstvima. U slučaju prljavštine, koristite meku krpu i malo vode ili neutralne tečnosti za pranje da biste je uklonili.*
▶ Čišćenje **otvora za oticanje**: Naslage uklonite uz pomoć tankog pomoćnog sredstva, npr. štapića sa vatom.

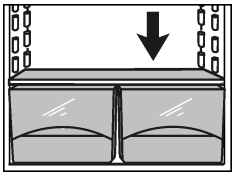

▶ Većina **delova opreme** može da se rastavi radi čišćenja: pogledajte u odgovarajućem poglavlju.

▶ **Fioke** ručno očistite mlakom vodom sa malo tečnosti za pranje.
▶ **Ostale delove opreme** ručno očistite mlakom vodom sa malo tečnosti za pranje.

Nakon čišćenja:
▶ Osušite uređaj i delove opreme.
▶ Ponovo priključite uređaj i uključite ga.
Kada je temperatura dovoljno hladna:
▶ Ponovo staviti namirnice.

6.3 Zamena unutrašnjeg osvetljenja

U uređaju se za osvetljenje unutrašnjosti standardno koristi LED lampa.

Vrsta struje (naizmenična struja) i napon na mestu postavljanja moraju da se podudaraju sa podacima na tipskoj pločici (vidi 1 Na prvi pogled) .

U slučaju korišćenja LED lampe:

❑ Sme se koristiti samo originalna LED lampa proizvođača, maks. 15 W. Lampa se može nabaviti preko servisne službe ili kod specijalizovanog prodavca (vidi 6.4 Korisnička služba) .

UPOZORENJE
Opasnost od povreda usled LED sijalice!
Intenzitet LED osvetljenja odgovara grupi rizika RG 2.
Kada je poklopac uklonjen:
▶ Nemojte da gledate sa optičkim sočivima iz neposredne blizine direktno u osvetljenje. Pri tom oči mogu da budu povređene.

UPOZORENJE
Opasnost od požara usled LED lampe!
U slučaju korišćenja drugih LED lampi postoji opasnost od pregrevanja, odn. opasnost od požara.
▶ Koristite originalne LED lampe proizvođača.

Ukoliko je lampa neispravna, zamenite je na sledeći način:
▶ Isključite uređaj.
▶ Izvucite utikač i isključite osigurač.

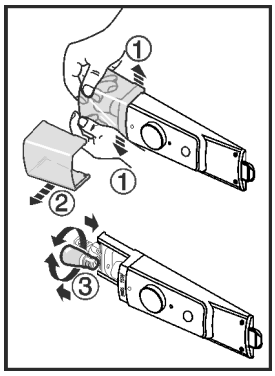

Sl. 10

▶ Razdvojite unutrašnji deo poklopca sa prednje strane *Sl. 10 (1)* kao što je prikazano na slici i povucite ga u stranu *Sl. 10 (2)*.
▶ Zamenite lampu. *Sl. 10 (3)*
▶ Ponovo gurnite poklopac lampe tako da se uglavi na mesto.

6.4 Korisnička služba

Prethodno proverite da li sami možete da otklonite grešku (vidi 7 Smetnje) . Ukoliko to nije slučaj, obratite se servisnoj službi. Adresu preuzmite iz priloženog spiska servisnih službi.

UPOZORENJE
Nestručna popravka!
Povrede.
▶ Popravke i intervencije na uređaju i na kablu za struju, koje nisu izričito navedene (vidi 6 Održavanje) , može da obavlja samo servisna služba.
▶ Zamenu oštećenog kabla za priključivanje na mrežu sme da vrši samo proizvođač, njegov korisnički servis ili osoba sa sličnim kvalifikacijama.
▶ Kod uređaja sa utikačima za aparate za domaćinstvo zamenu sme da vrši kupac.

▶ Oznaku uređaja *Sl. 11 (1)*, servisni br. *Sl. 11 (2)* i serijski br. *Sl. 11 (3)* očitati sa tipske pločice. Tipska pločica se nalazi na levoj unutrašnjoj strani uređaja.

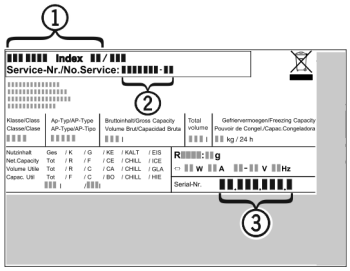

Sl. 11

▶ Obavestite korisničku službu i saopštite kvar, oznaku uređaja *Sl. 11 (1)*, servisni br. *Sl. 11 (2)* i serijski br *Sl. 11 (3)*.
▷ Time se omogućava brz i ciljani servis.
▶ Uređaj ostaviti zatvoren do dolaska servisne službe.
▷ Namirnice će ostati duže hladne.
▶ Izvucite utikač (pri tom ne vucite za kabl za struju) i isključite osigurač.

6.5 Klasa energetske efikasnosti osvetljenja

Osvetljenje	
Klasa energetske efikasnosti[1]	Izvor svetlosti
Ovaj proizvod sadrži jedan izvor svetlosti klase energetske efikasnosti G	LED

[1] *Uređaj se može dobiti sa izvorima svetlosti različitih klasa efikasnosti. Navedena je najniža klasa efikasnosti.*

7 Smetnje

Vaš uređaj tako konstruisan i napravljen da pruža funkciju i dug upotrebni vek. Ukoliko se i pored toga u toku rada pojave smetnje, molimo Vas da proverite da li je uzrok smetnje greška u rukovanju. U tom slučaju će Vam i u toku garantnog roka biti naplaćeni nastali troškovi. Sledeće smetnje možete samostalno da otklonite:

Greška	Uzrok	Otklanjanje
Uređaj ne radi.	→ Uređaj nije uključen.	▶ Uključite uređaj.

Smetnje

Greška	Uzrok	Otklanjanje
	→ Mrežni utikač nije pravilno umetnut u utičnicu.	▶ Proverite utikač.
	→ Osigurač utičnice je u kvaru.	▶ Proverite osigurač.
Kompresor dugo radi.	→ Kompresor se prebacuje na niži broj obrtaja kada je potreba za hlađenjem mala. Iako se time produžava vreme rada, energija se štedi.	▶ To je normalno za energetski efikasne modele.
	→ SuperCool je uključen.	▶ Za brzo hlađenje namirnica kompresor radi duže. To je normalno.
Jedan LED pozadi dole na uređaju (kod kompresora) redovno trepće na svakih 15 sekundi*.	→ Inverter poseduje LED za dijagnostiku greške.	▶ Treptanje je normalno.
Buka je prevelika.	→ Kompresori sa regulacijom brzine* mogu zbog različitih stepena brzine proizvoditi različitu buku pri radu.	▶ Buka je normalna.
Bućkanje i pljuskanje	→ Ova buka dolazi od rashladnog sredstva koje teče u rashladnom sistemu.	▶ Buka je normalna.
Tiho kliktanje	→ Buka uvek nastaje kada se rashladni agregat (motor) automatski uključuje ili isključuje.	▶ Buka je normalna.
Zujanje. Kratkotrajno je malo glasnije kada se rashladni agregat (motor) uključuje.	→ Kada je uključen SuperCool, sveže stavljene namirnice ili ako su vrata dugo bila otvorena, automatski se povećava rashladna snaga.	▶ Buka je normalna.
	→ Temperatura okoline je previsoka.	▶ Rešavanje problema: (vidi 1.2 Primena uređaja)
Buka od vibracija	→ Uređaj ne stoji stabilno na tlu. Stoga, postavljeni predmeti i susedni nameštaj vibrira od rada rashladnog agregata.	▶ Nivelišite uređaj preko podesivih nogica. ▶ Razdvojite boce i posude.
Uređaj je vruć na spoljašnjim površinama*.	→ Toplota sistema rashladne tečnosti se koristi za sprečavanje stvaranja kondenzata.	▶ To je normalno.
Temperatura nije dovoljno niska.	→ Vrata uređaja nisu pravilno zatvorena.	▶ Zatvorite vrata uređaja.
	→ Ventilacija i odvod vazduha nisu dovoljni.	▶ Oslobodite i očistite rešetku za ventilaciju.
	→ Temperatura okoline je previsoka.	▶ Rešavanje problema: (vidi 1.2 Primena uređaja) .
	→ Uređaj je prečesto ili predugo bio otvaran.	▶ Sačekajte da se potrebna temperatura samostalno ponovo podesi. Ukoliko to nije slučaj, obratite se servisnoj službi (vidi 6 Održavanje) .
	→ Uređaj stoji preblizu izvoru toplote (šporet, grejanje itd.).	▶ Promenite lokaciju uređaja ili izvora toplote.
Unutrašnje osvetljenje ne svetli.	→ Uređaj nije uključen.	▶ Uključite uređaj.
	→ Neispravna sijalica (isporučena sa LED lampicom).	**UPOZORENJE** Opasnost od povreda usled LED sijalice! Intenzitet LED osvetljenja odgovara grupi rizika RG 2. Kada je poklopac uklonjen: ▶ Nemojte da gledate sa optičkim sočivima iz neposredne blizine direktno u osvetljenje. Pri tom oči mogu da budu povređene.

Greška	Uzrok	Otklanjanje
		▶ Zamenite sijalicu (vidi 6 Održavanje) .
Pri temperaturi okoline nižoj od 15 °C, uređaj je na desnoj strani zida unutrašnje površine rashladne komore mestimično blago zagrejan.	→ To je neophodno zbog funkcionisanja.	▶ To je normalno.
Pozadinsko osvetljenje tastera SuperCool treperi.	→ Uređaj je opremljen dijagnostikom grešaka.	▶ Obratite se servisnoj službi (vidi 6 Održavanje) .

8 Stavljanje van pogona

8.1 Isključivanje uređaja

▶ Okrenite regulator temperature *Sl. 3 (1)* na **off**.

8.2 Stavljanje van pogona

▶ Ispraznite uređaj.
▶ Isključite uređaj (vidi 8 Stavljanje van pogona) .
▶ Izvucite utikač iz struje.
▶ Očistite uređaj (vidi 6.2 Čišćenje uređaja) .



▶ Ostavite otvorena vrata kako se ne bi stvarali neprijatni mirisi.

9 Odlaganje na otpad

9.1 Priprema uređaja za odlaganje na otpad



U nekim uređajima Liebherr stavlja baterije. Zbog zaštite životne sredine, zakonodavac je u EU obavezao krajnjeg korisnika da izvadi ove baterije pre odlaganja dotrajalih uređaja. Ako vaš uređaj sadrži baterije, uz uređaj je priložena odgovarajuća napomena.

Sijalice — Ako možete sami da uklonite sijalice a da ih ne oštetite, uklonite ih i pre odlaganja.

▶ Stavite uređaj van funkcije. (vidi 8.2 Stavljanje van pogona)
▶ Uređaji sa baterijama: Uklonite baterije. Opis, pogledajte poglavlje **Održavanje**.
▶ Ako je moguće: Uklonite sijalice tako da ih ne oštetite.

9.2 Ekološko odlaganje uređaja u otpad



Uređaj poseduje korisne materijale i treba ga odneti na otpad radi reciklaže.

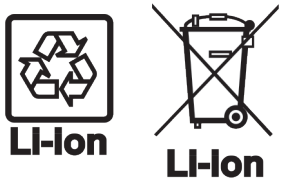

Baterije odložite odvojeno od dotrajalog uređaja. Pored toga, baterije možete besplatno da vratite na prodajnom mestu, kao i u centrima za reciklažu i sakupljanje sekundarnih sirovina.

Sijalice — Uklonjene sijalice odložite preko odgovarajućih sistema za sakupljanje.

Za Nemačku:* — Uređaj možete besplatno odložiti u lokalnim centrima za reciklažu i sakupljanje sekundarnih sirovina, u kontejnerima za sakupljanje klase 1. Prilikom kupovine frižidera/zamrzivača i na mestima sa prodajnom površinom > 400 m^2, prodajno mesto će besplatno prihvatiti i dotrajale uređaje.*

UPOZORENJE
Iscurelo rashladno sredstvo i ulje!
Požar. Sadržano rashladno sredstvo je ekološki prihvatljivo ali zapaljivo. Sadržano je takođe zapaljivo. Ispušteno rashladno sredstvo i ulje se pri odgovarajuće visokoj koncentraciji mogu zapaliti u kontaktu sa eksternim izvorom toplote.
▶ Nemojte oštetiti cevi rashladnog kruga ili kompresora.

▶ Vodite računa o napomenama za transport uređaja. (vidi 4.1 Transport uređaja)
▶ Uređaji transportovati bez oštećenja.
▶ Baterije, sijalice i uređaj odložite u skladu sa gornjim uputstvima.

*** zavisno od modela i opreme**

Liebherr-Hausgeräte Marica EOOD
4202 Radinovo
Bezirk Plovdiv
Bulgarien

home.liebherr.com

tehnoteka

https://cenoteka.rs

Ovaj dokument je originalno proizveden i objavljen od strane proizvođača, brenda Liebherr, i preuzet je sa njihove zvanične stranice. S obzirom na ovu činjenicu, Cenoteka ističe da ne preuzima odgovornost za tačnost, celovitost ili pouzdanost informacija, podataka, mišljenja, saveta ili izjava sadržanih u ovom dokumentu.

Napominjemo da Cenoteka nema ovlašćenje da izvrši bilo kakve izmene ili dopune na ovom dokumentu, stoga nismo odgovorni za eventualne greške, propuste ili netačnosti koje se mogu naći unutar njega. Cenoteka ne odgovara za štetu nanesenu korisnicima pri upotrebi netačnih podataka. Ukoliko imate dodatna pitanja o proizvodu, ljubazno vas molimo da kontaktirate direktno proizvođača kako biste dobili sve detaljne informacije.

Za najnovije informacije o ceni, dostupnim akcijama i tehničkim karakteristikama proizvoda koji se pominje u ovom dokumentu, molimo posetite našu stranicu klikom na sledeći link:

https://cenoteka.rs/p/liebherr-kombinovani-frizider-cuele281-26/