tehnoteka

https://cenoteka.rs

Uputstvo za upotrebu (kratko)

PALIT GeForce RTX 5080 Infinity 3 OC 16GB GDDR7 256-bit grafička kartica



Cenoteka je online destinacija za upoređivanje cena i karakteristika bele tehnike, potrošačke elektronike i IT uređaja kod trgovinskih lanaca i internet prodavnica u Srbiji. Naša stranica vam omogućava da istražite najnovije informacije, detaljne karakteristike i konkurentne cene proizvoda.

Posetite nas i uživajte u ekskluzivnom iskustvu pametne kupovine klikom na link:

https://cenoteka.rs/p/palit-geforce-rtx-5080-infinity-3-oc-16gb-gddr7-256-bit-graficka-kartica/

English

Graphics Card Installation Guide

Hardware Installation

1. Switch off your PC and unplug the power cable.
2. Remove the case brackets corresponding to your GPU's size.

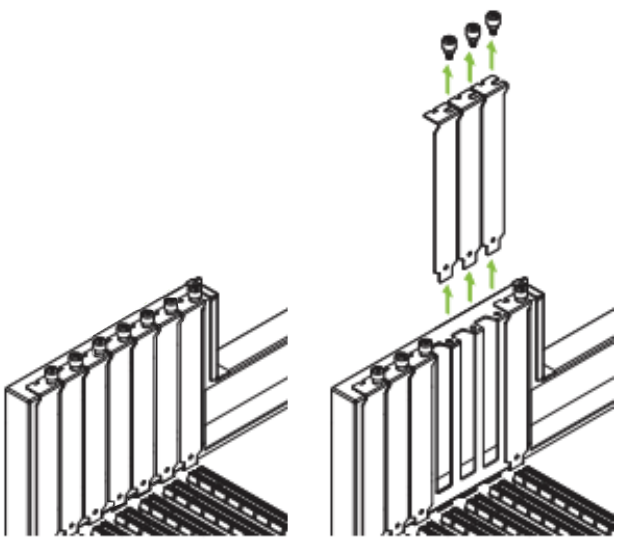

3. Locate the PCIe x16 slot on your motherboard, insert the graphics card, and secure it with the bracket screws.

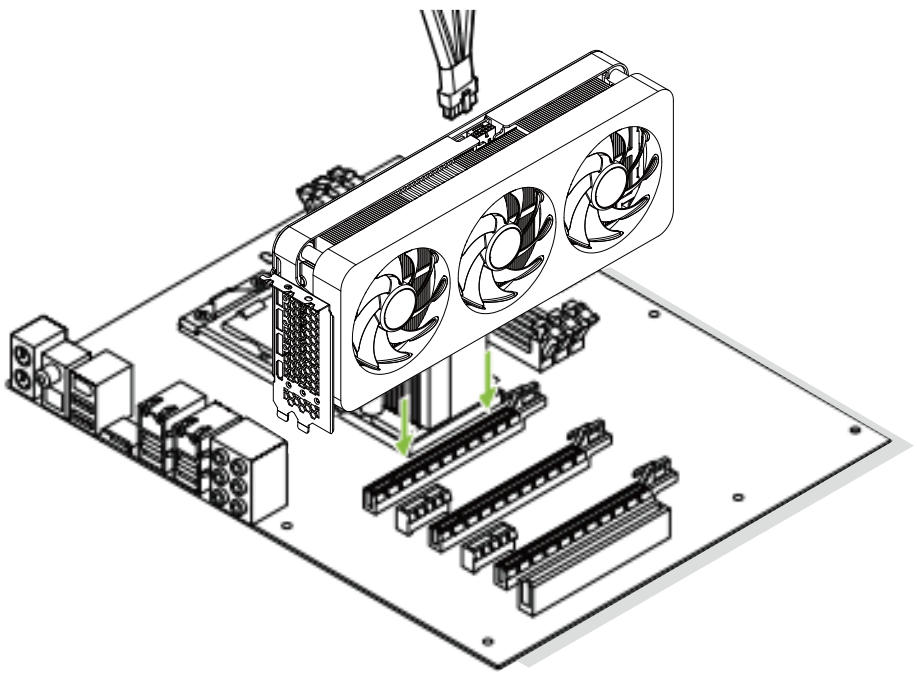

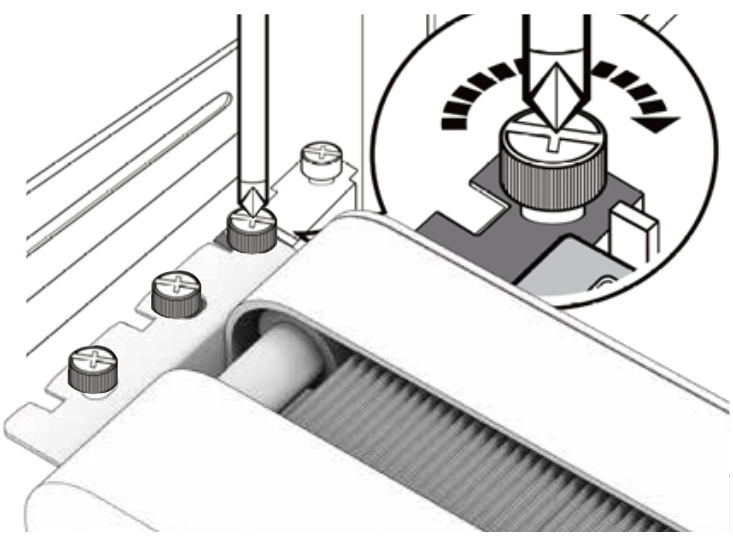

4. Connect the 16-pin power cable to the graphics card and make sure it is fully seated.
   - For models with an 8-pin power connector, attach the 8-pin cable instead.
   - Note: Some graphics cards do not require an external power connector. If this is the case, you can skip this step.

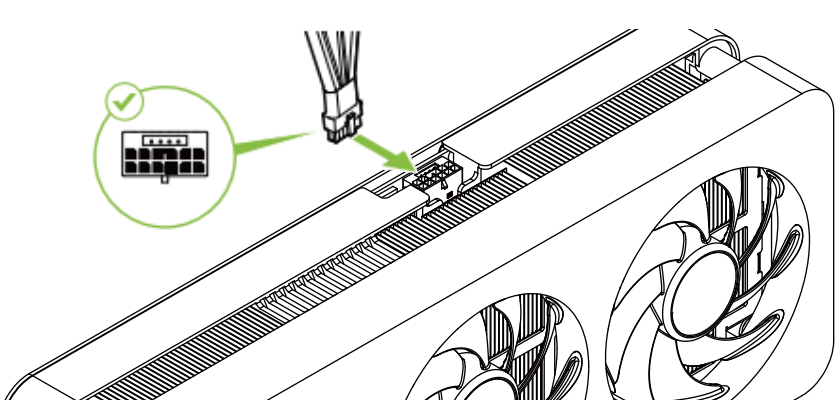

Software Installation

1. Install the NVIDIA App and Update Drivers

- Download the latest NVIDIA App from the official website.
  (https://www.nvidia.com/en-us/software/nvidia-app/)
- Follow the on-screen instructions to install.
- Accept the NVIDIA Software License Agreement and complete the setup.

2. Install Palit ThunderMaster.

- Download from Palit's official website.
  (https://www.palit.com/palit/thundermaster.php?lang=en)
- Use ThunderMaster to adjust fan settings, lighting effects, and performance tuning.

Safety Instructions

To ensure safe installation and usage:

- Always disconnect your computer from the power source before installation.
- Keep the product away from water or damp environments.
- Ensure ventilation openings are not blocked.
- Avoid placing the product near heat sources such as radiators.
- Place the system on a stable, flat surface to prevent damage.
- Keep power cables untangled and clear of walkways to avoid tripping hazards.

Stay Connected

Follow Palit on social media for updates and announcements.
For technical support, contact : support@palit.com.
For more information, visit www.palit.com.
© 2026 Palit Microsystems Ltd. All rights reserved.

EEE Yönetmeliğine Uygundur

Bulgarian

Ръководство за инсталиране на графична карта

Инсталиране на хардуер

1. Изключете компютъра си и изключете захранващия кабел.

2. Отстранете скобите на кутията, съответстващи на размера на вашата видеокарта.

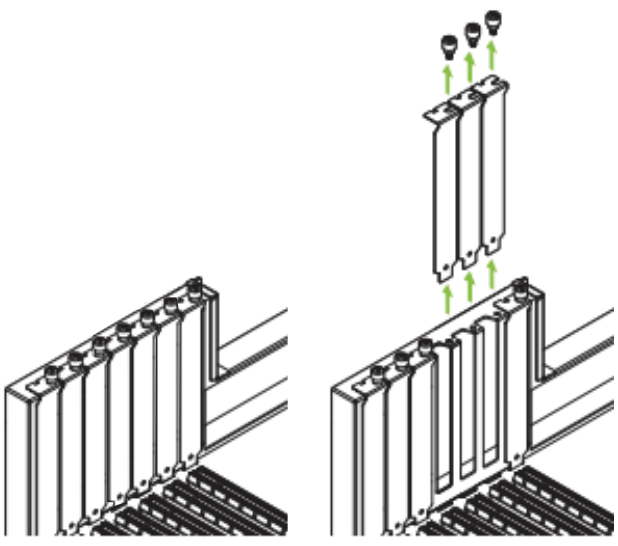

3. Намерете слота PCIe x16 на дънната си платка, поставете видеокартата и я закрепете с винтовете на скобата.

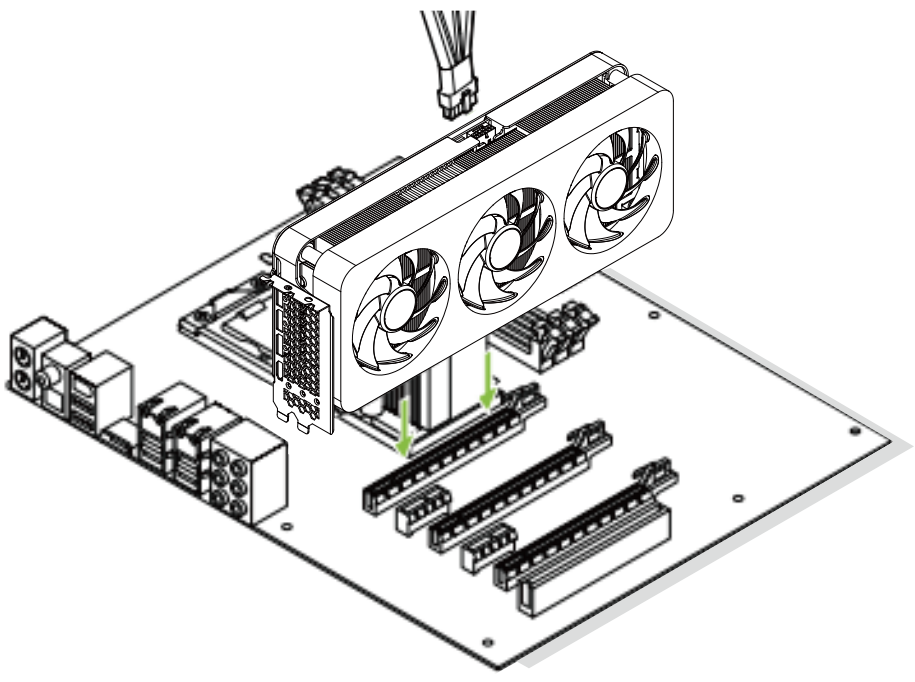

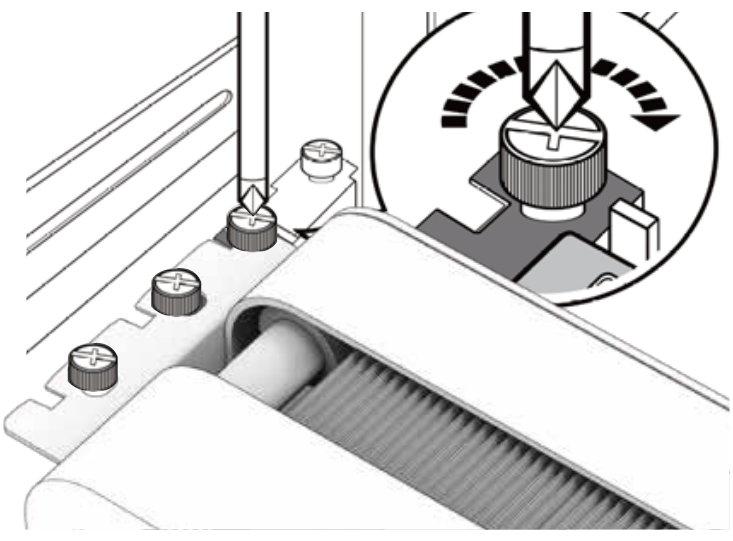

4. Свържете 16-пиновия захранващ кабел към видеокартата и се уверете, че е напълно поставен.

- За модели с 8-пинов захранващ конектор, прикачете 8-пиновия кабел вместо него.
- Забележка: Някои видеокарти не изискват външен захранващ конектор. Ако това е така, можете да пропуснете тази стъпка.

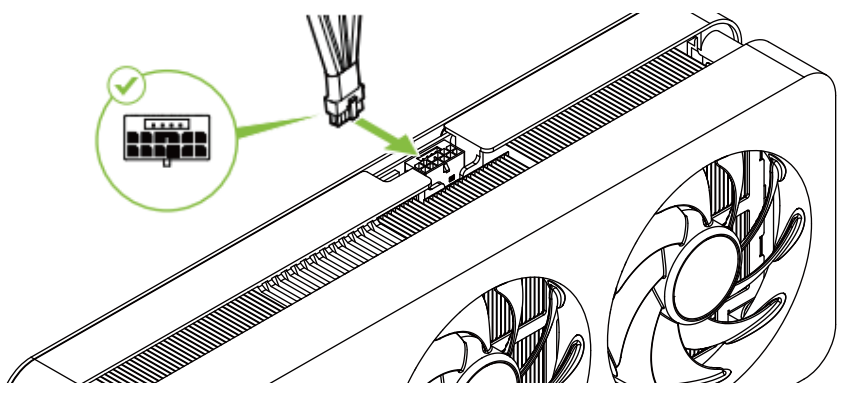

Инсталиране на софтуер

1. Инсталирайте приложението NVIDIA и актуализирайте драйверите.

- Изтеглете най-новото приложение NVIDIA от официалния уебсайт. **(https://www.nvidia.com/en-us/software/nvidia-app/)**
- Следвайте инструкциите на екрана за инсталиране.
- Приемете лицензионното споразумение за софтуер на NVIDIA и завършете настройката.

2. Инсталирайте Palit ThunderMaster.

- Изтеглете от официалния уебсайт на Palit. **(https://www.palit.com/palit/thundermaster.php?lang=en)**
- Използвайте ThunderMaster, за да регулирате настройките на вентилатора, светлинните ефекти и оптимизирането на производителността.

Инструкции за безопасност

За да осигурите безопасно инсталиране и употреба:

- Винаги изключвайте компютъра си от източника на захранване преди инсталация.
- Дръжте продукта далеч от вода или влажна среда.
- Уверете се, че вентилационните отвори не са блокирани.
- Избягвайте да поставяте продукта близо до източници на топлина като радиатори.
- Поставете системата на стабилна, равна повърхност, за да предотвратите повреда.
- Дръжте захранващите кабели разплетени и далеч от пътеки, за да избегнете опасност от спъване.

Останете В Контакт

Следвайте Palit в социалните медии за актуализации и съобщения.
За техническа поддръжка се свържете с : support@palit.com.
За повече информация посетете www.palit.com.
© 2026 Palit Microsystems Ltd. Всички права запазени.

EEE Yönetmeliğine Uygundur

Croatian

Vodič za instalaciju grafičke kartice

Instalacija hardvera

1. Isključite računalo i odspojite kabel za napajanje.
2. Uklonite nosače kućišta koji odgovaraju veličini vašeg GPU-a.

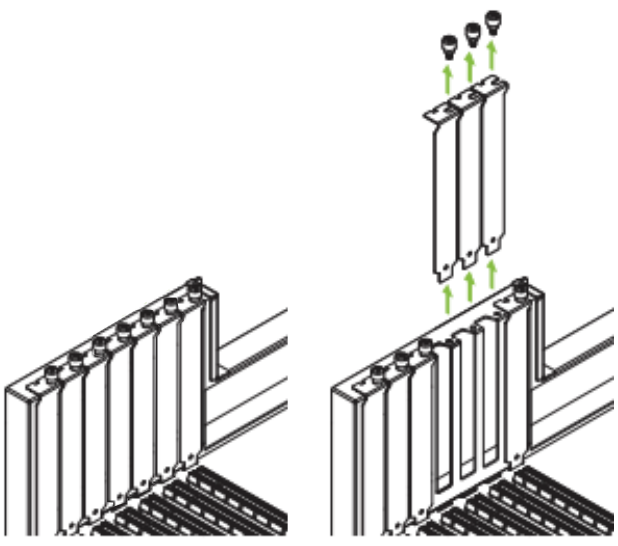

3. Pronađite PCIe x16 utor na matičnoj ploči, umetnite grafičku karticu i pričvrstite je vijcima nosača.

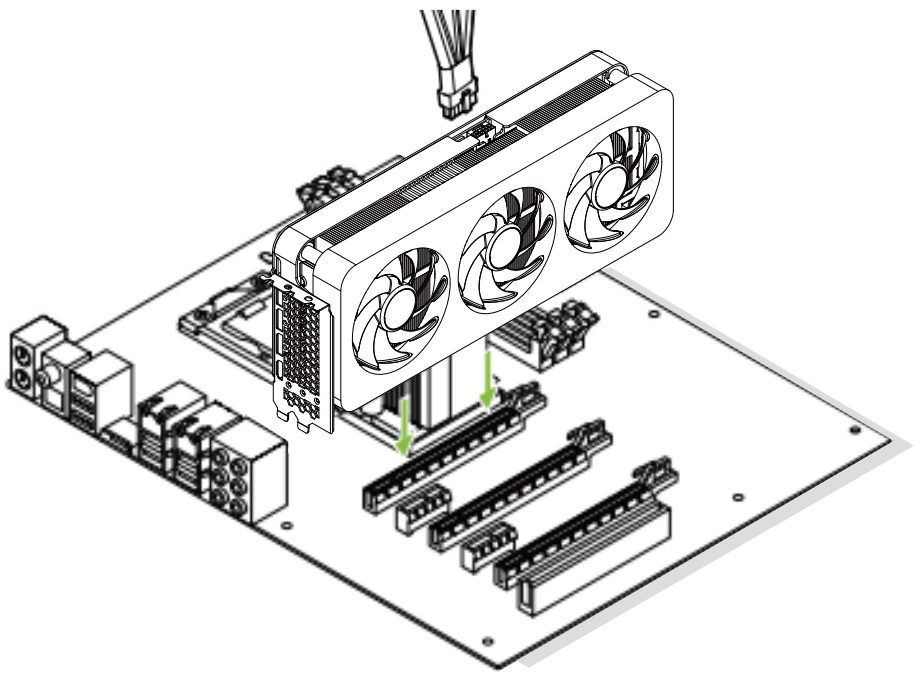

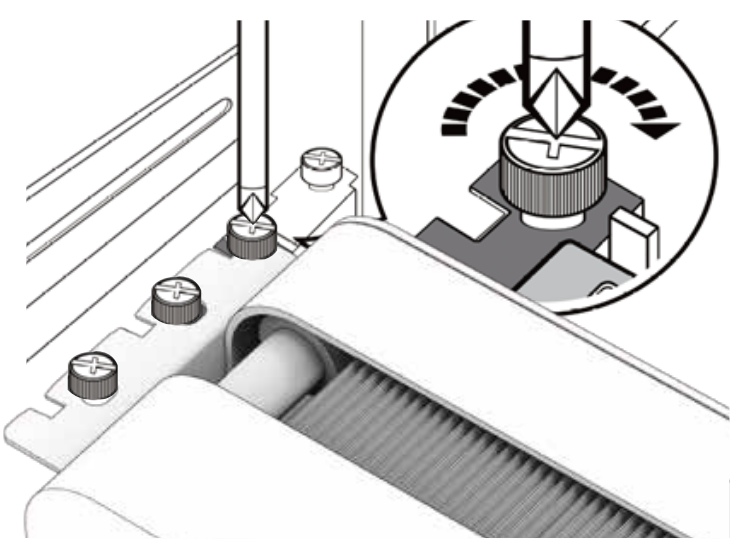

4. Spojite 16-pinski kabel za napajanje na grafičku karticu i provjerite je li u potpunosti sjeo na mjesto.
   - Za modele s 8-pinskim konektorom za napajanje, umjesto toga priključite 8-pinski kabel.
   - Napomena: Neke grafičke kartice ne zahtijevaju vanjski konektor za napajanje. Ako je to slučaj, možete preskočiti ovaj korak.

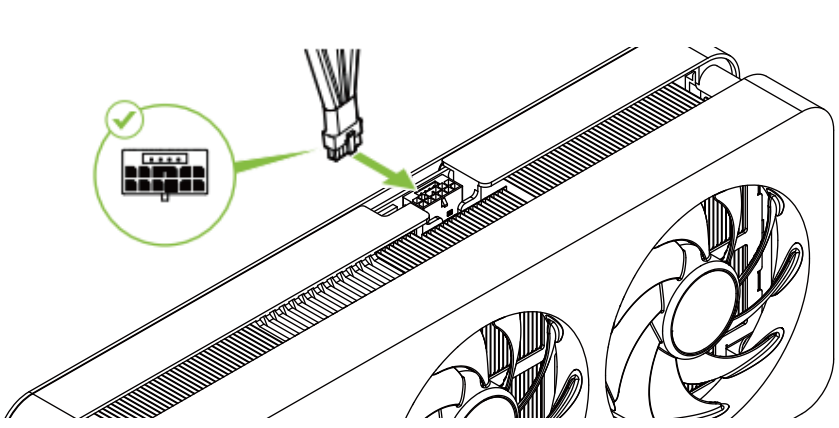

Instalacija softvera

1. **Instalirajte NVIDIA aplikaciju i ažurirajte upravljačke programe.**
   - Preuzmite najnoviju NVIDIA aplikaciju s službene web stranice. **(https://www.nvidia.com/en-us/software/nvidia-app/)**
   - Slijedite upute na zaslonu za instalaciju.
   - Prihvatite Ugovor o licenci za softver NVIDIA i dovršite postavljanje.
2. **Instalirajte Palit ThunderMaster.**
   - Preuzmite sa službene web stranice tvrtke Palit. **(https://www.palit.com/palit/thundermaster.php?lang=en)**
   - Upotrijebite ThunderMaster za podešavanje postavki ventilatora, svjetlosnih efekata i optimizacije performansi.

Sigurnosne upute

Da biste osigurali sigurnu instalaciju i uporabu:

- Uvijek odspojite svoje računalo s izvora napajanja prije instalacije.
- Držite proizvod podalje od vode ili vlažnih okruženja.
- Provjerite jesu li otvori za ventilaciju blokirani.
- Izbjegavajte postavljanje proizvoda u blizini izvora topline poput radijatora.
- Postavite sustav na stabilnu, ravnu površinu kako biste spriječili oštećenja.
- Držite kabele za napajanje raspletene i izvan pješačkih prolaza kako biste izbjegli opasnost od spoticanja.

Ostanite U Kontaktu

Pratite Palit na društvenim mrežama za ažuriranja i obavijesti.
Za tehničku podršku kontaktirajte : support@palit.com.
Za više informacija posjetite www.palit.com.
© 2026 Palit Microsystems Ltd. Sva prava pridržana.

EEE Yönetmeliğine Uygundur

Czech

Průvodce instalací grafické karty

Instalace hardwaru

1. Vypněte počítač a odpojte napájecí kabel.
2. Odstraňte krytky skříně odpovídající velikosti vaší GPU.

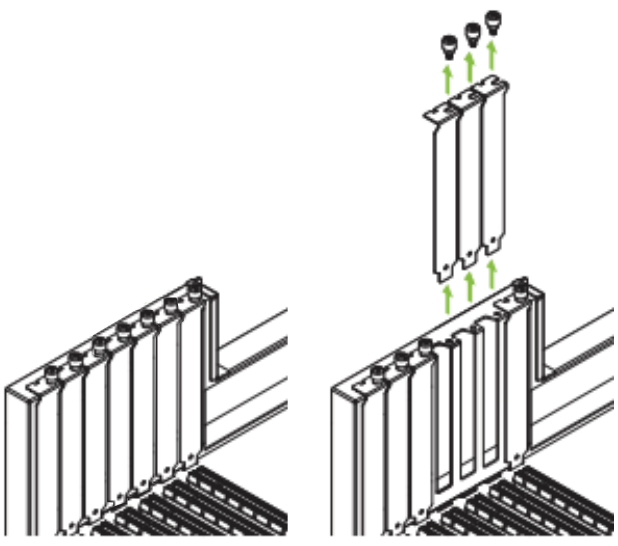

3. Najděte slot PCIe x16 na základní desce, vložte grafickou kartu a zajistěte ji šrouby.

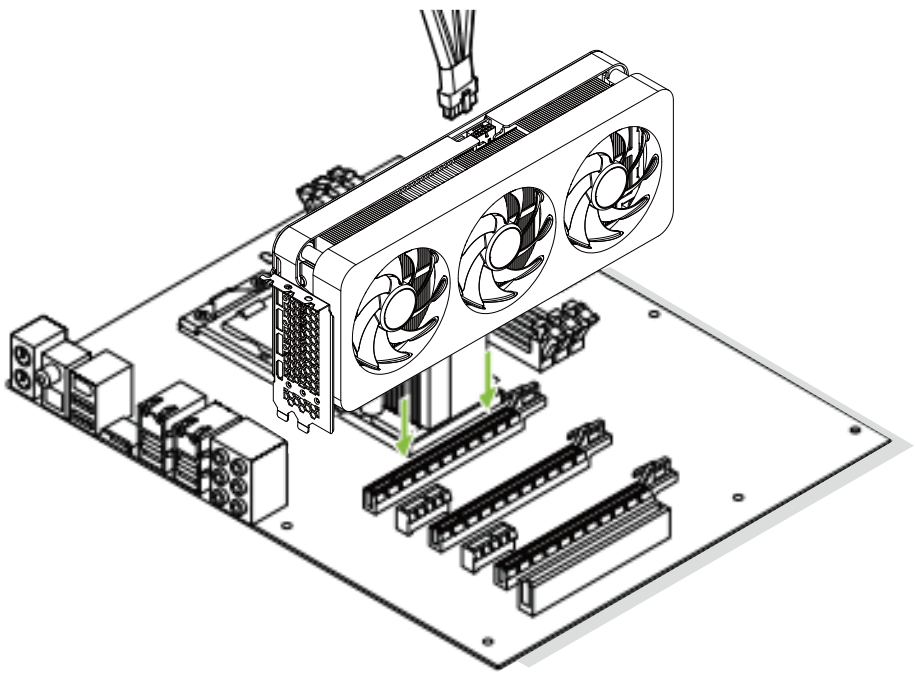

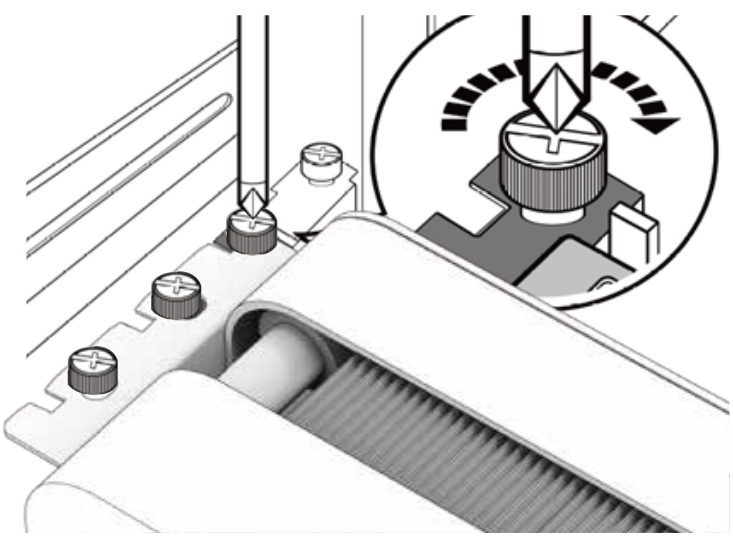

4. Připojte 16pinový napájecí kabel ke grafické kartě a ujistěte se, že je plně zasunut.
   - U modelů s 8pinovým napájecím konektorem místo toho připojte 8pinový kabel.
   - Poznámka: Některé grafické karty nevyžadují externí napájecí konektor. V takovém případě můžete tento krok přeskočit.

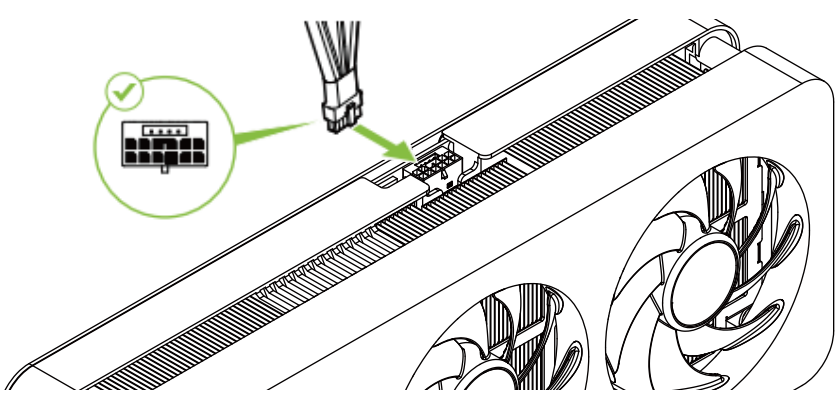

Instalace softwaru

1. **Nainstalujte aplikaci NVIDIA a aktualizujte ovladače.**
   - Stáhněte si nejnovější aplikaci NVIDIA z oficiálních stránek. **(https://www.nvidia.com/en-us/software/nvidia-app/)**
   - Postupujte podle pokynů na obrazovce pro instalaci.
   - Přijměte Licenční smlouvu na software NVIDIA a dokončete nastavení.
2. **Nainstalujte Palit ThunderMaster.**
   - Stáhněte si z oficiálních stránek Palit. **(https://www.palit.com/palit/thundermaster.php?lang=en)**
   - Pomocí ThunderMasteru můžete upravit nastavení ventilátoru, světelné efekty a ladění výkonu.

Bezpečnostní pokyny

Pro zajištění bezpečné instalace a používání:

- Před instalací vždy odpojte počítač od zdroje napájení.
- Chraňte výrobek před vodou nebo vlhkým prostředím.
- Ujistěte se, že ventilační otvory nejsou zablokované.
- Vyvarujte se umísťování výrobku v blízkosti zdrojů tepla, jako jsou radiátory.
- Umístěte systém na stabilní, rovnou plochu, abyste zabránili poškození.
- Udržujte napájecí kabely nezamotaně a mimo průchody, abyste se vyhnuli riziku zakopnutí.

Zůstaňte V Kontaktu

Sledujte Palit na sociálních sítích pro aktualizace a oznámení.
Pro technickou podporu kontaktujte: support@palit.com.
Pro více informací navštivte www.palit.com.
© 2026 Palit Microsystems Ltd. Všechna práva vyhrazena.

EEE Yönetmeliğine Uygundur

Danish

Installationsguide til grafikkort

Hardwareinstallation

1. Sluk for din PC og tag strømkablet ud.
2. Fjern kabinetbeslagene, der svarer til din GPU's størrelse.

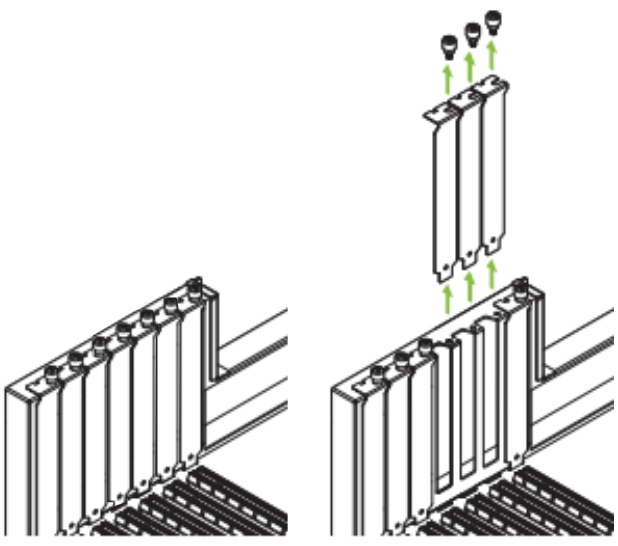

3. Find PCIe x16-slottet på dit bundkort, sæt grafikkortet i, og fastgør det med beslagskruerne.

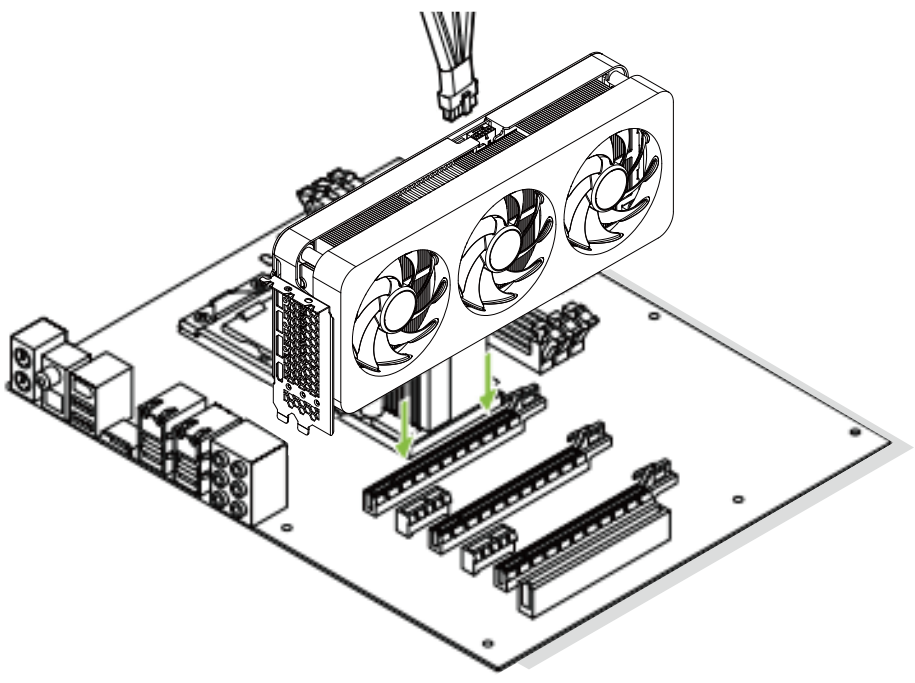

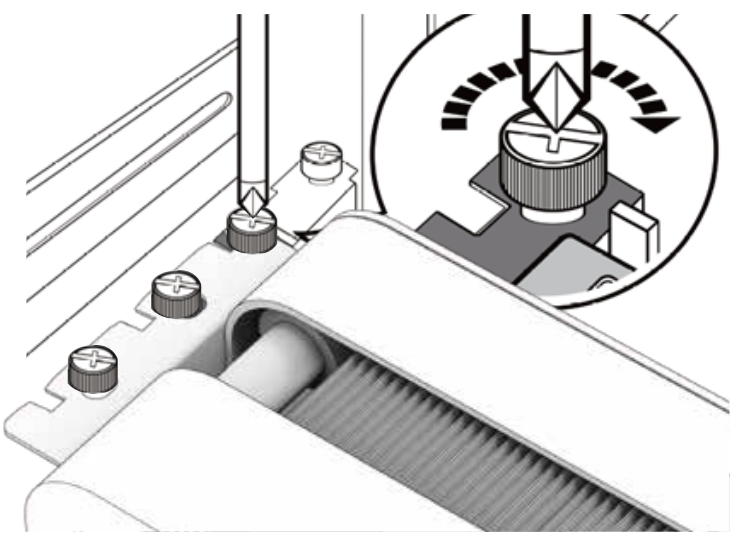

4. Tilslut det 16-benede strømkabel til grafikkortet, og sørg for, at det sidder helt fast.
   - For modeller med en 8-benet strømstik, skal du i stedet tilslutte det 8-benede kabel.
   - Bemærk: Nogle grafikkort kræver ikke et eksternt strømstik. Hvis dette er tilfældet, kan du springe dette trin over.

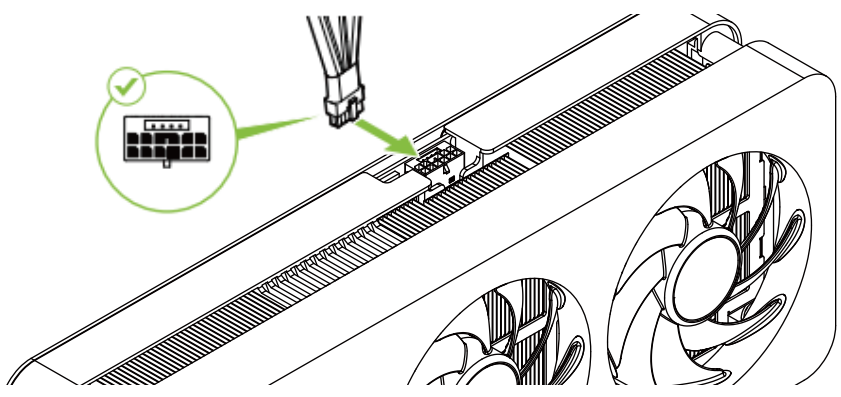

Softwareinstallation

1. **Installer NVIDIA-appen og opdater driverne.**
   - Download den nyeste NVIDIA-app fra den officielle hjemmeside. **(https://www.nvidia.com/en-us/software/nvidia-app/)**
   - Følg instruktionerne på skærmen for at installere.
   - Accepter NVIDIA Software License Agreement og fuldfør opsætningen.
2. **Installer Palit ThunderMaster.**
   - Download fra Palits officielle hjemmeside. **(https://www.palit.com/palit/thundermaster.php?lang=en)**
   - Brug ThunderMaster til at justere blæserindstillinger, lyseffekter og ydeevneindstilling.

Sikkerhedsinstruktioner

For at sikre en sikker installation og brug:

- Frakobl altid din computer fra strømkilden før installation.
- Hold produktet væk fra vand eller fugtige omgivelser.
- Sørg for, at ventilationsåbningerne ikke er blokeret.
- Undgå at placere produktet i nærheden af varmekilder som radiatorer.
- Placer systemet på en stabil, flad overflade for at forhindre skader.
- Hold strømkablerne usammenfiltret og væk fra gangarealer for at undgå snublefare.

Bliv Forbundet

Følg Palit på sociale medier for opdateringer og meddelelser.
For teknisk support, kontakt: support@palit.com.
For mere information, besøg www.palit.com.
© 2026 Palit Microsystems Ltd. Alle rettigheder forbeholdes.

EEE Yönetmeliğine Uygundur

Dutch

Installatiehandleiding voor grafische kaart

Hardware-installatie

1. Schakel uw pc uit en trek de stroomkabel uit het stopcontact.
2. Verwijder de behuizingsbeugels die overeenkomen met de grootte van uw GPU.

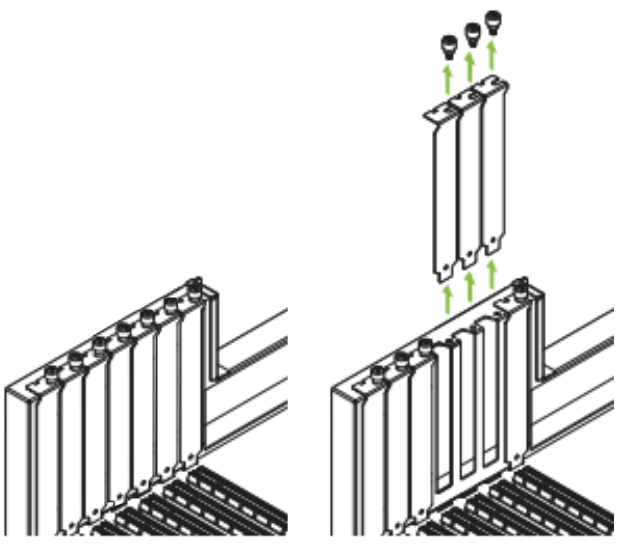

3. Zoek de PCIe x16-sleuf op uw moederbord, plaats de grafische kaart en zet deze vast met de beugelschroeven.

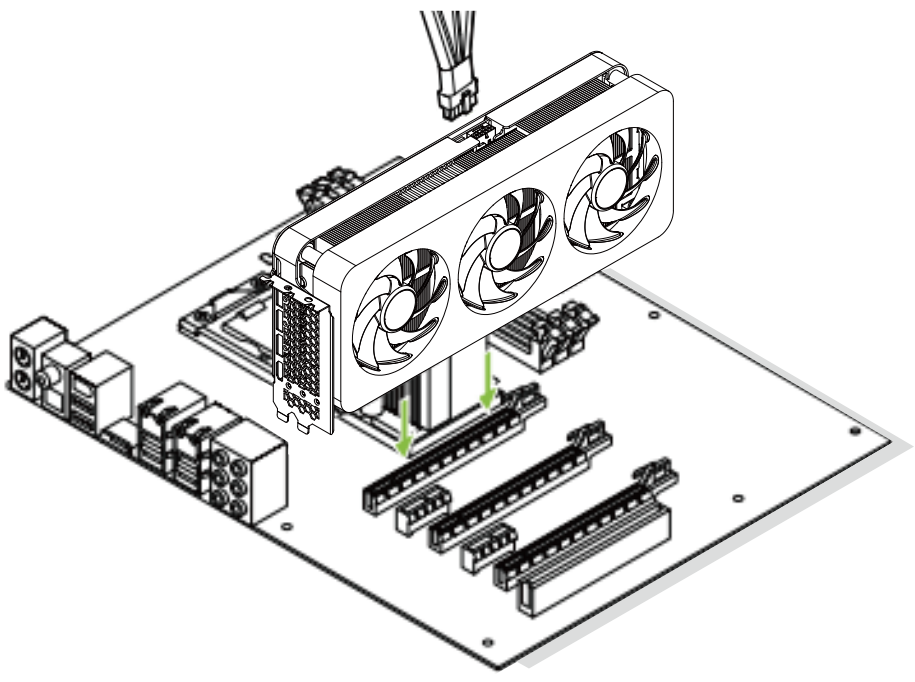

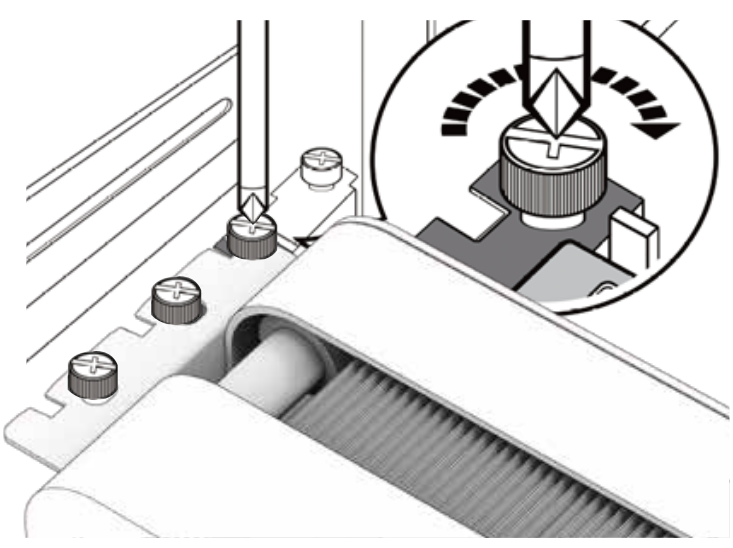

4. Sluit de 16-pins stroomkabel aan op de grafische kaart en zorg ervoor dat deze volledig is aangesloten.
   - Voor modellen met een 8-pins stroomaansluiting, sluit u in plaats daarvan de 8-pins kabel aan.
   - Opmerking: Sommige grafische kaarten hebben geen externe stroomaansluiting nodig. In dat geval kunt u deze stap overslaan.

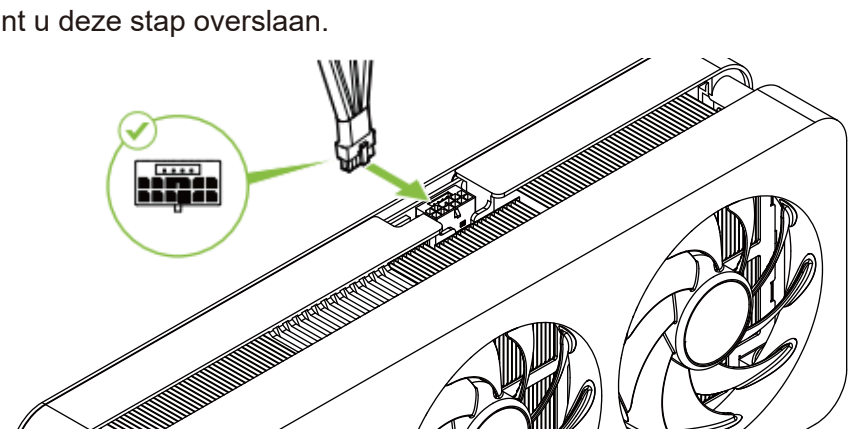

Software-installatie

1. **Installeer de NVIDIA-app en update de stuurprogramma's.**
   - Download de nieuwste NVIDIA-app van de officiële website. **(https://www.nvidia.com/en-us/software/nvidia-app/)**
   - Volg de instructies op het scherm om te installeren.
   - Accepteer de NVIDIA Software License Agreement en voltooi de installatie.
2. **Installeer Palit ThunderMaster.**
   - Download van de officiële website van Palit. **(https://www.palit.com/palit/thundermaster.php?lang=en)**
   - Gebruik ThunderMaster om de ventilatorinstellingen, lichteffecten en prestatie-afstemming aan te passen.

Veiligheidsinstructies

Om een veilige installatie en gebruik te garanderen:

- Ontkoppel altijd uw computer van de stroombron voor de installatie.
- Houd het product uit de buurt van water of vochtige omgevingen.
- Zorg ervoor dat de ventilatieopeningen niet geblokkeerd zijn.
- Vermijd het plaatsen van het product in de buurt van warmtebronnen zoals radiatoren.
- Plaats het systeem op een stabiel, plat oppervlak om schade te voorkomen.
- Houd stroomkabels ontward en vrij van looproutes om struikelgevaar te voorkomen.

Blijf In Contact

Volg Palit op sociale media voor updates en aankondigingen.
Voor technische ondersteuning, neem contact op met: support@palit.com.
Voor meer informatie, bezoek www.palit.com.
© 2026 Palit Microsystems Ltd. Alle rechten voorbehouden.

EEE Yönetmeliğine Uygundur

Finnish

Näytönohjaimen asennusopas

Laitteistoasennus

1. Sammuta tietokoneesi ja irrota virtajohto.

2. Irrota kotelon kiinnikkeet, jotka vastaavat näytönohjaimesi kokoa.

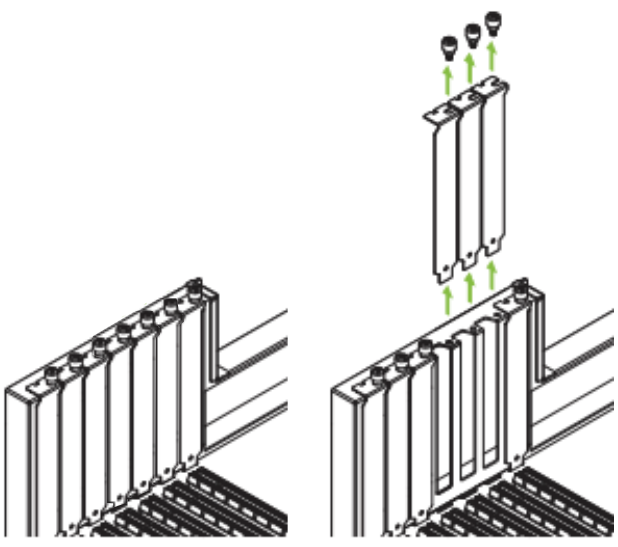

3. Etsi PCIe x16 -paikka emolevyltäsi, aseta näytönohjain paikalleen ja kiinnitä se kiinnitysruuveilla.

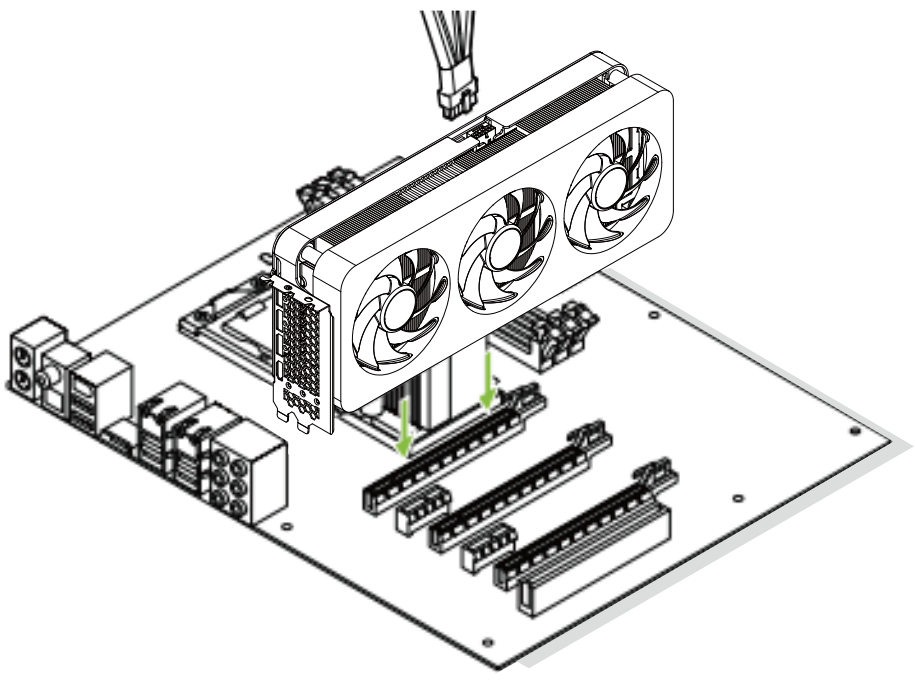

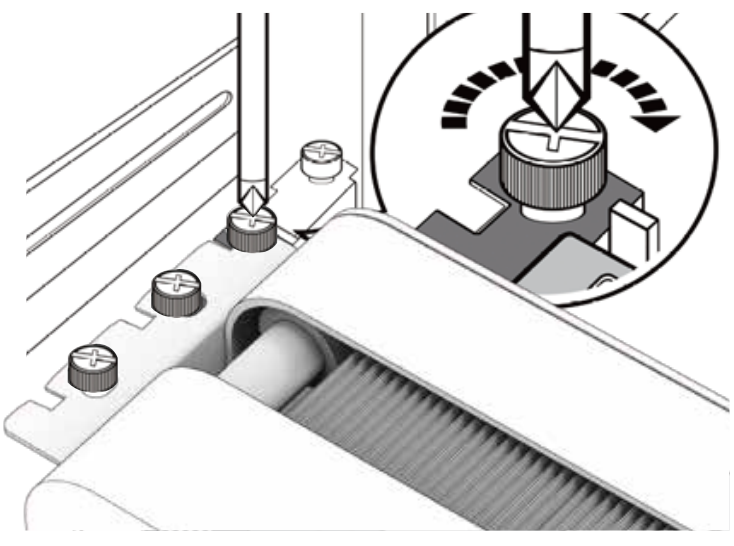

4. Yhdistä 16-nastainen virtajohto näytönohjaimeen ja varmista, että se on täysin paikallaan.

- Malleissa, joissa on 8-nastainen virtaliitin, liitä sen sijaan 8-nastainen johto.
- Huomautus: Jotkin näytönohjaimet eivät vaadi ulkoista virtaliitintä. Jos näin on, voit ohittaa tämän vaiheen.

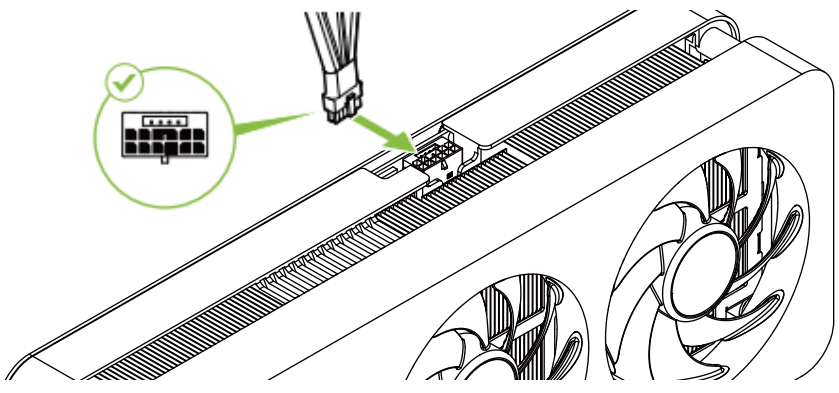

Ohjelmistoasennus

1. Asenna NVIDIA-sovellus ja päivitä ohjaimet.

- Lataa uusin NVIDIA-sovellus viralliselta verkkosivustolta.
  (https://www.nvidia.com/en-us/software/nvidia-app/)
- Noudata näytön ohjeita asennuksen suorittamiseksi.
- Hyväksy NVIDIA-ohjelmiston käyttöoikeussopimus ja suorita asennus loppuun.

2. Asenna Palit ThunderMaster.

- Lataa Palitin viralliselta verkkosivustolta.
  (https://www.palit.com/palit/thundermaster.php?lang=en)
- Käytä ThunderMasteria tuulettimen asetusten, valaistusefektien ja suorituskyvyn säätöön.

Turvaohjeet

Turvallisen asennuksen ja käytön varmistamiseksi:

- Irrota tietokone aina virtalähteestä ennen asennusta.
- Pidä tuote poissa vedestä tai kosteista ympäristöistä.
- Varmista, että ilmanvaihtoaukot eivät ole tukossa.
- Vältä tuotteen asettamista lämmönlähteiden, kuten patterien, lähelle.
- Aseta järjestelmä vakaalle, tasaiselle alustalle vaurioiden estämiseksi.
- Pidä virtajohdot selvänä ja poissa kulkureiteiltä kompastumisvaaran välttämiseksi.

Pysy Yhteydessä

Seuraa Palitia sosiaalisessa mediassa saadaksesi päivityksiä ja ilmoituksia.
Teknistä tukea varten ota yhteyttä: support@palit.com.
Lisätietoja saat osoitteesta www.palit.com.
© 2026 Palit Microsystems Ltd. Kaikki oikeudet pidätetään.

EEE Yönetmeliğine Uygundur

French

Guide d'installation de la carte graphique

Installation du matériel

1. Éteignez votre PC et débranchez le câble d'alimentation.
2. Retirez les supports du boîtier correspondant à la taille de votre GPU.

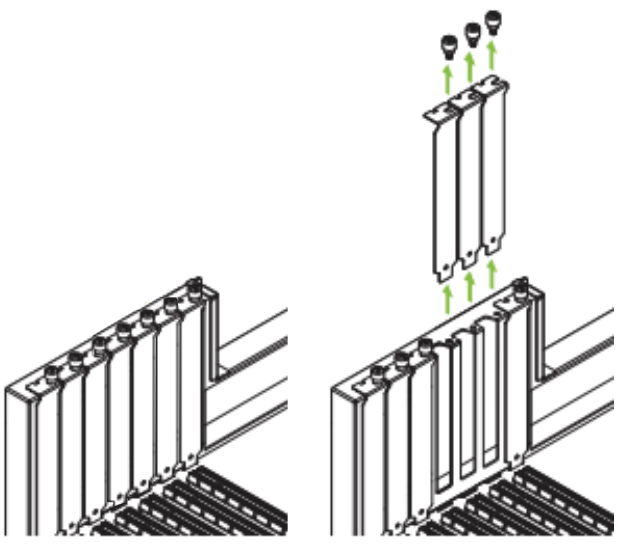

3. Localisez le slot PCIe x16 sur votre carte mère, insérez la carte graphique et fixez-la avec les vis du support.

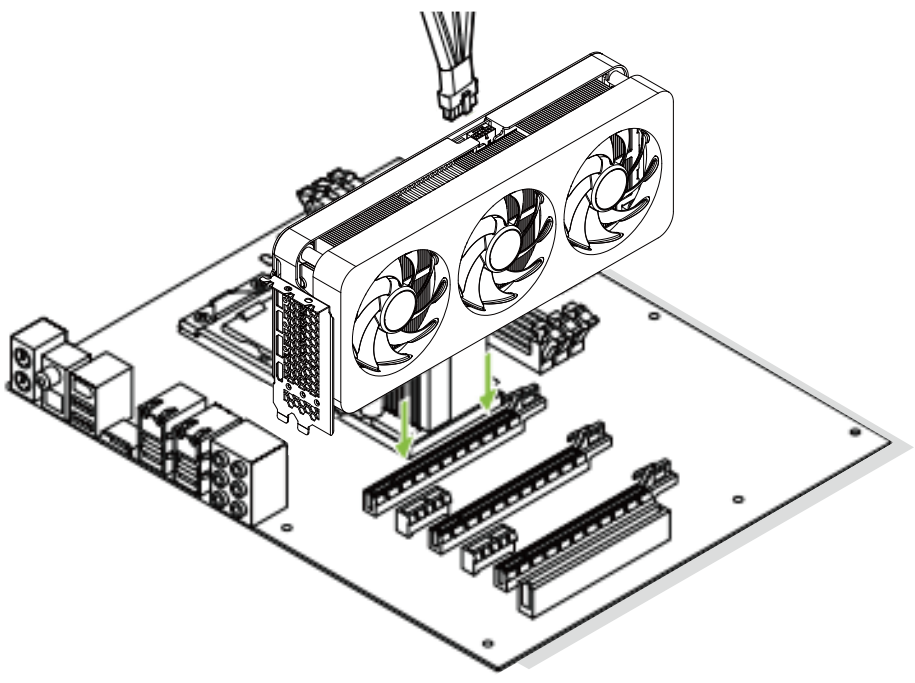

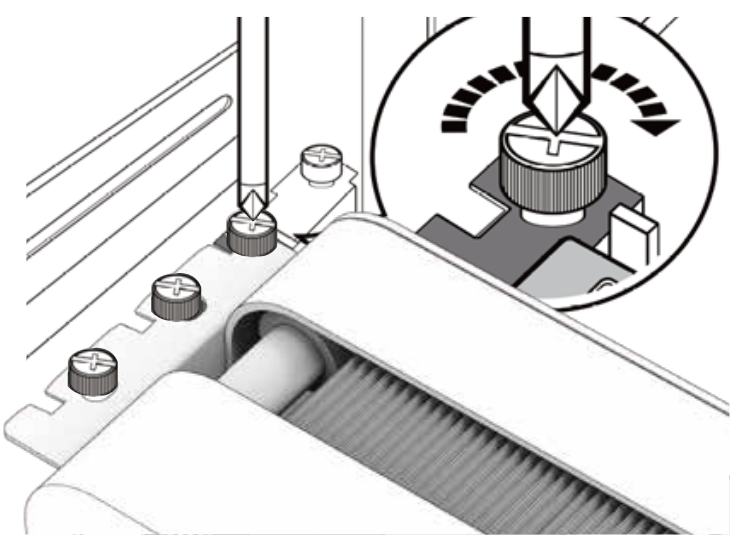

4. Connectez le câble d'alimentation à 16 broches à la carte graphique et assurez-vous qu'il est bien inséré.
   - Pour les modèles avec un connecteur d'alimentation à 8 broches, attachez plutôt le câble à 8 broches.
   - Remarque : Certaines cartes graphiques ne nécessitent pas de connecteur d'alimentation externe. Si tel est le cas, vous pouvez passer cette étape.

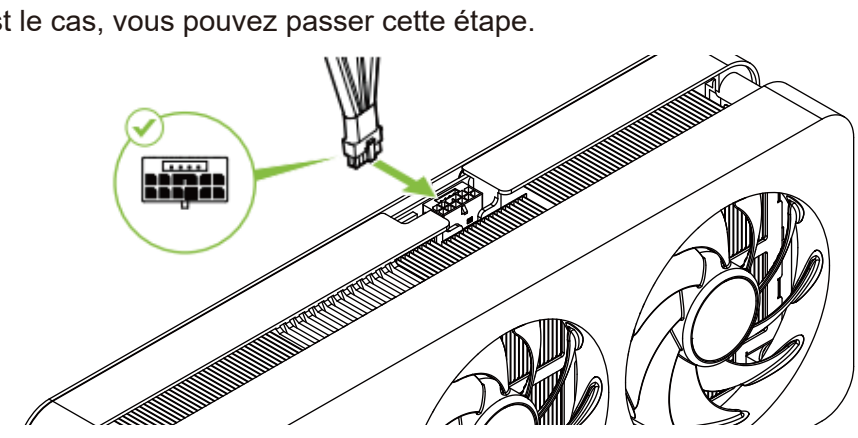

Installation du logiciel

1. **Installez l'application NVIDIA et mettez à jour les pilotes.**
   - Téléchargez la dernière application NVIDIA depuis le site Web officiel. **(https://www.nvidia.com/en-us/software/nvidia-app/)**
   - Suivez les instructions à l'écran pour l'installation.
   - Acceptez le Contrat de licence logicielle NVIDIA et terminez la configuration.
2. **Installez Palit ThunderMaster.**
   - Téléchargez-le depuis le site Web officiel de Palit. **(https://www.palit.com/palit/thundermaster.php?lang=en)**
   - Utilisez ThunderMaster pour ajuster les paramètres du ventilateur, les effets d'éclairage et l'optimisation des performances.

Consignes de sécurité

Pour garantir une installation et une utilisation sûres :

- Déconnectez toujours votre ordinateur de la source d'alimentation avant l'installation.
- Tenez le produit à l'écart de l'eau ou des environnements humides.
- Assurez-vous que les ouvertures de ventilation ne sont pas bloquées.
- Évitez de placer le produit à proximité de sources de chaleur telles que les radiateurs.
- Placez le système sur une surface stable et plane pour éviter tout dommage.
- Gardez les câbles d'alimentation non emmêlés et à l'écart des passages pour éviter les risques de trébuchement.

Restez Connecté

Suivez Palit sur les réseaux sociaux pour des mises à jour et des annonces.
Pour une assistance technique, contactez : support@palit.com.
Pour plus d'informations, visitez www.palit.com.
© 2026 Palit Microsystems Ltd. Tous droits réservés.

EEE Yönetmeliğine Uygundur

German

Installationsanleitung für Grafikkarten

Hardware-Installation

1. Schalten Sie Ihren PC aus und ziehen Sie das Netzkabel ab.
2. Entfernen Sie die Gehäuseblenden, die der Größe Ihrer GPU entsprechen.

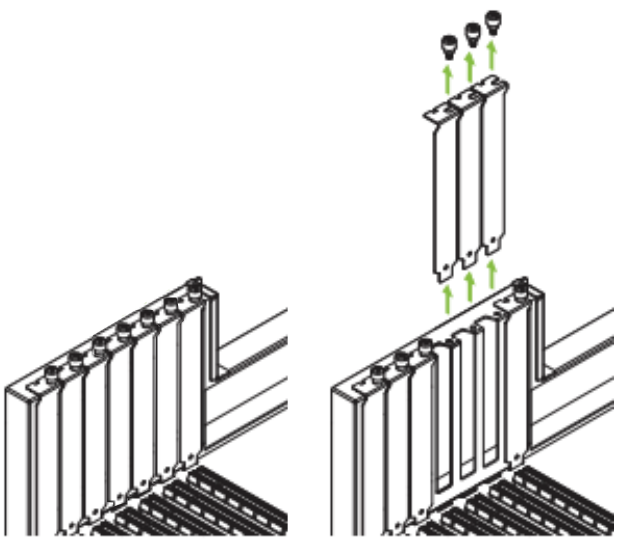

3. Suchen Sie den PCIe x16-Steckplatz auf Ihrem Mainboard, stecken Sie die Grafikkarte ein und sichern Sie sie mit den Blenden-Schrauben.

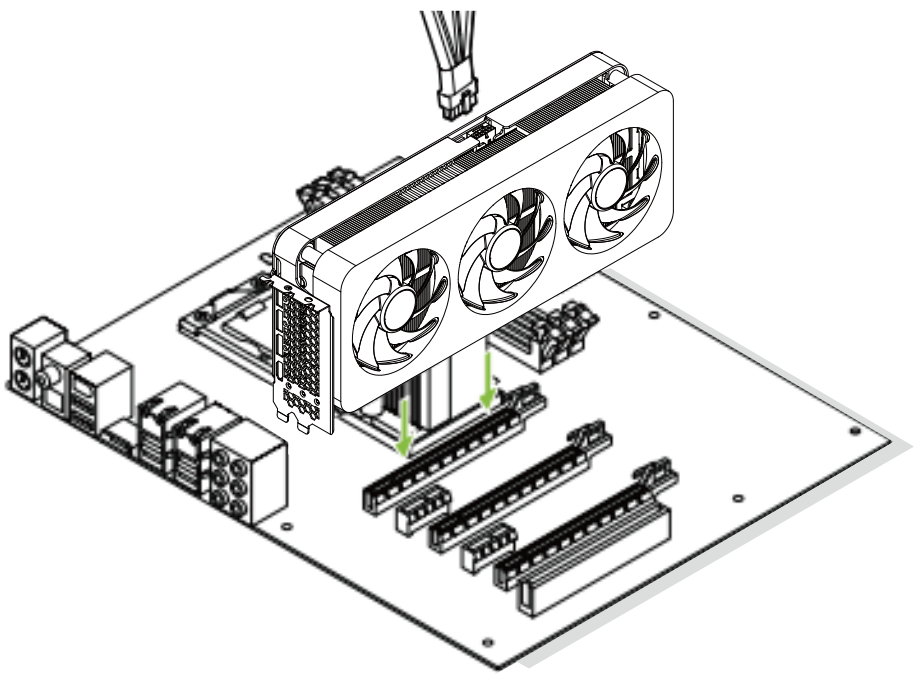

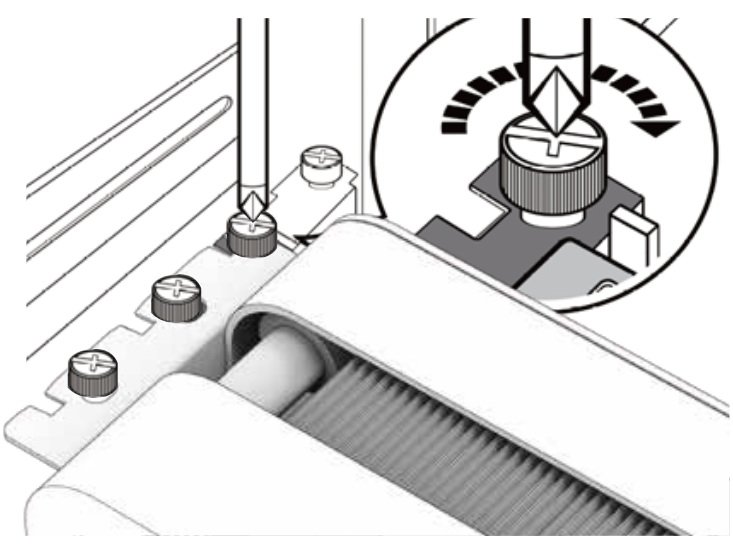

4. Schließen Sie das 16-Pin-Stromkabel an die Grafikkarte an und stellen Sie sicher, dass es vollständig sitzt.
   - Bei Modellen mit einem 8-Pin-Stromanschluss schließen Sie stattdessen das 8-Pin-Kabel an.
   - Hinweis: Einige Grafikkarten benötigen keinen externen Stromanschluss. In diesem Fall können Sie diesen Schritt überspringen.

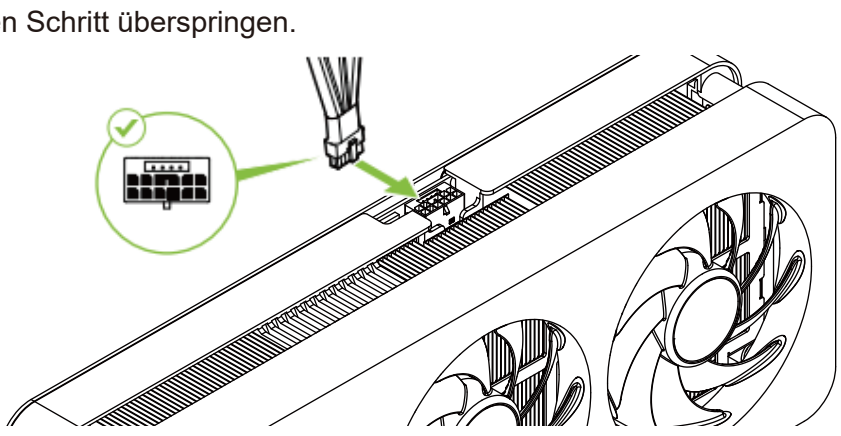

Software-Installation

1. **Installieren Sie die NVIDIA App und aktualisieren Sie die Treiber.**
   - Laden Sie die neueste NVIDIA App von der offiziellen Website herunter. **(https://www.nvidia.com/en-us/software/nvidia-app/)**
   - Folgen Sie den Anweisungen auf dem Bildschirm, um die Installation durchzuführen.
   - Akzeptieren Sie die NVIDIA Software-Lizenzvereinbarung und schließen Sie die Einrichtung ab.
2. **Installieren Sie Palit ThunderMaster.**
   - Laden Sie es von der offiziellen Palit-Website herunter. **(https://www.palit.com/palit/thundermaster.php?lang=en)**
   - Verwenden Sie ThunderMaster, um Lüftereinstellungen, Beleuchtungseffekte und die Leistungsoptimierung anzupassen.

Sicherheitshinweise

Um eine sichere Installation und Nutzung zu gewährleisten:

- Trennen Sie Ihren Computer vor der Installation immer von der Stromquelle.
- Halten Sie das Produkt von Wasser oder feuchten Umgebungen fern.
- Stellen Sie sicher, dass die Lüftungsöffnungen nicht blockiert sind.
- Vermeiden Sie es, das Produkt in der Nähe von Wärmequellen wie Heizkörpern zu platzieren.
- Stellen Sie das System auf eine stabile, flache Oberfläche, um Schäden zu vermeiden.
- Halten Sie Stromkabel entwirrt und fern von Gehwegen, um Stolpergefahren zu vermeiden.

Bleiben Sie Verbunden

Folgen Sie Palit in den sozialen Medien für Updates und Ankündigungen.
Für technischen Support kontaktieren Sie : support@palit.com.
Weitere Informationen finden Sie unter www.palit.com.
© 2026 Palit Microsystems Ltd. Alle Rechte vorbehalten.

EEE Yönetmeliğine Uygundur

Hungarian

Grafikus kártya telepítési útmutató

Hardver telepítés

1. Kapcsolja ki a számítógépet, és húzza ki a tápkábelt.
2. Távolítsa el a GPU méretének megfelelő házkonzolokat.

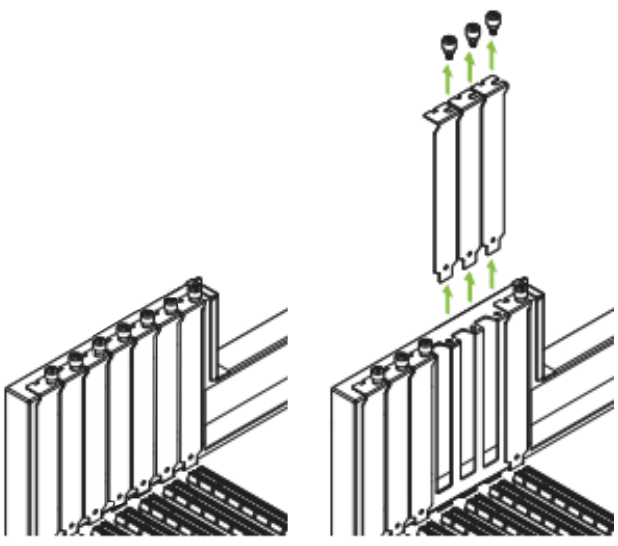

3. Keresse meg a PCIe x16 foglalatot az alaplapon, helyezze be a grafikus kártyát, és rögzítse a konzolcsavarokkal.

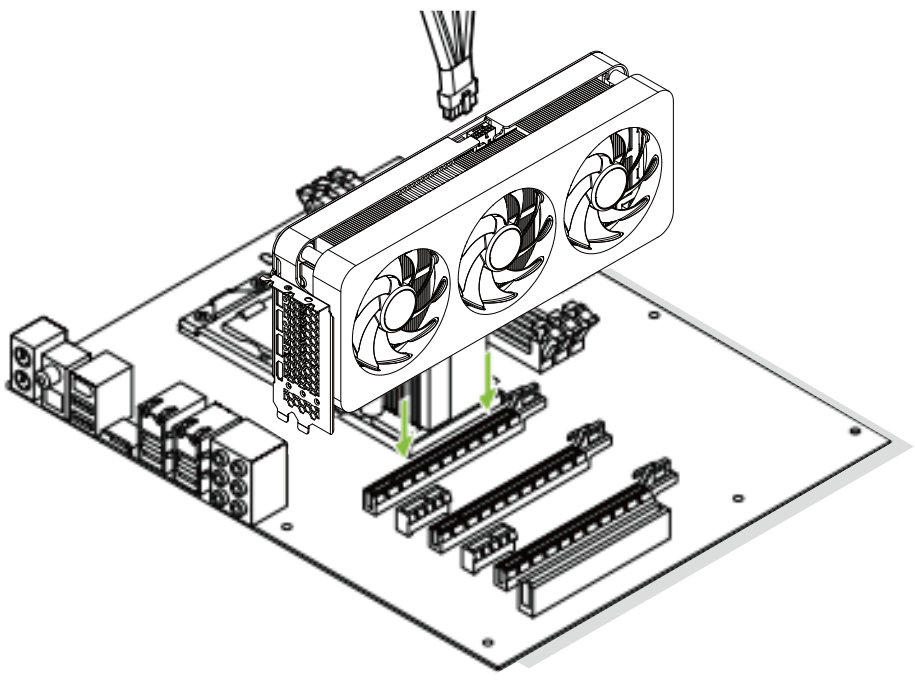

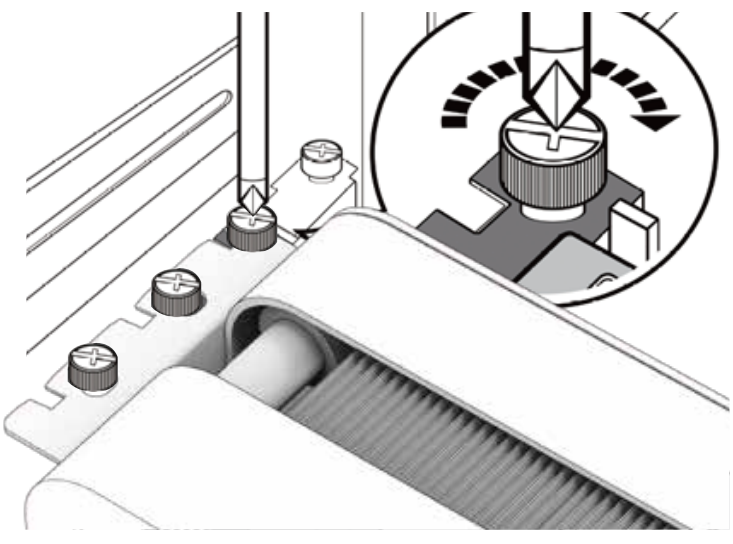

4. Csatlakoztassa a 16 tűs tápkábelt a grafikus kártyához, és ellenőrizze, hogy teljesen be van-e dugva.
   - Az 8 tűs tápcsatlakozóval rendelkező modelleknél helyette az 8 tűs kábelt csatlakoztassa.
   - Megjegyzés: Néhány grafikus kártya nem igényel külső tápcsatlakozót. Ha ez a helyzet, kihagyhatja ezt a lépést.

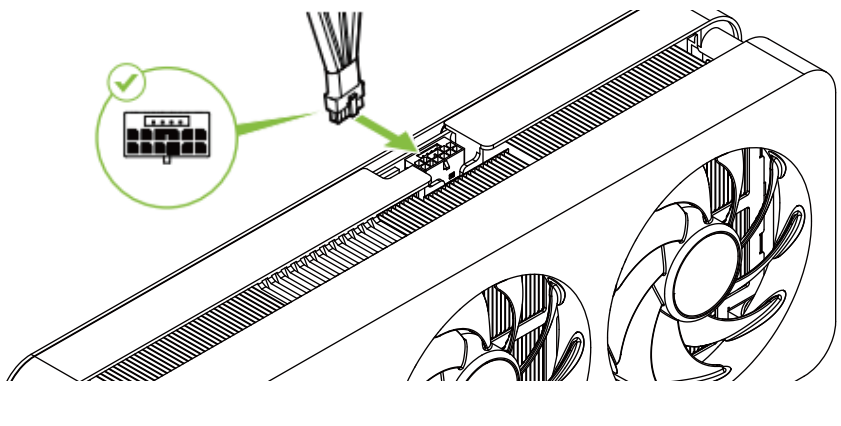

Szoftver telepítés

1. **Telepítse az NVIDIA alkalmazást és frissítse a meghajtókat.**
   - Töltse le a legújabb NVIDIA alkalmazást a hivatalos weboldalról. **(https://www.nvidia.com/en-us/software/nvidia-app/)**
   - Kövesse a képernyőn megjelenő utasításokat a telepítéshez.
   - Fogadja el az NVIDIA szoftverlicenc-szerződését, és fejezze be a beállítást.
2. **Telepítse a Palit ThunderMastert.**
   - Töltse le a Palit hivatalos weboldaláról. **(https://www.palit.com/palit/thundermaster.php?lang=en)**
   - Használja a ThunderMastert a ventilátor beállítások, a fényhatások és a teljesítmény optimalizálásához.

Biztonsági utasítások

A biztonságos telepítés és használat érdekében:

- Telepítés előtt mindig húzza ki a számítógépet az áramforrásból.
- Tartsa távol a terméket víztől vagy nedves környezettől.
- Győződjön meg róla, hogy a szellőzőnyílások nincsenek elzárva.
- Kerülje el a termék elhelyezését hőforrások, például radiátorok közelében.
- Helyezze a rendszert stabil, sík felületre a sérülések elkerülése érdekében.
- Tartsa a tápkábeleket kibogozva és távol a közlekedőhelyektől, hogy elkerülje a botlásveszélyt.

Tartsa A Kapcsolatot

Kövessen minket a közösségi médiában frissítésekért és bejelentésekért.
Műszaki támogatásért vegye fel velünk a kapcsolatot a következő e-mail címen: support@palit.com.
További információkért látogasson el a www.palit.com weboldalra.
© 2026 Palit Microsystems Ltd. Minden jog fenntartva.

EEE Yönetmeliğine Uygundur

Italian

Guida all'installazione della scheda grafica

Installazione dell'hardware

1. Spegni il tuo PC e scollega il cavo di alimentazione.
2. Rimuovi le staffe del case corrispondenti alle dimensioni della tua GPU.

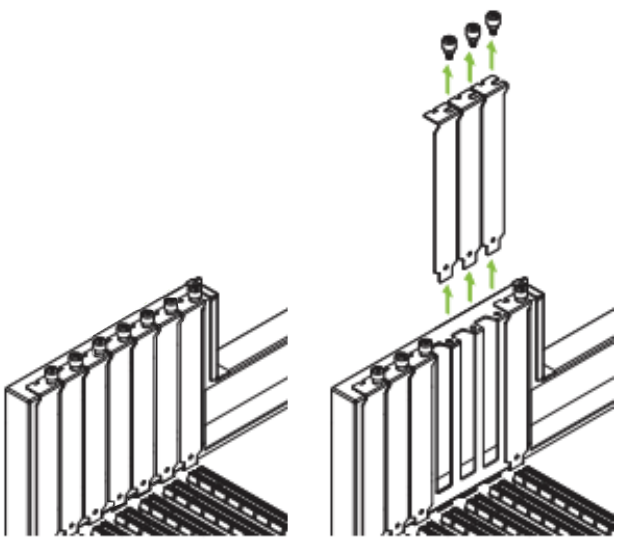

3. Individua lo slot PCIe x16 sulla scheda madre, inserisci la scheda grafica e fissala con le viti del supporto.

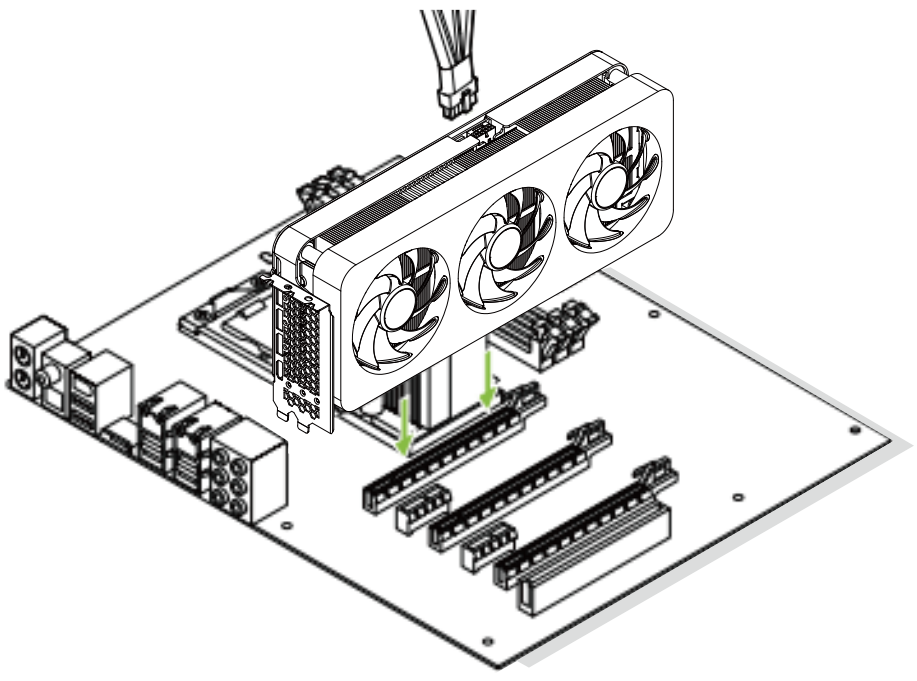

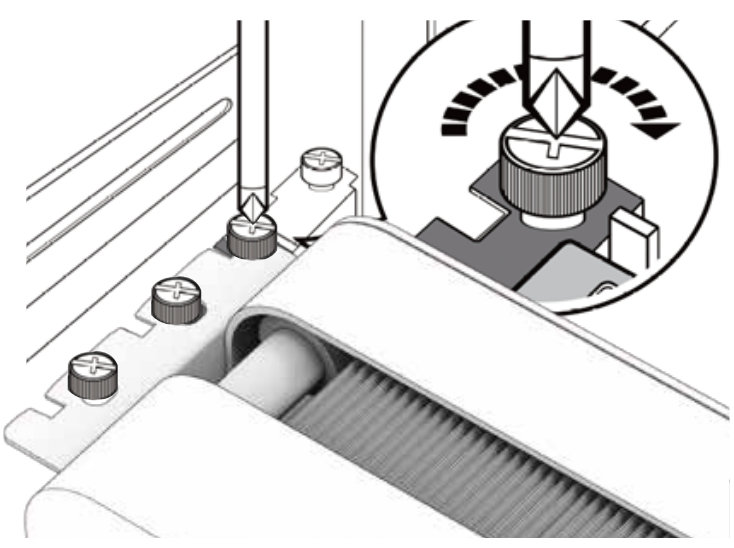

4. Collega il cavo di alimentazione a 16 pin alla scheda grafica e assicurati che sia inserito completamente.
   - Per i modelli con un connettore di alimentazione a 8 pin, collega invece il cavo a 8 pin.
   - Nota: Alcune schede grafiche non richiedono un connettore di alimentazione esterno. In tal caso, puoi saltare questo passaggio.

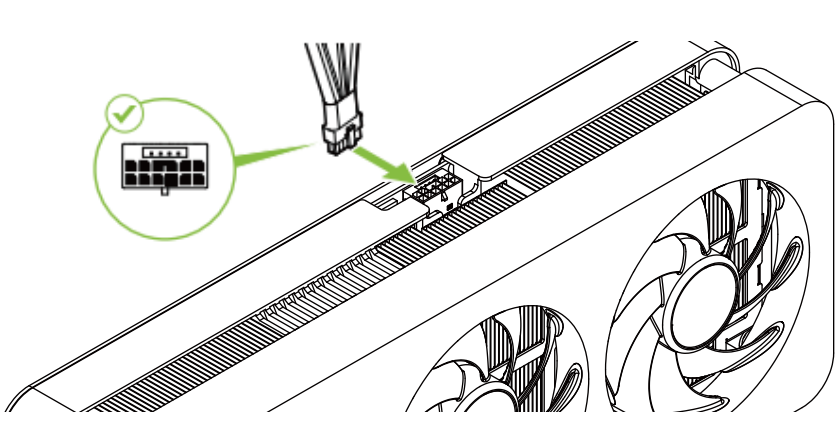

Installazione del software

1. **Installa l'app NVIDIA e aggiorna i driver.**
   - Scarica l'ultima app NVIDIA dal sito ufficiale.
     (https://www.nvidia.com/en-us/software/nvidia-app/)
   - Segui le istruzioni sullo schermo per l'installazione.
   - Accetta il Contratto di licenza del software NVIDIA e completa la configurazione.
2. **Installa Palit ThunderMaster.**
   - Scarica dal sito ufficiale di Palit.
     (https://www.palit.com/palit/thundermaster.php?lang=en)
   - Usa ThunderMaster per regolare le impostazioni della ventola, gli effetti di luce e l'ottimizzazione delle prestazioni.

Istruzioni di sicurezza

Per garantire un'installazione e un utilizzo sicuri:

- Scollega sempre il tuo computer dalla fonte di alimentazione prima dell'installazione.
- Tieni il prodotto lontano dall'acqua o da ambienti umidi.
- Assicurati che le aperture di ventilazione non siano bloccate.
- Evita di posizionare il prodotto vicino a fonti di calore come i radiatori.
- Posiziona il sistema su una superficie stabile e piana per prevenire danni.
- Mantieni i cavi di alimentazione slegati e lontani dai passaggi per evitare rischi di inciampo.

Rimani Connesso

Segui Palit sui social media per aggiornamenti e annunci.
Per supporto tecnico, contatta: support@palit.com.
Per maggiori informazioni, visita www.palit.com.
© 2026 Palit Microsystems Ltd. Tutti i diritti riservati.

EEE Yönetmeliğine Uygundur

Japanese

グラフィックカードのインストールガイド

ハードウェアインストール

1. PC の電源を切り、電源ケーブルを抜いてください。

2. GPU のサイズに対応するケースブラケットを取り外してください。

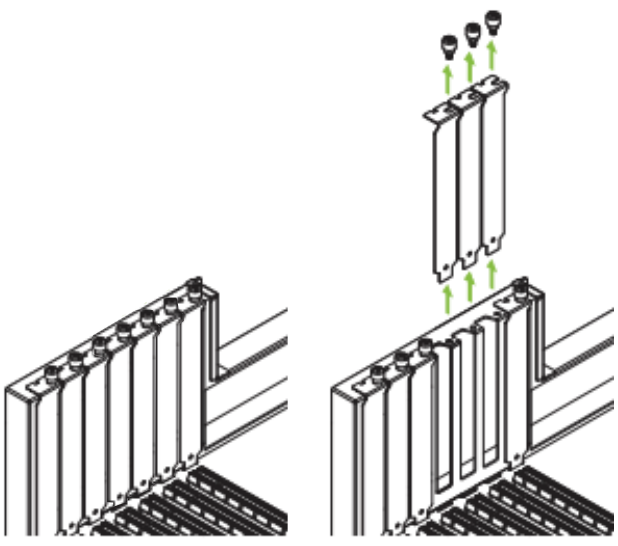

3. マザーボードの PCIe x16 スロットを見つけ、グラフィックカードを挿入し、ブラケットネジで固定します。

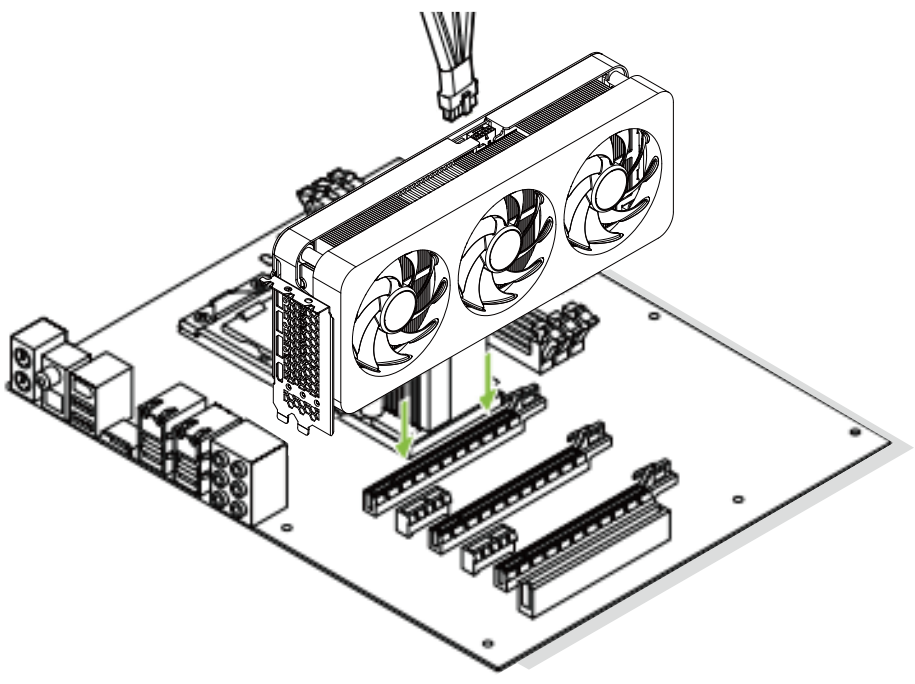

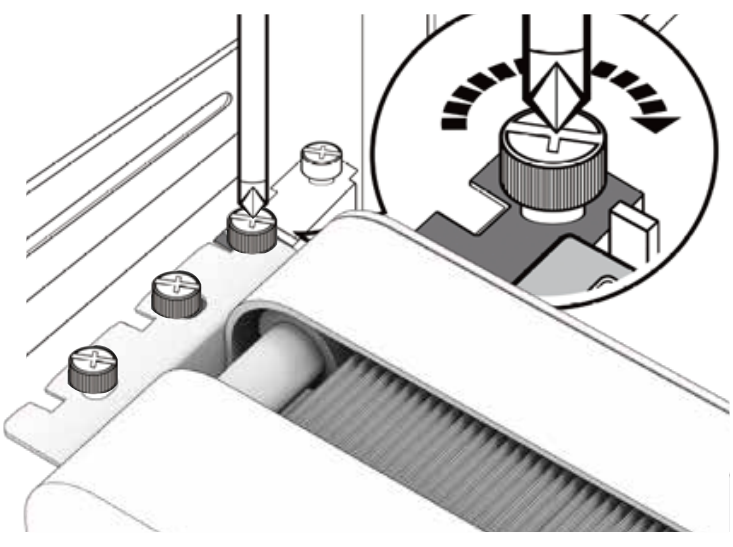

4. 16 ピン電源ケーブルをグラフィックカードに接続し、完全に挿入されていることを確認します。

- 8 ピン電源コネクタを備えたモデルの場合は、代わりに 8 ピンケーブルを接続します。
- 注: 一部のグラフィックカードは外部電源コネクタを必要としません。この場合は、このステップをスキップできます。

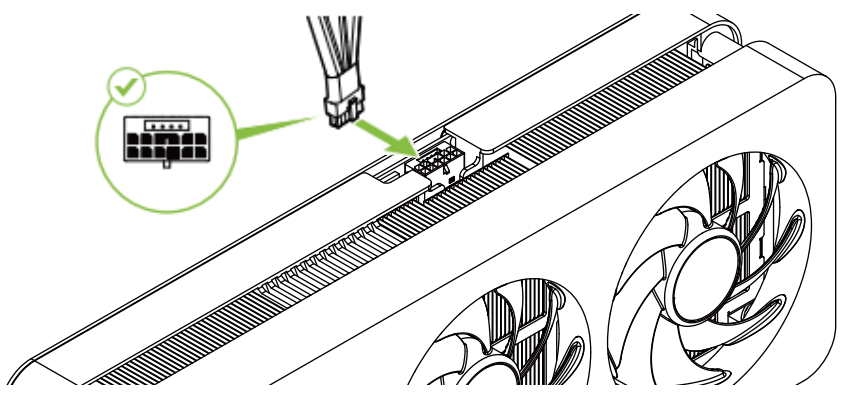

ソフトウェアインストール

1. NVIDIA アプリをインストールしてドライバーを更新します。

- 公式サイトから最新の NVIDIA アプリをダウンロードします。
  (https://www.nvidia.com/en-us/software/nvidia-app/)
- 画面の指示に従ってインストールします。
- NVIDIA ソフトウェアライセンス契約に同意して、セットアップを完了します。

2. Palit ThunderMaster をインストールします。

- Palit の公式サイトからダウンロードします。
  (https://www.palit.com/palit/thundermaster.php?lang=en)
- ThunderMaster を使用して、ファン設定、照明効果、およびパフォーマンスの調整を行います。

安全上の注意

安全なインストールと使用を確保するため:

- インストールする前に、必ずコンピュータを電源から切断してください。
- 製品を水や湿気の多い環境から遠ざけてください。
- 通気口が塞がれていないことを確認してください。
- ラジエーターなどの熱源の近くに製品を置かないでください。
- 損傷を防ぐために、システムを安定した平らな面に置いてください。
- つまずきの危険を避けるために、電源ケーブルを絡まないようにし、通路を空けてください。

接続を維持

最新情報やお知らせについては、PalitのSNSをフォローしてください。
技術サポートについては、support@palit.com までお問い合わせください。
詳細については、www.palit.com をご覧ください。
© 2026 Palit Microsystems Ltd. 全著作権所有。

EEE Yönetmeliğine Uygundur

Korean

그래픽 카드 설치 가이드

하드웨어 설치

1. PC 전원을 끄고 전원 케이블을 분리하세요.

2. GPU 크기에 맞는 케이스 브래킷을 제거하세요.

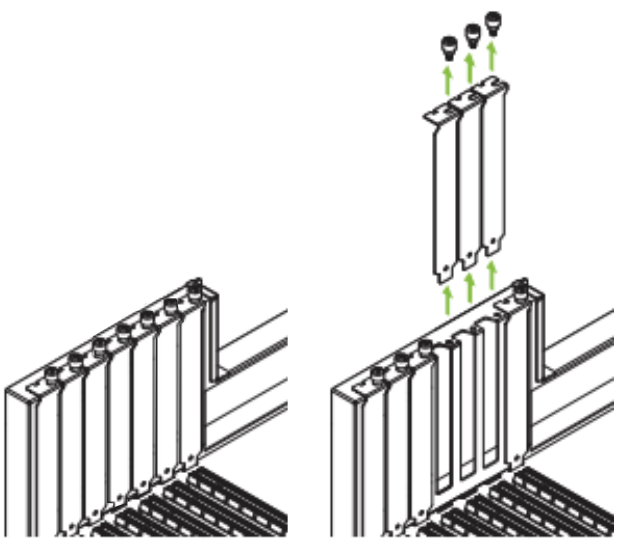

3. 마더보드의 PCIe x16 슬롯을 찾아 그래픽 카드를 삽입하고 브래킷 나사로 고정합니다.

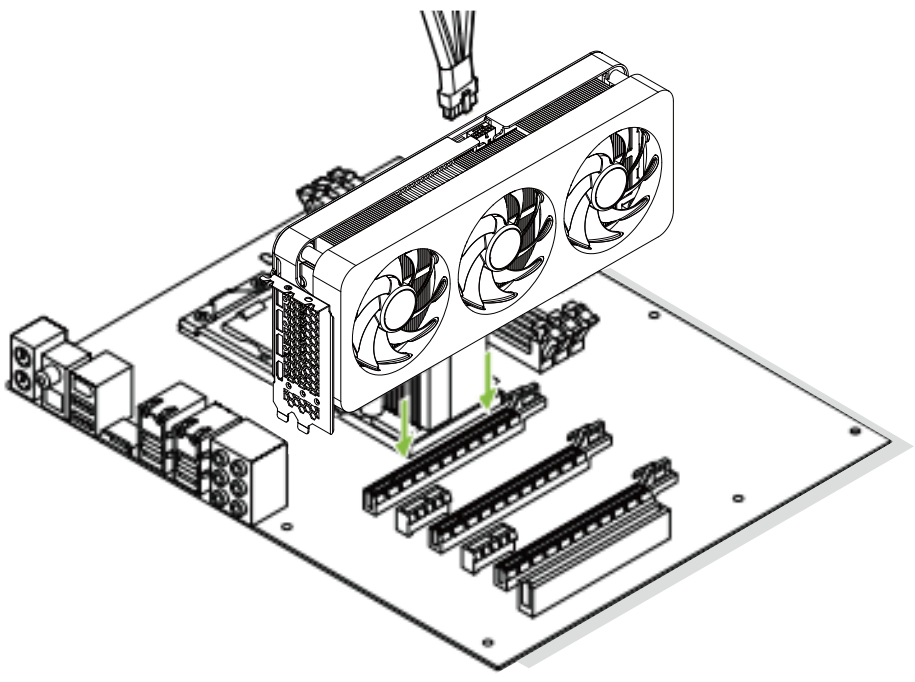

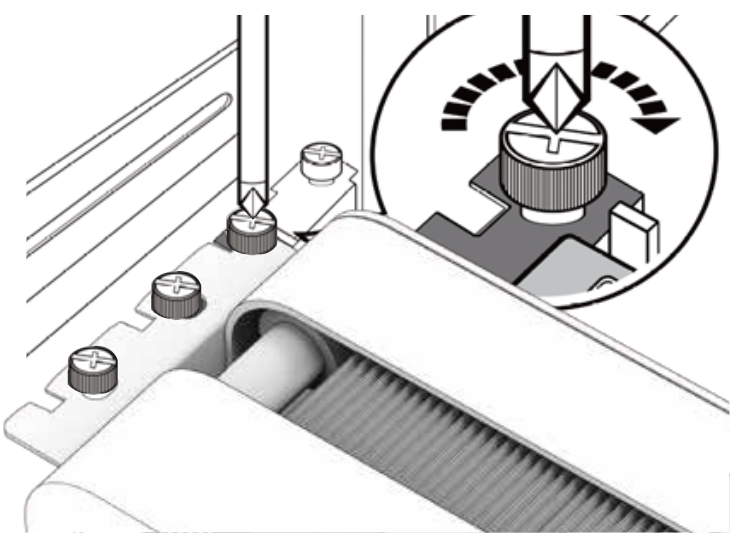

4. 16핀 전원 케이블을 그래픽 카드에 연결하고 완전히 장착되었는지 확인합니다.

- 8핀 전원 커넥터가 있는 모델의 경우 8핀 케이블을 연결하십시오.
- 참고: 일부 그래픽 카드는 외부 전원 커넥터가 필요하지 않습니다. 이 경우 이 단계를 건너뛸 수 있습니다.

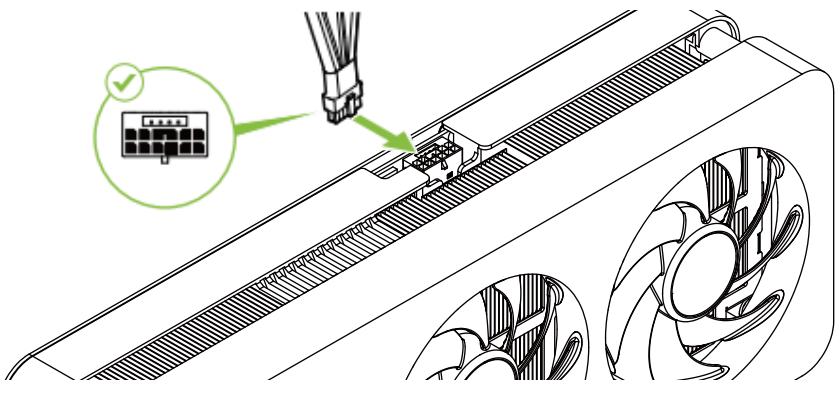

소프트웨어 설치

1. NVIDIA 앱을 설치하고 드라이버를 업데이트하세요.

- 공식 웹사이트에서 최신 NVIDIA 앱을 다운로드하세요.
  (https://www.nvidia.com/en-us/software/nvidia-app/)
- 화면의 지침에 따라 설치를 진행하세요.
- NVIDIA 소프트웨어 라이선스 계약에 동의하고 설정을 완료하세요.

2. Palit ThunderMaster를 설치하세요.

- Palit 공식 웹사이트에서 다운로드하세요.
  (https://www.palit.com/palit/thundermaster.php?lang=en)
- ThunderMaster를 사용하여 팬 설정, 조명 효과 및 성능 튜닝을 조정하세요.

안전 지침

안전한 설치 및 사용을 위해:

- 설치하기 전에 항상 컴퓨터를 전원에서 분리하세요.
- 제품을 물 또는 습한 환경에서 멀리 두세요.
- 통풍구가 막히지 않도록 하세요.
- 라디에이터와 같은 열원 근처에 제품을 두지 마세요.
- 손상을 방지하기 위해 시스템을 안정적이고 평평한 표면에 놓으세요.
- 걸려 넘어질 위험을 피하기 위해 전원 케이블이 얽히지 않게 하고 통로를 비워 두세요.

연결 상태 유지

업데이트 및 공지를 위해 Palit의 소셜 미디어를 팔로우하십시오.
기술 지원을 위해 support@palit.com 으로 연락하십시오.
자세한 정보는 www.palit.com 에서 확인하십시오.
© 2026 Palit Microsystems Ltd. 모든 권리 보유.

EEE Yönetmeliğine Uygundur

Latvian

Grafiskās kartes uzstādīšanas rokasgrāmata

Aparatūras uzstādīšana

1. Izslēdziet datoru un atvienojiet strāvas kabeli.
2. Noņemiet korpusa kronšteinus, kas atbilst jūsu grafiskās kartes izmēram.

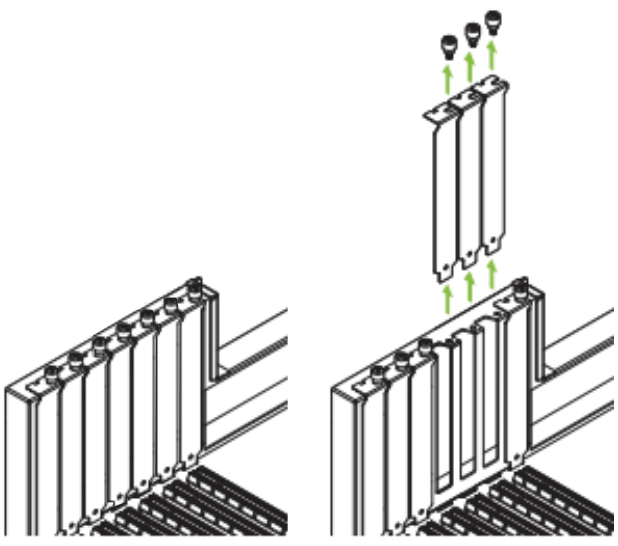

3. Atrodiet PCIe x16 slotu uz pamatplates, ievietojiet grafisko karti un nostipriniet to ar kronšteina skrūvēm.

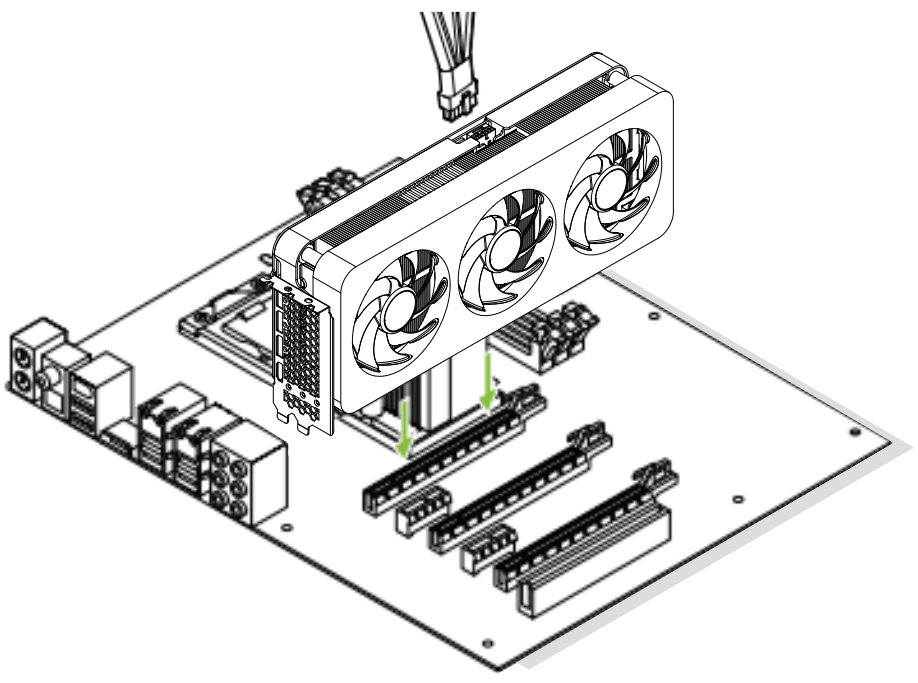

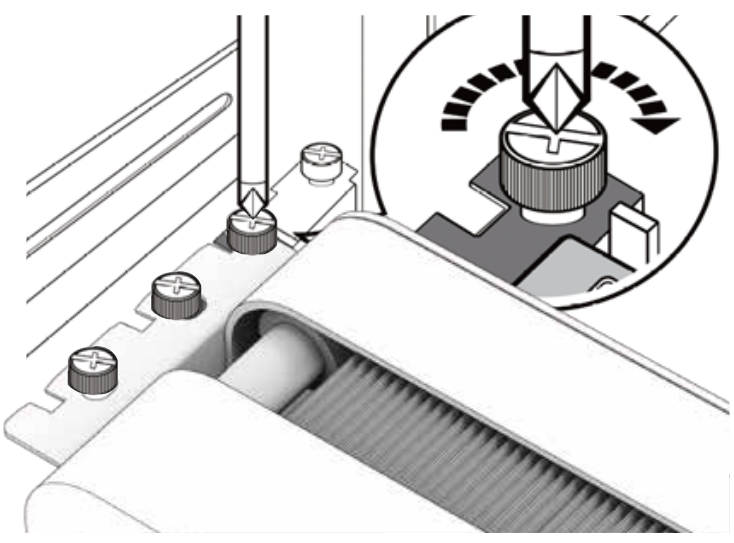

4. Pievienojiet 16-pin strāvas kabeli grafiskajai kartei un pārliecinieties, ka tas ir pilnībā ievietots.
   - Modeļiem ar 8-pin strāvas savienotāju, tā vietā pievienojiet 8-pin kabeli.
   - Piezīme: Dažām grafiskajām kartēm nav nepieciešams ārējs strāvas savienotājs.
   - Šādā gadījumā varat izlaist šo soli.

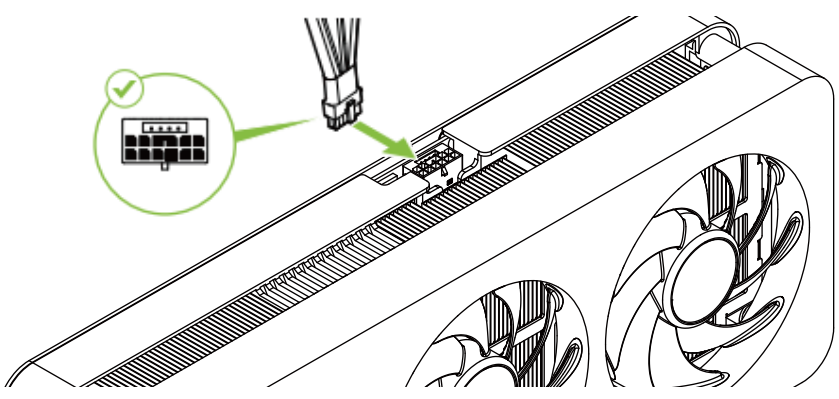

Programmatūras uzstādīšana

1. **Instalējiet NVIDIA lietotni un atjauniniet draiverus.**
   - Lejupielādējiet jaunāko NVIDIA lietotni no oficiālās vietnes. **(https://www.nvidia.com/en-us/software/nvidia-app/)**
   - Sekojiet ekrānā redzamajiem norādījumiem, lai instalētu.
   - Pieņemiet NVIDIA programmatūras licences līgumu un pabeidziet iestatīšanu.

2. **Instalējiet Palit ThunderMaster.**
   - Lejupielādējiet no Palit oficiālās vietnes. **(https://www.palit.com/palit/thundermaster.php?lang=en)**
   - Izmantojiet ThunderMaster, lai pielāgotu ventilatora iestatījumus, apgaismojuma efektus un veiktspējas regulēšanu.

Drošības instrukcijas

Lai nodrošinātu drošu uzstādīšanu un lietošanu:

- Vienmēr atvienojiet datoru no strāvas avota pirms uzstādīšanas.
- Glabājiet produktu prom no ūdens vai mitras vides.
- Pārliecinieties, ka ventilācijas atveres nav bloķētas.
- Nenovietojiet produktu tuvu siltuma avotiem, piemēram, radiatoriem.
- Novietojiet sistēmu uz stabilas, līdzenas virsmas, lai novērstu bojājumus.
- Lai izvairītos no paklupšanas riska, turiet strāvas kabeļus nesapinušus un prom no ejām.

Paliec Vienoti

Sekojiet Palit sociālajos medijos, lai saņemtu jaunākos atjauninājumus un paziņojumus.
Lai saņemtu tehnisko atbalstu, sazinieties ar: support@palit.com.
Lai iegūtu vairāk informācijas, apmeklējiet www.palit.com.
© 2026 Palit Microsystems Ltd. Visas tiesības aizsargātas.

EEE Yönetmeliğine Uygundur

Polish

Przewodnik instalacji karty graficznej

Instalacja sprzętu

1. Wyłącz komputer i odłącz kabel zasilający.
2. Usuń wsporniki obudowy odpowiadające rozmiarowi Twojego GPU.

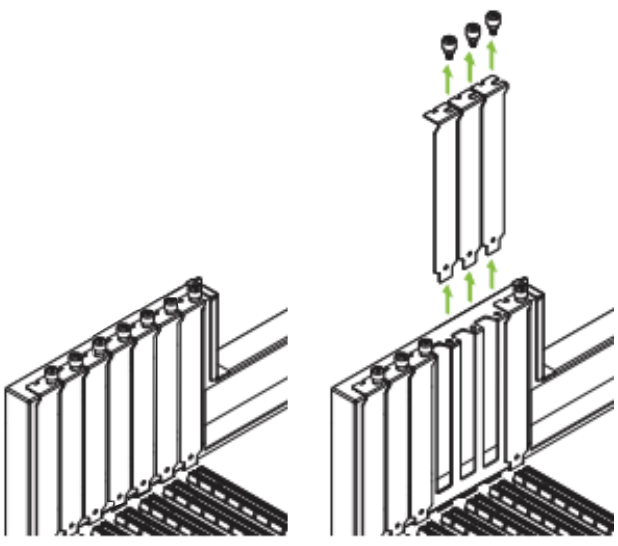

3. Zlokalizuj gniazdo PCIe x16 na płycie głównej, włóż kartę graficzną i zabezpiecz ją śrubami wspornika.

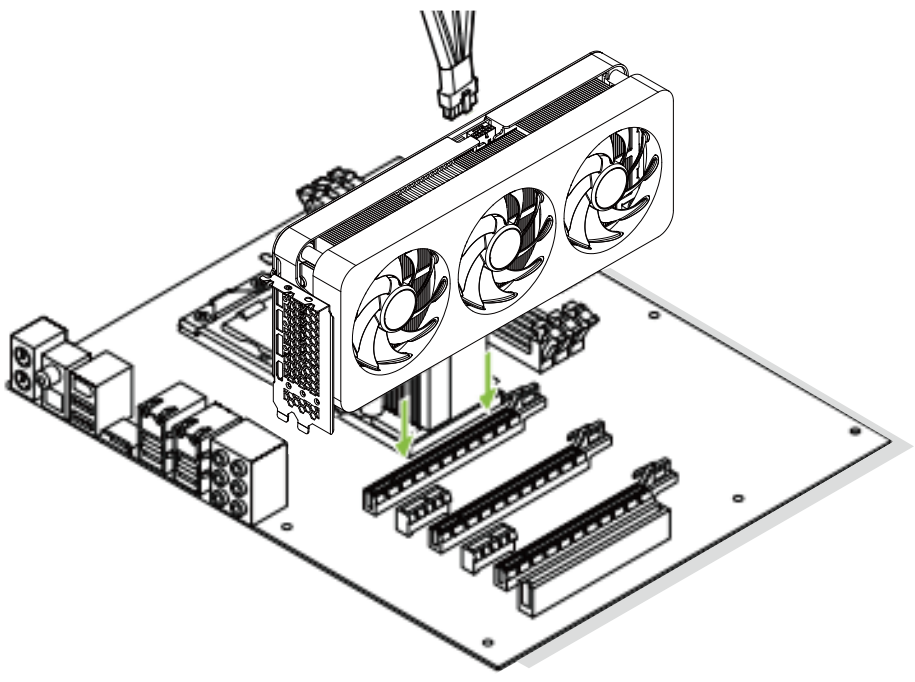

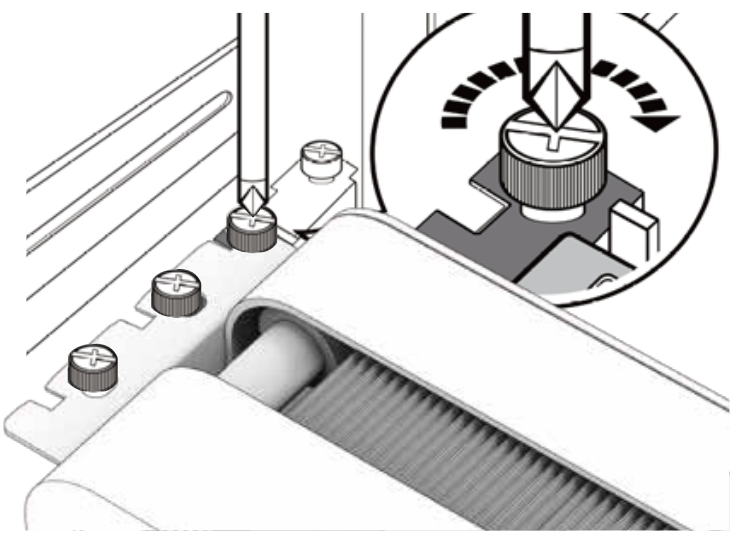

4. Podłącz 16-pinowy kabel zasilający do karty graficznej i upewnij się, że jest w pełni osadzony.
   - W przypadku modeli ze złączem zasilania 8-pin, podłącz zamiast niego kabel 8-pin.
   - Uwaga: Niektóre karty graficzne nie wymagają zewnętrznego złącza zasilania. W takim przypadku możesz pominąć ten krok.

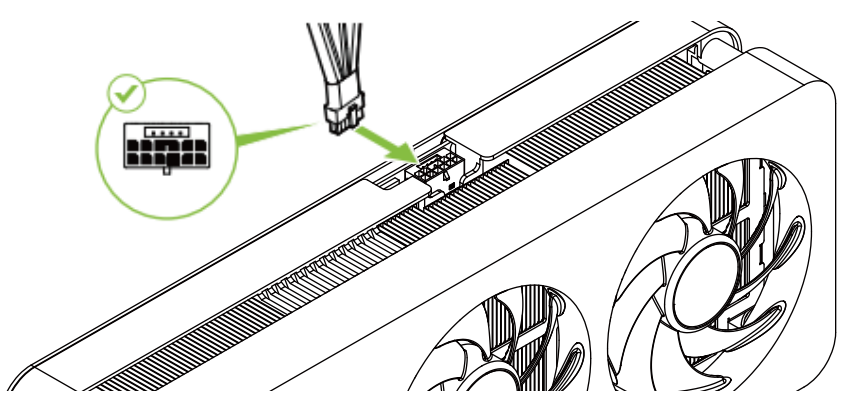

Instalacja oprogramowania

1. **Zainstaluj aplikację NVIDIA i zaktualizuj sterowniki.**
   - Pobierz najnowszą aplikację NVIDIA z oficjalnej strony internetowej. **(https://www.nvidia.com/en-us/software/nvidia-app/)**
   - Postępuj zgodnie z instrukcjami wyświetlanymi na ekranie, aby zainstalować.
   - Zaakceptuj Umowę licencyjną oprogramowania NVIDIA i dokończ konfigurację.
2. **Zainstaluj Palit ThunderMaster.**
   - Pobierz z oficjalnej strony Palit. **(https://www.palit.com/palit/thundermaster.php?lang=en)**
   - Użyj ThunderMaster do dostosowania ustawień wentylatora, efektów świetlnych i dostrajania wydajności.

Instrukcje bezpieczeństwa

Aby zapewnić bezpieczną instalację i użytkowanie:

- Zawsze odłączaj komputer od źródła zasilania przed instalacją.
- Trzymaj produkt z dala od wody lub wilgotnych środowisk.
- Upewnij się, że otwory wentylacyjne nie są zablokowane.
- Unikaj umieszczania produktu w pobliżu źródeł ciepła, takich jak grzejniki.
- Umieść system na stabilnej, płaskiej powierzchni, aby zapobiec uszkodzeniom.
- Trzymaj kable zasilające niezplątane i z dala od przejść, aby uniknąć ryzyka potknięcia.

Pozostań W Kontakcie

Śledź Palit w mediach społecznościowych, aby otrzymywać aktualizacje i ogłoszenia.
W celu uzyskania pomocy technicznej skontaktuj się: support@palit.com.
Więcej informacji znajdziesz na stronie www.palit.com.
© 2026 Palit Microsystems Ltd. Wszelkie prawa zastrzeżone.

EEE Yönetmeliğine Uygundur

Romanian

Ghid de instalare a plăcii grafice

Instalare hardware

1. Opriți PC-ul și deconectați cablul de alimentare.
2. Scoateți suporturile carcasei corespunzătoare dimensiunii GPU-ului dvs.

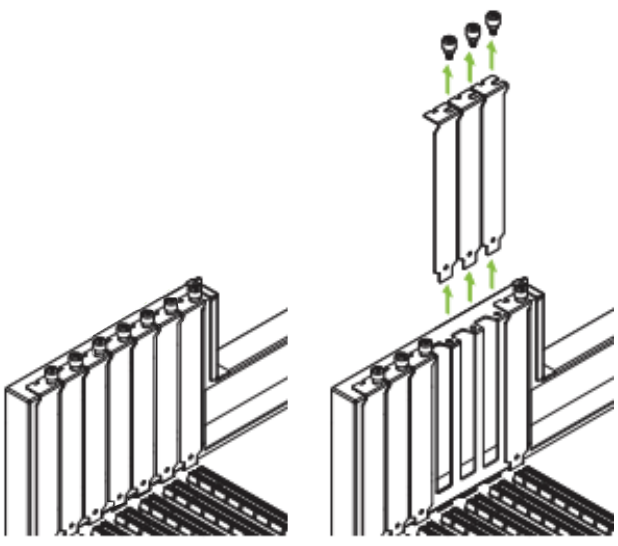

3. Localizați slotul PCIe x16 de pe placa de bază, introduceți placa grafică și asigurați-o cu șuruburile suportului.

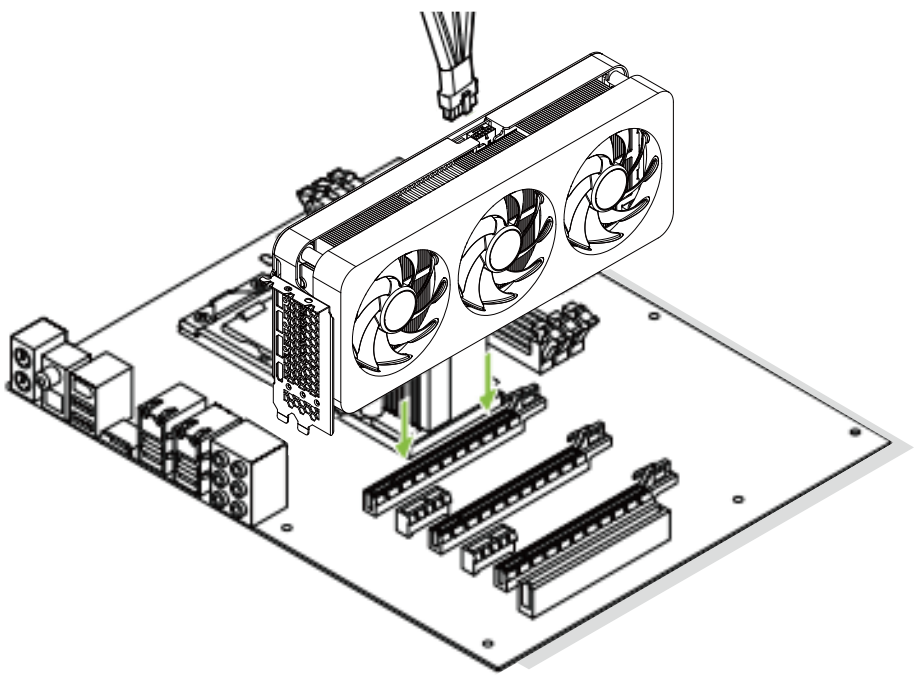

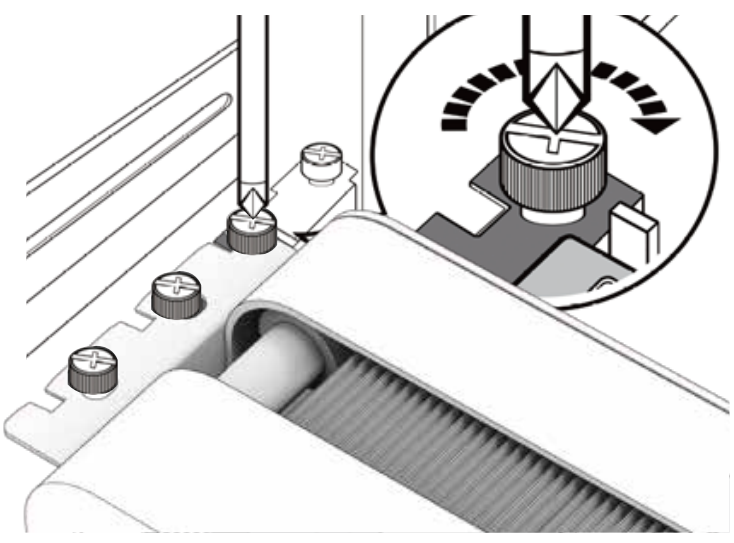

4. Conectați cablul de alimentare cu 16 pini la placa grafică și asigurați-vă că este complet introdus.
   - Pentru modelele cu un conector de alimentare cu 8 pini, atașați cablul cu 8 pini în schimb.
   - Notă: Unele plăci grafice nu necesită un conector de alimentare extern. În acest caz, puteți sări peste acest pas.

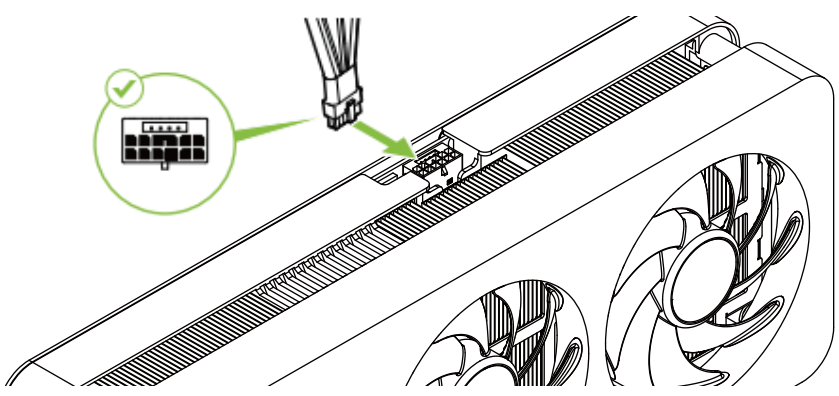

Instalare software

1. **Instalați aplicația NVIDIA și actualizați driverele.**
   - Descărcați cea mai recentă aplicație NVIDIA de pe site-ul oficial. **(https://www.nvidia.com/en-us/software/nvidia-app/)**
   - Urmați instrucțiunile de pe ecran pentru a instala.
   - Acceptați Acordul de licență software NVIDIA și finalizați configurarea.
2. **Instalați Palit ThunderMaster.**
   - Descărcați de pe site-ul oficial Palit. **(https://www.palit.com/palit/thundermaster.php?lang=en)**
   - Utilizați ThunderMaster pentru a ajusta setările ventilatorului, efectele de iluminare și reglarea performanței.

Instrucțiuni de siguranță

Pentru a asigura o instalare și utilizare sigure:

- Întotdeauna deconectați computerul de la sursa de alimentare înainte de instalare.
- Țineți produsul departe de apă sau de medii umede.
- Asigurați-vă că orificiile de ventilație nu sunt blocate.
- Evitați să plasați produsul lângă surse de căldură, cum ar fi radiatoarele.
- Așezați sistemul pe o suprafață stabilă și plană pentru a preveni deteriorarea.
- Păstrați cablurile de alimentare libere și departe de căile de acces pentru a evita pericolele de împiedicare.

Rămâi Conectat

Urmărește Palit pe rețelele sociale pentru actualizări și anunțuri.
Pentru suport tehnic, contactează: support@palit.com.
Pentru mai multe informații, vizitează www.palit.com.
© 2026 Palit Microsystems Ltd. Toate drepturile rezervate.

EEE Yönetmeliğine Uygundur

Slovenian

Navodila za namestitev grafične kartice

Namestitev strojne opreme

1. Izklopite osebni računalnik in odklopite napajalni kabel.
2. Odstranite nosilce ohišja, ki ustrezajo velikosti vaše grafične kartice.

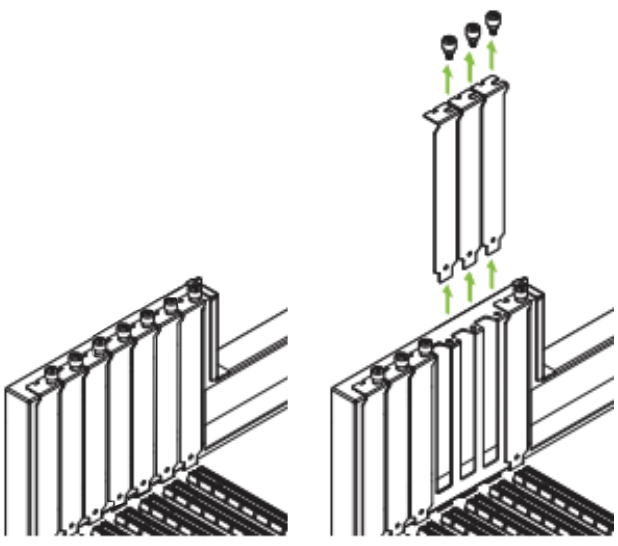

3. Na matični plošči poiščite režo PCIe x16, vanjo vstavite grafično kartico in jo pritrdite z vijaki nosilca.

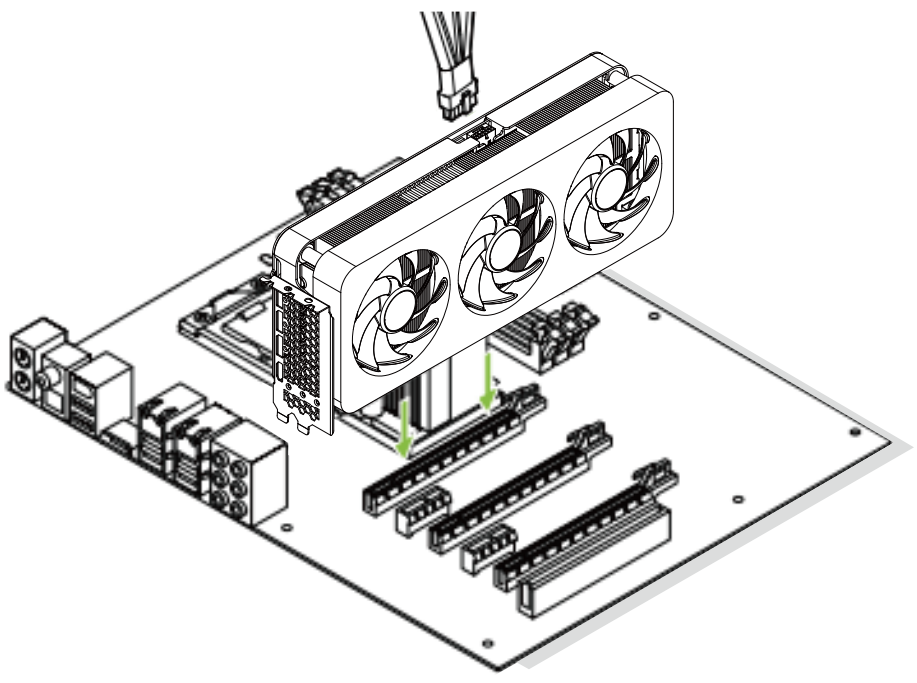

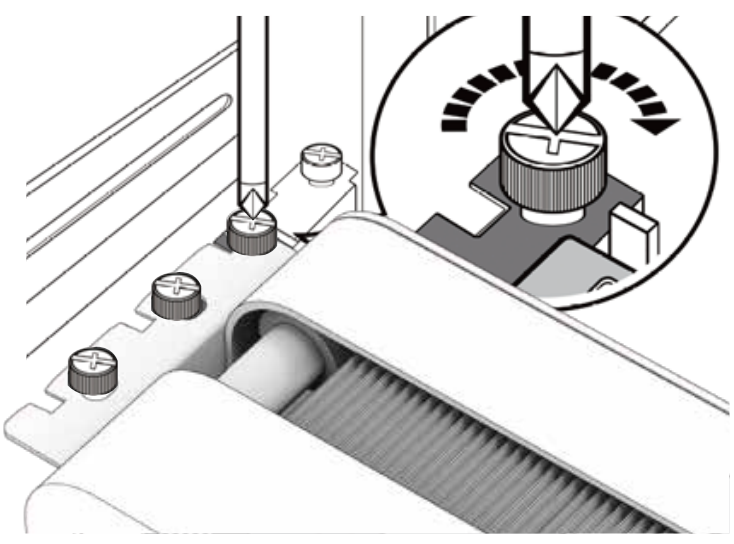

4. Priključite 16-pinski napajalni kabel na grafično kartico in se prepričajte, da je popolnoma nameščen.
   - Pri modelih z 8-pinskim napajalnim priključkom namesto tega priključite 8-pinski kabel.
   - Opomba: Nekatere grafične kartice ne potrebujejo zunanjega napajalnega priključka. V tem primeru lahko ta korak preskočite.

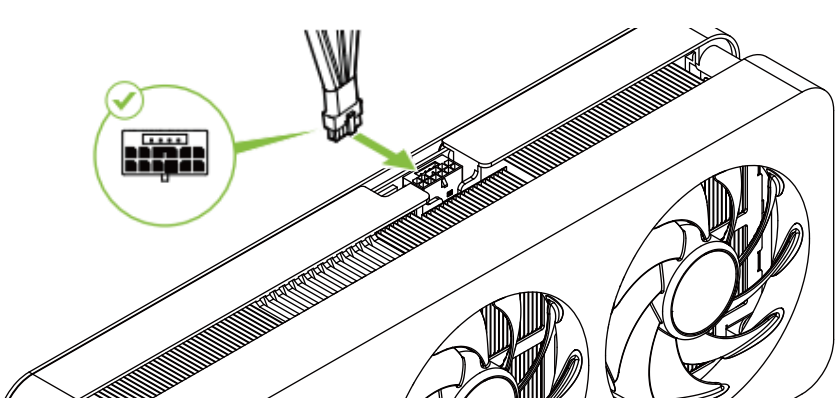

Namestitev programske opreme

1. **Namestite aplikacijo NVIDIA in posodobite gonilnike.**
   - Prenesite najnovejšo aplikacijo NVIDIA z uradne spletne strani. **(https://www.nvidia.com/en-us/software/nvidia-app/)**
   - Sledite navodilom na zaslonu za namestitev.
   - Sprejmite licenčno pogodbo za programsko opremo NVIDIA in dokončajte namestitev.
2. **Namestite Palit ThunderMaster.**
   - Prenesite z uradne spletne strani podjetja Palit. **(https://www.palit.com/palit/thundermaster.php?lang=en)**
   - Uporabite ThunderMaster za prilagoditev nastavitev ventilatorja, svetlobnih učinkov in nastavitve delovanja.

Varnostna navodila

Za varno namestitev in uporabo:

- Pred namestitvijo vedno odklopite računalnik od vira napajanja.
- Izdelek hranite stran od vode ali vlažnih okolij.
- Preverite, ali prezračevalne odprtine niso blokirane.
- Izdelek ne postavljajte v bližino virov toplote, kot so radiatorji.
- Sistem postavite na stabilno, ravno površino, da preprečite poškodbe.
- Napajalne kable ohranjajte nepreplетene in stran od prehodov, da se izognete nevarnosti spotikanja.

Ostanite V Stiku

Spremljajte Palit na družbenih omrežjih za posodobitve in obvestila.
Za tehnično podporo nas kontaktirajte na: support@palit.com.
Za več informacij obiščite www.palit.com.
© 2026 Palit Microsystems Ltd. Vse pravice pridržane.

EEE Yönetmeliğine Uygundur

Spanish

Guía de instalación de la tarjeta gráfica

Instalación de hardware

1. Apague su PC y desconecte el cable de alimentación.
2. Retire los soportes de la carcasa correspondientes al tamaño de su GPU.

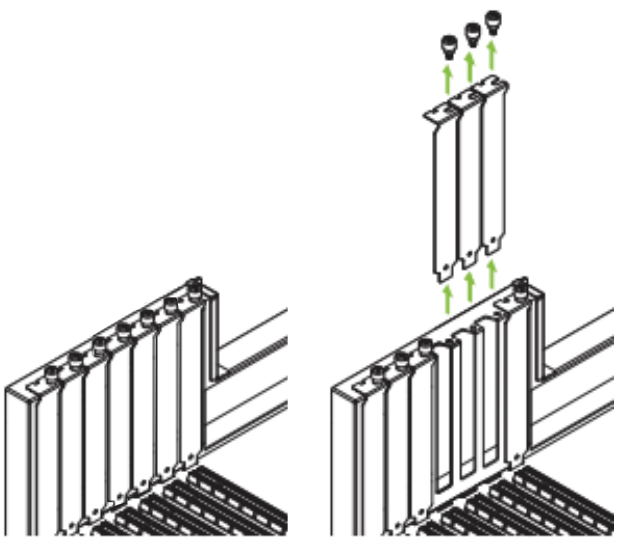

3. Localice la ranura PCIe x16 en su placa base, inserte la tarjeta gráfica y asegúrela con los tornillos del soporte.

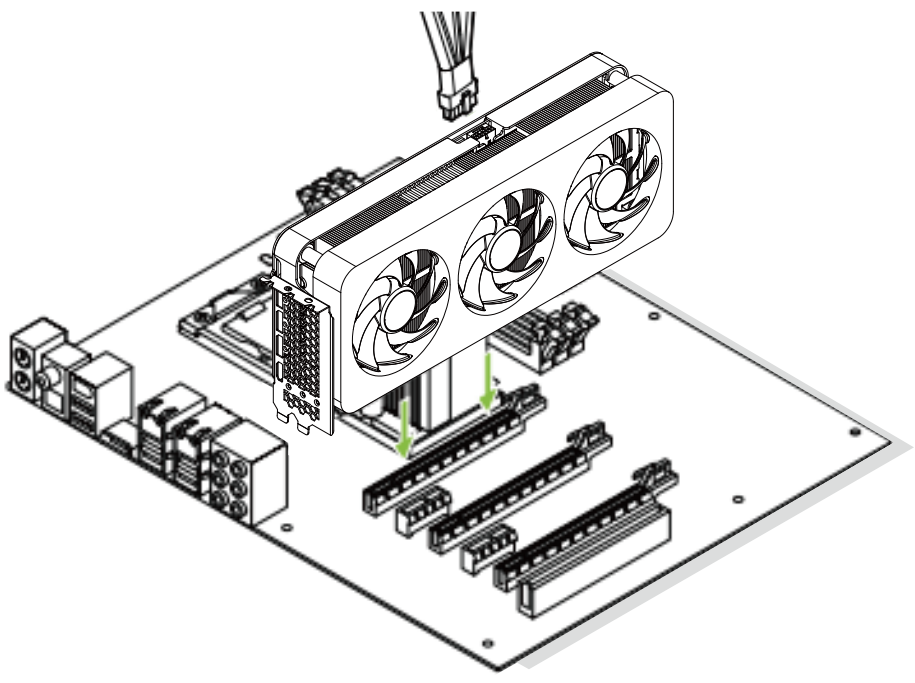

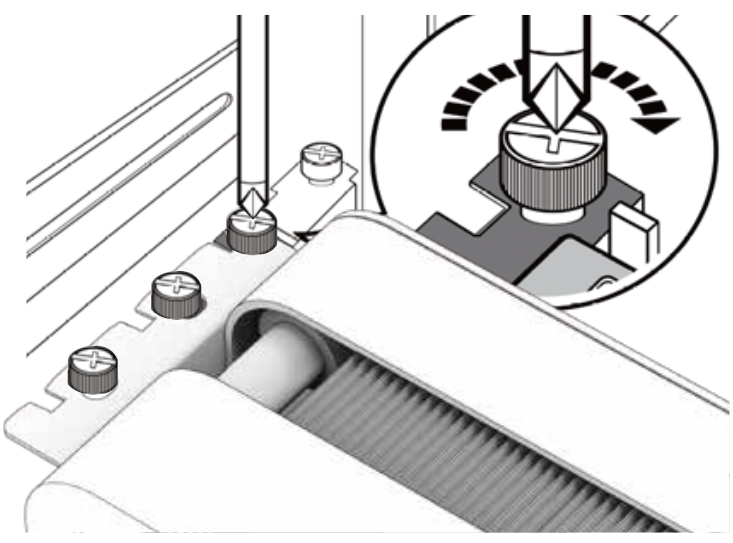

4. Conecte el cable de alimentación de 16 pines a la tarjeta gráfica y asegúrese de que esté completamente insertado.
   - Para los modelos con un conector de alimentación de 8 pines, conecte en su lugar el cable de 8 pines.
   - Nota: Algunas tarjetas gráficas no requieren un conector de alimentación externo. Si este es el caso, puede omitir este paso.

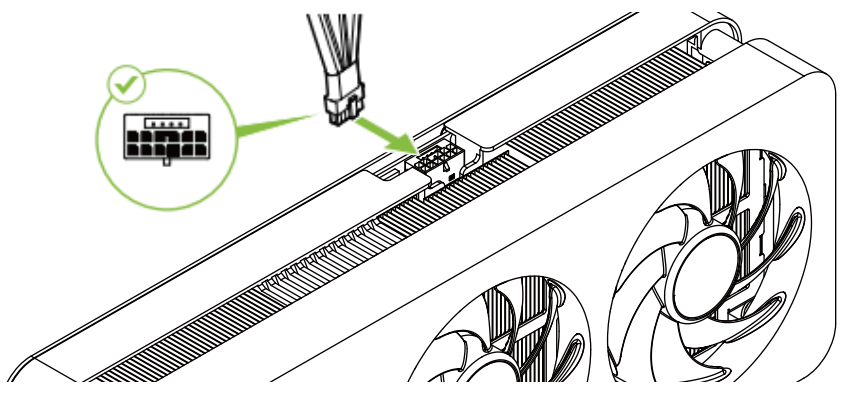

Instalación de software

1. **Instale la aplicación NVIDIA y actualice los controladores.**
   - Descargue la última aplicación de NVIDIA desde el sitio web oficial. **(https://www.nvidia.com/en-us/software/nvidia-app/)**
   - Siga las instrucciones en pantalla para instalar.
   - Acepte el Acuerdo de licencia de software de NVIDIA y complete la configuración.
2. **Instale Palit ThunderMaster.**
   - Descargue desde el sitio web oficial de Palit. **(https://www.palit.com/palit/thundermaster.php?lang=en)**
   - Use ThunderMaster para ajustar la configuración del ventilador, los efectos de iluminación y la optimización del rendimiento.

Instrucciones de seguridad

Para garantizar una instalación y un uso seguros:

- Siempre desconecte su computadora de la fuente de alimentación antes de la instalación.
- Mantenga el producto alejado del agua o de entornos húmedos.
- Asegúrese de que las aberturas de ventilación no estén bloqueadas.
- Evite colocar el producto cerca de fuentes de calor como radiadores.
- Coloque el sistema sobre una superficie estable y plana para evitar daños.
- Mantenga los cables de alimentación desenredados y lejos de las zonas de paso para evitar riesgos de tropiezo.

Mantente Conectado

Sigue a Palit en las redes sociales para actualizaciones y anuncios.
Para soporte técnico, contacta con: support@palit.com.
Para más información, visita www.palit.com.
© 2026 Palit Microsystems Ltd. Todos los derechos reservados.

EEE Yönetmeliğine Uygundur

Swedish

Installationsguide för grafikkort

Maskinvaruinstallation

1. Stäng av din dator och koppla ur strömkabeln.
2. Ta bort chassifästena som motsvarar storleken på din GPU.

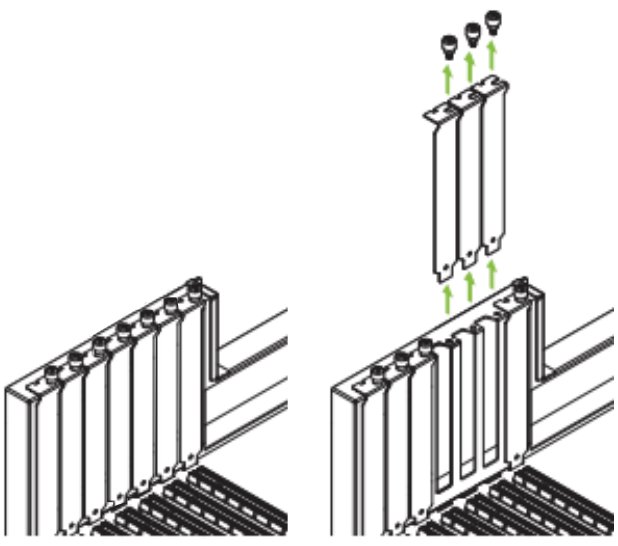

3. Leta upp PCIe x16-kortplatsen på ditt moderkort, sätt i grafikkortet och säkra det med fästskruvarna.

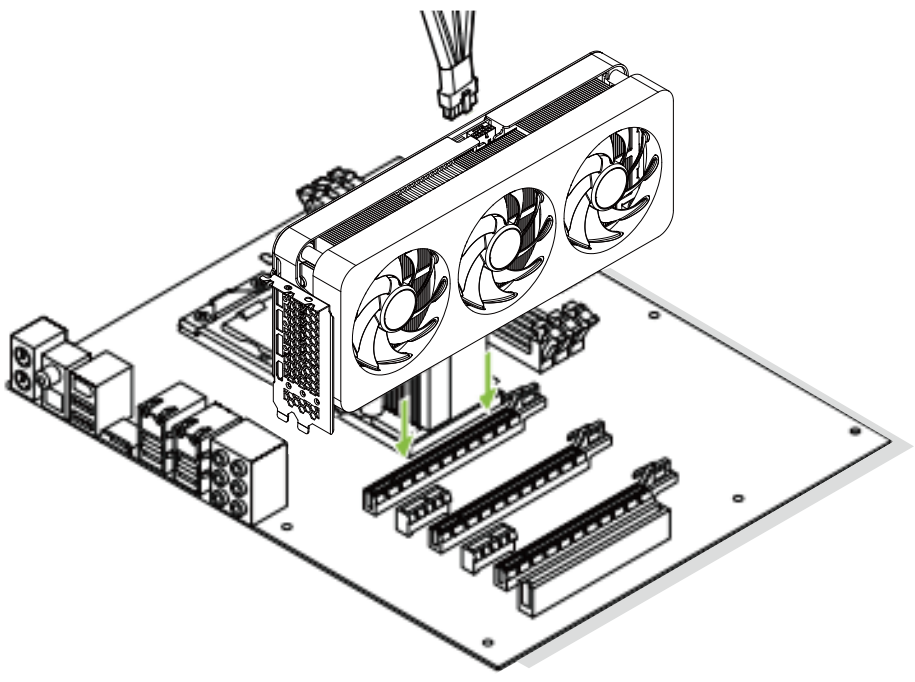

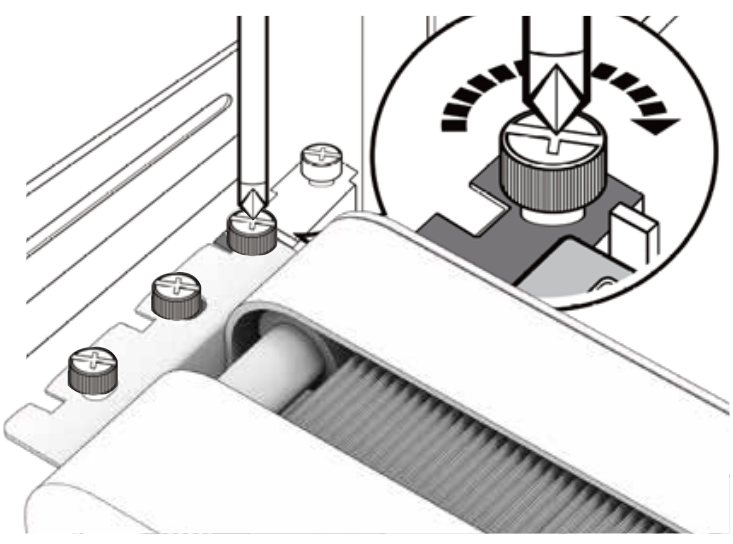

4. Anslut den 16-poliga strömkabeln till grafikkortet och se till att den sitter helt på plats.
   - För modeller med en 8-polig strömkontakt, anslut den 8-poliga kabeln istället.
   - Obs: Vissa grafikkort kräver ingen extern strömkontakt. Om så är fallet kan du hoppa över det här steget.

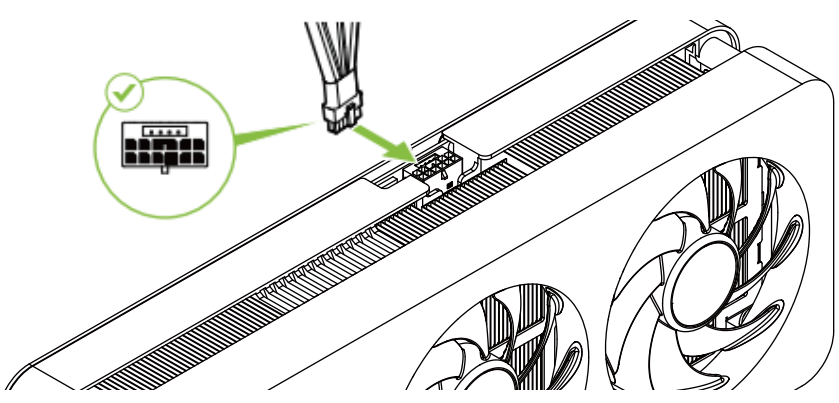

Programvaruinstallation

1. **Installera NVIDIA-appen och uppdatera drivrutiner.**
   - Ladda ner den senaste NVIDIA-appen från den officiella webbplatsen. **(https://www.nvidia.com/en-us/software/nvidia-app/)**
   - Följ instruktionerna på skärmen för att installera.
   - Acceptera NVIDIA Software License Agreement och slutför installationen.
2. **Installera Palit ThunderMaster.**
   - Ladda ner från Palits officiella webbplats. **(https://www.palit.com/palit/thundermaster.php?lang=en)**
   - Använd ThunderMaster för att justera fläktinställningar, ljuseffekter och prestandajustering.

Säkerhetsinstruktioner

För att säkerställa säker installation och användning:

- Koppla alltid bort din dator från strömkällan före installation.
- Håll produkten borta från vatten eller fuktiga miljöer.
- Se till att ventilationsöppningarna inte blockeras.
- Undvik att placera produkten nära värmekällor som element.
- Placera systemet på en stabil, plan yta för att förhindra skador.
- Håll strömkablarna otrasslade och borta från gångvägar för att undvika snubbelrisk.

Håll Kontakt

Följ Palit på sociala medier för uppdateringar och meddelanden.
För teknisk support, kontakta: support@palit.com.
För mer information, besök www.palit.com.
© 2026 Palit Microsystems Ltd. Alla rättigheter förbehållna.

EEE Yönetmeliğine Uygundur

Turkish

Grafik Kartı Kurulum Kılavuzu

Donanım Kurulumu

1. Bilgisayarınızı kapatın ve güç kablosunu çıkarın.
2. GPU'nuzun boyutuna karşılık gelen kasa braketlerini çıkarın.

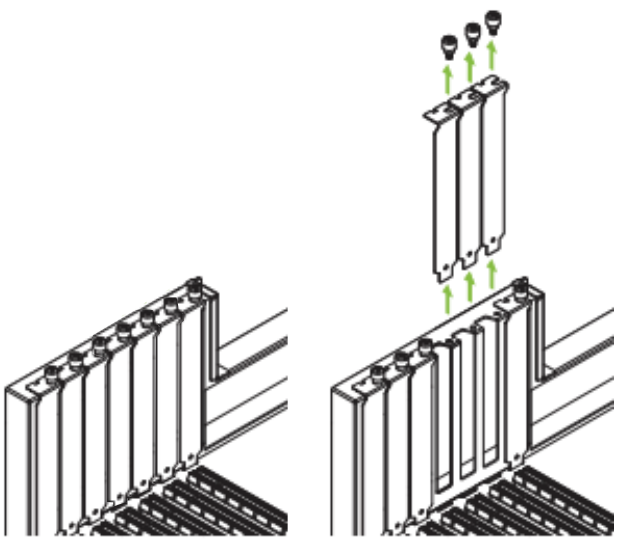

3. Anakartınızdaki PCIe x16 yuvasını bulun, ekran kartını takın ve braket vidalarıyla sabitleyin.

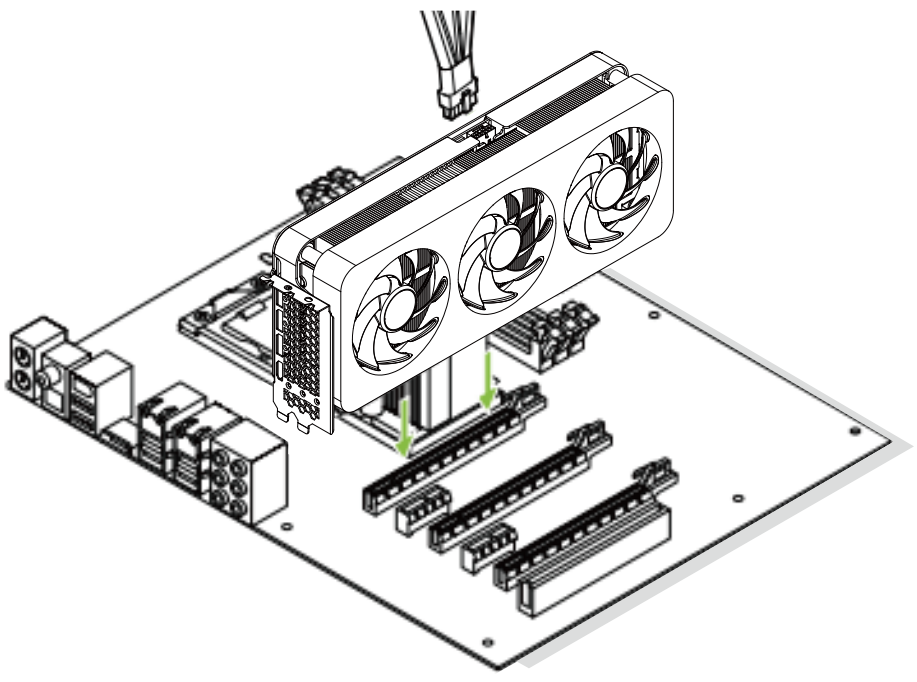

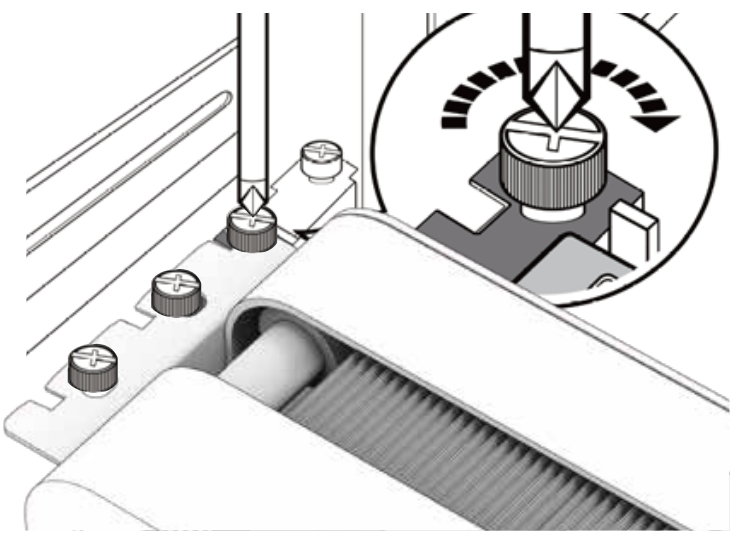

4. 16 pinli güç kablosunu ekran kartına bağlayın ve tam olarak oturduğundan emin olun.
   - 8 pinli güç konektörü olan modeller için, bunun yerine 8 pinli kabloyu takın.
   - Not: Bazı ekran kartları harici bir güç konektörü gerektirmez. Bu durumda, bu adımı atlayabilirsiniz.

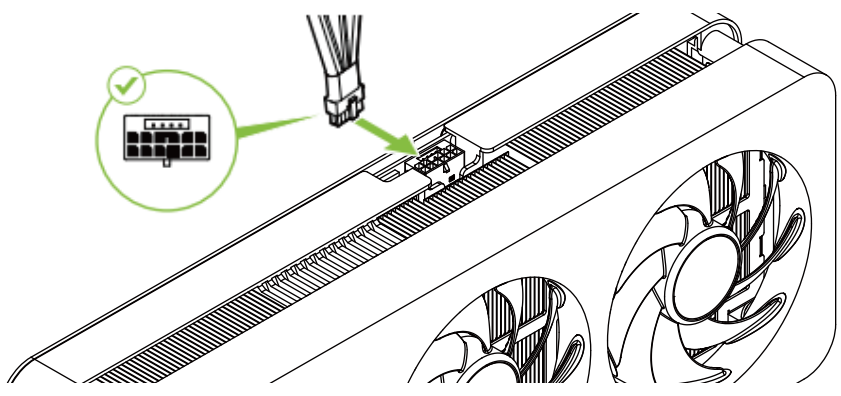

Yazılım Kurulumu

1. **NVIDIA Uygulamasını Kurun ve Sürücüleri Güncelleyin.**
   - En son NVIDIA Uygulamasını resmi web sitesinden indirin.
     (https://www.nvidia.com/en-us/software/nvidia-app/)
   - Kurulum için ekrandaki talimatları izleyin.
   - NVIDIA Yazılım Lisans Anlaşmasını kabul edin ve kurulumu tamamlayın.
2. **Palit ThunderMaster'ı Kurun.**
   - Palit'in resmi web sitesinden indirin.
     (https://www.palit.com/palit/thundermaster.php?lang=en)
   - ThunderMaster'ı fan ayarlarını, aydınlatma efektlerini ve performans ayarını yapmak için kullanın.

Güvenlik Talimatları

Güvenli kurulum ve kullanım sağlamak için:

- Kurulumdan önce daima bilgisayarınızı güç kaynağından ayırın.
- Ürünü su veya nemli ortamlardan uzak tutun.
- Havalandırma deliklerinin engellenmediğinden emin olun.
- Ürünü radyatör gibi ısı kaynaklarının yakınına yerleştirmekten kaçının.
- Hasarı önlemek için sistemi sabit, düz bir yüzeye yerleştirin.
- Takılma tehlikesini önlemek için güç kablolarını dolaşmadan ve yürüme yollarından uzakta tutun.

Bağlantida Kalin

Palit'i sosyal medyada takip ederek güncellemeler ve duyurular için bağlantıda kalın.
Teknik destek için şu adrese başvurun: support@palit.com.
Daha fazla bilgi için www.palit.com adresini ziyaret edin.
© 2026 Palit Microsystems Ltd. Tüm hakları saklıdır.

EEE Yönetmeliğine Uygundur

tehnoteka

https://cenoteka.rs

Ovaj dokument je originalno proizveden i objavljen od strane proizvođača, brenda Palit, i preuzet je sa njihove zvanične stranice. S obzirom na ovu činjenicu, Cenoteka ističe da ne preuzima odgovornost za tačnost, celovitost ili pouzdanost informacija, podataka, mišljenja, saveta ili izjava sadržanih u ovom dokumentu.

Napominjemo da Cenoteka nema ovlašćenje da izvrši bilo kakve izmene ili dopune na ovom dokumentu, stoga nismo odgovorni za eventualne greške, propuste ili netačnosti koje se mogu naći unutar njega. Cenoteka ne odgovara za štetu nanesenu korisnicima pri upotrebi netačnih podataka. Ukoliko imate dodatna pitanja o proizvodu, ljubazno vas molimo da kontaktirate direktno proizvođača kako biste dobili sve detaljne informacije.

Za najnovije informacije o ceni, dostupnim akcijama i tehničkim karakteristikama proizvoda koji se pominje u ovom dokumentu, molimo posetite našu stranicu klikom na sledeći link:

https://cenoteka.rs/p/palit-geforce-rtx-5080-infinity-3-oc-16gb-gddr7-256-bit-graficka-kartica/