tehnoteka

https://cenoteka.rs

Uputstvo za upotrebu (EN)

HOOVER štapni usisivač HF1M10HX 011



Cenoteka je online destinacija za upoređivanje cena i karakteristika bele tehnike, potrošačke elektronike i IT uređaja kod trgovinskih lanaca i internet prodavnica u Srbiji. Naša stranica vam omogućava da istražite najnovije informacije, detaljne karakteristike i konkurentne cene proizvoda.

Posetite nas i uživajte u ekskluzivnom iskustvu pametne kupovine klikom na link:

https://cenoteka.rs/p/hoover-stapni-usisivac-hf1m10hx-011/

HF1 MAX

GB	User Manual	2
FR	Guide d’utilisation	12
DE	Bedienungsanleitung	22
IT	Manuale d’uso	32
NL	Gebruikershandleiding	42
PT	Manual de Instruções	52
ES	Manual de usuario	62
DK	Brugervejledning	72
NO	Brukerhåndbok	82
SE	Bruksanvisning	92
FI	Käyttöohje	102
GR	Οδηγιες Χρησεως	112
RU	Руководство пользователя	122
PL	Instrukcja obsługi	132
CZ	Návod k obsluze	142
SI	Navodila Za Uporabo	152
TR	Kullanim Kilavuzu	162
AR	دليل المستخدم	173



1. GETTING TO KNOW YOUR CLEANER

GB

PRODUCT COMPONENTS:

A. On/Off Button
B. Mode Button
C. LED Display
D. Dust Bin
E. Bin Flap Release Button
F. Dust Bin Release Button
G. Integrated Dusting Brush
H. Handheld Release Button
I. Tube *
J. Flexi Tube Release Button
K. Flexi Tube *
L. Nozzle Brushbar Release Slider
M. Nozzle Front Led Light
N. Nozzle
O. Motorised Pet Tool*
P. Crevice Tool
Q. Charger
R. Wall Mount Screws
S. Wall Mount
T. Battery Pack
U. Battery Charging indicator
V. Battery Release Button
W. Exhaust Filter
X. Filter

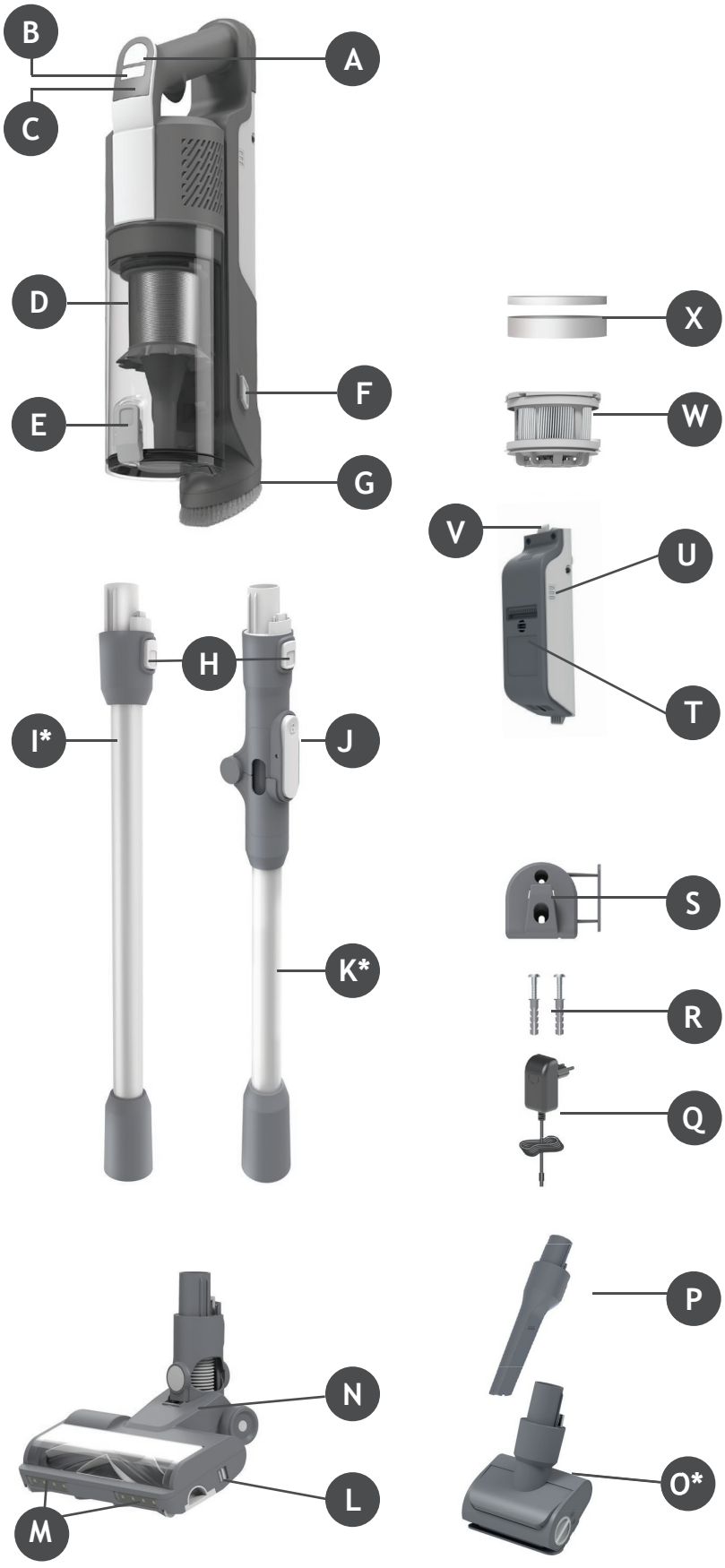

* Dependant on your model.

2. PREPARING YOUR CLEANER

GB

Remove all product parts from the packaging and assemble your cleaner.

STEP 1: Fit the tube into the floor nozzle.

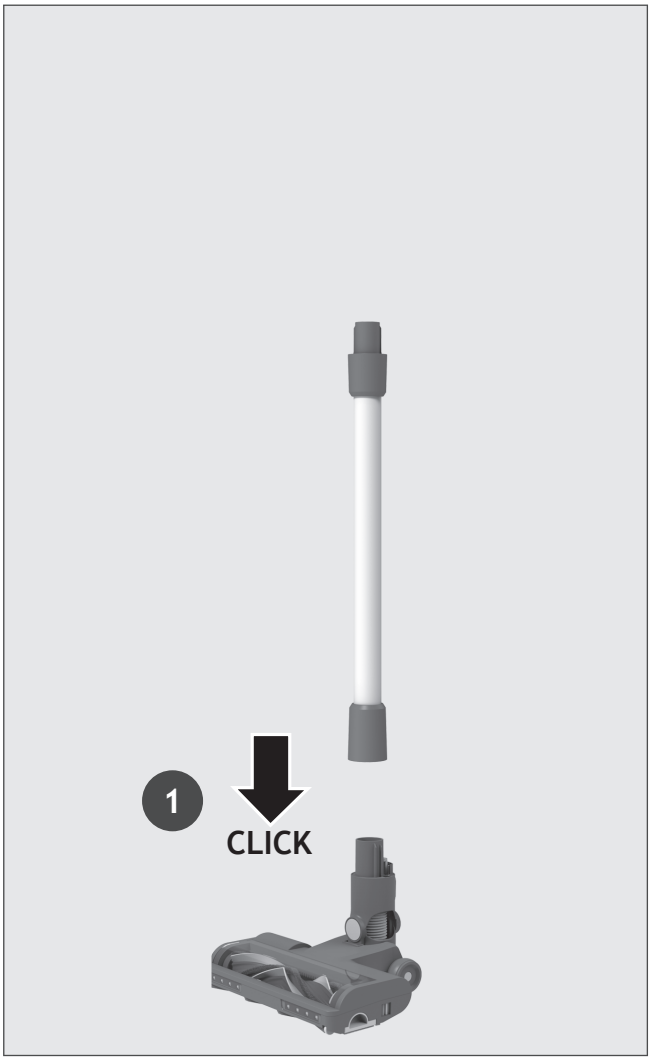

STEP 2: Fit the handheld unit onto the tube.

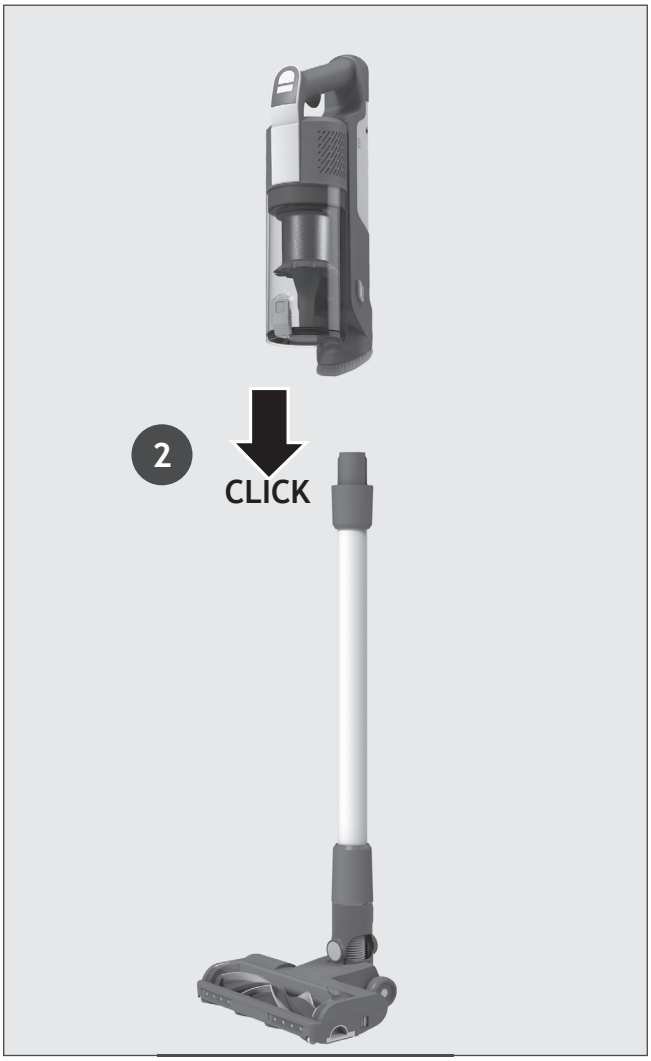

STEP 3: We provide a wall mount for optional storage.
If you wish to use it, fix the wall mount to a suitable wall using the screws and fixings provided.



3. CHARGING THE BATTERY

The battery of your product does not come fully charged. Before first use, please charge your product completely. lt takes around 4 hours.

For your convenience, the battery can be charged in 3 different conditions.

1. With the product fully assembled in stick mode or located in the wall mount, the battery status will be indicated on the battery.
2. With the product in the handheld mode.
3. With the battery removed from the product.

When using your product, the real time charge level of your battery is indicated on the battery pack. When the remaining battery is lower than 20%, led on the battery begin to flash.
It is recommended you switch off your product and recharge the battery.

NOTE: It is normal for the charger to become warm to touch when charging. Use only the charger supplied with your product.

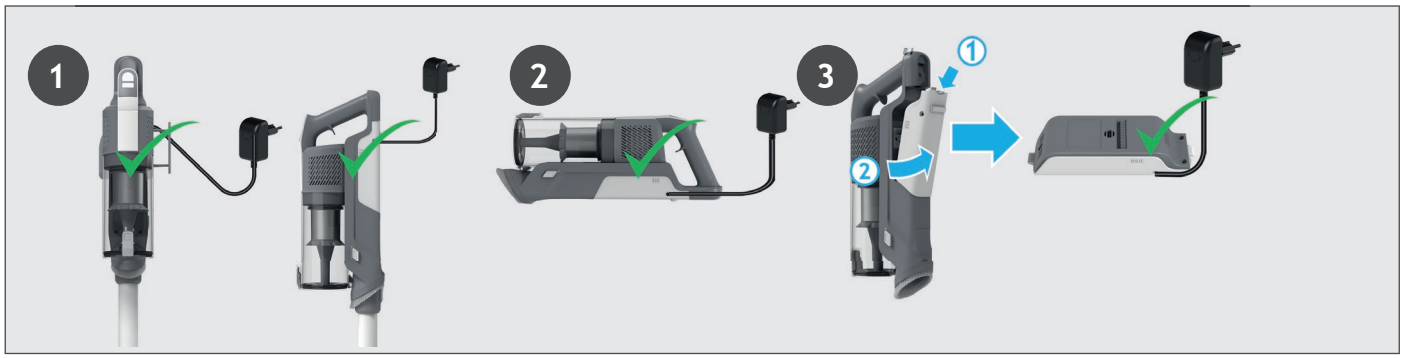

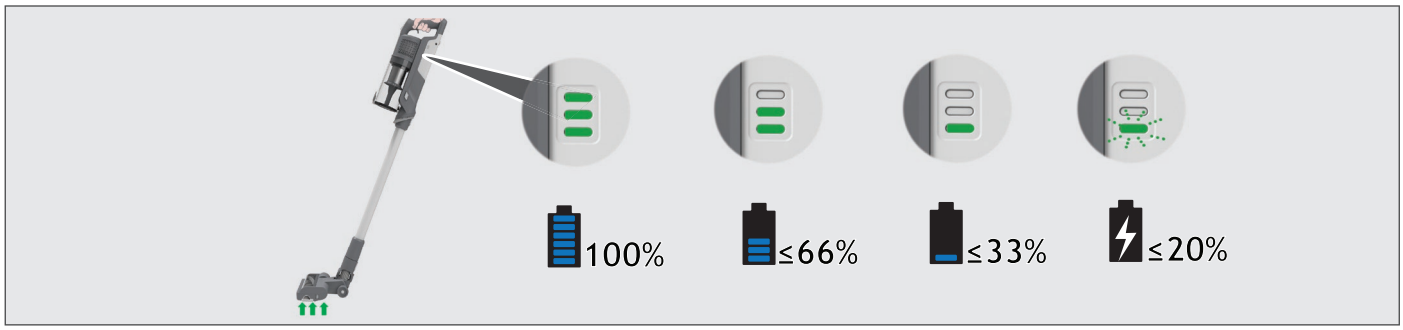

4. USING YOUR CLEANER

There are 3 different working modes for your cleaner:
1. Stick mode.
2. Above Floor mode.
3. Handheld mode.

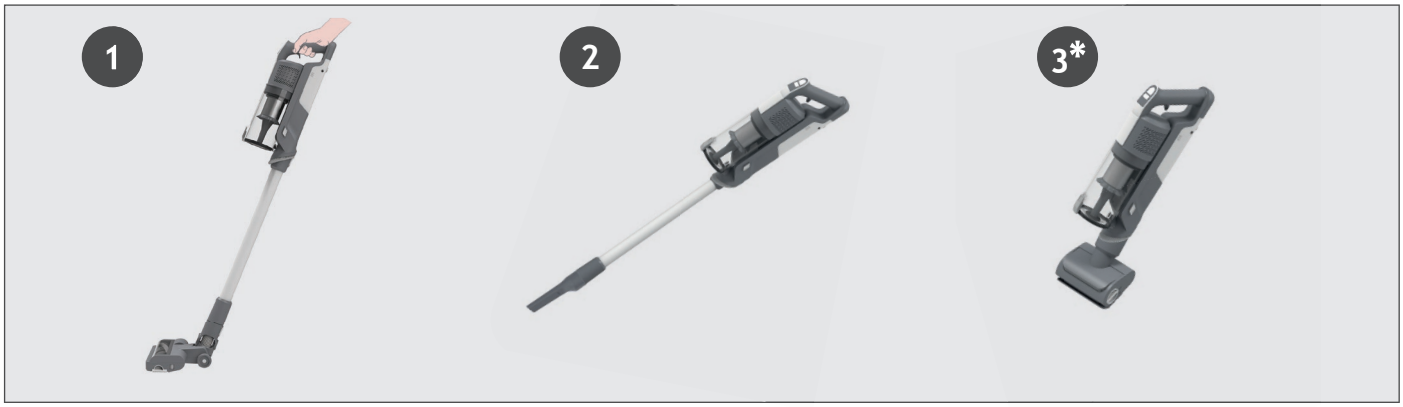

4.1 STICK MODE

To use your product in Stick mode:

1. Place your foot on the nozzle and pull back to recline the tube.
2. Press the On/Off power button to begin cleaning.

NOTE: The nozzle LED lights are always on and the brushbar is always rotating.
By pressing the mode button you can easily switch between the three cleaning modes (ECO ,STANDARD, TURBO) depending on the cleaning task.
The corresponding icon will light up on the LED display screen to show you the current mode.
If you require a deeper clean when using your product in Stick mode, press the switch button until the turbo icon is on to increase the power.
The turbo icon will illuminate on the LED display to confirm your selection.
Please note this will reduce your battery runtime.

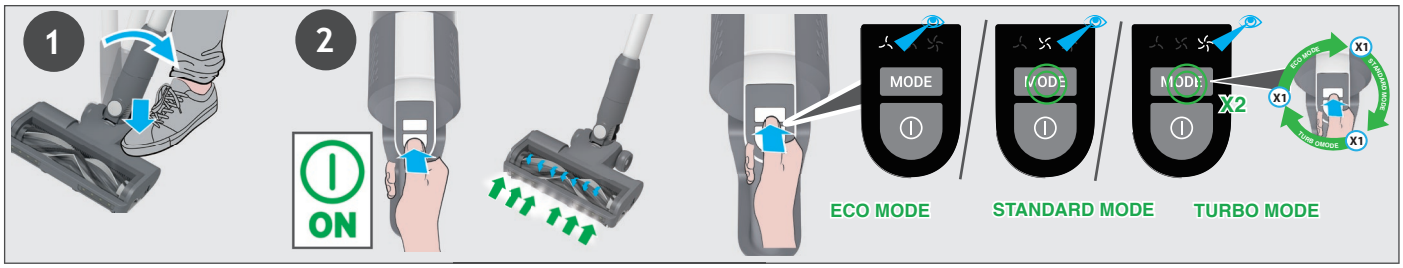

4.1.1 FLEXIBLE MODE *

If you want to easily access hard-to-reach areas under furniture, press the flexible tube release button to position the tube to a lower angle.



4.2 ABOVE FLOOR / HANDHELD MODE

To use your product in Above Floor mode:
1. Remove the tube from the nozzle by pressing the nozzle release button and pull the tube from the floor nozzle.
2. Fit your desired accessory to the end of the tube. All of your available accessories will fit onto the end of the tube.
3. Press the On/Off power button to begin cleaning.

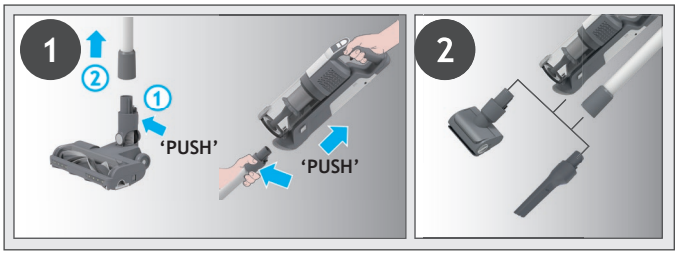

To use your product in handheld mode:
1. Remove the Handheld unit from the tube by pressing the handheld release button and pulling apart.
2. Fit your desired accessory to the end of the handheld unit.
All of your available accessories will fit onto the end of the handheld unit.
3. Press the On/Off power button to begin cleaning.

By pressing the mode button you can easily switch between the three cleaning modes (ECO,STANDARD, TURBO) depending on the cleaning task.
The corresponding icon will light up on the LED display screen to show you the current mode.

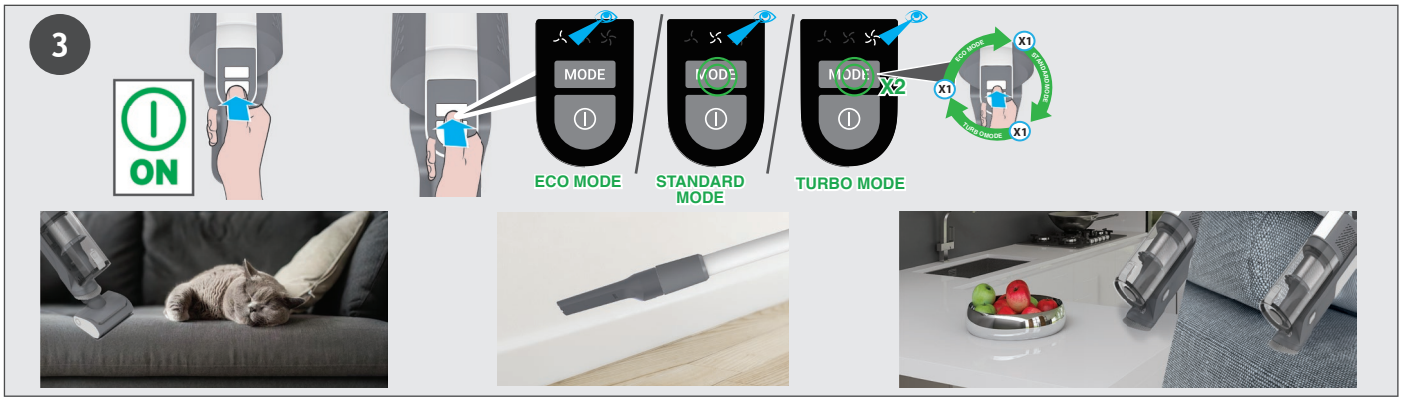

5. CLEANER MAINTENANCE
5.1 EMPTYING THE DUST BIN

NOTE: It is recommended to empty the dust bin after each use or when dust is up to the max fill line.

1. Ensure your product is switched off.
2. Press the Handheld release button and disconnect the handheld unit from the tube.
3. Hold the handheld over a bin and press the Dust Bin Flap Release Button to open the flap and release the debris into the trash.
4. Close the dust bin flap,you will hear a click when fully locked.
5. Check that the Dust Bin is back into its original position.
6. Re-Assemble your product.

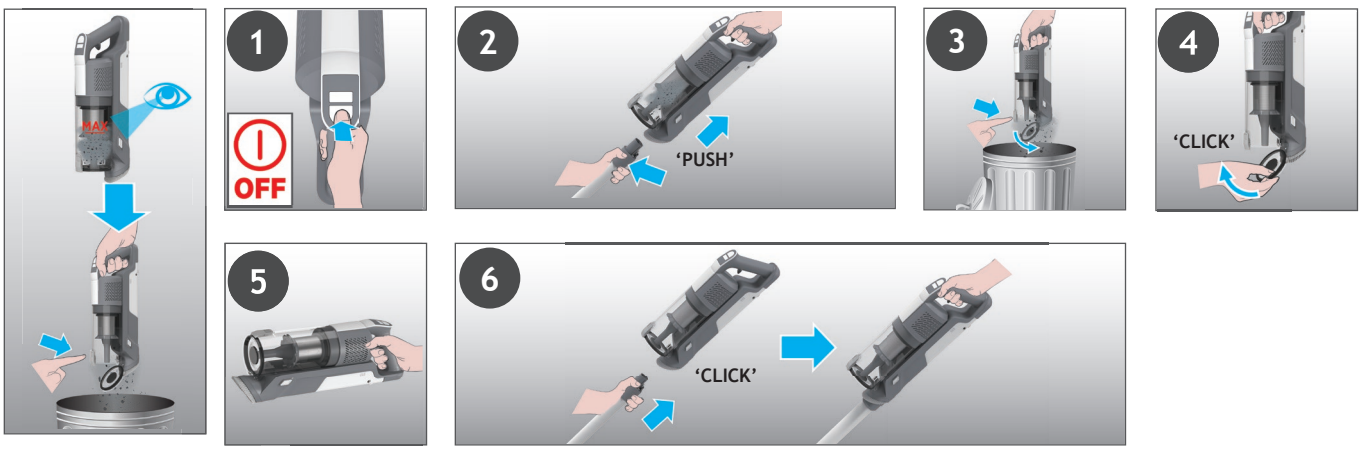

5. CLEANER MAINTENANCE
5.2 FILTERS

IMPORTANT: For optimum performance, we recommend to wash the filters after every 5 bin empties.
1. Ensure your product is switched off.
2. Hold the handheld over a dust bin and press the dust bin flap release button to open the flap and release the debris into the trash.
3. Press the dust bin release button and disconnect the dust bin from the unit.
4. Pull out the filters from the dust bin.
5. Remove the metal filter from the dust bin by turning it anti-clockwise and clean it.
6. Pull out the exhaust filter from the handheld.
7. Wash the filters and the bin using lukewarm water.
8. Leave them to dry for 24hrs before refitting to your product.
9. Refit the filters back in the the dust bin ensuring they are in the correct positions.
10. Re-assemble the metal filter back into the dust bin, insert into position and rotate it clockwise until you hear a “click” sound.
11. Close the bin flap.
12. Reinsert the exhaust filter into the handheld.
13. Reinsert the dust bin onto the handheld until you hear a “click” sound.

NOTE: Do not use hot water or detergents when cleaning the filters. In the unlikely event of the filters becoming damaged, fit a genuine hoover replacement.
IMPORTANT: For optimum performance, we recommend that the filters are replaced after 5 washes, with genuine Hoover parts.

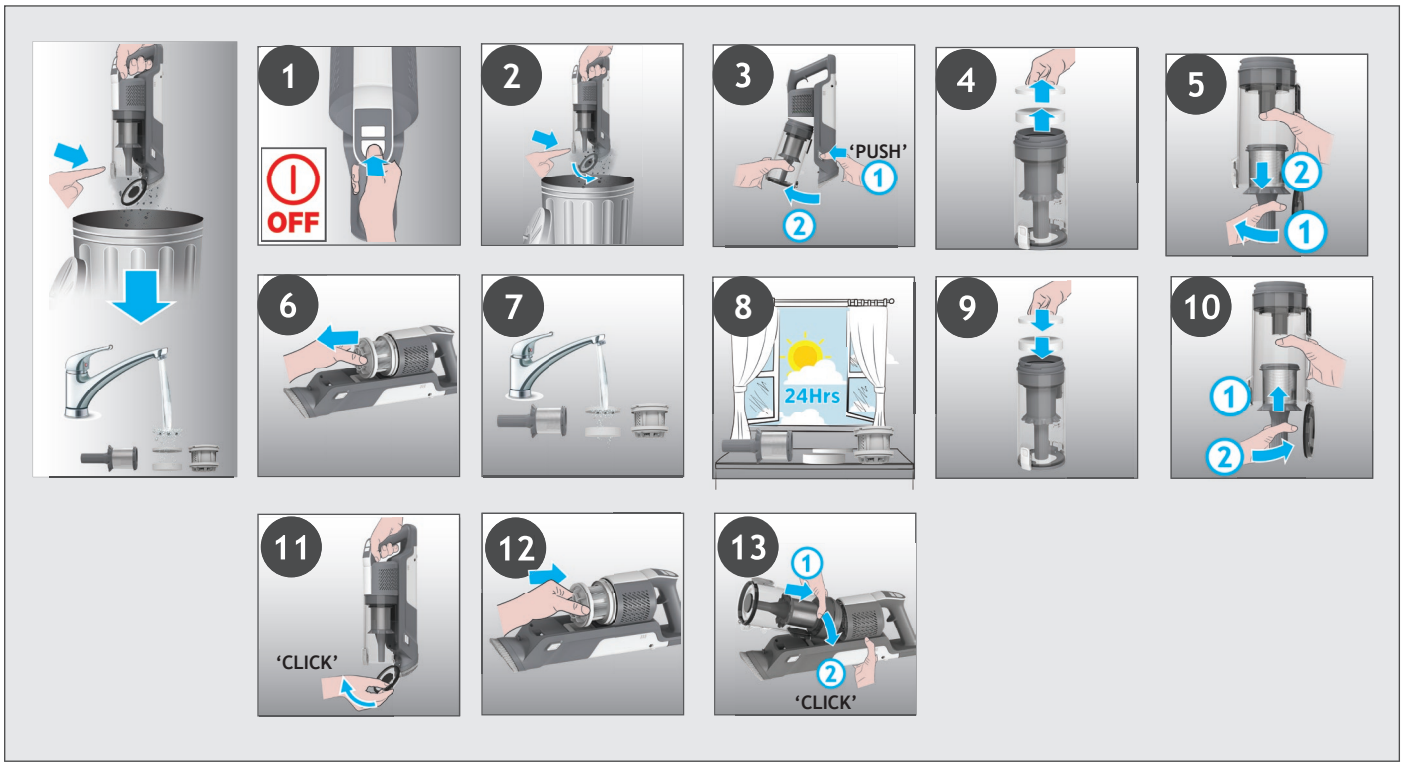

5. CLEANER MAINTENANCE
5.3 FLOOR NOZZLE

Thanks to ANTI-TWIST, your Hoover vacuum features an integrated comb which reduces hair wrapping around the brushbar. However, if your cleaner is not picking up efficiently your brushbar may need to be cleaned or there is large debris needing to be removed from inside the nozzle.
1. Ensure your product is switched off.
2. Slide the Nozzle Brushbar Release Slider on the nozzle to the left.
3. Remove Nozzle Brushbar from the Floor Nozzle.
4. Remove any excess debris from the brushbar. Check for and remove any large debris from inside the nozzle.
5. Re-insert the brushbar into the nozzle ensuring it is in the correct position and push down at the end of the brushbar until you hear it “CLICK “ to lock in position.

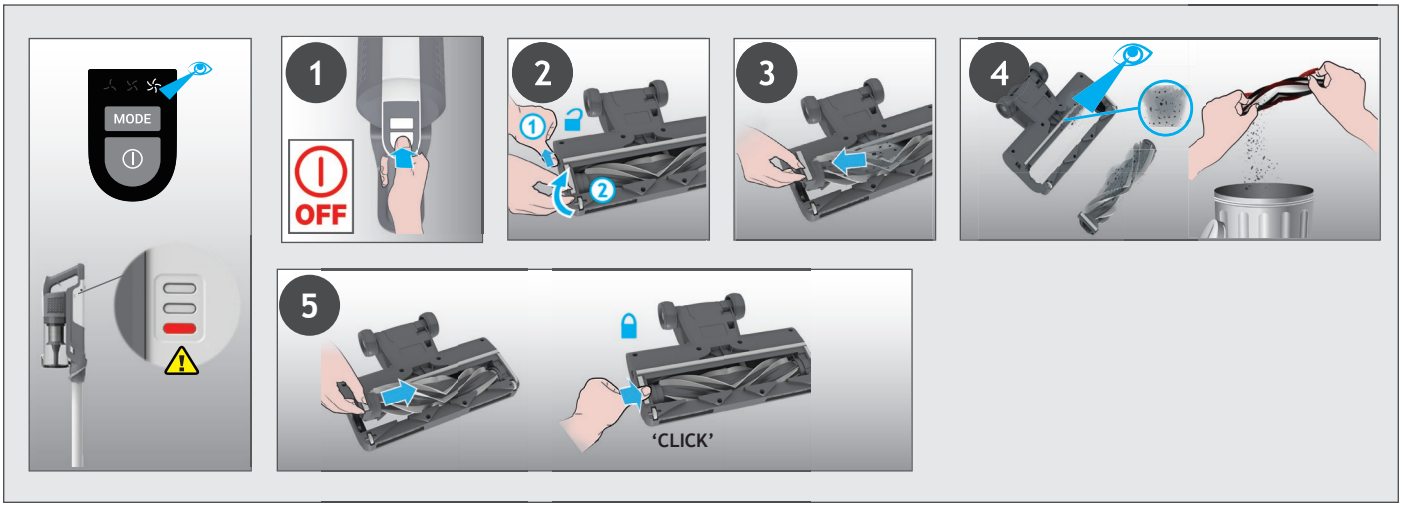

5. CLEANER MAINTENANCE
5.4 MOTORISED PET TOOL *

1. Ensure your product is switched off and detach the motorised pet tool from your product.
2. To remove the brushbar, unlock the release latch and pull out the agitator. Using scissors, remove any tangled fibres or debris from the brushbar. Look inside the nozzle and remove any debris.
3. Re-fit the brushbar, push and lock the release latch.

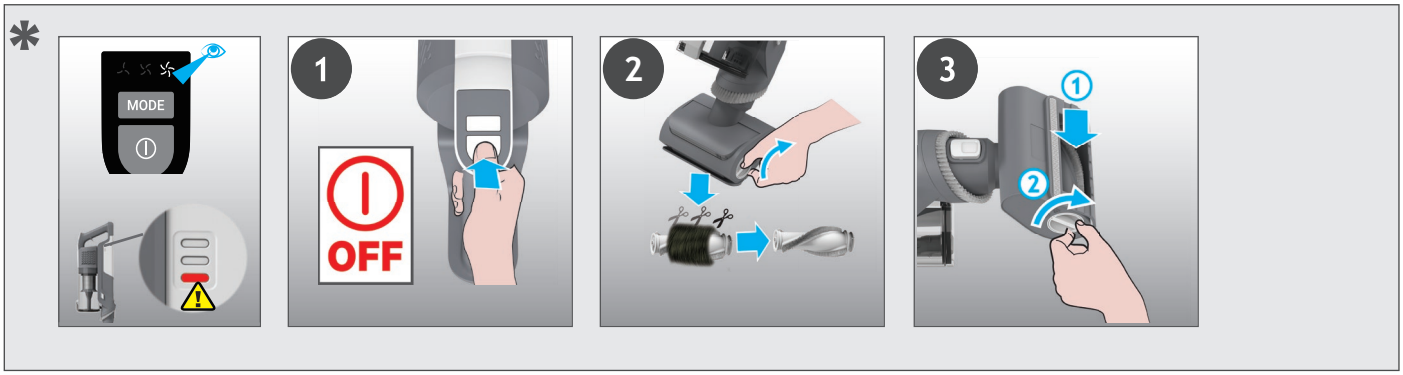

* Dependant on your model.

5. CLEANER MAINTENANCE
5.5 BLOCKAGES

If your product is operating but has poor pick up this may be due to a blockage in the nozzle or the tube or your brushbar is not rotating. If this is the case a solid red light will appear on the Battery charging indicator. Carry out all maintenance instructions as detailed in sections, 5.1,5.2,5.3,5.4. Along with the additional areas listed below.

1. Ensure your product is switched off.
2. Detach the nozzle, tube and handheld unit as per previous instructions.
3. Visually check the handheld inlets for any debris or obstructions and clean it.
4. Visually inspect the nozzle joints area for any debris or obstructions and clean it.
5. Remove the brushbar and check the nozzle inlet area for any debris or obstructions and clean it.
6. Visually check both ends of the tube and remove any debris or obstructions.
7. Re-Assemble your product.

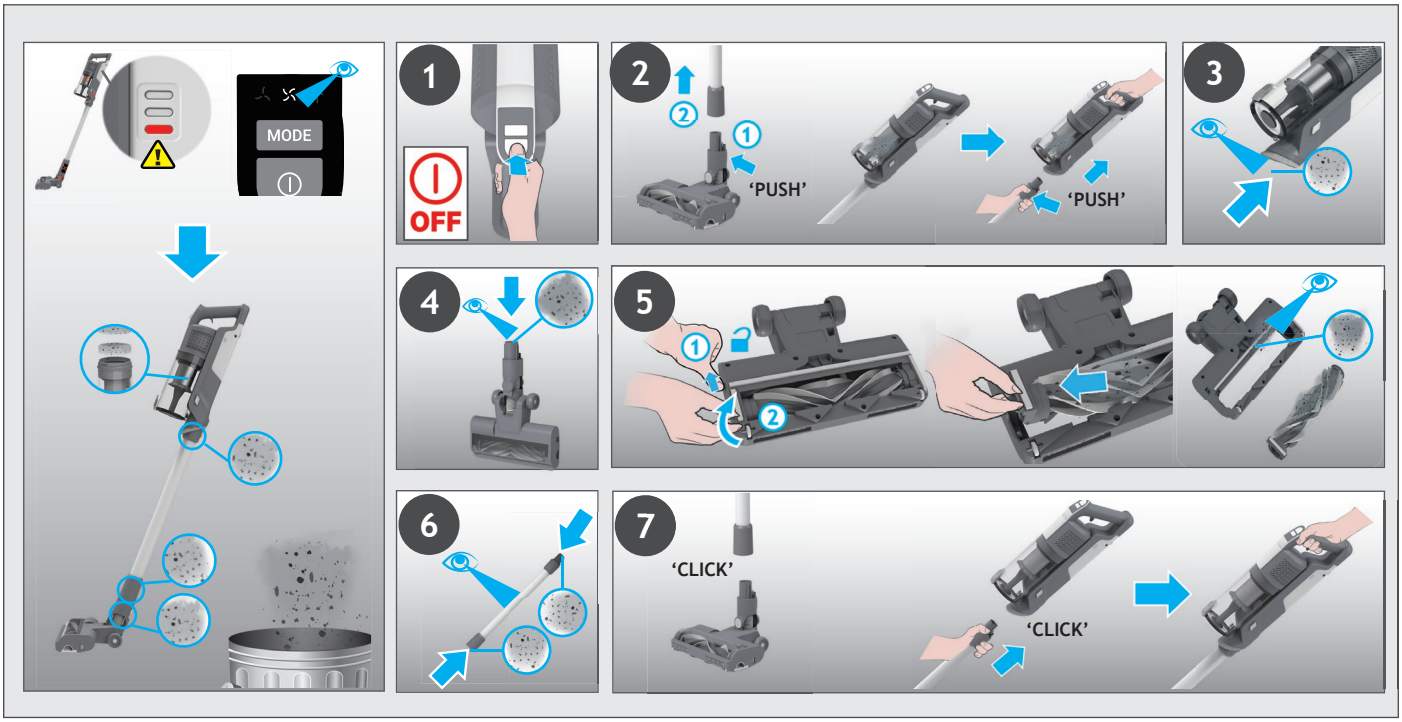

7. TROUBLE SHOOTING

Should you have any problem with you cleaner, follow this simple check list before calling the Hoover Customer Service Centre.

A. Cleaner does not switch on.
Check if the cleaner is charged.
Check if the battery pack is assembled in place.

B. If a solid red light appears the battery charging indicator.
Check if the nozzle stop working and remove any excess debris from the brush bar and any tangled debris from the comb

C. Cleaner stop working.
Check if there is an obstruction in air inlet or in the tube, clear it and ensure the product is OFF. Once this is done simply press the on/off button, the product will start working again.

D. The Nozzle stops working and the warning symbol on battery pack is RED.
There is a blockage in the nozzle or an obstruction to the brush bar. Ensure your product is switched OFF and remove any debris or obstruction and following cleaner maintenance 5.

E. Batteries cannot be charged.
This may be a result of very long storage periods (over half year).
Contact Hoover customer service to arrange battery replacement.
If the problem persists, contact the Hoover customer service center.

Disposal of the packing material
The Packaging is designed to protect the appliance from damage during transportation. The packaging materials used are selected from materials which are environmentally friendly for disposal and should be recycled.
Recycling the packaging reduces the use of raw materials in the manufacturing process and also reduces the amount of waste in landfill sites

Replacing and disposing the Batteries
This cleaner is fitted with a rechargeable lithium-ion battery pack which is replaceable.
WARNING: Only use approved replacement parts for your cleaner. Using parts not validated by hoover are dangerous and will invalidate your guarantee.
WARNING: Do not try to open the battery pack and repair it by yourself.
1. Press the battery release buttons and pull the battery outside.
2. Removed the old battery pack and replace with the new battery pack.
3. Dispose of the batteries safely. Used batteries should be taken to a recycling station and not disposed of with household waste.

HOOVER SPARES AND CONSUMABLES
Always replace parts with genuine Hoover spares. These are available from your local Hoover dealer or direct from Hoover.
When ordering parts always quote your model number.

YOUR GUARANTEE
The guarantee conditions for this appliance are as defined by our representative in the country in which it is sold. Details regarding these conditions can be obtained from the dealer from whom the appliance was purchased. The bill of sale or receipt must be produced when making any claim under the terms of this guarantee.

IMPORTANT: the battery in this cleaner is guaranteed for 1 year from the date of purchase. After 1 year the customer is liable for the cost of a new battery.

1. INTRODUCTION DE L'ASPIRATEUR

COMPOSITION DU PRODUIT:

A. Bouton On/Off
B. Bouton Mode
C. Ecran LED
D. Bac à poussière
E. BoutOn d'éjection du volet de la cassette
F. Bouton de verrouillage du bac à poussière
G. Brosse meuble intégrée
H. Bouton de déverrouillage de l'aspirateur à main
I. Tube *
J. Bouton de déverrouillage du tube flexible
K. Tube flexible *
L. Curseur de déverrouillage du rouleau de la brosse
M. Lumière LED frontale de la brosse
N. Brosse
O. Accessoire pour poils d'animaux motorisé*
P. Suceur plat
Q. Chargeur
R. Vis de montage mural
S. Base murale
T. Batterie
U. Indicateur de charge de la batterie
V. Bouton de déverrouillage de la batterie
W. Filtre de sortie de l'air
X. Filtre

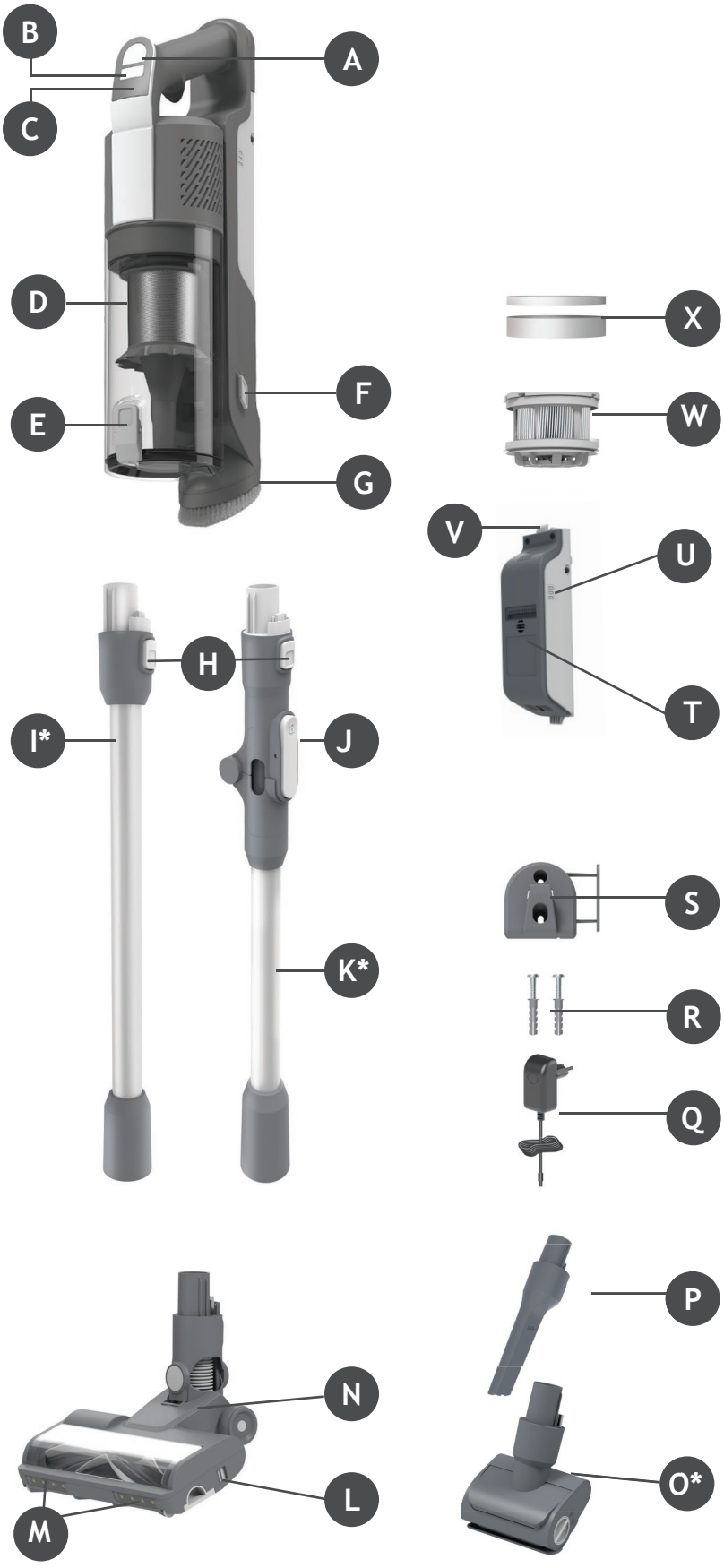

* Selon votre modèle.

2. MONTAGE DE VOTRE APPAREIL

FR

Retirez toutes les pièces du produit de l'emballage et assemblez votre aspirateur.

ÉTAPE 1 : Assemblez le tube sur la brosse principale.

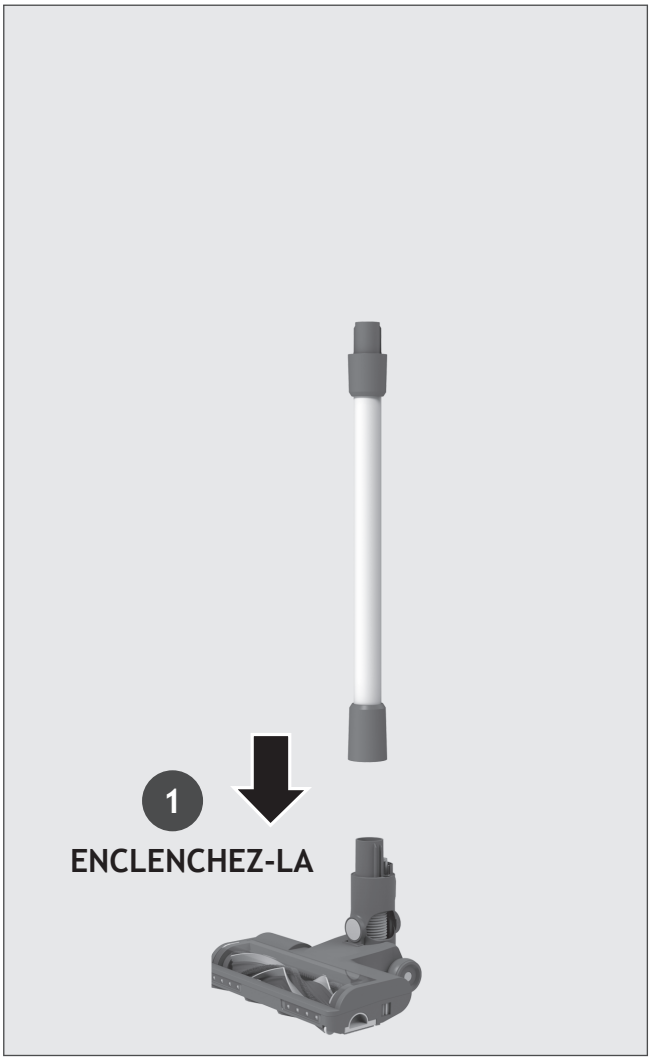

ÉTAPE 2 : Assemblez l'aspirateur à main sur le tube.

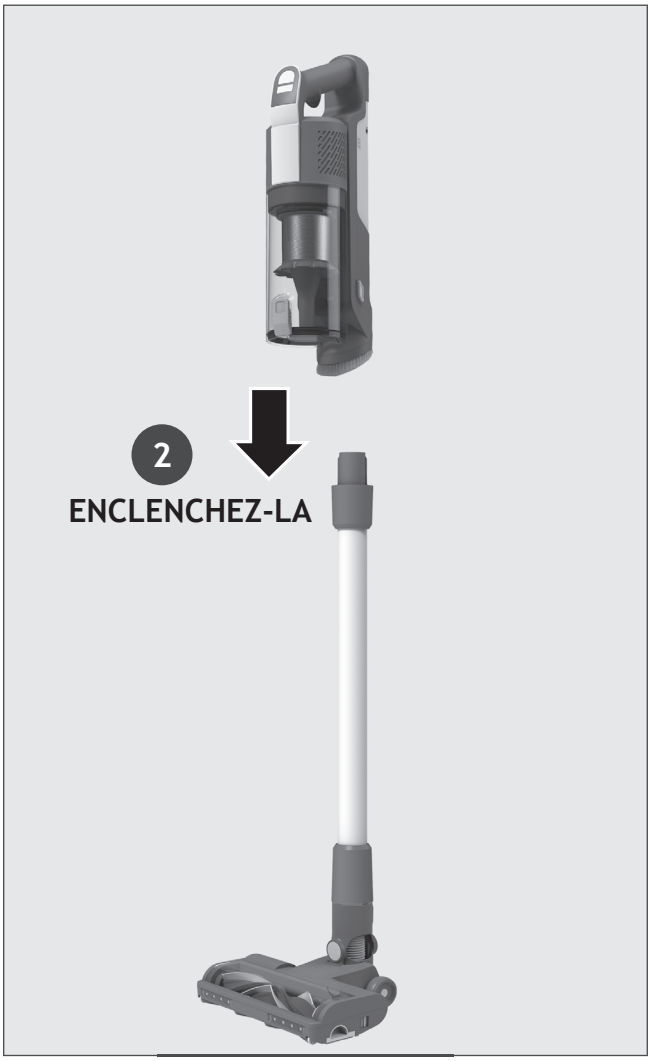

ÉTAPE 3 : Nous fournissons un support mural pour permettre un rangement optionnel.
Si vous souhaitez l'utiliser, fixez le support sur un mur approprié à l'aide des vis et des fixations fournies.



3. CHARGEMENT DE LA BATTERIE

La batterie de votre produit n'est pas complètement chargée. Avant la première utilisation, effectuez une recharge complète de votre appareil. Le chargement prend environ 4 heures.

Pour votre confort, la batterie peut être chargée selon 3 cas différents.

1. Lorsque le produit est entièrement assemblé en mode bâton ou placé dans le support mural, l'état de la batterie est indiqué sur la batterie.
2. Avec l'appareil en configuration à main.
3. Avec la batterie retirée de l'appareil.

Lorsque vous utilisez votre produit, le niveau de charge en temps réel de votre batterie est indiqué sur le bloc-batterie.
Lorsque la charge qui reste est inférieure à 20 %, le voyant de la batterie commence à clignoter.
Il est recommandé d'éteindre votre produit et de recharger la batterie.

REMARQUE : Il est normal pour le chargeur de devenir chaud au toucher lorsqu'il est en train de charger. N'utilisez que le chargeur fourni avec votre nettoyeur.

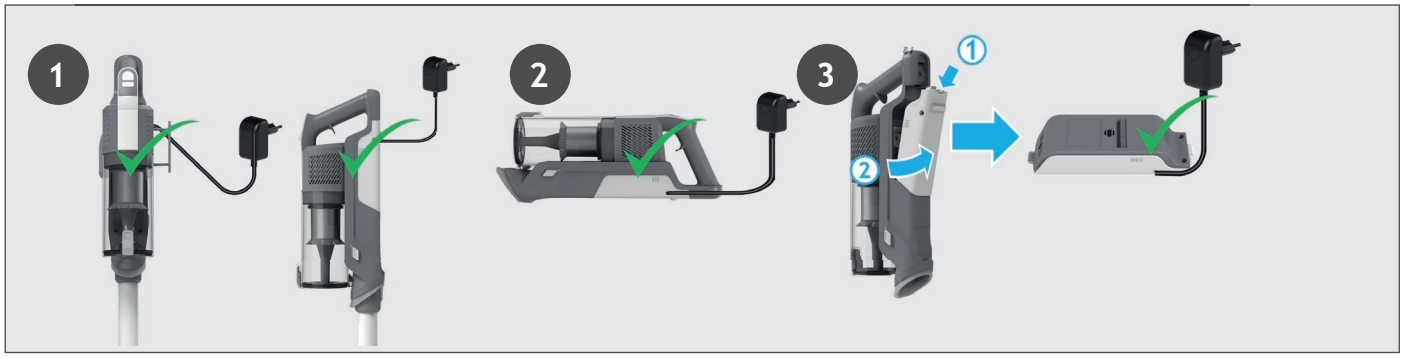

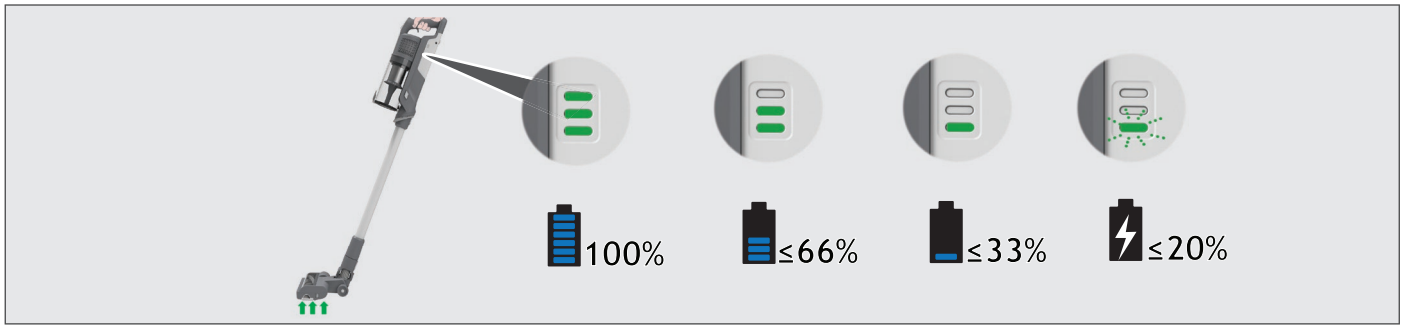

4. GUIDE D'UTILISATION DE VOTRE APPAREIL

Il existe 3 modes de fonctionnement différents pour votre aspirateur :
1. Mode balai.
2. Mode hors-sol.
3. Mode aspirateur à main.

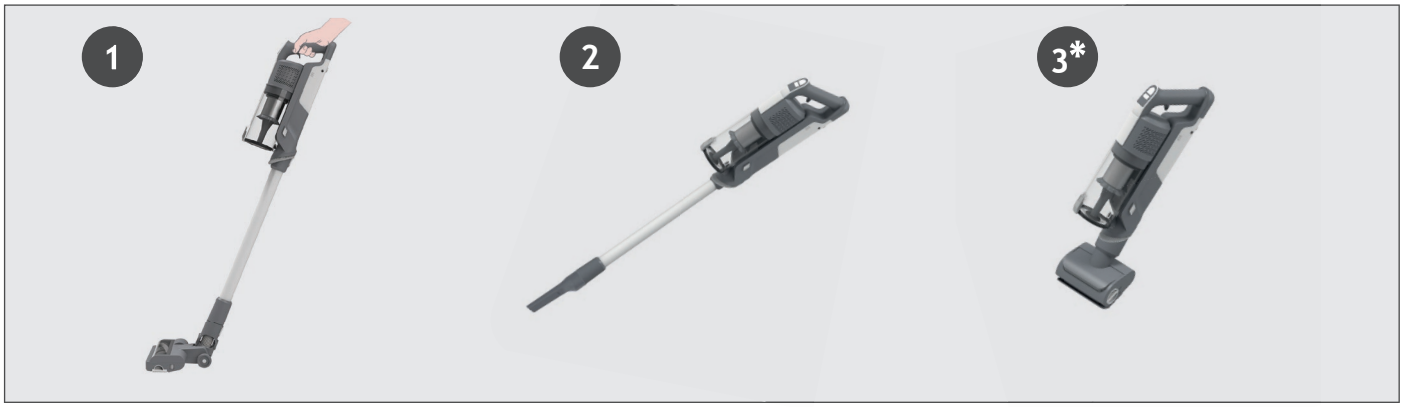

4.1 MODE BALAI

Pour utiliser votre produit en mode balai :

1. Placez votre pied sur la brosse principale et tirez vers l'arrière pour incliner le tube.
2. Appuyez sur le bouton marche/arrêt pour commencer le nettoyage.

REMARQUE : Les lumières LED de la brosse principale sont toujours allumées et le rouleau est toujours en rotation.
En appuyant sur le bouton de mode, vous pouvez facilement basculer entre les trois modes de nettoyage (ECO, STANDARD, TURBO) en fonction de la tâche de nettoyage.
L'icône correspondante s'allumera sur l'écran LED pour montrer le mode actuel.
Si vous avez besoin de nettoyer plus à fond lorsque vous utilisez votre produit en mode Électrobrosse, appuyez sur le bouton d'allumage jusqu'à ce que l'icône turbo s'allume pour augmenter la puissance.
L'icône Turbo s'allume sur l'écran LED pour confirmer votre sélection.
Veuillez noter que cela réduira l'autonomie de votre batterie.

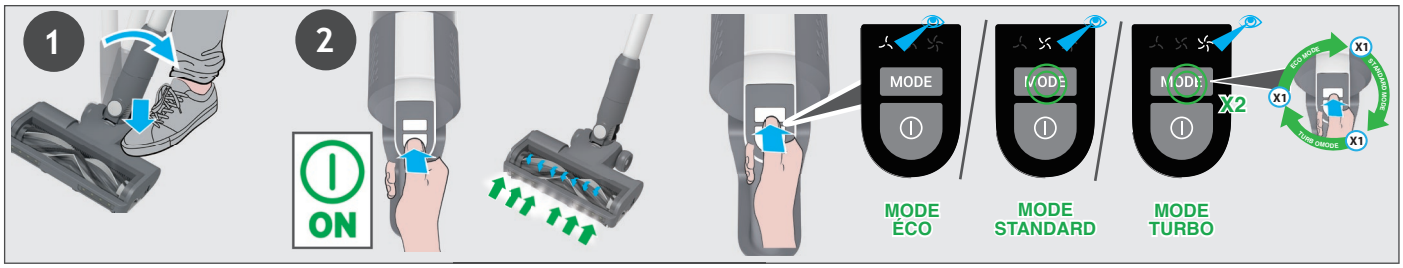

4.1.1 MODE FLEXIBLE *

Si vous voulez atteindre facilement les zones sous les meubles, appuyez sur le bouton de relâchement du tube flexible afin de positionner le tube à un angle plus bas.



4.2 MODE HORS-SOL/ ASPIRATEUR À MAIN

Pour utiliser votre produit en mode hors-sol:
1. Retirez le tube de la brosse en appuyant sur le bouton de déverrouillage puis tirez.
2. Installez l'accessoire de votre choix à l'extrémité du tube.
Tous les accessoires disponibles s'adaptent à l'extrémité du tube.
3. Appuyez sur le bouton marche/arrêt pour commencer le nettoyage.

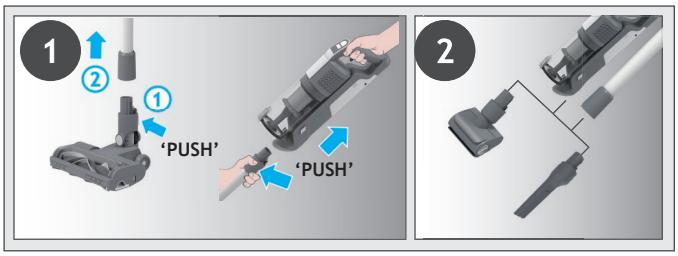

Pour utiliser votre produit en mode manuel :
1. Retirez l'aspirateur à main du tube en appuyant sur le bouton de déverrouillage et tirez.
2. Installez l'accessoire de votre choix à l'extrémité de l'aspirateur à main.
Tous les accessoires disponibles vont bien pour l'extrémité de votre aspirette.
3. Appuyez sur le bouton marche/arrêt pour commencer le nettoyage.

En appuyant sur le bouton de mode, vous pouvez facilement basculer entre les trois modes de nettoyage (ECO, STANDARD, TURBO) en fonction de la tâche de nettoyage.
L'icône correspondante s'allumera sur l'écran LED pour montrer le mode actuel.

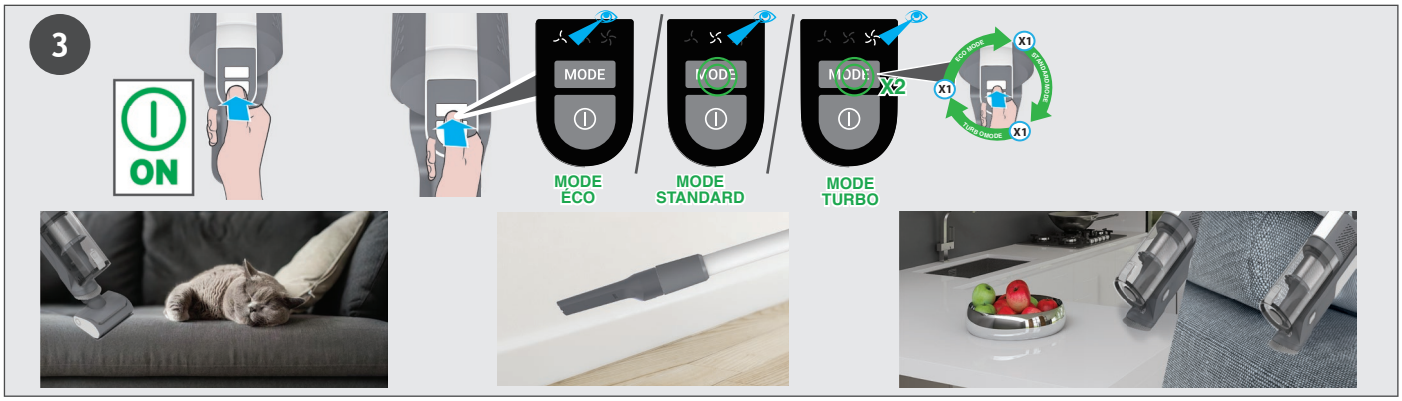

5. ENTRETIEN DE L'ASPIRATEUR
5.1 VIDAGE DU BAC À POUSSIÈRE

REMARQUE : Il est recommandé de vider le bac à poussière après chaque usage ou lorsque la poussière atteint la ligne de remplissage max.

1. Assurez-vous que l'appareil est éteint.
2. Appuyez sur le bouton de déverrouillage de l'aspirette et détachez l'unité portable du tube.
3. Tenez l'aspirette au-dessus d'une poubelle et appuyez sur le bouton de déverrouillage du rabat du bac à poussière pour ouvrir le rabat et évacuer les débris dans la poubelle.
4. Fermez le clapet du bac à poussière, vous entendrez un clic une fois complètement verrouillé.
5. Vérifiez que le bac à poussière est de nouveau dans sa position d'origine.
6. Réassemblez votre produit.

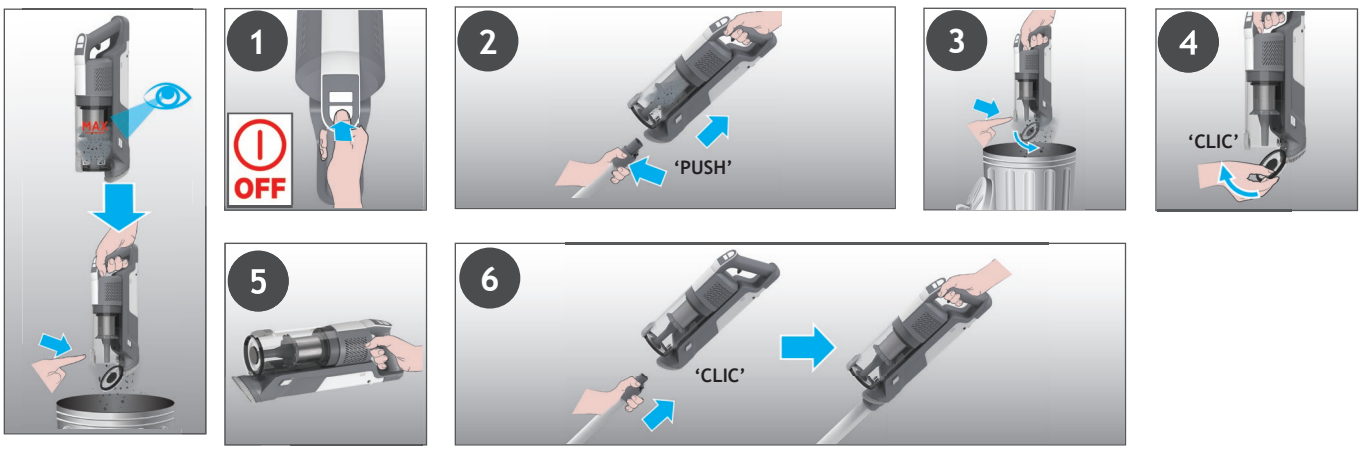

5. ENTRETIEN DE L'ASPIRATEUR
5.2 FILTRES

IMPORTANT : Pour des performances optimales, il est conseillé de laver les filtres après 5 vidages du bac à poussière.

1. Assurez-vous que l'appareil est éteint.
2. Tenez l'aspirette au-dessus d'une poubelle et appuyez sur le bouton de déverrouillage du rabat du bac à poussière pour ouvrir le rabat et évacuer les débris dans la poubelle.
3. Appuyez sur le bouton de relâchement du bac à poussière et détachez le bac à poussière de l'unité.
4. Retirez les filtres du bac à poussière.
5. Retirez le filtre métallique du bac à poussière en le tournant dans le sens inverse des aiguilles d'une montre et nettoyez-le.
6. Sortez le filtre de sortie de l'air de l'aspirateur à main.
7. Lavez les filtres et le bac à l'eau tiède.
8. Laissez-les sécher pendant 24 heures avant de les remettre sur votre appareil.
9. Remettez les filtres dans le bac à poussière en vous assurant qu'ils sont dans les bonnes positions.
10. Remontez le filtre métallique dans le bac à poussière, insérez-le en position et tournez-le dans le sens des aiguilles d'une montre jusqu'à ce que vous entendiez un "clic".
11. Fermez le clapet du bac à poussière.
12. Réinsérez le filtre de sortie de l'air de l'aspirateur à main.
13. Réinsérez le bac à poussière sur l'aspirateur à main jusqu'à ce que vous entendiez un « clic ».

REMARQUE : N'utilisez pas d'eau chaude ou de détergents pour laver les filtres. Dans le cas peu probable où les filtres seraient endommagés, remplacez-les par des filtres de la marque Hoover.

IMPORTANT : Pour une performance optimale, nous recommandons que les filtres soient remplacés après 5 lavages, avec des pièces d'aspirateur authentiques.

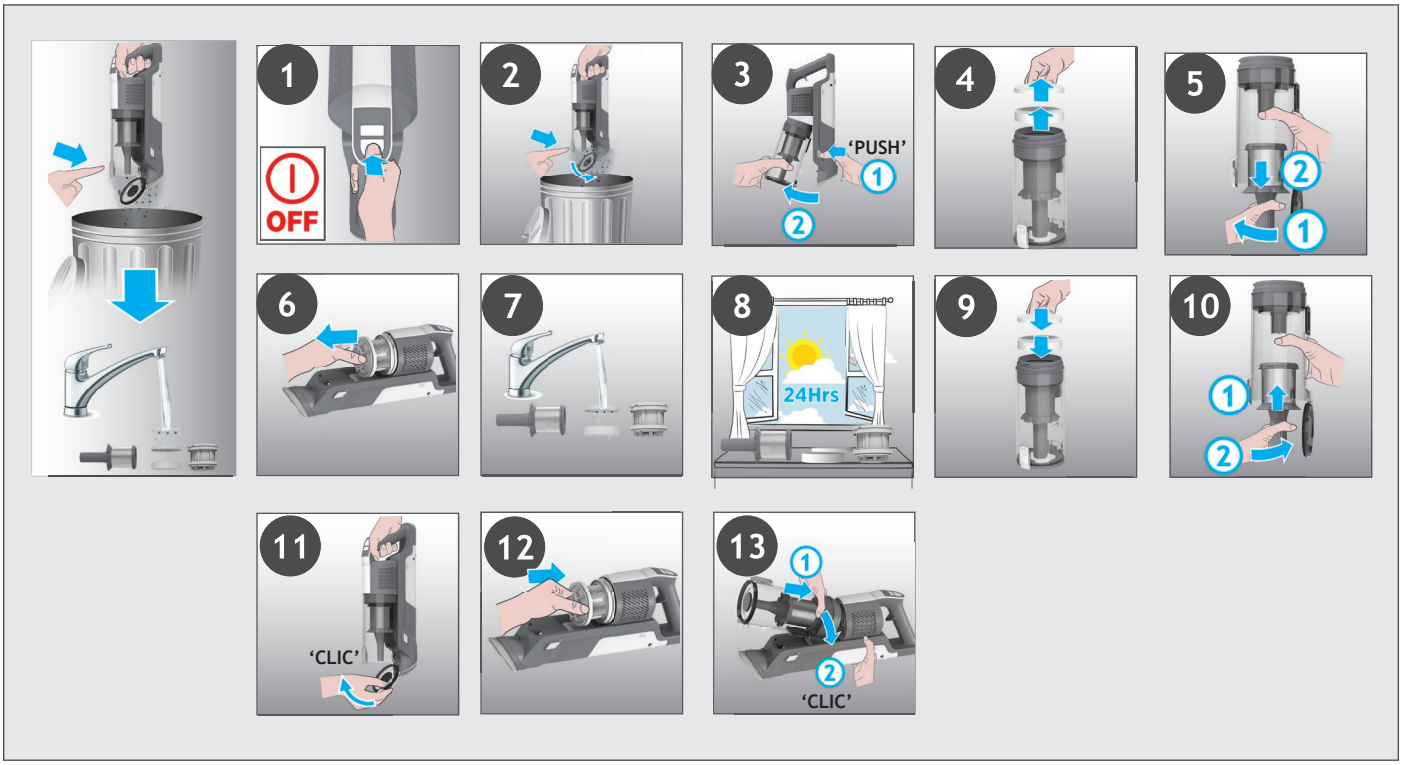

5. ENTRETIEN DE L'ASPIRATEUR
5.3 BROSSE PRINCIPALE

Grâce à ANTI-TWIST, votre aspirateur Hoover est équipé d'un peigne intégré qui réduit l'enroulement des cheveux autour de la brosse. Cependant, si votre aspirateur ne collecte pas efficacement les cheveux, il se peut que la brosse doive être nettoyée ou qu'il y ait de gros débris qui doivent être enlevés de la brosse.
1. Assurez-vous que l'appareil est éteint.
2. Faites glisser le curseur De libérAtion de la barre de brosse de la buse vers la gauche.
3. Retirez le rouleau de la brosse.
4. Enlevez tout excès de débris de la brosse. Vérifiez l'absence de gros débris à l'intérieur de la brosse et retirez-les le cas échéant.
5. Insérez à nouveau la brosse dans son emplacement en veillant qu'elle soit dans la position correcte et pressez sur l'extrémité de la brosse jusqu'à entendre un « clic » pour la verrouiller en position.

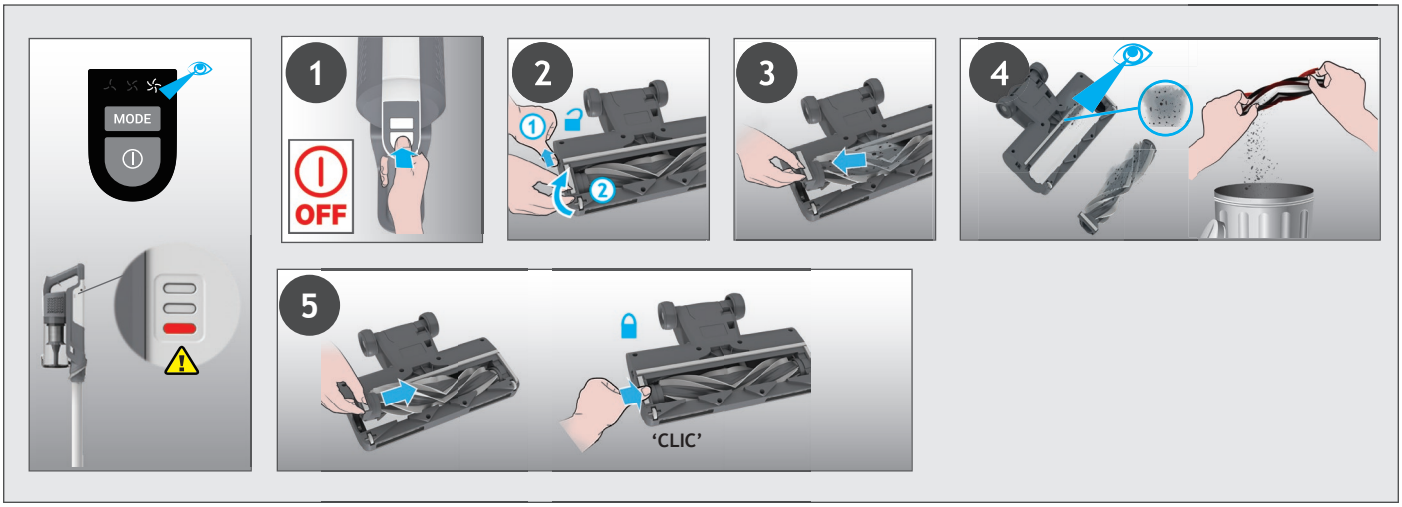

5. ENTRETIEN DE L'ASPIRATEUR
5.4 ACCESSOIRE POUR POILS D'ANIMAUX MOTORISÉ *

1. Assurez-vous que votre produit est éteint et détachez l'outil motorisé de votre produit.
2. Pour retirer la brosse, déverrouillez le loquet de libération et tirez l'agitateur. À l'aide de ciseaux, retirez les fibres emmêlées ou les débris de la brosse. Regardez à l'intérieur de la brosse et retirez tout les débris.
3. Remontez le rouleau de la brosse, poussez et verrouillez le loquet de verrouillage.

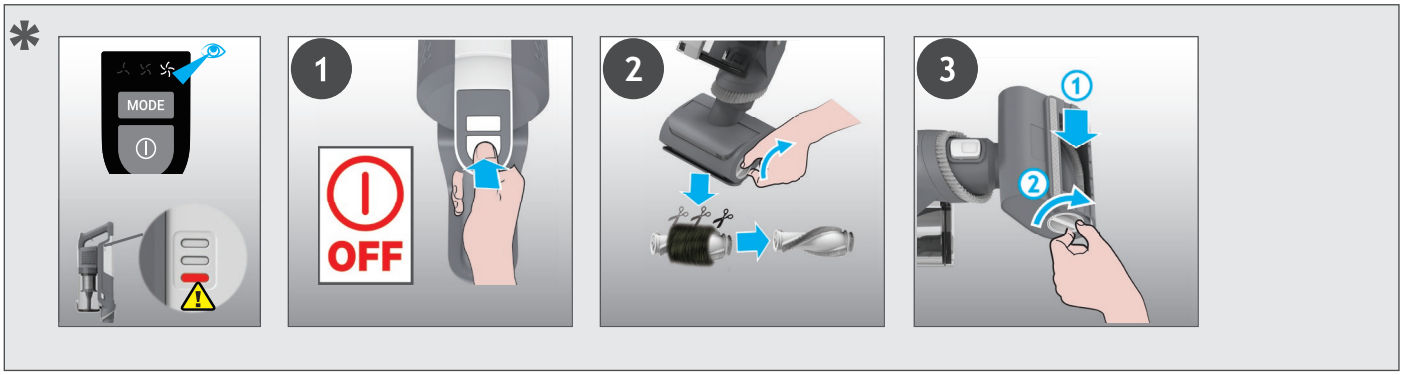

* Selon votre modèle.

5. ENTRETIEN DE L'ASPIRATEUR
5.5 OBSTRUCTIONS

Si votre appareil fonctionne mais a une faible force d'aspiration, il se peut qu'il y ait quelque chose coincé dans la brosse ou dans le tube ou que votre brosse ne tourne pas. Si c'est le cas, un voyant rouge apparaît sur le témoin de charge de la batterie. Exécutez toutes les instructions de maintenance détaillées dans les sections 5.1,5.2,5.3,5.4. Avec les parties supplémentaires listées ci-dessous.

1. Assurez-vous que l'appareil est éteint.
2. Détachez le suceur, le tube et l'aspirateur à main selon les instructions précédentes.
3. Vérifiez l'absence de débris ou d'obstructions au niveau des entrées de l'aspirateur à main et dégagez-les, le cas échéant.
4. Vérifiez l'absence de débris ou d'obstructions au niveau de la zone des joints de la brosse et dégagez-les, le cas contraire.
5. Retirez le rouleau de la brosse et vérifiez l'absence de débris ou d'obstructions au niveau de la zone d'entrée de la brosse et dégagez-les, dans le cas contraire.
6. Vérifiez les deux extrémités du tube et retirez tout débris ou obstruction.
7. Réassemblez votre produit.

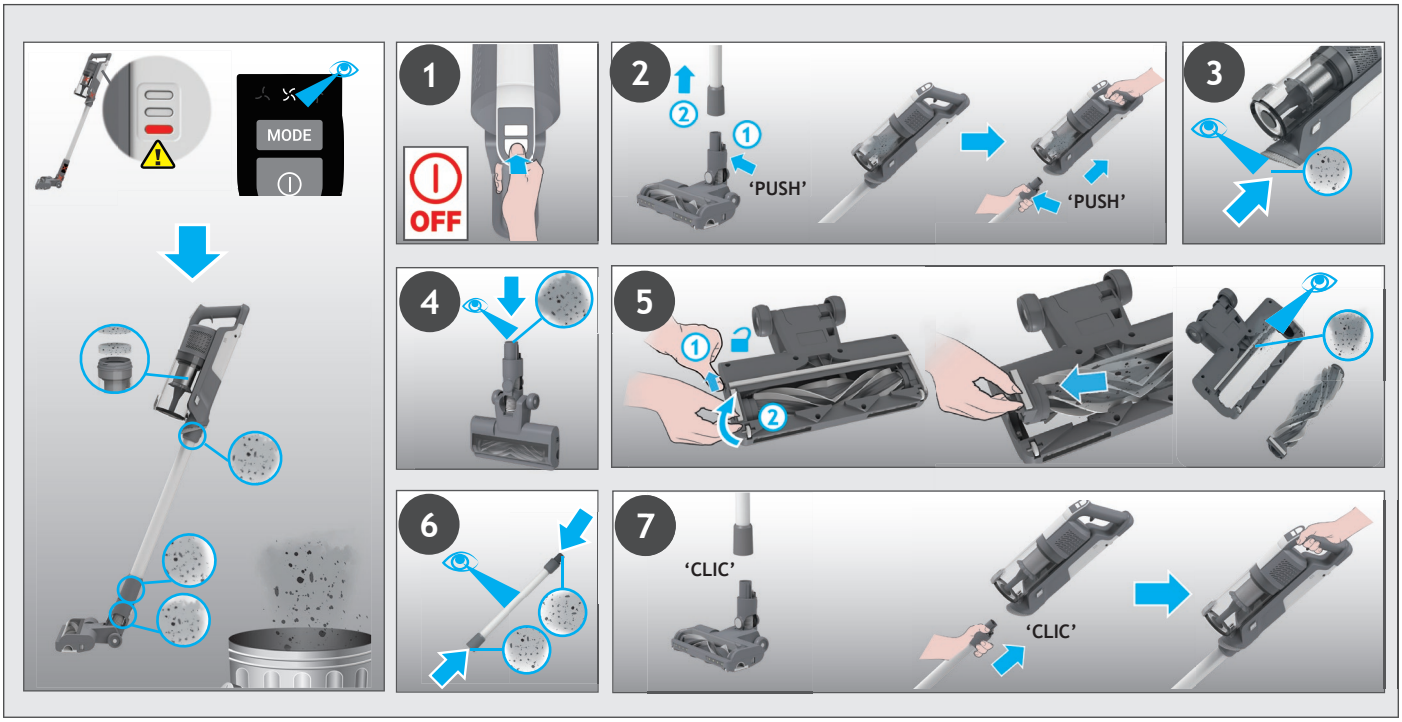

7. GUIDE DE DÉPANNAGE

Si vous avez des problèmes avec votre nettoyeur, suivez cette simple liste de vérification avant d'appeler le service clientèle Hoover.

A. L'aspirateur ne s'allume pas.
Vérifiez que l'appareil est chargé.
Vérifiez que la batterie est bien en place.

B. Un voyant rouge fixe apparaît sur le témoin de charge de la batterie.
Vérifiez si la buse cesse de fonctionner et retirez tous les débris excédentaires de la brosse et tous les débris emmêlés du peigne

C. L'aspirateur s'arrête de fonctionner.
Vérifiez s'il y a une obstruction dans l'entrée d'air ou dans le tube, dégagez-la et assurez-vous que le produit est éteint. Une fois que cela est fait, appuyez simplement sur le bouton marche/arrêt, le produit recommencera à fonctionner.

D. La buse cesse de fonctionner et le symbole d'avertissement sur le bloc-piles est ROUGE.
Il y a un blocage dans le rouleau ou une obstruction au niveau de la brosse. Assurez-vous que l'appareil est éteint et retirez tout débris ou obstruction en suivant les instructions pour la maintenance de l'aspirateur 5.

E. La batterie ne se charge pas.
Cela peut être dû à de très longues périodes de stockage (plus de 6 mois).
Contactez le service clientèle Hoover pour effectuer le changement de batterie.
Si le problème persiste, contactez le service clientèle Hoover.

Disposition de l'emballage
L'emballage est conçu pour protéger l'appareil des dommages pendant le transport. Les matériaux d'emballage utilisés sont sélectionnés à partir de matériaux écologiques pour la mise à rebut et ils doivent être recyclés.
Recycler l'emballage réduit l'utilisation de matières premières dans le processus de fabrication et réduit également la quantité de déchets dans les décharges

Remplacez et mettre au rebut les Batteries
L'aspirateur est équipé d'un pack batterie Lithium ion rechargeable qui est remplaçable.
MISE EN GARDE : Utilisez uniquement les pièces de rechange compatibles avec votre aspirateur. L'utilisation de pièces non approuvées par Hoover est dangereuse et invalidera votre garantie.
MISE EN GARDE : N'essayez pas d'ouvrir la batterie pour la réparer vous-même.
1. appuyez sur les boutons de déverrouillage de la batterie et tirez la batterie vers l'extérieur.
2. Enlevez l'ancienne batterie et remplacez-la par une nouvelle.
3. Jetez les batteries dans un endroit sûr. Les batteries usées doivent être amenées à un point de recyclage et ne doivent pas être jetées avec les ordures ménagères.

PIÈCES DÉTACHÉES ET CONSOMMABLES HOOVER
Toujours remplacer les pièces par des pièces détachées de la marque Hoover. Celles-ci sont disponibles auprès de votre revendeur Hoover.
Lors de la commande de pièces, veuillez toujours préciser le numéro de votre modèle.

VOTRE GARANTIE
Les conditions de garantie de cet appareil sont définies par notre représentant dans le pays où il est vendu et peuvent être obtenues auprès de votre revendeur. Les détails concernant ces conditions peuvent être obtenus auprès du revendeur duquel l'appareil a été acheté. La facture d'achat ou le reçu doivent être présentés pour toutes réclamations relevant des conditions de cette garantie.

IMPORTANT : La batterie de cet aspirateur est garantie 1 an à compter de la date d'achat. Passée cette année, le client est responsable du coût d'acquisition d'une nouvelle batterie.

1. GERÄTEÜBERSICHT

PRODUKTBESTANDTEILE:

A. Ein/Aus-Taste
B. Modustaste
C. LED-Anzeige
D. Staubbehälter
E. Entrlegelungstaste für Behälterklappe
F. Entriegelungstaste des Staubbehälters
G. Integrierter Möbelpinsel
H. Entriegelungstaste des Handgeräts
I. Saugrohr *
J. Entriegelungstaste des Flexi-Rohrs
K. Flexi-Rohr *
L. Entriegelungsschieber der Bürstenwalze
M. Vordere LED-Leuchte der Bodendüse
N. Bodendüse
O. Motorisierte Tierhaardüse*
P. Fugendüse
Q. Ladegerät
R. Schrauben zur Wandbefestigung
S. Wandhalterung
T. Akkupack
U. Akku-Ladeanzeige
V. Akku-Entriegelungstaste
W. Abluftfilter
X. Filter

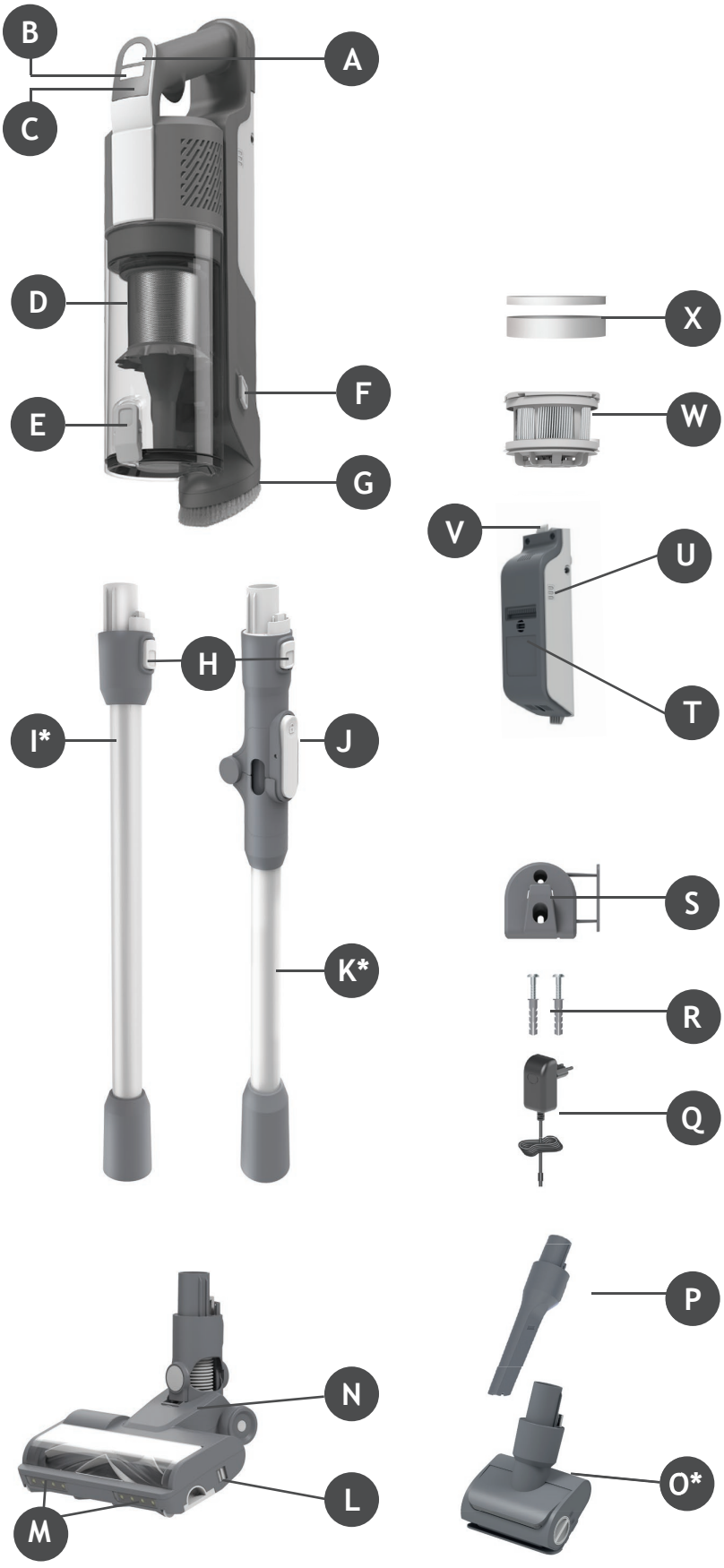

* Abhängig von Ihrem Modell.

2. VORBEREITUNG DES STAUBSAUGERS

DE

Nehmen Sie alle Produktteile aus der Verpackung und bauen Sie das Gerät zusammen.

SCHRITT 1: Stecken Sie das Rohr in die Bodendüse.

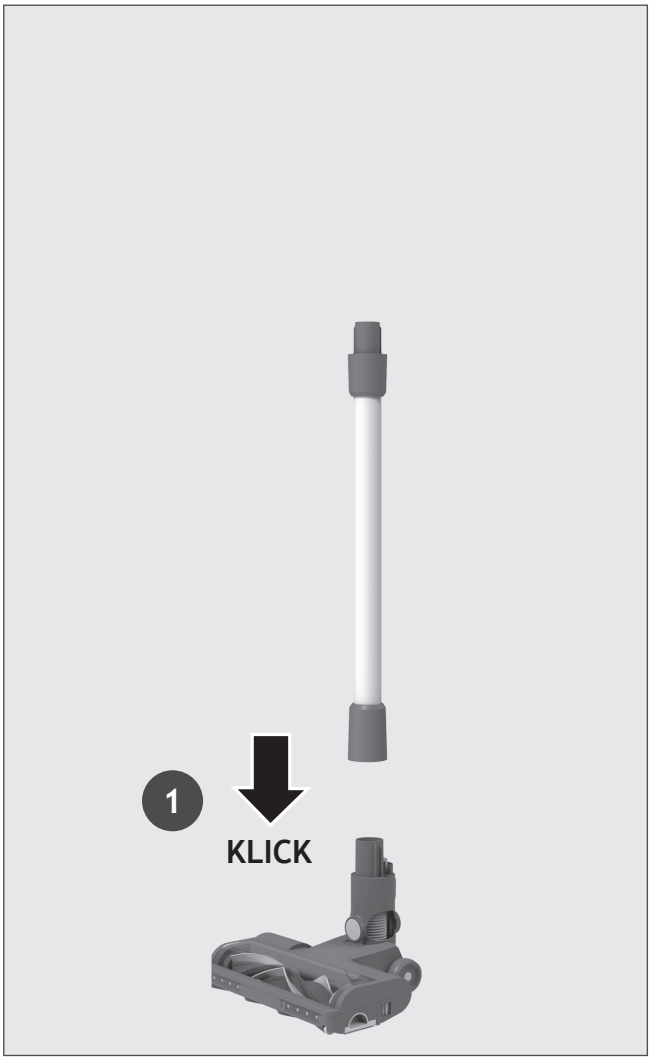

SCHRITT 2: Montieren Sie das Handgerät auf das Rohr.

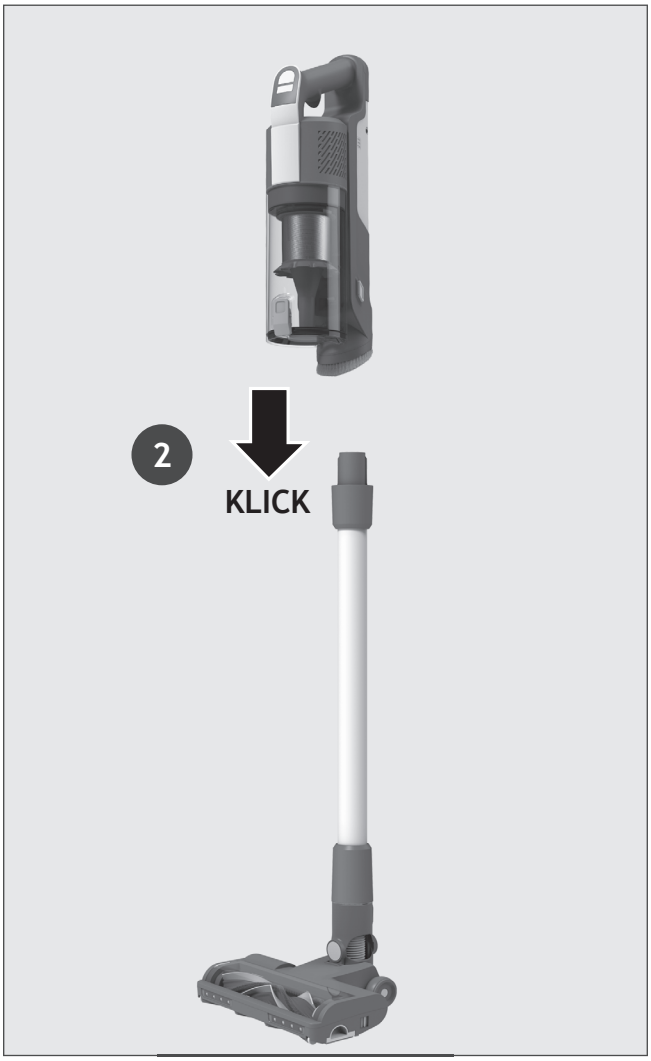

SCHRITT 3: Eine Wandhalterung zur optionalen Aufbewahrung ist im Lieferumfang enthalten.
Wenn Sie diese verwenden möchten, befestigen Sie die Wandhalterung mit den mitgelieferten Schrauben und Dübeln an einer geeigneten Wand.



3. AKKU AUFLADEN

Der Akku Ihres Geräts ist bei Lieferung nicht vollständig geladen. Laden Sie Ihr Gerät vor dem ersten Gebrauch vollständig auf. Dies dauert ca. 4 Stunden.

Für Ihren Komfort kann der Akku in 3 verschiedenen Konfigurationen aufgeladen werden.

1. Wenn das Gerät vollständig im Stick-Modus montiert ist oder sich in der Wandhalterung befindet, wird der Ladestatus am Akku angezeigt.
2. Mit dem Gerät im Handgeräte-Modus.
3. Wenn der Akku aus dem Gerät entfernt wird.

Wenn Sie Ihr Gerät verwenden, wird der Akku-Ladestatus in Echtzeit auf dem Akku angezeigt.
Wenn die verbleibende Akkuladung unter 20% fällt, beginnt die LED am Akku zu blinken.
Es wird empfohlen, das Gerät jetzt auszuschalten und den Akku wieder aufzuladen.

HINWEIS: Es ist normal, dass sich das Ladegerät während des Ladevorgangs erwärmt. Verwenden Sie zum Aufladen nur das mit dem Staubsauger mitgelieferte Ladegerät.

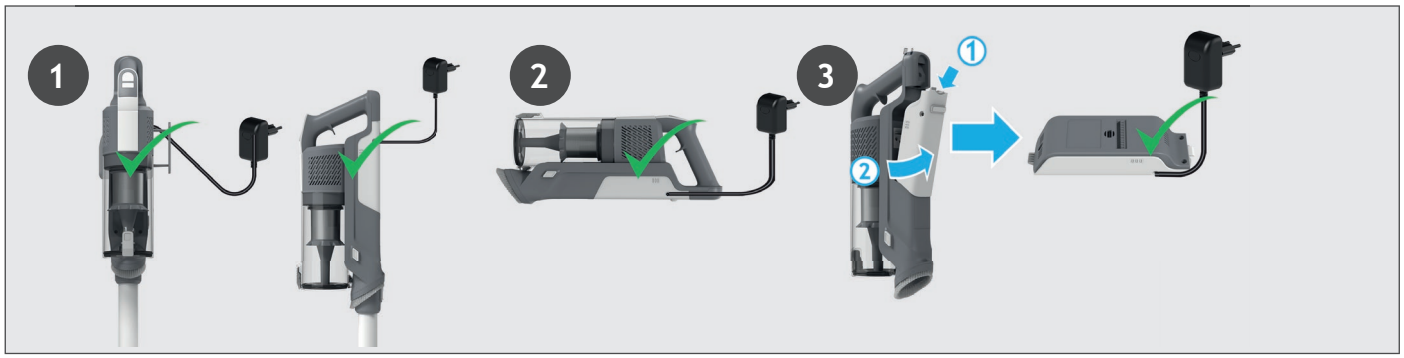

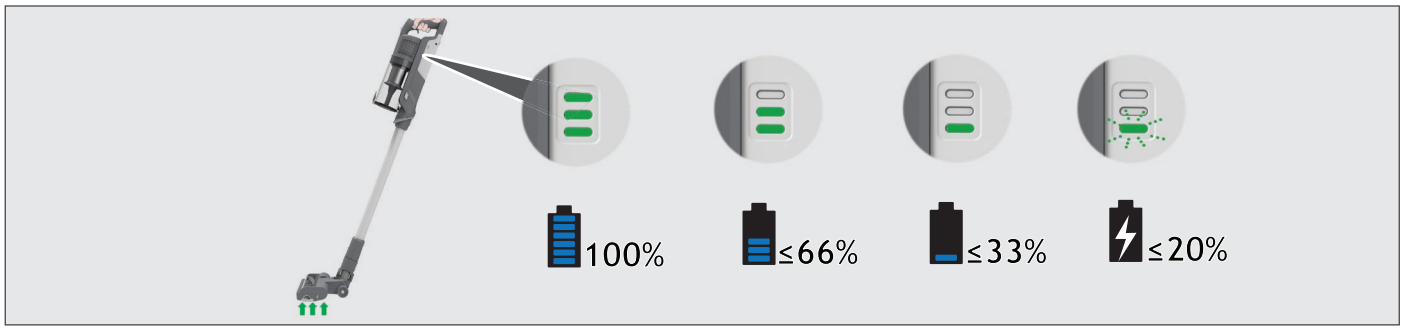

4. GEBRAUCH DES GERÄTS

Es gibt 3 verschiedene Arbeitsmodi für Ihren Staubsauger:
1. Stick-Modus.
2. Überboden-Modus.
3. Handgeräte-Modus.

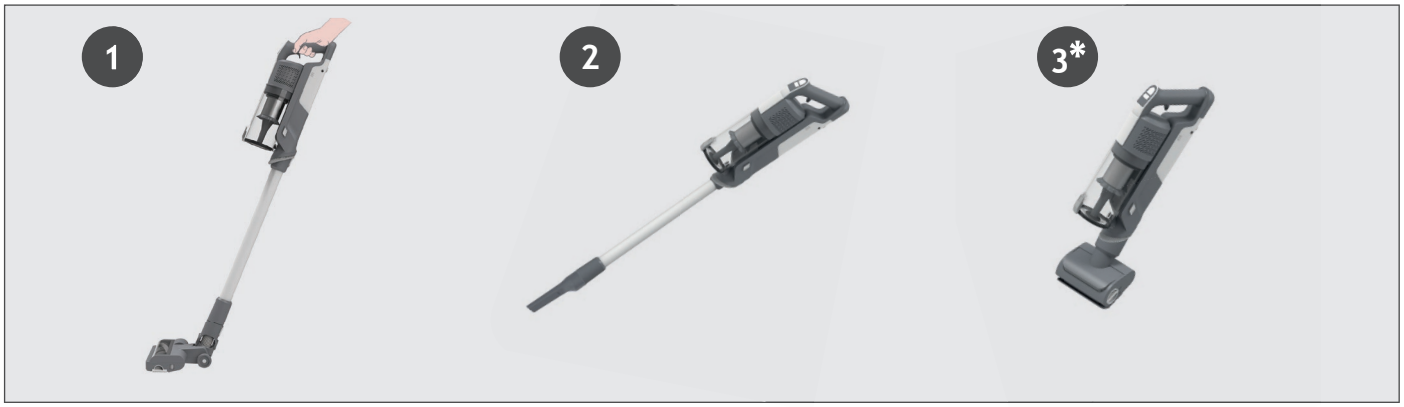

4.1 STICK-MODUS

So verwenden Sie Ihr Gerät im Stick-Modus:

1. Stellen Sie Ihren Fuß auf die Düse und kippen Sie das Rohr nach hinten.
2. Drücken Sie die Ein/Aus-Taste, um mit der Reinigung zu beginnen.

HINWEIS: Die LED-Leuchten an der Bodendüse leuchten ununterbrochen und die Bürstenwalze dreht sich ständig.
Durch Drücken der Modustaste können Sie je nach Reinigungsaufgabe einfach zwischen den drei Reinigungsmodi (ECO, STANDARD, TURBO) wechseln.
Das entsprechende Symbol leuchtet auf der LED-Anzeige auf und zeigt Ihnen den aktuellen Modus an.
Wenn Sie bei Verwendung im Stick-Modus eine gründlichere Reinigung wünschen, drücken Sie die Umschalttaste, bis das Turbosymbol aufleuchtet, um die Leistung zu erhöhen.
Das Turbosymbol leuchtet auf der LED-Anzeige auf und bestätigt Ihre Auswahl.
Bitte beachten Sie, dass sich dadurch die Akkulaufzeit verringert.

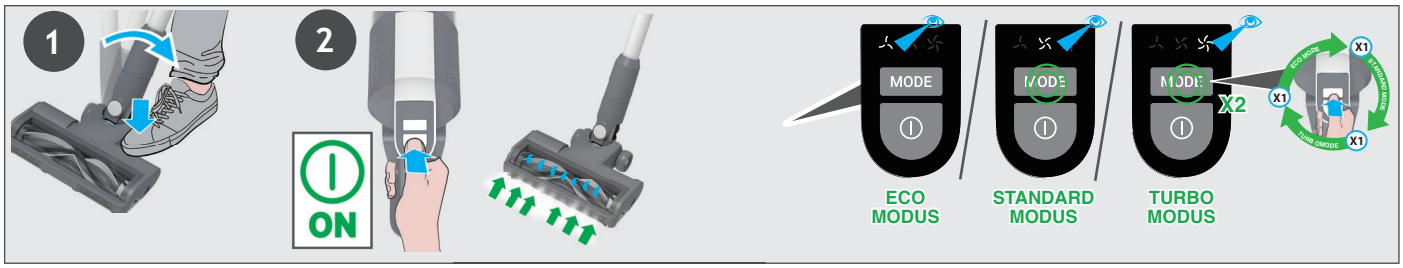

4.1.1 FLEXIBLER MODUS *

Um schwer erreichbare Bereiche unter Möbeln zu reinigen, drücken Sie die Entriegelungstaste des Flexi-Rohrs und positionieren Sie es in einem niedrigeren Winkel.



4.2 ÜBERBODEN- / HANDGERÄTE-MODUS

So verwenden Sie Ihr Gerät im Überboden-Modus:
1. Nehmen Sie das Rohr von der Düse ab, indem Sie die Entriegelungstaste der Bodendüse drücken und das Rohr abziehen.
2. Befestigen Sie das gewünschte Zubehör am Ende des Rohrs. Auf das Rohr passen alle ihre vorhandenen Zubehörteile.
3. Drücken Sie die Ein/Aus-Taste, um mit der Reinigung zu beginnen.

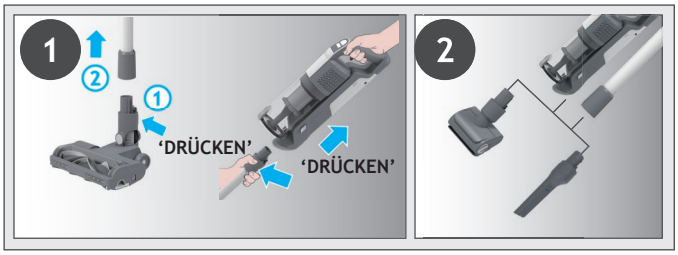

So verwenden Sie Ihr Gerät als Handgerät:
1. Nehmen Sie das Handgerät vom Rohr ab. Drücken
Sie hierzu die Entriegelungstaste des Handgeräts und ziehen Sie die Handeinheit ab.
2. Stecken Sie das gewünschte Zubehör auf das Ende der Handeinheit.
Alle verfügbaren Zubehörteile passen auf das Ende der Handeinheit.
3. Drücken Sie die Ein/Aus-Taste, um mit der Reinigung zu beginnen.

Durch Drücken der Modustaste können Sie je nach Reinigungsaufgabe einfach zwischen den drei Reinigungsmodi (ECO, STANDARD, TURBO) wechseln.
Das entsprechende Symbol leuchtet auf der LED-Anzeige auf und zeigt Ihnen den aktuellen Modus an.



5. WARTUNG DES GERÄTS
5.1 LEEREN DES STAUBBEHÄLTERS

HINWEIS: Es wird empfohlen den Staubbehälter nach jedem Gebrauch, oder wenn der Staub bis zur maximalen Fülllinie reicht, zu entleeren.

1. Stellen Sie sicher, dass das Gerät ausgeschaltet ist.
2. Drücken Sie die Entriegelungstaste des Handgeräts und trennen Sie das Handgerät vom Rohr.
3. Halten Sie das Handgerät über einen Mülleimer und drücken Sie die Entriegelungstaste der Behälterklappe, um diese zu öffnen und den Schmutz zu entleeren.
4. Schließen Sie die Behälterklappe, bis sie hörbar einrastet.
5. Vergewissern Sie sich, dass sich der Staubbehälter wieder in seiner ursprünglichen Position befindet.
6. Bauen Sie Ihr Gerät wieder zusammen.

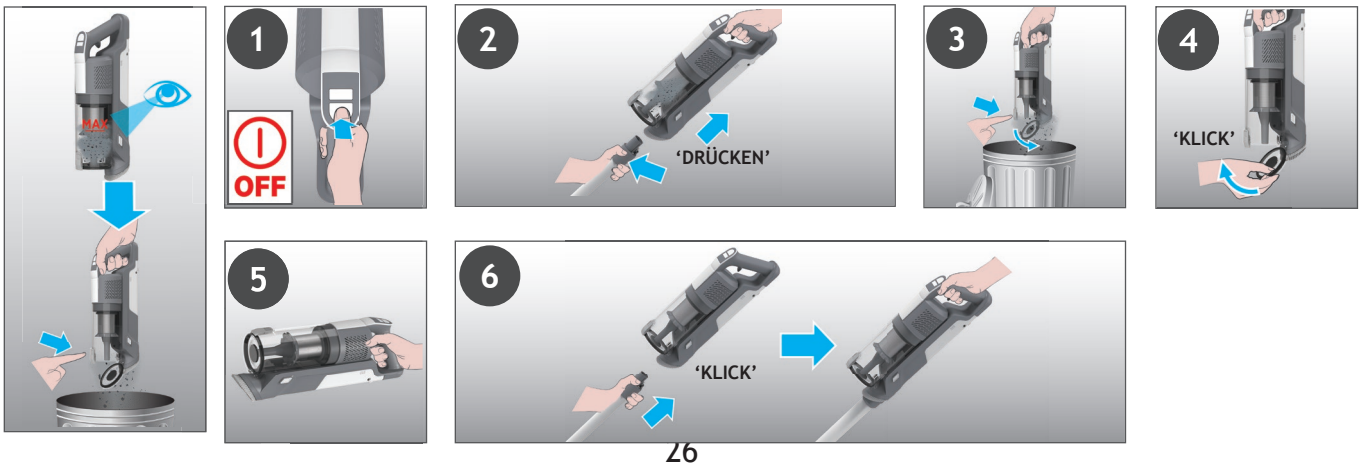

WICHTIG: Um eine optimale Leistung zu erzielen, empfehlen wir, die Filter nach jeweils 5 Behälterentleerungen zu waschen.
1. Stellen Sie sicher, dass das Gerät ausgeschaltet ist.
2. Halten Sie das Handgerät über einen Mülleimer und drücken Sie die Entriegelungstaste der Behälterklappe, um diese zu öffnen und den Schmutz zu entleeren.
3. Drücken Sie die Entriegelungstaste des Staubbehälters und nehmen Sie den Staubbehälter vom Gerät ab.
4. Ziehen Sie die Filter aus dem Staubbehälter heraus.
5. Entnehmen Sie den Metallfilter aus dem Staubbehälter, indem Sie ihn gegen den Uhrzeigersinn drehen, und reinigen Sie ihn.
6. Ziehen Sie den Abluftfilter aus dem Handgerät heraus.
7. Waschen Sie die Filter und den Behälter mit lauwarmem Wasser.
8. Lassen Sie sie 24 Stunden lang trocknen, bevor Sie sie wieder in Ihr Gerät einbauen.
9. Setzen Sie die Filter wieder in den Staubbehälter ein und achten Sie dabei auf den korrekten Sitz.
10.Setzen Sie den Metallfilter wieder in den Staubbehälter ein, bringen Sie ihn in Position und drehen Sie ihn im Uhrzeigersinn, bis er hörbar einrastet.
11. Schließen Sie die Behälterklappe.
12. Setzen Sie den Abluftfilter wieder in das Handgerät ein.
13. Setzen Sie den Staubbehälter wieder in das Handgerät ein, bis der Staubbehälter hörbar einrastet.
HINWEIS: Verwenden Sie zur Reinigung der Filter kein heißes Wasser und keine Reinigungsmittel. Sollten die Filter wider Erwarten beschädigt sein, ersetzen Sie diese durch Original-Ersatzteile von Hoover.
WICHTIG: Für eine optimale Leistung empfehlen wir, die Filter nach 5 Waschgängen durch Originalteile von HOover zu ersetzen.

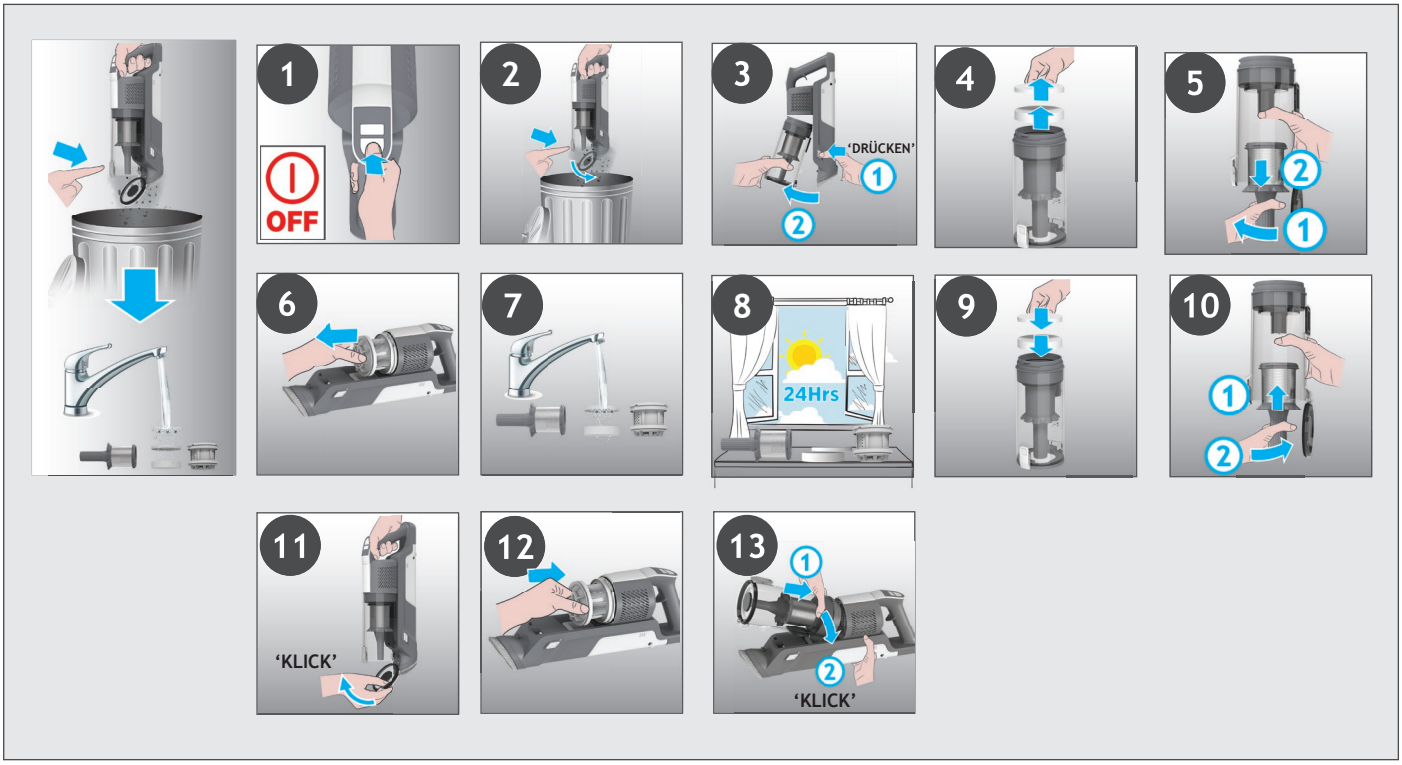

5. WARTUNG DES GERÄTS
5.3 BODENDÜSE

Durch ANTI-TWIST verfügt Ihr Hoover-Staubsauger über einen integrierten Kamm, der das Verwickeln von Haaren um die Bürstenwalze reduziert. Wenn Ihr Staubsauger jedoch nicht effizient saugt, muss die Bürstenwalze möglicherweise gereinigt oder größere Verschmutzungen aus dem Inneren der Düse entfernt werden.
1. Stellen Sie sicher, dass das Gerät ausgeschaltet ist.
2. Schieben Sie den EntriegelUngsschiEber der Bürstenwalze an der Bodendüse nach links.
3. Entfernen Sie die Bürstenwalze aus der Bodendüse.
4. Entfernen Sie alle überschüssigen Rückstände von der Bürstenwalze. Überprüfen Sie das Innere der Bodendüse auf größere Verunreinigungen und entfernen Sie diese.
5. Setzen Sie die Bürstenwalze wieder in die Bodendüse ein und drücken Sie das Ende der Bürstenwalze nach unten, bis sie in ihrer Position hörbar einrastet.

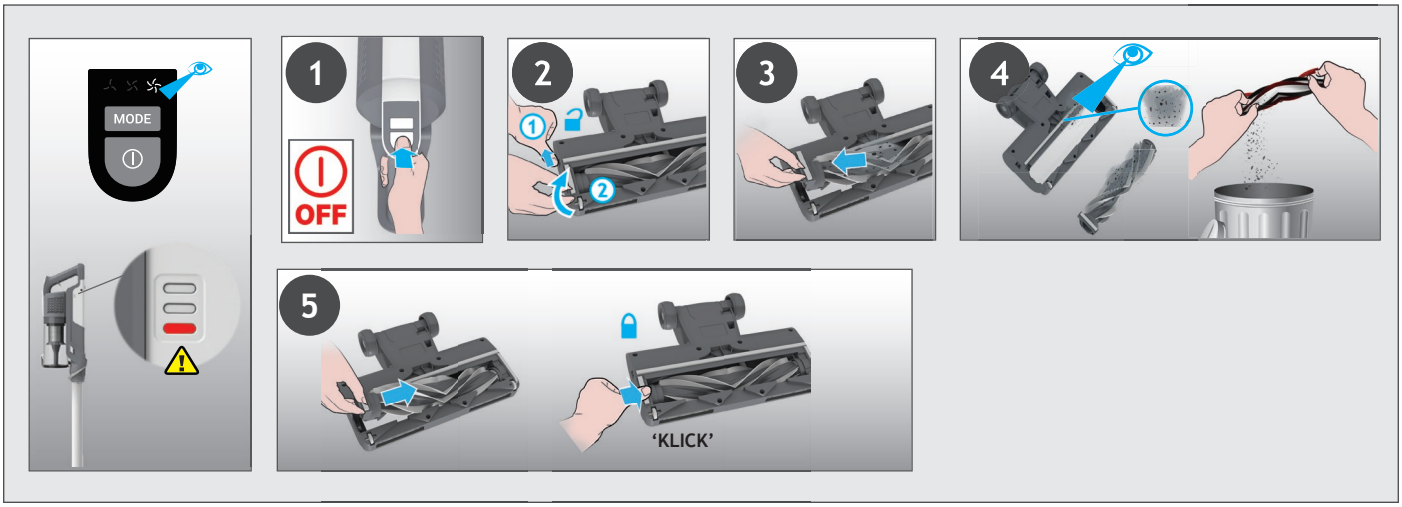

5. WARTUNG DES GERÄTS
5.4 MOTORISIERTE TIERHAARDÜSE *

1. Stellen Sie sicher, dass das Gerät ausgeschaltet ist, und nehmen Sie die motorisierte Tierhaardüse vom Gerät ab.
2. Um die Bürstenwalze zu entfernen, entriegeln Sie den Verschluss und ziehen Sie die Walze heraus. Entfernen Sie mit einer Schere alle verhedderten Fasern oder Verunreinigungen von der Bürstenwalze. Schauen Sie in das Innere der Bodendüse und entfernen Sie eventuelle Verunreinigungen.
3. Setzen Sie die Bürstenwalze wieder ein, drücken Sie auf den Schnappverschluss und verriegeln Sie ihn.

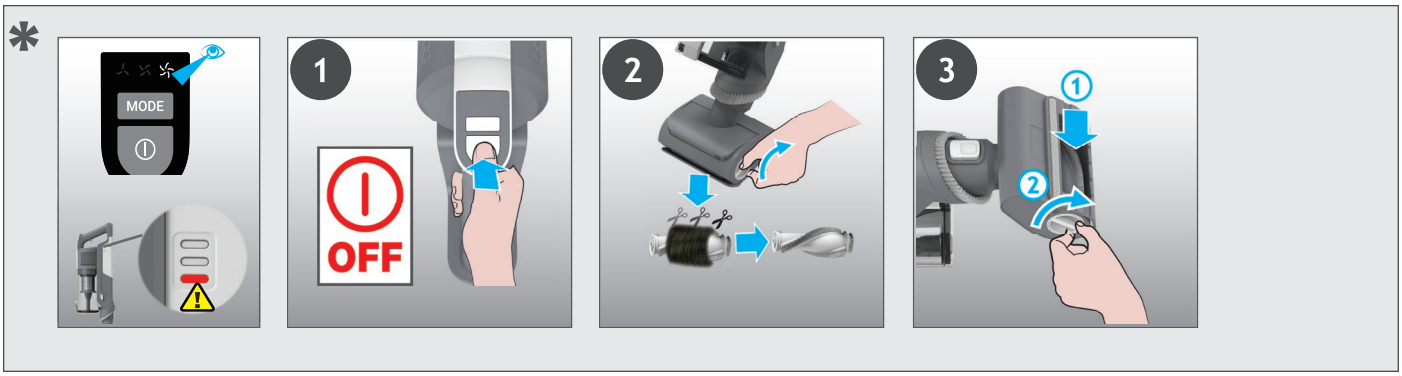

* Abhängig von Ihrem Modell.

5. WARTUNG DES GERÄTS
5.5 VERSTOPFUNGEN

Wenn Ihr Gerät funktioniert, aber nur eine geringe Staubaufnahme hat, kann dies an einer Verstopfung der Düse oder des Rohrs liegen, oder die Bürstenwalze dreht sich nicht. Wenn dies der Fall ist, leuchtet die Akku-Ladeanzeige ununterbrochen rot. Führen Sie alle Wartungsanweisungen in den Abschnitten 5.1,5.2,5.3,5.4. aus. Zusammen mit den unten angeführten zusätzlichen Bereichen.

1. Stellen Sie sicher, dass das Gerät ausgeschaltet ist.
2. Trennen Sie die Bodendüse, das Rohr und das Handgerät wie in den vorstehenden Anweisungen beschrieben.
3. Überprüfen Sie die Einlassöffnungen des Handgeräts visuell auf Verschmutzungen oder Verstopfungen und reinigen Sie sie.
4. Überprüfen Sie den Bereich der Düsengelenke visuell auf Verschmutzungen oder Verstopfungen und reinigen Sie sie.
5. Entfernen Sie die Bürstenwalze und überprüfen Sie den Bereich des Düseneingangs auf Verschmutzungen oder Verstopfungen und reinigen Sie ihn.
6. Überprüfen Sie beide Enden des Rohrs und entfernen Sie eventuelle Verschmutzungen oder Verstopfungen.
7. Bauen Sie Ihr Gerät wieder zusammen.

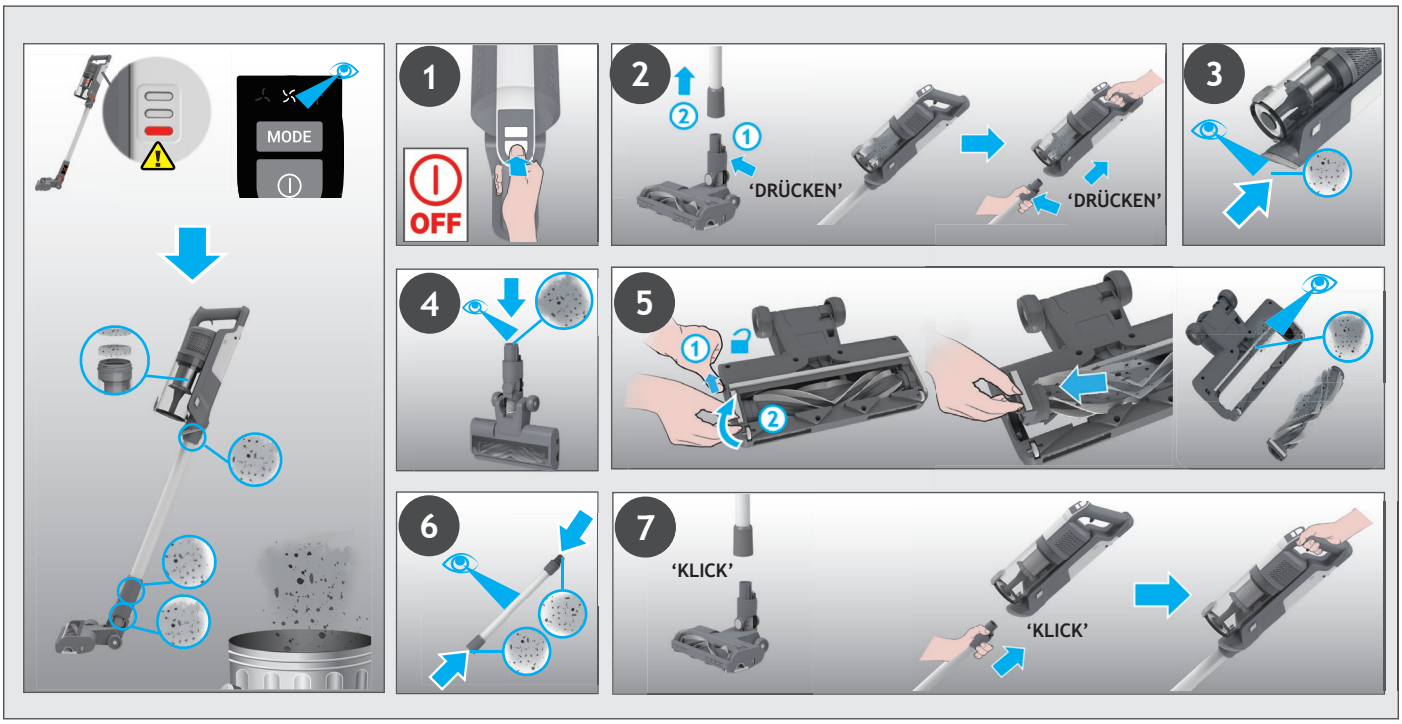

7. FEHLERBEHEBUNG

Falls Sie ein Problem mit Ihrem Gerät haben, befolgen Sie bitte folgende Checkliste, bevor Sie den Hoover-Kundendienst kontaktieren.

A. Das Gerät lässt sich nicht einschalten.
Überprüfen Sie, ob der Akku aufgeladen ist.
Überprüfen Sie, ob der Akku richtig eingesetzt ist.

B. Wenn die Akku-Ladeanzeige ununterbrochen rot leuchtet.
Überprüfen Sie, ob die Bodendüse blockiert ist, und entfernen Sie überschüssigen Schmutz von der Bürstenwalze sowie verhedderte Rückstände vom Kamm

C. Der Staubsauger funktioniert nicht mehr.
Überprüfen Sie, ob der Lufteinlass oder das Rohr verstopft sind. Vergewissern Sie sich, dass das Gerät ausgeschaltet ist und beseitigen Sie die Verstopfung. Drücken Sie danach einfach die Ein/Aus-Taste, damit das Gerät wieder neu startet.

D. Die Bodendüse funktioniert nicht mehr und das Warnsymbol am Akkupack leuchtet ROT.
Die Düse ist verstopft oder die Bürstenwalze ist blockiert. Vergewissern Sie sich, dass das Gerät ausgeschaltet ist und entfernen Sie alle Verschmutzungen oder Hindernisse und befolgen Sie die Wartungsanweisungen 5.

E. Die Akkus können nicht aufgeladen werden.
Dies kann auf eine sehr lange Lagerzeit (über ein halbes Jahr) zurückzuführen sein.
Wenden Sie sich bitte an den Hoover-Kundendienst, um einen Austausch des Akkus zu veranlassen.
Wenn das Problem weiterhin besteht, wenden Sie sich bitte an den Hoover-Kundendienst.

Verpackungsmaterial entsorgen
Die Verpackung ist so konzipiert, dass das Gerät während des Transports vor Schäden geschützt ist. Die verwendeten Verpackungsmaterialien sind aus umweltfreundlichen Materialien hergestellt und sollten recycelt werden.
Durch das Recyceln der Verpackung wird der Verbrauch von Rohstoffen im Herstellungsprozess reduziert und die Abfallmenge auf Deponien verringert

Akkus auswechseln und entsorgen
Dieser Staubsauger ist mit einem wiederaufladbaren, austauschbaren Lithium-Ionen-Akku ausgestattet.
ACHTUNG: Verwenden Sie nur Original-Ersatzteile von Hoover für Ihren Staubsauger. Das Verwenden von Teilen, die nicht von Hoover zugelassen wurden, ist gefährlich und führt zum Erlöschen Ihrer Garantie.
ACHTUNG: Versuchen Sie nicht den Akku zu öffnen und selbst zu reparieren.
1. Drücken Sie die Akku-Entriegelungstaste und ziehen Sie den Akku heraus.
2. Entnehmen Sie den alten Akkupack und ersetzen Sie ihn durch einen neuen.
3. Entsorgen Sie die Akkus ordnungsgemäß. Gebrauchte Akkus sollten für das Recycling zurückgegeben und nicht mit dem Hausmüll entsorgt werden.

HOOVER ORIGINAL-ERSATZTEILE UND VERBRAUCHSARTIKEL
Verwenden Sie stets Original-Ersatzteile von Hoover. Diese sind bei Ihrem örtlichen Hoover-Händler oder direkt bei Hoover erhältlich.
Geben Sie bei der Bestellung von Ersatzteilen immer Ihre Modellnummer an.

GARANTIEERKLÄRUNG
Die Garantiebestimmungen für dieses Gerät werden von unserer Vertretung in dem Land festgelegt, in dem das Gerät verkauft wurde. Einzelheiten zu diesen Bestimmungen erhalten Sie vom Händler, bei dem Sie das Gerät erworben haben. Zum Geltendmachen von Garantieansprüchen muss der Kaufbeleg oder die Quittung vorgelegt werden.

WICHTIG: Die Garantie für den Akku dieses Staubsaugers beträgt 1 Jahr ab Kaufdatum. Nach Ablauf von 1 Jahr trägt der Kunde die Kosten für einen neuen Akku.

1. DESCRIZIONE DELL'APPARECCHIO

COMPONENTI DELL'APPARECCHIO:

A. Pulsante di accensione/ spegnimento
B. Pulsante MODALITÀ
C. Display LED
D. Contenitore raccoglipolvere
E. PulsAnte di sblocco dello sportello del contenitore
F. Pulsante sblocco contenitore raccoglipolvere
G. Spazzola a pennello integrata
H. Pulsante di sblocco unità portatile
I. Tubo *
J. Pulsante di rilascio del tubo flessibile
K. Tubo Flessibile *
L. Cursore di rilascio del rullo della spazzola
M. Luce Led Frontale della Spazzola
N. Spazzola
O. Accessorio motorizzato per animali domestici*
P. Bocchetta per fessure
Q. Caricatore
R. Viti per supporto a parete
S. Supporto a Parete
T. Batteria
U. Indicatore di carica della batteria
V. Pulsante di rilascio batteria
W. Filtro in uscita
X. Filtro

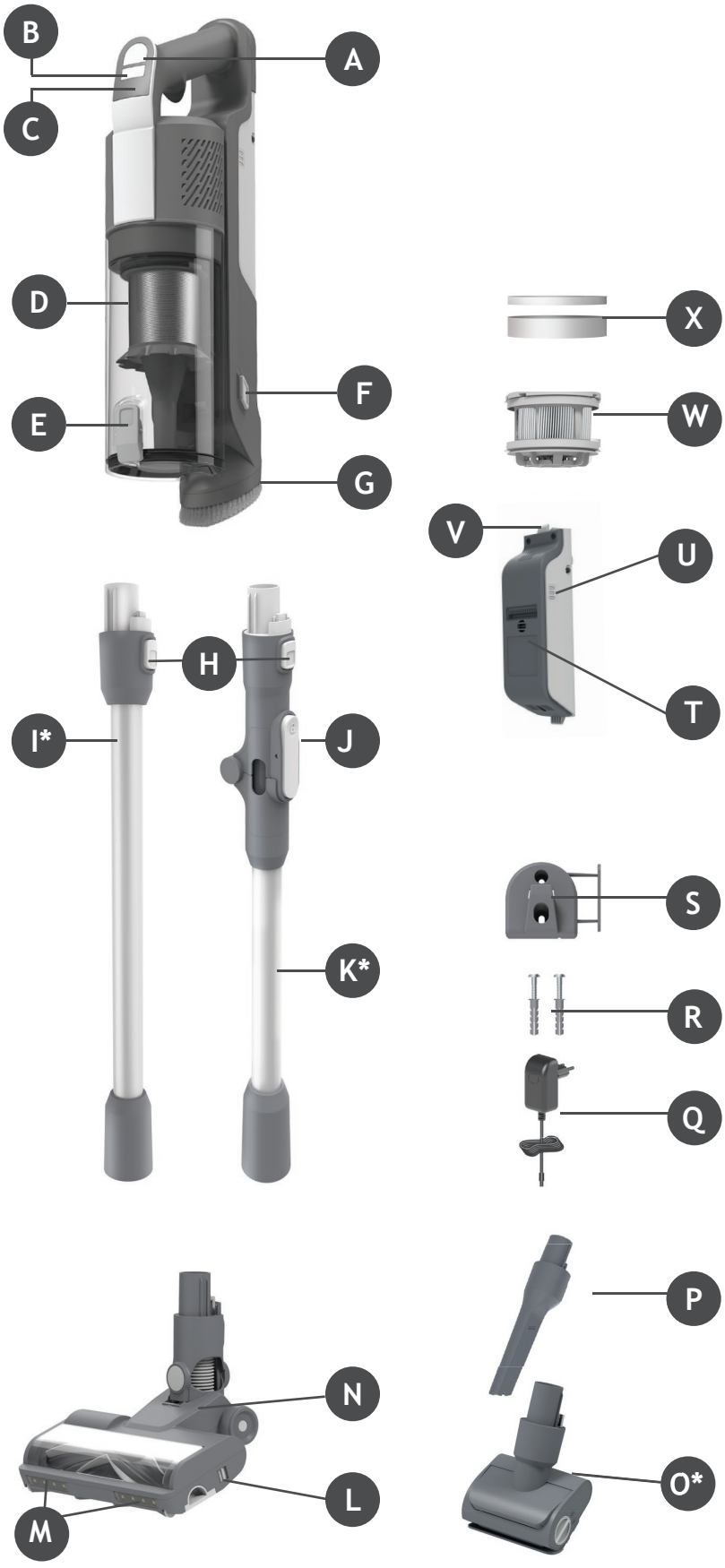

* Dipende dal modello.

2. PREPARAZIONE DELL'APPARECCHIO

Rimuovere tutti i componenti dall'imballaggio e montare l'apparecchio.

STEP 1: Montare il tubo sulla spazzola per pavimenti.

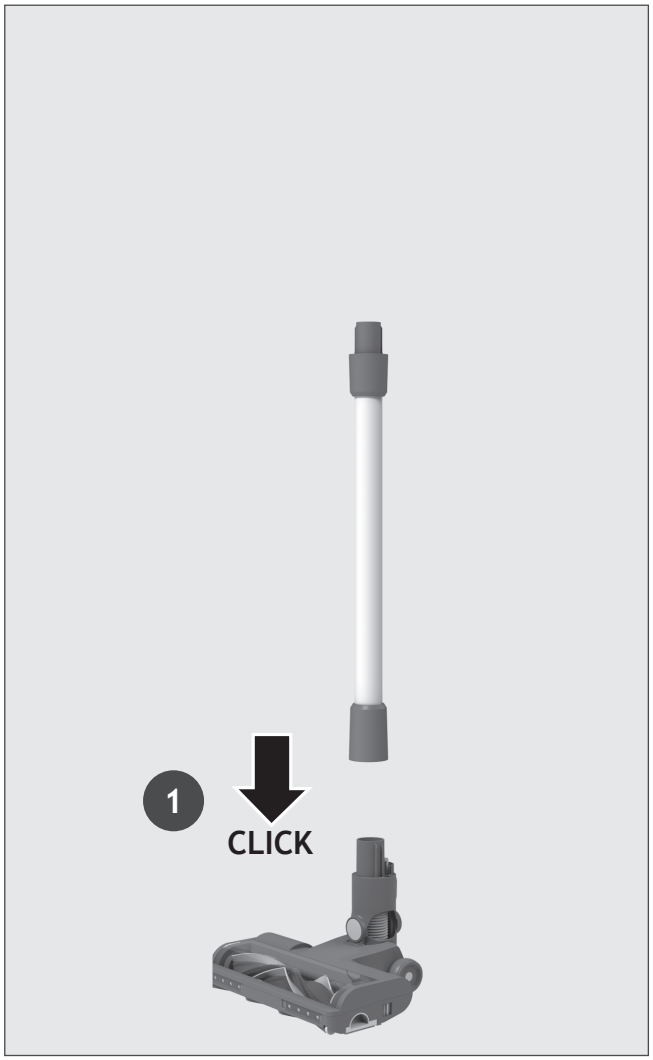

STEP 2: Montare l'unità portatile sul tubo.

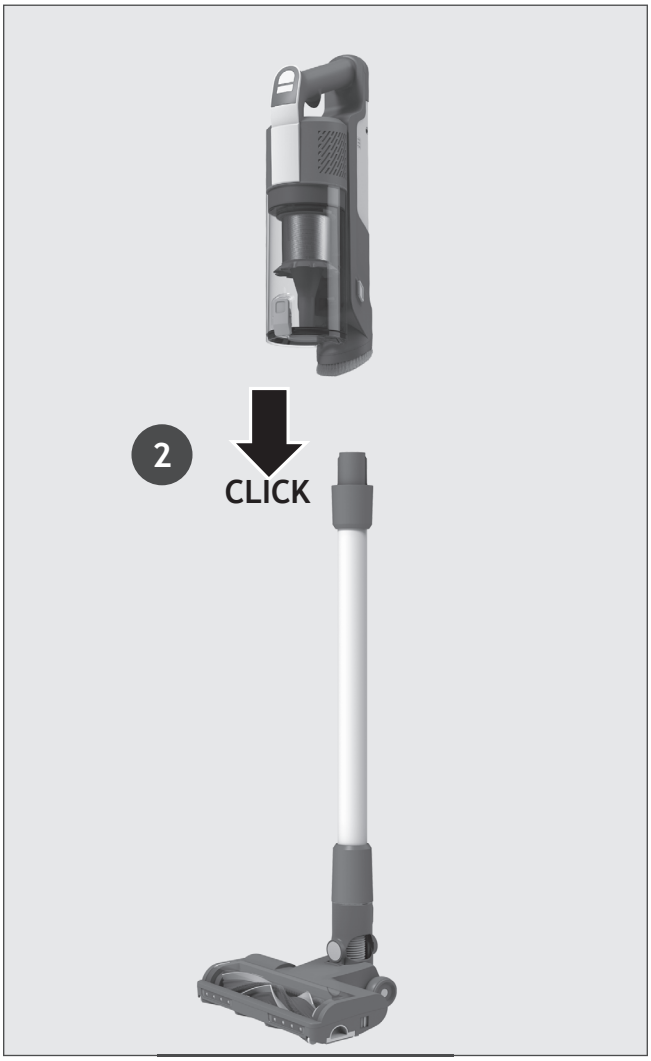

STEP 3: La fornitura comprende, come optional, un supporto a parete per lo stazionamento.
Se si desidera utilizzarlo, fissare il supporto a parete a una parete adatta utilizzando le viti e i materiali di fissaggio forniti.

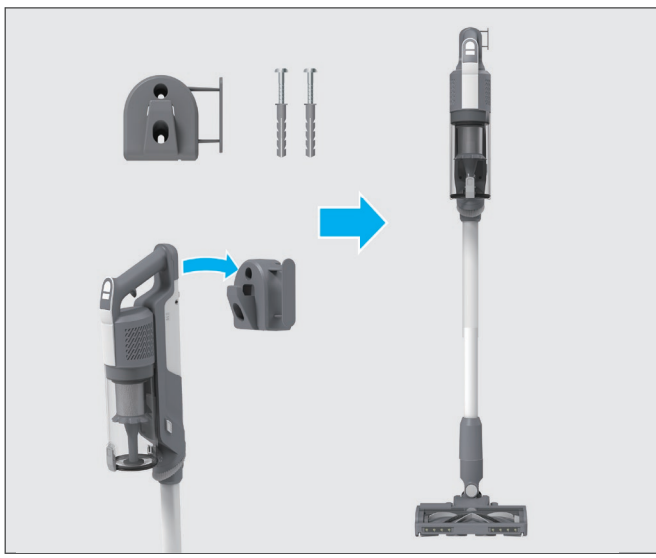



3. CARICAMENTO DELLA BATTERIA

La batteria dell'apparecchio non é completamente carica. Al primo utilizzo, caricare l'apparecchio completamente. Sono necessarie circa 4 ore.

Per praticità, la batteria può essere ricaricata in tre diverse condizioni.

1. Se l'apparecchio è completamente assemblato in modalità standard o posizionato sul supporto a muro, lo stato della batteria è indicato sulla batteria.
2. Quando l'apparecchio è in modalità portatile.
3. Quando la batteria è stata rimossa dall'apparecchio.

Quando si utilizza l'apparecchio, il livello di carica in tempo reale della batteria è indicato sulla batteria.
Quando la batteria residua è inferiore al 20%, il LED sulla batteria inizia a lampeggiare.
Si raccomanda di spegnere l'apparecchio e ricaricare la batteria.

NOTA: È normale che il caricatore si scaldi durante la ricarica. Usare solo il caricatore in dotazione.

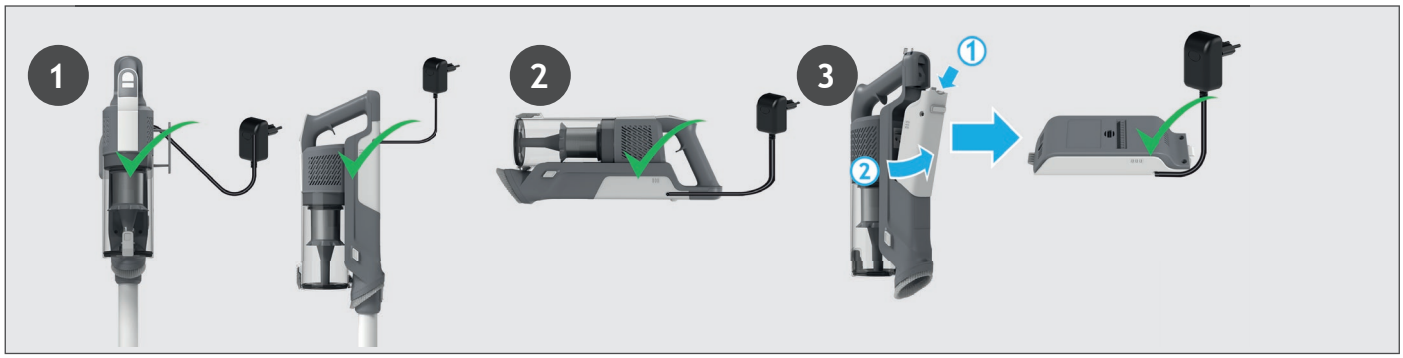

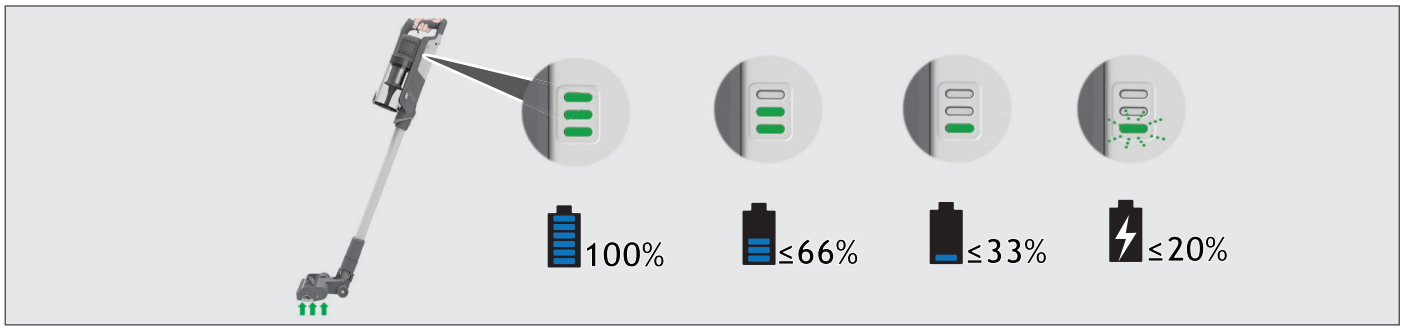

4. UTILIZZO DELL'APPARECCHIO

L'apparecchio ha tre modalità diverse di funzionamento.
1. Modalità standard.
2. Modalità per ripiani.
3. Modalità portatile.

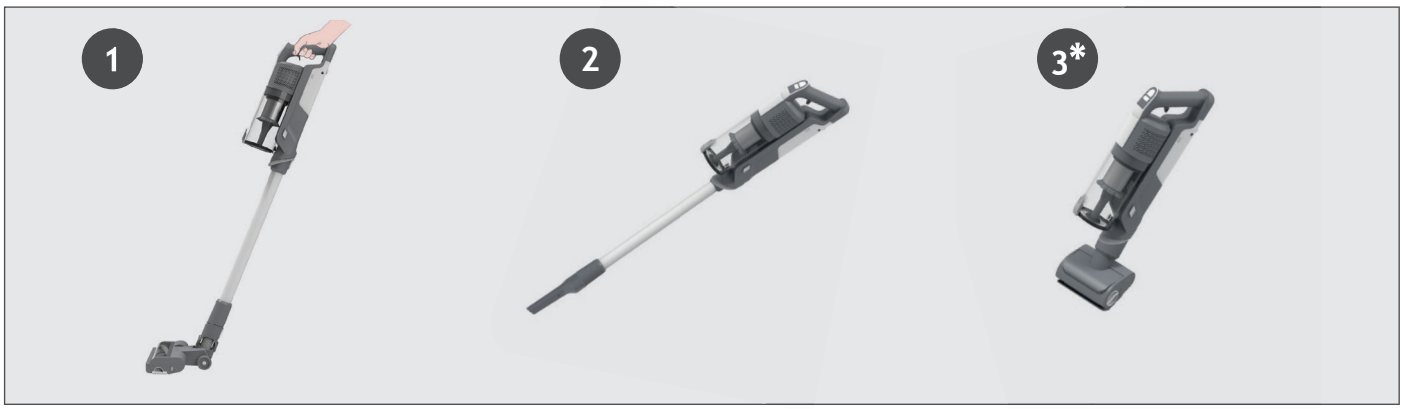

4.1 MODALITÀ STANDARD

Per utilizzare l'apparecchio in modalità standard:

1. Fermare la spazzola con un piede e reclinare il tubo.
2. Premere il pulsante accensione/spegnimento (On/Off) per avviare la pulizia.

NOTA: Le luci LED della spazzola sono sempre accese e il rullo è in costante rotazione.
Premendo il pulsante modalità è possibile cambiare tra tre modalità di pulizia differenti (ECO, STANDARD, TURBO) a seconda dell'attività di pulizia.
L'icona corrispondente si accenderà sul display LED per mostrare la modalità in uso.
Se si desidera una pulizia più profonda quando si utilizza il prodotto in Modalità standard, premere il pulsante dell'interruttore finché non si accende l'icona del turbo per aumentare la potenza.
L'icona turbo si illuminerà sul display a LED per confermare la selezione.
Attenzione che questo ridurrà il tempo di utilizzo della batteria.

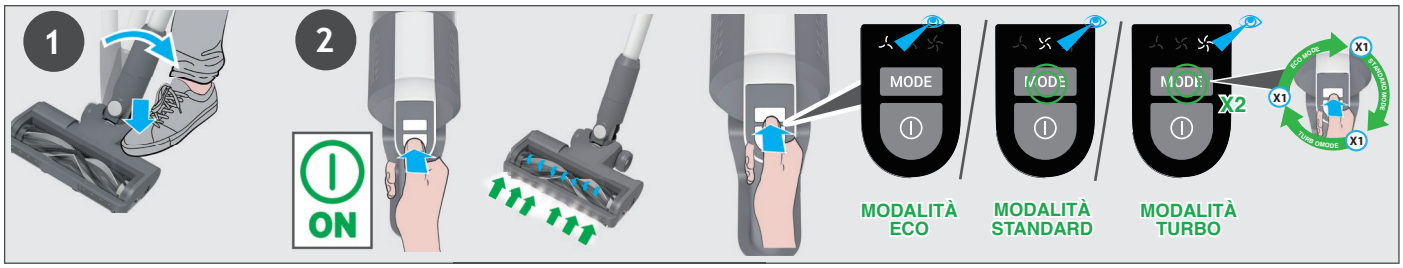

4.1.1 MODALITÀ FLESSIBILE *

Per accedere facilmente sotto i mobili nelle aree difficili da raggiungere, premere il pulsante di rilascio del tubo flessibile per posizionarlo a un'angolazione inferiore.



4.2 MODALITÀ PER RIPIANI / PORTATILE

Per utilizzare l'apparecchio in modalità per ripiani:
1. Rimuovere il tubo dalla spazzola premendo il pulsante di rilascio della spazzola ed estrarlo dalla spazzola.
2. Montare gli accessori all'estremità del tubo.
Tutti gli accessori disponibili possono essere inseriti all'estremità del tubo.
3. Premere il pulsante accensione/spegnimento (On/Off) per avviare la pulizia.

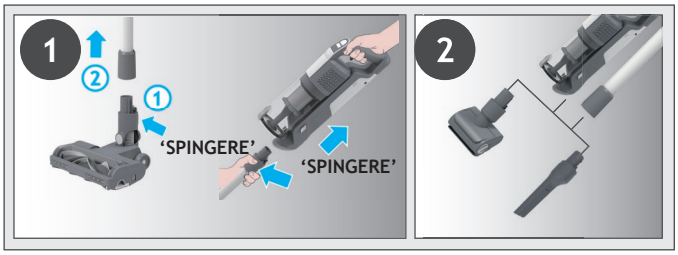

Per utilizzare l'apparecchio in modalità portatile:
1. Rimuovere l'unità portatile dal tubo premendo il pulsante di sblocco dell'unità e tirando il tubo stesso.
2. Montare gli accessori all'estremità del tubo.
Tutti gli accessori disponibili possono essere inseriti all'estremità dell'unità portatile.
3. Premere il pulsante accensione/spegnimento (On/Off) per avviare la pulizia.

Premendo il pulsante modalità è possibile cambiare tra tre modalità di pulizia differenti (ECO, STANDARD, TURBO) a seconda dell'attività di pulizia.
L'icona corrispondente si accenderà sul display LED per mostrare la modalità in uso.

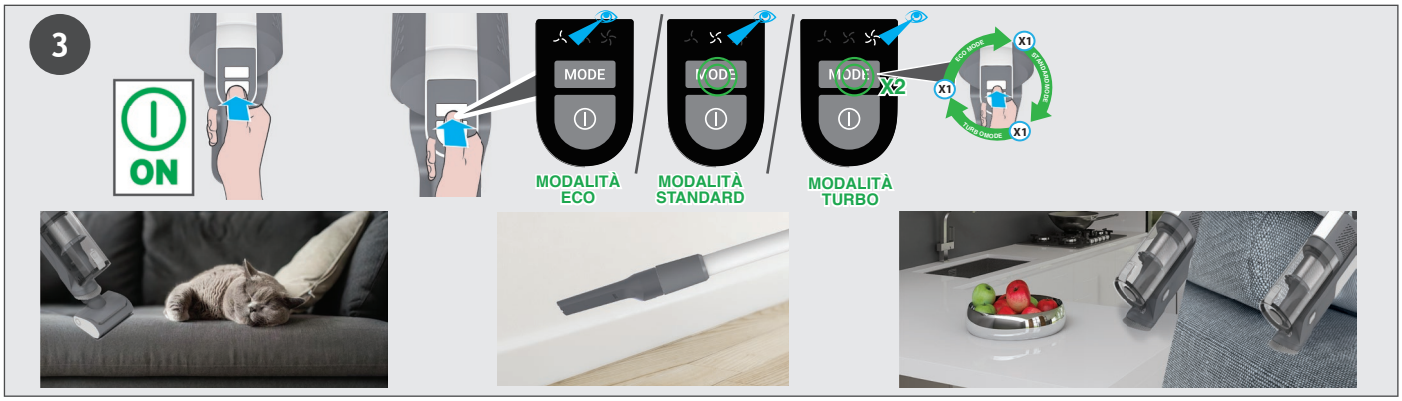

5. MANUTENZIONE DELL'APPARECCHIO
5.1 SVUOTAMENTO DEL CONTENITORE RACCOGLIPOLVERE

NOTA: Si consiglia di svuotare il contenitore della polvere dopo ogni utilizzo o quando la polvere supera il livello massimo di riempimento.

1. Assicurarsi che l'apparecchio sia spento.
2. Premere il pulsante di rilascio dell'Unità Portatile e disconnettere l'unità dal tubo.
3. Tenere l'unità portatile sopra un cestino e premere il pulsante di rilascio dello sportello del contenitore della polvere per aprire e scaricare lo sporco nel cestino.
4. Chiudere lo sportello del contenitore raccoglipolvere. Si sentirà un clic quando sarà completamente bloccato.
5. Controllare che il Cursore del Contenitore Raccoglipolveresia ritornato nella sua posizione originale.
6. Riassemblare l'apparecchio.

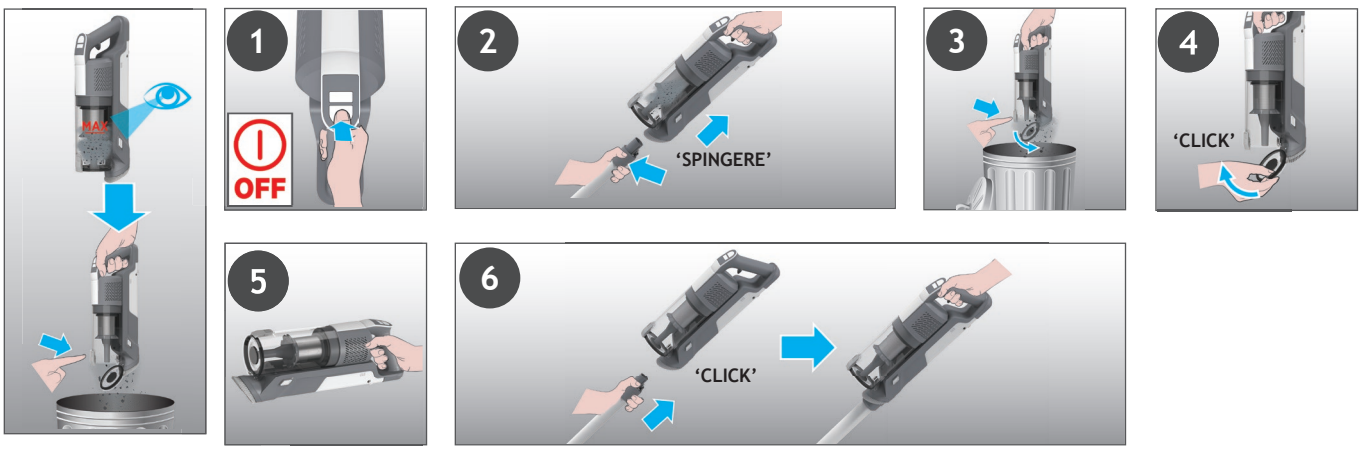

5. MANUTENZIONE DELL'APPARECCHIO
5.2 FILTRI

IMPORTANTE: Per avere sempre ottime prestazioni, i filtri vanno lavati dopo 5 volte che viene svuotato il contenitore.

1. Assicurarsi che l'apparecchio sia spento.
2. Tenere l'unità portatile sopra un contenitore raccoglipolvere e premere il pulsante di rilascio dello sportello del contenitore raccoglipolvere per aprire e scaricare lo sporco nel cestino.
3. Premere il pulsante di rilascio del contenitore della polvere e staccare il contenitore dall'unità.
4. Estrarre i filtri dal contenitore raccoglipolvere.
5. Rimuovere il filtro metallico dal contenitore della polvere ruotandolo in senso antiorario e pulirlo.
6. Estrarre il filtro in uscita dall'unità portatile.
7. Lavare i filtri e il contenitore usando acqua tiepida.
8. Lasciarli asciugare per 24 ore prima di montarli nuovamente sull'apparecchio.
9. Rimettere i filtri nel contenitore raccoglipolvere assicurandosi che siano nelle posizioni corrette.
10. Rimontare il filtro metallico sul contenitore raccoglipolvere, inserirlo nella sua posizione e ruotare in senso orario fino a udire un suono "click".
11. Chiudere lo sportello del contenitore.
12. Reinserire il filtro in uscita dall'unità portatile.
13. Reinserire la vaschetta raccoglipolvere sull'untià portatile fino a udire un suono "click".

NOTA: Non utilizzare acqua bollente o detergenti durante la pulizia dei filtri. Se accidentalmente i filtri vengono danneggiati, sostituirli con ricambi originali Hoover.

IMPORTANTe: Per una performance ottimale, si raccomanda di sostituire i filtri dopo 5 lavaggi, con parti orIginali Hoover.

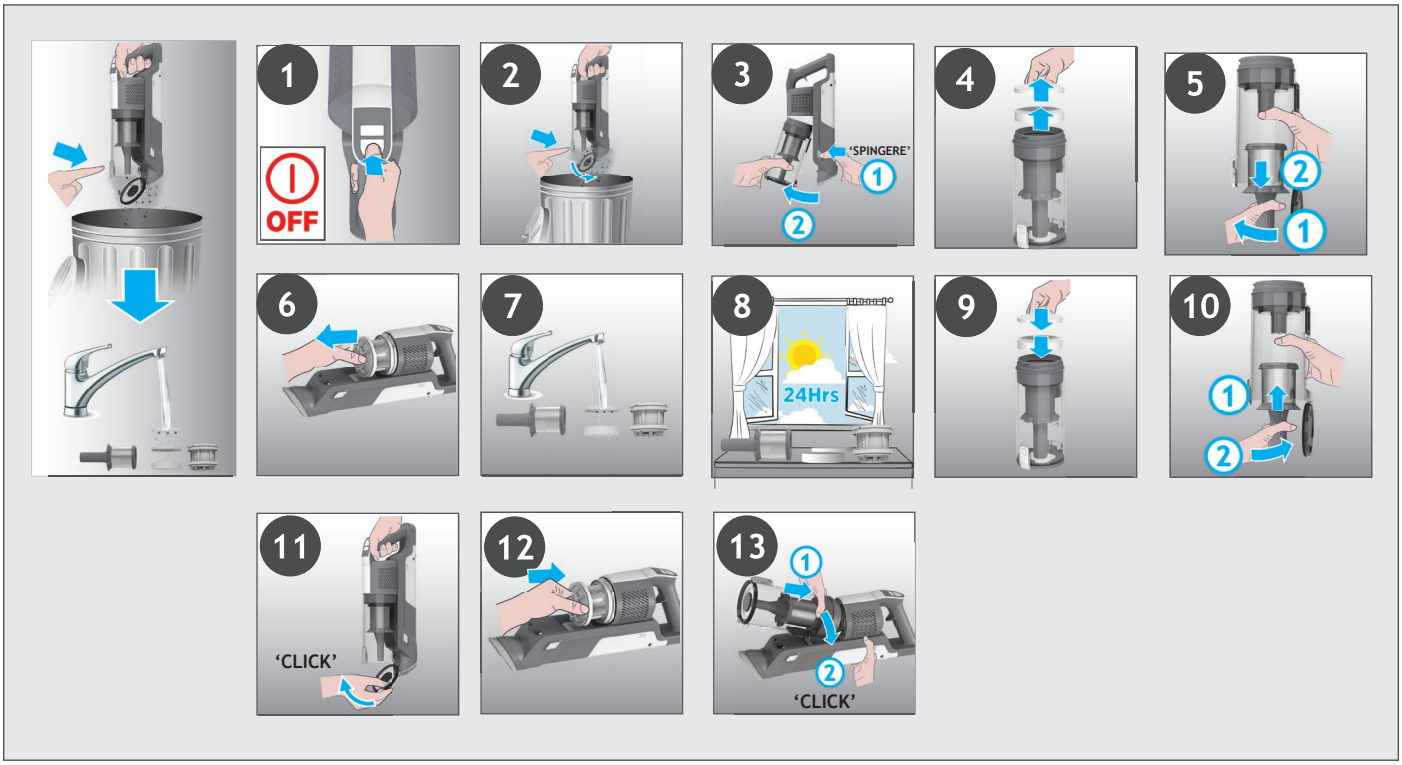

5. MANUTENZIONE DELL'APPARECCHIO
5.3 SPAZZOLA PER PAVIMENTI

Grazie alla tecnologia ANTI-TWIST, l'aspirapolvere Hoover è dotato di una spazzola integrata che riduce la formazione di grovigli di capelli e peli di animali sulla spazzola. Tuttavia, se l'apparecchio non sta raccogliendo sporco in modo efficiente, il rullo potrebbe avere bisogno di essere pulito o ci sono dei grossi residui che necessitano di essere rimossi dall'interno della spazzola.
1. Assicurarsi che l'apparecchio sia spento.
2. Far scorrere la lEvetta di rilasciO del rullo della spazzola sulla spazzola a sinistra.
3. Rimuovere il Rullo della Spazzola dalla Spazzola per Pavimenti.
4. Rimuovere eventuali residui di sporco dal rullo. Controllare e rimuovere eventuali residui di sporco presenti all'interno della spazzola.
5. Reinserire il rullo nella spazzola assicurandosi che sia nella posizione corretta e premere all'estremità del rullo fino a udire un "CLICK" per bloccarlo in posizione.

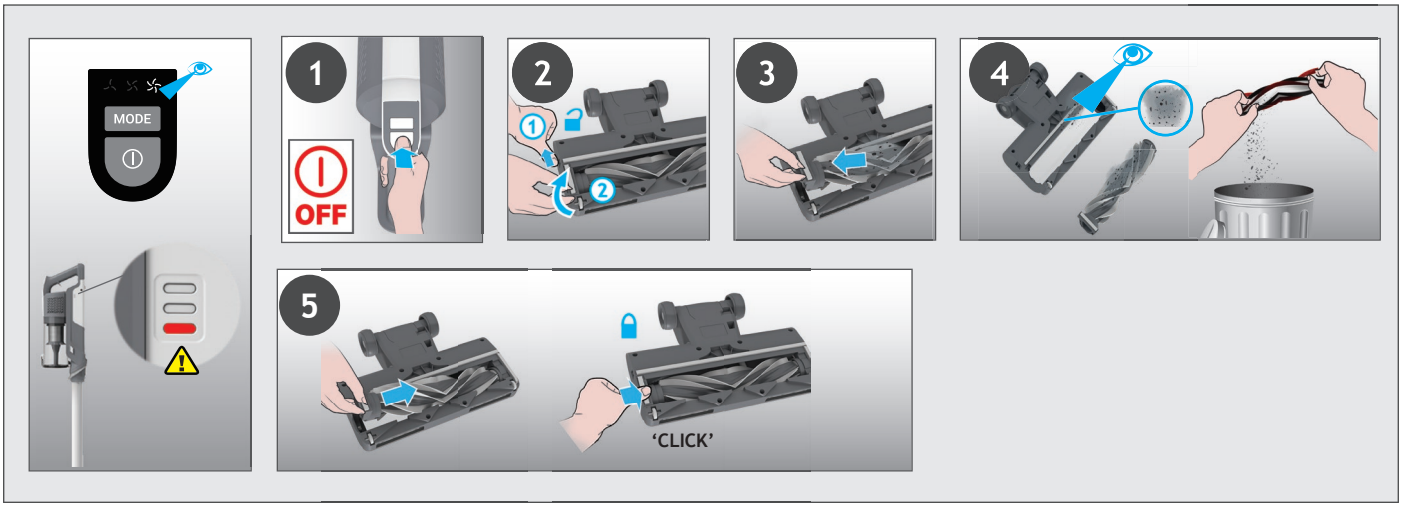

5. MANUTENZIONE DELL'APPARECCHIO
5.4 ACCESSORIO MOTORIZZATO PER ANIMALI DOMESTICI *

1. Assicurarsi che l'apparecchio sia spento e rimuovere l'accessorio motorizzato per animali domestici.
2. Per rimuovere il rullo, sbloccare la levetta di rilascio ed estrarre l'agitatore. Servendosi di forbici, rimuovere fibre o residui aggrovigliati sul rullo. Controllare all'interno della spazzola e rimuovere i residui di sporco presenti.
3. Rimontare il rullo, premere e bloccare la levetta di rilascio.

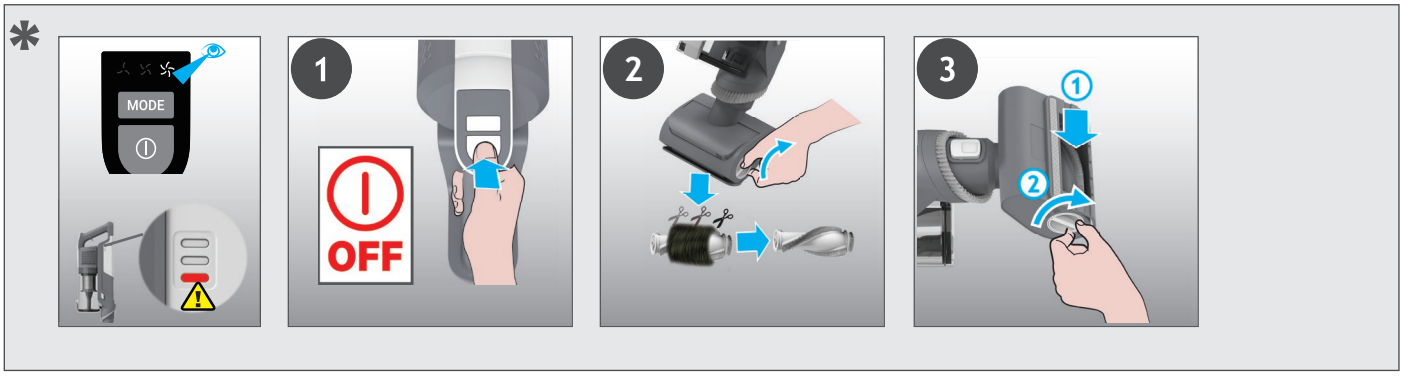

* Dipende dal modello.

5. MANUTENZIONE DELL'APPARECCHIO
5.5 OSTRUZIONI

Se l'apparecchio sta funzionando ma ha una scarsa capacità di raccolta, potrebbe essere dovuto a un'ostruzione nella spazzola o nel tubo oppure il rullo non sta ruotando. Se questo è il caso, una luce rossa fissa comparirà sull'indicatore della carica della Batteria. Seguire tutte le istruzioni di manutenzione elencate nelle sezioni 5.1,5.2,5.3,5.4. Assieme ai punti aggiuntivi indicati sotto.

1. Assicurarsi che l'apparecchio sia spento.
2. Separare la spazzola, il tubo e l'unità portatile come da precedenti istruzioni.
3. Controllare se sono presenti residui di sporco o ostruzioni nell'unità portatile e rimuoverli.
4. Controllare se sono presenti residui di sporco o ostruzioni nelle giunzioni della spazzola e rimuoverli.
5. Rimuovere il rullo e controllare se sono presenti residui di sporco o ostruzioni nella zona d'ingresso della spazzola e rimuoverli.
6. Controllare se sono presenti residui di sporco o ostruzioni alle estremità del tubo e rimuoverli.
7. Riassemblare l'apparecchio.

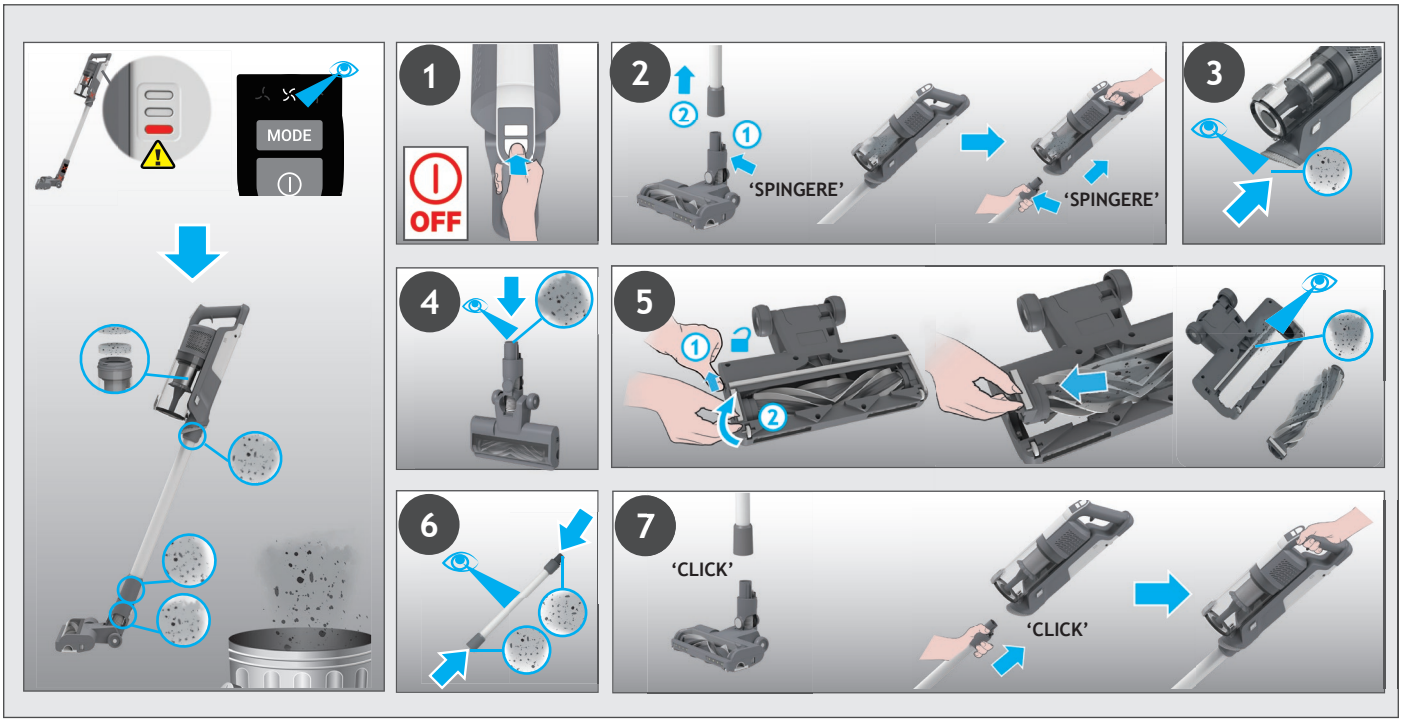

7. RISOLUZIONE DEI PROBLEMI

In caso di problemi con l'apparecchio, completare questa semplice checklist utente prima di chiamare il Centro per l'Assistenza Clienti Hoover.

A. L'apparecchio non si accende.
Controllare che l'apparecchio sia carico.
Controllare che il set di batterie sia posizionato correttamente.

B. Se una luce rossa fissa compare sull'indicatore di carica della batteria.
Verificare se la spazzola smette di funzionare e rimuovere eventuali residui di sporco dal rullo e qualsiasi materiale aggrovigliato sulla spazzola.

C. L'apparecchio smette di funzionare.
Controllare se ci sono ostruzioni nella presa d'aria o nel tubo e nel caso pulirli assicurandosi prima che l'apparecchio sia spento. Quindi premere semplicemente l'interruttore accensione/spegnimento e l'apparecchio riprenderà a funzionare.

D. La spazzola smette di funzionare e il simbolo di avvertimento sulla batteria è di colore rosso.
C'è un blocco nella spazzola o un'ostruzione nel rullo. Assicurarsi che l'apparecchio sia spento e rimuovere detriti e ostruzioni seguendo le operazioni di manutenzione dell'apparecchio 5.

E. Le batterie non possono essere caricate.
Potrebbe essere a causa di lunghi periodi di inutilizzo (oltre un semestre).
Contattare un Centro per l'Assistenza Clienti Hoover per la sostituzione delle batterie.
Se il problema persiste, contattare il Centro per l'Assistenza Tecnica Hoover più vicino.

Smaltimento del materiale di imballaggio
L'imballaggio è progettato per proteggere l'apparecchio da danneggiamenti durante il trasporto. I materiali di imballaggio utilizzati vengono selezionati da materiali ecosostenibili per lo smaltimento che dovrebbero essere riciclabili.
Il riciclaggio dei materiali di imballaggio riduce l'utilizzo di materie prime nel processo di fabbricazione, nonché la quantità di rifiuti nelle discariche

Sostituire e smaltire le Batterie
L'apparecchio è dotato di un pacco batterie ricaricabili al litio che possono essere sostituite.
ATTENZIONE: Utilizzare solo parti di ricambio originali per il vostro apparecchio. L'uso di parti non originali Hoover può risultare pericoloso ed invalida la garanzia.
ATTENZIONE: Non tentare di aprire o riparare la batteria.
1. Premere i pulsanti di rilascio e tirate per estrarre la batteria.
2. Estrarre il vecchio set batteria e sostituirlo con uno nuovo.
3. Smaltire le batterie in sicurezza. Le batterie usate devono essere portate in un centro di riciclaggio e non smaltite con i rifiuti domestici.

PARTI DI RICAMBIO E DI CONSUMO HOOVER
Utilizzare sempre parti di ricambio originali Hoover. È possibile acquistarle dal distributore locale Hoover o direttamente sul sito internet Hoover.
Quando si ordinano delle parti di ricambio, ricordarsi sempre di fornire il numero di modello dell'apparecchio utilizzato.

REGOLAMENTO PER LA GARANZIA
Le condizioni di garanzia relative a questo apparecchio sono definite dal rappresentate nel Paese di vendita. Per conoscere in dettaglio le condizioni, rivolgersi al distributore presso il quale l'apparecchio è stato acquistato. Per ogni contestazione ai sensi dei termini della garanzia, è necessario mostrare la fattura o un documento di acquisto equivalente.

IMPORTANTE: La batteria di questo apparecchio è garantita per 1 anno dalla data di acquisto. Dopo 1 anno il cliente potrebbe dover acquistare una nuova batteria.

1. LEER UW STOFZUIGER KENNEN

PRODUCTONDERDELEN:

A. Aan/uit-schakelaar
B. Knop Modus
C. LED-display
D. Stofzak
E. OntgRendelingsknop bakklep
F. Ontgrendelingsknop stofzak
G. Geïntegreerde afstofborstel
H. Vrijgaveknop handgreep
I. Buis *
J. Vrijgaveknop Flexi buis
K. Flexibuis *
L. Ontgrendeling schuif zuigmondborstel
M. LED-licht mondstuk voor
N. Mondstuk
O. GEMOTORISEERD HULPMIDDEL VOOR HUISDIEREN*
P. Kierenzuiger
Q. Oplader
R. Schroeven wandhouder
S. Wandhouder
T. Batterij
U. Batterij-oplaadindicator
V. Ontgrendelingsknop batterij
W. Uitlaatfilter
X. Filter

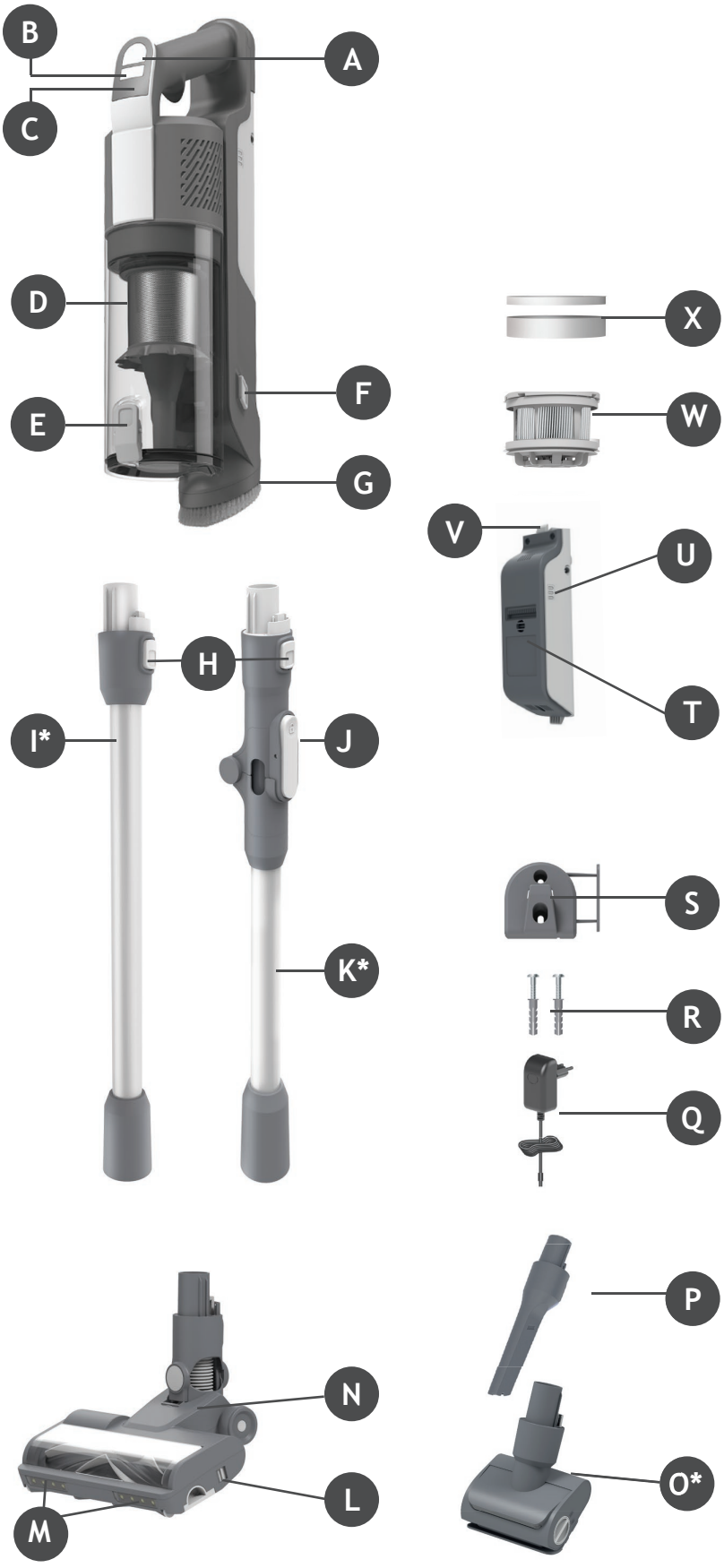

* Afhankelijk van uw model.

2. UW STOFZUIGER IN ELKAAR ZETTEN

Haal alle onderdelen uit de verpakking en monteer uw stofzuiger.

STAP 1: Klik de buis op het vloermondstuk.

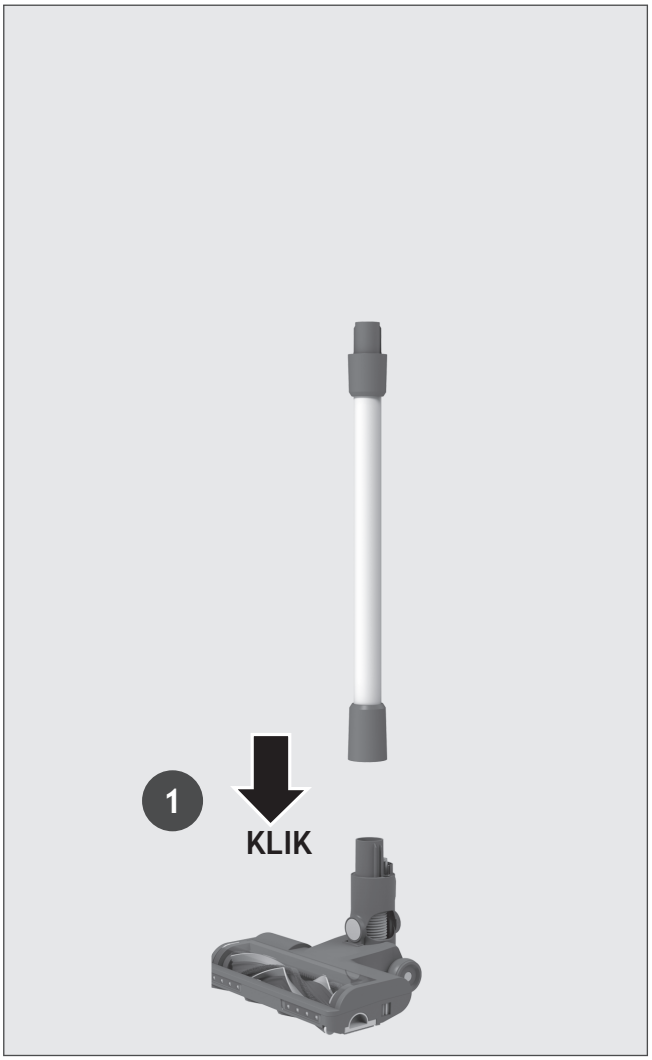

STAP 2: Klik de handgreep op de buis.

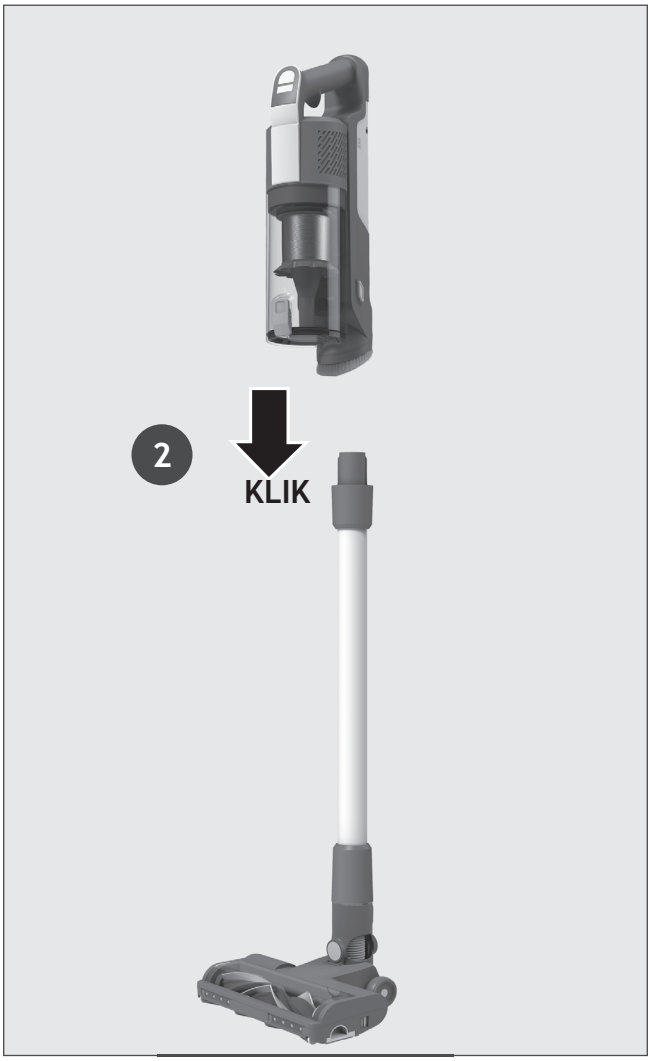

STAP 3: We hebben een wandhouder voorzien voor optimale opbergmogelijkheden.
Indien u die wenst te gebruiken, dan moet u de wandhouder aan een geschikte muur bevestigen met de meegeleverde schroeven en pluggen.



3. DE BATTERIJ OPLADEN

De batterij in het product is bij levering niet volledig opgeladen. Laad uw product volledig op vóór het eerste gebruik. Dit duurt ongeveer 4 uur.

Voor uw gebruiksgemak kan de batterij in 3 verschillende toestanden opgeladen worden.

1. Wanneer het product volledig gemonteerd is in stokmodus of in de wandhouder, zal de batterijstatus op de batterij weergegeven worden.
2. Met het product in handmodus.
3. Met de batterij uit het product verwijderd.

Wanneer u uw product gebruikt, kunt u de laadstatus van uw batterij op dat moment raadplegen op het batterijpak.
Wanneer de resterende batterij minder dan 20% bedraagt, begint het lampje op de batterij te knipperen.
Het is dan aanbevolen om uw product uit te schakelen en de batterij op te laden.

OPMERKING: Het is normaal dat de lader warm wordt bij het opladen. Gebruik alleen de oplader die bij uw reiniger is meegeleverd.

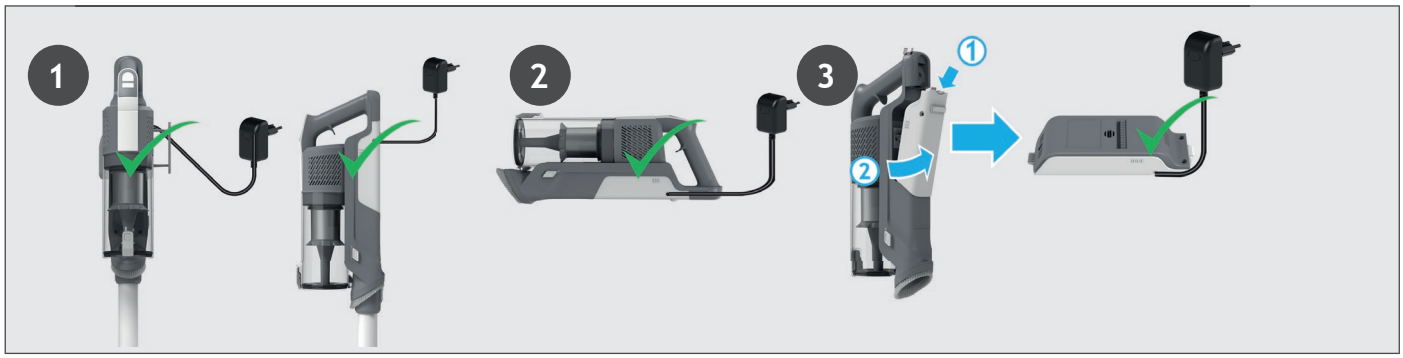

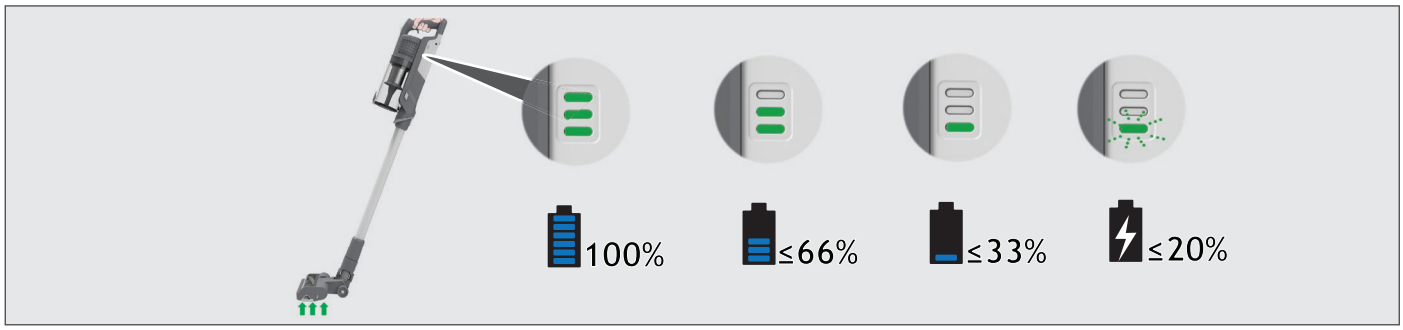

4. UW STOFZUIGER GEBRUIKEN

Uw stofzuiger heeft 3 verschillende werkmodi:
1. Stokmodus.
2. Boven de vloer modus.
3. Handmodus.

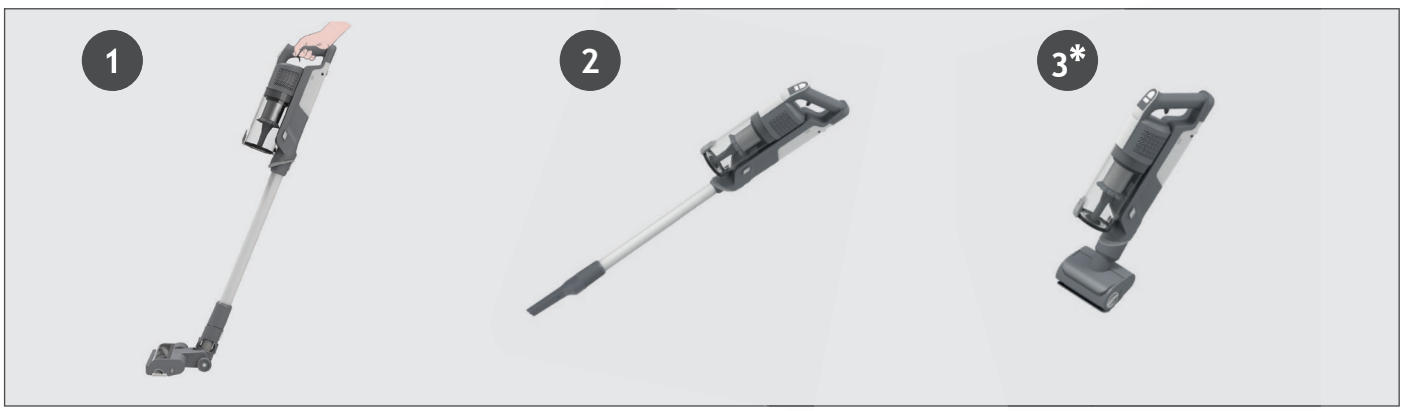

4.1 STOKMODUS

Om uw product in Stokmodus te gebruiken:

1. Plaats uw voet op het mondstuk en trek naar achteren om de buis te doen kantelen.
2. Druk op de On/Off-schakelaar om te beginnen stofzuigen.

OPMERKING: De ledverlichting van het mondstuk brandt altijd en de borstel roteert altijd.
Door op de modusknop te drukken kun je gemakkelijk schakelen tussen de drie reinigingsmodi (ECO, STANDARD, TURBO), afhankelijk van de schoonmaaktaken.
Het bijbehorende pictogram brandt op het LED-display om de huidige modus aan te geven.
Als u een grondigere reiniging wilt uitvoeren in de Stokmodus, druk dan op de schakelknop totdat het turbo-icoontje brandt om het vermogen te verhogen.
Het turbo-icoontje zal op het LED-display oplichten om uw keuze te bevestigen.
Houd er rekening mee dat je batterij hierdoor minder lang meegaat.

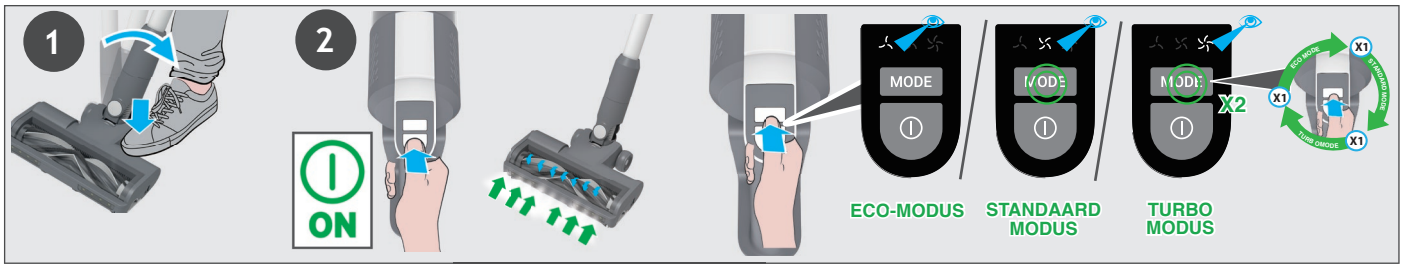

4.1.1 FLEXIBELE MODUS *

Indien u moeilijk bereikbare plaatsen onder meubels wilt schoonmaken, druk dan op de ontgrendelknop van de flexibele buis om de buis onder een lagere hoek te positioneren.



4.2 BOVEN DE VLOER / HANDMODUS

Om uw product in de Boven de vloer modus te gebruiken:
1. Verwijder de buis van het mondstuk door de ontgrendelingsknop van het mondstuk in te drukken en de buis uit het vloermondstuk te trekken.
2. Bevestig het gewenste accessoire op het uiteinde van de buis.
Al uw accessoires passen op het uiteinde van de buis.
3. Druk op de On/Off-schakelaar om te beginnen stofzuigen.

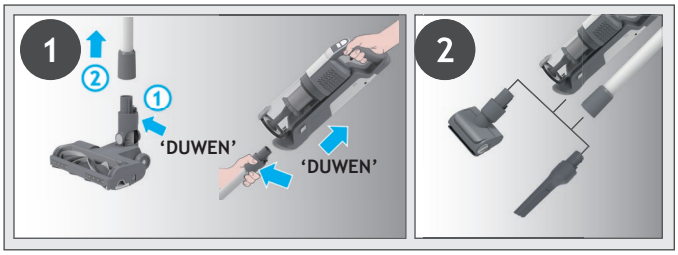

Om uw product in de handmodus te gebruiken:
1. Verwijder de handgreep van de buis door de vrijgaveknop van de handgreep in te drukken en hem los te trekken.
2. Bevestig het gewenste accessoire op het uiteinde van de handgreepeenheid.
Alle andere beschikbare accessoires passen op het uiteinde van de handgreepeenheid.
3. Druk op de On/Off-schakelaar om te beginnen stofzuigen.

Door op de modusknop te drukken kun je gemakkelijk schakelen tussen de drie reinigingsmodi (ECO, STANDARD, TURBO), afhankelijk van de schoonmaaktaken.
Het bijbehorende pictogram brandt op het LED-display om de huidige modus aan te geven.

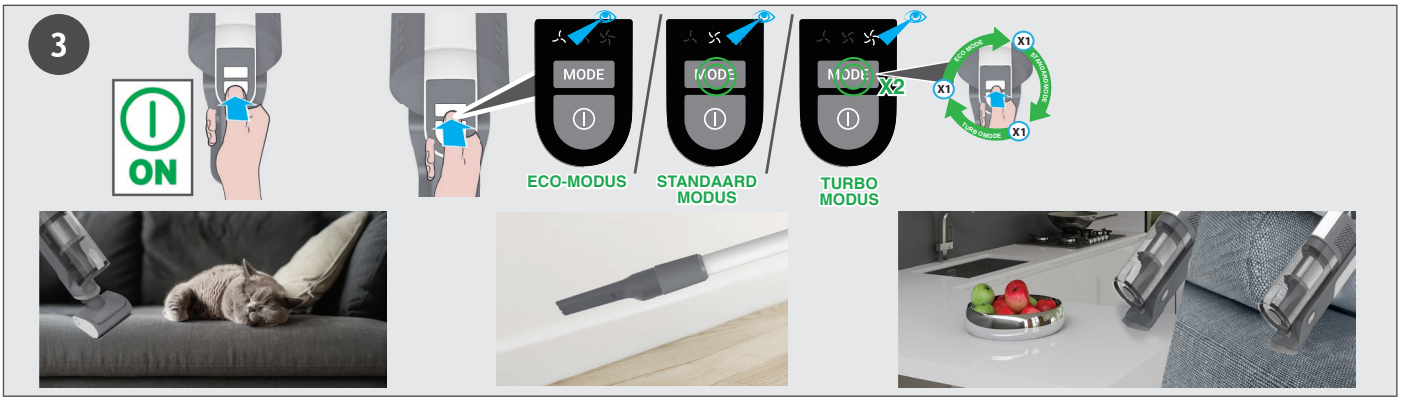

5. ONDERHOUD VAN DE STOFZUIGER
5.1 DE STOFBAK LEDIGEN

OPMERKING: Het is aangeraden om de stofzak te legen na elk gebruik of als het stof tot de maximale vullijn komt.

1. Controleer of uw stofzuiger uitgeschakeld is.
2. Druk op de vrijgaveknop van de handgreep en verwijder de handgreep van de buis.
3. Houd de handgreepeenheid boven een vuilnisbak en druk op de ontgrendelingsknop om de klep van de bak te openen en het vuil in de vuilnisbak te gooien.
4. Sluit de klep van de stofzak. U hoort een klik als deze volledig vergrendeld is.
5. Ga na of de Stofzak weer op zijn oorspronkelijke plaats staat.
6. Zet uw product weer in elkaar.

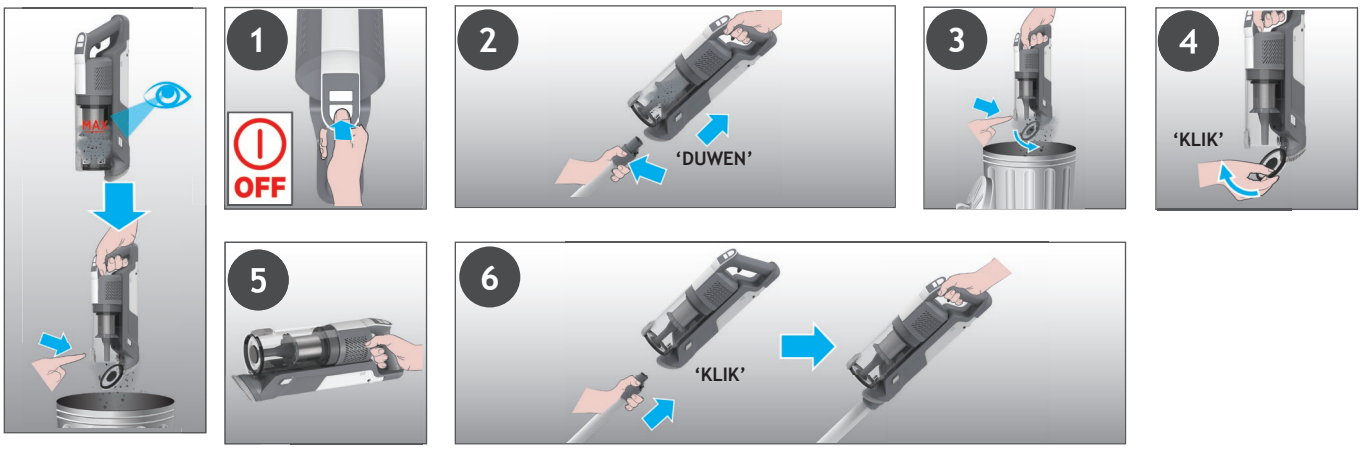

BELANGRIJK: Voor optimale prestaties, bevelen we aan om de filters om de 5 ledigingen van de bak te reinigen.
1. Controleer of uw stofzuiger uitgeschakeld is.
2. Houd de handgreepeenheid boven een vuilnisbak en druk op de ontgrendelingsknop van de klep van de stofbak om de klep te openen en het vuil in de vuilnisbak te gooien.
3. Druk op de ontgrendelingsknop van de stofbak en maak de stofbak los van de unit.
4. Haal de filters uit de stofbak.
5. Verwijder het metalen filter van de stofbak door het linksom te draaien en reinig het.
6. Trek het uitlaatfilter uit de handgreep.
7. Reinig de filters en de bak met lauw water.
8. Laat ze 24 uur aan de lucht drogen voordat u ze weer in uw product plaatst.
9. Plaats de filters terug in de stofbak en zorg ervoor dat ze in de juiste positie zitten.
10.Plaats het metalen filter terug in de stofbak, duw het op zijn plaats en draai het met de klok mee totdat je een “klik” hoort.
11. Sluit de klep van de bak.
12. Plaats het uitlaatfilter weer vanuit de handgreepeenheid.
13. Monteer de stofbak weer op de handgreepeenheid totdat u een “klik”-geluid hoort.

OPMERKING: Gebruik geen heet water of schoonmaakmiddelen bij het reinigen van de filters. In het onwaarschijnlijke geval dat de filters beschadigd raken, gebruik dan een originele Hoover filter voor vervanging.

BELANGRIJk: Voor optimale prestaties raden we aan om de filters na 5 wasbeurten te vervangen, bij voorkeur doOr originele Hoover-onderdelen.

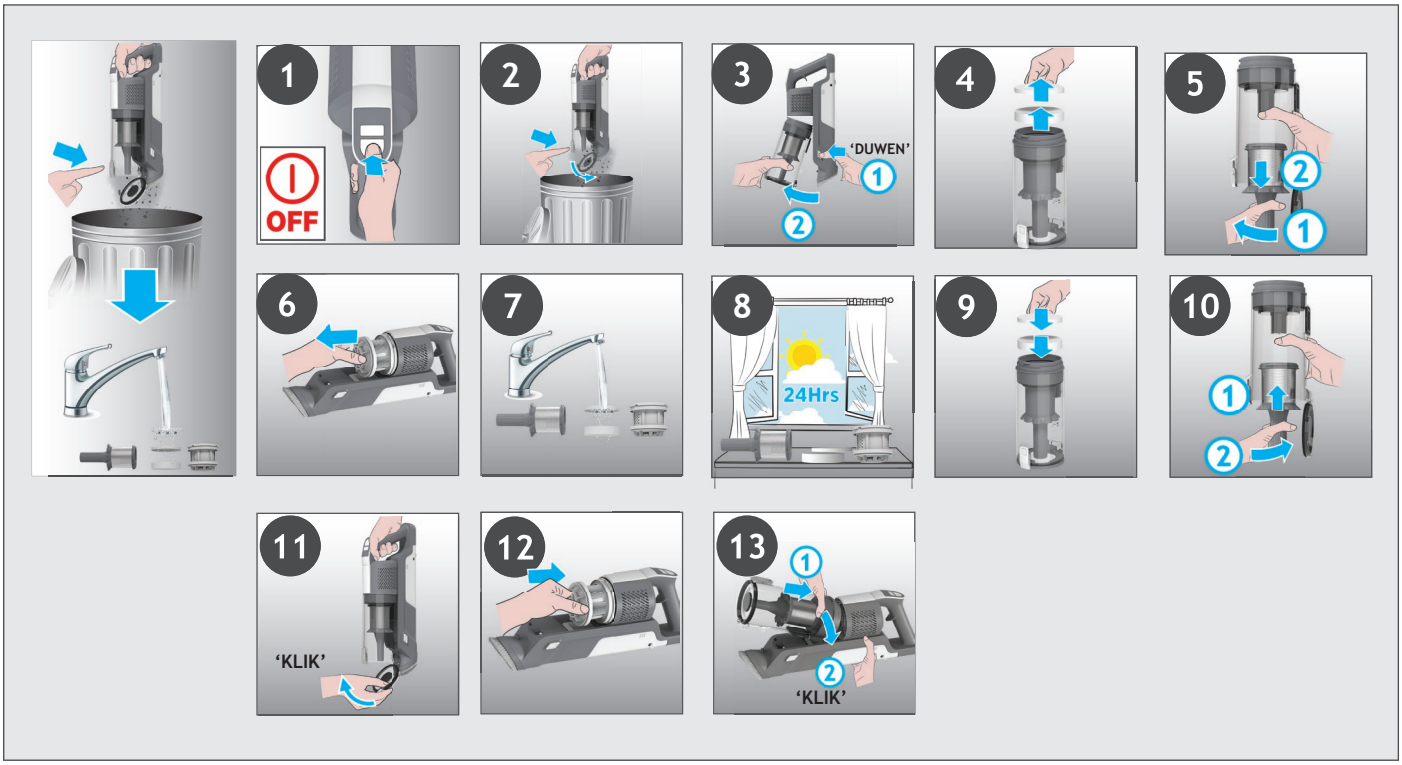

5. ONDERHOUD VAN DE STOFZUIGER
5.3 VLOERMONDSTUK

Dankzij ANTI-TWIST heeft uw Hoover-stofzuiger een ingebouwde kam die de hoeveelheid haar rond de borstel drastisch vermindert. Als uw stofzuiger uw borstel echter niet efficiënt optilt, dan moet die misschien gereinigd worden of moet er groot stuk vuil uit het mondstuk verwijderd worden.
1. Controleer of uw stofzuiger uitgeschakeld is.
2. Schuif de ontgrenDelingsscHuif van de borstelrol op de zuigmond naar links.
3. Verwijder de zuigmondborstel uit het vloermondstuk.
4. Verwijder overtollig vuil van de borstel. Controleer of er geen grote stukken vuil in het mondstuk zitten en verwijder ze indien nodig.
5. Plaats de borstelstaaf opnieuw in het mondstuk en zorg ervoor dat deze zich in de juiste positie bevindt en druk het uiteinde van de borstelstaaf naar beneden totdat u een “KLIK” hoort om hem op zijn plaats te vergrendelen.

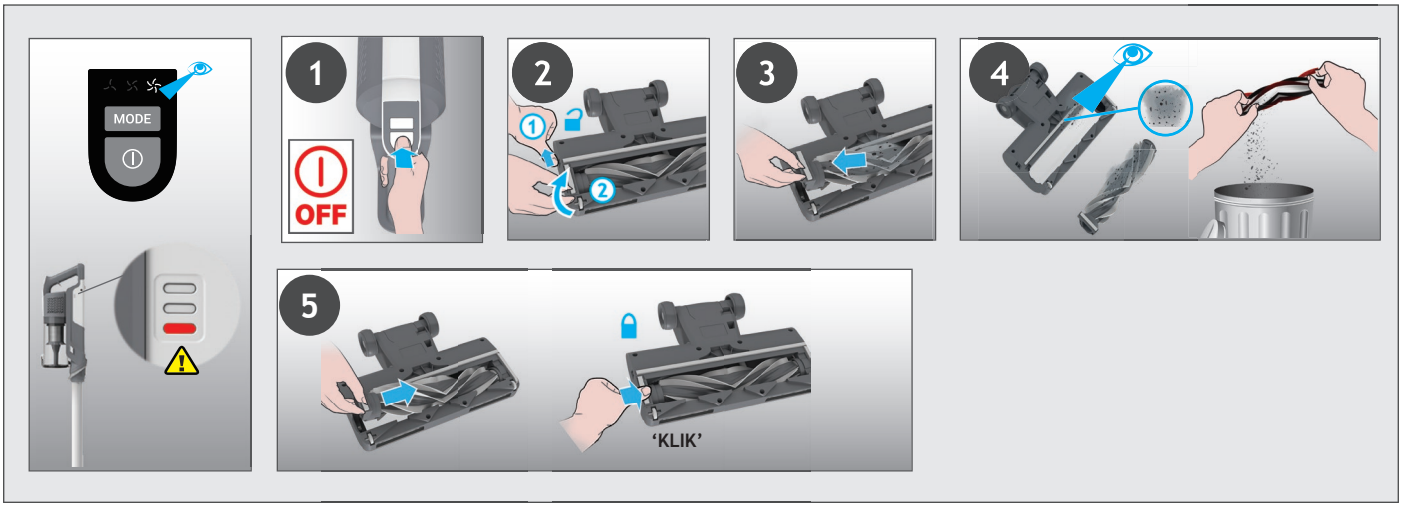

5. ONDERHOUD VAN DE STOFZUIGER
5.4 GEMOTORISEERD HULPMIDDEL VOOR HUISDIEREN *

1. Controleer of je stofzuiger uitgeschakeld is en maak het gemotoriseerd hulpmiddel voor huisdieren los.
2. Om de borstelstaaf te verwijderen, ontgrendel je de vergrendeling en trek je de borstel eruit. Verwijder verstrengelde vezels of vuil uit de borstel. Kijk in de zuigmond en verwijder eventueel vuil.
3. Plaats de borstelstaaf terug, druk op de ontgrendelschuif en vergrendel deze.

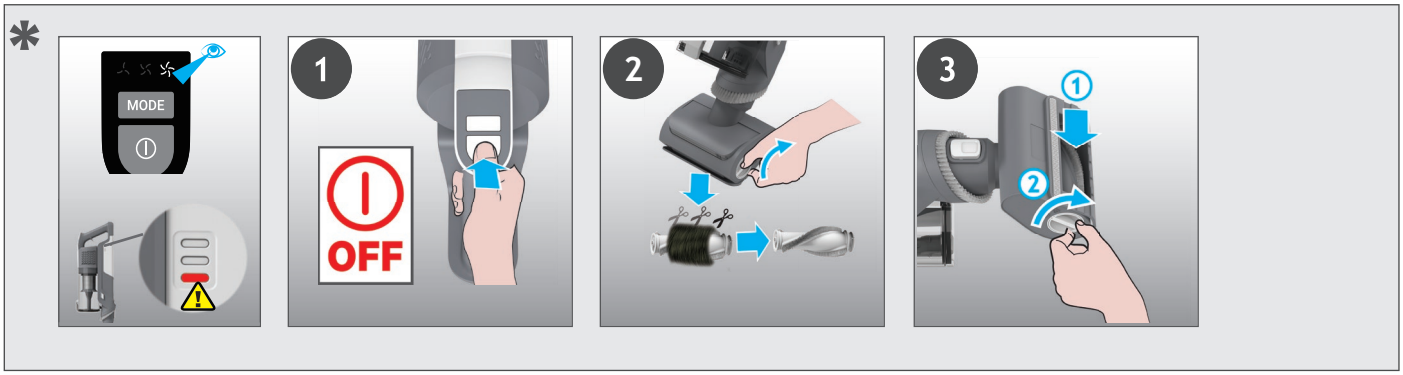

* Afhankelijk van uw model.

5. ONDERHOUD VAN DE STOFZUIGER
5.5 OPSTOPPINGEN

Als uw product werkt maar een slechte opname heeft, kan dit te wijten zijn aan een verstopping in het mondstuk of de buis, of doordat uw borstelstaaf niet draait. Als dit het geval is, verschijnt er een continu rood lampje op de batterij-oplaadindicator. Volg alle onderhoudsinstructies in secties 5.1,5.2,5.3,5.4. Samen met de aanvullende gebieden die hieronder worden vermeld.

1. Controleer of uw stofzuiger uitgeschakeld is.
2. Maak het mondstuk, de buis en de handgreepeenheid los volgens de vorige instructies.
3. Controleer visueel de invoerzone van de handgreep op vuil of verstoppingen en maak schoon.
4. Controleer visueel het gebied van de mondstukverbindingen op vuil of verstoppingen en maak schoon.
5. Verwijder de borstel en controleer het invoergebied van het mondstuk op vuil of verstoppingen en maak schoon.
6. Controleer visueel beide uiteinden van de buis en verwijder eventueel vuil of verstoppingen.
7. Zet uw product weer in elkaar.

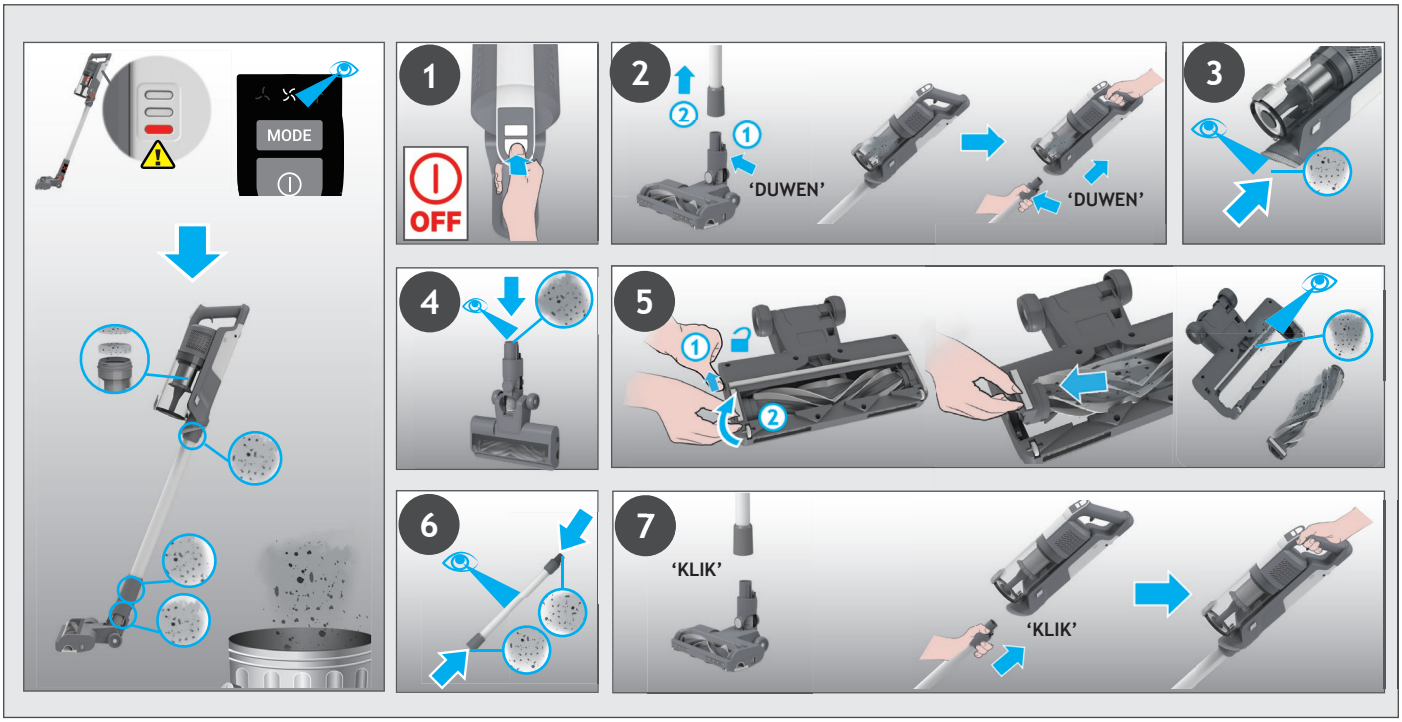

7. WAT TE DOEN BIJ PROBLEMEN

Mocht u problemen hebben met uw reiniger, volg dan eerst deze eenvoudige checklist voordat u het Hoover-klantenservicecentrum belt.

A. De stofzuiger wil niet aan.
Controleer of de stofzuiger is opgeladen.
Controleer of de batterij op zijn plaats zit.

B. Als er een continu rood lampje verschijnt op de batterij-oplaadindicator.
Controleer of de zuigmond is gestopt met werken en verwijder eventueel opgehoopt vuil van de borstelrol en verstrikte stofresten uit de kam

C. De stofzuiger werkt niet meer.
Controleer of er een obstructie is in de luchtinlaat of in de buis, maak deze schoon en zorg ervoor dat het product UIT staat. Zodra dit is gebeurd, drukt u gewoon op de aan/uit-knop, het product zal weer gaan werken.

D. De zuigmond stopt met werken en het waarschuwingssymbool op het batterijpak is rood.
Er is een verstopping in het mondstuk of een obstructie van de borstel. Zorg ervoor dat uw stofzuiger uitgeschakeld is en verwijder eventueel vuil of obstakels en volg het reinigingsonderhoud 5.

E. Batterijen kunnen niet worden opgeladen.
Dit zou het resultaat kunnen zijn van een zeer lange opbergperiode (meer dan 6 maanden). Neem contact op met de Hoover-klantenservice om vervanging van de accu te regelen. Indien het probleem aanhoudt, neem contact op met de Hoover-klantenservice.

Verwijdering van het verpakkingsmateriaal
De verpakking is ontworpen om het apparaat te beschermen tegen schade tijdens transport. De gebruikte verpakkingsmaterialen zijn geselecteerd uit materialen die milieuvriendelijk zijn voor verwijdering en gerecycled moeten worden.
Recycling van de verpakking vermindert het gebruik van grondstoffen in het productieproces en vermindert ook de hoeveelheid afval op stortplaatsen

De batterijen vervangen en weggooien
Deze reiniger is uitgerust met een oplaadbaar lithium-ionbatterijpak dat kan worden vervangen.
WAARSCHUWING: Gebruik alleen erkende vervangingsonderdelen voor uw toestel. Het gebruik van niet door Hoover gevalideerde onderdelen maakt uw garantie ongeldig.
WAARSCHUWING: Het batterijpak niet openen om het zelf proberen te repareren.
1. Druk op de ontgrendelingsknoppen van de batterij en trek de batterij naar buiten.
2. Verwijder het oude batterijpak en vervang deze met het nieuwe batterijpak.
3. Gooi de batterijen veilig weg. Gebruikte batterijen moeten naar een recyclagecentrum gebracht worden en mogen niet bij het huishoudelijk afval weggegooid worden.

HOOVER RESERVEONDERDELEN EN GEBRUIKSARTIKELEN
Gebruik uitsluitend originele reserveonderdelen van Hoover. Deze zijn verkrijgbaar bij uw Hoover verdeler.
Als u onderdelen bestelt, vermeld dan altijd het modelnummer.

UW GARANTIE
De garantievoorwaarden voor dit toestel worden bepaald door onze vertegenwoordiger in het land waar het toestel wordt verkocht. Details omtrent deze voorwaarden zijn verkrijgbaar bij de verdeler waar u het toestel hebt gekocht. Wanneer u aanspraak wilt maken op deze garantie, dan moet u het verkoop- of ontvangstbewijs kunnen voorleggen.

BELANGRIJK: De accu in deze stofzuiger heeft een garantie van 1 jaar vanaf de aankoopdatum. Na 1 jaar moeten de kosten van een nieuwe batterij door de klant worden betaald.

1. CONHEÇA O SEU ASPIRADOR

COMPONENTES DO PRODUTO:

A. Botão Ligar/Desligar
B. Botão Modo
C. Visor LED
D. Depósito de Pó
E. BotãO de Libertação da Aba do Depósito
F. Botão de Libertação do Depósito de Pó
G. Escova para Pó Integrada
H. Botão de Libertação Manual
I. Tubo *
J. Botão de Libertação do Tubo Flexível
K. Tubo Flexível *
L. Cursor de Libertação da Barra da Escova
M. Luz LED Dianteira da Escova
N. Escova
O. Acessório Motorizado para Animais de Estimação*
P. Acessório para Cantos
Q. Carregador
R. Parafusos de Montagem na Parede
S. Suporte de Parede
T. Conjunto de baterias
U. Indicador de Carregamento da Bateria
V. Botão de Libertação da Bateria
W. Filtro de Exaustão
X. Filtro

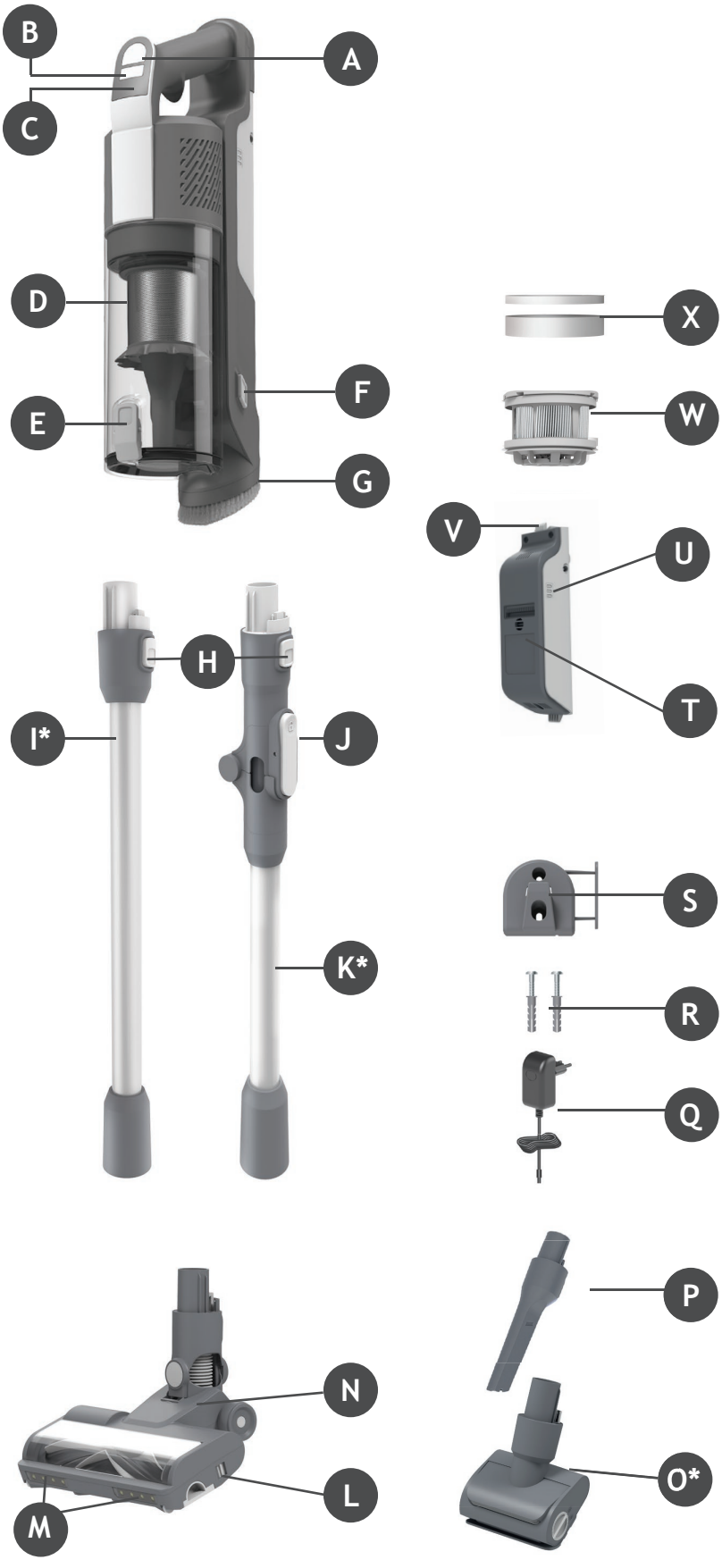

* Dependendo do seu modelo.

2. PREPARAR O SEU ASPIRADOR

PT

Remover todas as peças do produto da embalagem e monte o seu aspirador.

PASSO 1: Encaixe o tubo na escova de pavimentos.

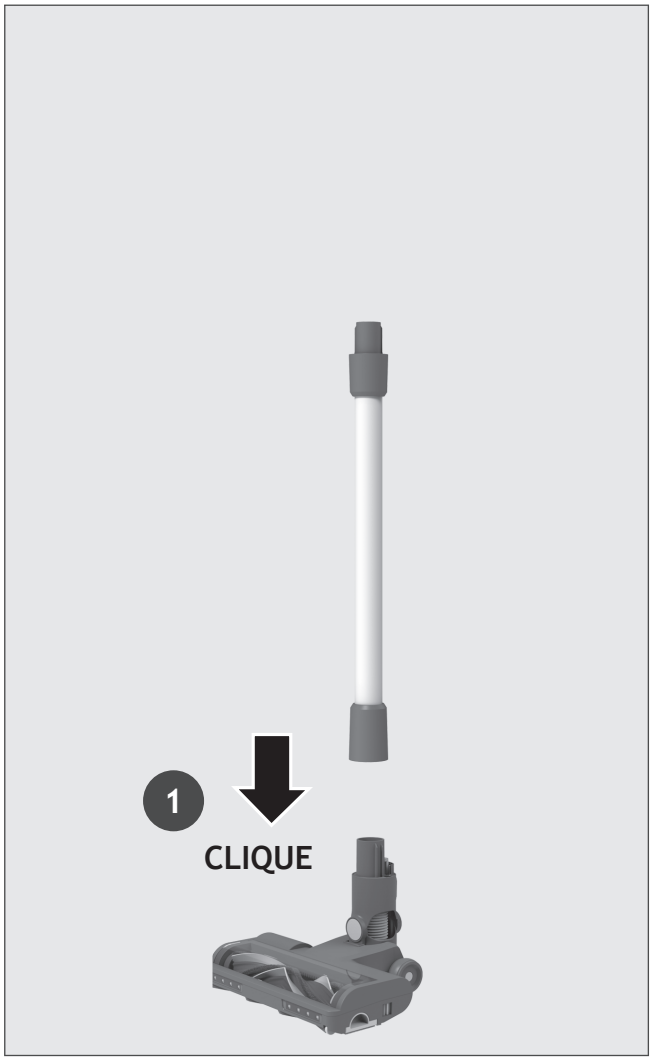

PASSO 2: Encaixe a unidade portátil no tubo.

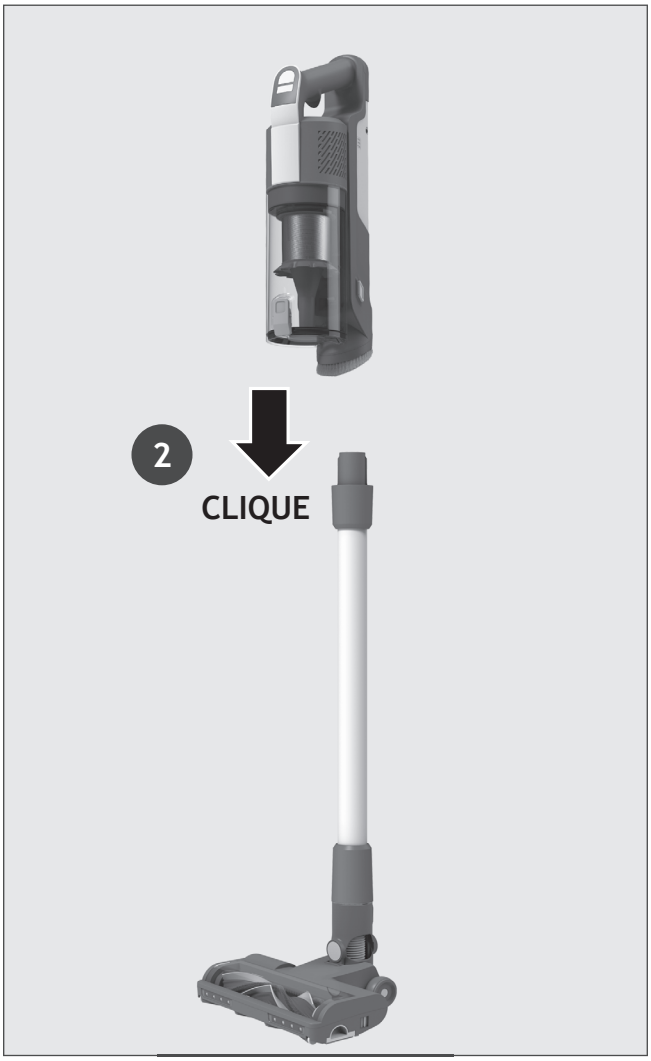

PASSO 3: Fornecemos um suporte de parede para armazenamento opcional.
Se desejar usá-lo, fixe o suporte de parede a uma parede adequada usando os parafusos e fixações fornecidos.



3. CARREGAMENTO DAS BATERIAS

A bateria do seu produto não vem totalmente carregada. Antes da primeira utilização, carregue o produto completamente. Demora cerca de 4 horas.

Para a sua comodidade, a bateria pode ser carregada em 3 condições diferentes.

1. Com o produto totalmente montado no modo vertical ou localizado na montagem na parede, o estado da bateria será indicado na própria bateria.
2. Com o produto no modo portátil.
3. Com a bateria removida do produto.

Ao usar o seu produto, o nível de carga em tempo real da sua bateria é indicado na bateria.
Quando a carga restante da bateria for inferior a 20%, o led da bateria começará a piscar.
É recomendável desligar o produto e recarregar a bateria.

NOTA: É normal que o carregador aqueça enquanto estiver a carregar. Utilize apenas o carregador fornecido com o produto.

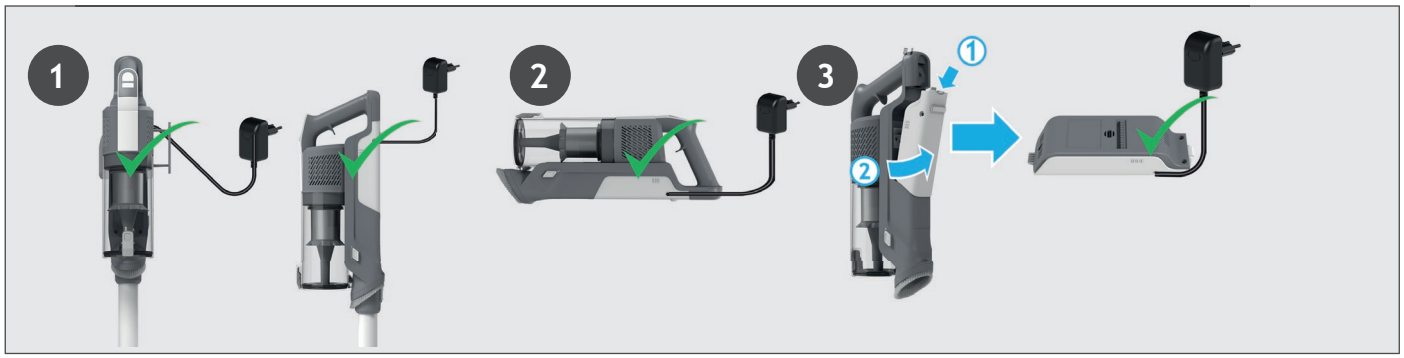

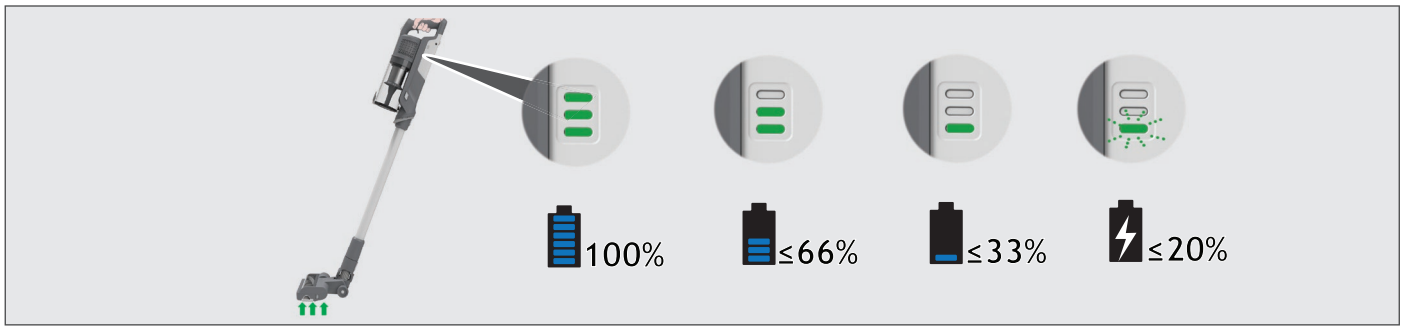

4. UTILIZAR O SEU ASPIRADOR

Existem 3 modos de trabalho diferentes para o seu aspirador:
1. Modo vertical.
2. Modo acima do Pavimento.
3. Modo portátil.

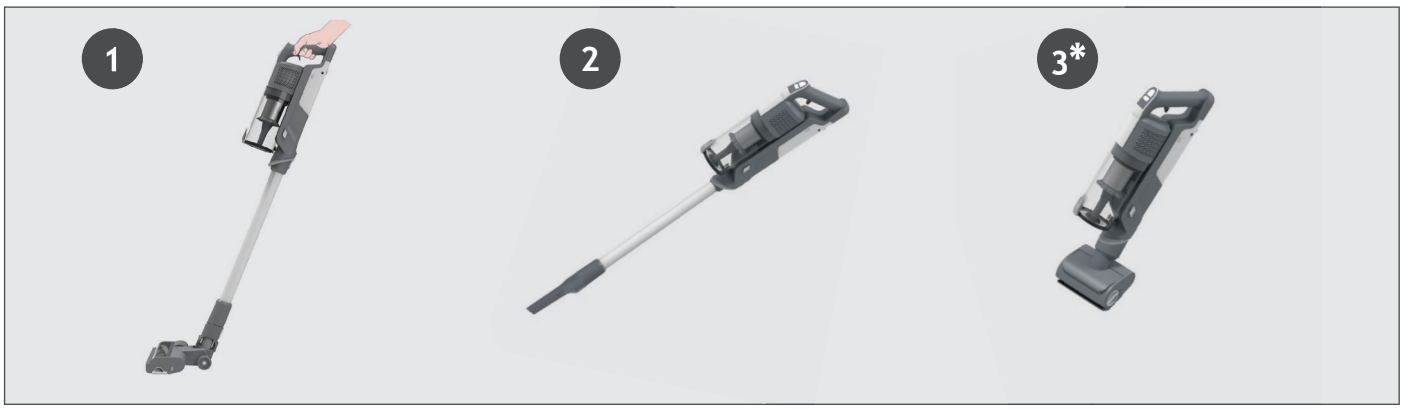

4.1 MODO VERTICAL

Para usar o produto no modo vertical:

1. Coloque o pé na escova e puxe para trás para reclinar o tubo.
2. Pressione o botão Ligado/Desligado para iniciar a limpeza.

NOTA: As luzes LED da escova estão sempre acesas e a barra de escova está sempre a girar.
Ao pressionar o botão de modo, você pode alternar facilmente entre os três modos de limpeza (ECO, STANDARD, TURBO), dependendo da tarefa de limpeza.
O ícone correspondente acenderá no visor de LED para mostrar o modo atual.
Se precisar de uma limpeza mais profunda ao usar o produto no modo Vertical, pressione o botão até que o ícone turbo acenda para aumentar a potência.
O ícone do turbo acenderá no visor LED para confirmar a sua seleção.
Observe que isso reduzirá o tempo de funcionamento da bateria.

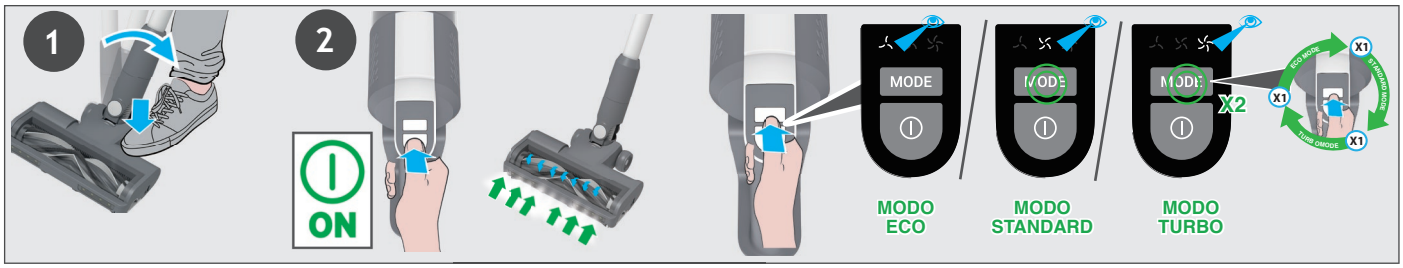

4.1.1 MODO FLEXÍVEL *

Se quiser aceder com facilidade áreas de difícil acesso em baixo dos móveis, pressione o botão de libertação do tubo flexível para posicionar o tubo num ângulo mais baixo.



4.2 ACIMA DO PAVIMENTO /MODO PORTÁTIL

Para utilizar o produto no modo Acima do Pavimento:
1. Remova o tubo da escova pressionando o botão de libertação da escova e puxe o tubo da escova de pavimento.
2. Encaixe o acessório desejado na extremidade do tubo.
Todos os acessórios disponíveis encaixam na extremidade do tubo.
3. Pressione o botão Ligado/Desligado para iniciar a limpeza.

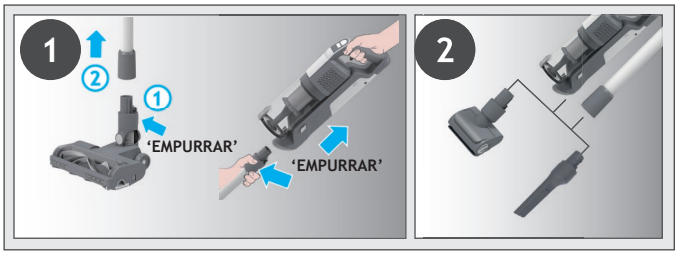

Para usar o produto no modo portátil:
1. Remova a unidade portátil do tubo pressionando o botão de libertação e puxe-o para fora.
2. Encaixe o acessório desejado na extremidade da unidade portátil.
Todos os acessórios disponíveis encaixam na extremidade da unidade portátil.
3. Pressione o botão Ligado/Desligado para iniciar a limpeza.

Ao pressionar o botão de modo, pode alternar facilmente entre os três modos de limpeza (ECO, STANDARD, TURBO), dependendo da tarefa de limpeza.
O ícone correspondente acenderá no visor de LED para mostrar o modo atual.

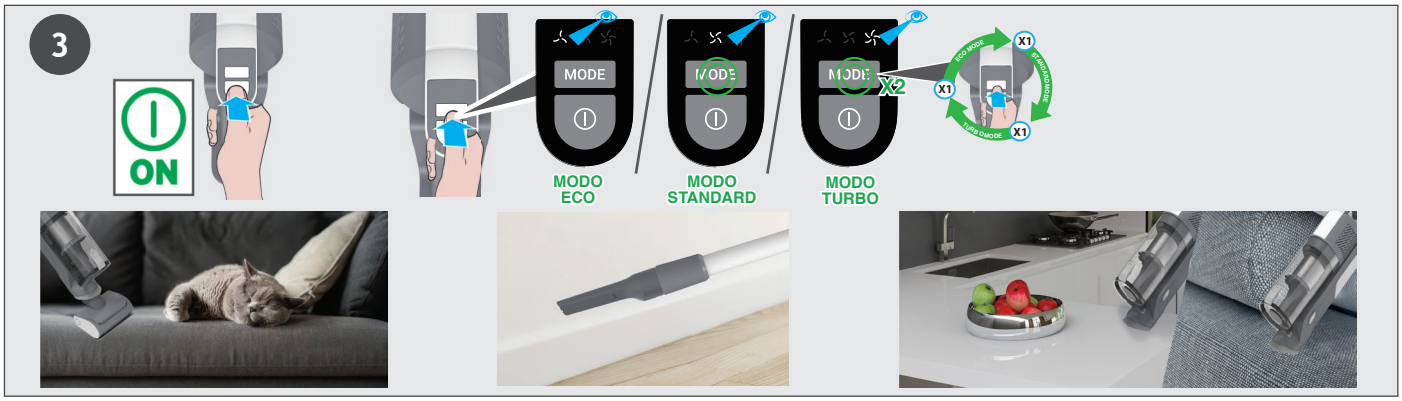

5. MANUTENÇÃO DO APARELHO
5.1 DESPEJAR O DEPÓSITO DE PÓ

NOTA: Recomenda-se despejar o depósito de pó após cada utilização ou quando o pó atingir a linha de enchimento máximo.

1. Certifique-se de que o seu produto está desligado.
2. Prima o botão de libertação da unidade portátil e remova a unidade portátil do tubo.
3. Segure o dispositivo portátil sobre o caixote do lixo e pressione o Botão de Liberação da Tampa do Depósito para abrir a tampa e liberar os detritos no lixo.
4. Feche a tampa do depósito de pó. Ouvirá um clique quando estiver totalmente travada.
5. Verifique se o depósito de pó está de volta à sua posição original.
6. Volte a montar o seu produto.

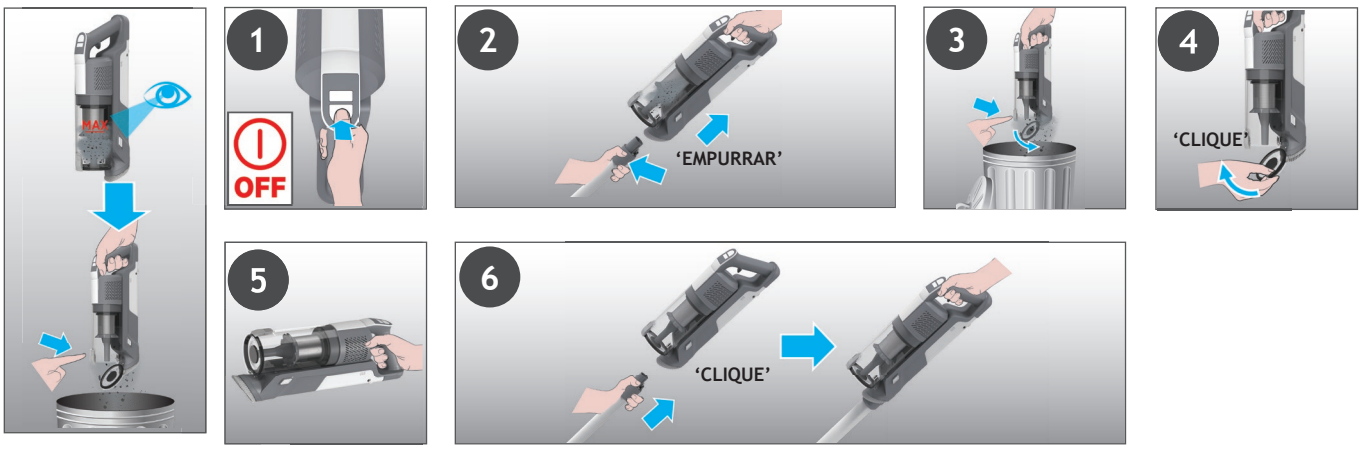

IMPORTANTE: Para um desempenho ideal, recomendamos lavar os filtros a cada 5 depósitos despejados.
1. Certifique-se de que o seu produto está desligado.
2. Segure o dispositivo portátil sobre um caixote do lixo e pressione o botão de libertação da tampa do depósito para abrir a tampa e libertar os detritos no lixo.
3. Pressione o botão de libertação do compartimento de pó e desconecte o compartimento de pó da unidade.
4. Retire os filtros do compartimento de pó.
5. Remova o filtro metálico do compartimento de pó girando-o no sentido anti-horário e limpe-o.
6. Retire o filtro de exaustão do dispositivo portátil.
7. Lave o filtro e o depósito com água morna.
8. Deixe-os secar por 24h antes de reinstalar o produto.
9. Recoloque os filtros no compartimento de pó, certificando-se de que estejam nas posições corretas.
10.Recoloque o filtro de metal no compartimento de pó, insira-o na posição correta e gire-o no sentido horário até ouvir um “clique”.
11. Feche a tampa do depósito.
12. Reinsira o filtro de exaustão no dispositivo portátil.
13. Reinsira o depósito de pó no aparelho portátil até ouvir um “clique”.
NOTA: Não utilize água quente nem detergentes para limpar os filtros. Na eventualidade de os filtros ficarem danificados, substitua-os apenas por peças originais Hoover.
IMPORTANTe: Para um desempenho ideal, recomendamos a substituição dos filtros após 5 lavagens, utilizando peçAs originais Hoover.

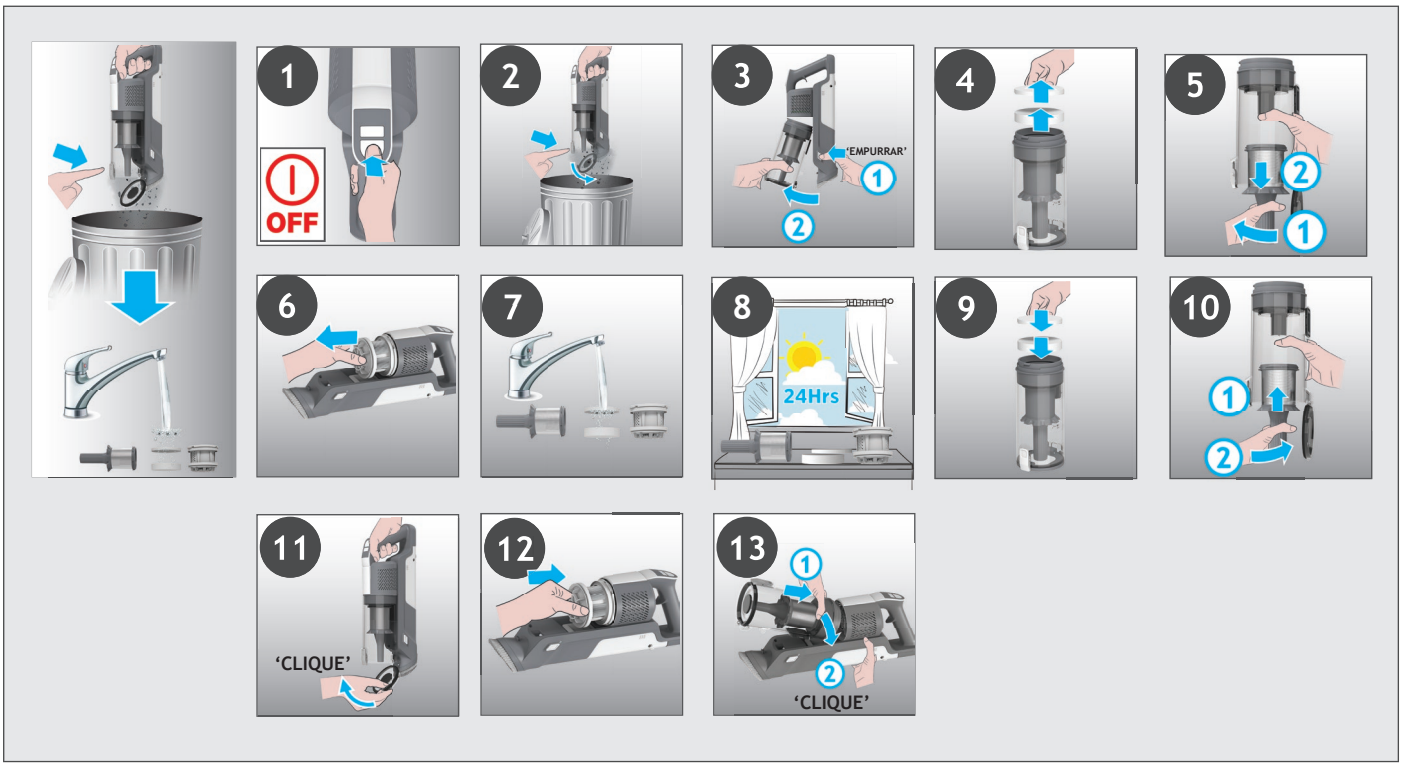

5. MANUTENÇÃO DO APARELHO
5.3 ESCOVA PARA PAVIMENTOS

Devido à tecnologia ANTI-TWIST, o seu aspirador Hoover possui um pente integrado que reduz o enrolamento do cabelo na escova rotativa. No entanto, se o seu aspirador não estiver aspirando de forma eficiente, pode ser necessário limpar a escova rotativa ou remover detritos grandes do interior da escova.
1. Certifique-se de que o seu produto está desligado.
2. Deslize a alavancA de libeRtação dA barra da escova para a esquerda.
3. Remova a Barra da Escova do Pavimento.
4. Remova qualquer excesso de detritos da barra de escova. Verifique e remova quaisquer detritos grandes de dentro da escova.
5. Reinsira a barra de escova, certificando-se de que esteja na posição correta e empurre para baixo a extremidade da barra de escova até ouvir um “CLIQUE” para travar na posição.

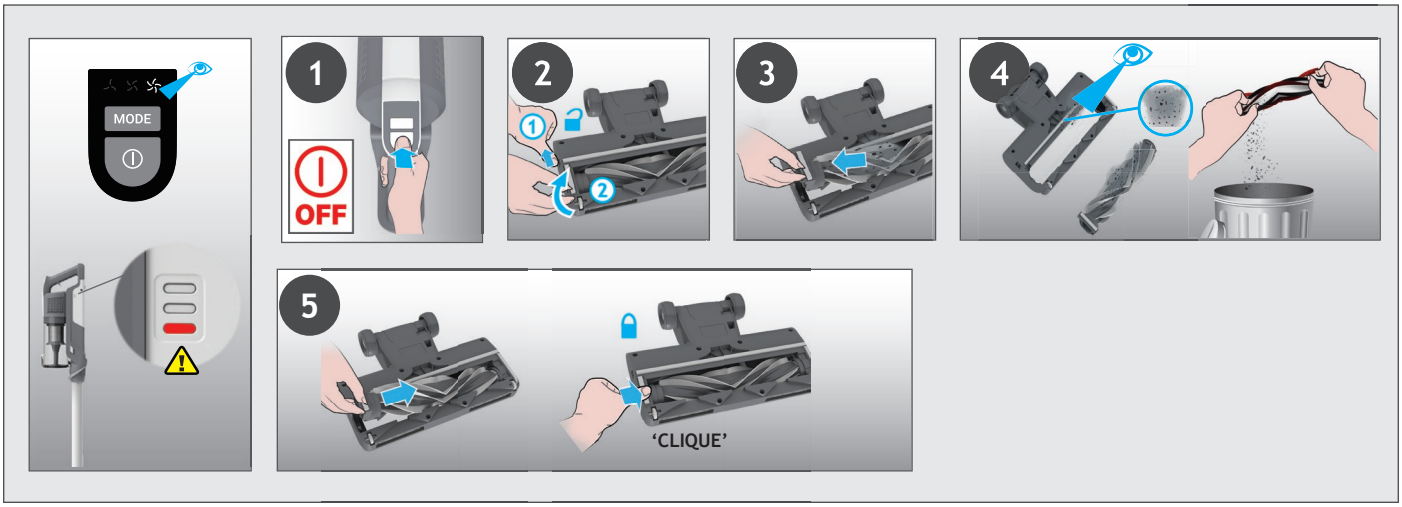

5. MANUTENÇÃO DO APARELHO
5.4 ACESSÓRIO MOTORIZADO PARA ANIMAIS DE ESTIMAÇÃO *

1. Certifique-se de que o produto esteja desligado e desconecte o acessório motorizado para animais de estimação do produto.
2. Para remover a escova rotativa, destrave a trava de liberação e puxe o agitador para fora. Com uma tesoura, remova quaisquer fibras emaranhadas ou detritos da barra de escova rotativa. Olhe para dentro da escova e remova quaisquer detritos.
3. Reinstale a escova rotativa, empurre e bloqueie a trava de libertação.

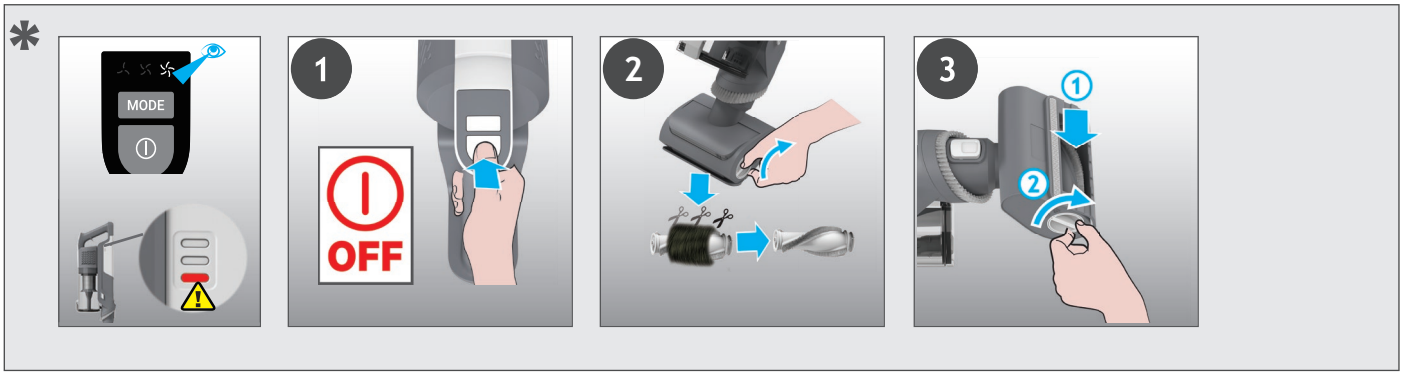

* Dependendo do seu modelo.

5. MANUTENÇÃO DO APARELHO
5.5 BLOQUEIOS

Se o seu produto estiver a funcionar, mas com baixa capacidade de sucção, isto pode ser devido a um bloqueio na escova ou no tubo, ou ainda, a barra da escova não estar a girar. Neste caso, uma luz vermelha sólida aparecerá no indicador de carregamento da Bateria. Execute todas as instruções de manutenção incluídas nas seções 5.1,5.2,5.3,5.4. Juntamente com as áreas adicionais listadas abaixo.

1. Certifique-se de que o seu produto está desligado.
2. Retire a escova, o tubo e a unidade portátil de acordo com as instruções anteriores.
3. Verifique visualmente as entradas portáteis para detectar quaisquer detritos ou obstruções e limpe-as.
4. Inspecione visualmente a área das juntas da escova para quaisquer detritos ou obstruções e limpe-a.
5. Remova a barra de escova e verifique se há detritos ou obstruções na área de entrada da escova e limpe-a.
6. Verifique visualmente ambas as extremidades do tubo e remova quaisquer detritos ou obstruções.
7. Volte a montar o seu produto.

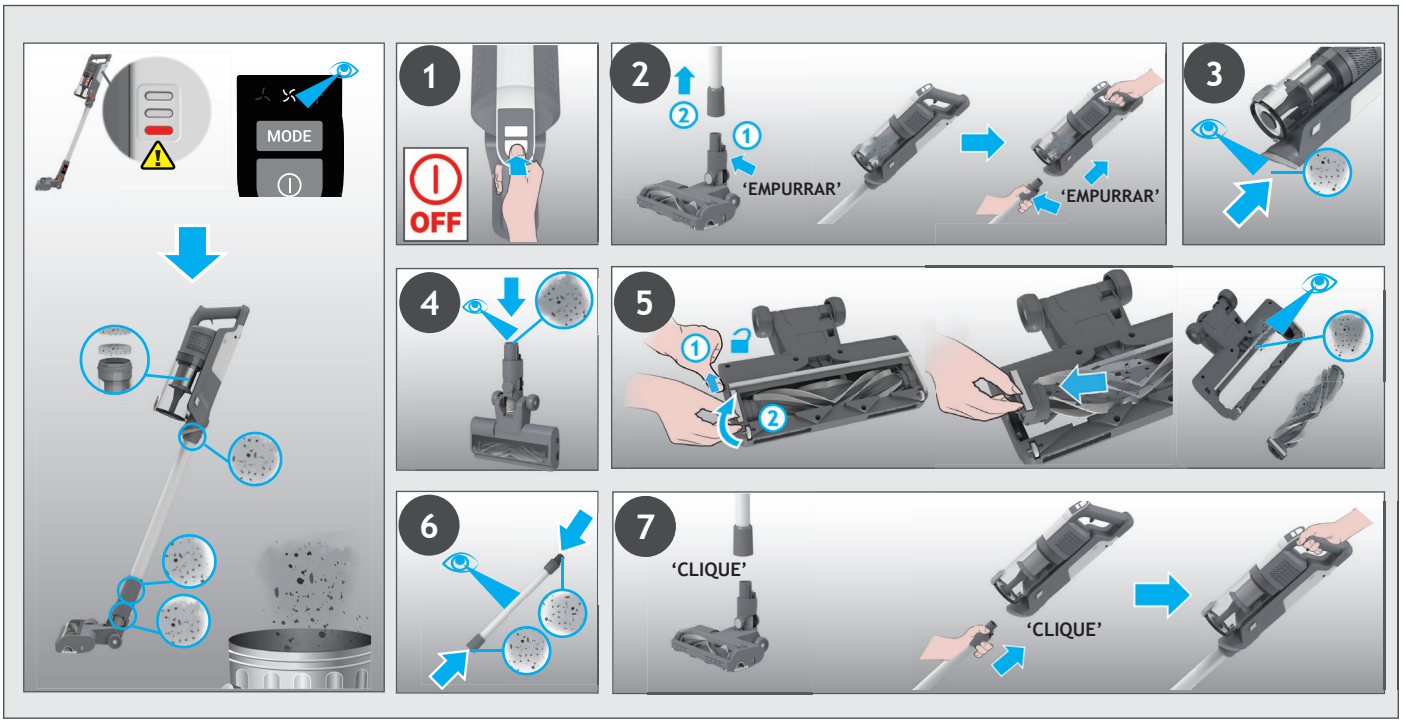

7. RESOLUÇÃO DE PROBLEMAS

Se tiver qualquer problema com o aspirador, siga esta lista de verificação simples antes de contactar o Centro de Assistência ao Cliente da Hoover.

A. O aspirador não liga.

Verifique se o aspirador está carregado.

Verifique se a bateria está montada corretamente.

B. Se uma luz vermelha sólida aparecer no indicador de carregamento da bateria.

Verifique se a escova parou de funcionar e remova qualquer excesso de detritos da barra da escova e quaisquer detritos emaranhados do pente

C. O aspirador parou de trabalhar.

Verifique se há alguma obstrução na entrada de ar ou no tubo, elimine-a e certifique-se de que o produto está desligado. Depois de fazer isto, basta premir o botão Ligar/Desligar e o produto irá começar a funcionar novamente.

D. A escova para de funcionar e o símbolo de aviso na bateria fica VERMELHO.

Há um bloqueio na escova ou uma obstrução na barra da escova rotativa. Certifique-se de que o produto esteja DESLIGADO e remova quaisquer detritos ou obstruções, seguindo as instruções de limpeza para a manutenção 5.

E. Não é possível carregar a bateria.

Isso pode ser resultado de períodos de armazenamento muito longos (mais de seis meses).

Entre em contato com o atendimento ao cliente da Hoover para agendar a substituição da bateria.

Se o problema persistir, contacte o centro de assistência ao cliente da Hoover.

Eliminação do material de embalagem

A embalagem serve para proteger o aparelho contra danos durante o transporte. Os materiais de embalagem utilizados são selecionados dentre aqueles que são ecologicamente corretos para descarte e devem ser reciclados.

A reciclagem das embalagens reduz o uso de matérias-primas no processo de fabricação e também a quantidade de resíduos em aterros sanitários

Substituição e eliminação das Baterias

Este aspirador está equipado com uma bateria recarregável de iões de lítio que pode ser substituída.

AVISO: Utilize apenas peças de substituição aprovadas para o aspirador. A utilização de peças não aprovadas pela Hoover é perigosa e irá tornar a sua garantia inválida.

AVISO: Não tente abrir o conjunto de baterias e repará-lo.

1. Prima os botões de libertação da bateria e retire a bateria.
2. Retire a bateria antiga e substitua-a por uma bateria nova.
3. Elimine as baterias em segurança. As pilhas usadas devem ser levadas para uma estação de reciclagem e não devem ser colocadas no lixo doméstico.

PEÇAS SOBRESSALENTES E CONSUMÍVEIS HOOVER

Substitua sempre as peças por peças genuínas da Hoover. Pode obtê-las junto do seu representante local ou diretamente da Hoover.

Quando encomendar peças, mencione sempre o número do seu modelo.

A SUA GARANTIA

As condições de garantia para este aparelho são as definidas pelo nosso representante no país onde foi vendido. Pode obter detalhes sobre estas condições junto do agente a quem adquiriu o aparelho. A fatura de venda ou o recibo deverão ser entregues quando apresentar uma reclamação ao abrigo dos termos da garantia.

IMPORTANTE: A bateria existente no interior deste aspirador possui uma garantia de 1 ano a partir da data de compra. Após 1 ano, o cliente é responsável pelo custo de uma nova bateria.

1. INFORMACIÓN SOBRE EL APARATO

COMPONENTES DEL PRODUCTO:

A. Botón de encendido/apagado
B. Botón de modo de potencia
C. Pantalla LED
D. Depósito de polvo
E. BotóN de liberación de la tapa del contenedor
F. Botón de liberación del depósito de polvo
G. Cepillo polvo integrado
H. Botón de extracción del aspirador de mano
I. Tubo *
J. Botón de liberación del Flexi Tubo
K. Flexi Tubo *
L. Deslizador de liberación de la barra de cepillo de la boquilla
M. Luz led delantera del cepillo
N. Cepillo
O. Herramienta para mascotas motorizada*
P. Accesorio rincones
Q. Cargador
R. Tornillos del soporte de pared
S. SOPORTE DE PARED
T. Batería
U. Indicador de carga de la batería
V. Botón de liberación de la batería
W. Filtro de Descarga
X. Filtro

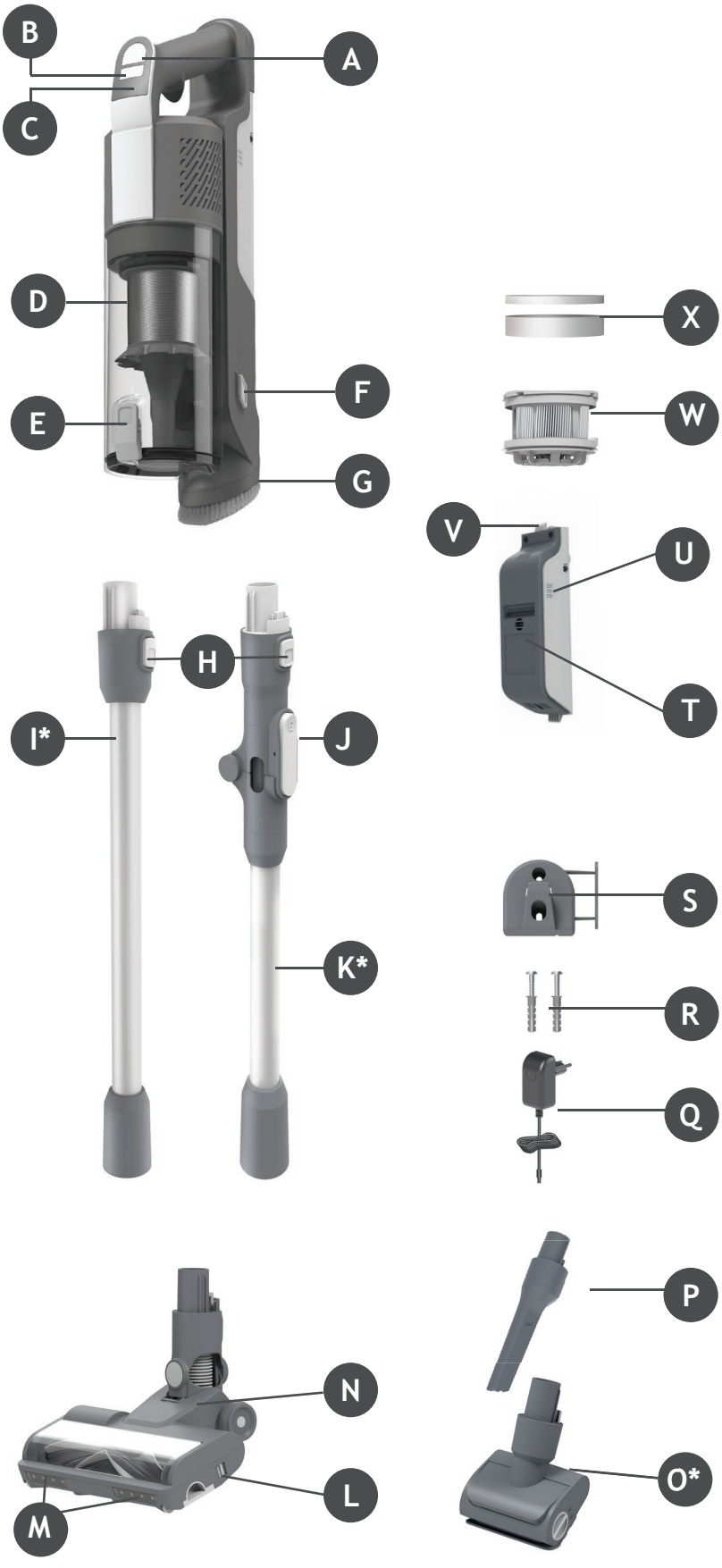

* Depende de su modelo.

2. PREPARACIÓN DEL ASPIRADOR

Retire del embalaje todas las piezas del producto y ensamble el aspirador.

PASO 1: Coloque el tubo en la boquilla para suelo.

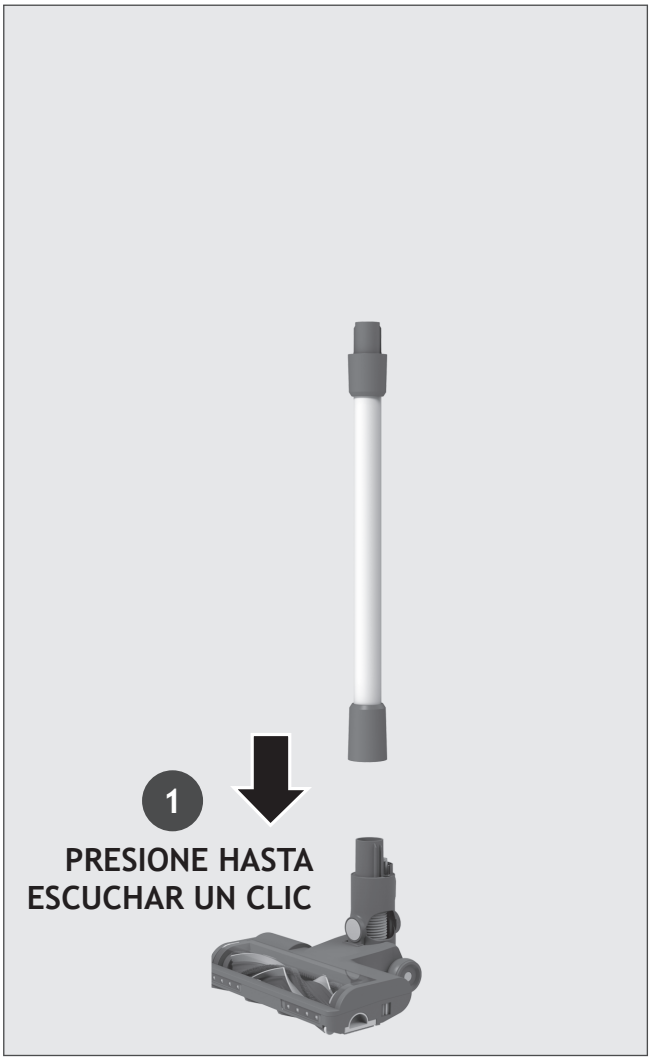

PASO 2: Coloque la unidad portátil en el tubo.



PASO 3: Proporcionamos un soporte de pared para almacenamiento opcional.
Si desea utilizarlo, fije el soporte de pared a una pared adecuada con los tornillos y accesorios proporcionados.



3. CARGA DE LA BATERÍA

La batería del producto no está completamente cargada. Antes del primer uso, cargue completamente el producto. tarda unas 4 horas.

Para su comodidad, la batería puede cargarse en 3 condiciones diferentes.

1. Con el producto completamente montado en modo escoba o colocado en el soporte de pared, el estado de la batería se indicará en la propia batería.
2. Con el producto en el modo de mano.
3. Con la batería extraída del producto.

Al utilizar el producto, el nivel de carga de la batería se indica en tiempo real en el paquete de batería. Cuando la batería restante es inferior al 20 %, el LED de la batería comienza a parpadear.
Se recomienda que apague el producto y recargue la batería.

NOTA: Es normal que el cargador esté caliente al tacto mientras se está cargando. Sólo utilice el cargador proporcionado con el aspirador.

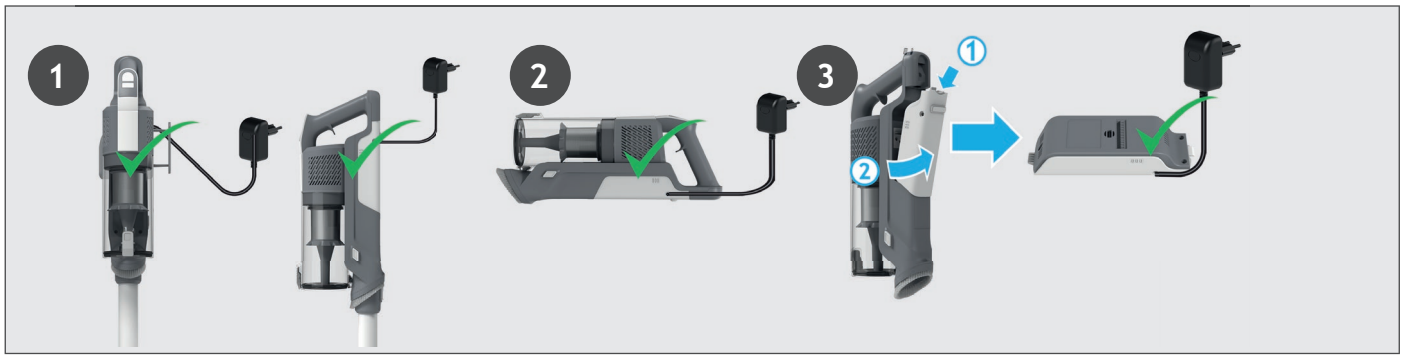

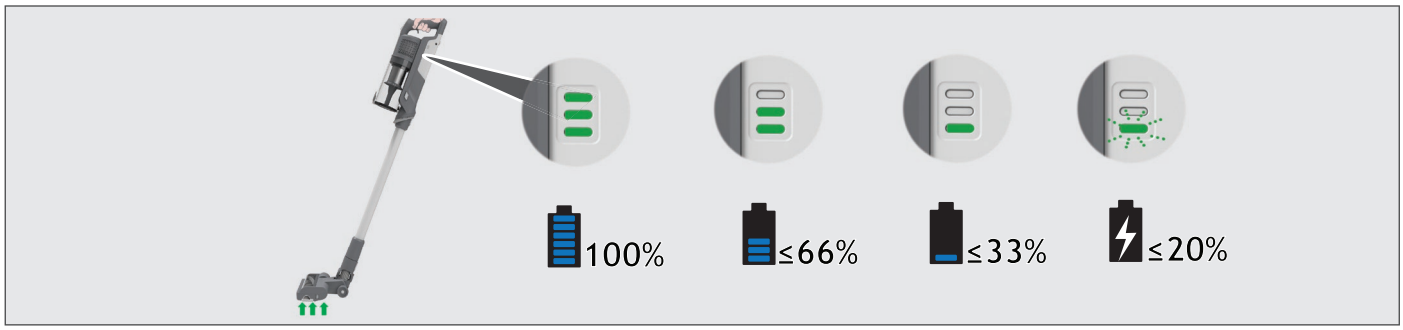

4. USO DEL APARATO

El aparato tiene 3 modos de funcionamiento diferentes:
1. Modo estándar.
2. Modo Suelos duros.
3. Modo de mano.

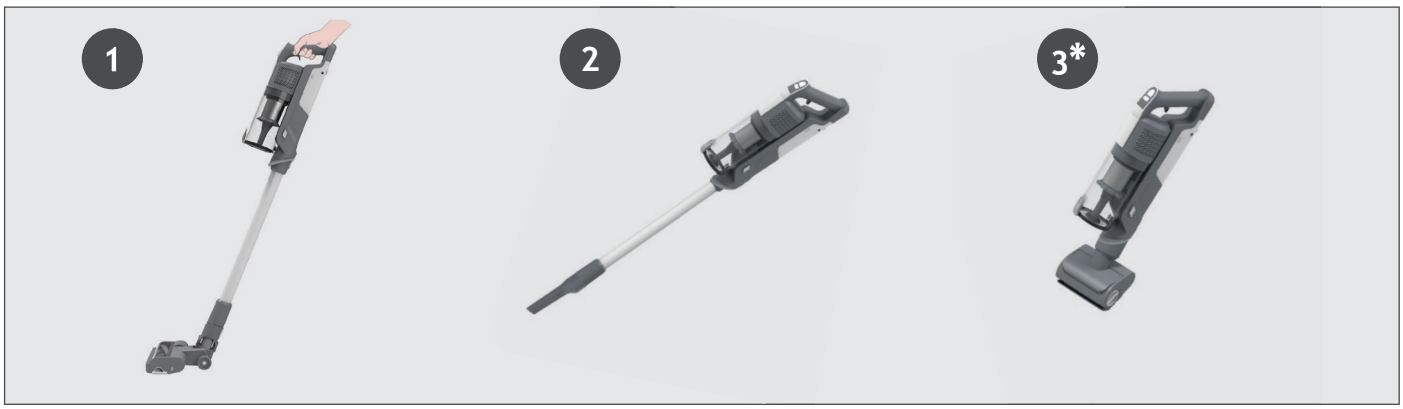

4.1 MODO ESTÁNDAR

Para usar el producto en modo estándar:

1. Coloque el pie en la boquilla y tire hacia atrás para inclinar el tubo.
2. Presione el botón de On/Off para comenzar a limpiar.

NOTA: Las luces LED en el cepillo están siempre encendidas y la barra del cepillo siempre está girando. Pulsando el botón de modo puede cambiar fácilmente entre los tres modos de limpieza (ECO , ESTÁNDAR, TURBO) en función de la tarea de limpieza.
El icono correspondiente se iluminará en la pantalla LED para mostrarle el modo actual.
Si necesita una limpieza más profunda cuando utilice su producto en modo escoba, pulse el botón del interruptor hasta que se encienda el icono turbo para aumentar la potencia.
El icono de turbo se iluminará en la pantalla LED para confirmar su selección.
Tenga en cuenta que esto reducirá el tiempo de funcionamiento de la batería.

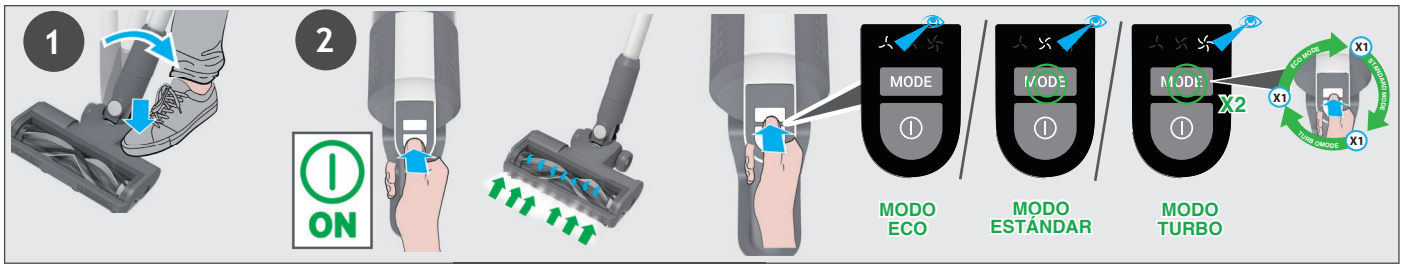

4.1.1 MODO FLEXIBLE *

Si desea acceder fácilmente a zonas de difícil acceso bajo los muebles, pulse el botón de liberación del tubo flexible para colocarlo en un ángulo más bajo.



4.2 MODO PORTÁTIL / MODO MANO

Para usar el producto en modo sobre el suelo:
1. Retire el tubo de la boquilla al presionar el botón de desbloqueo de la boquilla y tire del tubo desde la boquilla para suelo.
2. Coloque el accesorio que desee en el extremo del tubo. Todos los accesorios disponibles se conectan al extremo del tubo.
3. Presione el botón de On/Off para comenzar a limpiar.

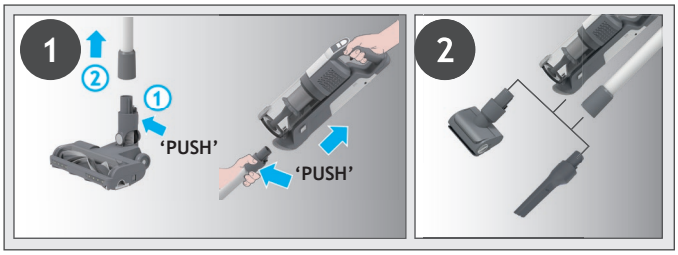

Para usar el producto en modo mano:
1. Retire la parte mano portátil del tubo al presionar el botón de desbloqueo de la parte mano portátil y sepárelos.
2. Coloque el accesorio que desee en el extremo de la parte mano portátil.
Todos los accesorios disponibles encajarán en el extremo de la unidad portátil.
3. Presione el botón de On/Off para comenzar a limpiar.

Pulsando el botón de modo de potencia puede cambiar fácilmente entre los tres modos de limpieza (ECO, ESTÁNDAR , TURBO) en función de la tarea de limpieza.
El icono correspondiente se iluminará en la pantalla LED para mostrarle el modo actual.

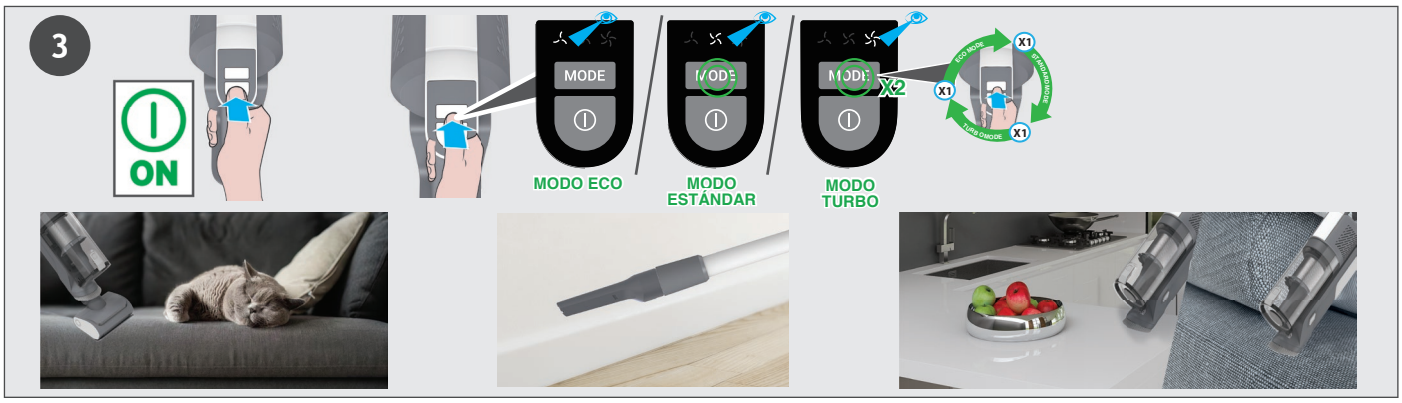

5. MANTENIMIENTO DEL APARATO
5.1 CÓMO VACIAR EL DEPÓSITO DE SUCIEDAD

NOTA: Se recomienda vaciar el depósito de polvo después de cada uso o cuando el polvo alcance la línea de llenado máximo.

1. Asegúrese de que el aparato esté apagado.
2. Pulse el botón de extracción del aspirador de mano y desconecte la unidad portátil del tubo.
3. Sostenga la unidad portátil sobre una papelera y presione el botón de desbloqueo de la compuerta del depósito para abrir la tapa y tirar los desechos en la basura.
4. Cierre la tapa del depósito de polvo; oirá un clic cuando esté completamente cerrada.
5. Compruebe que el depósito de polvo vuelve a su posición original.
6. Vuelva a ensamblar el producto.

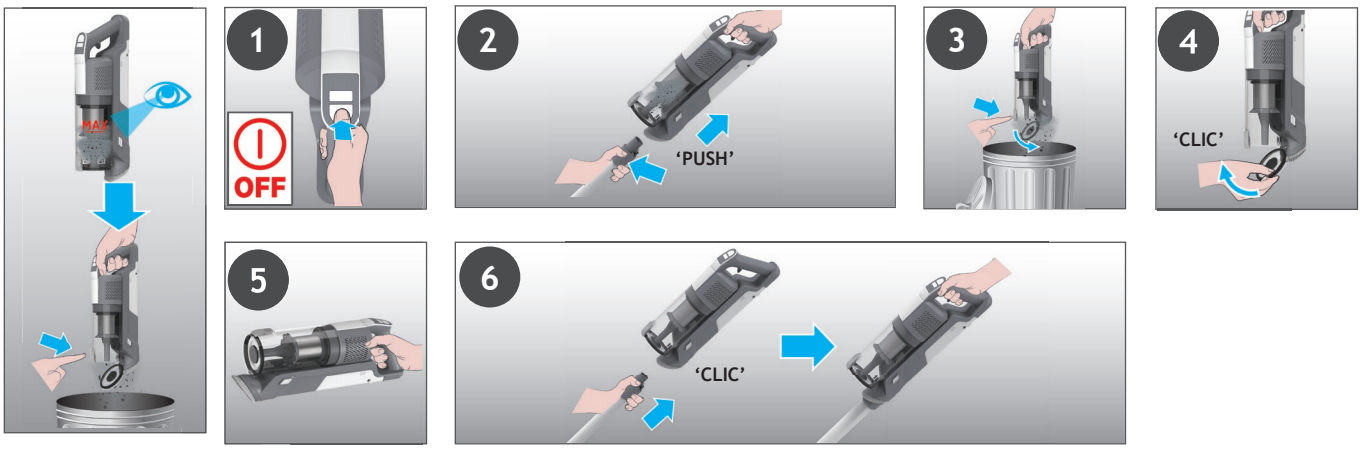

5. MANTENIMIENTO DEL APARATO
5.2 FILTROS

IMPORTANTE: Para un rendimiento óptimo, se recomienda lavar los filtros después de vaciar 5 veces el depósito.

1. Asegúrese de que el aparato esté apagado.
2. Sostenga la unidad portátil sobre un cubo de basura y pulse el botón de liberación de la tapa del depósito de suciedad para abrirla y verter los residuos en la basura.
3. Pulse el botón de liberación del depósito de polvo y desconecte el depósito de polvo de la unidad.
4. Extraiga el del filtro del depósito de polvo.
5. Retire el filtro metálico del depósito de polvo girándolo en sentido antihorario y límpielo.
6. Extraiga el filtro de salida de aire del dispositivo portátil.
7. Lave los filtros y el contenedor con agua tibia.
8. Deje secar durante 24 horas antes de volver a colocarlos en el producto.
9. Vuelva a colocar los filtros en el depósito de polvo asegurándose de que estén en la posición correcta.
10. Vuelva a montar el filtro metálico en el depósito de polvo, insértelo en su posición y gírelo en el sentido de las agujas del reloj hasta que oiga un “clic”.
11. Cierre la tapa del depósito.
12. Vuelva a insertar el filtro de escape del dispositivo portátil.
13. Vuelva a insertar el depósito de polvo en la unidad portátil hasta que oiga un “clic”.

NOTA: No utilice agua caliente ni detergentes para limpiar los filtros. En el caso poco probable de dañarse los filtros, coloque un repuesto HOOVER original.

IMPORTANTe: Para un rendimiento óptimo, recomendamos sustituir los filtros después de 5 lavados, con piezas oRiginales Hoover.

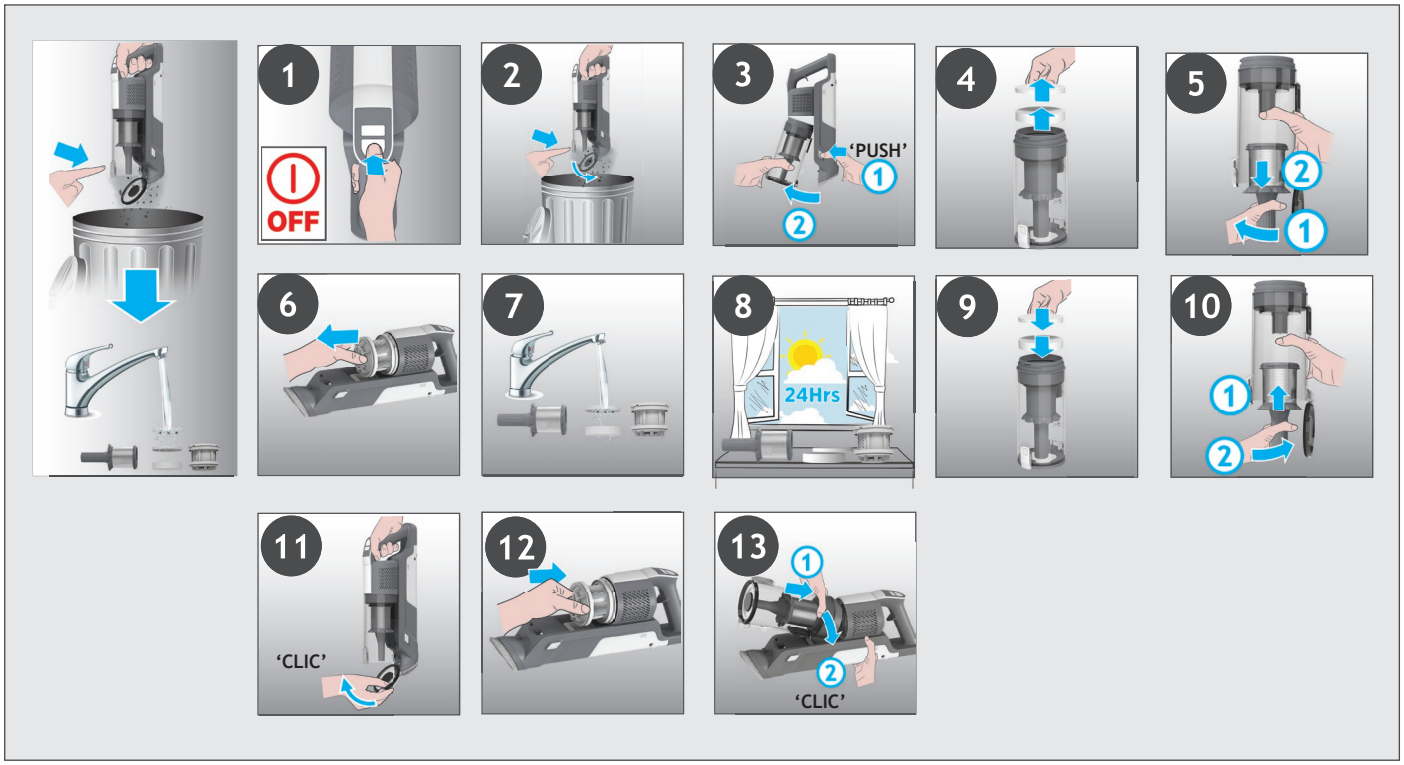

5. MANTENIMIENTO DEL APARATO
5.3 CEPILLO PARA SUELOS

Gracias a ANTI-TWIST, su aspiradora Hoover incluye un peine integrado que reduce radicalmente los cabellos que se enredan alrededor de la barra del cepillo. Sin embargo, si su aspirador no aspira correctamente, es posible que deba limpiar la barra del cepillo o que haya que eliminar residuos grandes del interior de la boquilla.
1. Asegúrese de que el aparato esté apagado.
2. Deslice hacia la Izquierda el contRol deslizante de liberación del cepillo de la boquilla situado en la boquilla.
3. Retire la barra de cepillo de la boquilla de suelo.
4. Retire cualquier exceso de desechos de la barra del cepillo. Revise si hay desechos grandes y, de haberlos, quítelos del interior de la boquilla.
5. Vuelva a insertar la barra del cepillo en la boquilla asegurándose de que está en la posición correcta y empuje hacia abajo el extremo de la barra del cepillo hasta que oiga un “CLIC” para bloquearla en su posición.

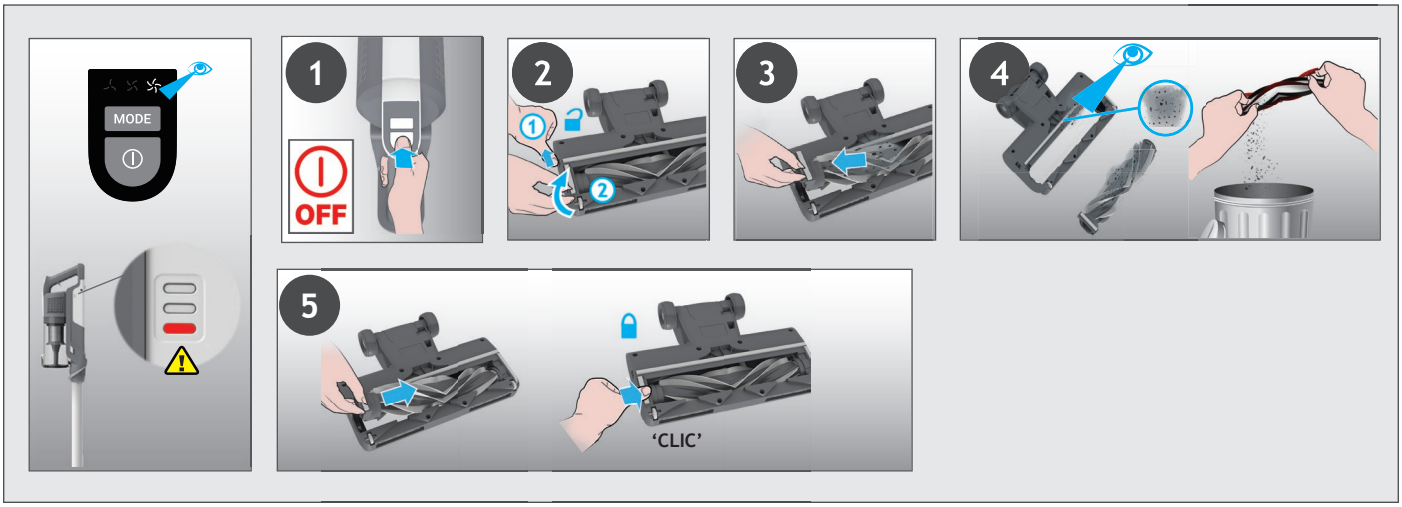

5. MANTENIMIENTO DEL APARATO
5.4 HERRAMIENTA PARA MASCOTAS MOTORIZADA *

1. Asegúrese de que el producto está apagado y desconecte el accesorio motorizado para mascotas de su producto.
2. Para quitar la barra de cepillo, desbloquee el pestillo de desbloqueo y extraiga el agitador. Con unas tijeras corte las fibras o desechos enredados en la barra del cepillo. Mire al interior de la boquilla y retire cualquier desecho.
3. Vuelva a colocar la barra del cepillo, empuje y bloquee el pestillo.

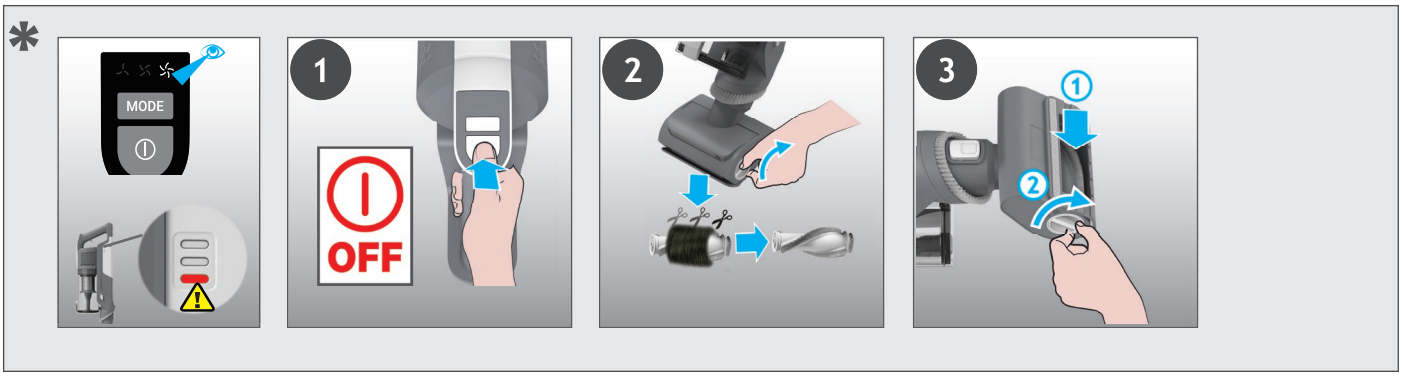

* Depende de su modelo.

5. MANTENIMIENTO DEL APARATO
5.5 OBSTRUCCIONES

Si su producto funciona, pero no aspira bien, puede deberse a una obstrucción en la boquilla o el tubo o a que la barra de cepillo no gira. Si es así, aparecerá una luz roja fija en el indicador de carga de la batería. Lleve a cabo todas las instrucciones de mantenimiento que se proporcionan en las secciones 5.1,5.2,5.3,5.4. Junto con las áreas adicionales que se enumeran a continuación.

1. Asegúrese de que el aparato esté apagado.
2. Separe la boquilla, el tubo y la unidad portátil según las instrucciones anteriores.
3. Compruebe visualmente que no haya restos ni obstrucciones en las tomas de mano y límpielas.
4. Inspeccione visualmente la zona de las juntas de la boquilla en busca de residuos u obstrucciones y límpiela.
5. Retire la barra del cepillo y compruebe si hay residuos u obstrucciones en la zona de entrada de la boquilla y límpiela.
6. Revise visualmente los dos extremos del tubo y quite cualquier desecho u obstrucción.
7. Vuelva a ensamblar el producto.

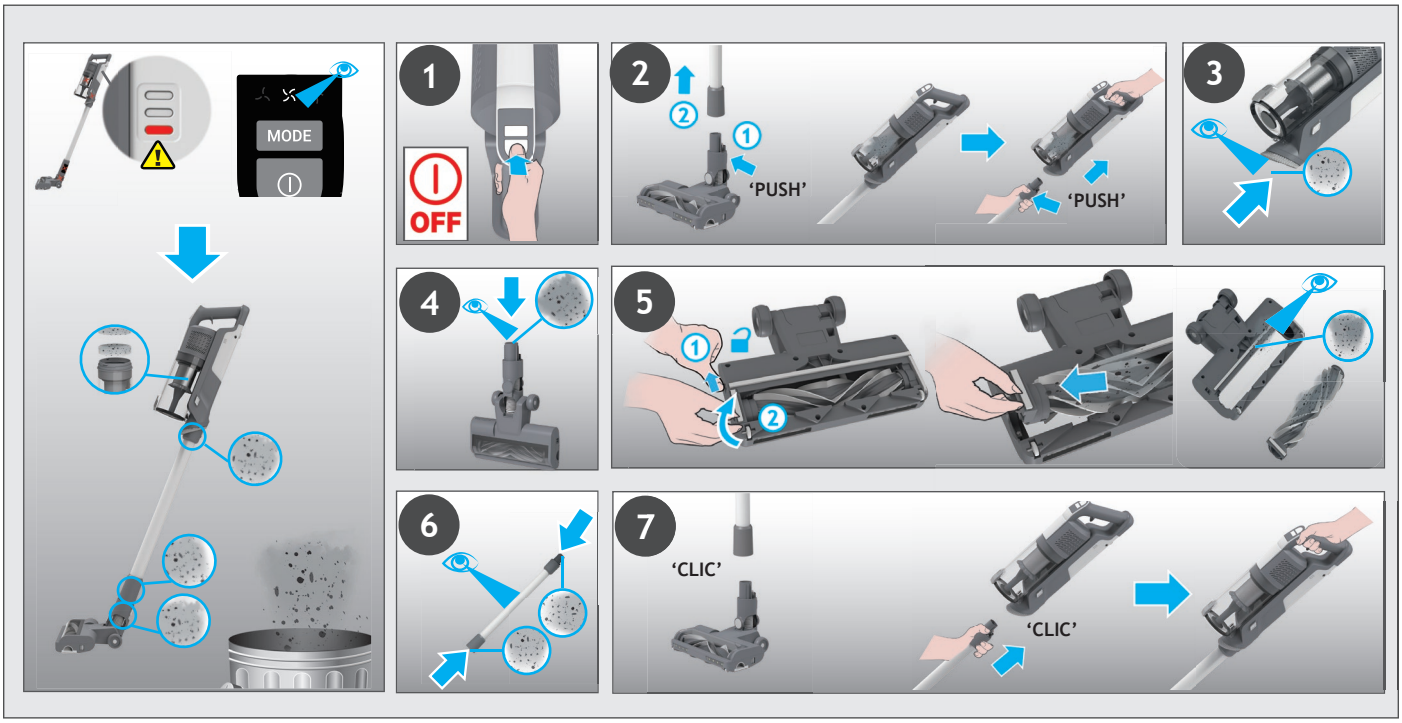

7. RESOLUCIÓN DE PROBLEMAS

Si tiene algún problema con su aspirador, siga esta simple lista de verificación antes de llamar al Servicio Técnico de Hoover.

A. El aspirador no se enciende.

Verifique si el aspirador está cargado.

Verifique si el paquete de baterías está montado correctamente.

B. Si aparece una luz roja fija en el indicador de carga de la batería.

Compruebe si la boquilla deja de funcionar y elimine el exceso de residuos de la barra del cepillo y los residuos enredados del peine

C. El aspirador deja de funcionar.

Controle si hay una obstrucción en la entrada del aire o en el tubo, elimínela y asegúrese de que el aparato esté apagado. Una vez que se haya hecho esto, pulse el botón de encendido/ apagado, el aparato, comenzará a funcionar nuevamente.

D. La boquilla deja de funcionar y el símbolo de advertencia de la batería se ilumina en ROJO.

Hay un bloqueo en la boquilla o una obstrucción en la barra del cepillo. Asegúrese de que su producto está apagado y retire cualquier residuo u obstrucción y siga el mantenimiento del limpiador 5.

E. Las baterías no se pueden cargar.

Este puede ser el resultado de periodos de almacenamiento muy prolongados (más de 6 meses). Comuníquese con el servicio técnico oficial de Hoover para solicitar un reemplazo de baterías. Si el problema continúa, contacte con el servicio técnico de Hoover.

Eliminación del material de embalaje

El embalaje está diseñado para proteger el aparato de posibles daños durante el transporte. Los materiales de envasado utilizados se seleccionan a partir de materiales cuya eliminación es respetuosa con el medio ambiente y deben reciclarse.

Reciclar los envases reduce el consumo de materias primas en el proceso de fabricación y también la cantidad de residuos en los vertederos

Sustitución y eliminación de las baterías

Este aspirador está dotado de baterías recargables de ion-litio, que es reemplazable.

ADVERTENCIA: Utilice únicamente piezas de repuesto aprobadas para su aspirador. El uso de piezas no homologadas por Hoover es peligroso e invalidará su garantía.

ADVERTENCIA: No trate de abrir la batería ni de repararla por su cuenta.

1. Pulse los botones de desbloqueo de la batería y extraiga la batería.
2. Extraiga la batería antigua y sustitúyala con la nueva.
3. Extraiga la batería de manera segura. Las baterías usadas deben llevarse a un punto de reciclaje y no deben desecharse con los residuos domésticos.

PIEZAS DE REPUESTO Y CONSUMIBLES HOOVER

Utilice siempre piezas de repuesto originales de Hoover. Puede adquirirlas a través de su Servicio Técnico Oficial de Hoover.

Cuando realice pedidos de piezas, indique siempre el número de serie del producto.

GARANTÍA

Las condiciones de garantía para este electrodoméstico están definidas por nuestro representante en el país donde se vende. Puede obtener los detalles acerca de estas condiciones en el establecimiento donde haya comprado este aparato. Debe mostrarse la factura de compra o el tíquet al hacer alguna reclamación en virtud de las condiciones de garantía.

IMPORTANTE: La batería de este aspirador está garantizada por 1 año a partir de la fecha de compra. Después de 1 año el coste de una nueva batería está a cargo del cliente.

1. LÆR DIN STØVSUGER AT KENDE

PRODUKTKOMPONENTER:

A. Tænd/sluk-knap
B. Tilstand-knap
C. LED-display
D. Støvbeholder
E. UdløSerknap for beholderklap
F. Støvbeholderens udløserknap
G. Integreret støvbørste
H. Håndholdt udløserknap
I. Rør *
J. Udløserknap til fleksirør
K. Fleksirør *
L. Udløserskyder til mundstykkets børstestang
M. Lysdiode på fronten af mundstykket
N. Baghjul
O. Motoriseret værktøj til kæledyr*
P. Fugemundstykke
Q. Oplader
R. Vægmonteringsskruer
S. Vægholder
T. BatteripAkke
U. Indikator til batteriopladning
V. Udløsningsknap til batteriet
W. Udsugningsfilter
X. Filter

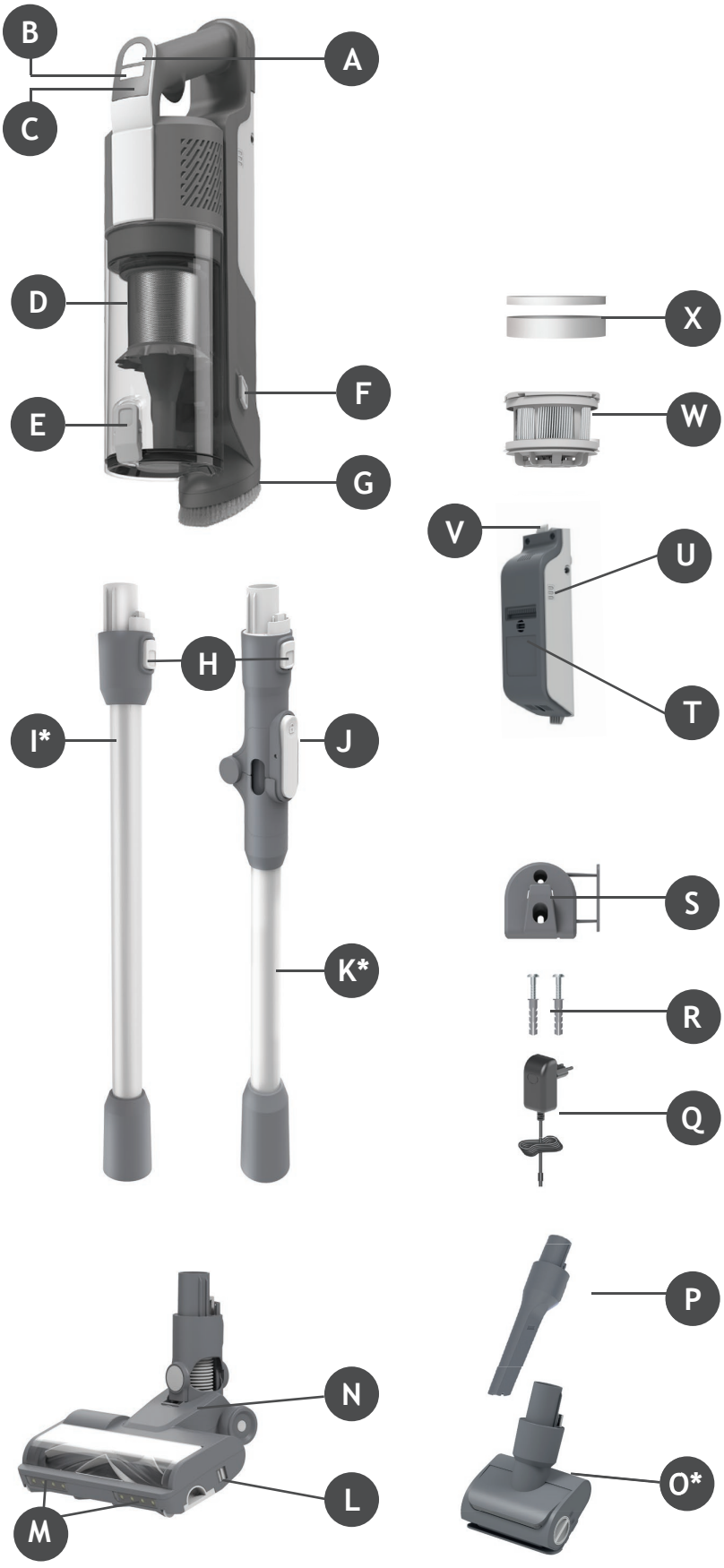

* Afhængigt af din model.

2. SÅDAN KLARGØRES STØVSUGEREN

DK

Fjern alle produktdele fra emballagen, og saml din støvsuger.

TRIN 1: Placer røret i gulvmundstykket.

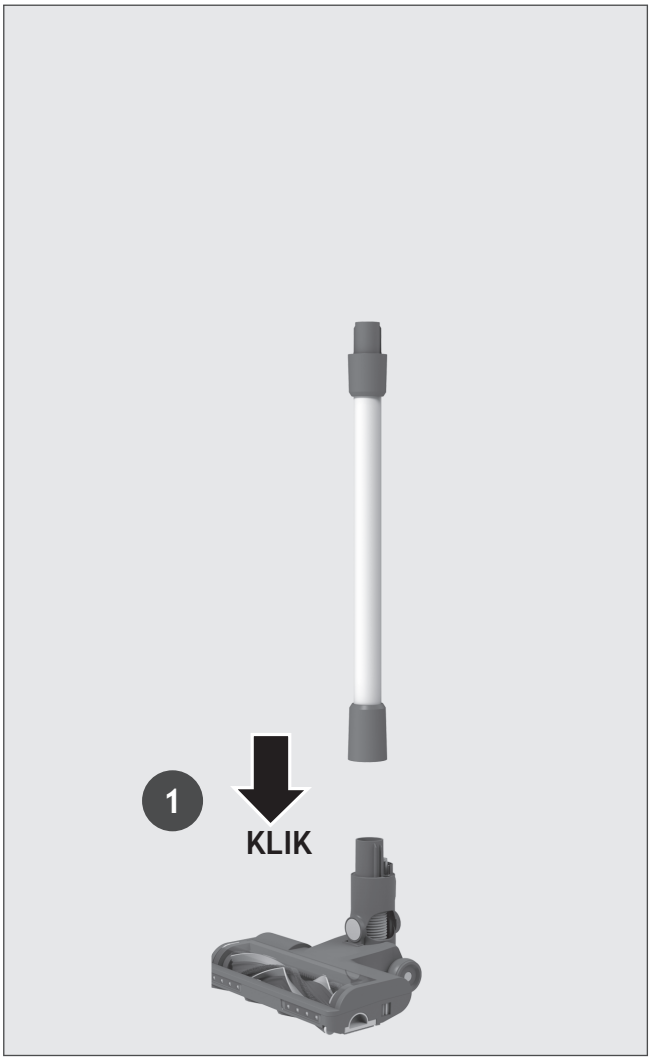

TRIN 2: Placer den håndholdte enhed på røret.

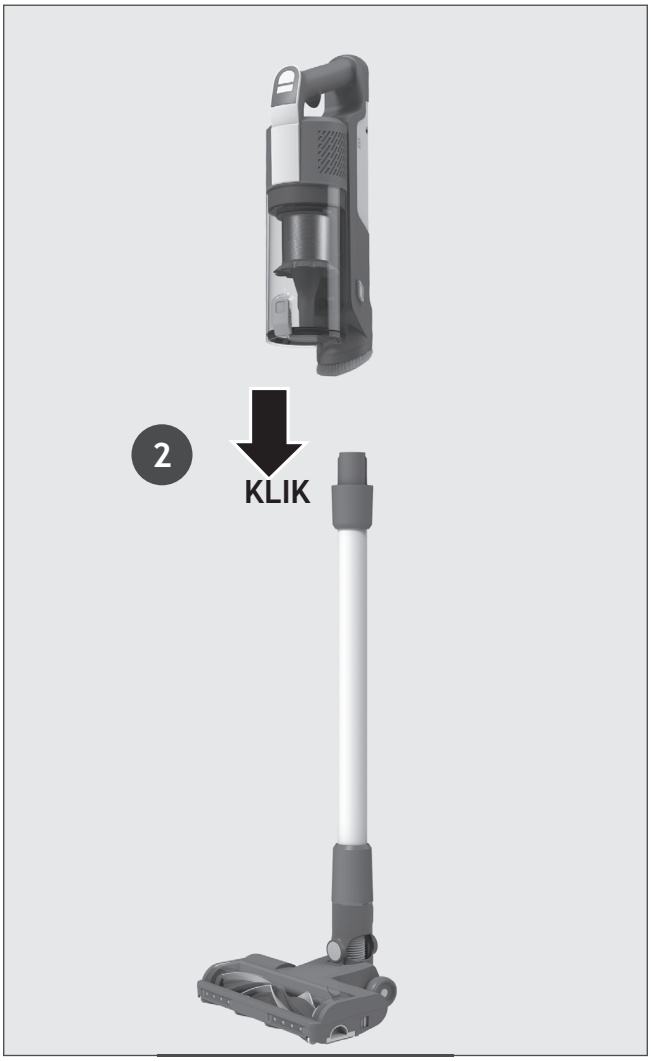

TRIN 3: Der følger en vægholder med for ekstra opbevaring.
Hvis du ønsker at bruge den, skal du montere vægholderen på en passende væg, ved hjælp af de skruer og beslag, som følger med.



3. OPLADNING AF BATTERIET

Batteriet i dit produkt er ikke fuldt opladet ved levering. Før den første brug skal du oplade dit produkt fuldt ud. Det tager omkring 4 timer.

For din bekvemmelighed kan batteriet oplades på 3 forskellige måder.

1. Med produktet fuldt samlet i stick-tilstand, eller placeret i vægholderen, hvor batteriets status indikeres på LED-displayet.
2. Med produktet i håndholdt tilstand.
3. Med batteriet fjernet fra produktet.

Når du bruger produktet, vil opladningsniveauet af dit batteri blive indikeret på batteripakken. Når den resterende batterikapacitet er under 20 %, begynder LED-lyset på batteriet at blinke. Det anbefales, at du slukker for produktet og genoplader batteriet.

BEMÆRK: Det er normalt for opladeren at blive varm at røre ved under opladning. Brug kun den oplader, der følger med støvsugeren.

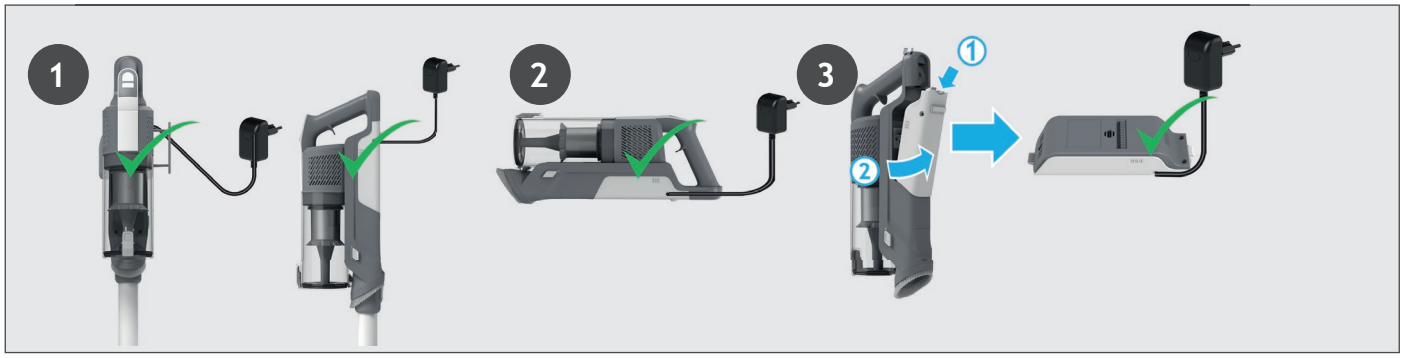

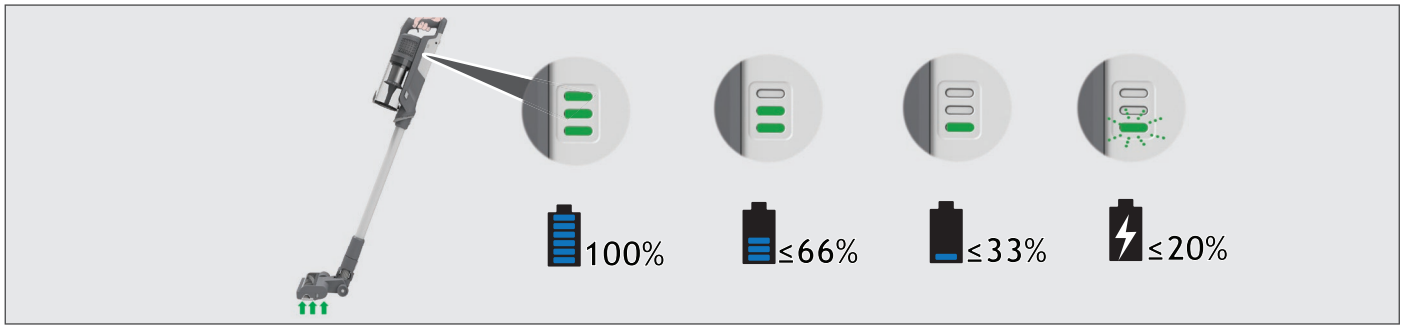

4. BRUG AF STØVSUGEREN

Din støvsuger har 3 forskellige driftstilstande:
1. Stick-tilstand.
2. Over gulv-tilstand.
3. Håndholdt-tilstand.

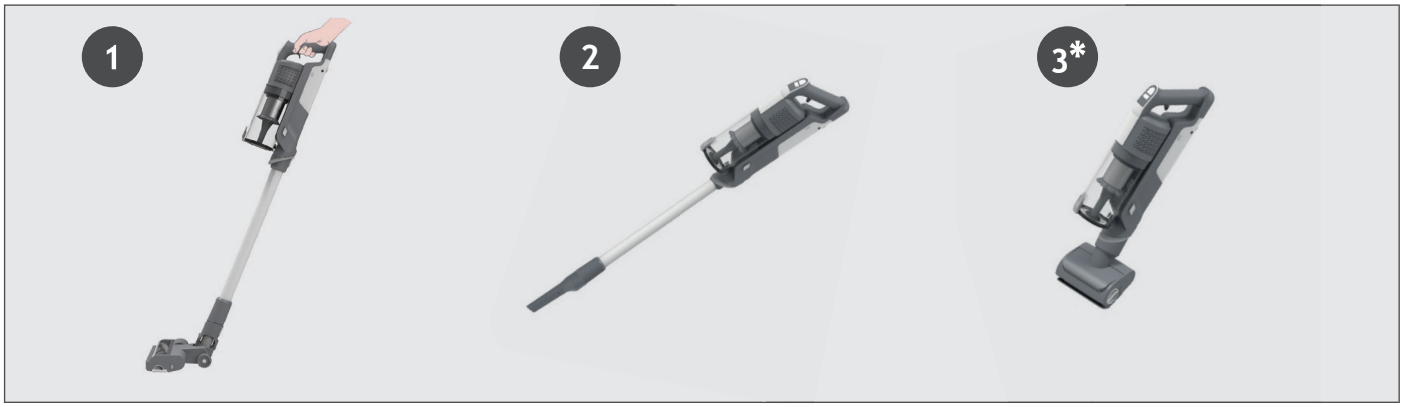

4.1 STICK-TILSTAND

For at bruge dit produkt i stick-tilstand:

1. Placer din fod på mundstykket og træk tilbage for at læne røret tilbage.
2. Tryk på tænd/sluk-knappen for at begynde at gøre rent.

BEMÆRK: LED-lysene på mundstykket er altid tændt, og børstestangen drejer altid.
Ved at trykke på tilstandsknappen kan du nemt skifte mellem de tre rengøringstilstande (ØKO, STANDARD, TURBO), afhængigt af rengøringsopgaven.
Det tilsvarende ikon lyser på LED-skærmen for at vise den aktuelle tilstand.
Hvis du har brug for en dybere rengøring når du bruger produktet i stick-tilstand, trykkes der på kontakt-knappen indtil turbo-ikonet lyser, for at øge effekten.
Turbo-ikonet vil lyse på LED-displayet, for at bekræfte dit valg.
Bemærk, at dette vil reducere batteriets brugstid.

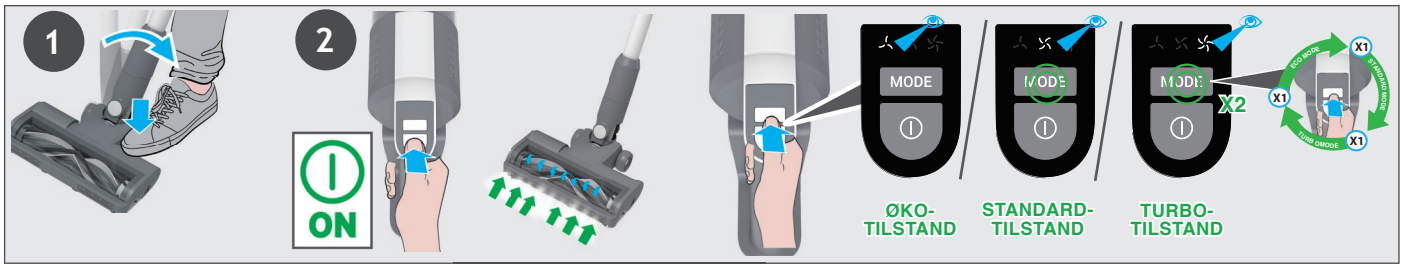

4.1.1 FLEKSIBEL TILSTAND *

Hvis du ønsker en nem adgang til områder som er vanskelige at nå, som under møbler, skal du trykke på udløserknappen på det fleksible rør, for at placere røret i en lavere vinkel.



4.2 OVER GULVET / HÅNDHOLDT-TILSTAND

For at bruge dit produkt over gulvet:
1. Fjern røret fra mundstykket ved at trykke på mundstykkets udløserknap, og træk røret ud af gulvmundstykket.
2. Monter dit ønskede tilbehør på enden af røret.
Alt tilgængeligt tilbehør passer til enden af røret.
3. Tryk på tænd/sluk-knappen for at begynde at gøre rent.

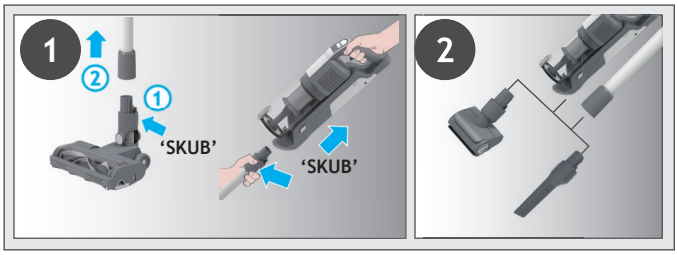

For at bruge dit produkt i håndholdt-tilstand:
1. Fjern den håndholdte enhed fra røret ved at trykke på udløserknappen til den håndholdte enhed og trække den fra hinanden.
2. Monter dit ønskede tilbehør på enden af den håndholdte enhed.
Gulvmundstykket og alt tilgængeligt tilbehør passer på enden af den håndholdte enhed.
3. Tryk på tænd/sluk-knappen for at begynde at gøre rent.

Ved at trykke på tilstandsknappen kan du nemt skifte mellem de tre rengøringstilstande (ØKO, STANDARD, TURBO), afhængigt af rengøringsopgaven.
Det tilsvarende ikon lyser på LED-skærmen for at vise den aktuelle tilstand.

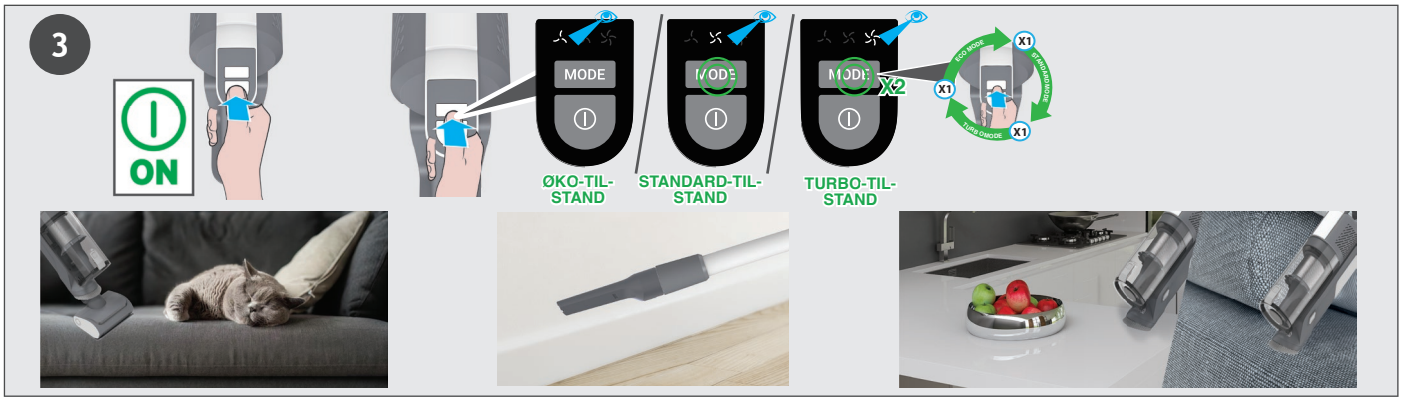

5. VEDLIGEHOLDELSE AF STØVSUGEREN
5.1 TØMNING AF STØVBEHOLDEREN

BEMÆRK: Det anbefales at tømme støvbeholderen efter hver brug eller når støvet når op til max-fyldelinjen.

1. Sørg for, at produktet er slukket.
2. Tryk på udløserknappen på den håndholdte enhed, og fjern den håndholdte enhed fra røret.
3. Hold den håndholdte enhed over en affaldsspand, og tryk på udløserknappen til beholderklappen for at åbne klappen, og tømme snavs ned i affaldsspanden.
4. Luk klappen på støvbeholderen, hvorefter du vil høre en kliklyd, når den er helt lukket i.
5. Kontrollér, at støvbeholderen er i dens oprindelige position.
6. Saml dit produkt igen.

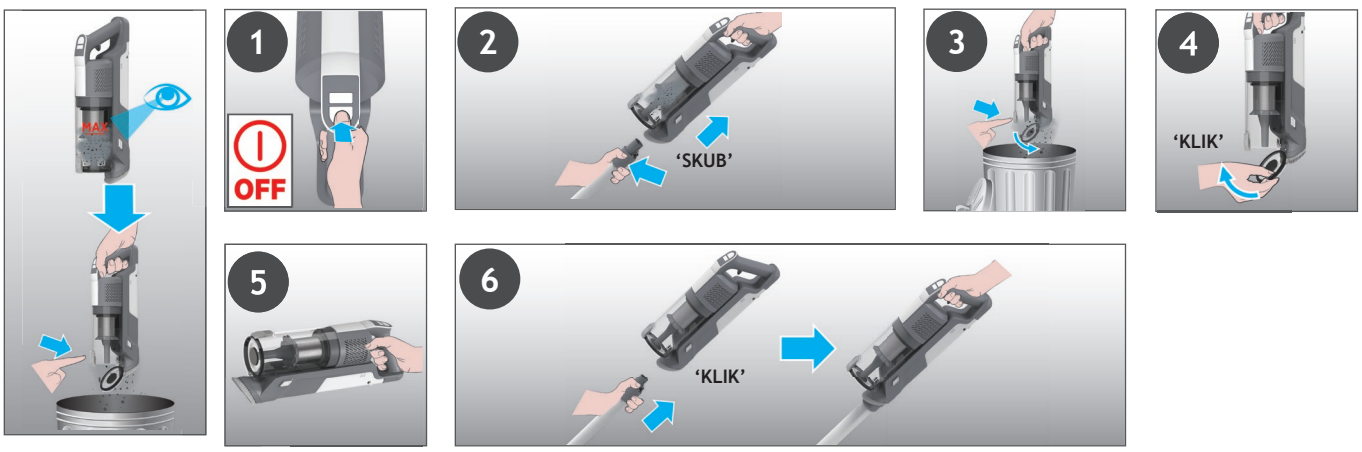

5. VEDLIGEHOLDELSE AF STØVSUGEREN
5.2 FILTRE

VIGTIGT: Vi anbefaler, at du vasker filtrene efter hver 5. tømning af beholderen for at få den optimale ydeevne.

1. Sørg for, at produktet er slukket.
2. Hold håndenheden over en skraldespand, og tryk på knappen til åbning af støvbeholderens låg for at åbne låget og tømme snavset ud i skraldet.
3. Tryk på knappen til frigørelse af støvbeholderen, og afmonter støvbeholderen fra enheden.
4. Træk filtrene ud af støvbeholderen.
5. Fjern metalfiltret fra støvbeholderen ved at dreje det mod uret, og rengør det.
6. Træk udsugningsfilteret ud fra den håndholdte enhed.
7. Vask filtrene og beholderen med lunkent vand.
8. Lad dem tørre i 24 timer, før du monterer dem på produktet igen.
9. Sæt filtrene tilbage i støvbeholderen, og sørg for, at de er placeret korrekt.
10. Saml metalfiltret igen i støvbeholderen, indsæt det på plads, og drej det med uret, indtil du hører et 'klik'.
11. Luk beholderklappen.
12. Sæt udsugningsfilteret ind i den håndholdte enhed igen.
13. Indsæt støvbeholderen på den håndholdte enhed igen, indtil du hører et 'klik'.

BEMÆRK: Benyt ikke varmt vand eller rengøringsmidler, når du rengør filteret. Hvis filteret stærkt mod forventning beskadiges, så anvend ægte Hoover-erstatningsdele.

VIGTIGT: For optimal ydeevne anbefales det, at filtrene udskiftes efter 5 vaske, med originale Hoover-dele.

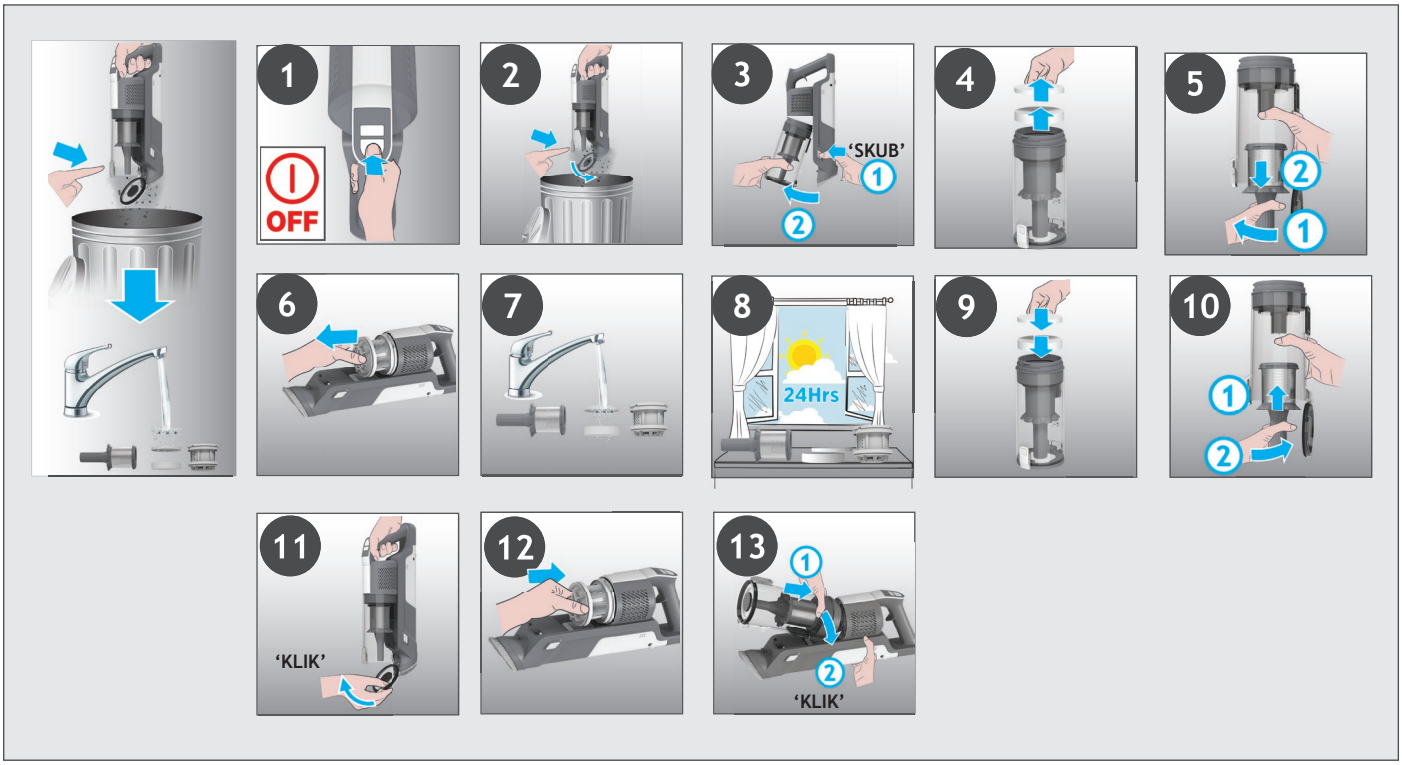

5. VEDLIGEHOLDELSE AF STØVSUGEREN
5.3 GULVMUNDSTYKKE

Takket være ANTI-VRIDNING leveres din Hoover-støvsuger med en integreret kam, som betydeligt reducerer effekten af hår som vikler sig om børstestangen. Men, hvis din støvsuger ikke gør tilstrækkeligt rent, skal din børstestang renses, eller der er større mængder snavs som skal fjernes indvendigt fra mundstykket.
1. Sørg for, at produktet er slukket.
2. Skub skyderen til mundstykKets børStestang på mundstykket mod venstre.
3. Fjern mundstykkets børstestang fra gulvmundstykket.
4. Fjern eventuel ekstra snavs fra børstestangen. Tjek for og fjern eventuel stor snavs indvendigt i mundstykket.
5. Indsæt børstestangen i mundstykket igen, sørg for den er i korrekt position og tryk ned på enden af børstestangen indtil du hører et 'KLIK', som angiver, at den er låst i dens position.

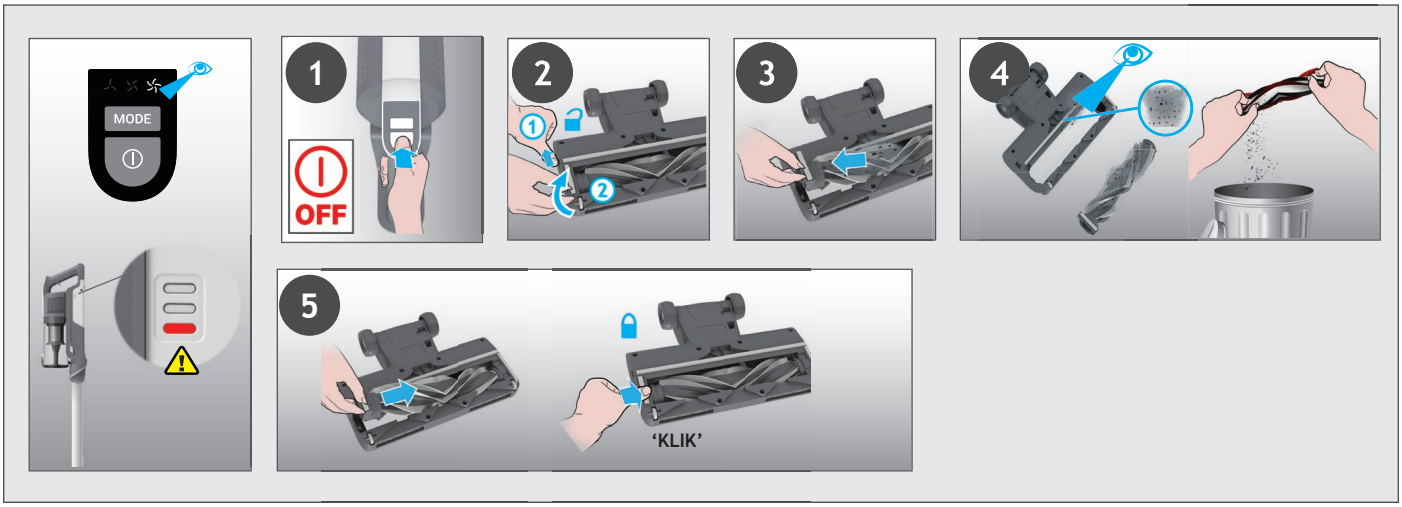

5. VEDLIGEHOLDELSE AF STØVSUGEREN
5.4 MOTORISERET VÆRKTØJ TIL KÆLEDYR *

1. Sørg for, at produktet er slukket, og afmonter det motoriserede værktøj til kæledyr fra produktet.
2. For at fjerne børstestangen skal du låse frigørelseslåsen op og trække agitatoren ud. Brug en saks til at fjerne sammenfiltrede fiber eller affald fra børstestangen. Tjek i mundstykket og fjern eventuel snavs.
3. Genmontér børstestangen, skub, og lås udløserknappen.

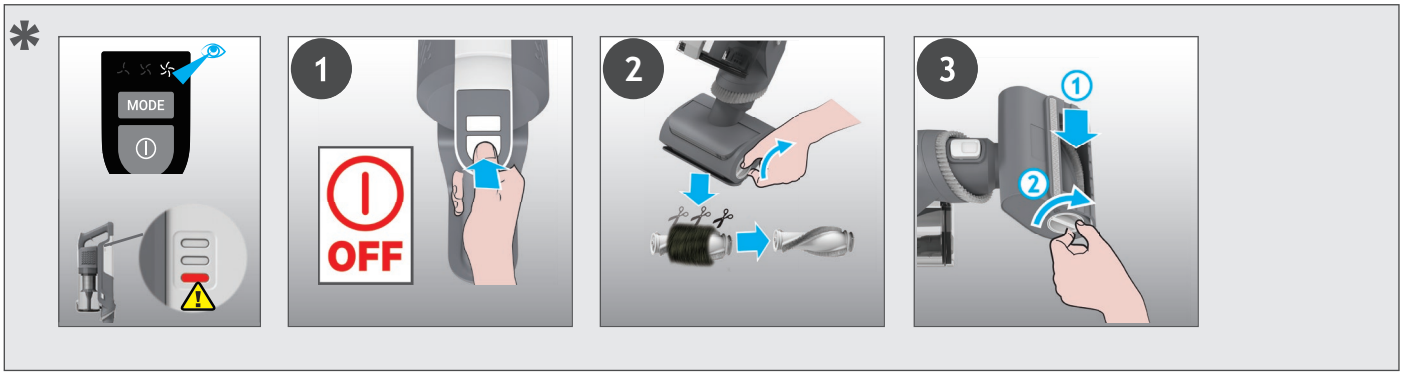

* Afhængigt af din model.

5. VEDLIGEHOLDELSE AF STØVSUGEREN
5.5 BLOKERINGER

Hvis dit produkt fungerer, men ikke opsamlet snavs korrekt, kan dette skyldes en blokering i mundstykket eller i røret, eller din børstestang roterer måske ikke. Hvis dette er tilfældet, vises der et fast rødt lys på indikatoren til batteriopladning. Udfør alle vedligeholdelsesinstruktionerne som angivet i afsnit 5.1,5.2,5.3,5.4. Sammen med de ekstra områder som er angivet herunder.

1. Sørg for, at produktet er slukket.
2. Løsn mundstykket, røret og den håndholdte enhed i henhold til tidligere instruktioner.
3. Tjek indløbene på den håndholdte enhed for snavs eller blokeringer, og rengør den.
4. Tjek mundstykkets samlingsområder for snavs eller blokeringer, og rengør den.
5. Fjern børstestangen og tjek mundstykkets indløbsområde for snavs eller blokeringer, og rengør den.
6. Kontrollér visuelt begge ender af røret og fjern snavs eller blokeringer.
7. Saml dit produkt igen.

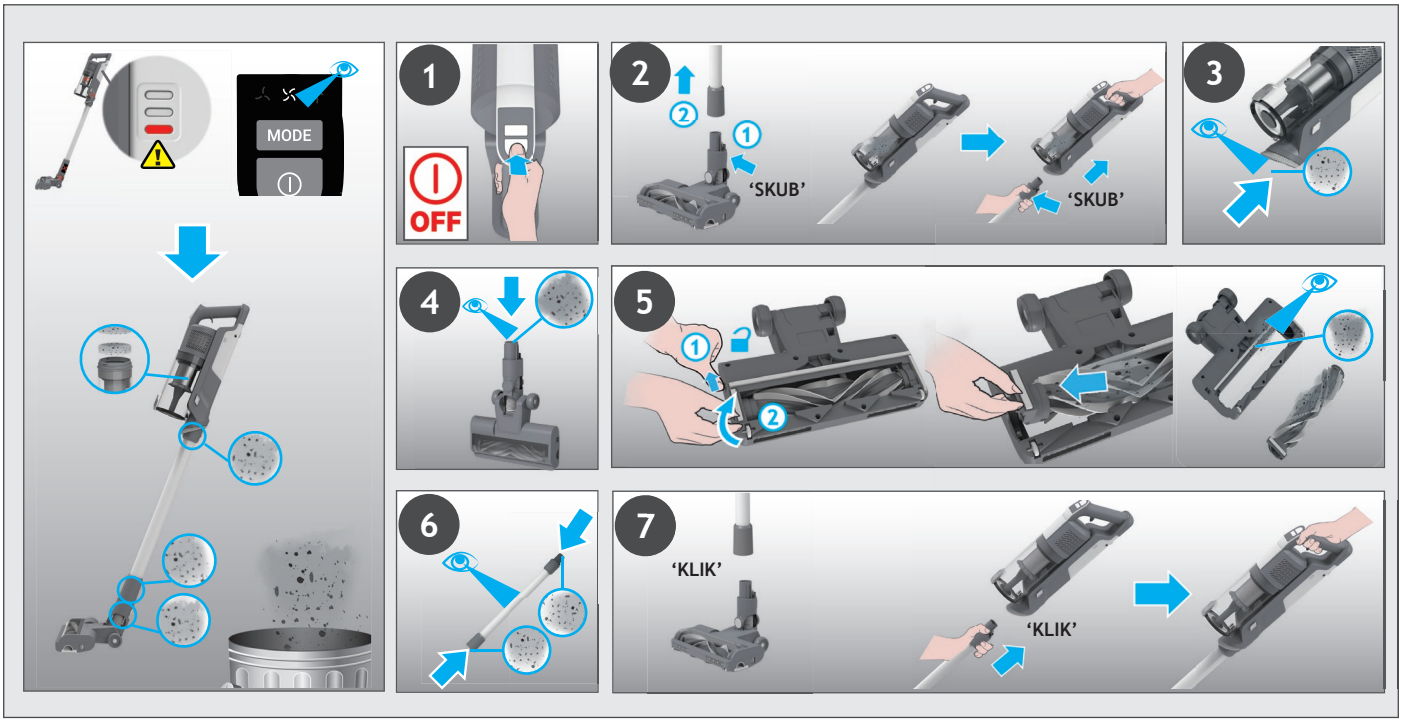

7. FEJLFINDING

Hvis du har problemer med din støvsuger, bedes du følge følgende enkle tjekliste, før du kontakter Hoovers kundeservicecenter.

A. Støvsugeren starter ikke.
Kontroller om støvsugeren er opladet.
Kontrollér om batteripakken sidder korrekt.

B. Hvis der vises et fast rødt lys på indikatoren til batteriopladning.
Tjek, om mundstykket stopper med at fungere, og fjern eventuelt overskydende snavs fra børsterullen samt sammenfiltret snavs fra kammen

C. Støvsugeren stopper med at fungere.
Kontroller om der er en tilstopning i luftindgangen eller i røret, ryd det, og sørg for, at produktet et slukket. Når det er gjort, skal du blot trykke på tænd/sluk-knappen, og produktet vil fungere igen.

D. Mundstykket stopper med at virke, og advarselssymbolet på batteriet lyser RØDT.
Der er en blokering i mundstykket, eller en forhindring på børstestangen. Sørg for, at dit produkt er slukket, fjern eventuelt snavs eller tilstopning, og følg vedligeholdelse af støvsugeren 5.

E. Batterier kan ikke oplades.
Dette kan opstå som følge af lange opbevaringsperioder (over et halvt år).
Kontakt Hoover-kundeservice for at bestille udskiftning af batteriet.
Kontakt Hoover-kundeservice, hvis problemet bliver ved.

Bortskaffelse af emballagemateriale
Emballagen er designet til at beskytte enheden mod skader under transport.
Emballagematerialer som bruges, vælges ud fra materialer som er miljøvenlige i forbindelse med bortskaffelse, og bør genbruges.
Genbrug af emballagen reducerer brugen af råmaterialer i fremstillingsprocessen og mindsker samtidig mængden af affald på lossepladser

Udskiftning og bortskaffelse af batterier
Denne støvsuger er udstyret med en genopladelige litium-ion batteripakke, som kan udskiftes.
ADVARSEL: Brug kun godkendte udskiftningsdele til din støvsuger. Dele, som ikke er godkendt af Hoover, er farlige og gør din garanti ugyldig.
ADVARSEL: Forsøg ikke at åbne batteripakken og reparere den selv.
1. Tryk på udløserknapperne til batteriet, og tag batteriet ud.
2. Fjern den gamle batteripakke og udskift med en ny batteripakke.
3. Bortskaf batterierne på en sikker måde. Brugte batterier skal afleveres på en genbrugsstation og ikke smides ud sammen med husholdningsaffald.

HOOVER-RESERVEDELE OG FORBRUGSSTOFFER
Udskift altid dele med ægte Hoover-reservedele. Disse fås fra Hoovers reservedelsforhandler. Når du bestiller dele, skal du altid opgive modelnummer.

DIN GARANTI
Garantibetingelserne for dette apparat er som defineret af vores repræsentant i det land, hvor det er solgt. Oplysninger vedrørende disse betingelser kan indhentes hos den forhandler, apparatet er købt hos. Kvitteringen skal fremvises i forbindelse med ethvert krav under disse garantibetingelser.

VIGTIGT: Batteriet for denne støvsuger er garanteret i 1 år fra købsdatoen. Efter 1 år har kunden ret til et nyt batteri gratis.

1. BLI KJENT MED STØVSUGEREN DIN

NO

PRODUKTKOMPONENTER:

A. På/Av-knapp
B. Modusknapp
C. LED-display
D. Søppelbøtte
E. UtløSerknapp for lokk
F. Utløserknapp for Støvbeholder
G. Integrert Støvbørste
H. Håndholdt Utløserknapp
I. Rør *
J. Utløserknapp for Flexi-slange
K. Fleksirør *
L. Utløserbryter for Munnstykkets Børstestang
M. LED-lys foran på Munnstykket
N. Munnstykke
O. Motorisert Kjæledyr-redskap*
P. Fugemunnstykke
Q. Lader
R. Skruer til Veggfestet
S. Veggmontering
T. BatteripAkke
U. Ladeindikator Batteri
V. Batteriets Utløserknapp
W. Eksosfilter
X. Filter

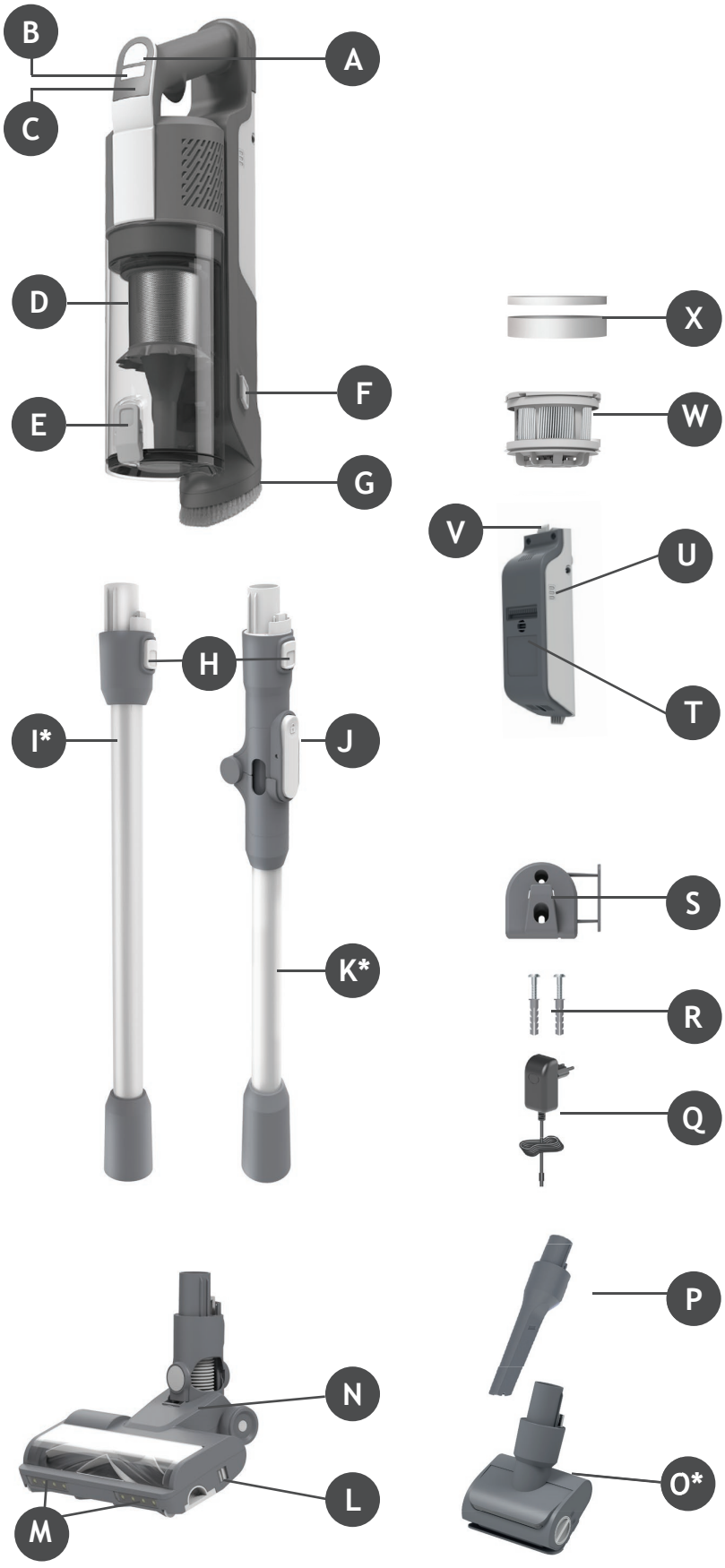

* Avhengig av din modell.

2. FORBEREDING AV STØVSUGEREN DIN

NO

Ta alle produktdelene ut av emballasjen og sett sammen rengjøringsapparatet ditt.

TRINN 1: Sett røret inn i gulvmunnstykket.

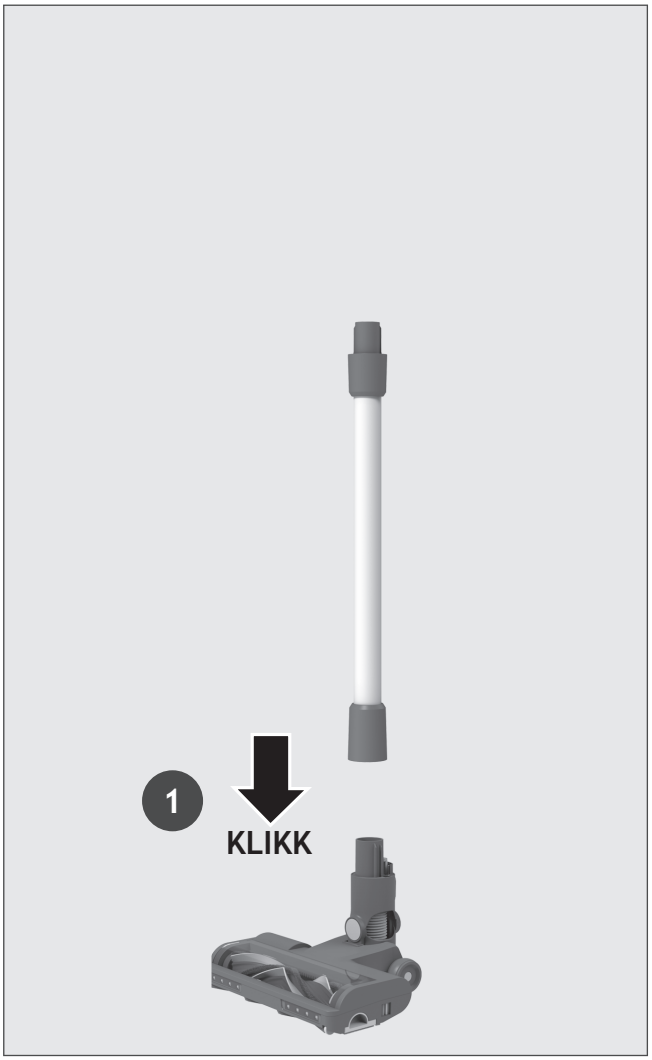

TRINN 2: Fest håndenheten til røret.

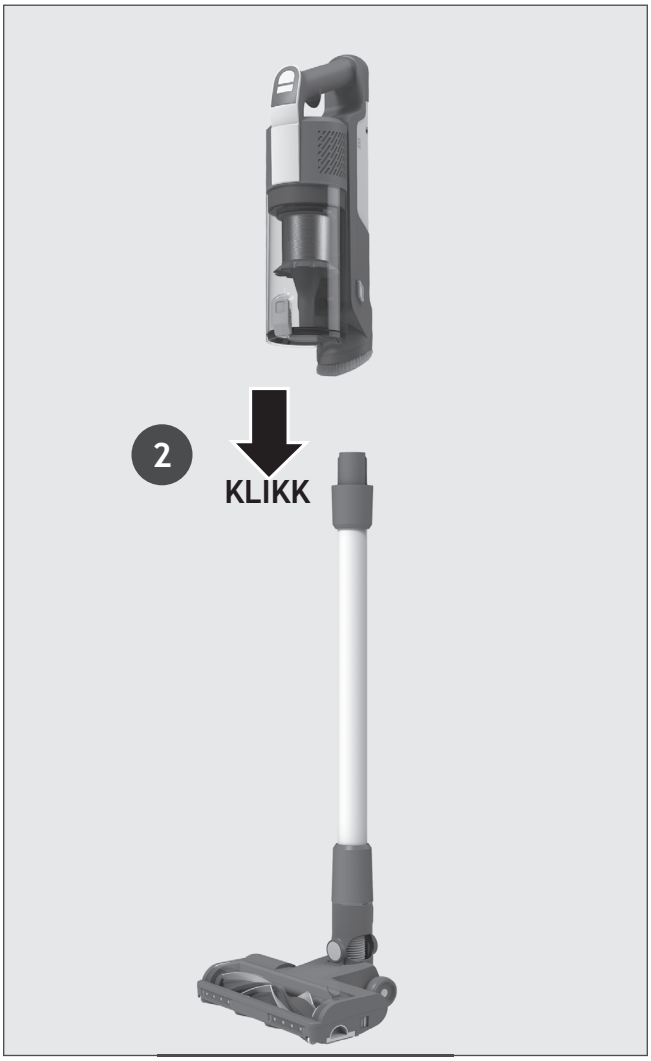

TRINN 3: Vi tilbyr et veggfeste for alternativ oppbevaring.
Hvis du ønsker å bruke veggfestet, fester du det til en egnet vegg med skruene og festene som følger med.



3. LADING AV BATTERIET

Batteriet som følger med produktet er ikke fulladet. Lad produktet helt opp før første gangs bruk. Det tar circa 4 timer.

For enkelhets skyld kan batteriet lades under 3 forskjellige forhold.

1. Når produktet er fullt montert i stikkmodus eller plassert i veggfestet, vil batteristatus vises på batteriet.
2. Med produktet i håndholdt modus.
3. Med batteriet fjernet fra produktet.

Når produktet brukes, vises batteriets reelle ladenivå på batteripakken.
Når gjenværende batteri er under 20 %, begynner LED-lampen på batteriet å blinke.
Det anbefales å slå av produktet og lade batteriet.

MERK: Det er vanlig at laderen er varm ved berøring under lading. Bruk kun laderen som leveres med rengjøringsapparatet ditt.

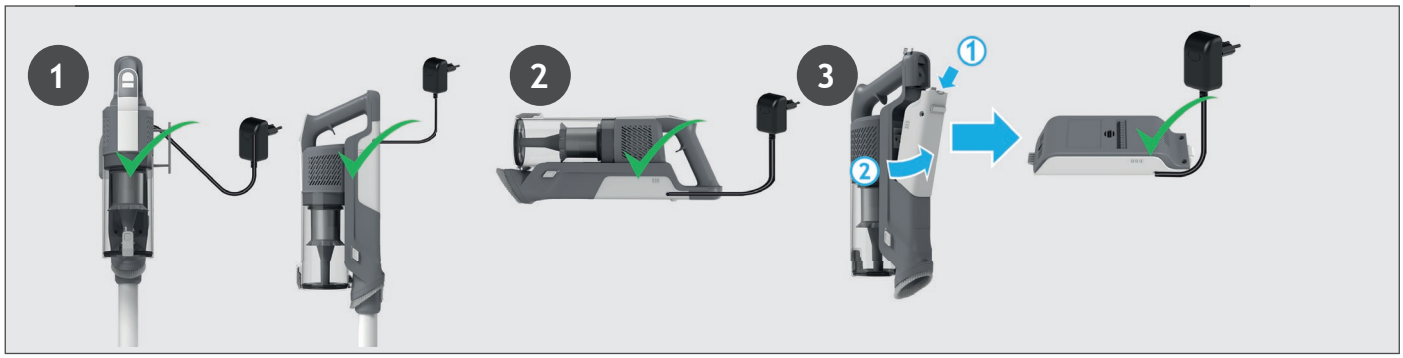

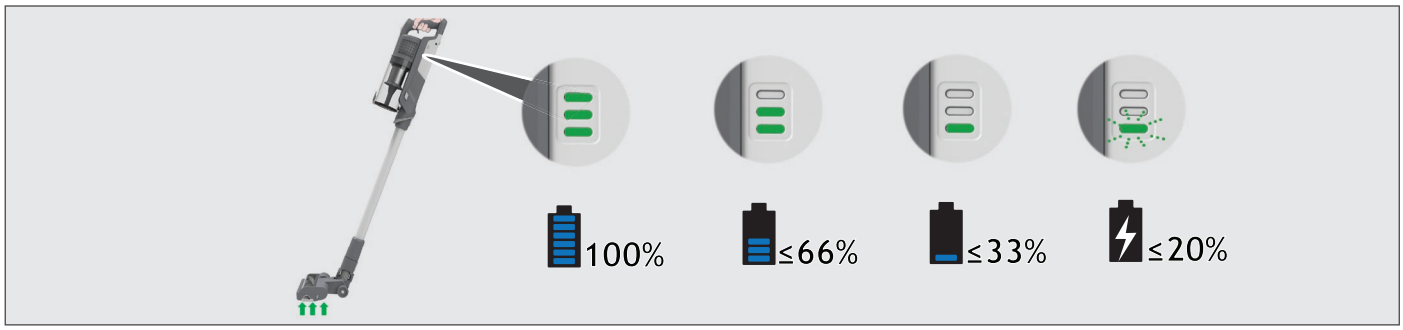

4. BRUK AV APPARATET

Rengjøringsapparatet har 3 ulike driftsmoduser:
1. Stikkmodus.
2. Over Gulvnivå-modus.
3. Håndholdt modus.

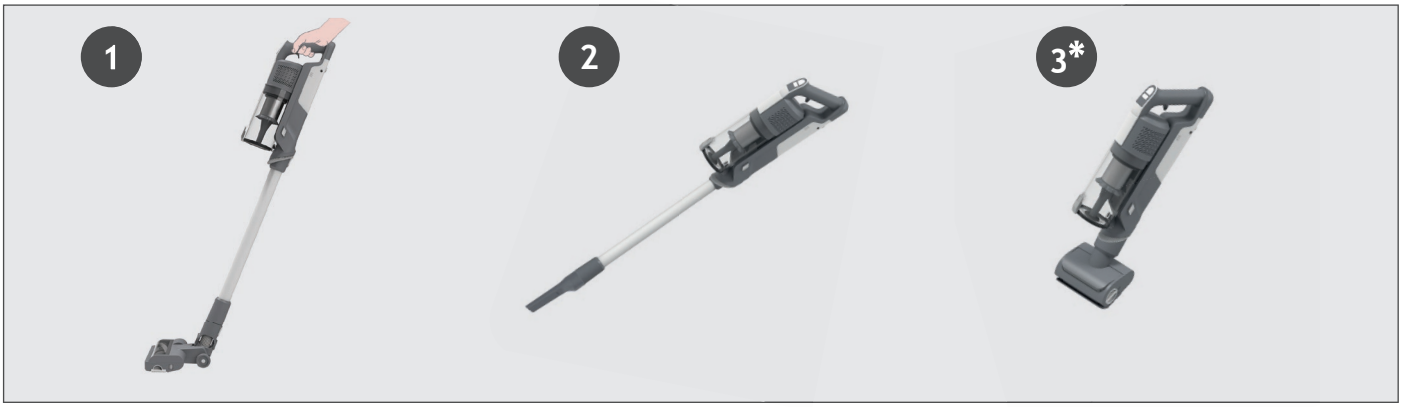

4.1 STIKKMODUS

For å bruke produktet i Stikkmodus:

1. Sett foten på munnstykket og trekk tilbake for å legge røret bakover.
2. Trykk på På/Av-knappen for å starte rengjøringen.

MERK: LED-lysene på munnstykket er alltid på og børstestangen roterer hele tiden.
Ved å trykke på modusknappen, kan du enkelt bytte mellom de tre rengjøringsmodusene (ØKO, STANDARD, TURBO) avhengig av rengjøringsoppgaven.
Det tilhørende ikonet vil lyse på LED-displayet for å vise gjeldende modus.
Hvis du trenger en grundigere rengjøring under bruk av ditt produkt i Stikkmodus, trykk på bryterknappen til turboikonet lyser for å øke effekten.
Turbo-ikonet tennes på LED-displayet for å bekrefte ditt valg.
Vennligst merk at dette skal redusere batteriets driftstid.

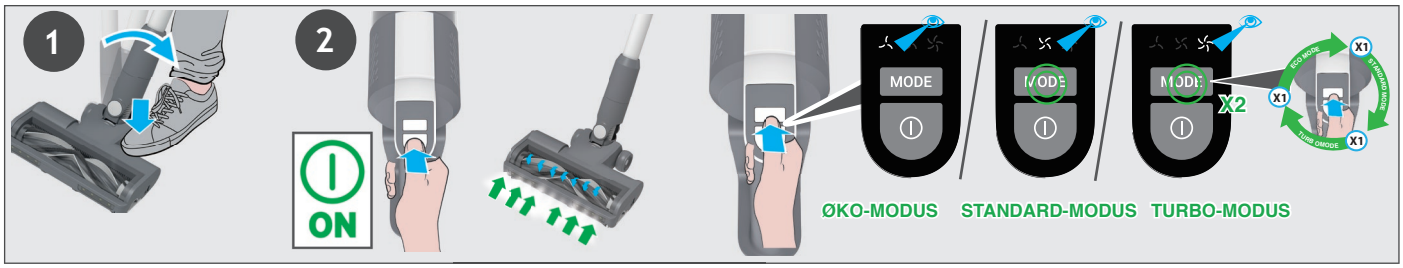

4.1.1 FLEKSIBEL MODUS *

Hvis du vil enkelt nå områder som er vanskelige å komme til under møblene, trykk på utløserknappen på det fleksible røret for å sette røret i en lavere vinkel.



4.2 OVER GULVNIVÅ / HÅNDHOLDT MODUS

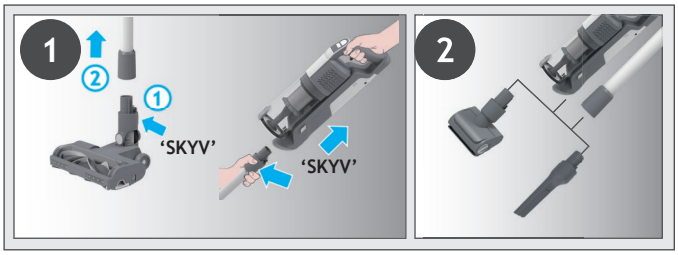

For å bruke produktet ditt i Over Gulvnivå-modus:
1. Fjern røret fra munnstykket ved å trykke på utløserknappen og trekk røret ut av gulvmunnstykket.
2. Sett inn ønsket tilbehør i enden av røret.
Alt tilgjengelig tilbehør passer i enden av røret.
3. Trykk på På/Av-knappen for å starte rengjøringen.

For å bruke produktet i håndholdt modus:
1. Fjern den Håndholdte enheten fra røret ved å trykke på utløserknappen til den håndholdte enheten, og trekk ut.
2. Sett inn ønsket tilbehør i enden av den håndholdte enheten.
Alt tilgjengelig tilbehør passer i enden av den håndholdte enheten.
3. Trykk på På/Av-knappen for å starte rengjøringen.

Ved å trykke på modusknappen, kan du enkelt bytte mellom de tre rengjøringsmodusene (ØKO, STANDARD, TURBO) avhengig av rengjøringsoppgaven.
Det tilhørende ikonet vil lyse på LED-displayet for å vise gjeldende modus.

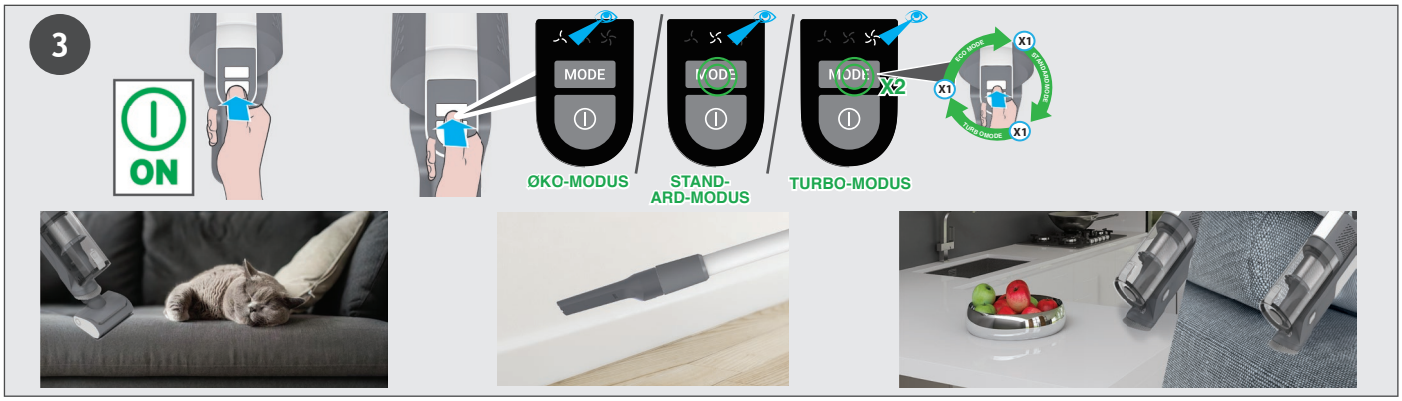

5. VEDLIKEHOLD AV STØVSUGEREN
5.1 TØMME STØVBEHOLDEREN

MERK: Det anbefales å tømme støvbeholderen etter hver bruk, eller når den er fylt opp til maksgrensen.

1. Pass på at produktet er slått av.
2. Trykk på den Håndholdte utløsersknappen og koble den håndholdte enheten fra røret.
3. Hold håndenheten over en beholder og trykk på Utløserknappen for Støvbeholderens Lokk for å åpne lokket og tømme avfallet i søpla.
4. Lukk lokket på støvbeholderen – du hører et klikk når det er helt låst.
5. Kontroller at Støvbeholderen er tilbake i opprinnelig posisjon.
6. Gjenmonter produktet.

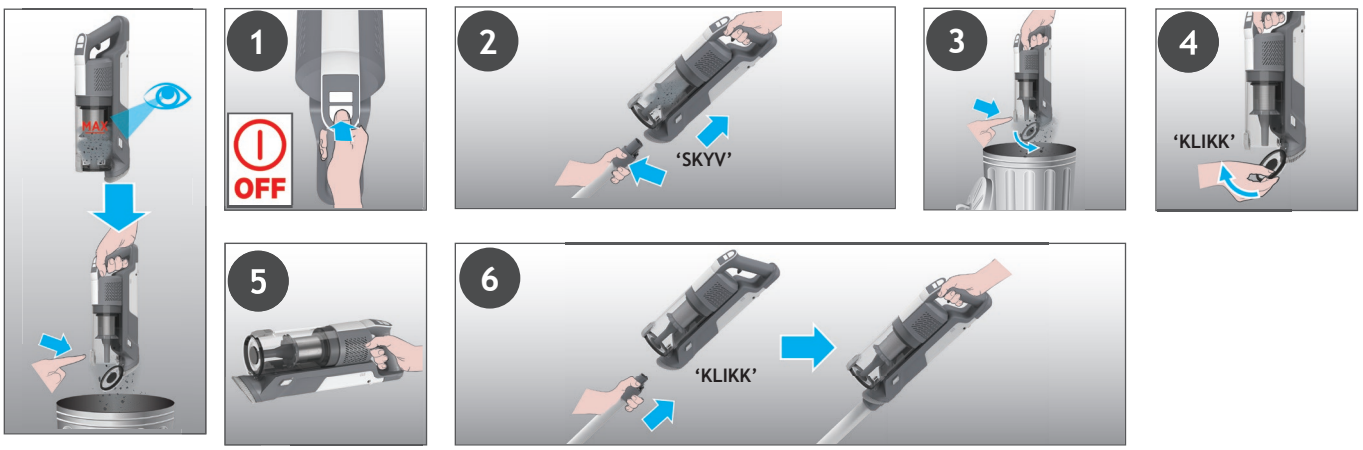

5. VEDLIKEHOLD AV STØVSUGEREN
5.2 FILTERE

VIKTIG: For best ytelse anbefales det å vaske filtrene hver 5. gang beholderen tømmes.
1. Pass på at produktet er slått av.
2. Hold håndenheten over en støvbeholder og trykk på utløserknappen for støvbeholderens lokk for å åpne lokket og tømme avfallet i søpla.
3. Trykk på utløsersknappen til støvbeholderen og koble støvbeholderen fra enheten.
4. Trekk ut filtrene fra støvbeholderen.
5. Fjern metallfilteren fra støvbeholderen ved å vri det mot klokken og rengjør det.
6. Trekk ut eksosfilteret fra den håndholdte enheten.
7. Vask filtrene og støvbeholderen med lunkent vann.
8. La dem tørke i 24t før de monteres på produktet ditt.
9. Sett filtrene tilbake i støvbeholderen og sørg for at de er plassert riktig.
10. Monter metallfilteret tilbake i støvbeholderen, sett det på plass og drei det med klokken til du hører et "klikk".
11. Lukk støvbeholderklaffen.
12. Sett eksosfilteret inn i den håndholdte enheten igjen.
13. Sett støvbeholderen inn i den håndholdte enheten til du hører et "klikk".

MERK: Ikke bruk varmt vann eller rengjøringsmidler når du rengjører filtrene. Hvis filtrene mot formodning blir skadet, monter et originalt Hoover-erstatningsfilter.
VIKTIG: For optimal ytelse, anbefaler vi at filtrene byttes etter 5. vask, med originale deler fra Hoover.

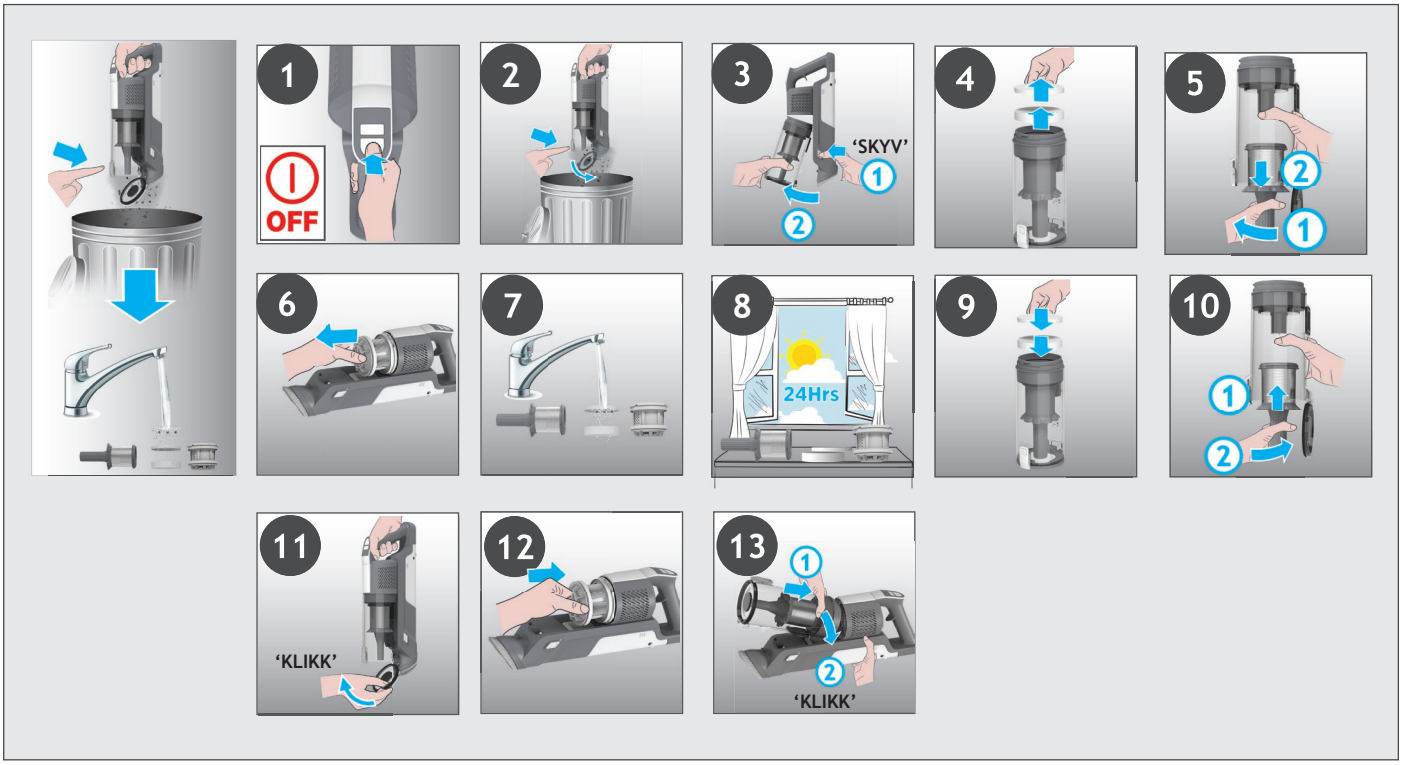

5. VEDLIKEHOLD AV STØVSUGEREN
5.3 MUNNSTYKKE FOR GULV

Med ANTI-TWIST-funksjonen har din Hoover støvsuger en integrert kam som motvirker at hår fester seg rundt børstestangen. Uansett, hvis støvsugeren ikke suger opp effektivt, må kanskje børstestangen rengjøres, eller større avfallsrester må fjernes fra innsiden av munnstykket.
1. Pass på at produktet er slått av.
2. Skyv utløserglideRen for bØrsterulLen på munnstykket mot venstre.
3. Fjern Munnstykkets Børstestang fra Gulvmunnstykket.
4. Fjern eventuelle avfallsrester fra børstestangen. Kontroller og fjern eventuelt større avfallsrester fra innsiden av munnstykket.
5. Sett børstestangen inn i riktig posisjon i munnstykket igjen, og trykk ned i enden av børstestangen til du hører et "KLIKK" og den låses i posisjon.

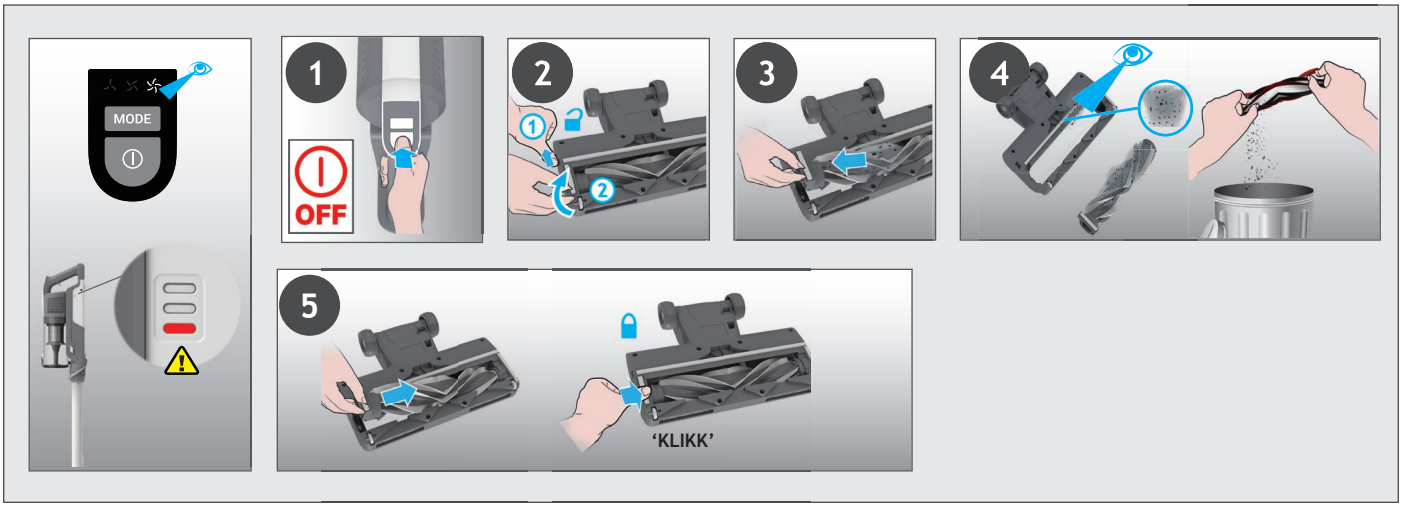

5. VEDLIKEHOLD AV STØVSUGEREN
5.4 MOTORISERT KJÆLEDYR-REDSKAP *

1. Sorg for at produktet ditt er slått av og koble fra det motoriserte kjæledyr-redskapet fra produktet ditt.
2. For å fjerne børstestangen, lås opp utløserlåsen og trekk ut agitatoren. Fjern sammenfiltret fibrer eller avfallsrester fra børstestangen med bruk av en saks. Kontroller munnstykket innvendig og fjern eventuelle avfallsrester.
3. Gjenmonter børstestangen, skyv og lås utløserluken.

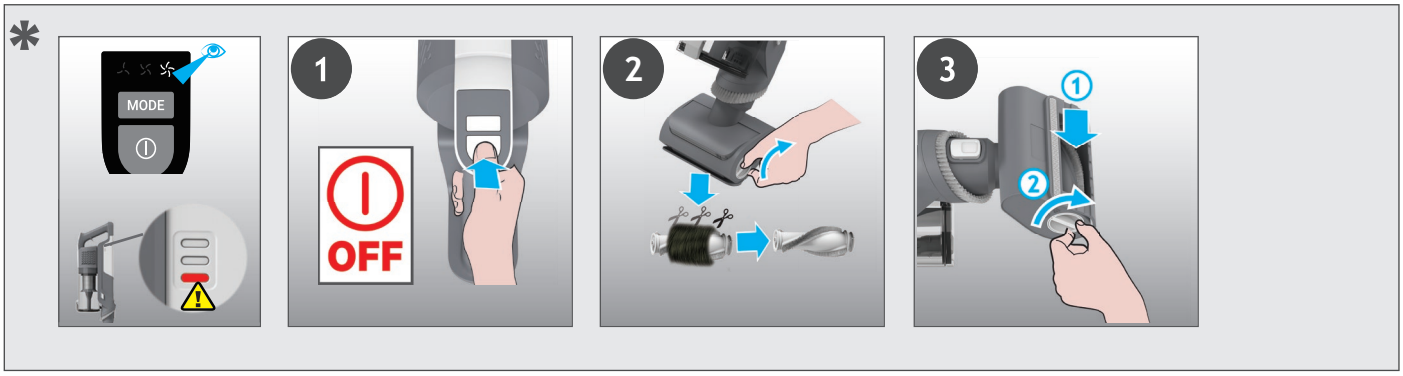

* Avhengig av din modell.

5. VEDLIKEHOLD AV STØVSUGEREN
5.5 BLOKKERINGER

Hvis produktet fungerer, men ikke suger opp skikkelig, kan det skyldes at munnstykket eller røret er blokkert, eller at børstestangen ikke roterer. Hvis dette er tilfelle, er et rødt lys tent på Batteriets ladeindikator. Utfør alle vedlikeholdsoppgavene angitt i avsnittene, 5.1,5.2,5.3,5.4. I tillegg til de ytterligere områdene som er oppført nedenfor.

1. Pass på at produktet er slått av.
2. Løsne munnstykket, røret og den håndholdte enheten som tidligere beskrevet.
3. Sjekk de håndholdte inntakene visuelt for avfall eller hindringer og rengjør den.
4. Sjekk leddene i munnstykket visuelt for eventuelt avfall eller hindringer, og rengjør det.
5. Fjern børstestangen og sjekk munnstykkets innsugingsområde for avfall eller hindringer, og rengjør den.
6. Kontroller røret visuelt i begge ender og fjern avfallsrester eller hindringer.
7. Gjenmonter produktet.

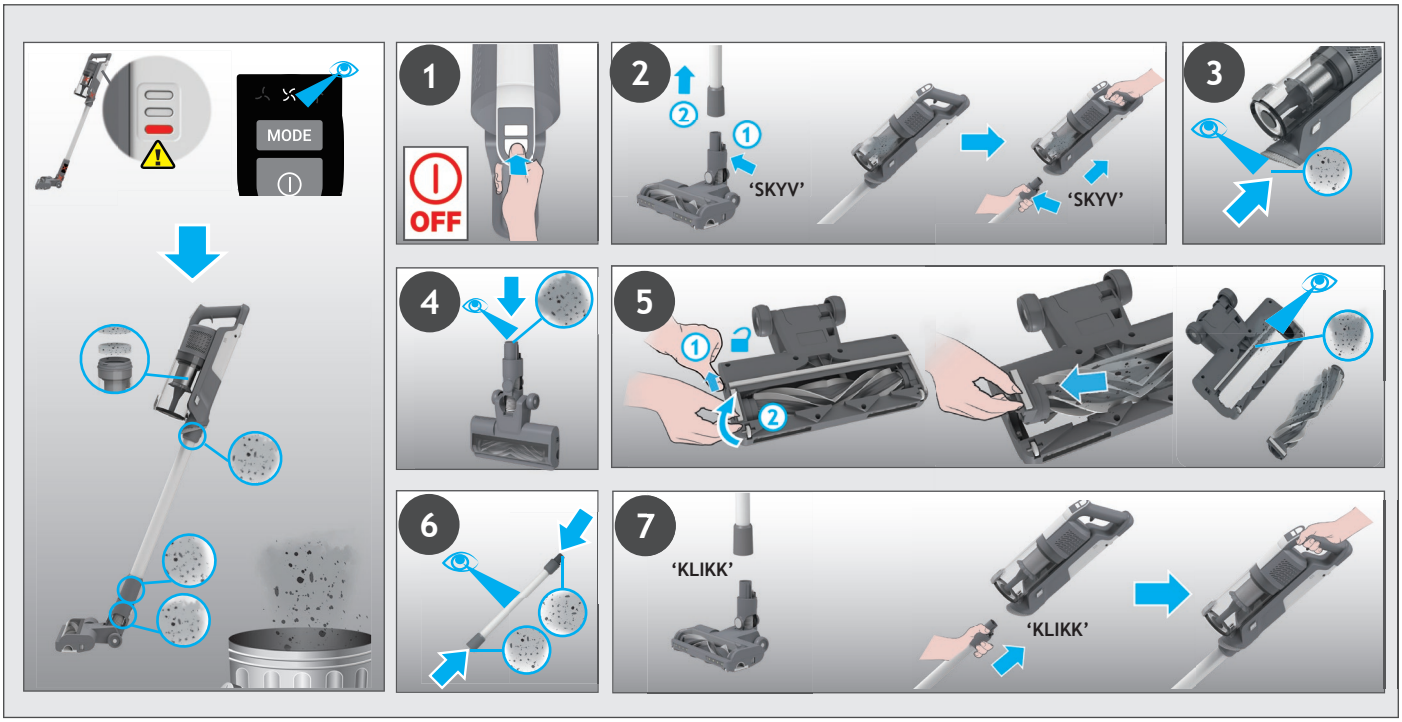

7. FEILSØKING

Hvis du får problemer med støvsugeren, kan du følge denne enkle kontrollisten før du tar kontakt med Hoover Kundeservice.

A. Rengjøringsapparatet kan ikke slås på.
Kontroller at rengjøringsapparatet er ladet opp.
Sjekk om batteripakken er montert på plass.

B. Hvis et rødt lys er tent på batteriets ladeindikator.
Kontroller om munnstykket har sluttet å virke, og fjern overflødig rusk fra børsterullen samt eventuelt sammenfiltret rusk fra kammen

C. Rengjøringsapparatet har sluttet å virke.
Kontroller om det er blokkeringer i luftinntaket eller i røret, fjern dem og kontroller at produktet er skrudd AV. Når dette er gjort, er det bare å trykke på på/av knappen for å skru på produktet igjen.

D. Munnstykket slutter å virke, og advarselssymbolet på batteripakken lyser rødt.
Det er en blokkering i munnstykket eller en hindring for børstestangen. Sørg for at produktet er slått AV og fjern eventuelt avfall eller hindringer og følg vedlikeholdsveiledningens punkt 5.

E. Batteriene kan ikke lades.
Dette kan skyldes lagring over lenger tid (mer enn et halvt år).
Ta kontakt med Hoover kundeservice for å avtale utskifting av batteri.
Ta kontakt med Hoover kundeservice dersom problemet vedvarer.

Avhending av emballasjen
Emballasjen er utformet for å beskytte apparatet mot skader under transport.
Emballasjematerialene som brukes er valgt ut fra miljøvennlige hensyn ved avhending og bør resirkuleres.
Gjenvinning av emballasjen reduserer bruk av råmaterialer i produksjonsprosessen og mengden avfall på søppelfyllinger

Utskifting og avhending av Batterier
Denne støvsugeren har oppladbare litiumbatterier som kan skiftes ut.
ADVARSEL: Bruk bare godkjente reservedeler til rengjøringsapparatet. Å bruke deler som ikke er godkjent av Hoover er farlig og vil ugyldiggjøre garantien.
ADVARSEL: Ikke prøv å åpne batteripakken og reparere den selv.
1. Trykk på batteriets utløsersknapp og trekk ut batteriet.
2. Fjern den gamle batteripakken og erstatt den med den nye batteripakken.
3. Kast batteriene på en trygg måte. Brukte batterier bør leveres til en gjenbruksstasjon, og ikke kastes sammen med husholdningsavfall.

RESERVEDELER OG FORBRUKSVARER FRA HOOVER
Erstatt alltid deler med de originale reservedeler fra Hoover. Disse er tilgjengelige fra din lokale Hoover-forhandler eller direkte fra Hoover.
Når du bestiller deler, må du alltid oppgi modellnummeret ditt.

DIN GARANTI
Garantibetingelsene for dette apparatet er som definert av vår representant i det landet der det ble solgt. Detaljer vedrørende disse betingelsene fås fra forhandleren der apparatet ble kjøpt. Kjøpsbevisen eller salgskvitteringen må fremvises ved fremsetting av krav under betingelsene i denne garantien.

VIKTIG: batteriet som medfølger dette rengjøringsapparatet har 1 års garanti fra kjøpsdato. Etter 1 år må kunden selv stå for kostnaden av et nytt batteri.

1. LÄR KÄNNA DIN DAMMSUGARE

PRODUKTKOMPONENTER:

A. På/av-knapp
B. Lägesknapp
C. LED-skärm
D. Dammbehållare
E. FrigÖringsknapp för behållarklaff
F. Frigörningsknapp för dammbehållarens lock
G. Integrerad dammborste
H. Handhållen frigöringsknapp
I. Skaft *
J. Frigöringsknapp för Flexi-rör
K. Flexi-rör *
L. Frigöringsreglage för borstmunstycke
M. Munstyckets främre LED-lampa
N. Munstycke
O. Motoriserat husdjursverktyg*
P. Verktyg för springor
Q. Laddare
R. Väggmonteringsskruvar
S. Väggfäste
T. Batteri
U. Batteriladdningsindikator
V. Batteriets frigöringsknapp
W. Utblåsningsfilter
X. Filter

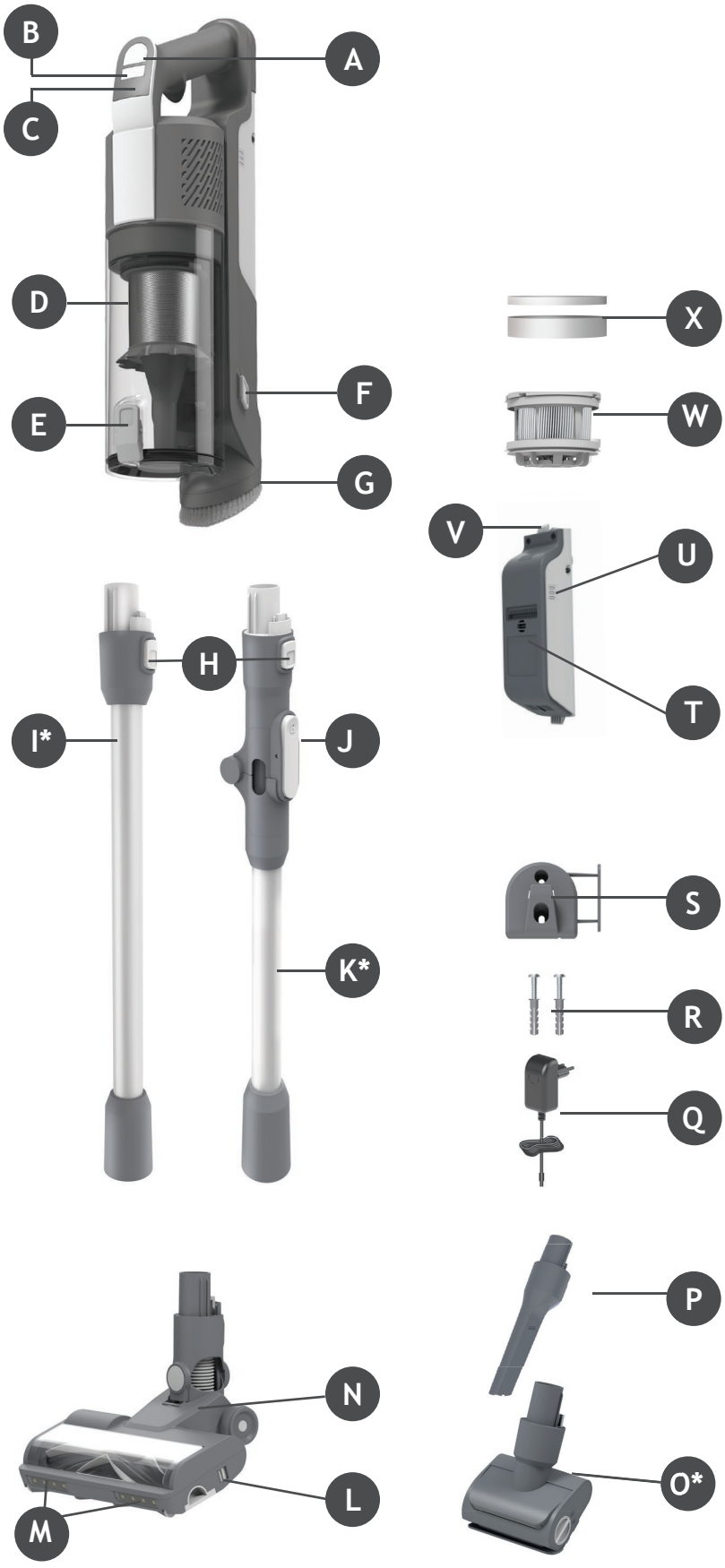

* Beroende på din modell.

2. FÖRBERED DIN DAMMSUGARE

SE

Ta ut produktens alla delar från förpackningen och sätt ihop din dammsugare.

STEG 1: Montera skaftet i golvmunstycket.

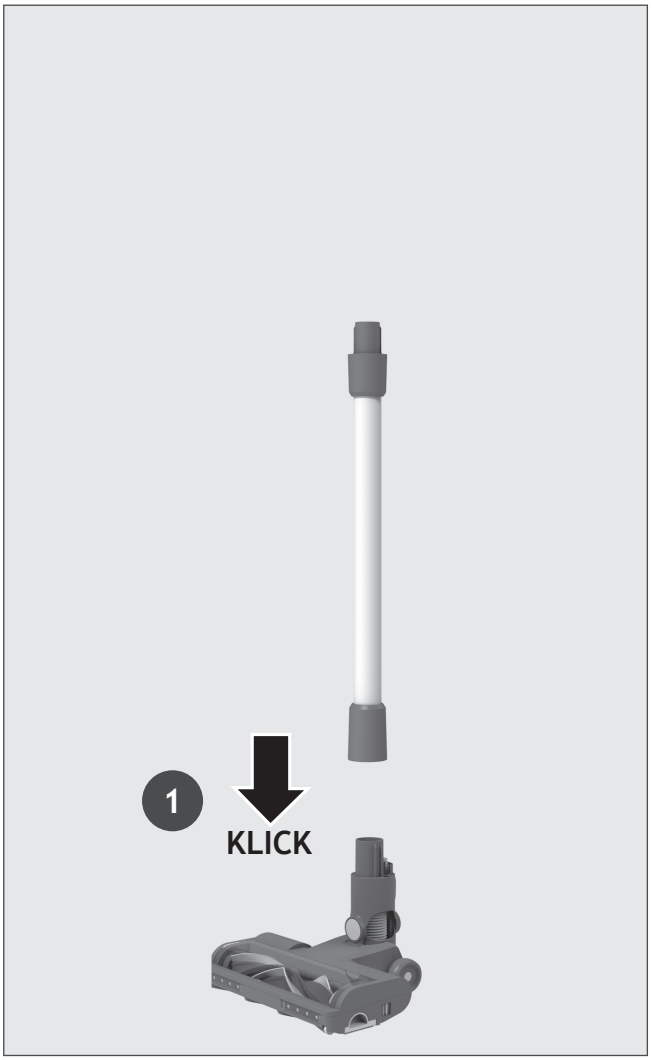

STEG 2: Montera den handhållna enheten på skaftet.

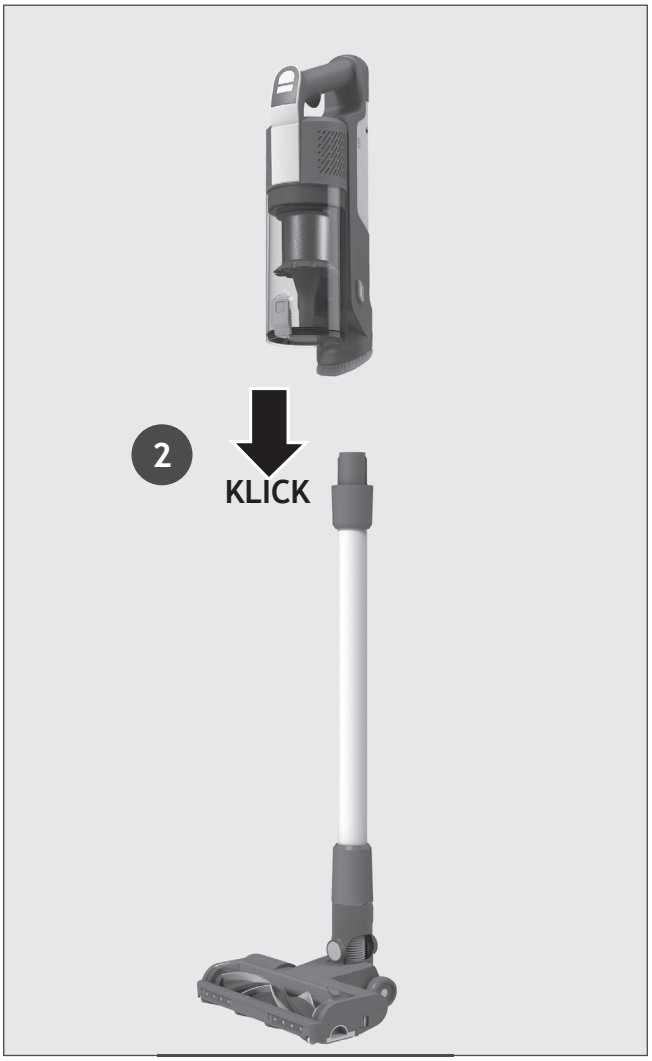

STEG 3: Det ingår ett väggfäste för förvaring.
Fäst väggfästet på en lämplig vägg med de medföljande skruvarna och fästena om du vill använda det.



3. LADDNING AV BATTERIET

Batteriet i din produkt är inte fulladdat. Ladda produkten helt före första användning. Det tar omkring 4 timmar.

För din bekvämlighet kan batteriet laddas i 3 olika förhållanden.

1. Batteristatusen kommer att visas med produkten färdigmonterad i stickläge eller placerad i väggfästet.
2. Med produkten i handhållet läge.
3. Med batteriet borttaget från produkten.

När du använder din produkt indikeras batteriets laddningsnivå i realtid på batteriet.
När batteriets återstående laddning är lägre än 20 % börjar lampan på batteriet att blinka.
Det rekommenderas att du stänger av produkten och laddar batteriet.

OBS! Det är normalt att laddaren blir varm när laddning pågår. Använd endast laddare som medföljde produkten.

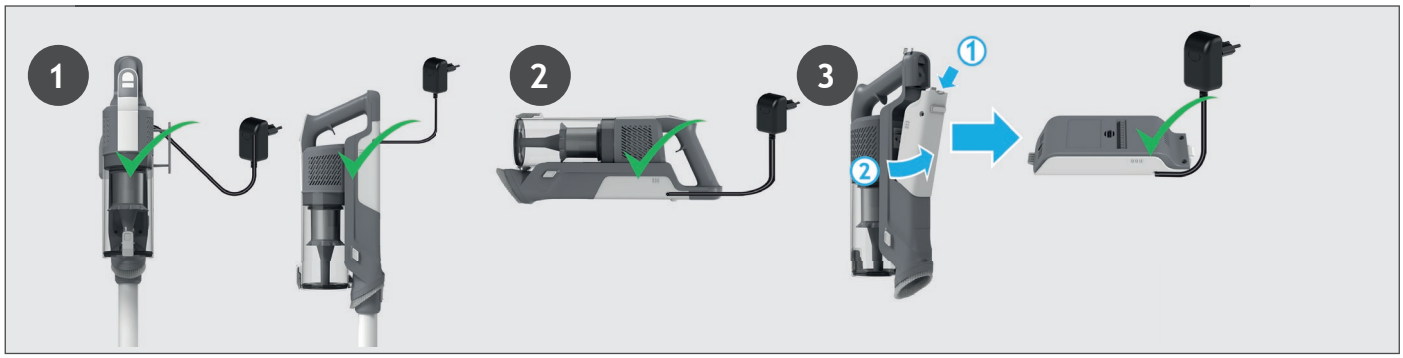

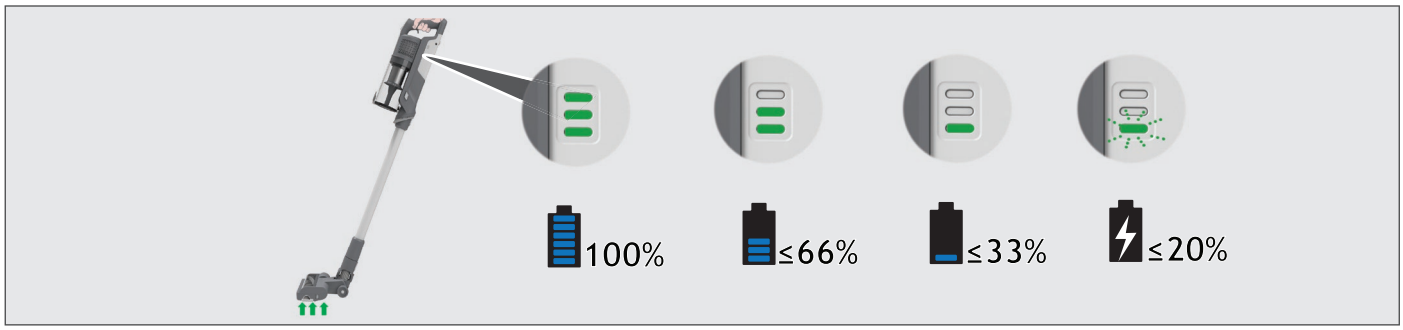

4. ANVÄNDNING

Det finns 3 olika arbetslägen för din dammsugare:
1. Stick-läge.
2. Ovan golv-läge.
3. Handhållet läge.

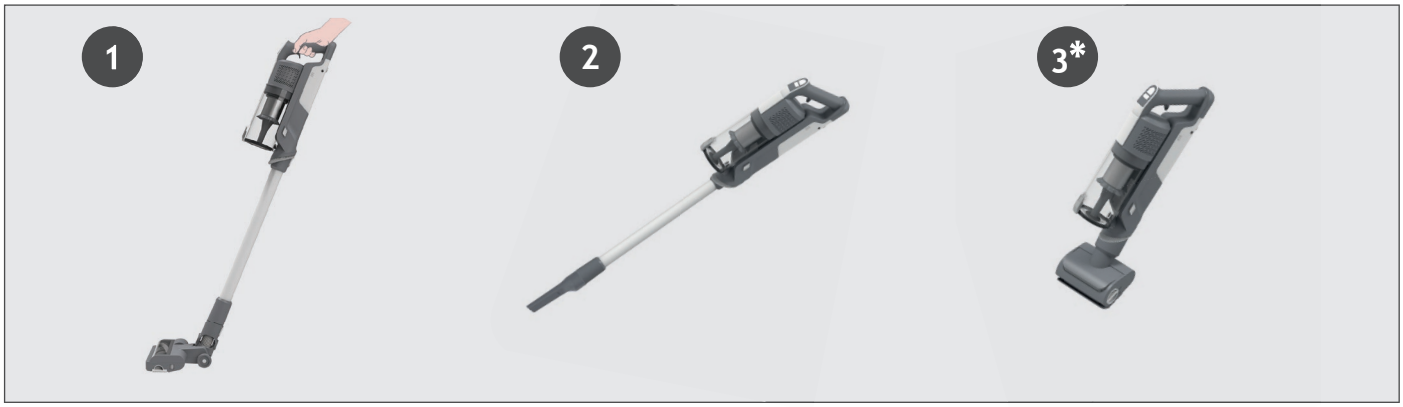

4.1 STICK-LÄGE

Så här använder du din produkt i Stick-läge:

1. Placera foten på munstycket och dra tillbaka för att luta tillbaka skaftet.
2. Tryck på strömbrytaren på/av för att börja rengöringen.

OBS! Munstyckets LED-lampor är alltid tända och borstmunstycket roterar alltid.
Du kan enkelt växla mellan de tre rengöringslägena (ECO, STANDARD, TURBO) genom att trycka på lägesknappen beroende på rengöringsuppgiften.
Motsvarande ikon tänds på LED-displayen för att visa det aktuella läget.
Om du behöver en mer grundlig rengöring när du använder produkten i Stick-läget, trycker du på strömbrytaren tills turboikonen lyser för att öka effekten.
Turboikonen kommer att tändas på LED-displayen för att bekräfta ditt val.
Observera att detta kommer att minska din batteritid.

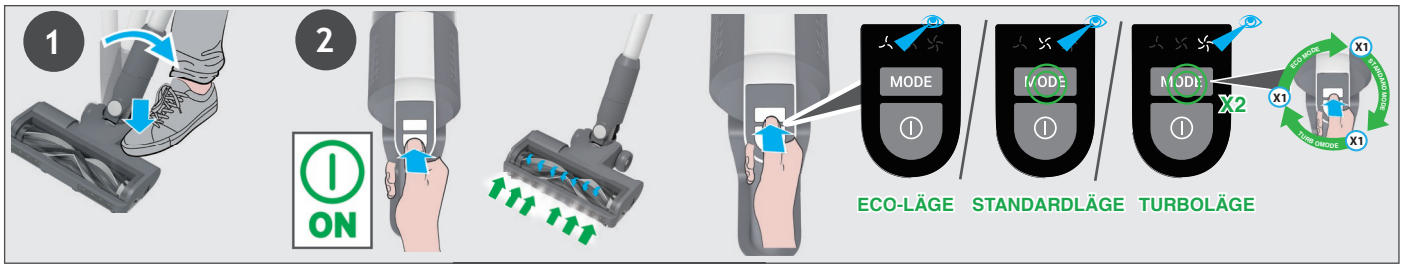

4.1.1 FLEXIBELT LÄGE *

Om du vill ha lätt åtkomst till svåråtkomliga områden under möbler, tryck på den flexibla slangens frigöringsknapp för att positionera slangen i en lägre vinkel.



4.2 PÅ Ggolv / HANDHÅLLET LÄGE

Så här använder du din produkt i läget Ovan på golvet:
1. Ta bort skaftet från munstycket genom att trycka på munstyckets frigöringsknapp och dra ut skaftet från golvmunstycket.
2. Montera önskat tillbehör i änden av röret.
Alla dina tillgängliga tillbehör kommer att passa på änden av röret.
3. Tryck på strömbrytaren på/av för att börja rengöringen.

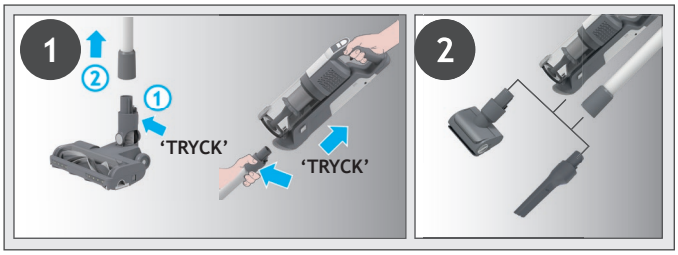

Så här använder du din produkt i handhållet läge:
1. Ta bort den handhållna enheten från röret genom att trycka på den handhållna frigöringsknappen och dra isär.
2. Montera önskat tillbehör i änden av den handhållna enheten.
Alla dina tillgängliga tillbehör kommer att passa på änden av den handhållna enheten.
3. Tryck på strömbrytaren på/av för att börja rengöringen.

Du kan enkelt växla mellan de tre rengöringslägena (ECO, STANDARD, TURBO) genom att trycka på lägesknappen beroende på rengöringsuppgiften.
Motsvarande ikon tänds på LED-displayen för att visa det aktuella läget.

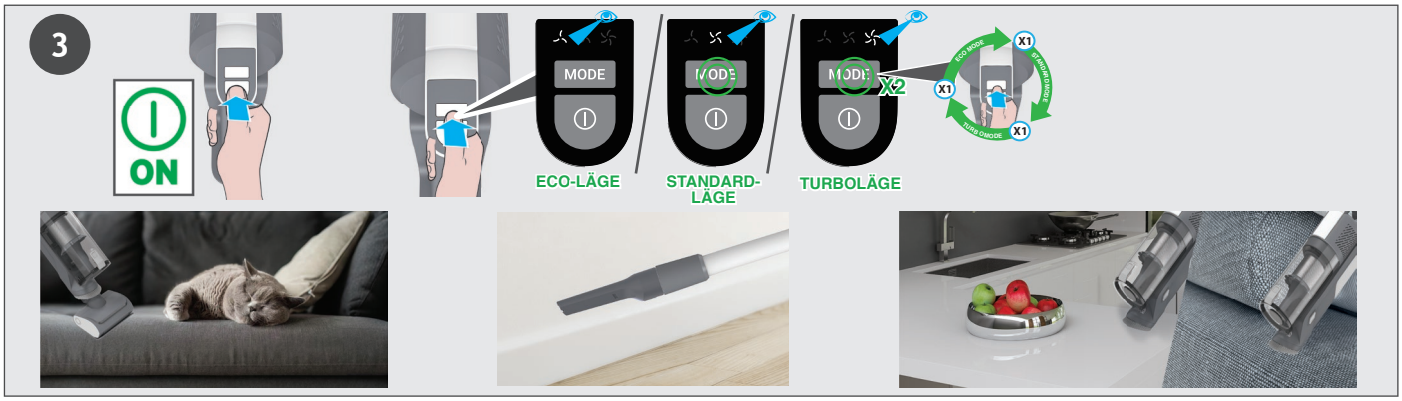

5. UNDERHÅLL AV DAMMSUGAREN
5.1 TÖMMA DAMMBEHÅLLAREN

OBS! Du rekommenderas att tömma dammbehållaren efter varje användning eller när dammet når upp till max-linjen.

1. Säkerställ att produkten är avstängd.
2. Tryck på den handhållna enhetens frigöringsknapp och koppla bort den handhållna enheten från slangen.
3. Håll handhållaren över en soptunna och tryck på knappen för att öppna locket till dammbehållaren och tömma skräpet i soptunnan.
4. Stäng klaffen till dammbehållaren. Du hör ett klickljud när den är låst.
5. Kontrollera att dammbehållaren har satts tillbaka.
6. Sätt ihop din produkt igen.

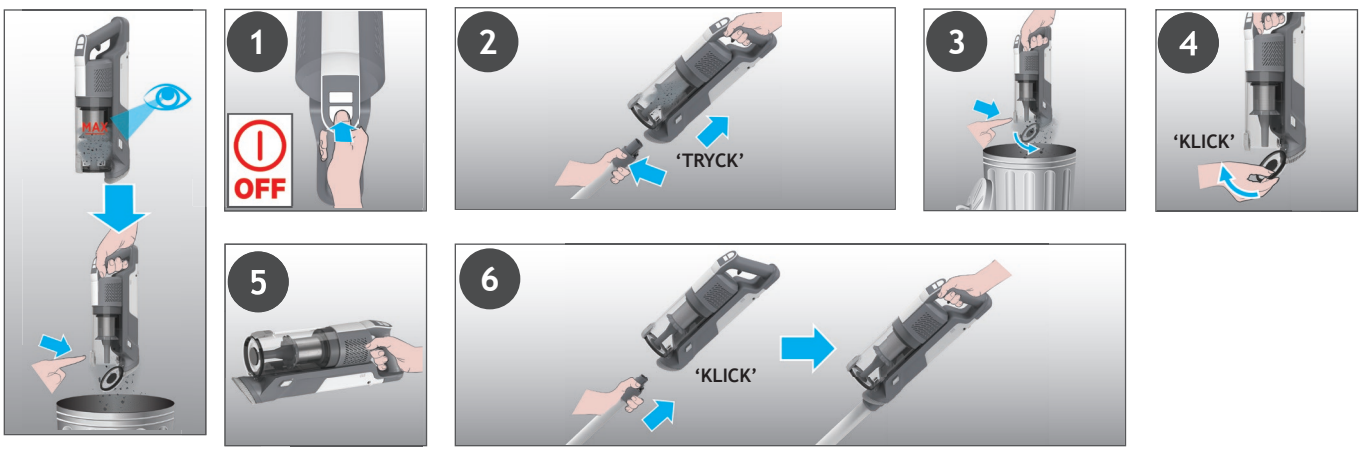

5. UNDERHÅLL AV DAMMSUGAREN
5.2 FILTER

VIKTIGT: För optimal prestanda rekommenderar vi att du tvättar dina filter efter var 5:e tömning av behållaren.
1. Säkerställ att produkten är avstängd.
2. Håll handhållaren över en soptunna och tryck på knappen för att öppna locket till dammbehållaren och tömma skräpet i soptunnan.
3. Tryck på knappen för att frigöra dammbehållaren och koppla bort dammbehållaren från enheten.
4. Dra ut filtren från dammbehållaren.
5. Ta bort metallfiltret från dammbehållaren genom att vrida det moturs och rengör det.
6. Dra ut utblåsningsfiltret från den handhållna enheten.
7. Tvätta filtren och behållaren med ljummet vatten.
8. Låt torka i 24 timmar innan du sätter tillbaka dem på din produkt.
9. Sätt tillbaka filtren i dammbehållaren och se till att de sitter i rätt läge.
10.Sätt tillbaka metallfiltret i dammbehållaren, sätt det på plats och vrid det medurs tills du hör ett klickljud.
11. Stäng dammbehållaren.
12. Sätt in utblåsningsfiltret från den handhållna enheten.
13. Sätt in dammkoppen på den handhållna enheten tills du hör ett klickljud.

OBS! Använd inte varmt vatten eller rengöringsprodukter vid rengöring av filtret. Om filtren mot förmodan skulle bli skadade, ersätt med äkta Hoover-filter.
VIKTIGT: För optimal prestanda rekommenderar vi att filtren byts ut efter 5 tvättar, med originaldelar fråN Hoover.

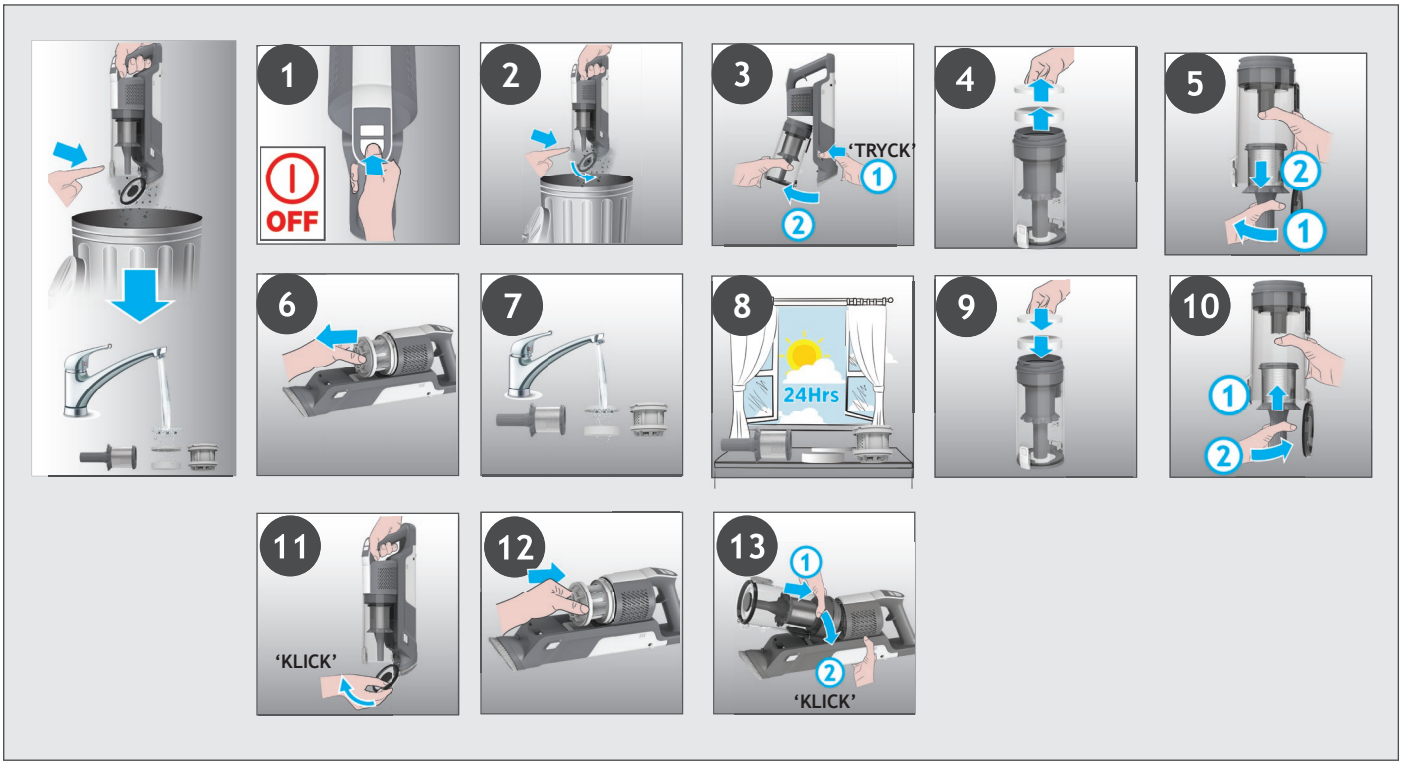

5. UNDERHÅLL AV DAMMSUGAREN
5.3 GOLVMUNSTYCKE

Tack vare ANTI-TWIST har din Hoover-dammsugare en inbyggd kam som minskar hårtrassel runt borstmunstycket. Men om din dammsugare inte suger upp effektivt kan ditt borstmunstycke behöva rengöras eller större skräp tas bort från munstycket.
1. Säkerställ att produkten är avstängd.
2. Skjut borstmunstyCkets friGöringsrEglage åt vänster.
3. Ta bort borstmunstycket från golvmunstycket.
4. Ta bort allt överflödigt skräp från borstmunstycket. Kontrollera efter och ta bort allt större skräp från insidan av munstycket.
5. Sätt tillbaka borstmunstycket i munstycket och se till att det är i korrekt position och tryck ned borstmunstyckets ände tills den “klickar“ på plats.

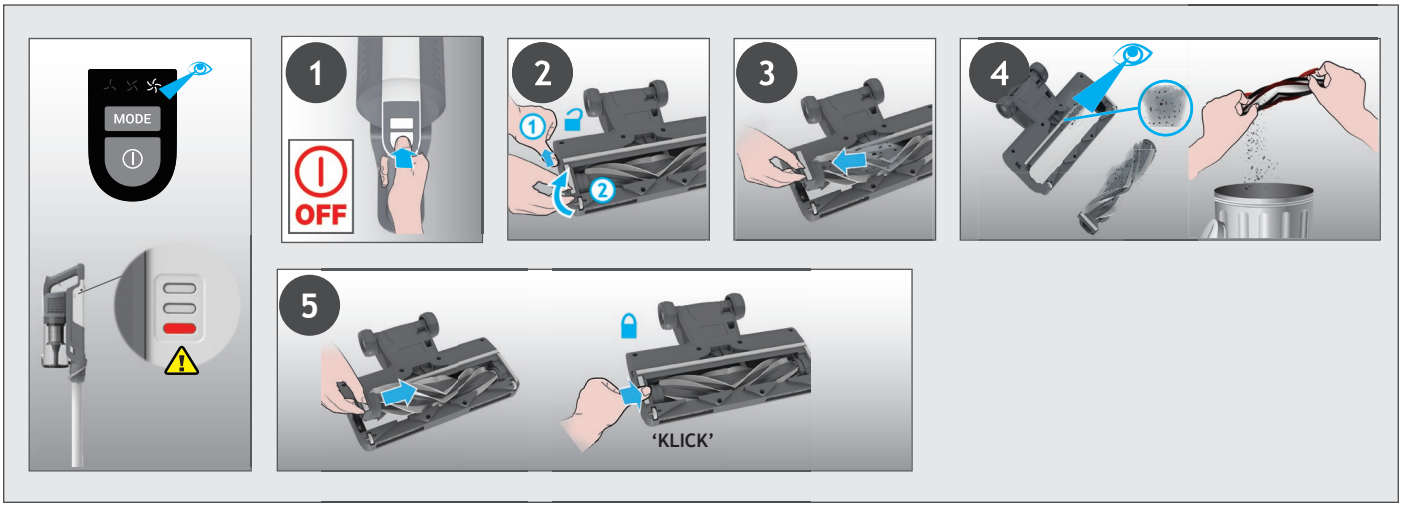

5. UNDERHÅLL AV DAMMSUGAREN
5.4 MOTORISERAT HUSDJURSVERKTYG *

1. Säkerställ produkten är avstängd och ta bort det motoriserade tillbehöret för husdjur från produkten.
2. Du kan ta bort borstmunstycket genom att låsa upp spärren och dra ut omröraren. Använd en sax för att ta bort trassliga fibrer eller skräp från borstmunstycket. Titta inuti munstycket och ta bort eventuellt skräp.
3. Sätt tillbaka borstmunstycket genom att trycka och låsa frigöringshaken.

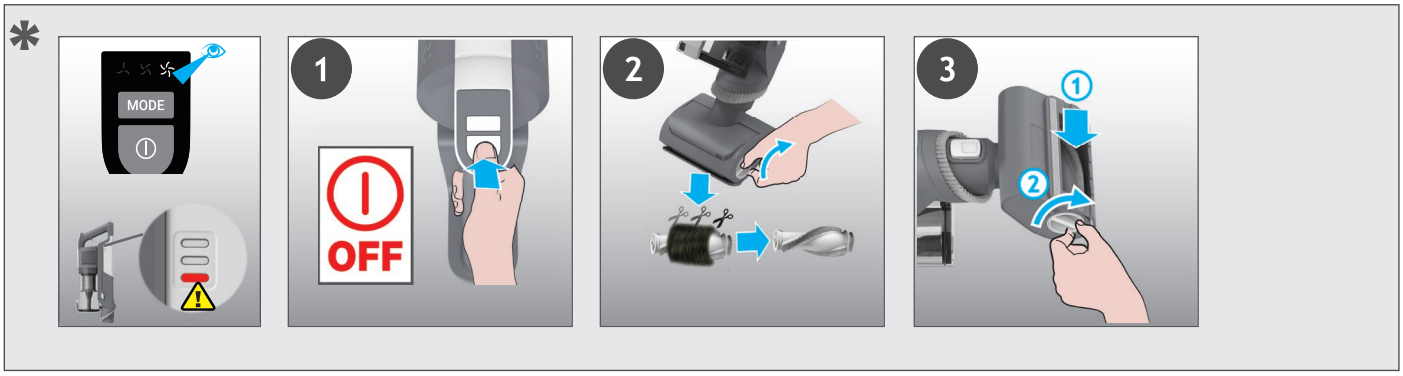

* Beroende på din modell.

5. UNDERHÅLL AV DAMMSUGAREN
5.5 BLOCKERINGAR

Om din produkt fungerar men suger dåligt kan detta bero på en igensättning i munstycket eller röret, eller att ditt borstmunstycke inte roterar. Då lyser en röd lampa med fast sken på batteriladdningsindikatorn. Utför alla underhållsinstruktioner som ingår i avsnitt 5.1,5.2,5.3,5.4. Tillsammans med de ytterligare områdena som anges nedan.

1. Säkerställ att produkten är avstängd.
2. Ta loss munstycket, röret och den handhållna enheten enligt tidigare instruktioner.
3. Kontrollera visuellt inloppen på handenheten för skräp eller hinder och rensa.
4. Kontrollera visuellt munstyckskopplingarna för skräp eller hinder och rensa.
5. Ta bort borstmunstycket och kontrollera visuellt munstycksinloppet för skräp eller hinder och rensa.
6. Kontrollera visuellt båda ändarna av röret och ta bort eventuellt skräp eller hinder.
7. Sätt ihop din produkt igen.

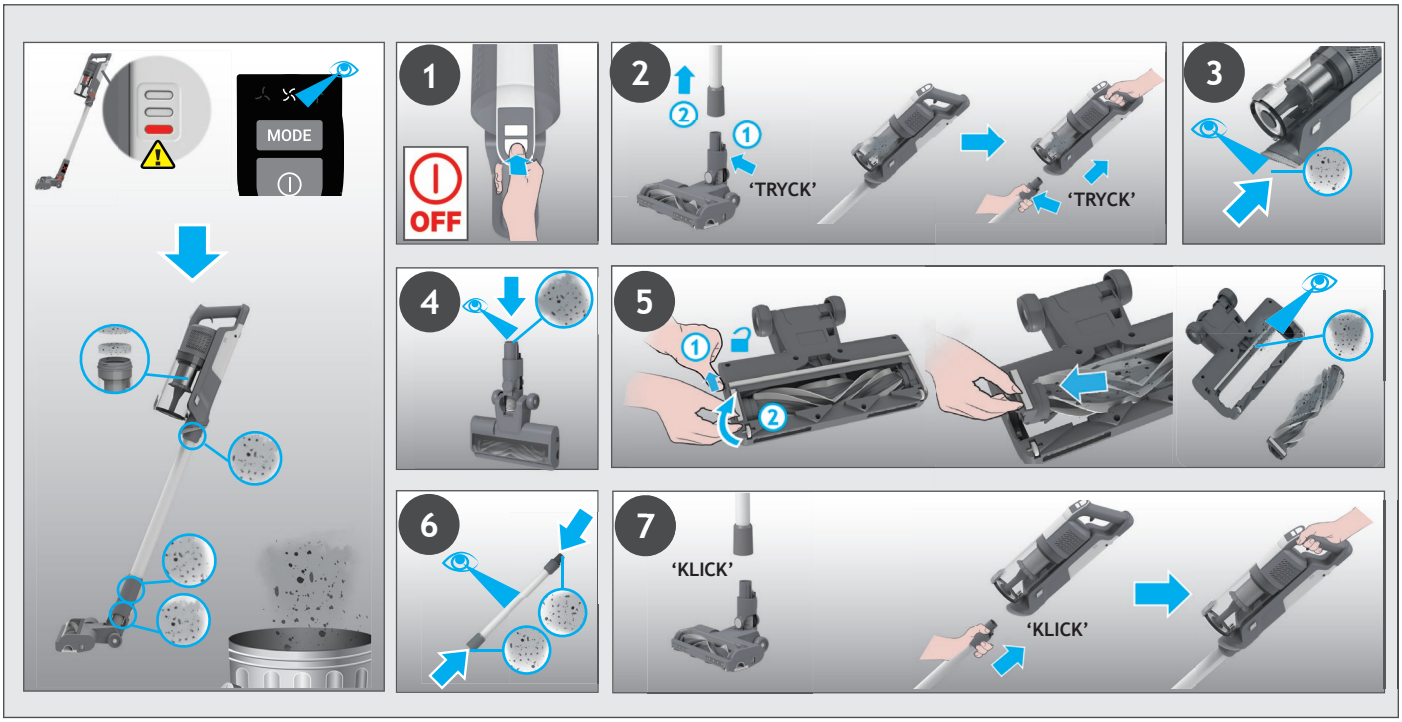

7. FELSÖKNING

Om du har något problem med din dammsugare ska du följa denna enkla checklista innan du ringer Hoovers kundtjänstcenter.

A. Ångrengöraren slår inte på.
Kontrollera om dammsugaren är laddad.
Kontrollera att batteriet sitter på plats.

B. Om en röd lampa lyser med fast sken på batteriladdningsindikatorn.
Kontrollera om munstycket slutar fungera och avlägsna eventuellt skräp från borstmunstycket och eventuellt skräp som fastnat från kammen

C. Dammsugaren har slutat fungera.
Kontrollera om den finns något hinder i luftinloppet eller i skaftet, avlägsna eventuellt stopp och se till att produkten är avstängd. Tryck därefter på på/av-knappen för att starta produkten igen.

D. Munstycket slutar fungera och varningssymbolen på batteripaketet lyser RÖTT.
Det finns ett stopp i munstycket eller ett hinder för borstmunstycke. Se till att din produkt är AV och ta bort eventuellt skräp eller hinder enligt rengöringsunderhåll 5.

E. Batterierna kan inte laddas.
Det kan bero på att den har förvarats under en väldigt lång period (mer än ett halvår).
Kontakta Hoovers kundtjänst för att ordna batteribyte.
Om problemet kvarstår kontakta Hoovers kundtjänstcenter.

Avfallshantering av förpackningsmaterialet
Förpackningen är utformad för att skydda apparaten från skador under transporten.
Förpackningsmaterialen som används är miljövänliga för kassering och bör återvinnas.
Återvinning av förpackningarna minskar användningen av råmaterial i tillverkningsprocessen och minskar också mängden avfall på deponier

Byta ut och kassera batterierna
Denna dammsugare är utrustad med ett laddningsbart litiumjonbatteri som är utbytbart.
VARNING: Använd endast godkända reservdelar för din dammsugare. Användning av delar som inte är godkända av Hoover är farligt och kan ogiltigförklara din garanti.
VARNING: Försök inte att öppna batteripaketet och reparera det själv.
1. Tryck på batteriets frigöringsknapp och dra ut batteriet.
2. Ta bort det gamla batteripaketet och byt ut det med det nya batteripaketet.
3. Kassera batterierna på ett säkert sätt. Använda batterier ska lämnas till en återvinningsstation och får inte kastas i hushållssoporna.

HOOVER RESERVDELAR OCH FÖRBRUKNINGSVAROR
Använd alltid originaldelar från Hoover vid byte. Du kan beställa delar från närmaste Hoover-återförsäljare eller direkt från Hoover.
Uppge alltid modellnummer när du beställer delar.

DIN GARANTI
Garantivillkoren för produkten definieras av vår representant i det land där produkten säljs. Du kan få uppgifter om aktuella villkor från återförsäljaren. Kvittot måste visas upp när man kräver ersättning enligt garantin.

VIKTIGT: Batteriet i denna produkt täcks av garantin i ett år från inköpsdatumet. Efter 1 år är kunden ansvarig för kostnaden av ett nytt batteri.

1. LAITTEESEEN TUTUSTUMINEN

TUOTTEEN OSAT:

A. Virtakatkaisin
B. Tilapainike
C. LED-näyttö
D. Pölysäiliö
E. Säillön läpän vapautuspainike
F. Pölysäiliön vapautuspainike
G. Integroitu pölyharja
H. Rikkaimurin vapautuspainike
I. Putki *
J. Säädettävän putken vapautuspainike
K. Säädettävä putki *
L. Suulakkeen harjarullan vapautussäädin
M. Suulakkeen etuvalo
N. Suulake
O. Moottoroitu työkalu kotieläinten karvojen poistoon*
P. Rakosuulake
Q. Laturi
R. Seinätelineen ruuvit
S. Seinäasennus
T. AkkupakeTti
U. Akun latauksen merkkivalo
V. Akun vapautuspainike
W. Poistoilmasuodatin
X. Suodatin

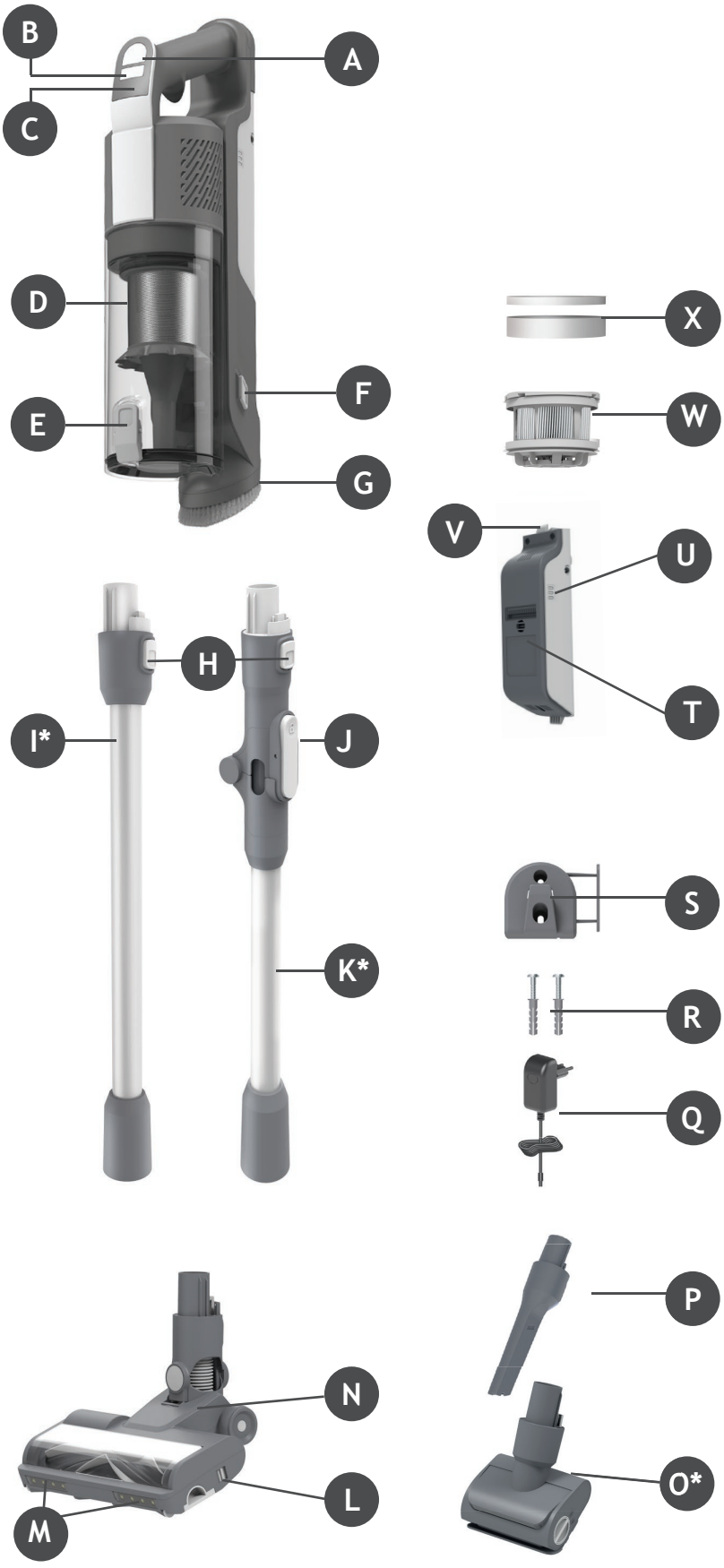

* Mallista riippuen.

2. LAITTEEN KOKOAMINEN

FI

Poista kaikki tuotteen osat pakkauksesta ja kokoa imuri.

VAIHE 1: Asenna putki lattiasuulakkeeseen.

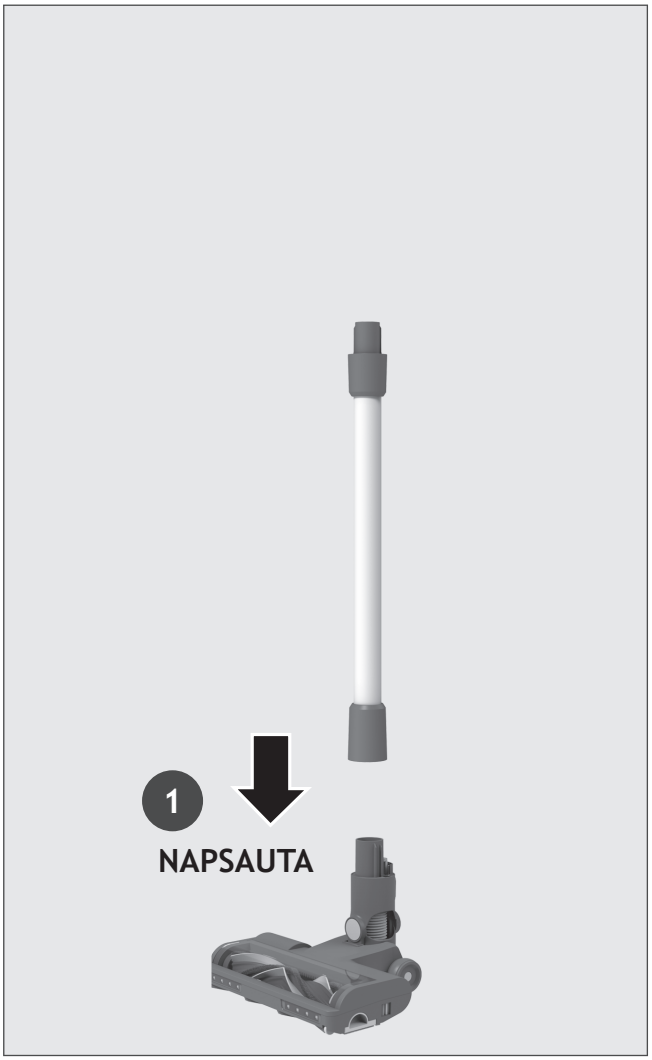

VAIHE 2: Asenna rikkaimuri putkeen.

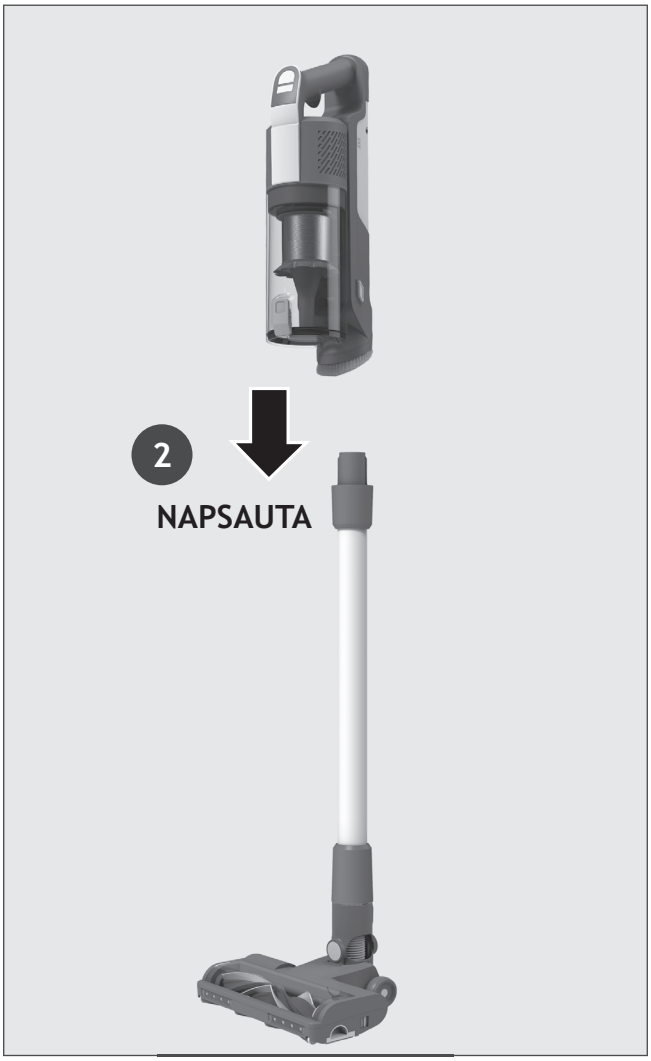

VAIHE 3: Toimitamme seinätelineen vaihtoehtoista säilytystä varten.
Jos haluat käyttää sitä, asenna seinäteline sille sopivaan seinään käyttämällä mukana toimitettuja ruuveja ja kiinnikkeitä.



3. AKUN LATAUS

Tuotteesi akku ei ole täynnä. Lataa tuote kokonaan ennen ensimmäistä käyttöä. Siinä kestää noin 4 tuntia.

Akun voi ladata kolmella eri tavalla.

1. Kun laite on asennettuna varsi-imuriin tai kun se on seinätelineessä, akun tila näkyy akussa.
2. Kun tuote on rikkaimuritilassa.
3. Kun akku on irroitettu laitteesta.

Kun laite on käytössä, akun reaaliaikainen lataustaso ilmoitetaan akkupaketissa.
Kun akkua on jäljellä alle 20 %, LED-valo akussa alkaa vilkkua.
On suositeltavaa sammuttaa laite ja ladata akku.

HUOMAA: On normaalia, että laturi lämpenee latauksen aikana. Käytä vain imurin kanssa toimitettua laturia.

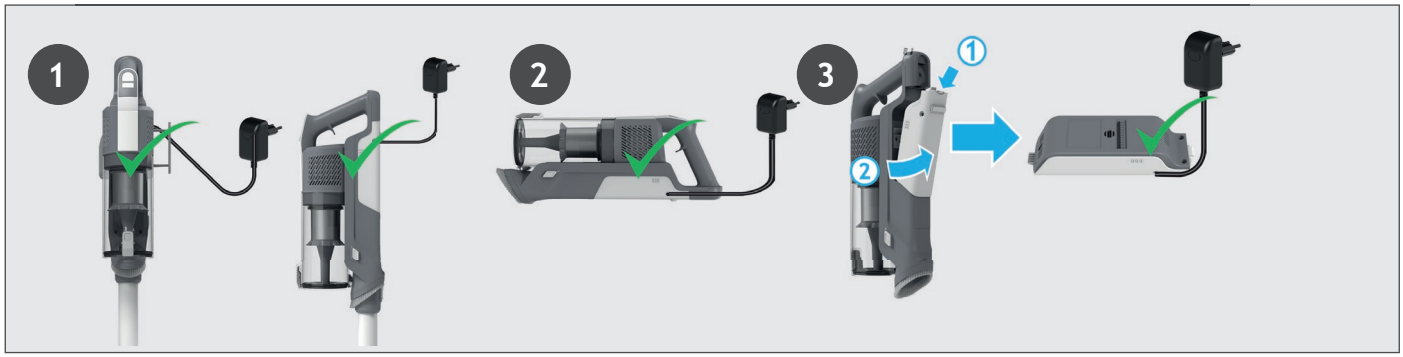

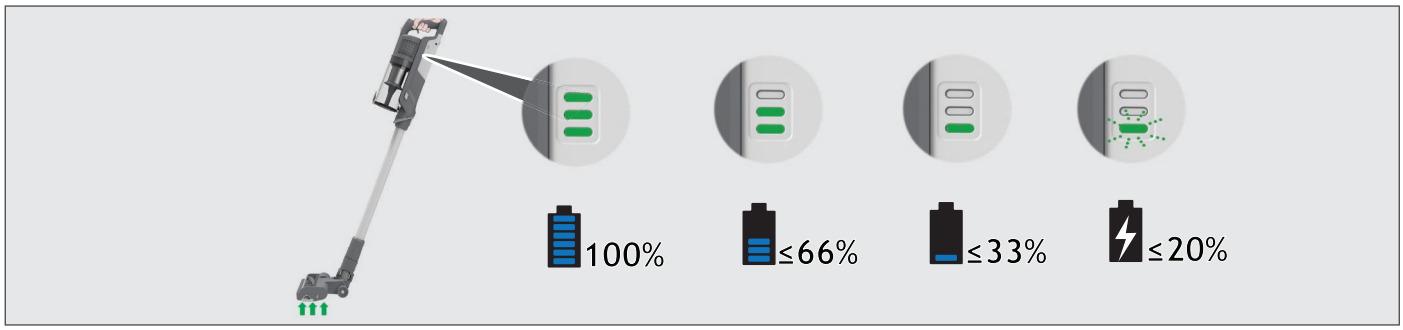

4. LAITTEEN KÄYTTÖ

Imurilla on 3 eri toimintatilaa:
1. Varsi-imuritila.
2. Lattian yläpuolella -tila.
3. Rikkaimuritila.

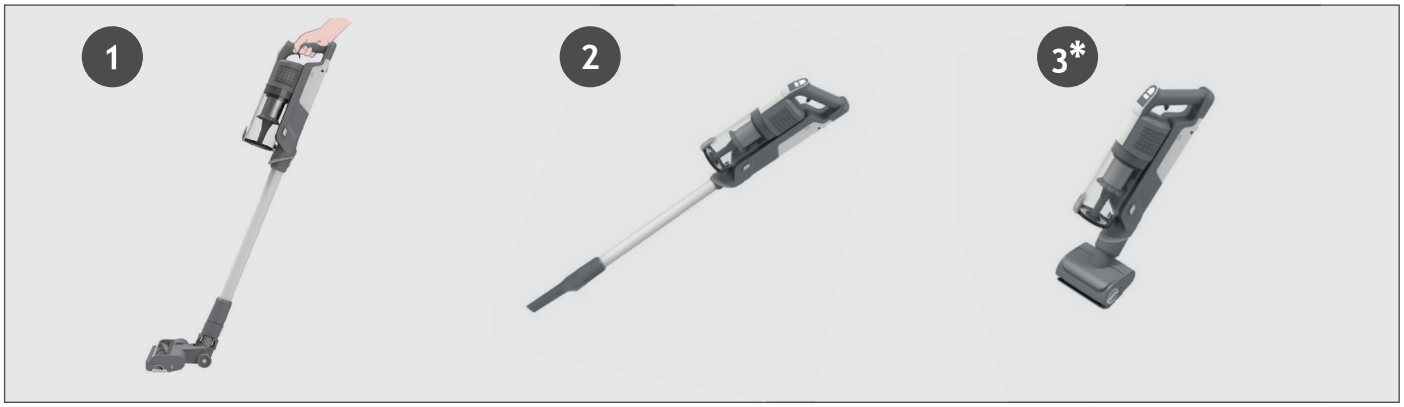

4.1 VARSI-IMURITILA

Kun haluat käyttää laitetta varsi-imuritilassa:

1. Laita jalkasi suulakkeen päälle ja vedä taakse kallistaaksesi putkea.
2. Aloita puhdistaminen painamalla virtakatkaisinta.

HUOMAA: Suulakkeen LED-merkkivalot palavat ja harjastanko pyörii aina.
Painamalla tilapainiketta voit vaihtaa helposti kolmen puhdistustilan (ECO, STANDARD, TURBO) välillä siivoustehtävän mukaisesti.
Vastaava kuvake syttyy LED-näytössä nykyisen tilan merkiksi.
Jos tarvitset tarkempaa puhdistusta, kun käytät tuotetta varsi-imuritilassa, paina virtakatkaisinta, kunnes turbo-kuvake palaa merkkinä tehon lisäyksestä.
Valinnan vahvistamisesta ilmoittaa LED-näyttöön syttyvä turbo-kuvake.
Huomaa, että tämä lyhentää akun käyttöaikaa.

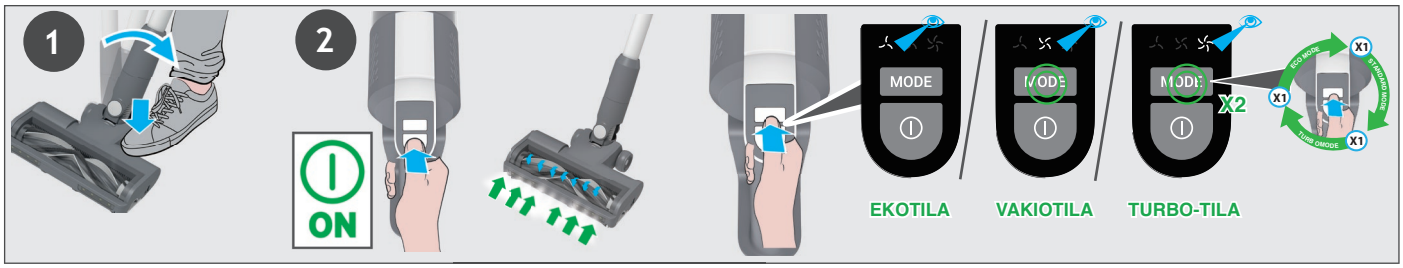

4.1.1 JOUSTAVA TOIMINTO *

Jos haluat päästä helposti käsiksi vaikeapääsyisiin alueisiin huonekalujen alla, paina joustavan putken vapautuspainiketta ja aseta putki alhaisempaan kulmaan.



4.2 LATTIAN YLÄPUOLELLA -TILA / RIKKAIMURITILA

Kun haluat käyttää laitetta Lattian yläpuolella -tilassa:
1. Irrota putki suulakkeesta painamalla suulakkeen vapautuspainiketta ja vedä putki lattiasuulakkeesta.
2. Asenna valitsemasi lisävaruste putken päähän.
Kaikki saatavilla olevat lisävarusteet sopivat putken päähän.
3. Aloita puhdistaminen painamalla virtakatkaisinta.

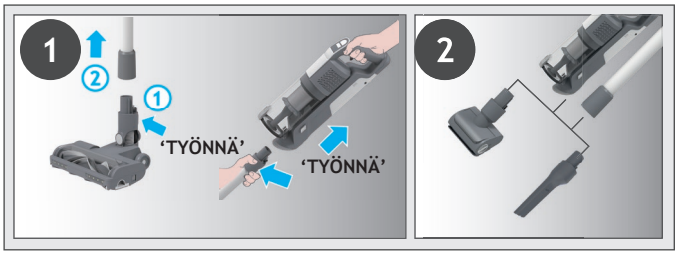

Kun haluat käyttää laitetta rikkaimuritilassa:
1. Irrota rikkaimuri putkesta painamalla rikkaimurin vapautuspainiketta ja vetämällä se irti.
2. Asenna valitsemasi lisävaruste rikkaimurin päähän.
Kaikki saatavilla olevat lisävarusteet sopivat rikkaimurin päähän.
3. Aloita puhdistaminen painamalla virtakatkaisinta.

Painamalla tilapainiketta voit vaihtaa helposti kolmen puhdistustilan (ECO, STANDARD, TURBO) välillä siivoustehtävän mukaisesti.
Vastaava kuvake syttyy LED-näytössä nykyisen tilan merkiksi.

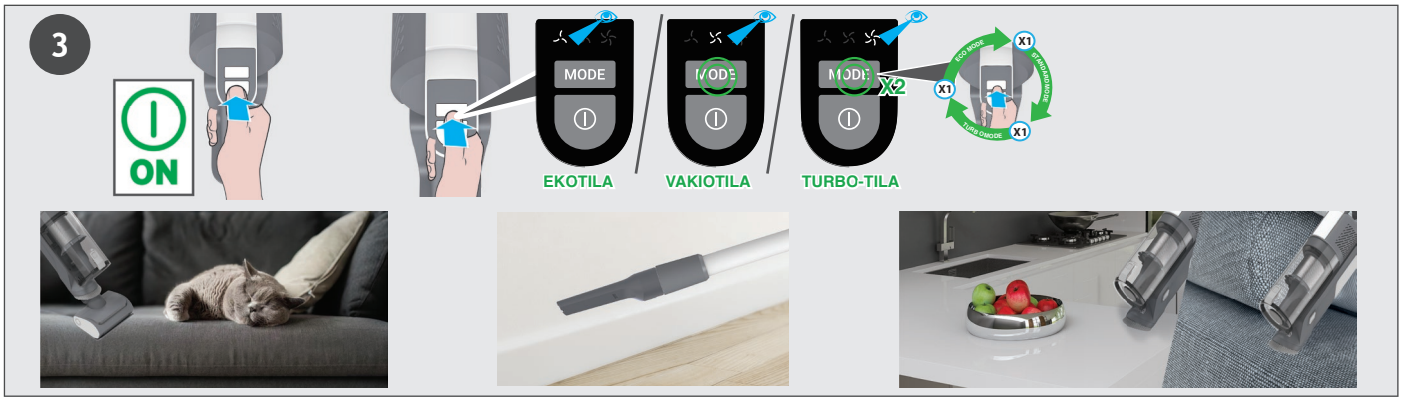

5. LAITTEEN KUNNOSSAPITO
5.1 PÖLYSÄILIÖN TYHJENNYS

HUOMAA: Pölysäiliö kannattaa tyhjentää aina käytön jälkeen tai kun se on täynnä maksimirajaan asti.

1. Varmista, että laite on sammutettu.
2. Paina rikkaimurin vapautuspainiketta ja irrota rikkaimuri putkesta.
3. Pidä rikkaimuria roska-astian päällä, avaa läppä painamalla pölysäiliön läpän vapautuspainiketta ja päästä roskat putoamaan roska-astiaan.
4. Sulje pölysäiliön kansi. Sen lukittuessa kuuluu napsahdus.
5. Tarkista, että pölysäiliö on sen alkuperäisessä asennossa.
6. Kokoa laite uudelleen.

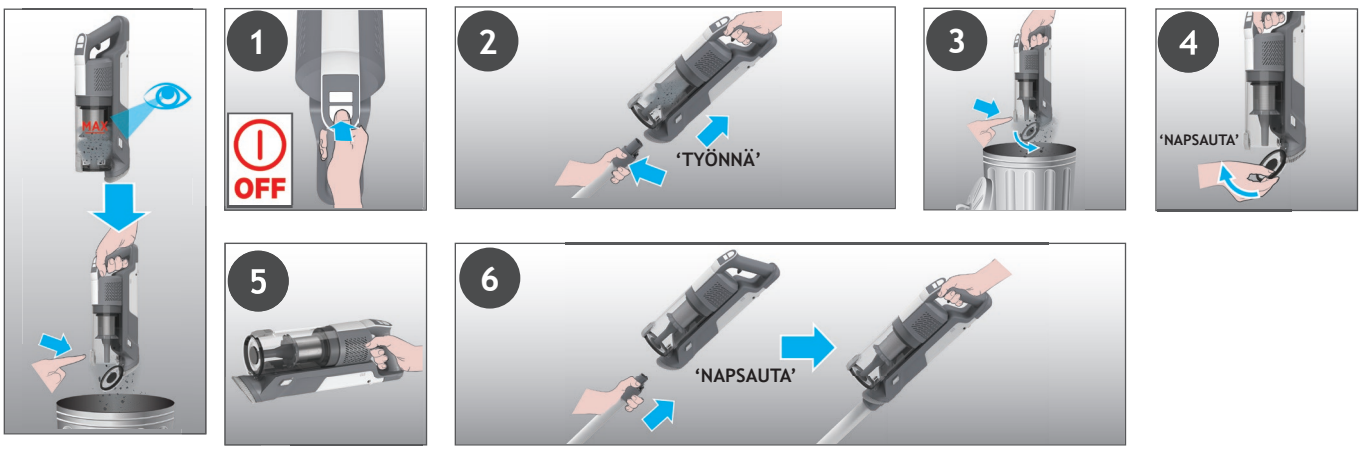

5. LAITTEEN KUNNOSSAPITO
5.2 SUODATTIMET

TÄRKEÄÄ: Optimaalisen suorituskyvyn takaamiseksi suodattimien pesua suositellaan joka viidennellä säiliön tyhjennyskerralla.

1. Varmista, että laite on sammutettu.
2. Pidä rikkaimuria roska-astian päällä, avaa läppä painamalla pölysäiliön läpän vapautuspainiketta ja anna roskien pudota roska-astiaan.
3. Paina pölysäiliön vapautuspainiketta ja irrota pölysäiliö laitteesta.
4. Vedä suodattimet ulos pölysäiliöstä.
5. Irrota metallisuodatin pölysäiliöstä kääntämällä sitä vastapäivään ja puhdista suodatin.
6. Vedä poistosuodatin pois rikkaimurista.
7. Pese suodattimet ja säiliö kädenlämpöisellä vedellä.
8. Anna niiden kuivua 24 tuntia ennen kuin asennat ne takaisin laitteeseen.
9. Asenna suodattimet takaisin pölysäiliöön ja varmista, että ne menevät oikein.
10. Aseta metallisuodatin takaisin paikoilleen pölysäiliöön ja kierrä myötäpäivään, kunnes kuuluu napsahdus.
11. Sulje säiliön läppä.
12. Aseta poistosuodatin takaisin rikkaimuriin.
13. Aseta pölysäiliö rikkaimuriin. Kuulet napsahduksen.

HUOMAA: Älä käytä kuumaa vettä tai pesuaineita, kun puhdistat suodattimia. Siinä epätodennäköisessä tapauksessa, että suodattimet vaurioituvat, asenna tilalle aito Hoover-varaosa.

TÄRKEÄÄ: Optimaalisen suorituskyvyn kannalta on suositeltavaa vaihtaa suodattimet viiden pesun jälkeen aitOihin Hoover-varaosiin.

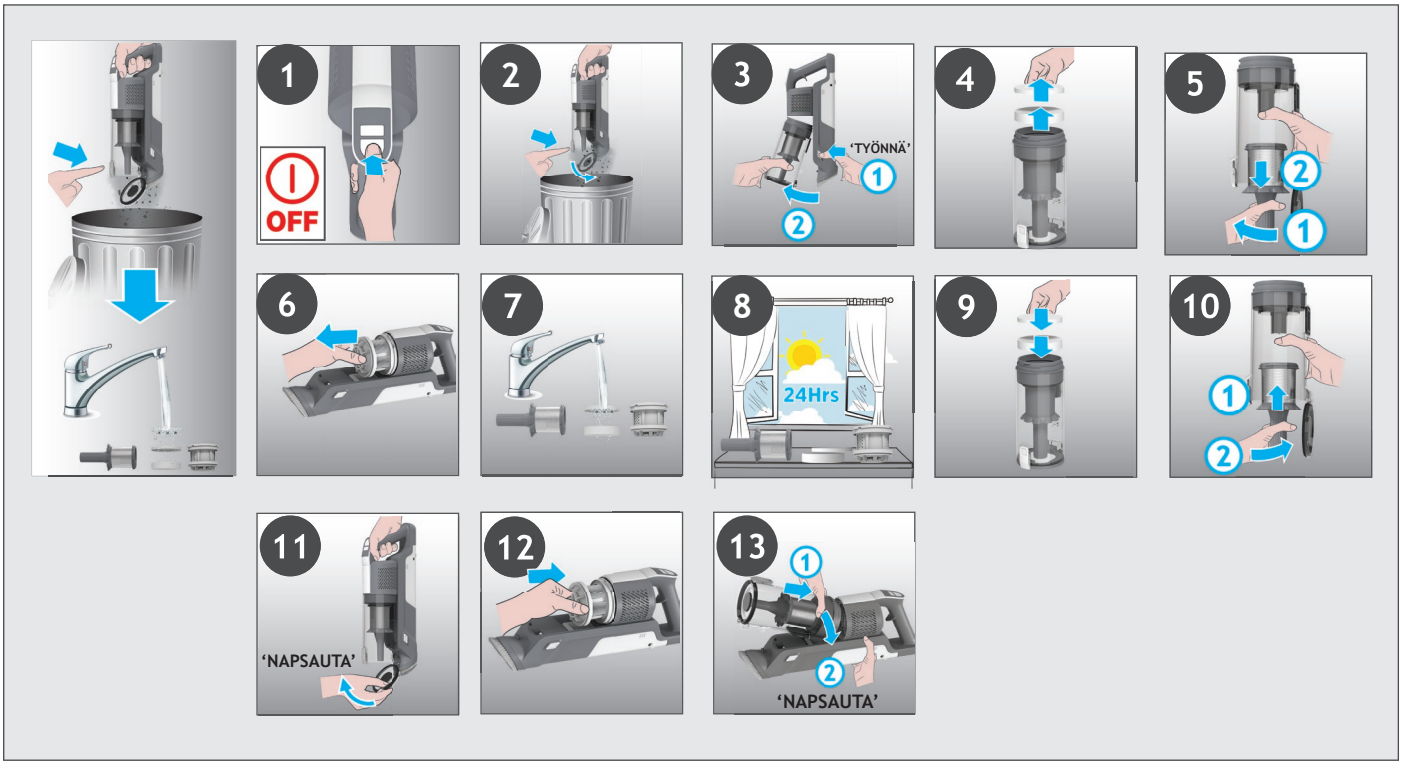

5. LAITTEEN KUNNOSSAPITO
5.3 LATTIASUULAKE

ANTI-TWIST-ominaisuuden ansiosta Hoover-imurissa on integroitu harja, joka vähentää merkittävästi karvojen kiertymistä harjarullan ympärille. Kuitenkin, jos imuri ei kerää roskaa tehokkaasti, harjatanko on ehkä puhdistettava tai suulakkeen sisään on jäänyt iso roska, joka on poistettava.
1. Varmista, että laite on sammutettu.
2. Liu'uta suulakkeeSsa oleva suulakeEn harjarullan vapautussäädin vasemmalle.
3. Irrota harjatanko lattiasuulakkeesta.
4. Poista mahdolliset roskat harjatangosta. Tarkista, onko suulakkeen sisällä suuria roskia, ja poista ne tarvittaessa.
5. Aseta harjatanko takaisin suulakkeeseen ja varmista, että se on oikeassa asennossa. Työnnä harjatangon päätä alaspäin, kunnes kuulet sen napsahtavan paikoilleen.

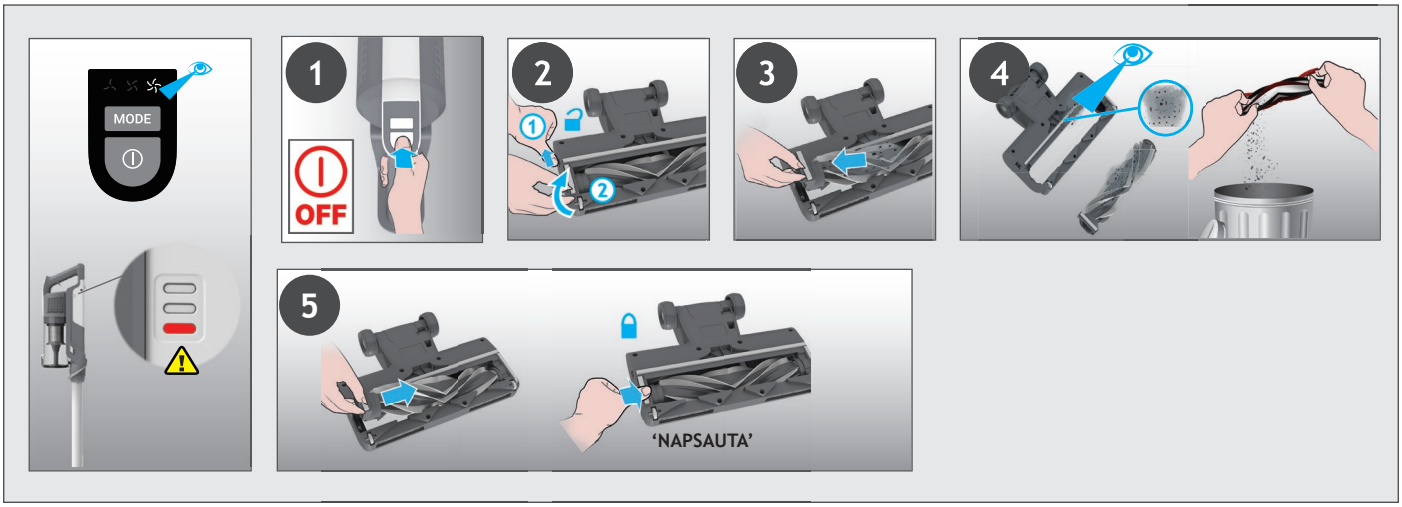

5. LAITTEEN KUNNOSSAPITO
5.4 MOOTTOROITU TYÖKALU KOTIELÄINTEN KARVOJEN POISTOON *

1. Varmista, että laite on sammutettu ja irrota moottoroitu kotieläinten karvojen poistotyökalu laitteesta.
2. Irrota harjarulla avaamalla vapautussalpa ja vetämällä mattoharja ulos. Irrota harjarullaan kietoutuneet kuidut ja roskat käyttämällä tarvittaessa apuna saksia. Katso suulakkeen sisään ja poista mahdolliset roskat.
3. Aseta harjatanko takaisin, työnnä ja lukitse salpa.

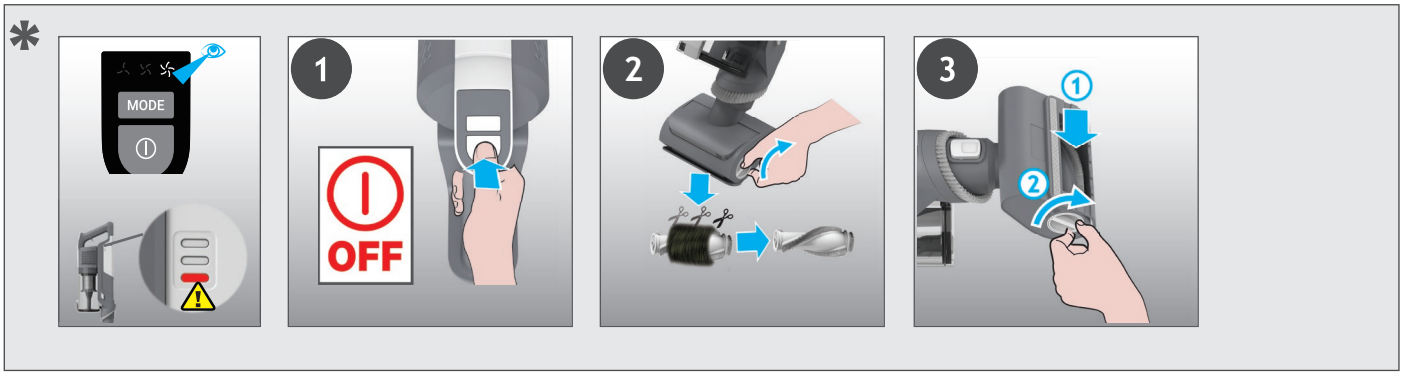

* Mallista riippuen.

5. LAITTEEN KUNNOSSAPITO
5.5 TUKOKSET

Jos tuote toimii, mutta se imee roskat heikosti, tämä saattaa johtua tukoksesta suulakkeessa tai putkessa tai siitä, että harjatanko ei pyöri kunnolla. Jos näin on, akun latauksen merkkivalo palaa jatkuvasti punaisena. Noudata kaikkia huolto-ohjeita, jotka löytyvät osioista 5.1,5.2,5.3,5.4. Yhdessä alla lueteltujen lisäalueiden kanssa.

1. Varmista, että laite on sammutettu.
2. Irrota suulake, putki ja rikkaimuri aiemmin ohjeistetulla tavalla.
3. Tarkista silmämääräisesti, onko rikkaimurin tuloaukoissa roskia tai tukoksia, ja puhdista tarvittaessa.
4. Tarkista silmämääräisesti, onko suulakkeen liitosalueella roskia tai tukoksia, ja puhdista tarvittaessa.
5. Irrota harjatanko ja tarkista silmämääräisesti, onko suulakkeen tuloalueella roskia tai tukoksia, ja puhdista tarvittaessa.
6. Tarkista silmämääräisesti putken molemmat päät ja poista mahdolliset roskat tai tukokset.
7. Kokoa laite uudelleen.

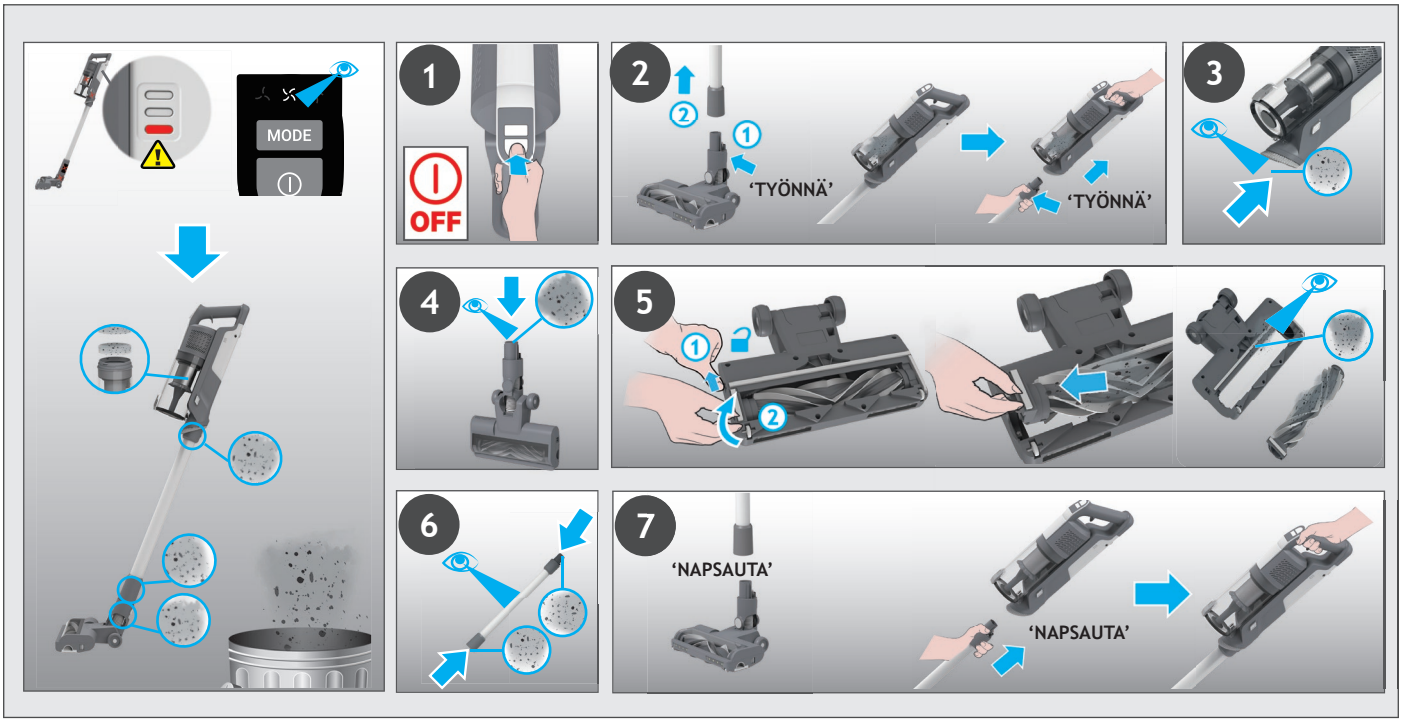

7. VIANMÄÄRITYS

Mikäli sinulla on ongelmia imuriisi liittyen, noudata seuraavaa yksinkertaista tarkistuslistaa ennen kuin soitat valtuutettuun Hoover-huoltoliikkeeseen.

A. Imuri ei käynnisty.
Tarkista imurin lataus.
Tarkista, onko akku asennettu paikalleen.

B. Jos akun latauksen merkkivalo palaa jatkuvasti punaisena.
Tarkista, lakkaako suulake toimimasta ja poista ylimääräinen roska harjarullasta sekä harjaan kiertyneet roskat

C. Imuri lakkaa toimimasta.
Tarkista, onko ilma-aukossa tai putkessa tukosta, poista se ja varmista, että laite on pois päältä. Kun tämä on tehty, paina virtapainiketta, jolloin laite alkaa taas toimia.

D. Suulake lakkaa toimimasta ja akkupaketin varoitussymboli on PUNAINEN.
Suulakkeessa tai harjatangossa on tukos. Varmista, että tuote on sammutettu ja poista kaikki roskat tai tukokset kohdan laitteen kunnossapito 5 mukaan.

E. Akkuja ei voida ladata.
Voi johtua pitkästä (yli puolen vuoden) varastointijaksosta.
Ota yhteyttä valtuutettuun Hoover-huoltoliikkeeseen, josta voit ostaa uudet akut.
Mikäli ongelma ei ratkea, ota yhteyttä valtuutettuun Hoover-huoltoliikkeeseen.

Pakkausmateriaalin hävittäminen
Pakkaus on suunniteltu suojaamaan laitetta vaurioitumiselta kuljetuksen aikana. Käytetyt pakkausmateriaalit on valittu materiaaleista, jotka ovat ympäristöystävällisiä hävitystä varten ja jotka voidaan kierrättää.
Pakkauksen kierrättäminen vähentää raakamateriaalin käyttöä valmistusvaiheessa sekä jätemäärää kaatopaikoilla

Akkujen vaihto ja hävitys
Imuriin sopii ladattava litiumioniakku, joka on mahdollista vaihtaa.
VAROITUS: Asenna imuriin vain hyväksyttyjä varaosia. Varaosien, jotka eivät ole Hooverin hyväksymiä, käyttäminen on vaarallista ja mitätöi takuun.
VAROITUS: Älä yritä avata ja korjata akkua itse.
1. Paina akun vapautuspainikkeita ja vedä akku ulos.
2. Poista vanha akku ja laita tilalle uusi.
3. Kierrätä akut turvallisesti. Vie käytetyt akut kierrätyspisteelle. Älä hävitä niitä kotitalousjätteen mukana.

HOOVER-VARAOSAT JA -TARVIKKEET
Käytä vain alkuperäisiä Hoover-varaosia. Niitä on saatavana paikalliselta Hoover-jälleenmyyjältä tai valtuutetusta huoltoliikkeestä.
Mainitse varaosatilauksen yhteydessä laitteen tyyppinumero.

TAKUU
Tämän laitteen takuuehdot määrittelee sen maan edustaja, josta laite on ostettu.
Yksityiskohtaiset tiedot näistä ehdoista saa laitteen myyneeltä jälleenmyyjältä. Tämän takuun mukaisia vaateita esitettäessä on esitettävä laitteen myyntitodistus tai ostokuitti.

TÄRKEÄÄ: Tämän laitteen akulla on 1 vuoden takuu sen ostopäivästä. 1 vuoden jälkeen asiakas on vastuussa uuden akun kustannuksista.

1. ΓΝΩΡΙΣΤΕ ΤΗ ΣΥΣΚΕΥΗ ΣΑΣ

ΕΞΑΡΤΗΜΑΤΑ ΤΟΥ ΠΡΟΪΟΝΤΟΣ:

A. Κουμπί λειτουργίας (On/Off)
B. Κουμπί τρόπου λειτουργίας
C. Οθόνη LED
D. Κάδος σκόνης
E. ΚουμΠί απελευθέρωσης πτερυγίου κάδου
F. Κουμπί απασφάλισης δοχείου σκόνης
G. Ενσωματωμένη βούρτσα ξεσκονίσματος
H. Πλήκτρο Απασφάλισης από σώμα
I. Σωλήνας *
J. Κουμπί απελευθέρωσης σωλήνα Flexi
K. Σωλήνας Flexi *
L. Συρόμενη ασφάλεια απελευθέρωσης ρολερ πέλματος
M. Μπροστινό φως Led πέλματος
N. Πέλμα
O. Μηχανοκίνητο πέλμα για τρίχες Κατοικίδιων*
P. Ρύγχος καθαρισμού γωνιών
Q. Φορτιστής
R. Βίδες βάσης τοίχου
S. Βάση τοίχου
T. ΣυστοιχίΑ μπαταρίας
U. Ένδειξη φόρτισης μπαταρίας
V. Κουμπί απελευθέρωσης μπαταρίας
W. Φίλτρο αέρα
X. Φίλτρο

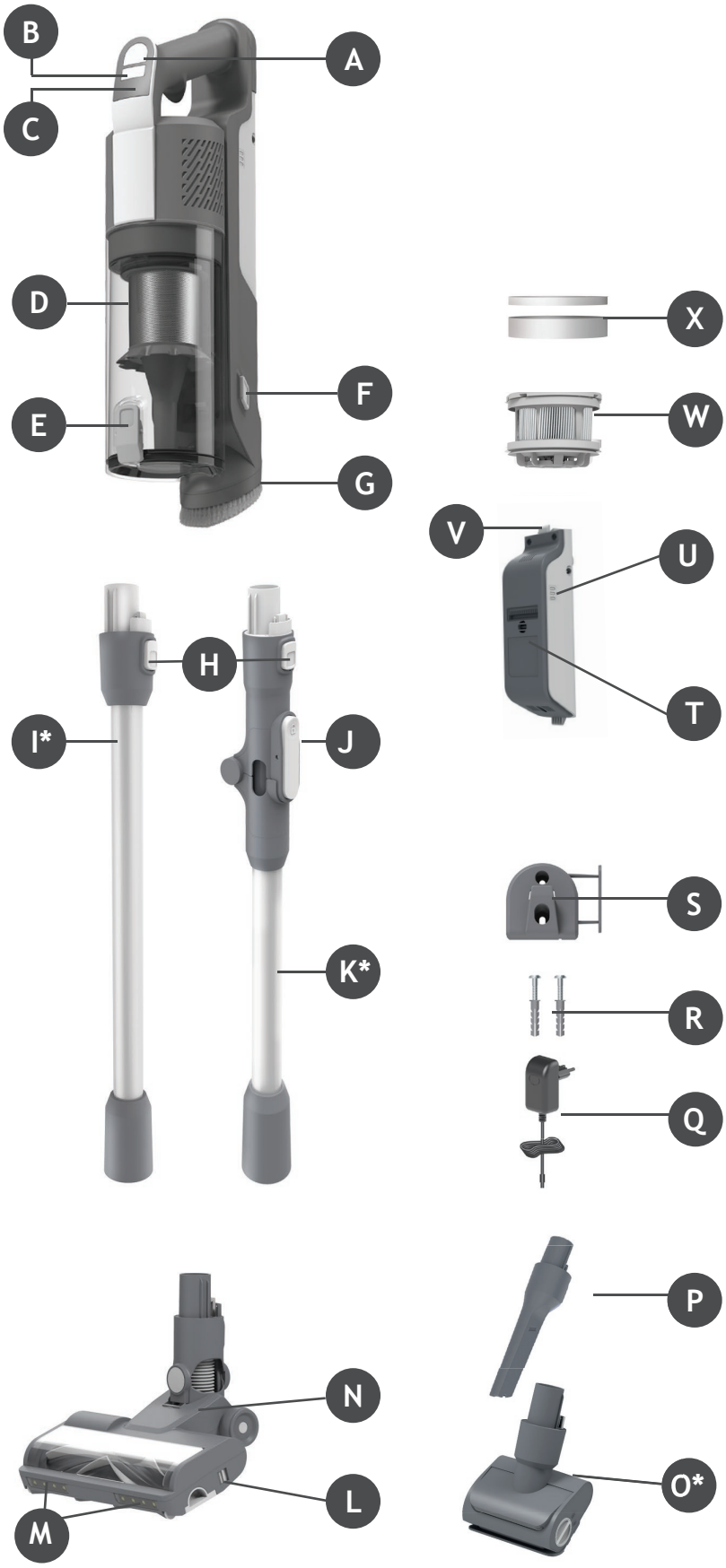

* Ανάλογα με το μοντέλο σας.

2. ΠΡΟΕΤΟΙΜΑΣΙΑ ΤΗΣ ΣΚΟΥΠΑΣ

Αφαιρέστε όλα τα μέρη του προϊόντος από τη συσκευασία και συναρμολογήστε την σκούπα σας.

Βήμα 1ο: Τοποθετήστε τον σωλήνα στο πέλμα δαπέδου.

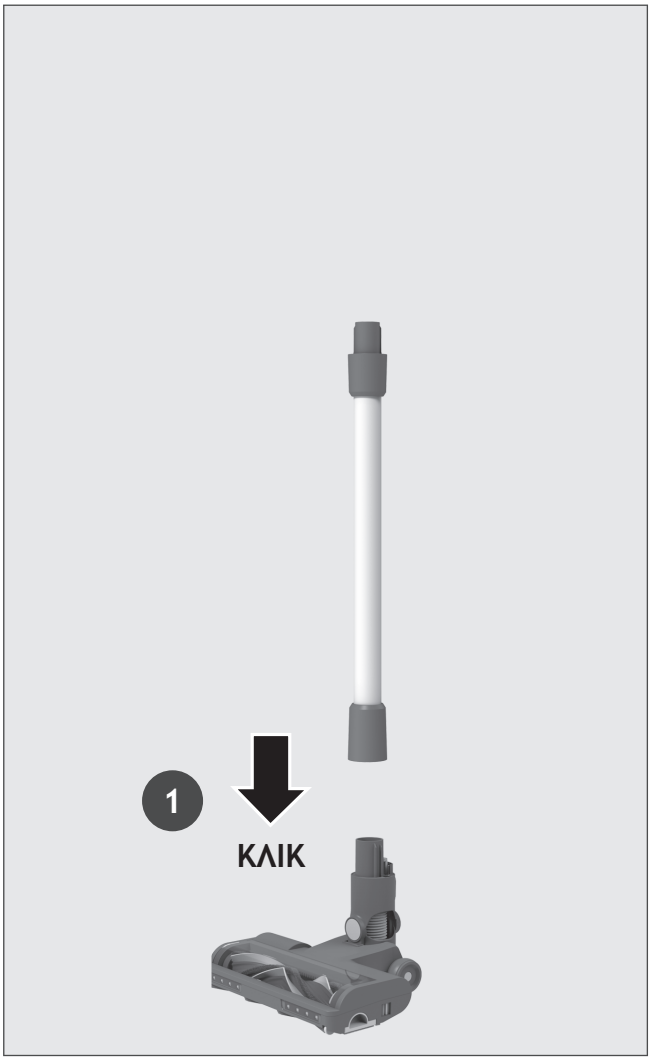

Βήμα 2ο: Τοποθετήστε το σκουπάκι χειρός στον σωλήνα.

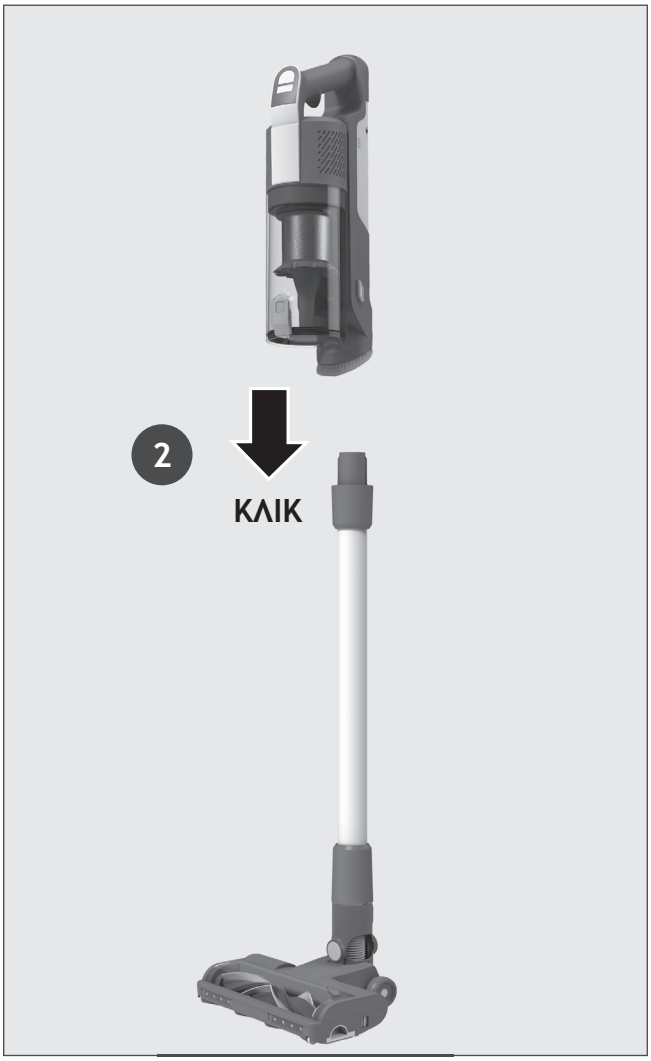

Βήμα 3ο: Παρέχουμε βάση τοίχου για προαιρετική αποθήκευση.
Εάν θέλετε να την χρησιμοποιήσετε, στερεώστε την επιτοίχια βάση σε κατάλληλο τοίχο χρησιμοποιώντας τις βίδες και τα εξαρτήματα στερέωσης που παρέχονται.



3. ΦΟΡΤΙΣΗ ΤΗΣ ΜΠΑΤΑΡΙΑΣ

Η μπαταρία του προϊόντος σας δεν έρχεται πλήρως φορτισμένη. Πριν από την πρώτη χρήση, φορτίστε πλήρως την συσκευή σας. Διαρκεί περίπου 4 ώρες.

Για διευκόλυνση σας, η μπαταρία μπορεί να φορτιστεί σε 3 διαφορετικές συνθήκες.

1. Με το προϊόν πλήρως συναρμολογημένο σε λειτουργία stick ή τοποθετημένο στην επιτοίχια βάση, η κατάσταση της μπαταρίας θα εμφανίζεται στην μπαταρία.
2. Με το προϊόν σε λειτουργία χειρός.
3. Με την μπαταρία να έχει αφαιρεθεί από το προϊόν.

Όταν χρησιμοποιείτε το προϊόν σας, το επίπεδο φόρτισης της μπαταρίας σας σε πραγματικό χρόνο υποδεικνύεται στη μπαταρία.
Όταν η υπολειπόμενη φόρτιση της μπαταρίας είναι κάτω από 20%, η λυχνία LED στην μπαταρία αρχίζει να αναβοσβήνει.
Συνιστάται να απενεργοποιήσετε το προϊόν σας και να επαναφορτίσετε την μπαταρία.

ΣΗΜΕΙΩΣΗ: Κατά τη φόρτιση, ο φορτιστής θερμαίνεται. Χρησιμοποιείτε μόνο τον φορτιστή που συνοδεύει τη συσκευή σας.

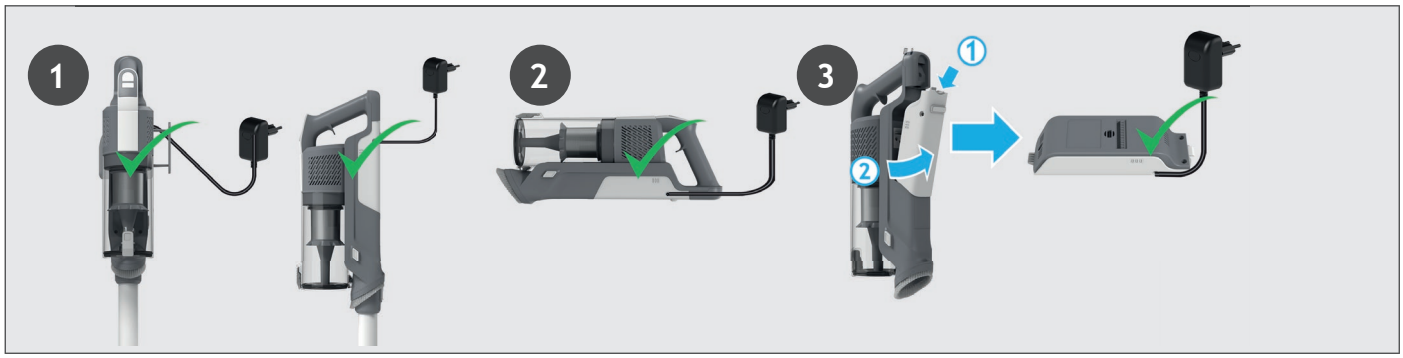

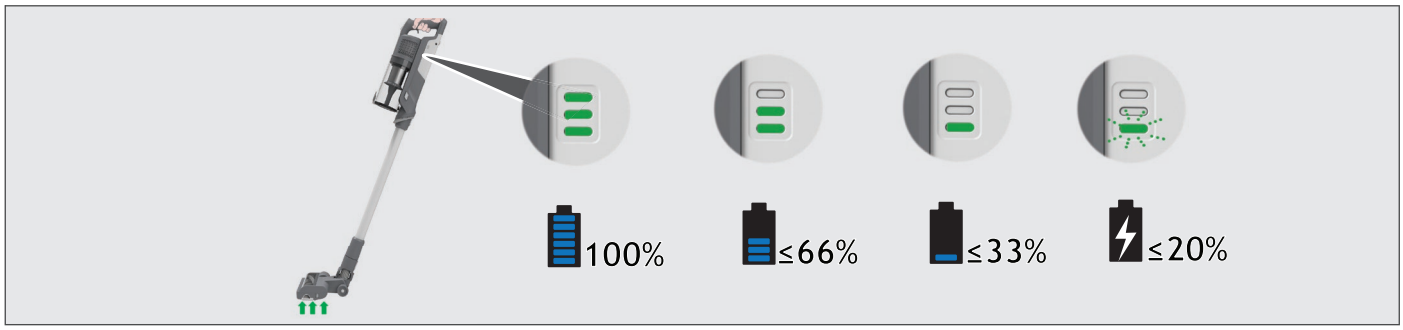

4. ΟΔΗΓΙΕΣ ΧΡΗΣΕΩΣ

Υπάρχουν 3 διαφορετικοί τρόποι λειτουργίας για την σκούπα σας:
1. Χρήση Stick.
2. Λειτουργία ψηλών επιφανειών.
3. Λειτουργία χειρός.

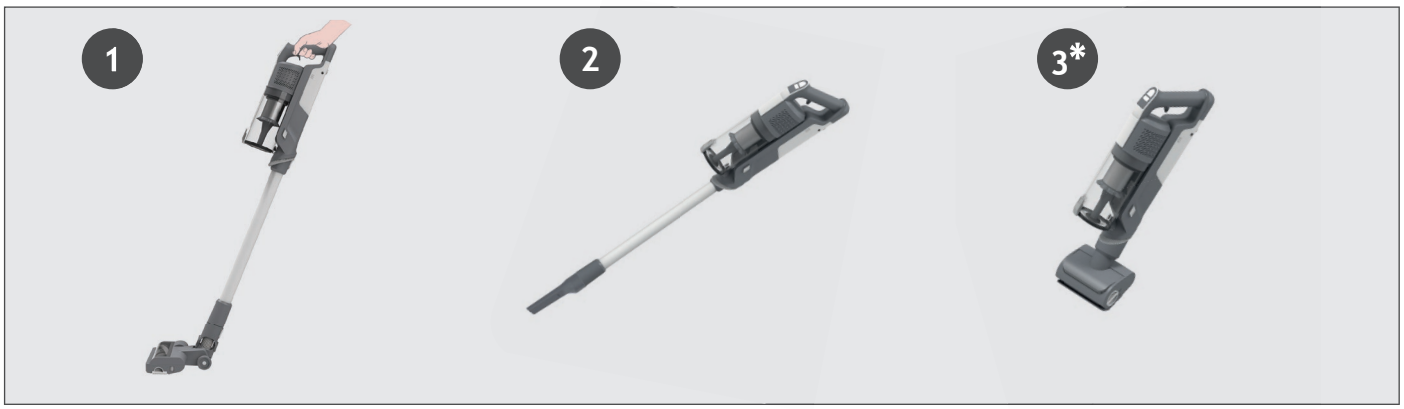

4.1 ΧΡΗΣΗ STICK

Για να χρησιμοποιήσετε το προϊόν σας σε λειτουργία stick:

1. Βάλτε το πόδι σας στο πέλμα και τραβήξτε προς τα πίσω για να ανακλίνετε τον σωλήνα.
2. Πατήστε το κουμπί ενεργοποίησης/απενεργοποίησης για να ξεκινήσετε τον καθαρισμό.

ΣΗΜΕΙΩΣΗ: Οι λυχνίες LED του πέλματος είναι πάντα αναμμένες και η ράβδος βούρτσας περιστρέφεται πάντα.
Πατώντας το κουμπί λειτουργίας, μπορείτε εύκολα να αλλάξετε μεταξύ των τριών λειτουργιών καθαρισμού (ECO, STANDARD, TURBO) ανάλογα με την εργασία καθαρισμού.
Το αντίστοιχο εικονίδιο θα ανάψει στην οθόνη LED για να σας δείξει την τρέχουσα λειτουργία.
Εάν χρειάζεστε βαθύτερο καθαρισμό όταν χρησιμοποιείτε το προϊόν σας σε λειτουργία Stick, πατήστε το κουμπί διακόπτη μέχρι να ανάψει το εικονίδιο turbo για να αυξήσετε την ισχύ.
Το εικονίδιο turbo θα ανάψει στην οθόνη LED για να επιβεβαιώσει την επιλογή σας.
Λάβετε υπόψη ότι αυτό θα μειώσει τον χρόνο λειτουργίας της μπαταρίας σας.

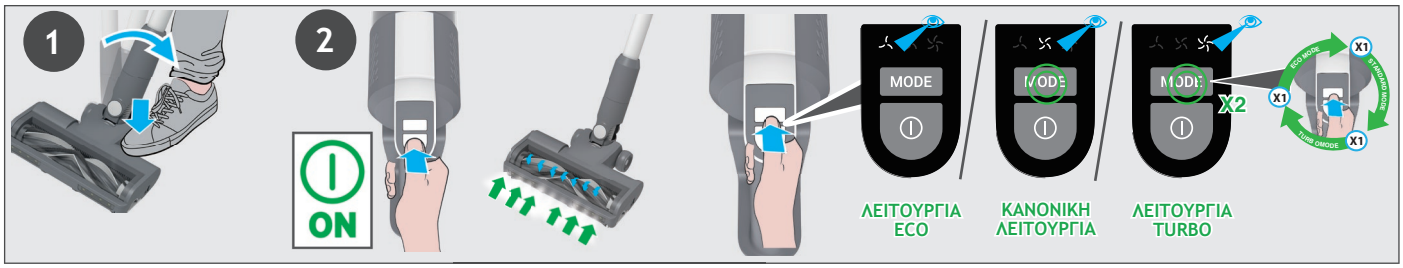

4.1.1 FLEXI ΛΕΙΤΟΥΡΓΙΑ *

Αν θέλετε να προσεγγίσετε με ευκολία, δύσκολα σημεία κάτω από έπιπλα, πατήστε το κουμπί απελευθέρωσης εύκαμπτου σωλήνα για να βάλετε τον σωλήνα σε χαμηλότερη γωνία.



4.2 ΚΑΘΑΡΙΣΜΟΣ ΨΗΛΩΝ ΕΠΙΦΑΝΕΙΩΝ / ΛΕΙΤΟΥΡΓΙΑ ΧΕΙΡΟΣ

Για να χρησιμοποιήσετε το προϊόν σας σε λειτουργία Ψηλών επιφανειών:
1. Αφαιρέστε το σωλήνα από το πέλμα πιέζοντας το κουμπί απελευθέρωσης του πέλματος και τραβήξτε τον σωλήνα από το πέλμα δαπέδου.
2. Τοποθετήστε το επιθυμητό εξάρτημα στο άκρο του σωλήνα.
Όλα τα διαθέσιμα αξεσουάρ σας θα ταιριάξουν στο άκρο του σωλήνα.
3. Πατήστε το κουμπί ενεργοποίησης/απενεργοποίησης για να ξεκινήσετε τον καθαρισμό.

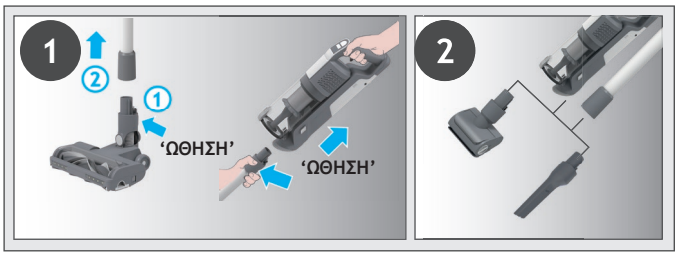

Για να χρησιμοποιήσετε το προϊόν σας σε λειτουργία χειρός:
1. Αφαιρέστε τη μονάδα χειρός από τον σωλήνα πατώντας το κουμπί απελευθέρωσης μονάδας χειρός και τραβώντας για να βγει.
2. Τοποθετήστε το επιθυμητό αξεσουάρ στο άκρο της μονάδας χειρός.
Όλα τα διαθέσιμα αξεσουάρ σας θα ταιριάξουν στο άκρο της φορητής μονάδας.
3. Πατήστε το κουμπί ενεργοποίησης/απενεργοποίησης για να ξεκινήσετε τον καθαρισμό.

Πατώντας το κουμπί λειτουργίας, μπορείτε εύκολα να αλλάξετε μεταξύ των τριών λειτουργιών καθαρισμού (ECO, STANDARD, TURBO) ανάλογα με την εργασία καθαρισμού.
Το αντίστοιχο εικονίδιο θα ανάψει στην οθόνη LED για να σας δείξει την τρέχουσα λειτουργία.

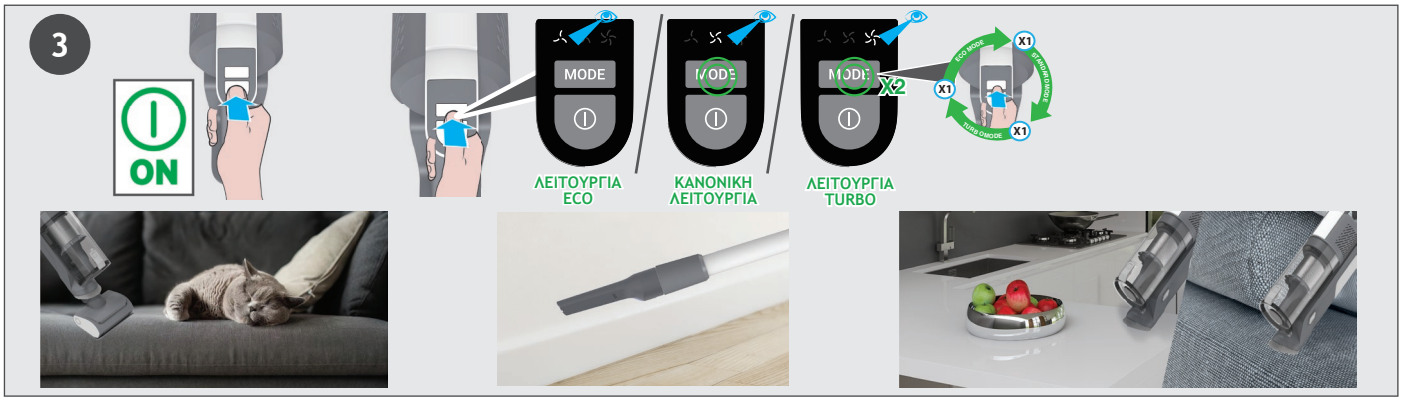

5. ΣΥΝΤΗΡΗΣΗ ΚΑΙ ΚΑΘΑΡΙΣΜΟΣ
5.1 ΑΔΕΙΑΣΜΑ ΤΟΥ ΚΑΔΟΥ ΣΚΟΝΗΣ

ΣΗΜΕΙΩΣΗ: Συνιστάται να αδειάζετε το δοχείο σκόνης μετά από κάθε χρήση ή όταν η σκόνη φτάσει τη γραμμή μέγιστης στάθμης.
1. Βεβαιωθείτε ότι η συσκευή είναι απενεργοποιημένη.
2. Πατήστε το κουμπί απελευθέρωσης της φορητής μονάδας και αποσυνδέστε τη φορητή μονάδα από τον σωλήνα.
3. Κρατήστε τη φορητή συσκευή πάνω από έναν κάδο απορριμμάτων και πατήστε το κουμπί απελευθέρωσης του καπακίου του κάδου σκόνης για να ανοίξετε το καπάκι και να απελευθερώσετε τα υπολείμματα στα σκουπίδια.
4. Κλείστε το καπάκι δοχείου σκόνης, θα ακούσετε ένα κλικ όταν κλειδώσει καλά.
5. Βεβαιωθείτε ότι ο κάδος σκόνης είναι ξανά στην αρχική του θέση.
6. Συναρμολογήστε ξανά το προϊόν σας.

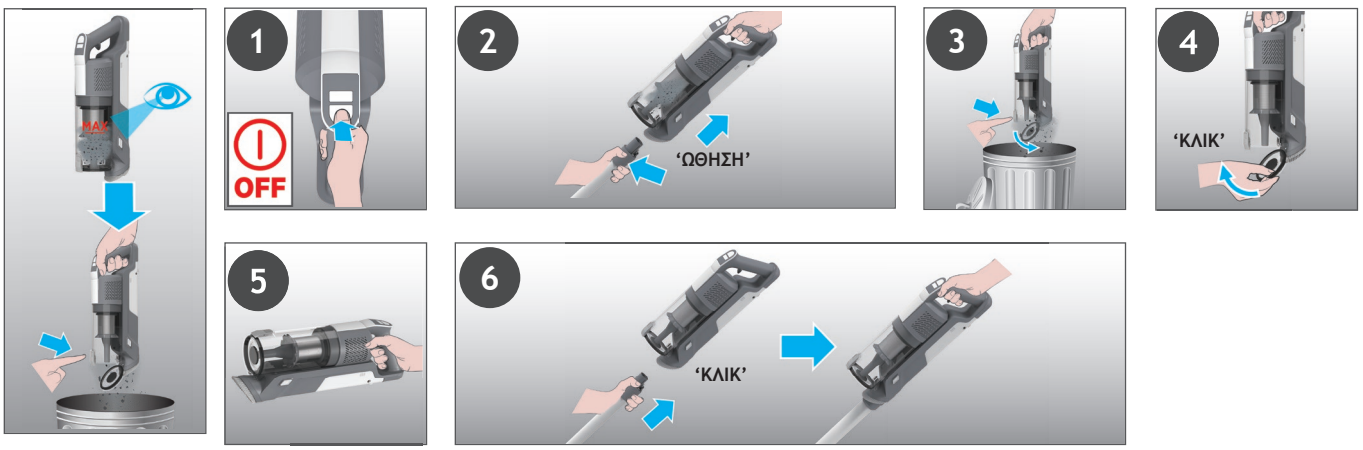

5. ΣΥΝΤΗΡΗΣΗ ΚΑΙ ΚΑΘΑΡΙΣΜΟΣ
5.2 ΦΙΛΤΡΑ

ΕΠΙΣΗΜΑΝΣΗ: Για βέλτιστη απόδοση, συνιστούμε να πλένετε τα φίλτρα ανά 5 αδειάσματα του κάδου.
1. Βεβαιωθείτε ότι η συσκευή είναι απενεργοποιημένη.
2. Κρατήστε τη φορητή συσκευή πάνω από έναν κάδο σκόνης και πατήστε το κουμπί απελευθέρωσης του πτερυγίου του κάδου σκόνης για να ανοίξετε το πτερύγιο και να απελευθερώσετε τα υπολείμματα στα σκουπίδια.
3. Πατήστε το κουμπί απελευθέρωσης του κάδου σκόνης και αποσυνδέστε τον κάδο σκόνης από τη μονάδα.
4. Βγάλτε τα φίλτρα από τον κάδο σκόνης.
5. Αφαιρέστε το μεταλλικό φίλτρο από τον κάδο σκόνης περιστρέφοντάς το αριστερόστροφα και καθαρίστε το.
6. Βγάλτε το φίλτρο εξαγωγής από τη μονάδα χειρός.
7. Πλύνετε τα φίλτρα και τον κάδο με χλιαρό νερό.
8. Αφήστε τα να στεγνώσουν για 24 ώρες πριν τα τοποθετήσετε ξανά στο προϊόν σας.
9. Επανατοποθετήστε τα φίλτρα στον κάδο σκόνης, επαληθεύοντας ότι βρίσκονται στις σωστές θέσεις.
10. Επανασυναρμολογήστε το μεταλλικό φίλτρο πίσω στον κάδο σκόνης, τοποθετήστε το στη θέση του και περιστρέψτε το δεξιόστροφα μέχρι να ακούσετε έναν ήχο «κλικ».
11. Κλείστε το πτερύγιο του κάδου.
12. Τοποθετήστε ξανά το φίλτρο εξαγωγής από τη συσκευή χειρός.
13. Τοποθετήστε ξανά το δοχείο συλλογής σκόνης στη συσκευή χειρός μέχρι να ακούσετε έναν ήχο “κλικ”.
ΣΗΜΕΙΩΣΗ: Μην χρησιμοποιείτε καυτό νερό ή απορρυπαντικά κατά τον καθαρισμό των φίλτρων. Στην απίθανη περίπτωση που τα φίλτρα καταστραφούν, τοποθετήστε ένα γνήσιο ανταλλακτικό hoover.
ΕΠΙΣΗΜΑΝΣη: Για βέλτιστη απόδοση, συνιστούμε την αντικατάσταση των φίλτρων μετά από 5 πλύσεις, με γνήσια ανταλλακτικά hoover.

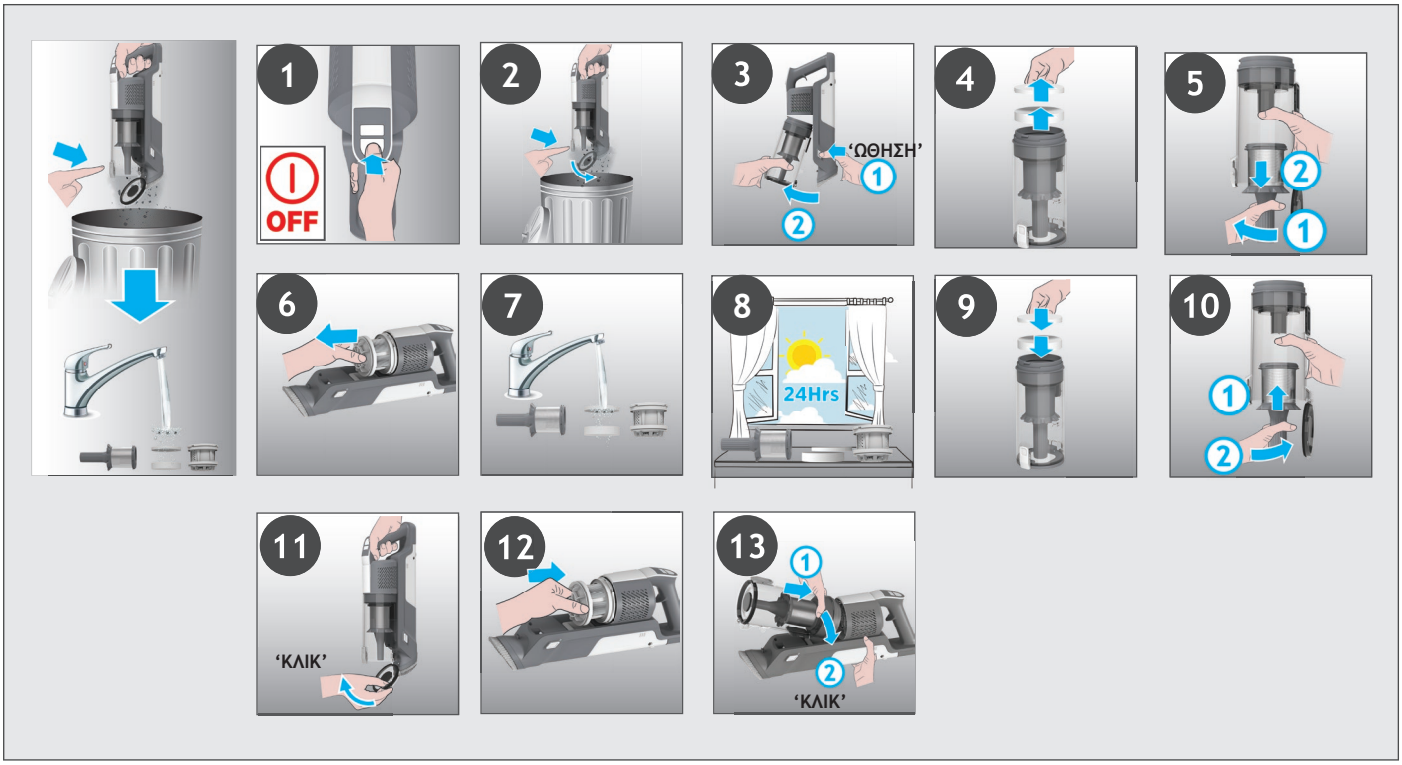

5. ΣΥΝΤΗΡΗΣΗ ΚΑΙ ΚΑΘΑΡΙΣΜΟΣ
5.3 ΠΕΛΜΑ ΔΑΠΕΔΟΥ

Χάρη στο ANTI-TWIST, η ηλεκτρική σκούπα Hoover διαθέτει ενσωματωμένη χτένα που μειώνει το τύλιγμα των τριχών γύρω από τη βούρτσα. Ωστόσο, εάν η σκούπα δεν σκουπίζει αποτελεσματικά, το ρόλερ του πέλματος μπορεί να χρειαστεί να καθαριστεί ή υπάρχουν μεγάλα υπολείμματα που πρέπει να αφαιρεθούν από το εσωτερικό του πέλματος.
1. Βεβαιωθείτε ότι η συσκευή είναι απενεργοποιημένη.
2. Σύρετε το ρυθμιστIκό απελεΥθέρωσης του ρόλερ πέλματος, στο επάνω μέρος του πέλματος, προς τα αριστερά.
3. Αφαιρέστε το ρολερ πέλματος από το πέλμα.
4. Αφαιρέστε τυχόν υπολείμματα από το ρολερ. Ελέγξτε, και αφαιρέστε τυχόν μεγάλα υπολείμματα από το εσωτερικό του πέλματος.
5. Επαναφέρετε ξανά το ρολερ στο πέλμα. Βεβαιωθείτε ότι είναι στη σωστή θέση και πιέστε προς τα κάτω στο άκρο του ρολερ μέχρι να ακούσετε “ΚΛΙΚ” για να ασφαλίσει στη θέση του.

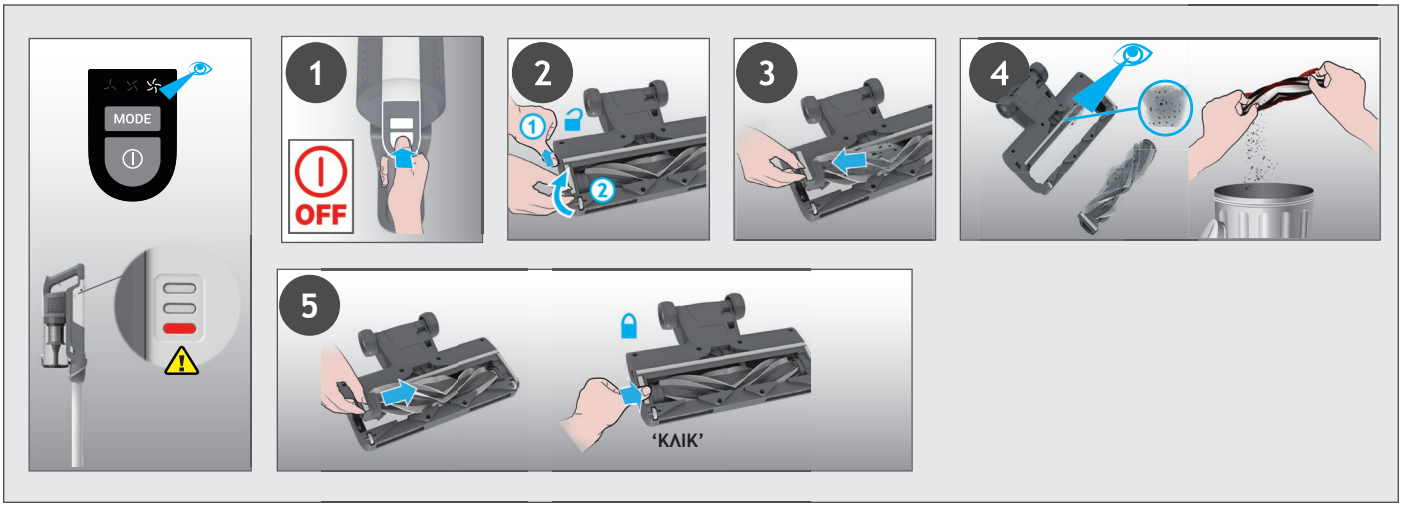

5. ΣΥΝΤΗΡΗΣΗ ΚΑΙ ΚΑΘΑΡΙΣΜΟΣ
5.4 ΜΗΧΑΝΟΚΙΝΗΤΟ ΠΕΛΜΑ ΓΙΑ ΚΑΤΟΙΚΙΔΙΑ *

1. Βεβαιωθείτε ότι η συσκευή σας είναι απενεργοποιημένο και αποσυνδέστε το μηχανοκίνητο πέλμα κατοικίδιων ζώων την συσκευή σας.
2. Για να αφαιρέσετε τη βούρτσα, ξεκλειδώστε την ασφάλεια απελευθέρωσης και τραβήξτε έξω τον αναδευτήρα. Με ψαλίδι, αφαιρέστε τυχόν μπερδεμένες ίνες ή υπολείμματα από τη βούρτσα. Κοιτάξτε μέσα στο ακροφύσιο και αφαιρέστε τυχόν υπολείμματα.
3. Τοποθετήστε ξανά την ράβδο βούρτσας, πιέστε και ασφαλίστε την ασφάλεια απελευθέρωσης.

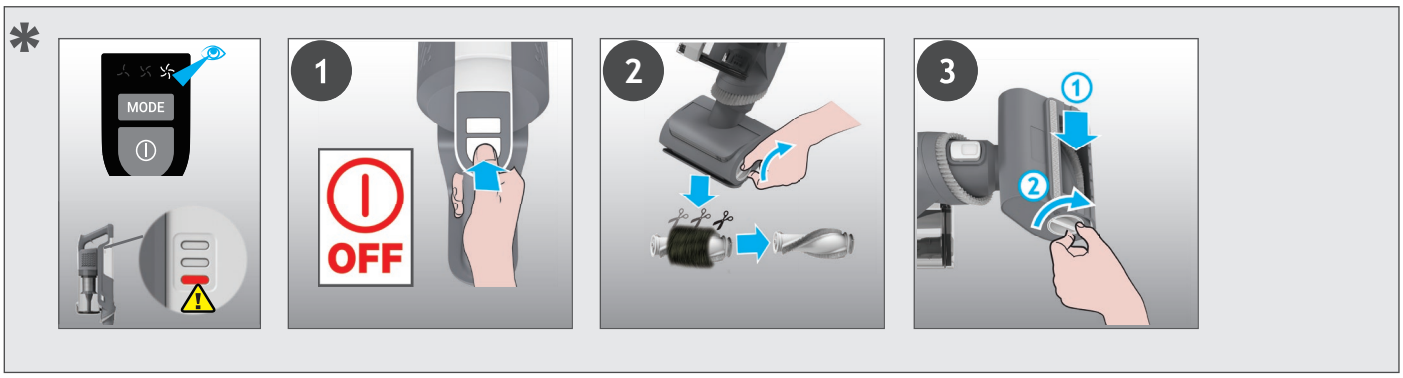

* Ανάλογα με το μοντέλο σας.

5. ΣΥΝΤΗΡΗΣΗ ΚΑΙ ΚΑΘΑΡΙΣΜΟΣ
5.5 ΕΜΠΛΟΚΕΣ

Εάν το προϊόν σας λειτουργεί αλλά έχει κακή απόδοση, αυτό μπορεί να οφείλεται σε απόφραξη στο πέλμα ή στον σωλήνα ή τη ράβδο βούρτσας σας που δεν περιστρέφεται. Εάν συμβαίνει αυτό, θα εμφανιστεί μια σταθερή κόκκινη λυχνία στην ένδειξη φόρτισης μπαταρίας. Εκτελέστε όλες τις οδηγίες συντήρησης που περιλαμβάνονται στις ενότητες 5.1,5.2,5.3,5.4. Μαζί με τις πρόσθετες περιοχές που αναφέρονται παρακάτω.

1. Βεβαιωθείτε ότι η συσκευή είναι απενεργοποιημένη.
2. Αποσυνδέστε το ακροφύσιο, το σωλήνα και τη μονάδα χειρός σύμφωνα με τις προηγούμενες οδηγίες.
3. Ελέγξτε οπτικά τις εισόδους της συσκευής χειρός για τυχόν υπολείμματα ή εμπόδια και καθαρίστε τις.
4. Επιθεωρήστε οπτικά την περιοχή σύνδεσης των ακροφυσίων για τυχόν υπολείμματα ή εμπόδια και καθαρίστε την.
5. Αφαιρέστε την ράβδο βούρτσας και ελέγξτε την περιοχή εισόδου του ρύγχους για τυχόν υπολείμματα ή εμπόδια και καθαρίστε την.
6. Ελέγξτε οπτικά και τα δύο άκρα του σωλήνα και αφαιρέστε τυχόν υπολείμματα ή εμπόδια.
7. Συναρμολογήστε ξανά το προϊόν σας.

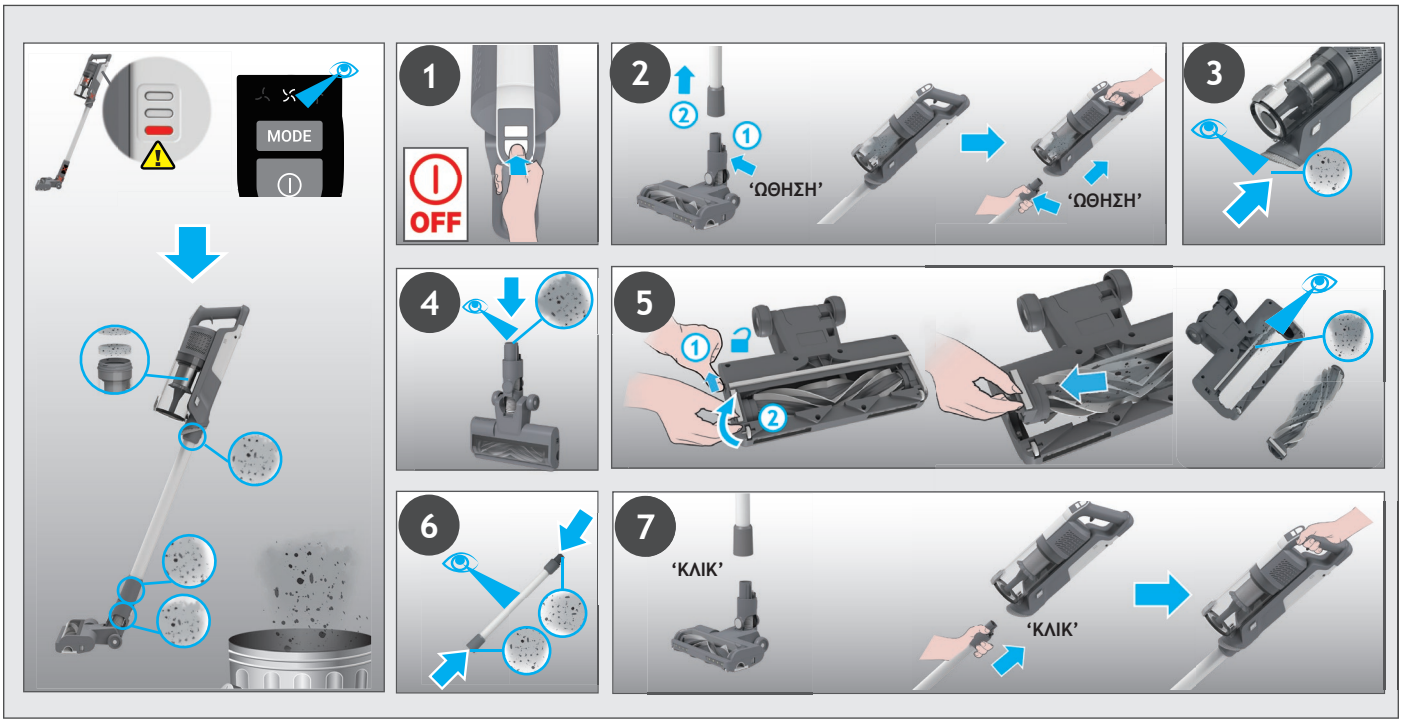

7. ΑΝΤΙΜΕΤΩΠΙΣΗ ΠΡΟΒΛΗΜΑΤΩΝ

Εάν αντιμετωπίσετε οποιοδήποτε πρόβλημα με τη σκούπα σας, πριν καλέσετε το Κέντρο Τεχνικής Υποστήριξης Hoover ακολουθείστε τις οδηγίες που αναγράφονται στον πίνακα.

A. Η σκούπα δεν τίθεται σε λειτουργία.
Ελέγξτε αν η σκούπα είναι φορτισμένη.
Ελέγξτε αν η μπαταρία έχει τοποθετηθεί στη θέση της.

B. Εάν εμφανιστεί ένα σταθερό κόκκινο φως ως ένδειξη φόρτισης της μπαταρίας.
Ελέγξτε αν το πέλμα σταματά να λειτουργεί και αφαιρέστε τυχόν υπολείμματα από τη βούρτσα του ρολερ και τυχόν μπερδεμένα υπολείμματα από τη χτένα.

C. Η σκούπα σταμάτησε να λειτουργεί.
Ελέγξτε εάν υπάρχει εμπόδιο στην είσοδο αέρα ή στον σωλήνα, καθαρίστε το και βεβαιωθείτε ότι το προϊόν είναι απενεργοποιημένο. Μόλις γίνει αυτό, απλά πατήστε το κουμπί on/off, το προϊόν θα αρχίσει να λειτουργεί ξανά.

D. Το πέλμα σταματά να λειτουργεί και το προειδοποιητικό σύμβολο στην μπαταρία είναι ΚΟΚΚΙΝΟ.
Υπάρχει εμπόδιο στο πέλμα ή στη βούρτσα του ρόλερ Βεβαιωθείτε ότι το προϊόν σας είναι απενεργοποιημένο και αφαιρέστε τυχόν υπολείμματα ή εμπόδια και ακολουθήστε τις οδηγίες συντήρησης της σκούπας 5.

E. Οι μπαταρίες δεν φορτίζονται.
Αυτό μπορεί να συμβεί εάν η συσκευή έχει να χρησιμοποιηθεί για μεγάλο διάσημα (πάνω από εξάμηνο).
Επικοινωνήστε με το Κέντρο Τεχνικής Υποστήριξης Hoover για να φροντίσετε για την αντικατάσταση των μπαταριών.
Εάν το πρόβλημα παραμένει επικοινωνήστε με το Κέντρο Τεχνικής Υποστήριξης Hoover.

Απόρριψη του υλικού συσκευασίας
Η συσκευασία έχει σχεδιαστεί για να προστατεύει τη συσκευή από ζημιές κατά τη μεταφορά.
Τα υλικά συσκευασίας που χρησιμοποιούνται επιλέγονται από υλικά που είναι φιλικά προς το περιβάλλον για απόρριψη και πρέπει να ανακυκλώνονται.
Η ανακύκλωση των συσκευασιών μειώνει τη χρήση πρώτων υλών στη διαδικασία παραγωγής και μειώνει επίσης την ποσότητα των αποβλήτων στους χώρους υγειονομικής ταφής

Αντικατάσταση και απόρριψη των μπαταριών
Αυτή η σκούπα είναι εφοδιασμένη με επαναφορτιζόμενη μπαταρία ιόντων λιθίου, η οποία αντικαθίσταται.
ΠΡΟΣΟΧΗ: Χρησιμοποιείτε μόνο εγκεκριμένα ανταλλακτικά για τη σκούπα σας. Η χρήση μη γνήσιων ανταλλακτικών Hoover είναι επικίνδυνη και θα ακυρώσει την εγγύησή της συσκευής
ΠΡΟΣΟΧΗ: Μην ανοίξετε τη συστοιχία μπαταριών για να την επισκευάσετε μόνοι σας.
1. Πατήστε τα κουμπιά απελευθέρωσης της μπαταρίας και τραβήξτε την έξω.
2. Αφαιρέστε την παλιά συστοιχία μπαταριών και αντικαταστήστε την με καινούρια.
3. Απορρίψτε τις μπαταρίες με ασφαλή τρόπο. Οι χρησιμοποιημένες μπαταρίες πρέπει να προσκομίζονται σε σημείο ανακύκλωσης και δεν πρέπει να απορρίπτονται με τα οικιακά απορρίμματα.

ΑΝΤΑΛΛΑΚΤΙΚΑ ΚΑΙ ΑΝΑΛΩΣΙΜΑ HOOVER
Χρησιμοποιείτε μόνο γνήσια ανταλλακτικά Hoover. Τα ανταλλακτικά Hoover διατίθενται από τον τοπικό αντιπρόσωπο Hoover ή απευθείας από τη Hoover.
Κατά την παραγγελία εξαρτημάτων να αναφέρετε πάντα τον αριθμό μοντέλου.

Η ΕΓΓΥΗΣΗ ΣΑΣ
Οι όροι ισχύος της εγγύησης της συσκευής καθορίζονται από τον αντιπρόσωπο της χώρας στην οποία έχει πραγματοποιηθεί η πώληση. Περισσότερες πληροφορίες σχετικά με τους όρους εγγύησης μπορείτε να ζητήσετε την πωλήτρια εταιρία που αγοράσατε τη συσκευή. Η προσκόμιση του αποδεικτικού αγοράς είναι βασική προϋπόθεση για την ισχύ της εγγύησης.

ΕΠΙΣΗΜΑΝΣΗ: Η μπαταρία στη σκούπα αυτή καλύπτεται από εγγύηση 1 έτους από την ημερομηνία αγοράς. Μετά από 1 έτος ο πελάτης επιβαρύνεται με το κόστος της καινούργιας μπαταρίας.

1. ЗНАКОМСТВО С ВАШИМ ПЫЛЕСОСОМ

КОМПОНЕНТЫ ПЫЛЕСОСА:

A. Кнопка Вкл./Выкл.
B. Кнопка режимов
C. Светодиодный дисплей
D. Контейнер для сбора пыли
E. КнопКа открытия крышки контейнера
F. Кнопка извлечения контейнера для сбора пыли
G. Встроенная щетка для удаления пыли
H. Кнопка отсоединения основного устройства
I. Труба *
J. Кнопка отсоединения гибкой трубы
K. Гибкая труба *
L. Ползунок отсоединения щетки насадки
M. Передняя светодиодная подсветка насадки
N. Основная насадка
O. Электрощетка для шерсти животных*
P. Щелевая насадка
Q. Зарядное устройство
R. Винт с дюбелем
S. Настенное крепление
T. АккумуляТор
U. Индикатор зарядки аккумулятора
V. Кнопка извлечения аккумуляторной батареи
W. Выходной фильтр
X. Фильтр

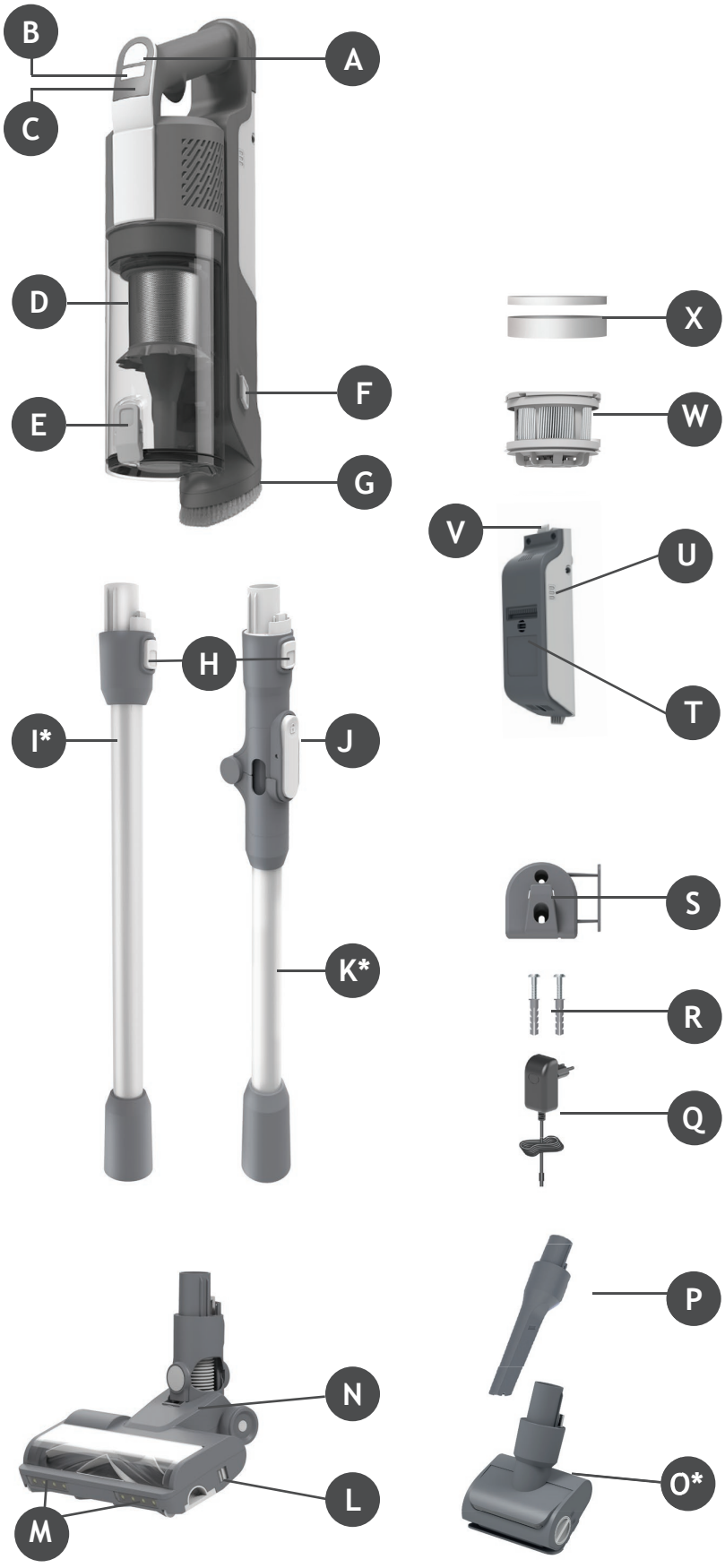

* Зависит от вашей модели.

2. ПОДГОТОВКА ПЫЛЕСОСА К РАБОТЕ

RU

Извлеките все детали устройства из упаковки и соберите пылесос.

ШАГ 1: Установите трубку в насадку для пола.

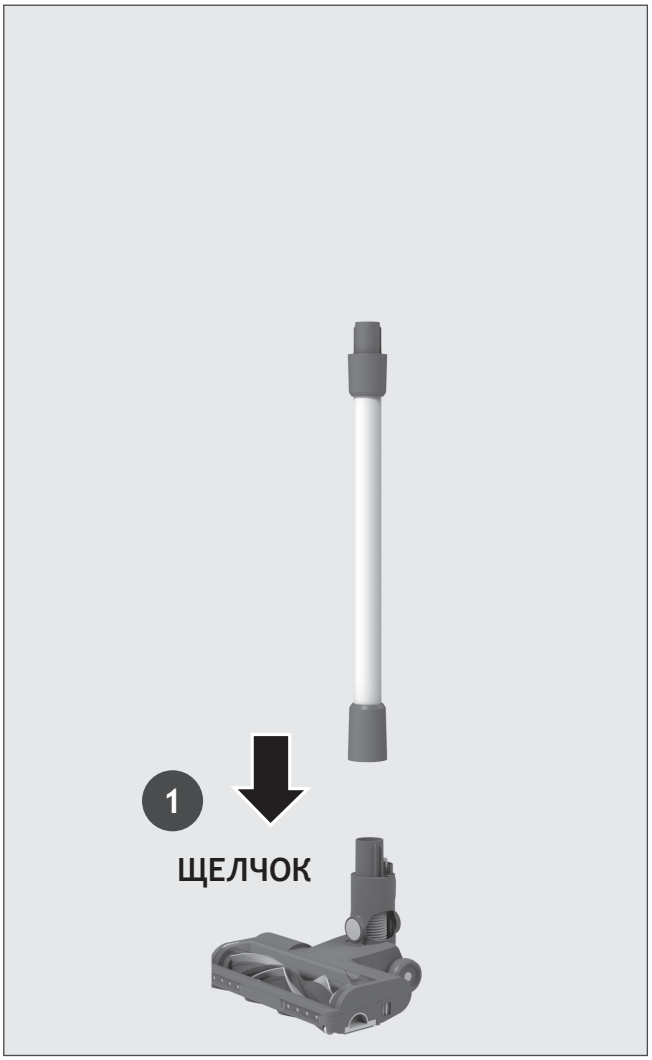

ШАГ 2: Установите ручной блок на трубку.

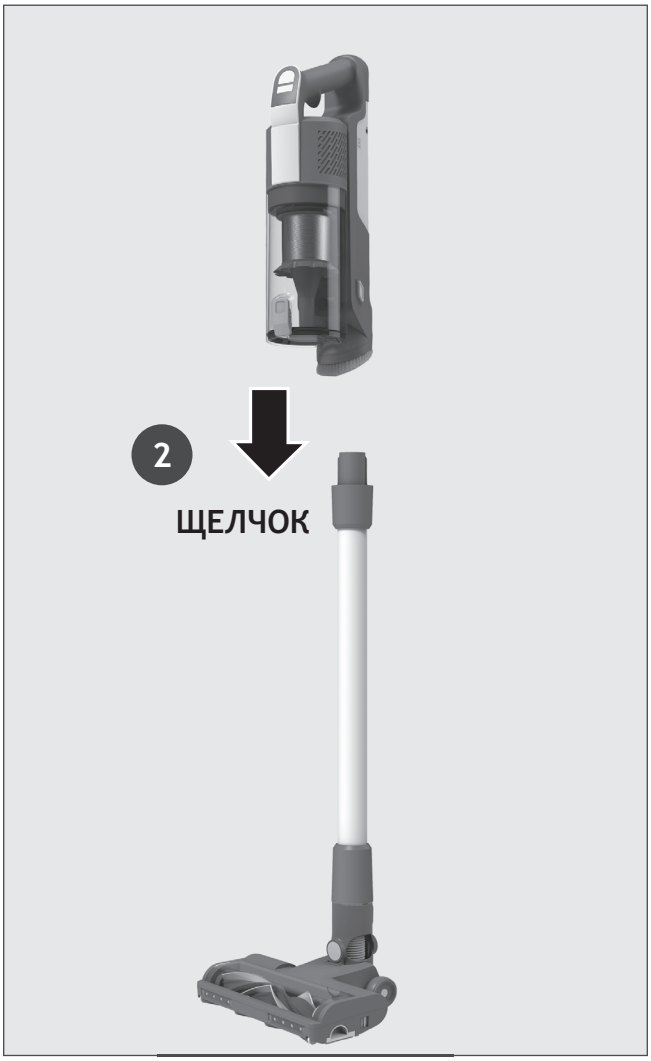

ШАГ 3: Мы предоставляем настенное крепление для хранения в качестве опции.
Если вы хотите использовать его, закрепите настенное крепление на подходящей стене с помощью прилагаемых винтов и крепежа.

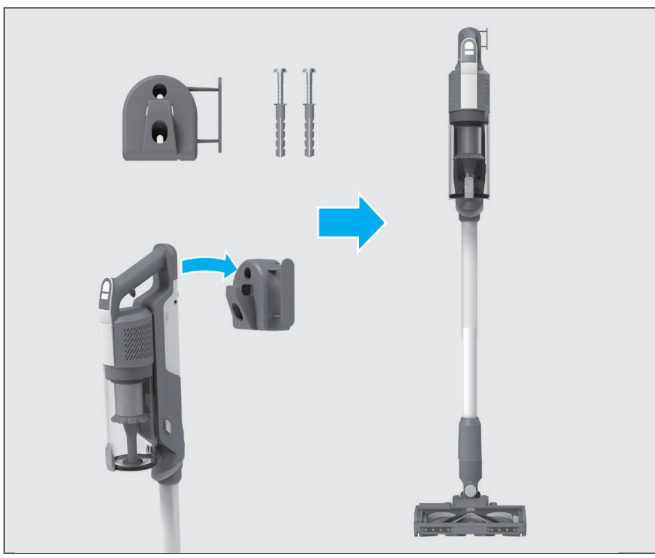



3. ЗАРЯДКА БАТАРЕИ

Аккумулятор в вашем устройстве поставляется не полностью заряженным. Перед первым использованием полностью зарядите пылесос. Это займет приблизительно 4 часа.

Для вашего удобства аккумулятор можно заряжать в 3 различных условиях.

1. Когда устройство полностью собрано для работы с трубкой или находится в настенном креплении, на аккумуляторе отображается его состояние.
2. Ручной блок снят с пылесоса.
3. Аккумулятор снят с пылесоса.

При использовании устройства уровень заряда аккумулятора в реальном времени отображается на аккумуляторе.
Если уровень заряда аккумулятора составляет менее 20%, светодиодный индикатор начинает мигать. Рекомендуется выключить устройство и зарядить аккумулятор.

ПРИМЕЧАНИЕ: Совершенно нормально, если во время зарядки коснуться зарядного устройства, то оно будет теплым. Используйте только зарядное устройство, поставляемое в комплекте с пылесосом.

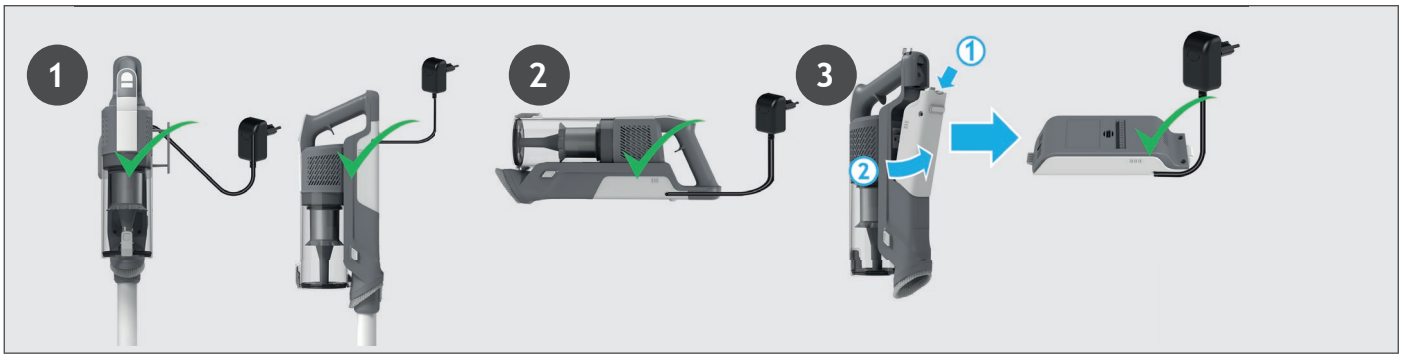

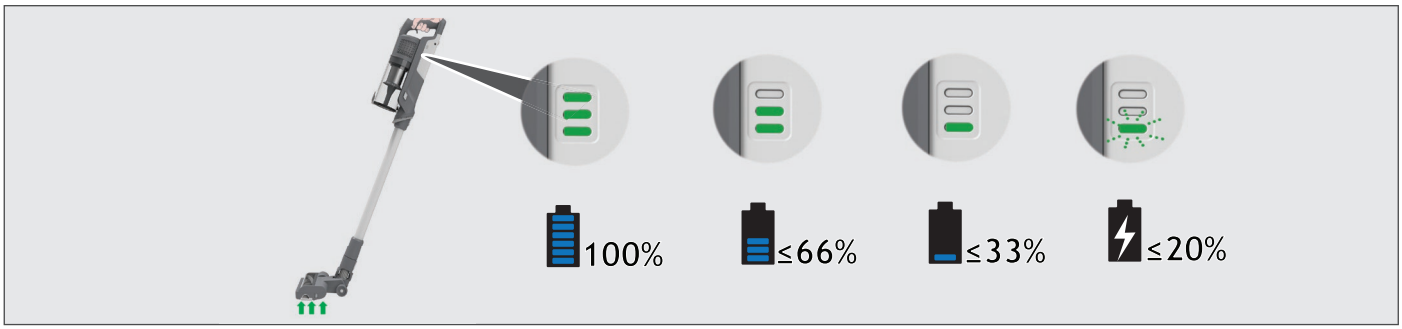

4. ЭКСПЛУАТАЦИЯ ПЫЛЕСОСА

Существует 3 различных режима работы вашего пылесоса:
1. Режим с трубкой.
2. Режим “Над полом”.
3. Ручной режим.

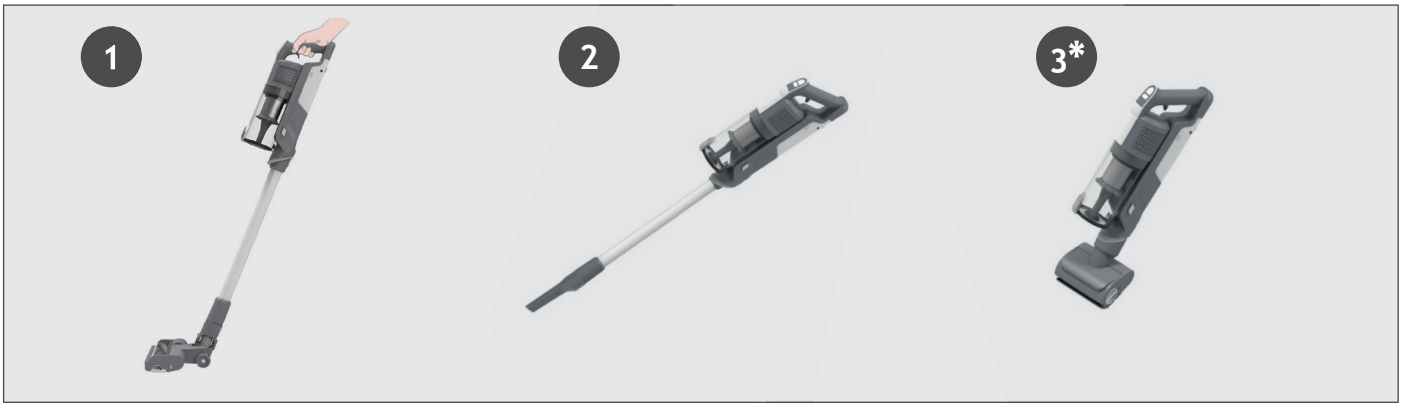

4.1 РЕЖИМ С ТРУБКОЙ

Чтобы использовать устройство в режиме с трубкой:

1. Поставьте ногу на насадку и потяните назад, чтобы откинуть трубку.
2. Нажмите кнопку включения/выключения питания, чтобы начать уборку.

ПРИМЕЧАНИЕ: Светодиодные индикаторы насадки всегда включены, а щетка всегда вращается.
Нажатием кнопки выбора режимов вы можете легко переключаться между тремя режимами очистки (ЭКОНОМИЧНЫЙ, СТАНДАРТНЫЙ, ТУРБО) в зависимости от поставленной задачи.
На светодиодном дисплее загорится соответствующий значок, показывающий текущий режим.
Если вам требуется более глубокая очистка при использовании прибора в режиме с трубкой, нажимайте кнопку переключателя до тех пор, пока не загорится значок турбо, чтобы увеличить мощность.
Значок турбо загорится на светодиодном дисплее, подтверждая ваш выбор.
Обратите внимание, что это приведет к сокращению времени работы аккумулятора.

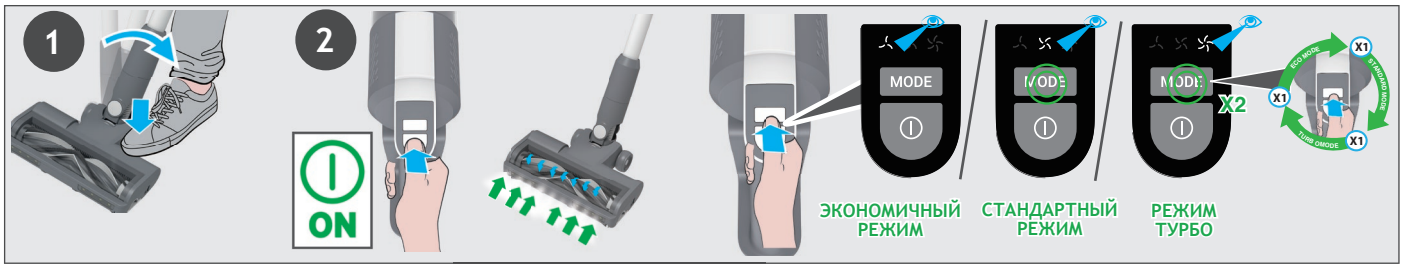

4.1.1 РЕЖИМ С ГИБКОЙ ТРУБОЙ *

Если вы хотите легко добраться до труднодоступных мест под мебелью, нажмите кнопку отсоединения гибкой трубы, чтобы установить ее под меньшим углом.



4.2 НАД ПОЛОМ / РУЧНОЙ РЕЖИМ

Чтобы использовать пылесос в режиме “Над полом”:
1. Снимите трубку с насадки, нажав на кнопку отсоединения насадки, и вытащите трубку из насадки для пола.
2. Установите необходимую насадку на конец трубки.
Все имеющиеся у вас насадки подходят к концу трубки.
3. Нажмите кнопку включения/выключения питания, чтобы начать уборку.

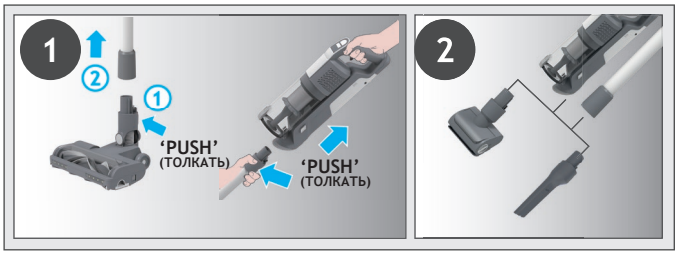

Чтобы использовать пылесос в ручном режиме:
1. Снимите ручной блок с трубки, нажав на кнопку освобождения ручного блока и потянув в сторону.
2. Установите необходимую насадку на конец ручного блока.
Все имеющиеся у вас аксессуары подходят к концу ручного блока.
3. Нажмите кнопку включения/выключения питания, чтобы начать уборку.

Нажатием кнопки выбора режимов вы можете легко переключаться между тремя режимами очистки (ЭКОНОМИЧНЫЙ, СТАНДАРТНЫЙ, ТУРБО) в зависимости от поставленной задачи.
На светодиодном дисплее загорится соответствующий значок, показывающий текущий режим.

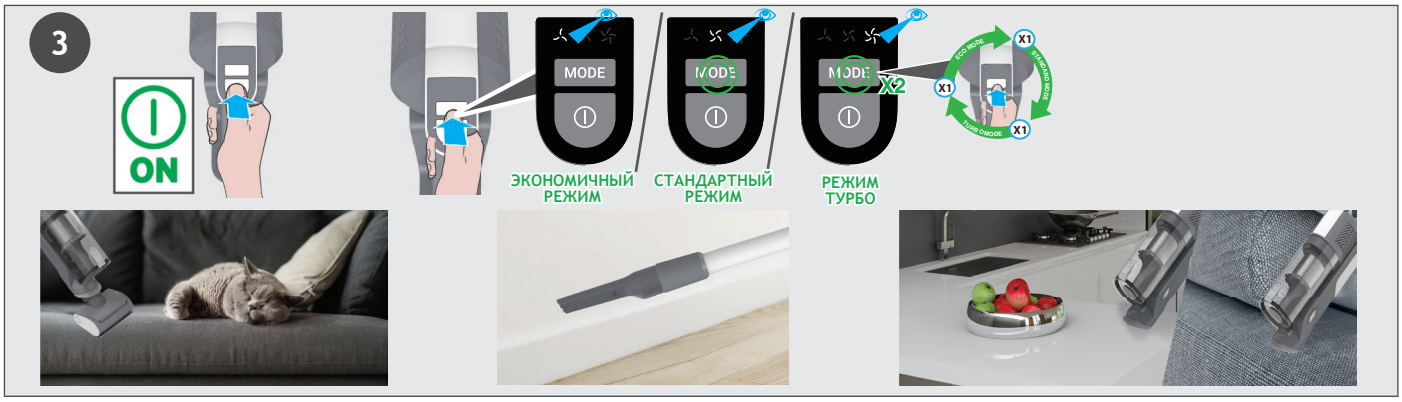

5. ТЕХНИЧЕСКОЕ ОБСЛУЖИВАНИЕ ПЫЛЕСОСА
5.1 ОПУСТОШЕНИЕ КОНТЕЙНЕРА ДЛЯ СБОРА ПЫЛИ

ПРИМЕЧАНИЕ: Рекомендуется опустошать контейнер после каждого использования или при его заполнении до максимальной отметки.

1. Убедитесь, что устройство выключено.
2. Нажмите на кнопку отсоединения ручного блока, чтобы отсоединить его от трубы.
3. Удерживая ручной блок над мусорным ведром, нажмите кнопку открытия крышки контейнера, чтобы открыть ее и высыпать мусор в мусорное ведро.
4. Закройте откидную крышку. При этом вы услышите щелчок, если крышка закрыта правильно.
5. Убедитесь, что контейнер для сбора пыли установлен в исходное положение.
6. Соберите устройство заново.

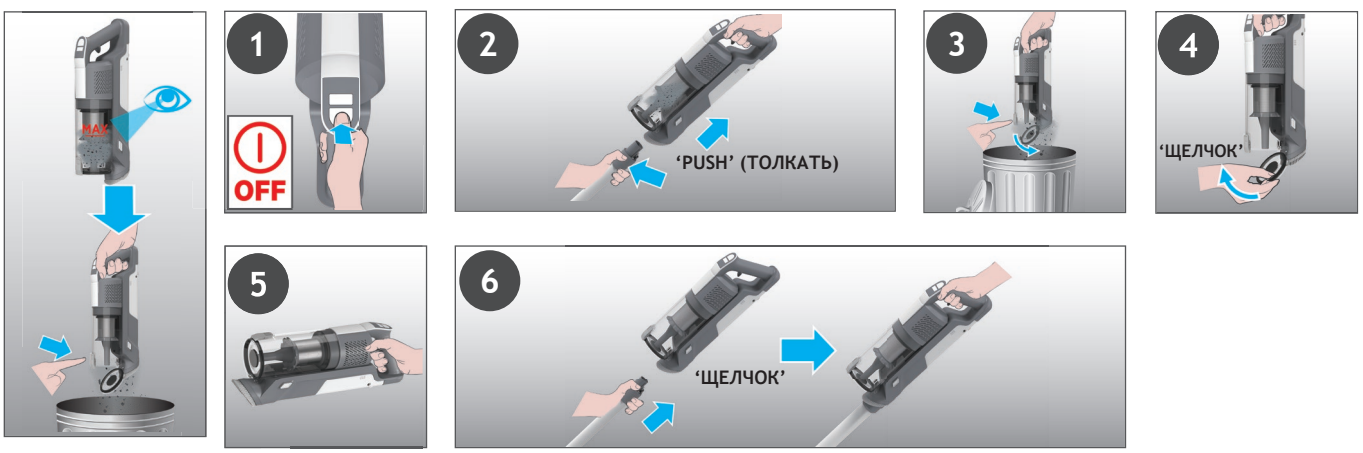

5. ТЕХНИЧЕСКОЕ ОБСЛУЖИВАНИЕ ПЫЛЕСОСА
5.2 ФИЛЬТРЫ

ВНИМАНИЕ! Для оптимальной работы рекомендуется промывать фильтры после каждых 5 опустошений контейнера.

1. Убедитесь, что устройство выключено.
2. Удерживая ручной блок над мусорным ведром, нажмите кнопку открытия крышки контейнера, чтобы открыть ее и высыпать мусор в мусорное ведро.
3. Нажмите кнопку фиксатора контейнера для мусора и отсоедините его от основного блока.
4. Извлеките фильтры из контейнера для мусора.
5. Извлеките металлический фильтр из контейнера для мусора, повернув его против часовой стрелки, и очистите его.
6. Извлеките выпускной фильтр из ручного блока.
7. Промойте фильтры и контейнер теплой водой.
8. Дайте им высохнуть в течение 24 часов перед установкой в пылесос.
9. Установите фильтры обратно в контейнер, убедившись, что они находятся в правильном положении.
10. Установите металлический фильтр обратно в контейнер, вставьте его на место и поверните по часовой стрелке до щелчка.
11. Закройте крышку контейнера.
12. Установите выпускной фильтр обратно в ручной блок.
13. Установите ручной блок на трубу до щелчка.

ПРИМЕЧАНИЕ: Не мойте фильтры горячей водой или моющими средствами. Повреждение фильтров маловероятно. Если же это произошло, замените поврежденный фильтр оригинальным фильтром Hoover.

ВАЖНО! Для обеспечения оптимальной производительности мы рекомендуем заменять фильтры после 5 циклов проМывки, используя оригинальные запасные части Hoover.

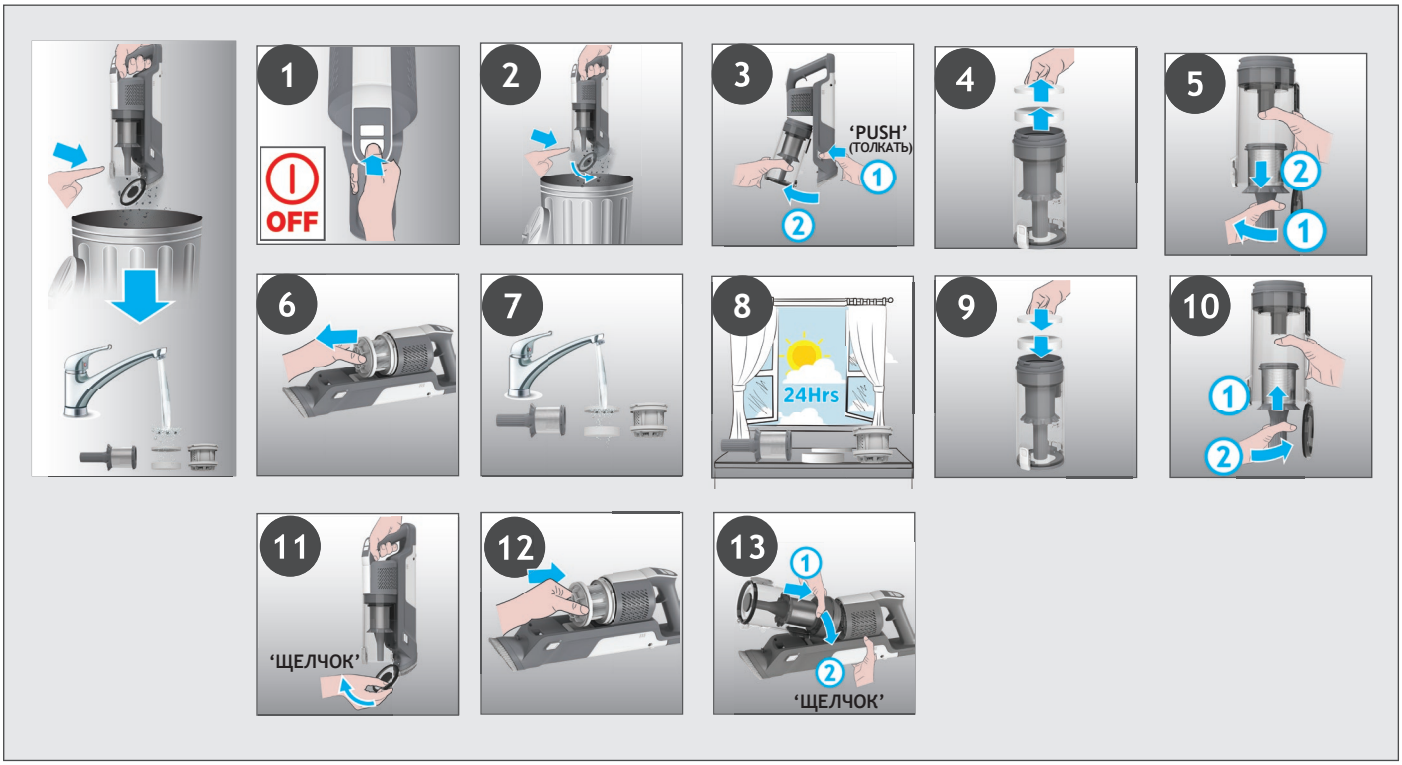

5. ТЕХНИЧЕСКОЕ ОБСЛУЖИВАНИЕ ПЫЛЕСОСА
5.3 НАСАДКА ДЛЯ ПОЛА

Благодаря системе ANTI-TWIST ваш пылесос Hoover оснащен встроенной гребенкой, которая уменьшает наматывание волос на щетку. Однако если ваш пылесос не справляется с уборкой, возможно, необходимо почистить щетку или удалить крупный мусор из насадки.
1. Убедитесь, что устройство выключено.
2. Сдвиньте ползунок фиксаторА щетки На насадке влево.
3. Снимите щетку с насадки для пола.
4. Удалите лишний мусор со щетки. Проверьте наличие и удалите крупный мусор из насадки.
5. Вставьте щетку в насадку, убедившись, что она находится в правильном положении, и надавите на конец щетки до щелчка, чтобы зафиксировать ее в нужном положении.

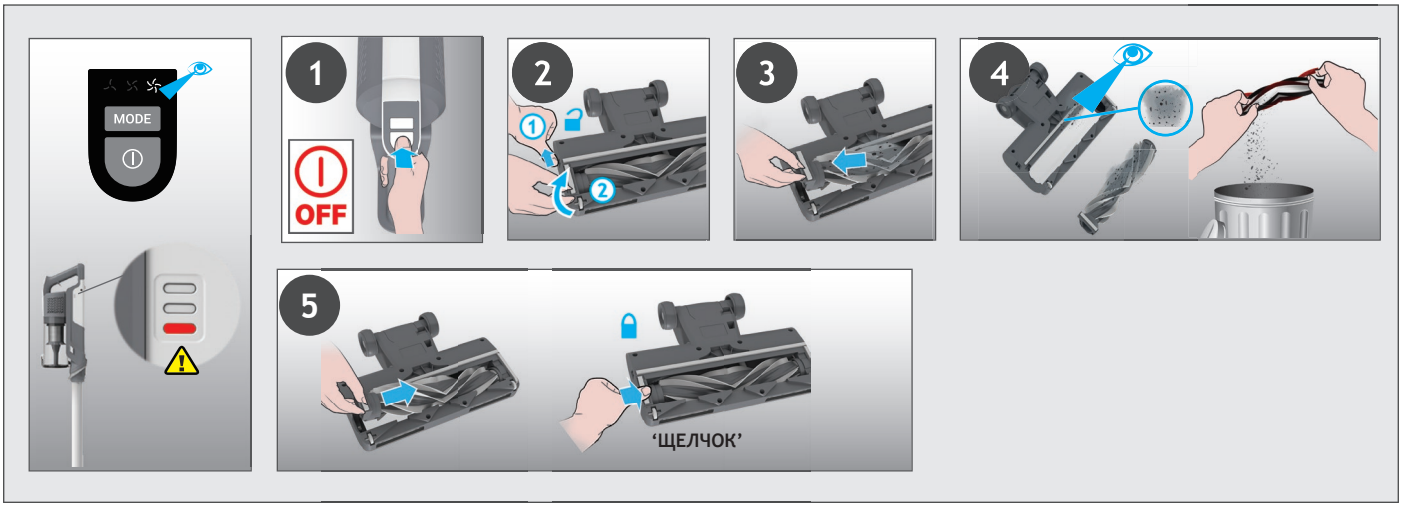

5. ТЕХНИЧЕСКОЕ ОБСЛУЖИВАНИЕ ПЫЛЕСОСА
5.4 ЭЛЕКТРОЩЕТКА ДЛЯ ШЕРСТИ ЖИВОТНЫХ *

1. Убедитесь, что устройство выключено и отсоедините электрощетку для шерсти животных.
2. Для извлечения щетки разблокируйте фиксатор и вытяните валик. С помощью ножниц удалите спутанные волокна или мусор со стержня щетки. Загляните внутрь насадки и удалите мусор.
3. Установите щетку на место, прижмите и зафиксируйте защелку.

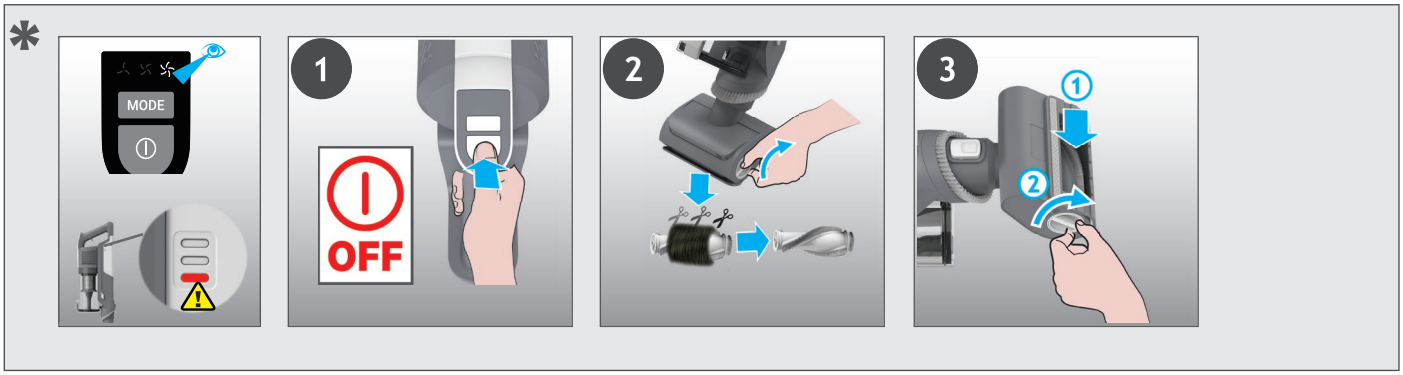

* Зависит от вашей модели.

5. ТЕХНИЧЕСКОЕ ОБСЛУЖИВАНИЕ ПЫЛЕСОСА
5.5 ЗАСОРЫ

Если прибор работает, но плохо убирает, это может быть связано с засорением насадки или трубы или с тем, что щетка не вращается. В этом случае на индикаторе зарядки аккумулятора загорится красный свет. Выполните все инструкции по обслуживанию, приведенные в разделах 5.1, 5.2, 5.3, 5.4. А также дополнительные зоны, перечисленные ниже.
1. Убедитесь, что устройство выключено.
2. Отсоедините насадку, трубу и ручной блок в соответствии с предыдущими инструкциями.
3. Визуально проверьте входы ручного блока на наличие мусора или препятствий и очистите.
4. Визуально проверьте область присоединения насадки на наличие мусора или препятствий и очистите.
5. Снимите щетку и проверьте отверстие насадки на наличие мусора или препятствий и очистите.
6. Визуально проверьте оба конца трубки и удалите любой мусор или препятствия.
7. Соберите устройство заново.

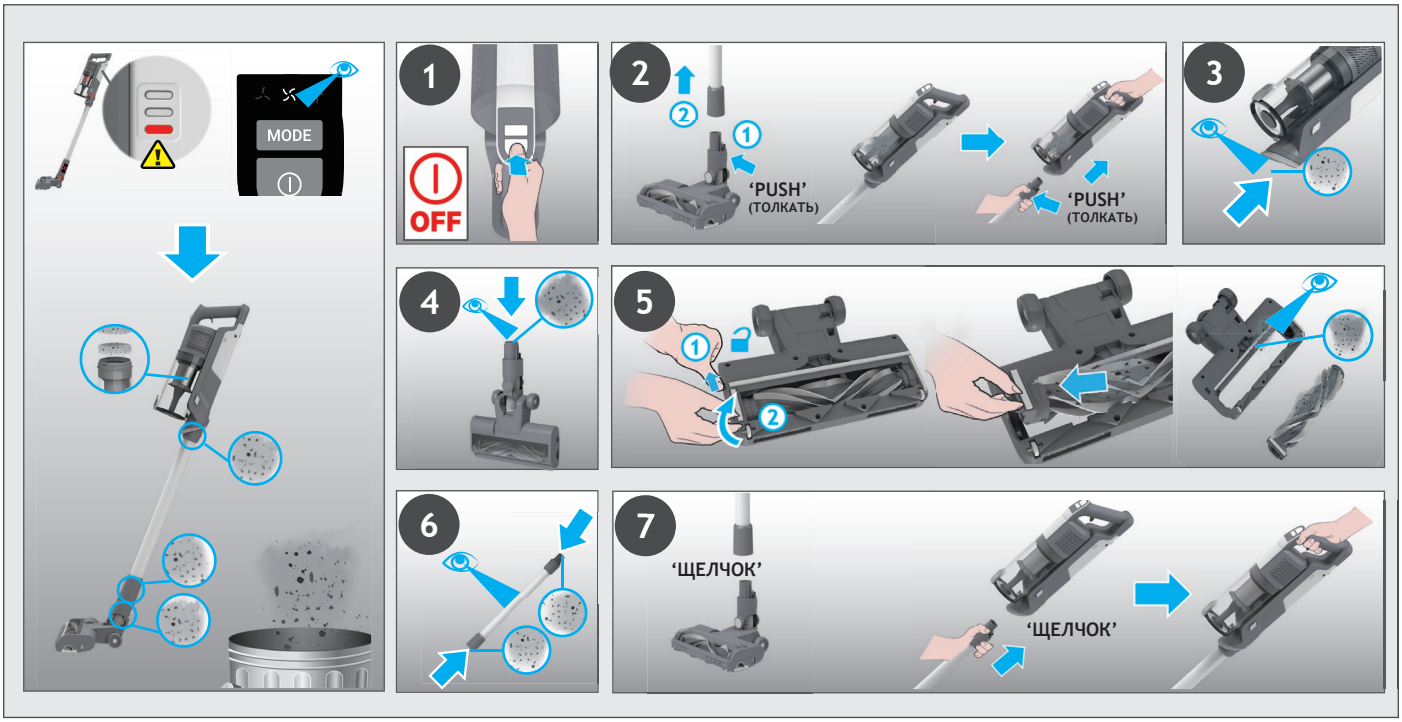

7. ПОИСК И УСТРАНЕНИЕ НЕИСПРАВНОСТЕЙ

Если у вас возникли проблемы с пылесосом, выполните этот простой список проверок, прежде чем звонить в центр обслуживания клиентов компании Hoover.

A. Пылесос не включается.
Проверьте, заряжен ли пылесос.
Проверьте, правильно ли установлена аккумуляторная батарея.

B. Горит ли красный индикатор зарядки аккумулятора.
Проверьте, не перестала ли работать насадка, и удалите излишки мусора с валика щетки и спутанный мусор с гребня

C. Пылесос перестал работать.
Проверьте воздушную систему пылесоса и трубу на наличие засоров, устраните их и убедитесь, что пылесос находится в выключенном состоянии. После совершения этой процедуры, нажмите на кнопку включения, и пылесос будет работать снова.

D. Насадка перестает работать, и на блоке аккумулятора загорается красный свет.
Имеет место засорение насадки или препятствие на валике щетки. Выключите прибор и удалите весь мусор или посторонние предметы согласно пункту 5 раздела о техническом обслуживании пылесоса.

E. Аккумуляторная батарея не заряжается.
Такое может случиться в результате длительного хранения без работы (более полугода). Свяжитесь с сервисным центром Hoover для организации замены аккумуляторной батареи. Если проблема не устранена, обратитесь в сервисный центр Hoover.

Утилизация упаковочного материала
Упаковка предназначена для защиты прибора от повреждений при транспортировке. Используемые упаковочные материалы выбираются из экологически безопасных для утилизации материалов, которые подлежат вторичной переработке.
Переработка упаковки сокращает использование сырья в процессе производства, а также уменьшает количество отходов на свалках

Замена и утилизация аккумулятора
Пылесос идет в комплекте с заряжаемой литий-ионной аккумуляторной батареей, которую можно заменить.
ВНИМАНИЕ: Используйте только авторизованные запасные части для вашего пылесоса. Использование запасных частей, которые не одобрены компанией Hoover, является опасным и приводит к аннулированию вашей гарантии.
ВНИМАНИЕ: Не пытайтесь вскрывать аккумуляторную батарею и ремонтировать ее самостоятельно.
1. Нажмите на фиксатор аккумулятора и извлеките его из гнезда.
2. Замените старую аккумуляторную батарею на новую.
3. Соблюдайте правила техники безопасности при утилизации аккумуляторной батареи. Использованные аккумуляторные батареи необходимо сдавать в специальный пункт приема и не выбрасывать с обычными бытовыми отходами.

ЗАПАСНЫЕ ЧАСТИ И РАСХОДНЫЕ МАТЕРИАЛЫ
При замене частей используйте только оригинальные запасные части и расходные материалы компании Hoover. Их можно приобрести у вашего местного дилера Hoover или непосредственно у компании Hoover.
При оформлении заказа на запасные части обязательно указывайте номер модели прибора.

УСЛОВИЯ ГАРАНТИИ
Условия гарантии для данного бытового электрического прибора определяются нашим представительством в стране, где этот электроприбор продан. Более подробную информацию об этих условиях вы можете узнать у продавца или из гарантийного сертификата на данный прибор. При предъявлении любой претензии в соответствии с условиями данной гарантии необходимо предъявить счет-фактуру или товарный чек.

ВНИМАНИЕ! Гарантия на аккумуляторную батарею в данном приборе составляет 1 год с даты покупки. По истечении 1 года покупатель приобретает новый аккумулятор за свой счет.

1. POZNAJ SWÓJ ODKURZACZ

KOMPONENTY URZĄDZENIA:

A. Włącznik/wyłącznik
B. Przycisk Tryb
C. Wyświetlacz LED
D. Pojemnik na kurz
E. PrzyCisk zwolnienia pokrywy pojemnika
F. Przycisk zwalniający pojemnik na kurz
G. Zintegrowana szczotka do kurzu
H. Ręczny przycisk zwalniający
I. Rura *
J. Przycisk zwalniający rurę Flexi
K. Rura Flexi *
L. Suwak zwalniający wałek szczotki ssawki
M. Przednie diody LED ssawki
N. Końcówka
O. Zmotoryzowana szczotka do sierści*
P. Ssawka szczelinowa
Q. Ładowarka
R. Śruby wspornika do montażu na ścianie
S. Wspornik do montażu na ścianie
T. Zestaw aKumulatorów
U. Wskaźnik ładowania akumulatora
V. Przycisk zwalniania akumulatora
W. Filtr wylotowy
X. Filtr

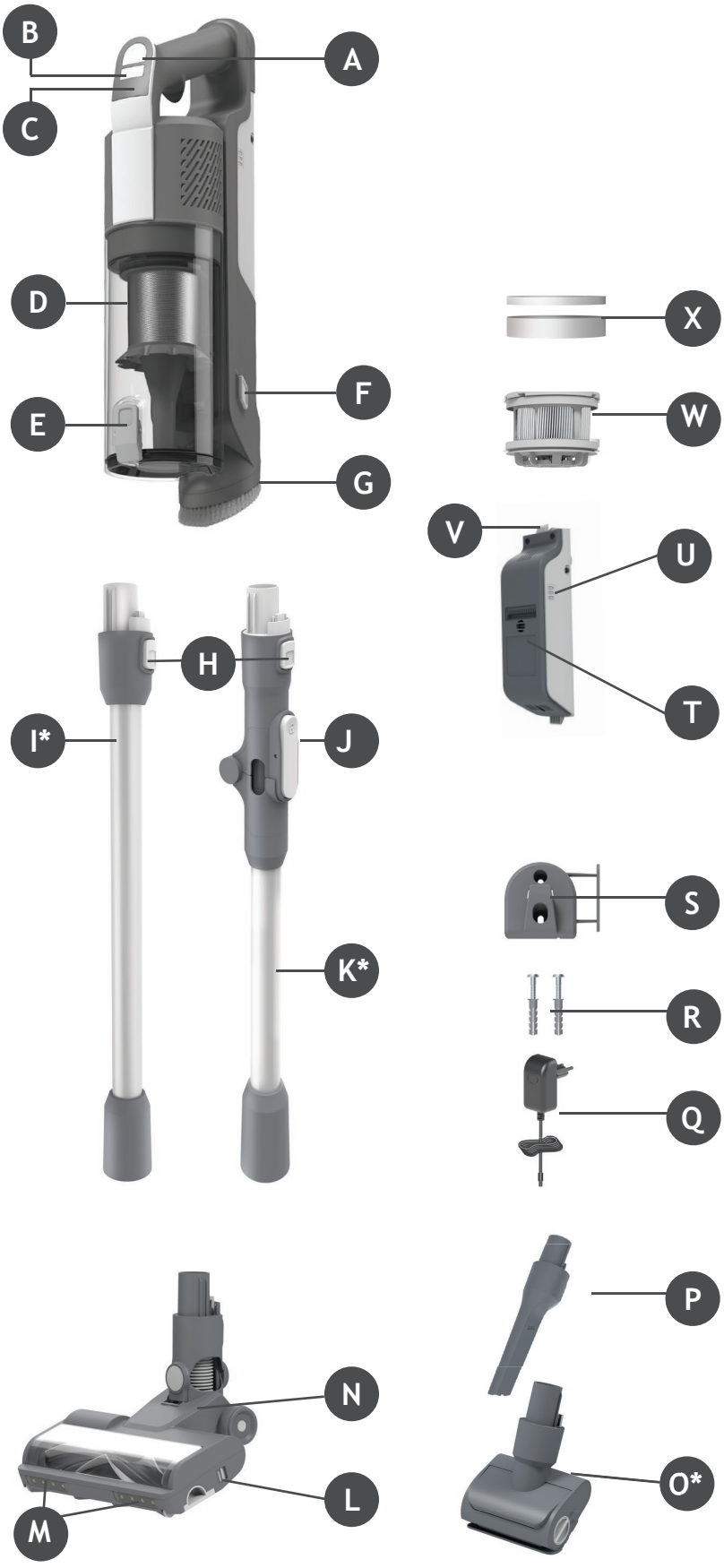

* W zależności od konkretnego modelu.

2. PRZYGOTOWANIE ODKURZACZA

PL

Wyjmij wszystkie części produktu z opakowania i złóż swój odkurzacz.

KROK 1.: Włóż rurę do głównej szczotki.

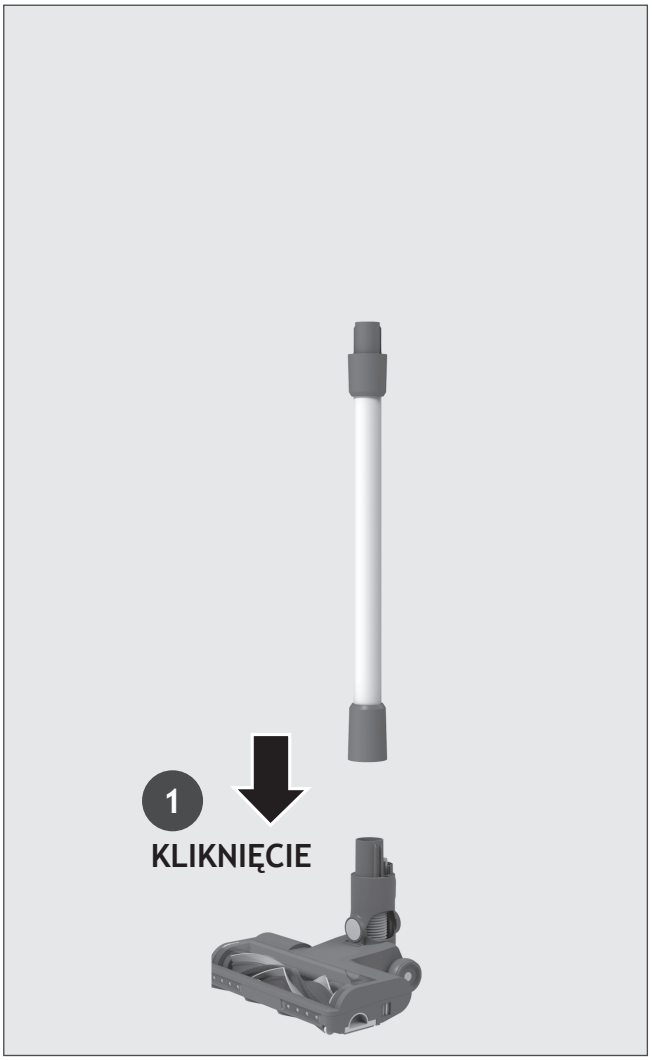

KROK 2.: Włóż rurę do modułu ręcznego.

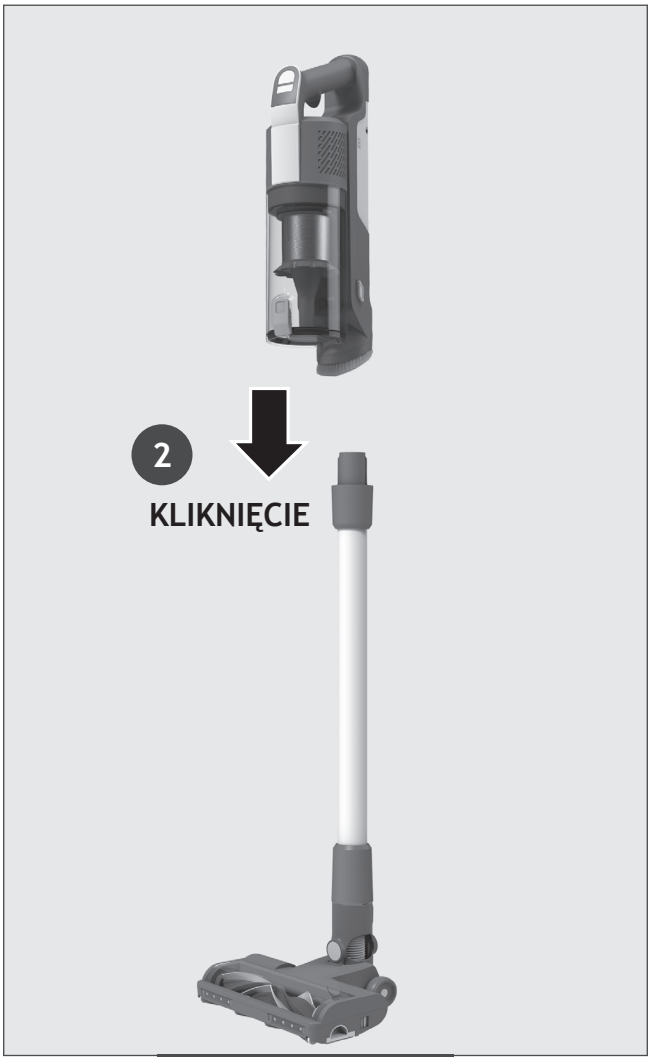

KROK 3.: Jako opcję zapewniamy wspornik do montażu na ścianie.
Jeśli chcesz z niego korzystać, zamontuj wspornik na odpowiedniej ścianie. Użyj dostarczonych śrub i akcesoriów.



3. ŁADOWANIE AKUMULATORA

W momencie dostawy akumulator nie jest w pełni naładowany. Przed pierwszym użyciem naładować urządzenie do pełna. Zajmie to około 4 godziny.

Dla wygody użytkownika akumulator można ładować w 3 różnych warunkach.

1. Kiedy produkt jest w trybie bezprzewodowym lub jest na wsporniku ściennym, informacja o stanie akumulatora będzie wskazana na akumulatorze.
2. Kiedy urządzenie jest w trybie ręcznym.
3. Kiedy akumulator jest wyjęty z produktu.

Podczas korzystania z produktu rzeczywisty poziom naładowania akumulatora jest wskazywany na akumulatorze.
Gdy poziom naładowania akumulatora spadnie poniżej 20%, dioda LED na baterii zacznie migać.
Zaleca się wyłączenie urządzenia i naładowanie akumulatora.

UWAGA: Nieznaczne nagrzewanie się ładowarki podczas ładowania jest normalnym zjawiskiem.
Stosować wyłącznie ładowarkę dostarczoną w komplecie z odkurzaczem.

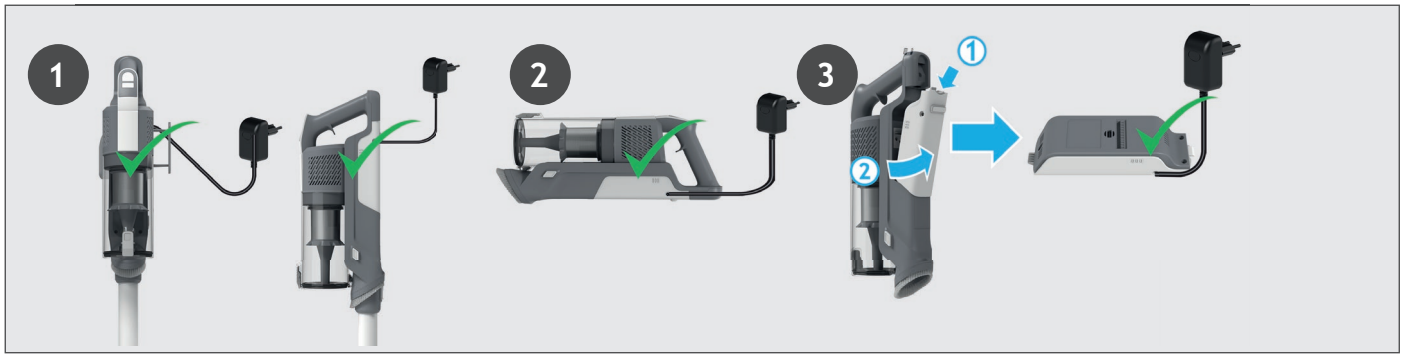

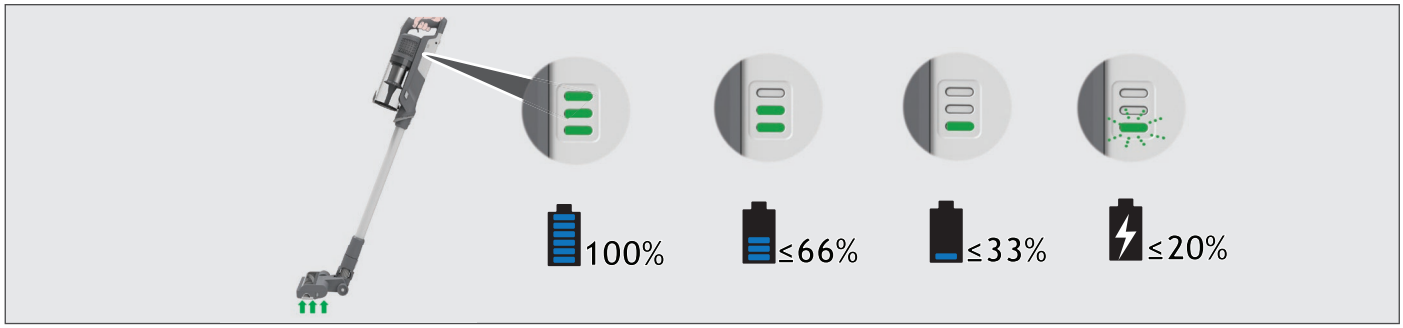

4. KORZYSTANIE Z ODKURZACZA

Odkurzacz ma 3 różne tryby pracy:
1. Tryb bezprzewodowy.
2. Tryb powyżej podłogi.
3. Tryb ręczny.

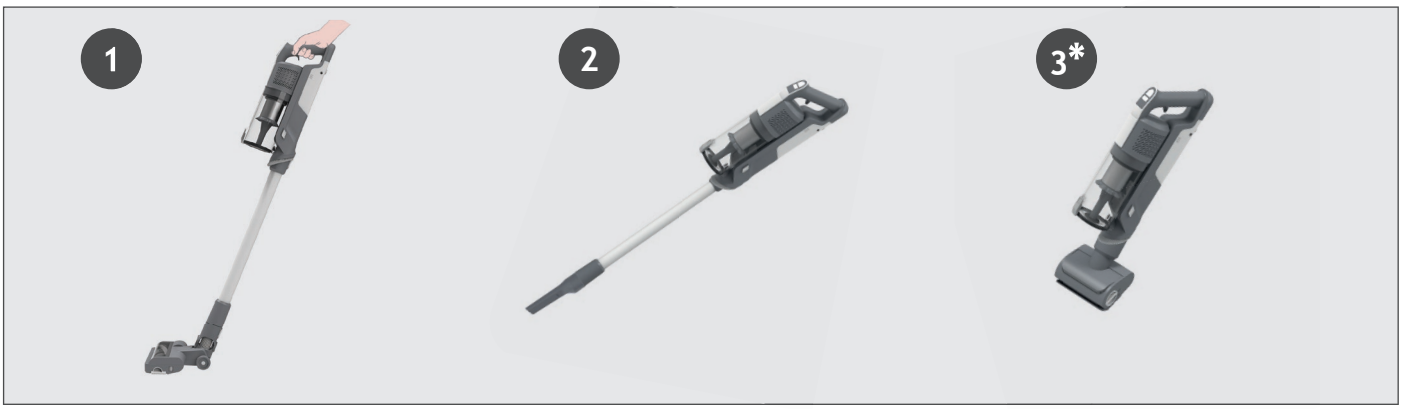

4.1 TRYB BEZPRZEWODOWY

Aby używać produkt w trybie bezprzewodowym:

1. Połóż stopę na ssawce i pociągnij do tyłu, aby przechylić rurę.
2. Naciśnij przycisk zasilania On/Off, aby rozpocząć odkurzanie.

UWAGA: Diody LED ssawki są zawsze włączone, a wałek szczotki się zawsze obraca.
Naciskając przycisk trybu, możesz łatwo przełączać się między trzema trybami czyszczenia (ECO, STANDARD, TURBO) w zależności od zadania czyszczenia.
Odpowiednia ikona zaświeci się na wyświetlaczu LED, wskazując aktualny tryb.
W przypadku konieczności dokładniejszego czyszczenia podczas korzystania z produktu w trybie bezprzewodowego, naciśnij przycisk przełącznika, aż pojawi się ikona turbo, aby zwiększyć moc.
Na wyświetlaczu LED zaświeci się ikona Turbo, aby potwierdzić wybór.
Zwracamy uwagę, że skróci to czas pracy akumulatora.

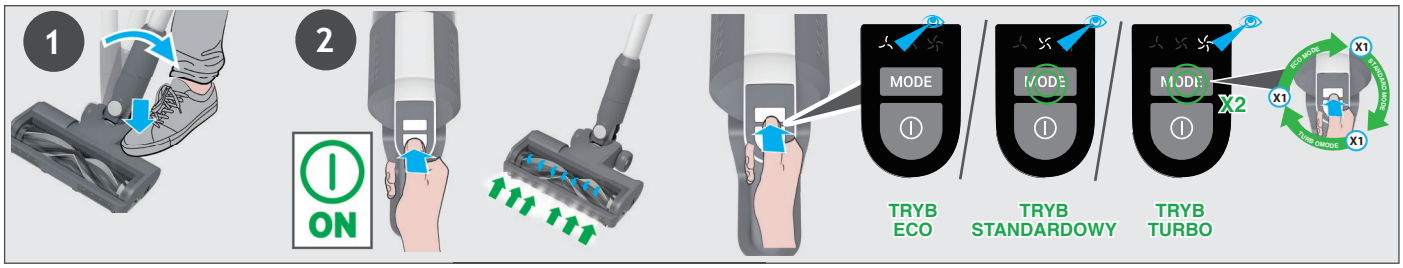

4.1.1 TRYB ELASTYCZNY *

Jeśli chcesz łatwo dotrzeć do trudno dostępnych miejsc pod meblami, naciśnij przycisk zwalniający elastyczną rurę, aby ustawić ją pod mniejszym kątem.



4.2 TRYB POWYŻEJ PODŁOGI / RĘCZNY

Aby używać produkt w trybie Powyżej Podłogi:
1. Wyjmij rurę ze ssawki. W tym celu naciśnij przycisk zwolnienia końcówki i pociągnij rurę, wyjmując ją ze ssawki podłogowej.
2. Załóż odpowiednią końcówkę na rurę.
Wszystkie dostępne ssawki i końcówki pasują do rury.
3. Naciśnij przycisk zasilania On/Off, aby rozpocząć odkurzanie.

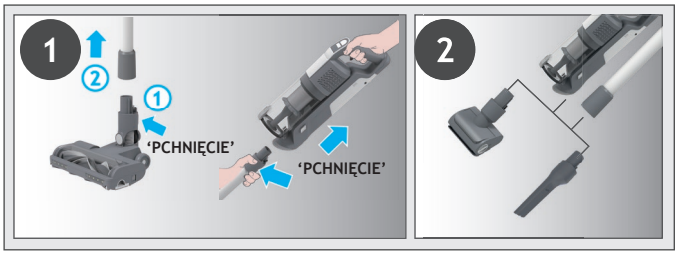

Aby używać produkt w trybie ręcznym:
1. Zdejmij moduł ręczny z rury. W tym celu naciśnij przycisk zwalniający moduł ręczny i rozłącz rurę oraz moduł.
2. Załóż odpowiednią końcówkę na zespół przenośny.
Wszystkie dostępne akcesoria pasują do końcówki zespołu przenośnego.
3. Naciśnij przycisk zasilania On/Off, aby rozpocząć odkurzanie.

Naciskając przycisk trybu, możesz łatwo przełączać się między trzema trybami czyszczenia (ECO, STANDARD, TURBO) w zależności od zadania czyszczenia.
Odpowiednia ikona zaświeci się na wyświetlaczu LED, wskazując aktualny tryb.

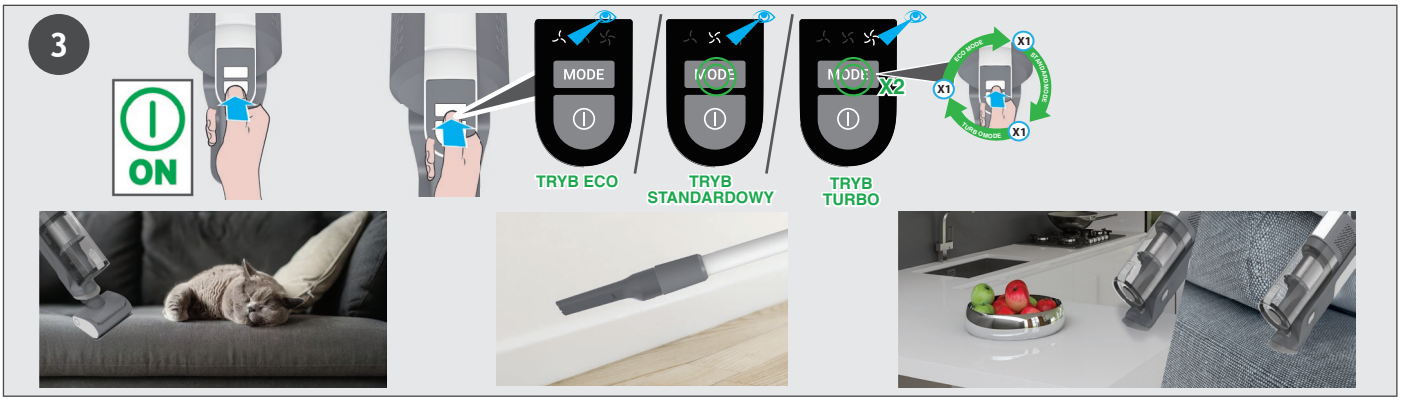

5. KONSERWACJA URZĄDZENIA
5.1 OPRÓŻNIANIE POJEMNIKA NA KURZ

UWAGA: Zaleca się opróżnianie pojemnika na kurz po każdym użyciu oraz gdy kurz osiągnie maksymalny poziom napełnienia.

1. Sprawdź, czy urządzenie jest wyłączone.
2. Naciśnij przycisk ręcznego zwalniania i zdejmij moduł ręczny z rury.
3. Przytrzymaj moduł ręczny powyżej kosza na śmieci i naciśnij przycisk zwolnienia klapy pojemnika na kurz, aby opróżnić pojemnik na kurz.
4. Zamknąć pokrywę pojemnika na kurz. Kiedy zaskoczy, oznacza to, że jest prawidłowo zablokowana.
5. Sprawdzić, czy pojemnik na kurz powrócił do pozycji wyjściowej.
6. Zamontuj produkt z powrotem.

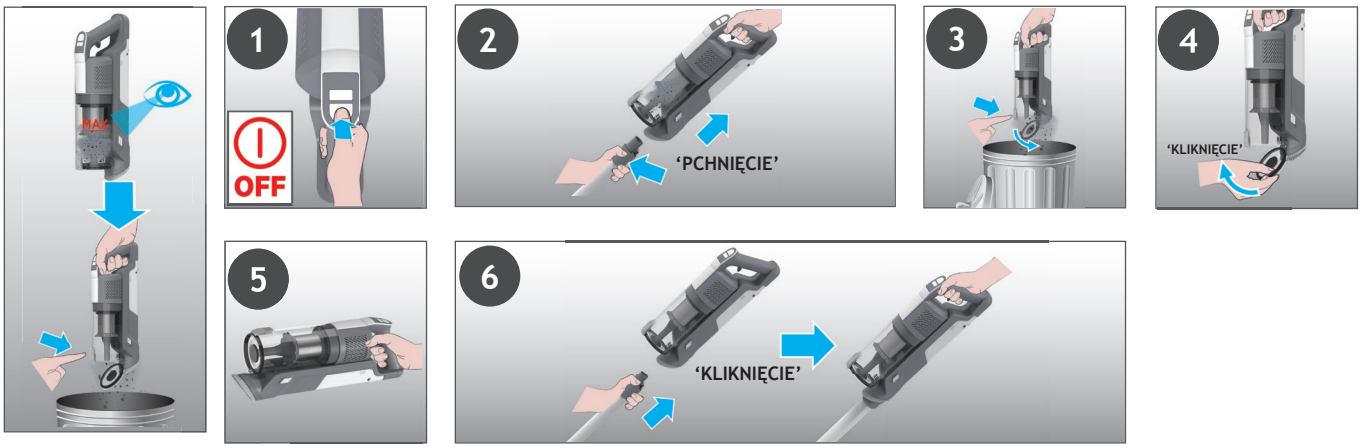

5. KONSERWACJA URZĄDZENIA
5.2 FILTRY

WAŻNE: Aby uzyskać optymalną wydajność, zalecamy mycie filtrów po co 5. opróżnieniu pojemnika.
1. Sprawdź, czy urządzenie jest wyłączone.
2. Przytrzymaj moduł ręczny powyżej kosza na śmieci i naciśnij przycisk zwolnienia klapy pojemnika na kurz, aby opróżnić pojemnik na kurz.
3. Naciśnij przycisk zwalniający pojemnik na kurz i odłącz pojemnik od urządzenia.
4. Wyjmij filtry z pojemnika na kurz.
5. Wyjmij metalowy filtr z pojemnika na kurz, obracając go w kierunku przeciwnym do ruchu wskazówek zegara, i wyczyść go.
6. Wyjąć filtr wylotowy z modułu ręcznego.
7. Umyć filtry i pojemnik letnią wodą.
8. Pozostawić na 24 godziny do wyschnięcia przed ponownym zamontowaniem w urządzeniu.
9. Zamontuj filtry z powrotem w pojemniku na kurz, upewniając się, że są one w prawidłowych pozycjach.
10. Zamontuj metalowy filtr z powrotem do pojemnika na kurz, włóż go na miejsce i obróć w prawo, aż usłyszysz kliknięcie.
11. Zamknij klapę pojemnika.
12. Włożyć ponownie filtr wylotowy do modułu ręcznego.
13. Włożyć ponownie pojemnik na kurz do modułu ręcznego. Dźwięk “kliknięcia” oznacza prawidłowy montaż.

UWAGA: Do czyszczenia filtrów nie stosować gorącej wody ani detergentów. W mało prawdopodobnym przypadku uszkodzenia filtra, należy zastąpić go oryginalnym filtrem Hoover.
WAŻNE: Aby zapewnić optymalną wydajność, zalecamy wymianę filtrów po 5 cyklach czyszczenia na oryginalne części firmy Hoover.

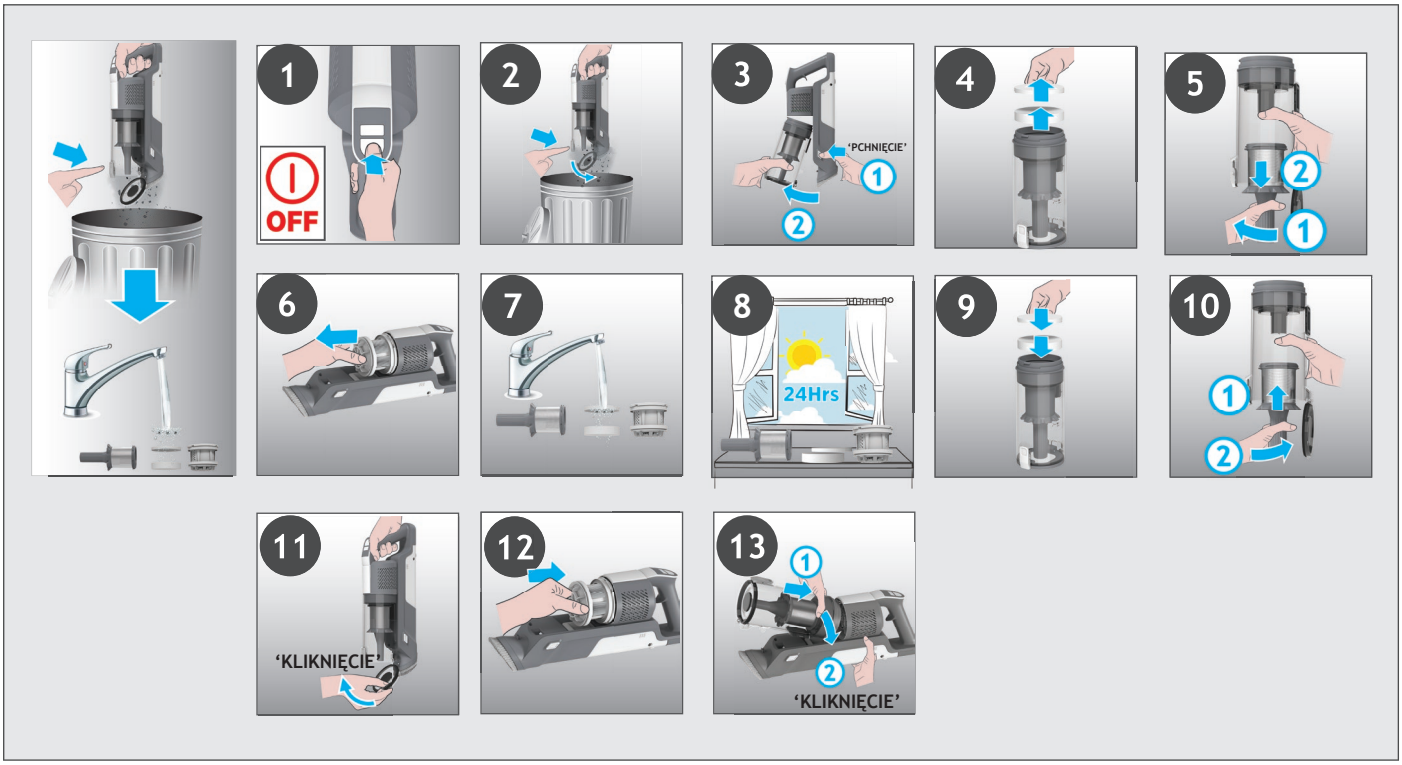

5. KONSERWACJA URZĄDZENIA
5.3 GŁÓWNA SZCZOTKA

Dzięki ANTI-TWIST Twój odkurzacz Hoover posiada zintegrowany grzebień, który ogranicza ilość włosów nawijających się na wałek szczotki. Jeśli jednak odkurzacz nie zbiera skutecznie zanieczyszczeń, może okazać się konieczne wyczyszczenie wałka szczotki lub usunięcie większych zanieczyszczeń z wnętrza ssawki.
1. Sprawdź, czy urządzenie jest wyłączone.
2. Przesuń suwak zwaLniający Wałek szCzotki ssawki na dyszy w lewo.
3. Zdjąć wałek szczotki ssawki z ssawki podłogowej.
4. Usuń wszelkie nadmiarowe zabrudzenia z wałka szczotki. Sprawdź wewnątrz ssawki, czy nie ma tam żadnych większych zanieczyszczeń.
5. Włożyć ponownie wałek szczotki do ssawki, upewniając się, że znajduje się w prawidłowym położeniu, a następnie nacisnąć koniec wałka szczotki, aż będzie można usłyszeć „KLIKNIĘCIE” w celu zablokowania go w odpowiednim położeniu.

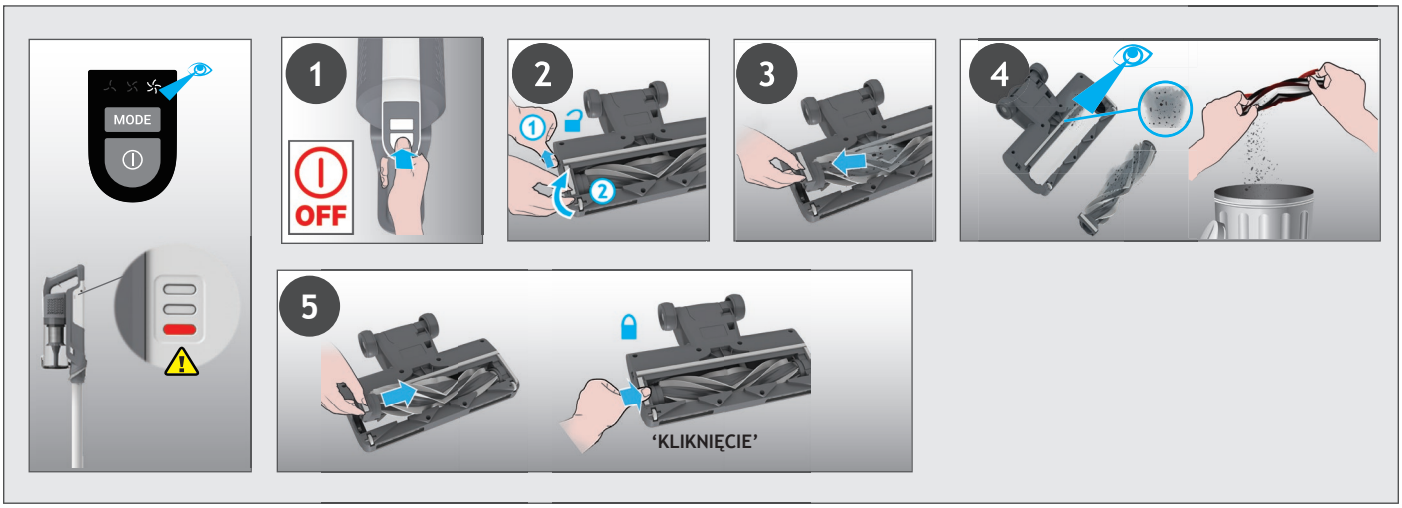

5. KONSERWACJA URZĄDZENIA
5.4 ZMOTORYZOWANA SZCZOTKA DO SIERŚCI *

1. Upewnij się, że urządzenie jest wyłączone, a następnie odłącz od niego nasadkę z silnikiem do czyszczenia sierści zwierząt.
2. Aby wyjąć szczotkę, odblokuj zatrzask i wyciągnij szczotkę obrotową. Użyj nożyc, aby wyciąć wszelkie nawinięte włókna i zabrudzenia z wałka szczotki. Sprawdź wewnątrz ssawki i usuń stamtąd ewentualne zabrudzenia.
3. Ponownie zamontować wałek szczotki, naciskając i blokując zatrzask zwalniający.

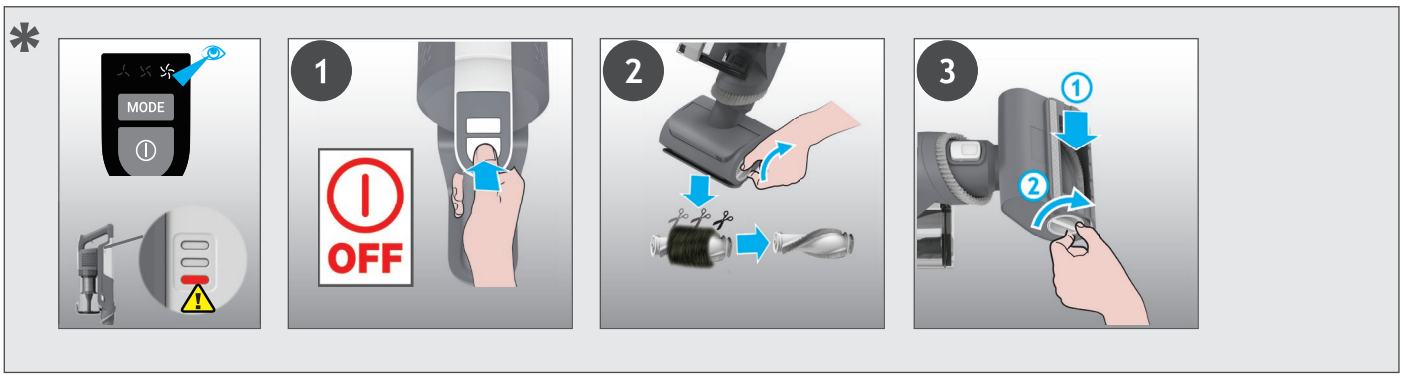

* W zależności od konkretnego modelu.

5. KONSERWACJA URZĄDZENIA
5.5 BLOKADA SZCZOTKI

Jeśli produkt działa, ale słabo zbiera zanieczyszczenia, może to być spowodowane zatkaniem ssawki lub rury albo brakiem obrotów wałka szczotki. W takim przypadku na wskaźniku ładowania akumulatora pojawi się stałe czerwone światło. Postępować zgodnie z instrukcjami konserwacji podanymi w punktach 5.1,5.2,5.3,5.4. Wraz z dodatkowymi obszarami wymienionymi poniżej.

1. Sprawdź, czy urządzenie jest wyłączone.
2. Odłączyć ssawkę podłogową, rurę oraz moduł ręczny zgodnie z powyższymi instrukcjami.
3. Sprawdzić wzrokowo wloty modułu ręcznego pod kątem zanieczyszczeń lub blokad i w razie potrzeby wyczyścić.
4. Sprawdzić wzrokowo obszar połączeń ssawki pod kątem zanieczyszczeń lub blokad i w razie potrzeby wyczyścić.
5. Zdjąć wałek szczotki i sprawdzić obszar wlotu ssawki pod kątem zanieczyszczeń lub blokad i w razie potrzeby wyczyścić.
6. Sprawdź wzrokowo oba końce rury oraz usuń z niej wszelkie zanieczyszczenia lub zatory.
7. Zamontuj produkt z powrotem.

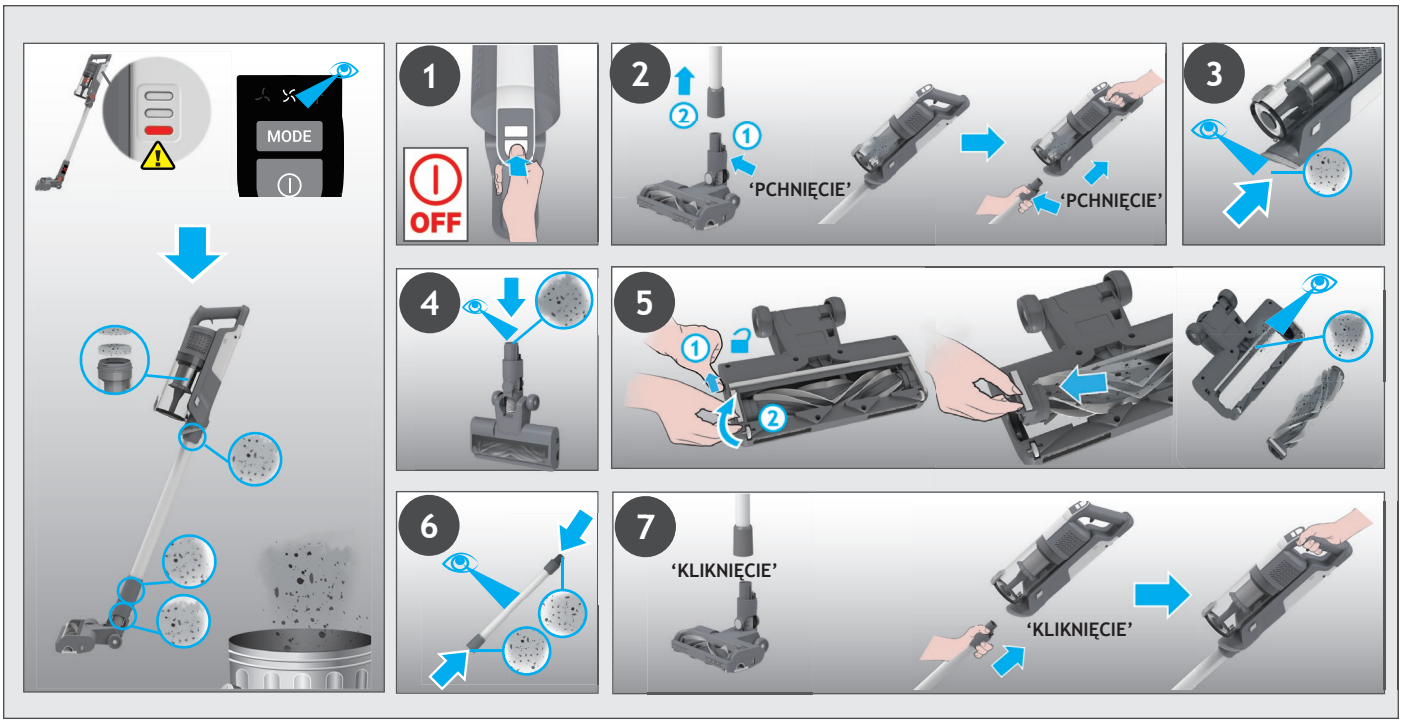

7. ROZWIĄZYWANIE PROBLEMÓW

W razie wystąpienia jakiegokolwiek problemu z urządzeniem przed skontaktowaniem się z lokalnym serwisem firmy Hoover należy przeprowadzić proste kontrole zgodnie z poniższą listą.

A. Odkurzacz się nie włącza.

Sprawdzić, czy odkurzacz jest naładowany.

Upewnij się, że zestaw bateryjny jest poprawnie zamocowany.

B. Jeśli na wskaźniku ładowania akumulatora pojawi się stałe czerwone światło.

Sprawdź, czy szczotka przestała działać, i usuń nadmiar zanieczyszczeń z wałka szczotki oraz wszelkie splątane zanieczyszczenia z grzebienia

C. Przerwanie pracy odkurzacza.

Należy sprawdzić, czy nie ma przeszkód w dopływie powietrza lub w rurze, oczyścić ją i upewnić się, że produkt jest wyłączony. Po wykonaniu tej czynności wystarczy nacisnąć przycisk włączania/wyłączania, a produkt ponownie zacznie działać.

D. Szczotka przestaje działać, a symbol ostrzegawczy na akumulatorze świeci się na CZERWONO.

Szczotka lub wałek szczotki są zablokowane. Upewnić się, czy produkt jest WYŁĄCZONY i usunąć wszelkie zanieczyszczenia lub przeszkody oraz wykonać czynności konserwacyjne 5.

E. Nie można naładować akumulatorów.

Może to wynikać z bardzo długiego okresu bezczynności (ponad pół roku).

Skontaktować się z centrum serwisowym firmy Hoover, aby zlecić wymianę akumulatorów.

Jeżeli problem nie znika, skontaktować się z centrum serwisowym firmy Hoover.

Utylizacja materiału opakowaniowego

Opakowanie zostało zaprojektowane w celu zabezpieczenia urządzenia przed uszkodzeniem podczas transportu. Używane materiały opakowaniowe są wybierane spośród materiałów, które są przyjazne dla środowiska i powinny być poddawane recyklingowi.

Recykling opakowań zmniejsza zużycie surowców w procesie produkcyjnym, a także zmniejsza ilość odpadów trafiających na wysypiska śmieci

Wymiana i utylizacja akumulatorów

Ten odkurzacz jest wyposażony w akumulator litowo-jonowy, który można wymieniać.

Ostrzeżenie: W odkurzaczu stosować wyłącznie zatwierdzone części zamienne. Używanie innych części niż te zatwierdzone przez firmę Hoover, jest niebezpieczne i powoduje utratę gwarancji urządzenia.

Ostrzeżenie: Nie próbować otwierać lub samodzielnie naprawiać zestawu akumulatorów.

1. nacisnąć przyciski zwalniające akumulator i wyjąć akumulator.
2. Wyjąć stary zestaw akumulatorów i wymienić na nowy.
3. Akumulatory należy utylizować w sposób bezpieczny dla środowiska. Zużyte akumulatory należy przekazać do recyklingu. Nie należy ich wyrzucać ze śmieciami domowymi.

CZĘŚCI ZAPASOWE I MATERIAŁY EKSPLOATACYJNE MARKI HOOVER

Należy zawsze wymieniać części na oryginalne części zapasowe firmy Hoover. Można je nabyć w lokalnym serwisie firmy Hoover lub bezpośrednio w firmie Hoover.

Przy zamawianiu części zawsze należy podać numer danego modelu.

GWARANCJA

Warunki gwarancji na niniejsze urządzenie są określone przez naszego przedstawiciela w kraju, w którym urządzenie jest sprzedawane. Szczegółowe informacje na temat warunków gwarancji można uzyskać w punkcie, w którym urządzenie zostało nabyte. Przy zgłaszaniu wszelkich roszczeń w ramach gwarancji należy przedstawić dowód sprzedaży lub pokwitowanie.

WAŻNE: Bateria w tym odkurzaczu jest objęta gwarancją przez 1 rok od daty zakupu. Po upływie 1 roku klient ponosi koszt nowego akumulatora.

1. SEZNÁMENÍ S VYSAVAČEM

SOUČÁSTI VÝROBKU:

A. Tlačítko ZAP/VYP
B. Tlačítko pro navolení režimu
C. LED displej
D. Nádoba na prach
E. Tlačítko pro uvolnění víka nádoby na prach
F. Tlačítko pro uvolnění nádoby na prach
G. Integrovaný prachový kartáč
H. Tlačítko pro uvolnění ruční jednotky
I. Trubice *
J. Tlačítko pro uvolnění flexibilní trubice
K. Flexibilní trubice *
L. Posuvník pro uvolnění kartáčové lišty
M. Přední LED osvětlení hubice
N. Hubice
O. Násada na zvířecí chlupy s motorovým pohonem*
P. Štěrbinová hubice
Q. Nabíječka
R. Šrouby pro montáž na stěnu
S. Nástěnný držák
T. Baterie
U. Indikátor nabíjení baterie
V. Tlačítko pro uvolnění baterie
W. Výstupní filtr
X. Filtr

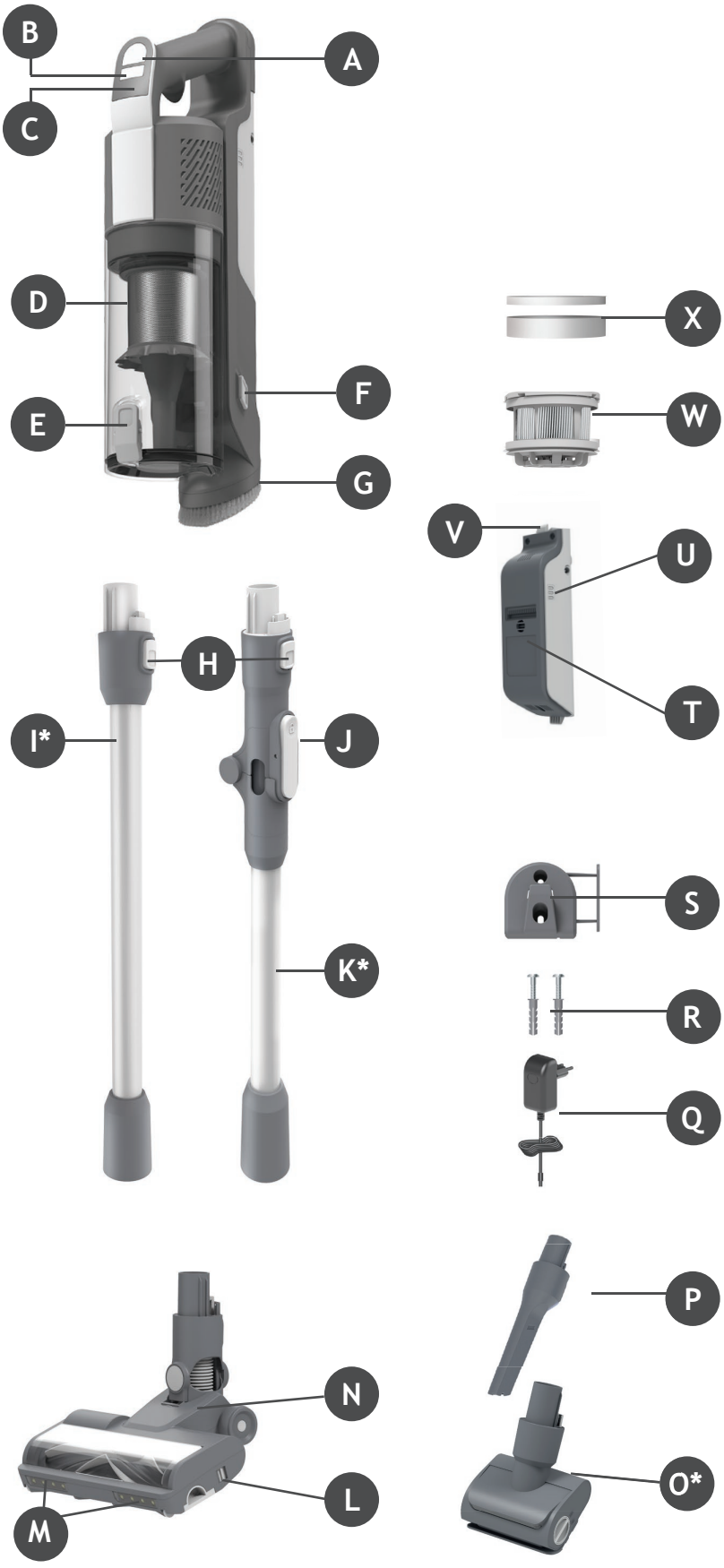

* V závislosti na vašem modelu.

2. PŘÍPRAVA VYSAVAČE

CZ

Vyjměte všechny části produktu z obalu a sestavte svůj vysavač.

KROK 1: Nasaďte trubici do podlahové hubice.

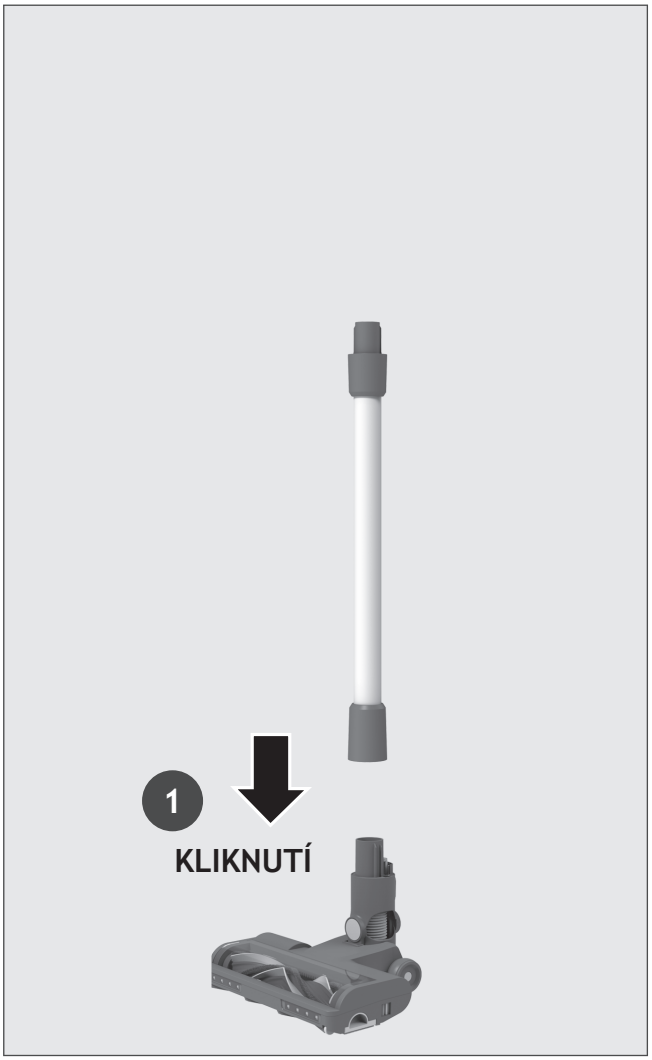

KROK 2: Nasaďte ruční jednotku na trubici.

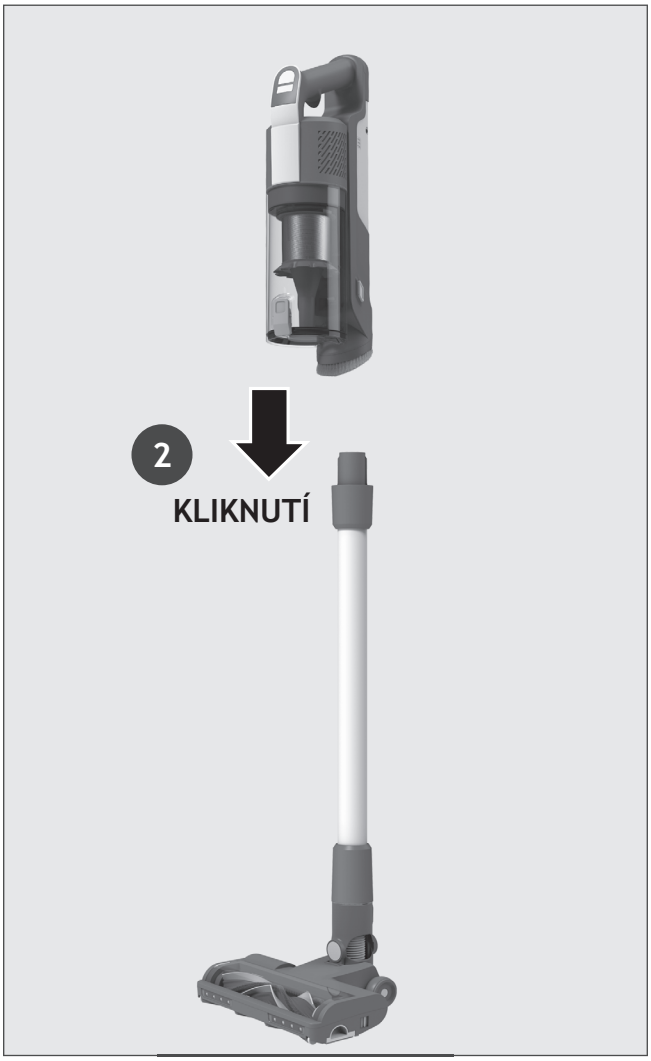

KROK 3: Jako volitelné uložení najdete v balení nástěnný držák.
Pokud jej chcete použít, upevněte nástěnný držák na vhodnou stěnu pomocí dodaných šroubů a upevňovacích prvků.



3. NABÍJENÍ BATERIE

Baterie ve vašem vysavači není plně nabitá. Před prvním použitím nabijte baterii vysavače na 100 %. To trvá přibližně 4 hodiny.

Pro pohodlné používání lze baterii nabíjet 3 různými způsoby.

1. Když je vysavač kompletně sestavený ve standardním režimu nebo umístěný v nástěnném držáku, stav baterie se zobrazuje přímo na baterii.
2. V ručním režimu.
3. Po vyjmutí baterie z vysavače.

Při používání vysavače poznáte úroveň nabití baterie v reálném čase podle bateriového modulu. Pokud zbývající kapacita baterie klesne pod 20 %, LED kontrolka na baterii začne blikat. Doporučujeme vysavač vypnout a dobít baterii.

POZNÁMKA: Je běžné, že se nabíječka při nabíjení zahřívá. Používejte pouze nabíječku, která byla dodána s vysavačem.

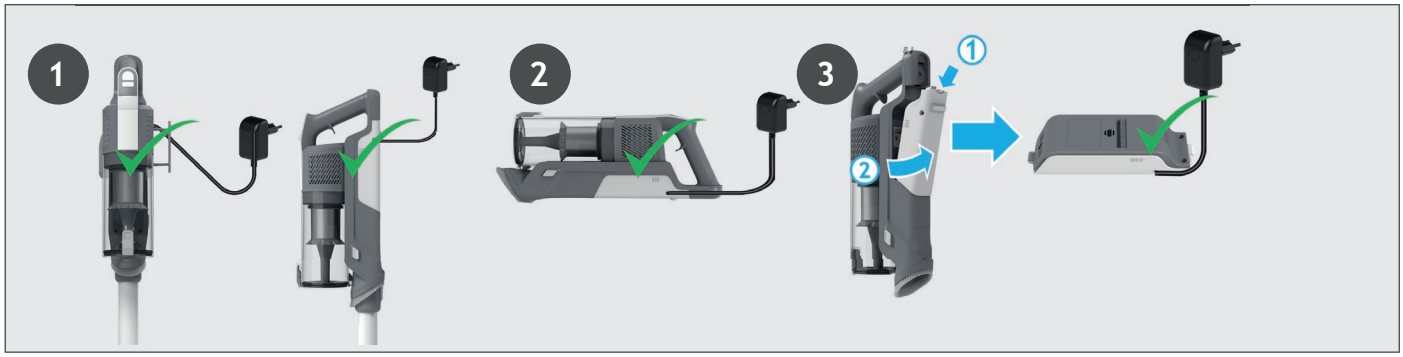

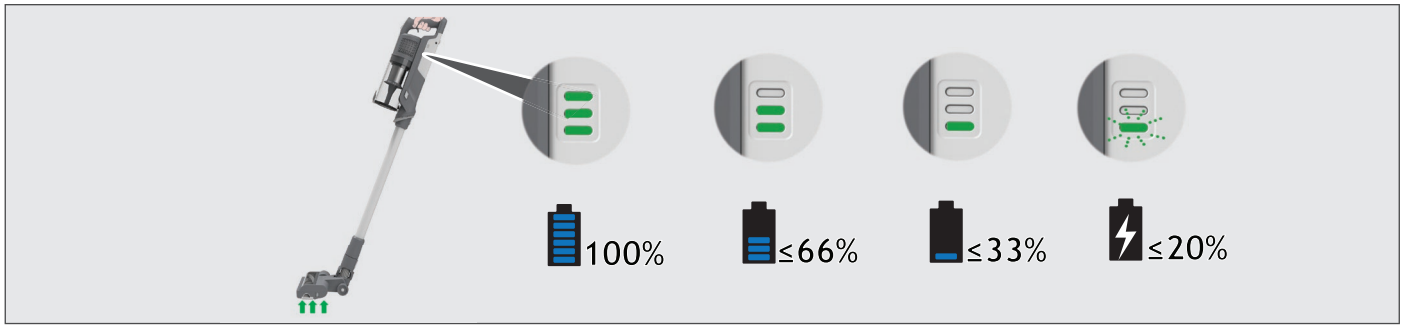

4. JAK VYSAVAČ POUŽÍVAT

Váš vysavač má 3 provozní režimy:
1. Standardní režim.
2. Režim pro použití nad zemí.
3. Režim ruční jednotky.

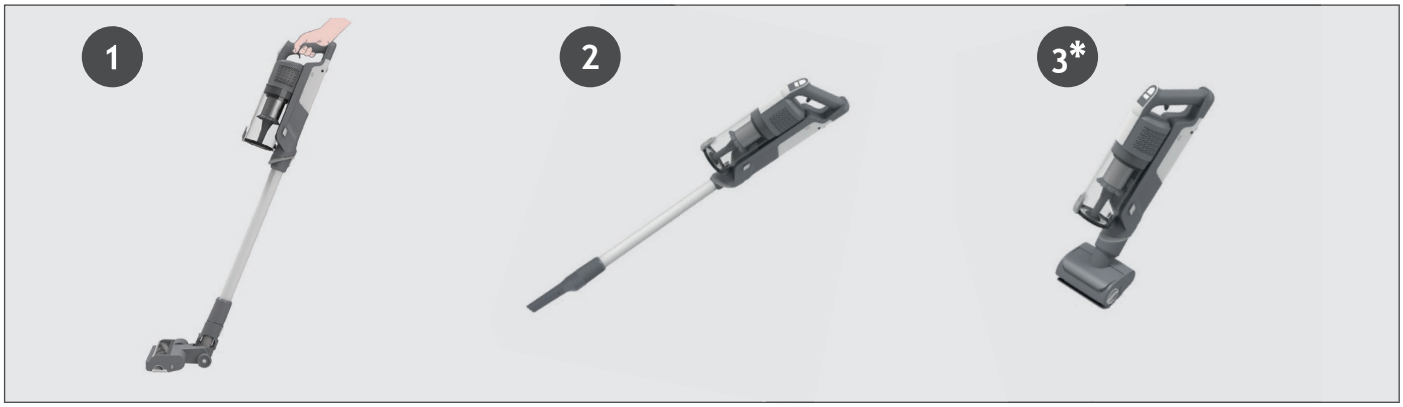

4.1 STANDARDNÍ REŽIM

Použití vysavače ve standardním režimu:

1. Položte nohu na hubici a pohybem dozadu sklopte trubici.
2. Vysávání zahájíte stisknutím tlačítka ZAP/VYP.

POZNÁMKA: LED osvětlení na hubici se rozsvítí a kartáčová lišta se bude neustále otáčet.
Stisknutím tlačítka pro navolení režimu můžete snadno přepínat mezi třemi režimy úklidu (EKO, STANDARD, TURBO) v závislosti na prováděném úklidu.
Na LED displeji se rozsvítí příslušná ikona, která bude indikovat aktuální režim.
Pokud potřebujete při používání vysavače ve standardním režimu vyšší výkon, stiskněte přepínač, dokud se nezobrazí ikona turbo.
Na displeji se rozsvítí ikona Turbo, která potvrdí váš výběr.
Vezměte prosím na vědomí, že tento režim je náročný na baterii.

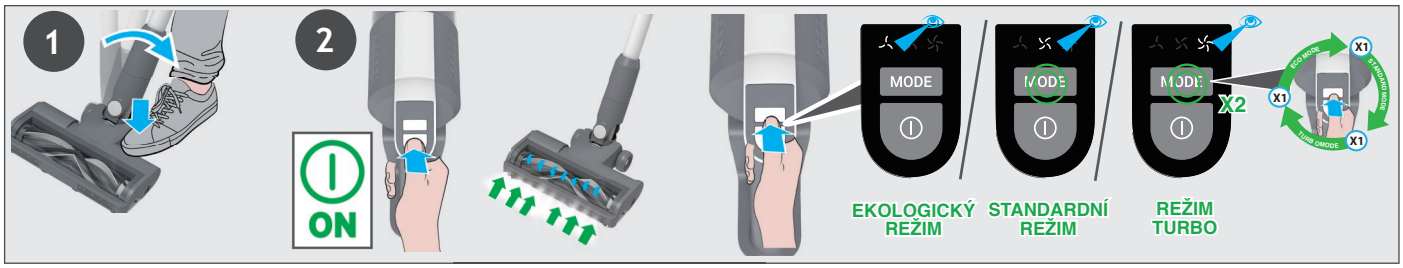

4.1.1 REŽIM FLEXI *

Pokud se chcete snadno dostat do těžko přístupných míst pod nábytkem, stiskněte tlačítko pro uvolnění flexibilní trubice, čímž nastavíte trubici do nižšího úhlu.



4.2 REŽIM PRO POUŽITÍ NAD ZEMÍ / REŽIM RUČNÍ JEDNOTKY

Použití vysavače v režimu nad zemí:
1. Vyjměte trubici z hubice stisknutím tlačítka pro uvolnění hubice a vytáhněte trubici z podlahové hubice.
2. Na konec trubice nasaďte požadované příslušenství.
Na konec trubice můžete nasadit veškerá dostupná příslušenství.
3. Vysávání zahájíte stisknutím tlačítka ZAP/VYP.

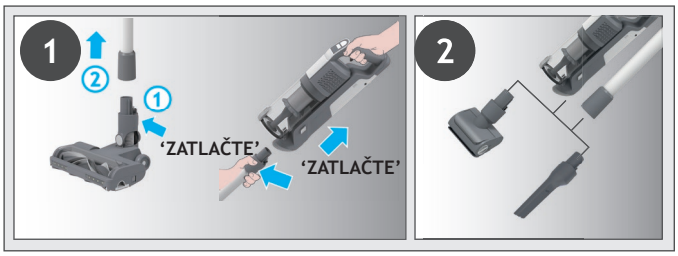

Použití vysavače jako ruční jednotky:
1. Stiskněte uvolňovací tlačítko a ruční jednotku vyjměte z trubice tak, že za ni zatáhnete směrem od sebe.
2. Na konec ruční jednotky nasaďte požadované příslušenství.
Na konec ruční jednotky můžete nasadit veškerá dostupná příslušenství.
3. Vysávání zahájíte stisknutím tlačítka ZAP/VYP.

Stisknutím tlačítka pro navolení režimu můžete snadno přepínat mezi třemi režimy úklidu (EKO, STANDARD, TURBO) v závislosti na prováděném úklidu.
Na LED displeji se rozsvítí příslušná ikona, která bude indikovat aktuální režim.

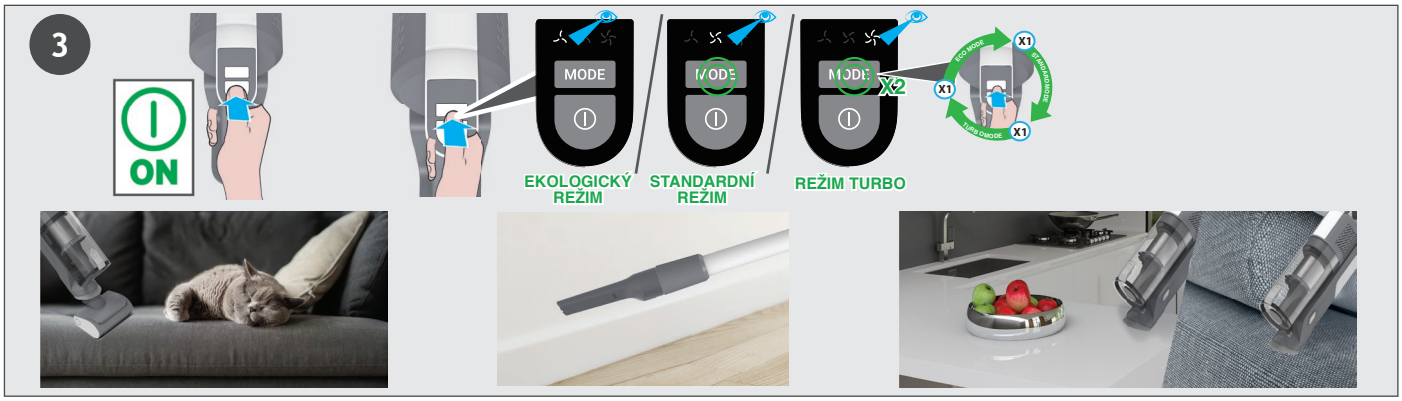

5. ÚDRŽBA VYSAVAČE
5.1 VYPRÁZDNĚNÍ NÁDOBY NA PRACH

POZNÁMKA: Nádobu na prach doporučujeme vyprazdňovat po každém použití nebo když je nádoba plná.

1. Ujistěte se, že je vysavač vypnutý.
2. Stiskněte uvolňovací tlačítko na ruční jednotce a vyjměte ruční část vysavače z trubice.
3. Podržte ruční jednotku nad košem, stiskněte tlačítko pro uvolnění víka nádoby na prach, aby se víko otevřelo a vy jste mohli nečistoty vysypat do koše.
4. Zavřete víko nádoby na prach. Jakmile bude zcela zajištěno, uslyšíte cvaknutí.
5. Zkontrolujte, zda je nádobka na prach opět v původní poloze.
6. Vysavač znovu sestavte.

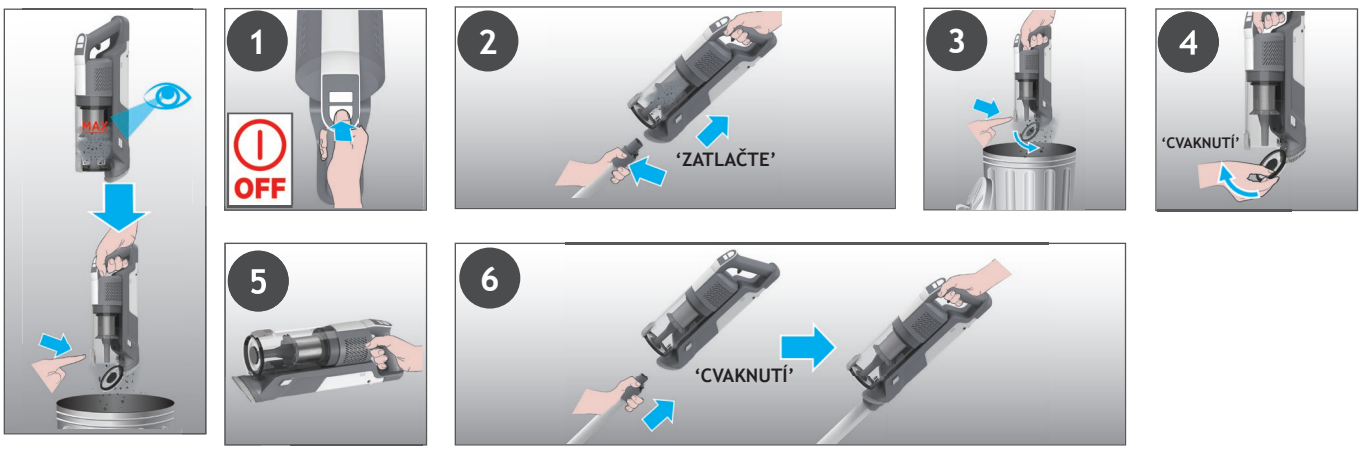

DŮLEŽITÉ: V zájmu optimálního výkonu doporučujeme filtry umýt po každých 5 vyprázdnění nádoby na prach.
1. Ujistěte se, že je vysavač vypnutý.
2. Podržte ruční jednotku nad košem, stiskněte tlačítko pro uvolnění víka nádoby na prach, aby se víko otevřelo a vy jste mohli nečistoty vysypat do koše.
3. Stiskněte tlačítko pro uvolnění nádoby na prach a vytáhněte nádobu na prach z jednotky.
4. Z nádoby na prach vytáhněte filtry.
5. Kovový filtr z nádoby na prach vytáhněte tak, že jím otočíte proti směru hodinových ručiček. Filtr následně umyjte.
6. Vytáhněte výfukový filtr z ruční jednotky.
7. Filtry a nádobku omyjte vlažnou vodou.
8. Před opětovným nasazením do vysavače je nechte 24 hodin oschnout.
9. Vložte filtry zpět do nádoby na prach a ujistěte se, že jsou ve správné poloze.
10. Vraťte kovový filtr zpět do nádoby na prach a otáčejte jím ve směru hodinových ručiček, dokud neuslyšíte cvaknutí.
11. Zavřete víko nádoby na prach.
12. Vraťte výstupní filtr zpět do ruční jednotky.
13. Zacvakněte nádobku na prach zpět do ruční jednotky.

POZNÁMKA: Na čištění filtrů nepoužívejte horkou vodu ani čisticí prostředky. V případě, že dojde k tak nepravděpodobné události jako je poškození filtrů, použijte originální náhradní filtr Hoover.
DŮLEŽITÉ upozornění: Pro zajištění optimálního výkonu doporučujeme filtry po 5 umytích vyměnit za originální díly HoovEr.

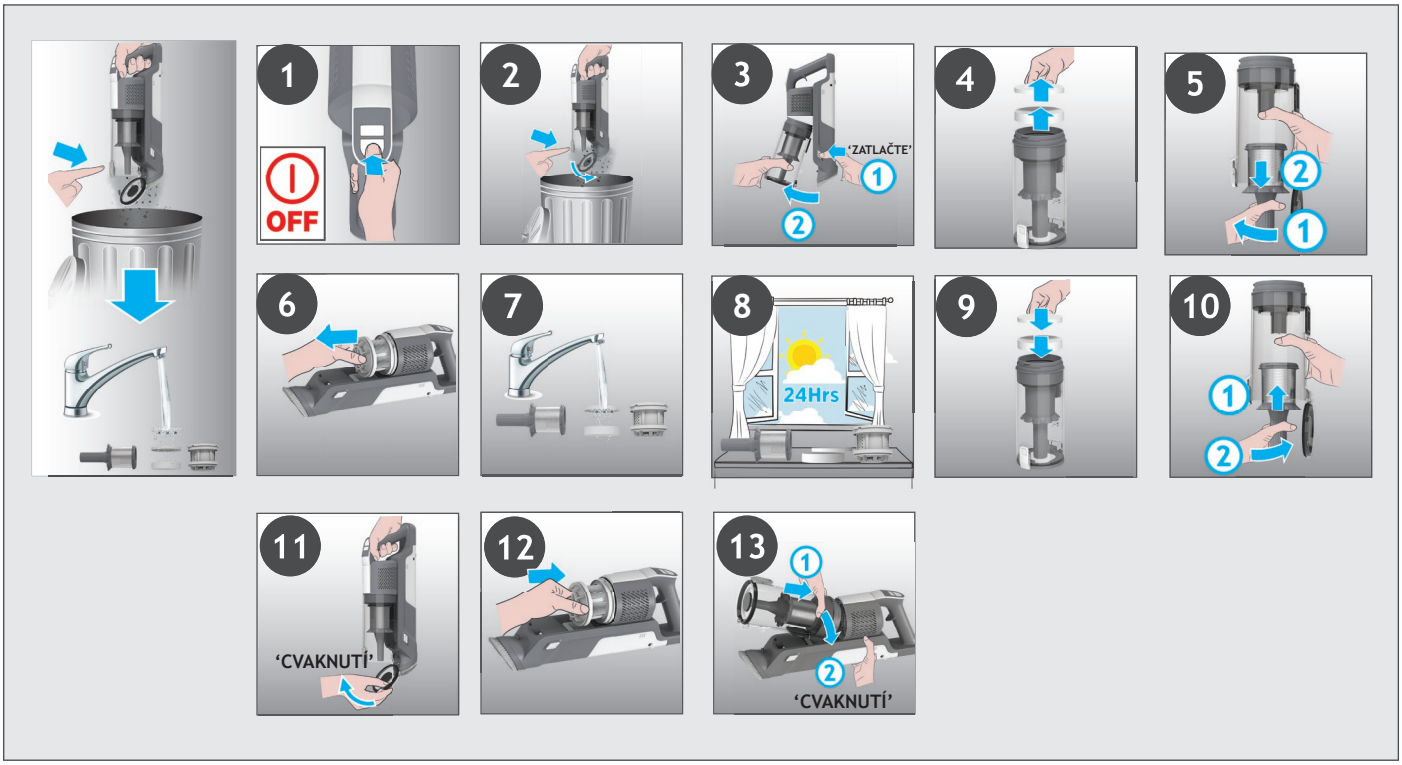

5. ÚDRŽBA VYSAVAČE
5.3 PODLAHOVÁ HUBICE

Díky funkci PROTI ZAMOTÁNÍ má váš vysavač Hoover integrovaný kartáč, který omezuje namotávání vlasů na kartáčovou lištu. Pokud však vysavač nevysává účinně, je možné, že bude potřeba vyčistit kartáčovou lištu a odstranit velké nečistoty uvnitř hubice.
1. Ujistěte se, že je vysavač vypnutý.
2. Posuňte posuvník Pro uvolnění kartáčové liště na hubici doleva.
3. Sejměte kartáčovou lištu z podlahové hubice.
4. Odstraňte veškeré přebytečné nečistoty z kartáčové lišty. Zkontrolujte a odstraňte velké nečistoty z vnitřku hubice.
5. Vložte kartáčovou lištu zpět do hubice a dbejte na jeho správné umístění. Poté zatlačte na konec kartáčové lišty, dokud neuslyšíte cvaknutí, které značí zajištění v dané poloze.

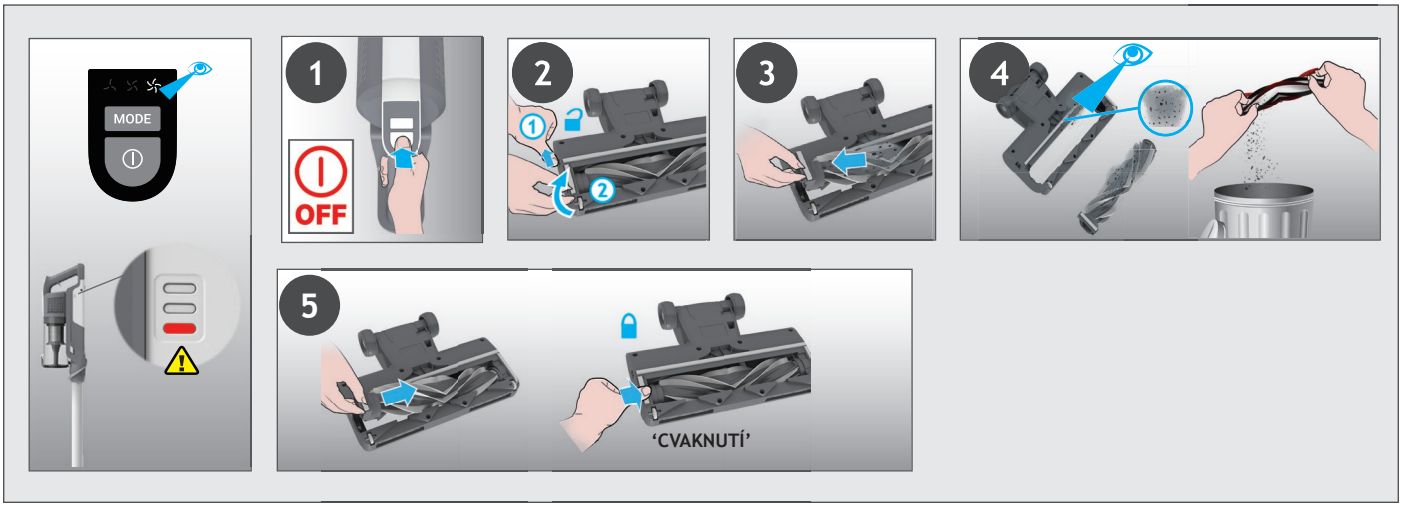

5. ÚDRŽBA VYSAVAČE
5.4 NÁSADA NA ZVÍŘECÍ CHLUPY S MOTOROVÝM POHONEM *

1. Vypněte vysavač a sundejte násadu na zvířecí chlupy s motorovým pohonem.
2. Kartáčovou lištu vytáhnete tak, že uvolníte západku. Pomocí nůžek odstraňte z kartáčové lišty všechna zamotaná vlákna nebo nečistoty. Podívejte se dovnitř hubice a odstraňte veškeré nečistoty.
3. Nasaďte zpět kartáčovou lištu, zatlačte a zajistěte uvolňovací západku.

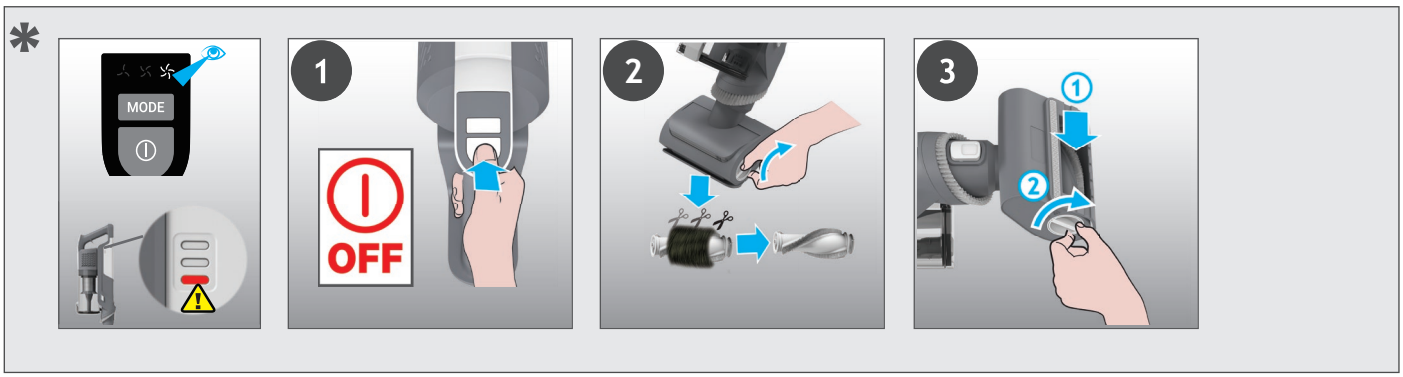

* V závislosti na vašem modelu.

5. ÚDRŽBA VYSAVAČE
5.5 UCPÁNÍ

Snížený sací výkon vysavač může být způsobený ucpáním hubice či trubice nebo zaseknutou kartáčovou lištou. V takovém případě začne na indikátoru nabíjení baterie svítit červené světlo. Proveďte všechny pokyny pro údržbu uvedené v sekcích 5.1, 5.2, 5.3 a 5.4. Spolu s dalšími oblastmi uvedenými níže.
1. Ujistěte se, že je vysavač vypnutý.
2. Odpojte hubici, trubici a ruční jednotku podle předchozích pokynů.
3. Vizuálně zkontrolujte, zda v místě, kde ruční jednotka nasává, nejsou nějaké nečistoty nebo překážky. Pokud ano, odstraňte je.
4. Vizuálně zkontrolujte, zda v místě připojení hubice nejsou nějaké nečistoty nebo překážky. Pokud ano, odstraňte je.
5. Sejměte kartáčovou lištu a zkontrolujte, zda v místě, kde hubice nasává, nejsou nějaké nečistoty nebo překážky. Pokud ano, odstraňte je.
6. Vizuálně zkontrolujte oba konce trubice a odstraňte veškeré nečistoty nebo překážky.
7. Vysavač znovu sestavte.

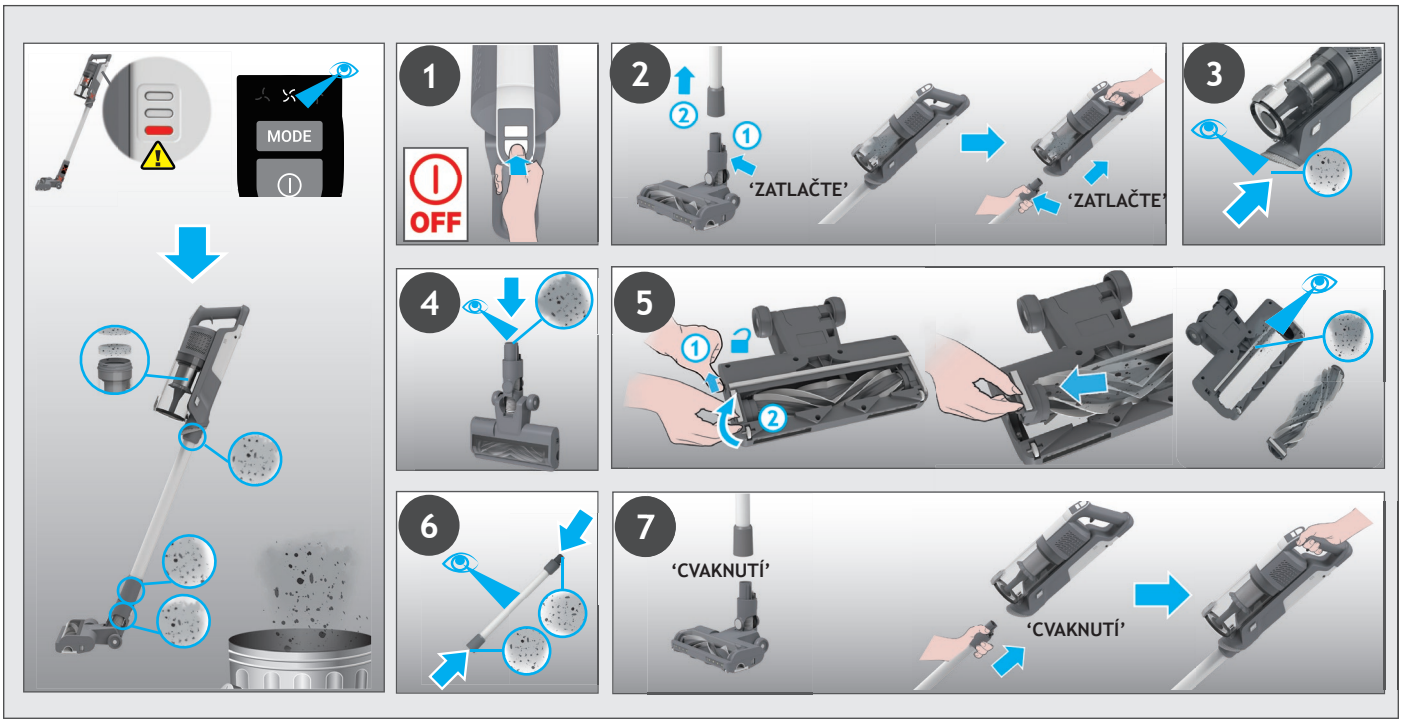

7. ŘEŠENÍ POTÍŽÍ

Budete-li mít s vysavačem nějaký problém, než zavoláte do Zákaznického servisního střediska Hoover, prosím, postupujte podle následujícího kontrolního seznamu.

A. Vysavač nejde zapnout.
Zkontrolujte, zda je nabitý.
Zkontrolujte, jestli je baterie na svém místě.

B. Pokud začne na indikátoru nabíjení baterie svítit červené světlo.
Zkontrolujte, zda hubice přestala fungovat, a odstraňte z kartáčové lišty veškeré nadměrné nečistoty i namotané zbytky z kartáče

C. Vysavač přestal pracovat.
Zkontrolujte, zda není v přívodu vzduchu nebo v trubici překážka, odstraňte ji a zkontrolujte, zda je vysavač vypnutý. Po dokončení tohoto kroku jednoduše stiskněte tlačítko ZAP/VYP, vysavač začne znovu pracovat.

D. Hubice přestala fungovat a výstražný symbol na baterii svítí červeně.
Hubice je ucpaná nebo se na kartáčové liště nachází překážka. Pokud jste tak neučinili, vysavač vypněte a odstraňte veškeré nečistoty nebo překážku a proveďte čištění dle pokynů v bodě 5.

E. Baterie se nabíjí.
To může být následkem velmi dlouhé doby skladování a nenabíjení (více než půl roku).
Kontaktuje zákaznické servisní středisko Hoover a dojednejte si výměnu baterie.
Pokud problém přetrvává, kontaktujte zákaznické servisní středisko Hoover: www.hoover.cz/cs_CZ/servis.

Likvidace obalového materiálu
Obal slouží k ochraně vysavače před poškozením během přepravy. Použité obalové materiály jsou šetrné k životnímu prostředí a měly se recyklovat.
Recyklace obalů snižuje spotřebu surovin ve výrobním procesu a rovněž množství odpadu na skládkách

Výměna a likvidace baterie
Tento vysavač je vybaven dobíjecí lithium-iontovou baterií, která je vyměnitelná.
UPOZORNĚNÍ: Pro váš vysavač používejte pouze schválené náhradní díly. Používání dílů neschválených firmou Hoover je nebezpečné a přicházíte tím o záruku.
UPOZORNĚNÍ: Nepokoušejte se sami rozmontovat nebo opravit baterii.
1. Stiskněte tlačítka pro uvolnění baterie a vytáhněte baterii ven.
2. Vyjměte starou baterii a nahraďte ji novou baterií.
3. Zlikvidujte baterie bezpečně a ekologicky. Použité baterie odevzdejte na sběrném místě a nelikvidujte je společně s domovním odpadem.

NÁHRADNÍ DÍLY A SPOTŘEBNÍ MATERIÁLY HOOVER
Vždy používejte originální náhradní díly společnosti Hoover. Získáte je u místního prodejce výrobků Hoover nebo u servisních partnerů.
Při objednávce dílů vždy uvádějte číslo modelu.

VAŠE ZÁRUKA
Záruční podmínky pro tento vysavač stanovuje náš zástupce v zemi, v níž je prodáván. Přesné znění podmínek vám poskytne prodejce, u něhož jste si vysavač zakoupili. Při reklamaci podle těchto záručních podmínek je nutno předložit doklad o koupi nebo účtenku.

DŮLEŽITÉ: Baterie tohoto vysavače má záruční lhůtu 1 rok od data zakoupení. Po uplynutí 1 roku si zákazník musí koupit novou baterii na vlastní náklady.

1. SPOZNAJTE SVOJ SESALNIK

SESTAVNI DELI IZDELKA:

A. Gumb za vklop/izklop
B. Gumb za način
C. LED indikator
D. Posoda za prah
E. Gumb za odpiranje pokrova posode
F. Gumb za sprostitev posode za prah
G. Integrirana krtača za prah
H. Gumb za sprostitev ročne enote
I. Cev *
J. Gumb za sprostitev gibljive cevi
K. Gibljiva cev *
L. Drsnik za sprostitev šobe krtače
M. Sprednja led luč krtače
N. Nastavek
O. Motoriziran pripomoček za hišne ljubljenčke*
P. Nastavek za čiščenje rež
Q. Polnilnik
R. Vijaki za pritrditev na steno
S. Stenski nosilec
T. Baterija
U. Indikator za polnjenje baterije
V. Gumb za sprostitev baterije
W. Izhodni filter
X. Filter

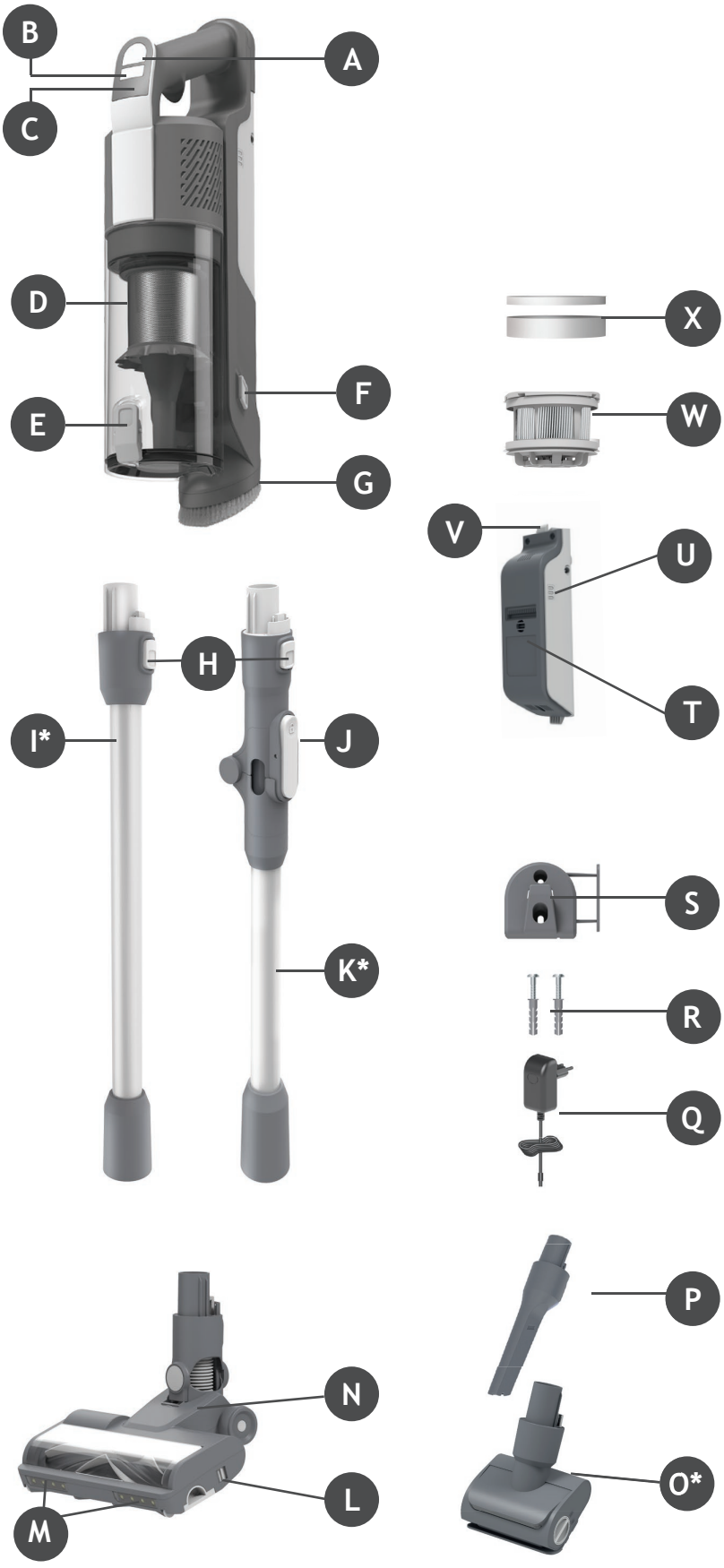

* Odvisno od vašega modela.

2. PRIPRAVA VAŠEGA SESALNIKA

SI

Odstranite vse dele izdelka iz embalaže in sestavite svoj sesalnik.

1. KORAK: Cev namestite na nastavek za tla.

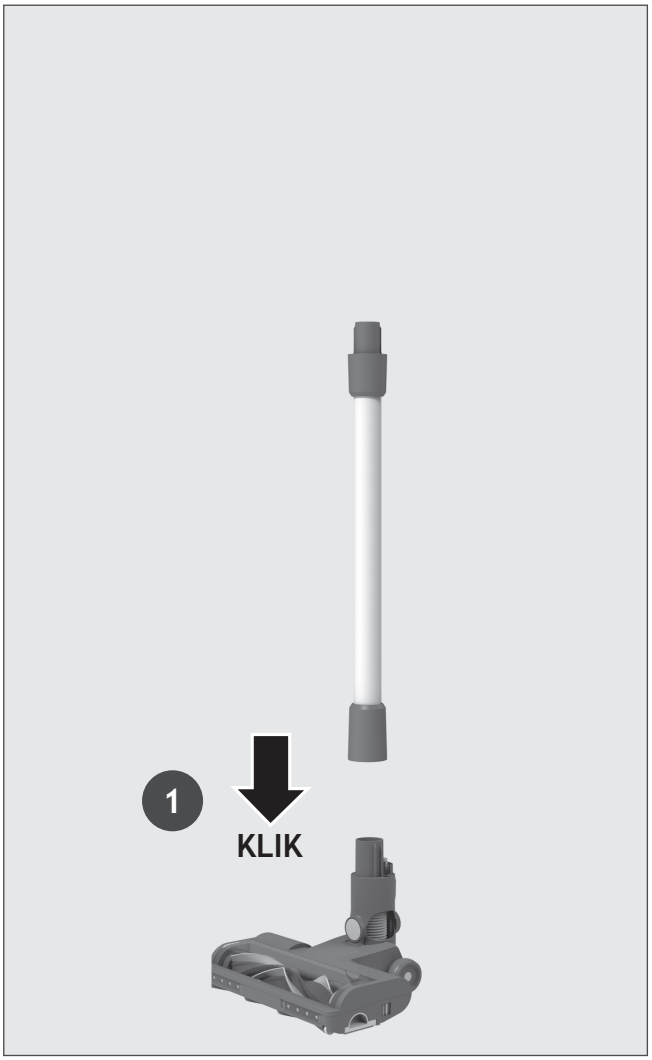

2. KORAK: Namestite enoto držala za roke na cev.

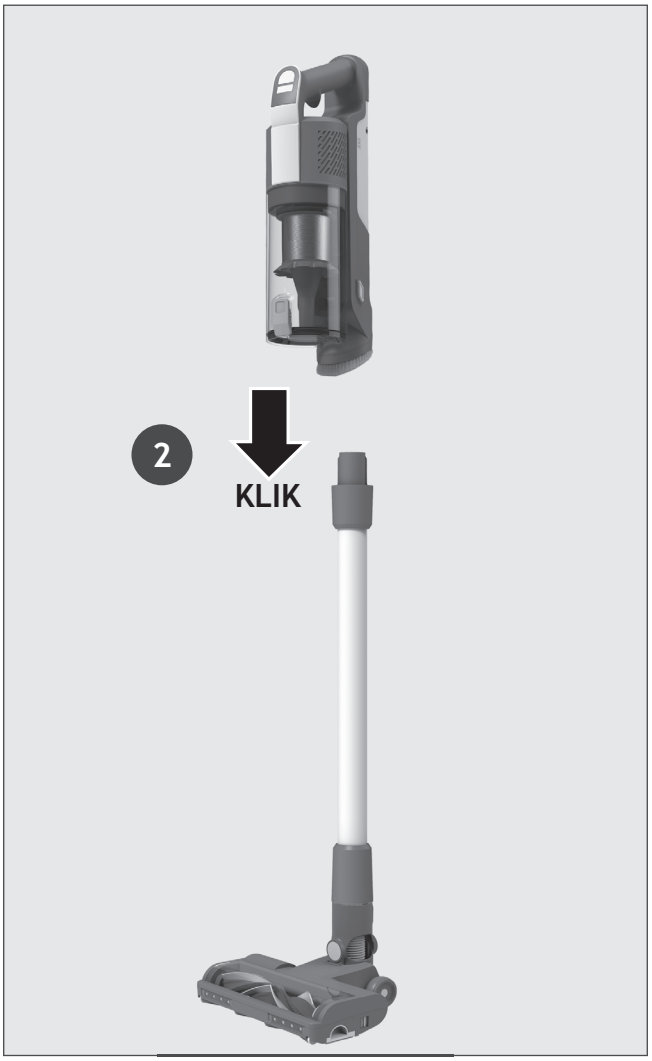

3. KORAK: Priložili smo stenski nosilec za dodatno shranjevanje.
Če ga želite uporabiti, pritrdite stenski nosilec na ustrezno steno s pomočjo priloženih vijakov in pritrdilnih elementov.



3. POLNJENJE BATERIJE

Baterija vašega izdelka ni popolnoma napolnjena. Pred prvo uporabo izdelek popolnoma napolnite. To traja približno 4 ure.

Za vaše udobje je baterijo mogoče polniti v 3 različnih načinih.

1. Ko je izdelek v celoti sestavljen v standardnem načinu ali se nahaja na stenskem nosilcu, bo stanje baterije prikazano na bateriji.
2. Z izdelkom v ročnem načinu.
3. Z baterijo, ko ni nameščena na izdelek.

Ko uporabljate svoj izdelek, je raven napolnjenosti vaše baterije v realnem času prikazana na enoti baterije.
Ko je preostala napolnjenost baterije manjša od 20 %, začne utripati LED lučka na bateriji.
Priporočamo, da izklopite izdelek in ponovno napolnite baterijo.

OPOMBA: Normalno je, da se polnilnik med polnjenjem segreva. Uporabljajte samo polnilnik, dobavljen z vašim sesalcem.

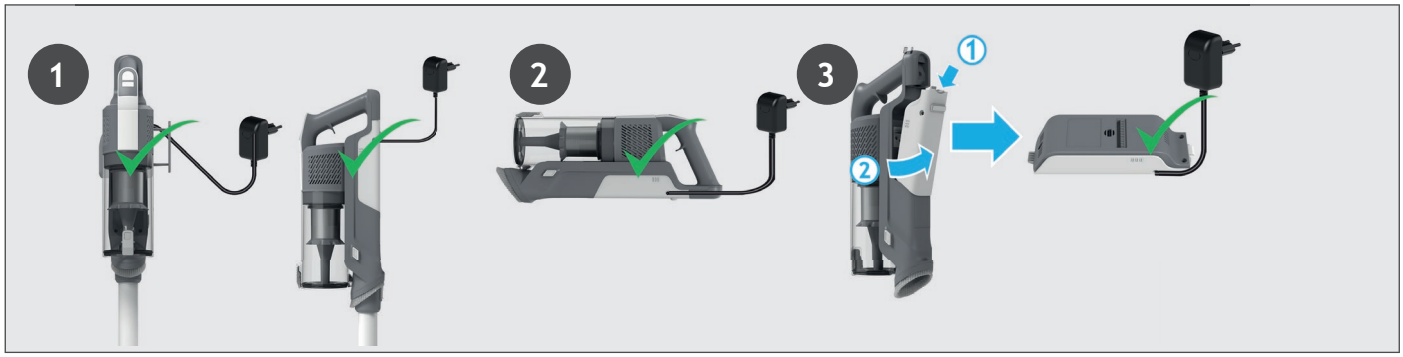

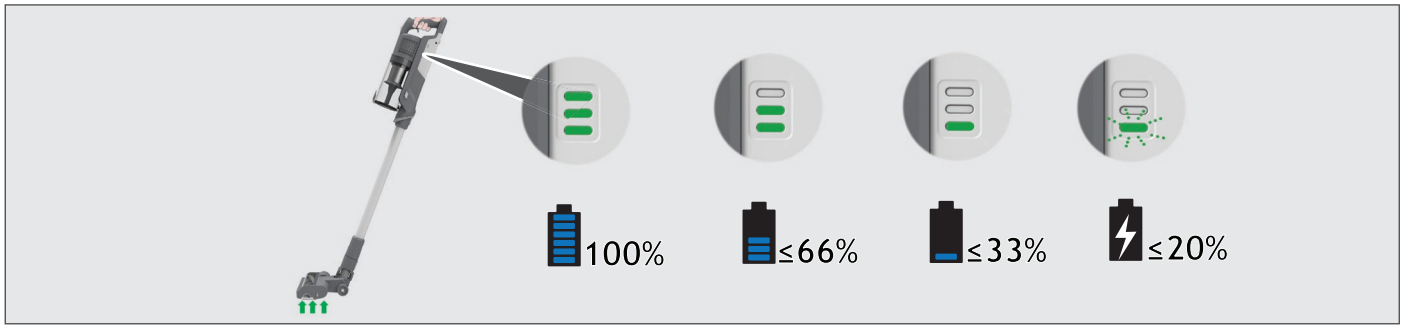

4. UPORABA SESALNIKA

Za vaš sesalnik so na voljo 3 različni načini delovanja:
1. Standardni način (Stick Mode).
2. Način nad tlemi.
3. Ročni način.

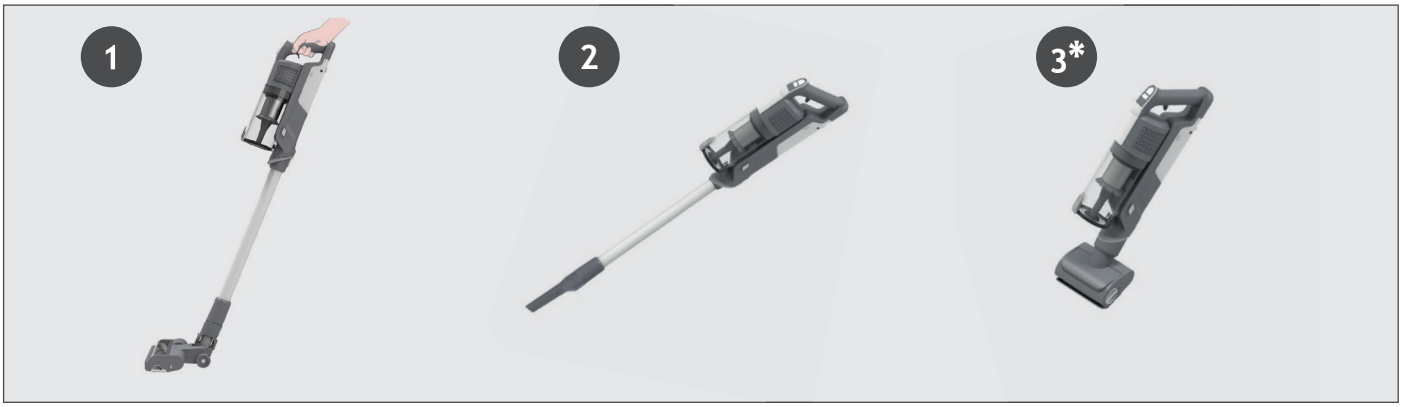

4.1 STANDARDNI NAČIN (STICK MODE)

Za uporabo izdelka v standardnem načinu:

1. Postavite svojo nogo na nastavek in ga povlecite nazaj, da nagnete cev.
2. Za pričetek čiščenja pritisnite na gumb On/Off (vklop/izklop).

OPOMBA: LED luči nastavka so vedno prižgane in krtača se vedno vrti.
S pritiskom na gumb za način lahko preprosto preklapljate med tremi načini čiščenja (EKO, STANDARDNI, TURBO), odvisno od želenega čiščenja.
Na LED-zaslonu se bo prižgala ustrezna ikona, ki bo prikazala trenutni način.
Če potrebujete temeljitejše čiščenje, ko izdelek uporabljate v standardnem načinu Stick, pritiskajte na stikalo, dokler se ne prižge ikona turbo, da povečate moč.
Na LED zaslonu bo zasvetila ikona turbo, ki bo potrdila vašo izbiro.
Upoštevajte, da bo to skrajšalo čas delovanja baterije.

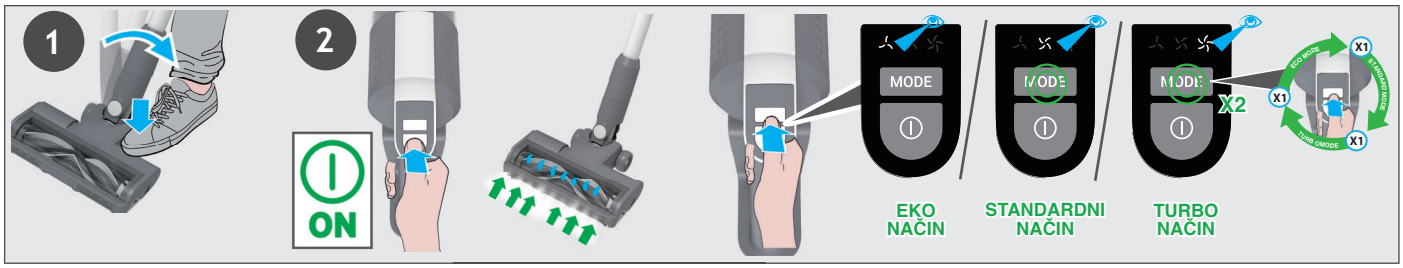

4.1.1 PRILAGODLJIV NAČIN *

Če želite lahek dostop do težko dostopnih območij pod pohištvom, pritisnite na gumb za sprostitev upogljive cevi zato, da upognete cev pod nižjim kotom.



4.2 NAČIN NAD TLEMI / ROČNI NAČIN

Za uporabo izdelka v načinu nad tlemi:
1. Odstranite cev iz nastavka tako, da pritisnete gumb za sprostitev in potegnete cev iz nastavka za tla.
2. Namestite želeni pripomoček na konec cevi.
Vsi razpoložljivi pripomočki se prilegajo na konec cevi.
3. Za pričetek čiščenja pritisnite na gumb On/Off (vklop/izklop).

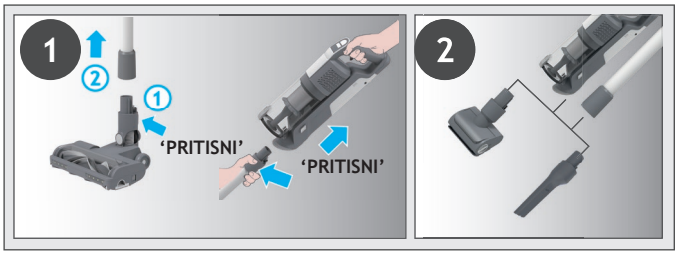

Za uporabo izdelka v ročnem načinu:
1. Odstranite ročno enoto iz cevi tako, da pritisnete gumb za sprostitev ročne enote in jo povlečete narazen.
2. Namestite želeni pripomoček na konec ročne enote.
Vsi razpoložljivi pripomočki se prilegajo na konec ročne enote.
3. Za pričetek čiščenja pritisnite na gumb On/Off (vklop/izklop).

S pritiskom na gumb za način lahko preprosto preklapljate med tremi načini čiščenja (EKO, STANDARDNI, TURBO), odvisno od čiščenja.
Na LED-zaslonu se bo prižgala ustrezna ikona, ki bo prikazala trenutni način.

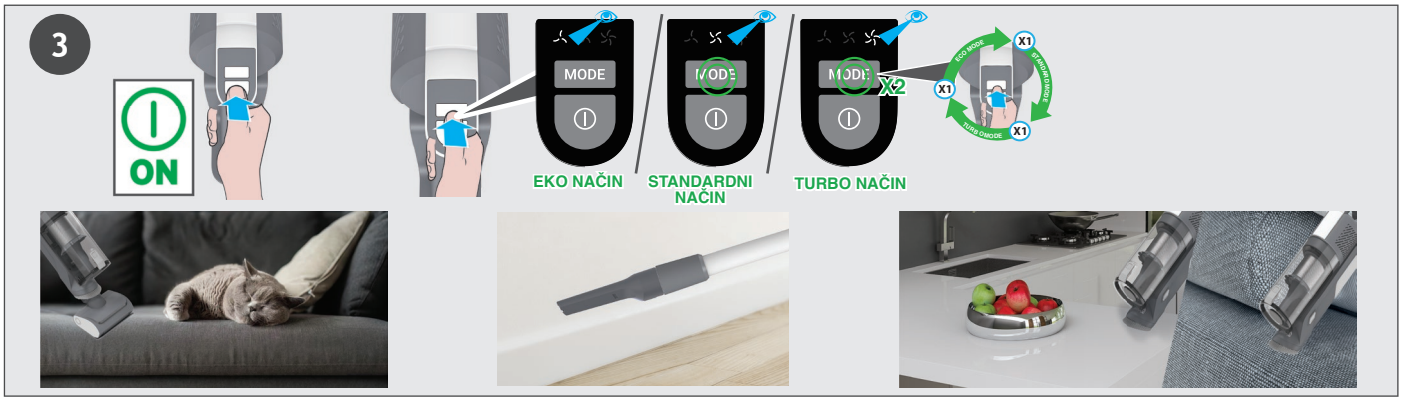

5. VZDRŽEVANJE SESALNIKA
5.1 PRAZNJENJE POSODE ZA PRAH

OPOMBA: Priporočamo, da posodo za prah izpraznite po vsaki uporabi sesalnika ali ko prah doseže zgornjo oznako največje dovoljene količine prahu.

1. Prepričajte se, da je naprava izklopljena.
2. Pritisnite na gumb za sprostitev na držalu in odklopite držalo s cevi.
3. Držalo držite nad smetnjakom in pritisnite gumb za sprostitev smetnjaka zato, da odprete loputo in izpraznete odpadke v smeti.
4. Zaprite pokrov posode za prah. Ko bo pokrov povsem zaprt, boste zaslišali “klik”.
5. Preverite, ali je posoda za prah spet v prvotnem položaju.
6. Ponovno sestavite svoj izdelek.

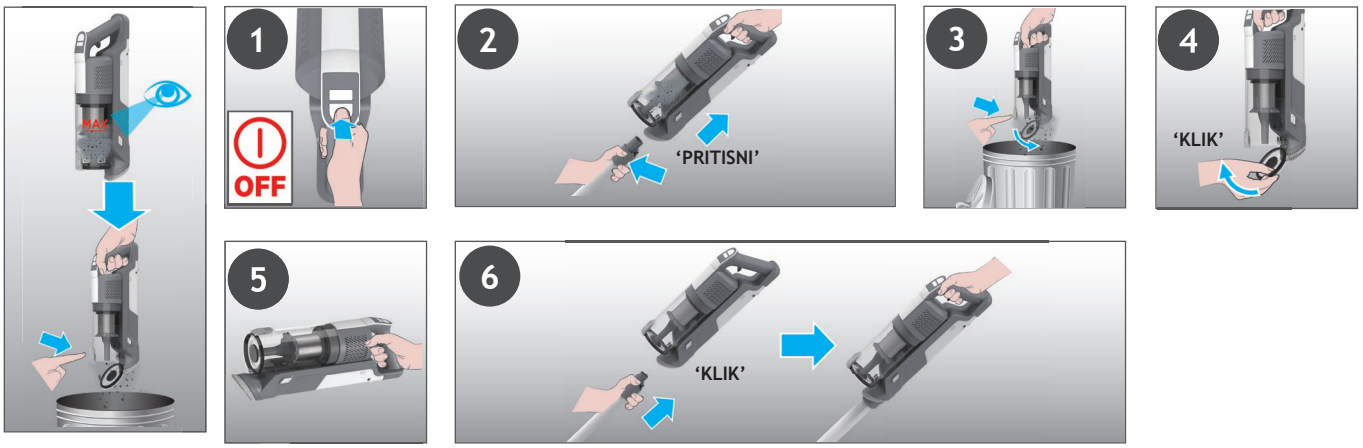

5. VZDRŽEVANJE SESALNIKA
5.2 FILTRI

POMEMBNO: Za optimalno delovanje priporočamo, da filtre operete po vsakih 5 praznjenjih posode.
1. Prepričajte se, da je naprava izklopljena.
2. Držalo držite nad smetnjakom in pritisnite dumb za sprostitev smetnjaka zato, da odprete loputo in odpadke izpraznete v smeti.
3. Pritisnite gumb za sprostitev posode za prah in odklopite posodo za prah iz enote.
4. Filtre izvlecite iz posode za prah.
5. Odstranite kovinski filter iz posode za prah tako, da ga obrnete v nasprotni smeri urinega kazalca, in ga očistite.
6. Iz ročaja izvlecite izhodni filter.
7. Filtre in posodo operite z mlačno vodo.
8. Pustite, da se 24 ur sušijo, preden jih znova namestite na izdelek.
9. Filtre namestite nazaj v posodo za prah in se prepričajte, da so pravilno nameščeni.
10. Kovinski filter ponovno namestite v posodo za prah, ga vstavite na njegovo mesto in ga vrtite v smeri urinega kazalca, dokler ne zaslišite klika.
11. Zaprite loputo za posodo.
12. Izhodni filter ponovno namestite na ročaj.
13. Ponovno nameščajte posodo za prah na ročaj, dokler ne zaslišite “klika”.

OPOMBA: Ne uporabljajte vroče vode ali čistil, ko čistite filtre. Če bi se filtri slučajno poškodovali, jih zamenjajte z originalnimi Hoover deli za sesalnik.
POMEMBNO: Za optimalno delovanje priporočamo, da filtre po 5 pranjih zamenjate z originalnimi nadomestnimi Deli Hoover.

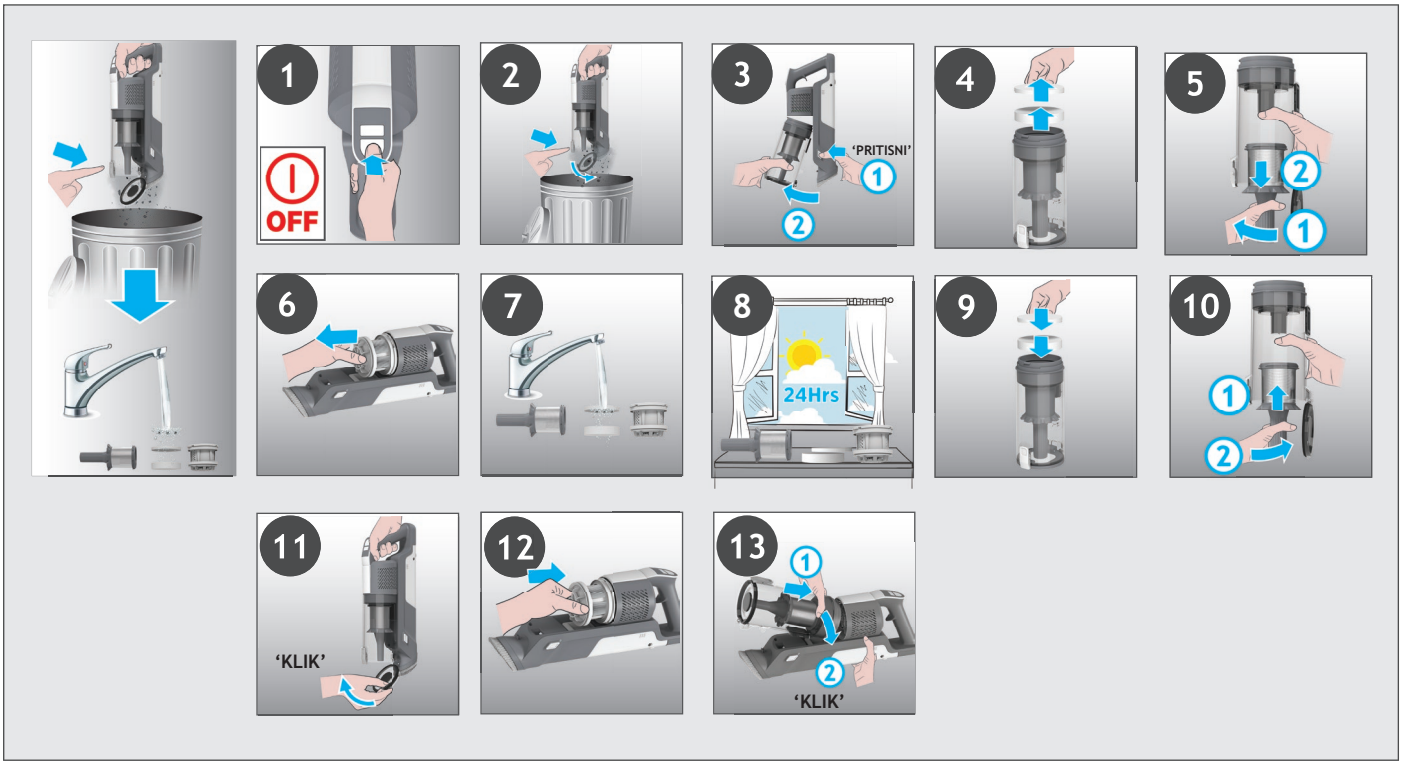

5. VZDRŽEVANJE SESALNIKA
5.3 NASTAVEK ZA TLA

Zahvaljujoč ANTI-TWIST sistemu (sistem za preprečevanje ovijanja) ima vaš sesalnik Hoover vgrajen glavnik, ki zmanjša ovijanje las okoli krtače. Če pa čistilnik ne pobira umazanije učinkovito, je morda treba očistiti krtačo ali pa je v šobi velik delec umazanije, ki ga je treba odstraniti.
1. Prepričajte se, da je naprava izklopljena.
2. Drsnik za sprostiTev krtačE na šobI potisnite v levo.
3. Odstranite krtačo šobe s talne šobe.
4. Z nastavka s krtačo odstranite kakršnokoli umazanijo. Preglejte in odstranite morebitne večje ostanke umazanije iz notranjosti nastavka.
5. Ponovno vstavite krtačo v šobo in se prepričajte, da je v pravilnem položaju, nato pa potiskajte konec krtače navzdol, dokler ne zaslišite “KLIKA”, ki označuje, da se je blokirala v pravilni položaj.

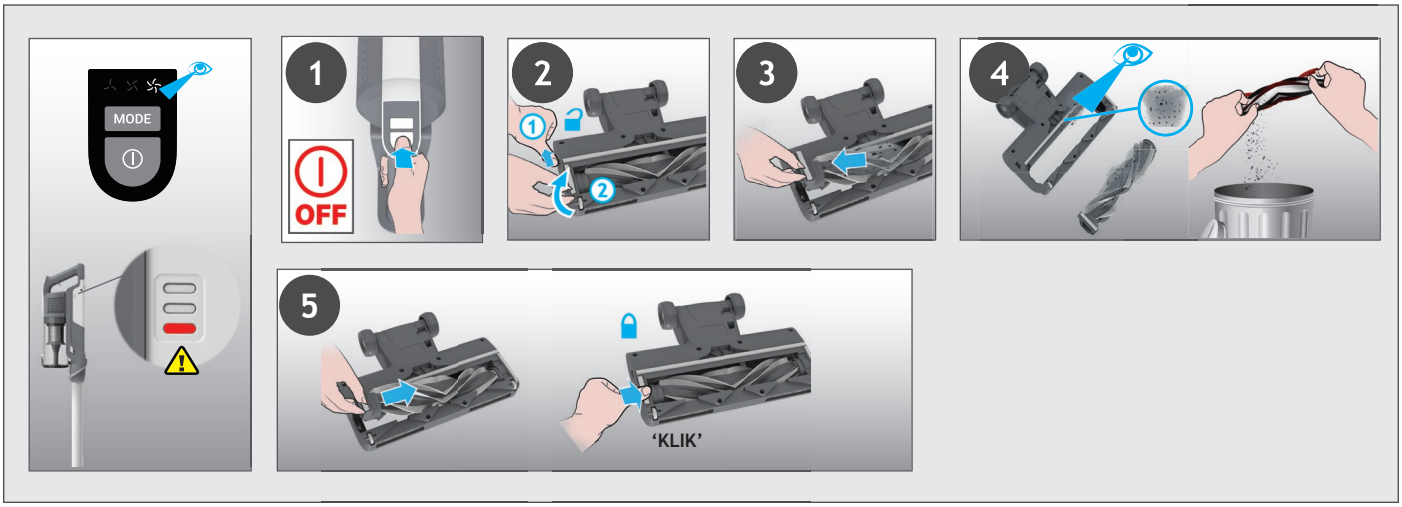

5. VZDRŽEVANJE SESALNIKA
5.4 MOTORIZIRAN PRIPOMOČEK ZA HIŠNE LJUBLJENČKE *

1. Prepričajte se, da je izdelek izklopljen, in z njega odstranite motorizirano orodje za hišne ljubljenčke.
2. Če želite odstraniti krtačo, odklenite loputo in izvlecite vrtljivo krtačo. Z uporabo škarij odstranite morebitna ovita vlakna ali delce umazanije s krtače. Poglejte v nastavek in odstranite morebitne delce umazanije.
3. Ponovno namestite palico krtače, jo potisnite in sprostitveni zapah zaklenite.

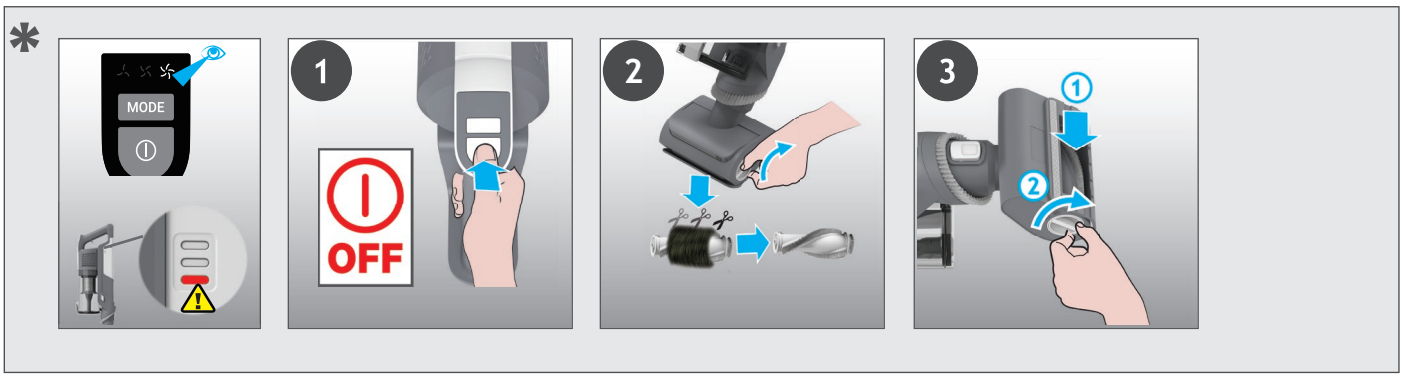

* Odvisno od vašega modela.

5. VZDRŽEVANJE SESALNIKA
5.5 BLOKADE

Če vaš izdelek deluje, vendar slabo sesa, je to lahko posledica blokade v šobi ali cevi ali pa se krtačna palica ne vrti. V tem primeru na indikatorju za polnjenje baterije sveti rdeča lučka. Izvedite vsa navodila za vzdrževanje iz poglavij 5.1,5.2,5.3,5.4. Skupaj z dodatnimi področji, navedenimi spodaj.

1. Prepričajte se, da je naprava izklopljena.
2. Odstranite nastavek, cev in ročno enoto po prejšnjih navodilih.
3. Vizualno preverite, ali so v ročni enoti kakršnikoli delci umazanije ali ovire, in jo očistite.
4. Vizualno preverite, ali so v priključkih šobe kakršnikoli delci umazanije ali ovire, in jih očistite.
5. Odstranite krtačo in preverite, ali so v priključkih šobe kakršnikoli delci umazanije ali ovire, in jih očistite.
6. Vizualno preverite oba konca cevi in odstranite vse delce umazanije ali ovire.
7. Ponovno sestavite svoj izdelek.

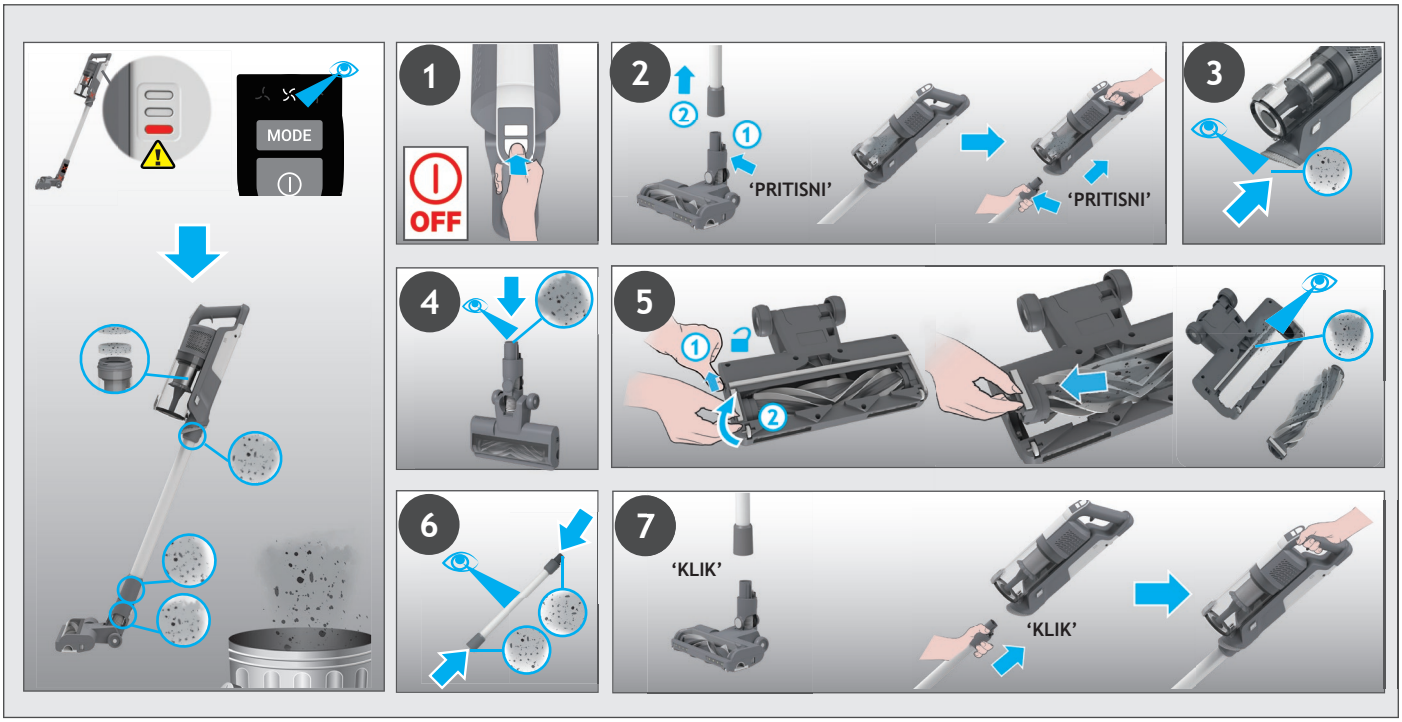

7. ODPRAVLJANJE TEŽAV

Če boste imeli kakršne koli težave z vašim sesalnikom, preden pokličete Hooverjev servisni center za stranke s pomočjo enostavnega seznama v nadaljevanju preverite naslednje.

A. Sesalnik se ne izklopi.
Preverite, če je sesalnik napolnjen.
Preverite, ali je baterija pravilno nameščena.

B. Če na indikatorju za polnjenje baterije sveti rdeča lučka.
Preverite, ali je šoba prenehala delovati, in odstranite morebitne odvečne delce umazanije s krtače in morebitne zapletene delce z glavnika

C. Sesalnik ne deluje.
Preverite, ali je prišlo do ovire v dovodu zraka ali v cevi, odstranite jo in se prepričajte, da je izdelek izklopljen. Ko to naredite, enostavno pritisnite na gumb za vklop/izklop, izdelek bo ponovno pričel delovati.

D. Šoba preneha delovati in opozorilni simbol na baterijskem paketu je RDEČ.
V nastavku je blokada ali pa je ovira v krtači. Prepričajte se, da je vaš izdelek IZKLOPLJEN in odstranite morebitne ostanke umazanije po izvajanju vzdrževanja čistilnika 5.

E. Baterij ne morete napolniti.
To je morebitna posledica zelo dolgega obdobja shranjevanja (več kot pol leta).
Kontaktirajte Hooverjev servis za stranke, da se dogovorite za zamenjavo baterij.
Če se težava nadaljuje, kontaktirajte Hooverjev servisni center za stranke.

Odstranitev embalaže
Embalaža je zasnovana tako, da varuje napravo pred poškodbami med transportom. Uporabljeni embalažni materiali so izbrani iz materialov, ki so okolju prijazni in jih je treba reciklirati. Recikliranje embalaže zmanjšuje uporabo surovin v proizvodnem procesu in tudi količino odpadkov na odlagališčih

Zamenjava in odlaganje baterij
Ta naprava za čiščenje je opremljena z litijsko baterijo, ki jo je mogoče ponovno napolniti in jo je mogoče zamenjati.
OPOZORILO: Za svoj sesalnik uporabite samo odobrene nadomestne dele. Uporaba delov, ki jih Hoover ne priporoča, je nevarna in bo razveljavila garancijo.
OPOZORILO: Ne poskušajte sami odpreti in popraviti baterije.
1. pritisnite gumbe za sprostitev baterije in izvlecite baterijo.
2. Odstranite staro baterijo in jo nadomestite z novo.
3. Baterije odvrzite na varen način. Uporabljene baterije je treba odnesti v enoto za recikliranje. Baterije se ne smejo odvreči v gospodinjske odpadke.

NADOMESTNI DELI IN POTROŠNI MATERIAL HOOVER
Vedno uporabljajte originalne nadomestne dele Hoover. Dobite jih pri lokalnem prodajalcu Hooverjevih izdelkov.
Pri naročanju delov vedno navedite številko modela.

GARANCIJA
Garancijski pogoji za to napravo so taki, kot jih določi zastopnik v državi, kjer je naprava prodana. Podrobnosti glede garancijskih pogojev lahko dobite od prodajalca, pri katerem ste napravo kupili. Če želite uveljavljati kakršno koli garancijo, potrebujete potrdilo o nakupu ali račun.

POMEMBNO: Zagotovljena življenjska in garancijska doba baterij tega sesalnika je 1 leto od datuma nakupa. Po preteku 1 leta je uporabnik sam dolžan poravnati stroške nove baterije.

1. SÜPÜRGENİZİN PARÇALARI

ÜRÜN BİLEŞENLERİ:

A. Açma/Kapama Düğmesi
B. Mod Düğmesi
C. LED Ekran
D. Toz Torbası
E. HaznE Kapağını Serbest Bırakma Düğmesi
F. Çöp Kutusu Serbest Bırakma Düğmesi
G. Entegre Toz Fırçası
H. El Ünitesi Çıkarma Düğmesi
I. Boru *
J. Flexi Boru Çıkarma Düğmesi
K. Flexi Boru *
L. Rulo fırça başlığı açma kaydırıcısı
M. Başlık Ön Led Işığı
N. Başlık
O. Motorlu Evcil Hayvan Aparatı*
P. Kenar Köşe Aparatı
Q. Şarj Aleti
R. Duvara Montaj Vidaları
S. Duvara Montaj
T. Pil takıMı
U. Pil Şarj Göstergesi
V. Pil Serbest Bırakma Düğmesi
W. Çıkış Filtresi
X. Filtre

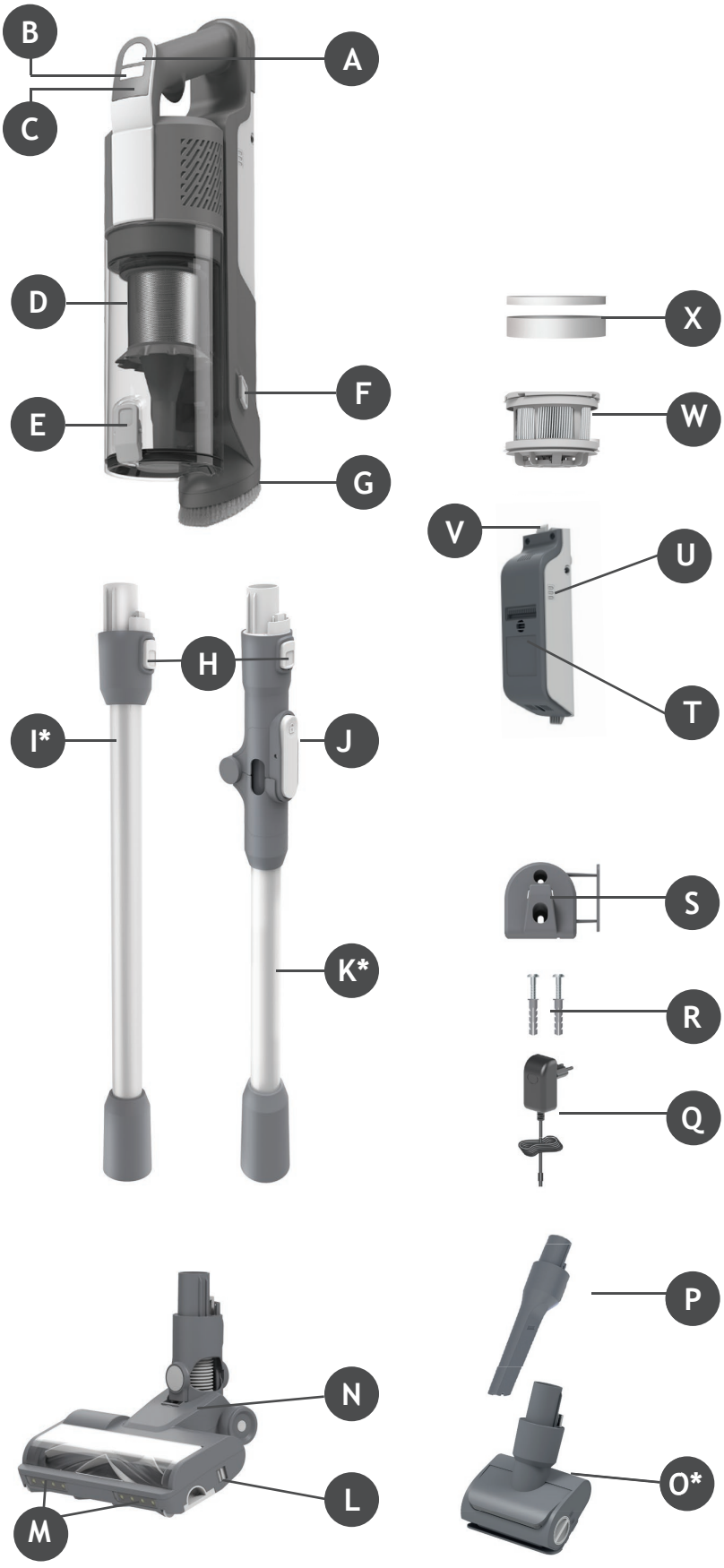

* Modelinize bağlıdır.

2. SÜPÜRGENİZİN HAZIRLANMASI

TR

Tüm ürün parçalarını ambalajdan çıkarın ve süpürgenizin kurulumunu gerçekleştirin.

1. ADIM: Boruyu zemin başlığına takın.

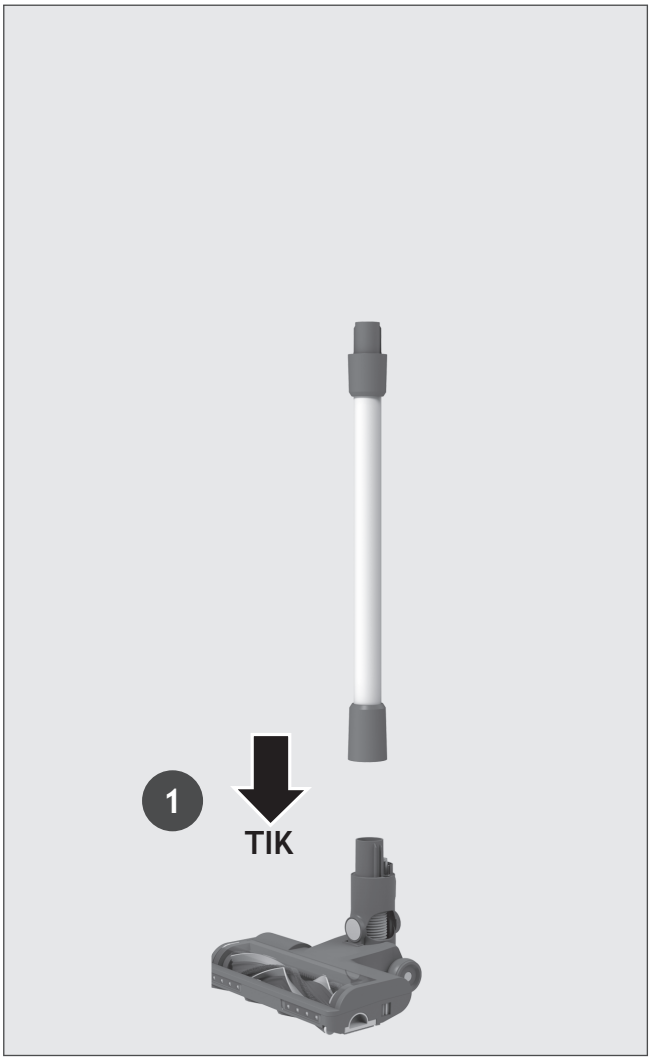

2. ADIM: El ünitesini boruya takın.

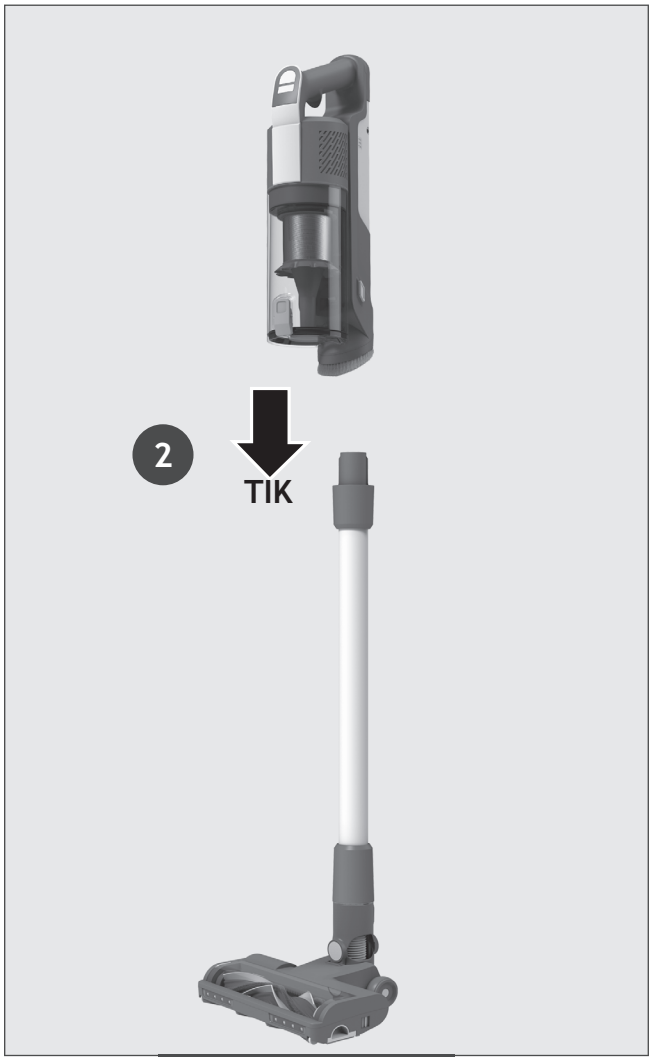

3. ADIM: İsteğe bağlı depolama için duvara montaj seçeneği sunmaktayız.
Bu seçeneği kullanmak istemeniz durumunda, duvar montajını sağlanan vidalar ve bağlantı parçalarıyla uygun bir duvara sabitleyin.

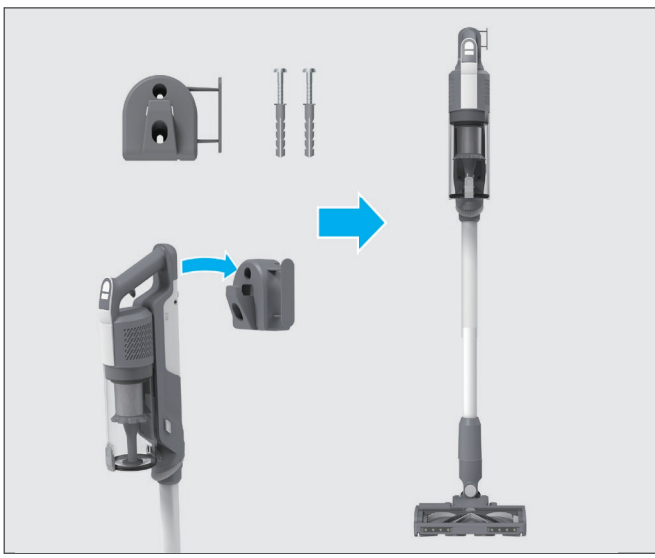



3. PİLİ DEĞİŞTİRME

Ürününüzdeki pil tamamen şarj edilmiş şekilde sunulmaz. İlk kullanımdan önce lütfen ürünü tamamen şarj edin. Yaklaşık 4 saat sürer.

Rahat kullanım için pil 3 farklı koşulda şarj edilebilir.

1. Ürün dik modda tamamen monte edilmiş şekildeyken veya duvara montaj biriminde bulunduğunda pil durumu pilin üzerinde gösterilecektir.
2. Ürün el ünitesi modundayken.
3. Pil üründen çıkarılmış haldeyken.

Ürününüzü kullanırken pilin gerçek zamanlı şarj seviyesi pil takımında gösterilir.
Kalan pil seviyesi %20'den düşükse pilin üzerindeki LED yanmaya başlar.
Ürününüzü kapatmanız ve pili şarj etmeniz önerilir.

NOT: Şarj aletinin şarj olurken ısınması doğaldır. Sadece ürününüzle birlikte verilen şarj aletini kullanın.

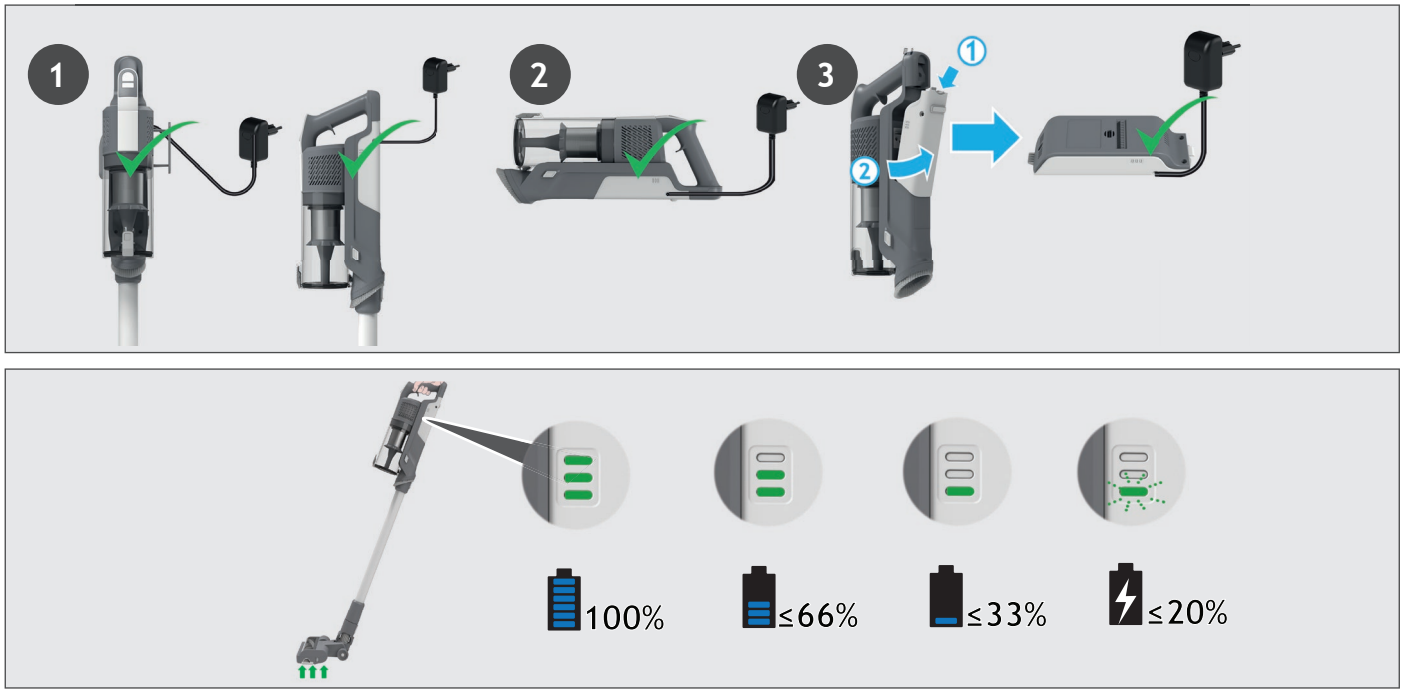

4. SÜPÜRGENİN KULLANIMI

Süpürgeniz için 3 farklı çalıştırma modu mevcuttur:
1. Dik mod.
2. Zemin Üstü modu.
3. El ünitesi modu.

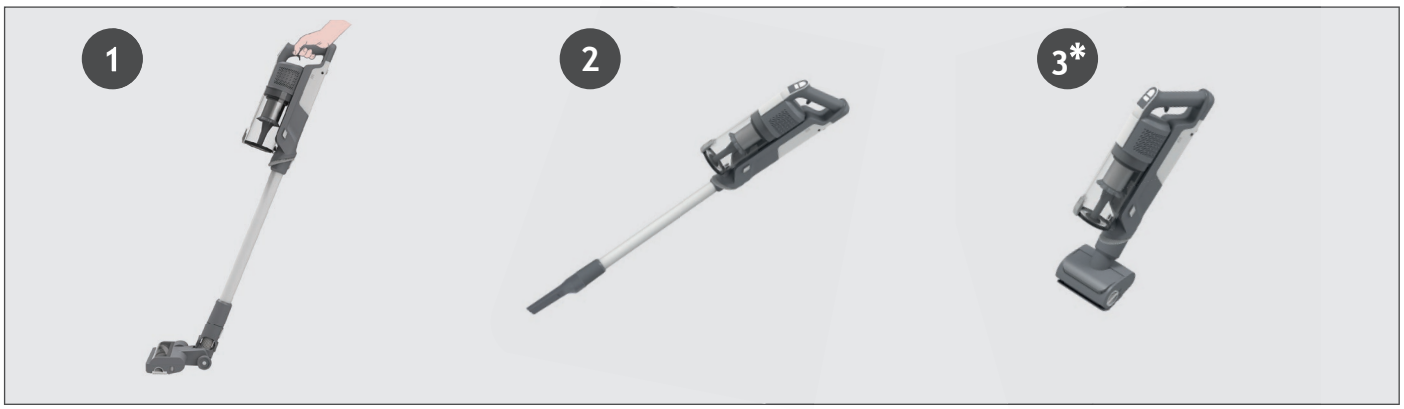

4.1 DİK MOD

Ürününüzü Dik modda kullanmak için:

1. Ayağınızı başlık üzerine yerleştirin ve boruyu içeri almak için geriye doğru çekin.
2. Temizliğe başlamak için Açık / Kapalı güç düğmesine basın.

NOT: Başlık LED ışıkları her zaman açıktır ve rulo fırça sürekli olarak döner.
Mod düğmesine basarak temizlik işine bağlı olarak üç temizleme modu (EKO, STANDART, TURBO) arasında kolayca geçiş yapabilirsiniz.
Geçerli modu size göstermek için LED ekranda ilgili simge yanacaktır.
Ürününüzü Dik modda kullanırken daha derin temizliğe ihtiyacınız varsa, gücü artırmak için turbo simgesi açılana kadar değiştirme düğmesine basın.
LED ekranda, seçiminizi teyit etmek üzere turbo simgesi yanacaktır.
Lütfen bunun pil çalışma süresini azaltacağını dikkate alın.

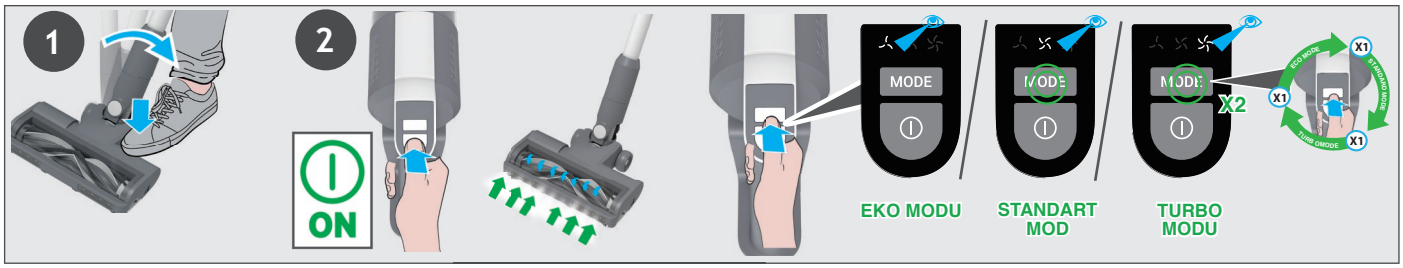

4.1.1 ESNEK MOD *

Mobilyanın altında ulaşması zor alanlara kolayca erişmek istiyorsanız esnek boru çıkarma düğmesine basarak boruyu daha düşük bir açıyla konumlandırın.



4.2 ZEMİN ÜSTÜ MOD / EL ÜNİTESİ MODU

Ürününüzü Zemin Üstü modda kullanmak için:
1. Başlık çıkarma düğmesine basarak boruyu başlıktan ayırın ve boruyu zemin başlığından dışarı çekin.
2. Borunun ucuna istediğiniz aksesuarı takın.
Tüm kullanılabilir aksesuarlarınız borunun ucuna oturacaktır.
3. Temizliğe başlamak için Açık / Kapalı güç düğmesine basın.

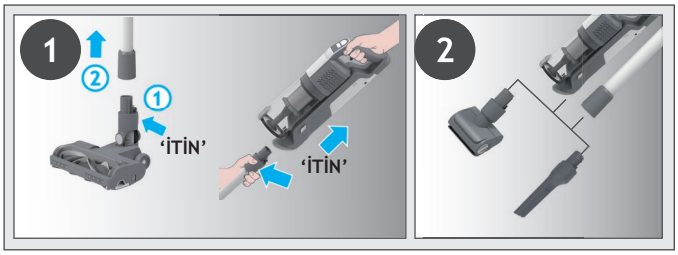

Ürününüzü el ünitesi modunda kullanmak için:
1. El ünitesi çıkarma düğmesine basarak ve çekerek El ünitesini borudan ayırın.
2. El ünitesinin ucuna istediğiniz aksesuarı takın.
Tüm kullanılabilir aksesuarlarınız el ünitesinin ucuna oturacaktır.
3. Temizliğe başlamak için Açık / Kapalı güç düğmesine basın.

Mod düğmesine basarak temizlik işine bağlı olarak üç temizleme modu (EKO, STANDART, TURBO) arasında kolayca geçiş yapabilirsiniz.
Geçerli modu size göstermek için LED ekranda ilgili simge yanacaktır.

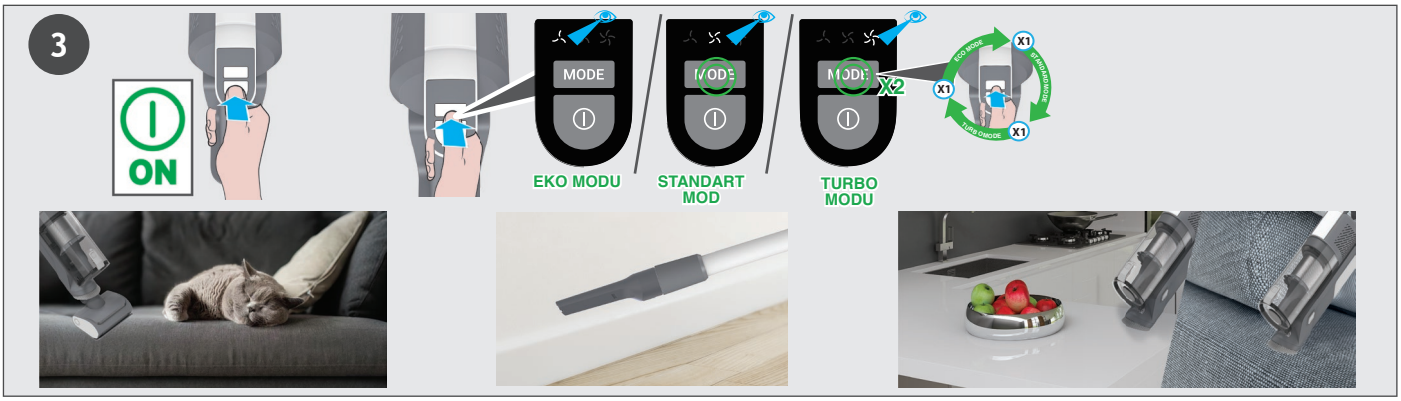

5. SÜPÜRGE BAKIMI
5.1 TOZ HAZNESİNİ BOŞALTMA

NOT: Toz haznesinin her kullanım sonrasında veya toz maksimum dolma çizgisine geldiğinde boşaltılması önerilir.

1. Ürününüzün kapalı olduğundan emin olun.
2. El ünitesi çıkarma düğmesine basın ve el ünitesini borudan çıkarın.
3. El ünitesini bir çöp kutusunun üzerinde tutarak kapağı açmak için Çöp Haznesi Kapağı Serbest Bırakma Düğmesine basın ve birikintileri çöpe boşaltın.
4. Toz haznesi kapağını kapatın, tam olarak kilitlendiğinde bir tık sesi duyacaksınız.
5. Toz haznesinin ilk konumuna geri gelip gelmediğini kontrol edin.
6. Ürününüzü yeniden monte edin.

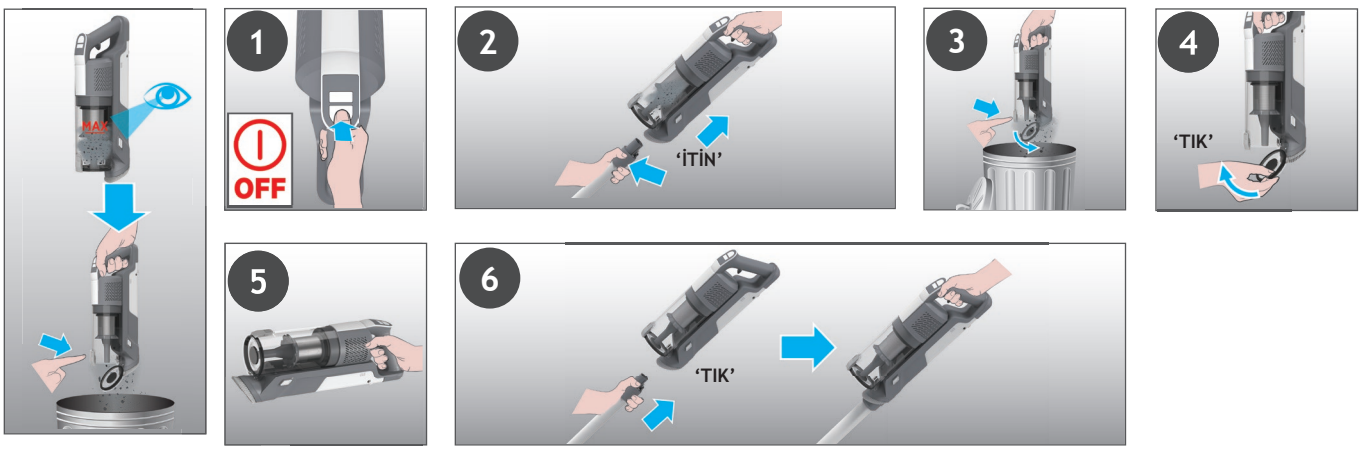

5. SÜPÜRGE BAKIMI
5.2 FİLTRELER

ÖNEMLİ: En iyi performans için, filtreleri 5 hazne boşaltma işleminde bir yıkamanız önerilir.
1. Ürününüzün kapalı olduğundan emin olun.
2. El ünitesini bir çöp kutusunun üzerinde tutarak kapağı açmak için Toz Haznesi Kapağı Serbest Bırakma Düğmesine basın ve birikintileri çöpe boşaltın.
3. Toz haznesi serbest bırakma düğmesine basın ve toz haznesini üniteden çıkarın.
4. Filtreleri toz haznesinden çıkarın.
5. Metal filtreyi ters saat yönünde çevirerek toz haznesinden çıkarın ve temizleyin.
6. Çıkış filtresini el ünitesinden çekip çıkarın.
7. Ilık su ile filtreleri ve hazneyi yıkayın.
8. Ürününüze geri takmadan önce 24 saat boyunca kurumasını bekleyin.
9. Filtreleri doğru pozisyonda olduklarından emin olarak toz haznesine geri takın.
10.Metal filtreyi toz haznesine geri takın, konumuna getirim ve “klik” sesi duyana kadar saat yönünde çevirin.
11. Hazne kapağını kapatın.
12. Çıkış filtresini yeniden el ünitesine takın.
13. Toz haznesini bir “tık” sesini duyana kadar yeninden el ünitesine takın.

NOT: Filtreleri temizlerken sıcak su veya deterjan kullanmayın. Düşük bir olasılık olsa da, filtrelerin hasar görmesi halinde orijinal HOOVER yedek filtre takın.
ÖNEMLI: En iyi performans için filtrelerin 5 yıkamadan sonra orijinal Hoover parçalarıyla değiştirilmesinI öneririz.

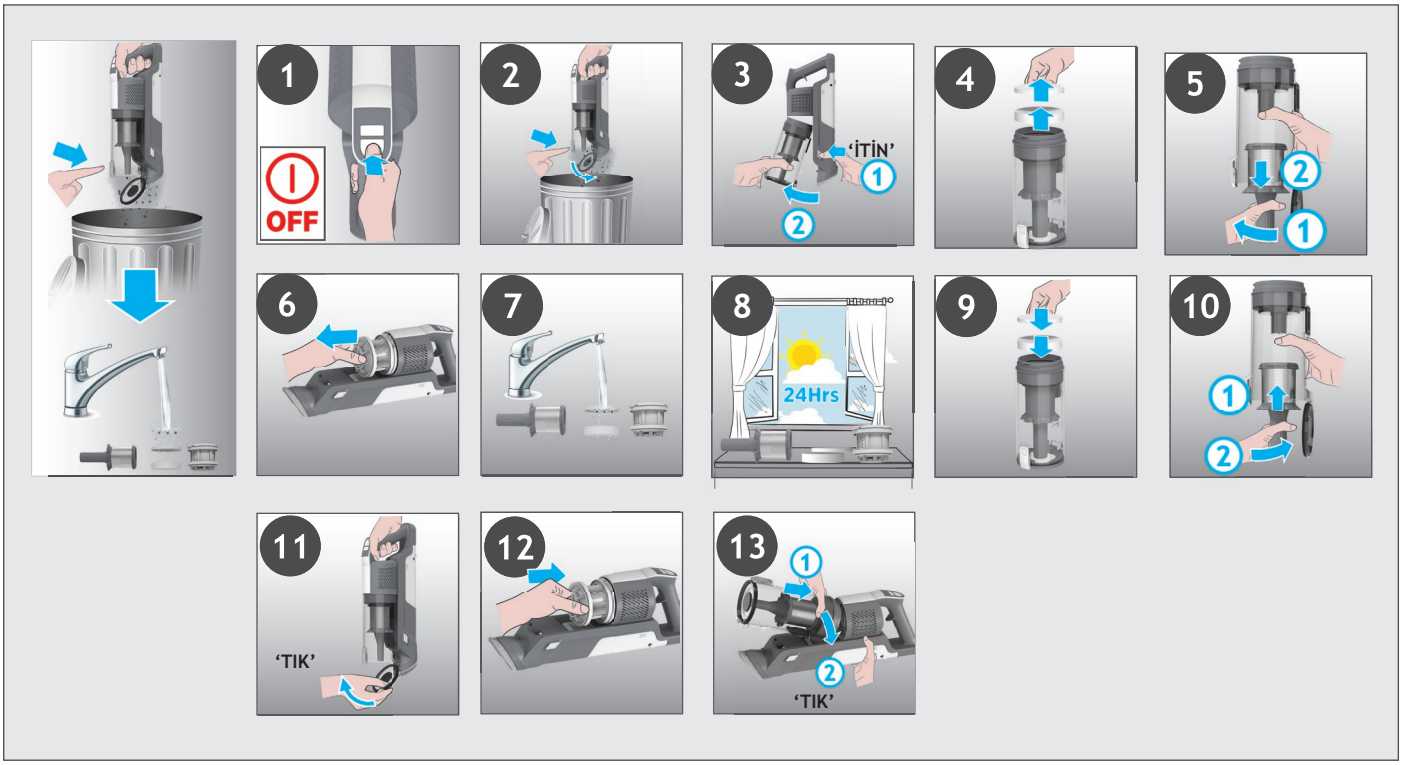

5. SÜPÜRGE BAKIMI
5.3 ZEMİN BAŞLIĞI

KIVRILMA ÖNLEYİCİ özelliği sayesinde, Hoover süpürgenizde saçların/tüylerin rulo fırça çevresine sarılmasını azaltan bir entegre tarak bulunur. Ancak süpürgenizin etkili çekiş yapmadığı durumlarda rulo fırçanın temizlenmesi gerekebilir ya da başlık içerisinde temizlenmesi gereken büyük birikintiler vardır.
1. Ürününüzün kapalı olduğundan emin olun.
2. Başlıktaki rulo fIrça başlIğını seRbest bırakma kaydırıcısını sola kaydırın.
3. Rulo Fırça Başlığını Zemin Başlığından çıkarın.
4. Rulo fırçadaki fazla birikintiyi giderin. Başlık içindeki büyük birikintiler açısından bir kontrol gerçekleştirin ve bunları giderin.
5. Doğru konumda olmasına dikkat ederek rulo fırçayı başlık içerisine yeniden takın ve fırça başlığı konuma kilitlemek için "KLİK" sesini duyana kadar rulo fırçanın ucunu aşağıya doğru ittirin.

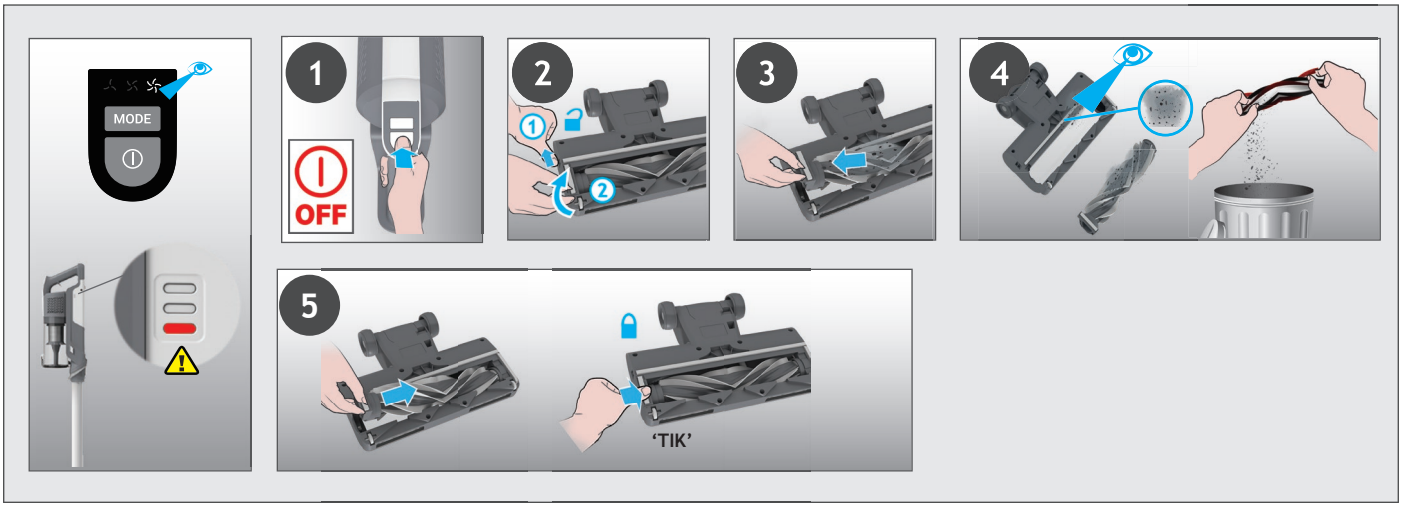

5. SÜPÜRGE BAKIMI
5.4 MOTORLU EVCİL HAYVAN APARATI *

1. Ürününüzün kapalı olduğundan emin olun ve motorlu evcil hayvan aparatını ürününüzden çıkarın.
2. Rulo fırçayı çıkarmak için serbest bırakma mandalını açın ve döner fırçayı dışa doğru çekin. Makas kullanarak rulo fırçadaki dolaşmış lifleri veya birikintileri kesin. Başlığın içine bakın ve mevcut birikintileri giderin.
3. Rulo fırçayı tekrar yerine yerleştirin, açma mandalını kilitleyin.

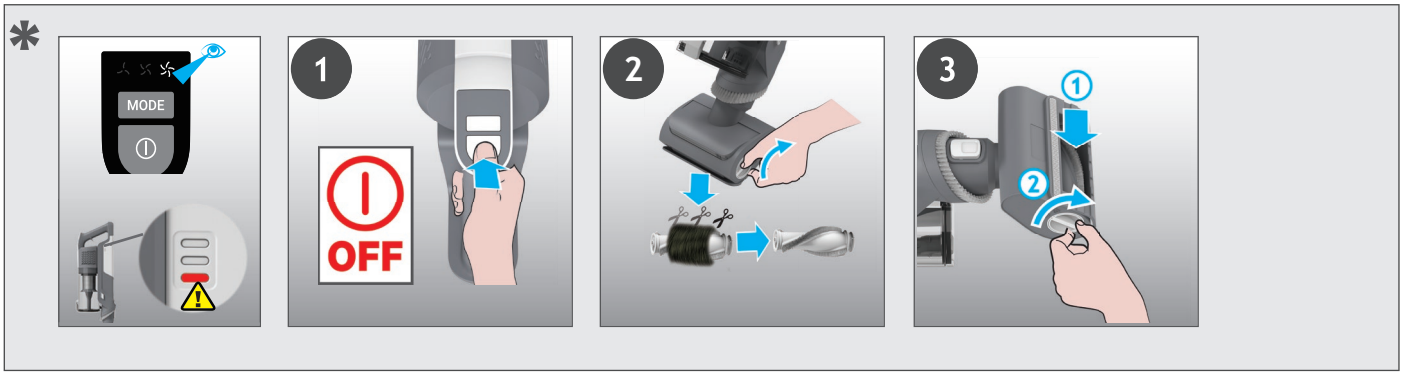

* Modelinize bağlıdır.

5. SÜPÜRGE BAKIMI
5.5 TIKANIKLIKLAR

Ürününüz çalışıyor ancak toplaması zayıfsa bu başlık veya borudaki bir tıkanıklıktan ya da fırça başlığınızın dönmeyişinden kaynaklanıyor olabilir. Eğer sorun buysa, sabit kırmızı bir ışık Pil şarj göstergenizde belirecektir. 5.1,5.2,5.3,5.4. bölümlerinde verilen tüm bakım talimatlarını gerçekleştirin. Aşağıda listelenen alanlar ile birlikte.

1. Ürününüzün kapalı olduğundan emin olun.
2. Önceki talimatları izleyerek başlığı, boruyu ve el ünitesini çıkarın.
3. El ünitesi girişlerini birikinti veya tıkanıklık açısından gözle kontrol edin ve temizleyin.
4. Başlık birleşme yerlerini birikinti veya tıkanıklık açısından gözle kontrol edin ve temizleyin.
5. Rulo Fırçayı çıkarın ve başlık giriş bölgesini birikinti veya tıkanıklık açısından gözle kontrol edin ve temizleyin.
6. Borunun her iki ucunu da görsel olarak kontrol edin ve birikintiler ile tıkanıklıkları giderin.
7. Ürününüzü yeniden monte edin.

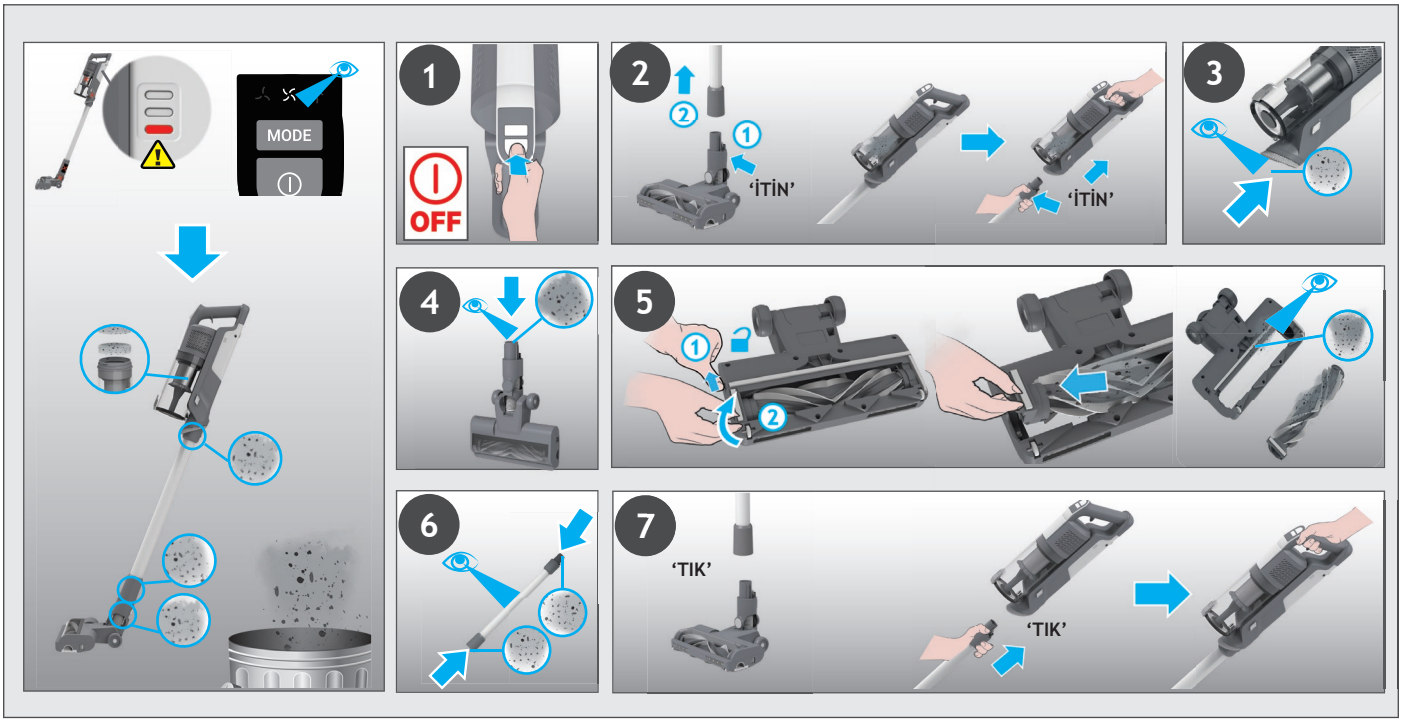

7. SORUN GİDERME

Elektrikli süpürgenizle ilgili bir sorun yaşarsanız, Hoover Müşteri Hizmetleri Merkezi'ni aramadan önce aşağıdaki kontrol listesini inceleyin.

A. Elektrikli süpürge açılmıyor.
Süpürgenin şarj olduğundan emin olun.
Batarya grubunun yerine monte edilmiş olup olmadığını kontrol edin.

B. Sabit kırmızı bir ışık pil şarj göstergenizde belirecektir.
Başlığın durduğunu kontrol edin ve birikintileri rulo fırçadan ve dolaşmış kalıntıları taraktan çıkarın

C. Süpürge çalışmayı durdurdu.
Girişte veya boruda bir tıkanıklık olup olmadığını kontrol edin, tıkanıklığı giderin ve ürünün KAPALI olduğundan emin olun. Bu işlem sonrasında, açma/düğme düğmesine bastığınızda ürün tekrar çalışmaya başlayacaktır.

D. Başlık durur ve pil takımındaki uyarı sembolü KIRMIZI renkte yanar.
Nozulda bir tıkanıklık veya fırça çubuğunda bir engel var. 5. Temizleyicinizin bakımı bölümündeki talimatları izleyerek ürününüzün KAPALI olduğundan emin olun ve birikinti veya engeli ortadan kaldırın.

E. Bataryalar şarj edilemiyor.
Bu, çok uzun süre saklamadan dolayı olabilir (altı aydan fazla).
Batarya değişimi için Hoover müşteri hizmetlerine başvurun.
Sorun devam ederse Hoover Müşteri Hizmetleri Merkezi'ne başvurun.

Ambalaj malzemesinin atımı
Ambalaj cihazı taşıma sırasındaki hasardan korumak için tasarlanmıştır. Kullanılan ambalaj malzemeleri çevre dostu olarak atılacak ve geri dönüştürülebilir malzemelerden seçilmiştir. Ambalajın geri dönüştürülmesi, üretim sürecindeki hammaddelerin kullanımını ve atık depolama tesislerindeki atık miktarını azaltır

Pillerin yenisi ile değiştirilmesi ve atılması
Bu süpürge, değiştirilebilir ve şarj edilebilir bir lityum iyon pil takımı ile donatılmıştır.
UYARI: Yalnızca elektrik süpürgeniz için onaylanmış yedek parçaları kullanın. Hoover tarafından onaylanmamış parçaların kullanılması tehlikelidir ve garantinizi geçersiz kılar.
UYARI: Batarya grubunu açmaya ve kendiniz onarmaya çalışmayın.
1. pili çıkarma düğmelerine basın ve pili dışarı çekin.
2. Eski batarya grubunu çıkarın ve yeni batarya grubuyla değiştirin.
3. Pilleri güvenli bir şekilde imha edin. Kullanılmış piller bir geri dönüştürme istasyonuna götürülmeli ve evsel atıklarla birlikte atılmamalıdır.

HOOVER YEDEK PARÇA VE SARF MALZEMELERİ
Parçaları daima orijinal Hoover parçaları ile değiştirin. Bu parçaları Hoover servislerinden tedarik edebilirsiniz.
Parça siparişi verirken mutlaka cihazın model numarasını belirtin.

GARANTİNİZ
Bu cihaz için garanti koşulları, cihazın satıldığı ülkedeki temsilcimiz tarafından tanımlanmaktadır. Bu koşullara ilişkin ayrıntılar cihazın satın alındığı bayiden edinilebilmektedir. Bu garanti koşulları altında yapılan talepte satış fişi(faturası) ve makbuzu ibraz edilmiş olmalıdır.

ÖNEMLİ: Bu elektrik süpürgesindeki batarya, satın alma tarihinden itibaren 1 yıl garantilidir. 1 yıl sonra, müşteri yeni bir batarya maliyetinden sorumludur.

إذا واجهتك أي مشكلة مع جهاز التنظيف الخاص بك، فاتبع قائمة التحقق البسيطة هذه قبل الاتصال بمركز خدمة عملاء شركة هوفر.

A. جهاز التنظيف لا يعمل.

تحقق مما إذا كان الجهاز مشحونًا.

تحقق مما إذا كانت حزمة البطارية مثبتة في مكانها.

B. إذا ظهر ضوء أحمر ثابت، فهذا مؤشر شحن البطارية.

تحقق مما إذا كانت الفوهة قد توقفت عن العمل وأزل أي أوساخ زائدة من عارضة الفرشاة وأي بقايا متشابكة من المشط

C. توقف الجهاز عن العمل.

تحقق مما إذا كانت هناك عوائق في مدخل الهواء أو في الأنبوب، وقم بإزالتها وتأكد من إيقاف تشغيل المنتج. بمجرد الانتهاء من ذلك، اضغط ببساطة على زر التشغيل / الإيقاف، سيبدأ المنتج في العمل مرة أخرى.

D. توقف الفوهة عن العمل ورمز التحذير الموجود على مجموعة البطارية باللون الأحمر.

يوجد انسداد في الفوهة أو عائق في عارضة الفرشاة. تأكد من إيقاف تشغيل المنتج وإزالة أي أوساخ أو انسداد ثم اتباع صيانة جهاز التنظيف 5.

E. البطاريات لا يمكن شحنها.

قد يكون هذا نتيجة لفترات تخزين طويلة جدًا (أكثر من نصف سنة).

اتصل بخدمة عملاء شركة هوفر لترتيب عملية استبدال البطارية.

إذا استمرت المشكلة، فاتصل بمركز خدمة عملاء شركة هوفر.

التخلص من مواد التعبئة والتغليف

لقد جرى تصميم العبوة لحماية الجهاز من التلف أثناء النقل. نحرص على اختيار مواد التعبئة والتغليف المستخدمة من مواد صديقة للبيئة للتخلص منها ويجب إعادة تدويرها.

يؤدي إعادة تدوير العبوات إلى تقليل استخدام المواد الخام في عملية التصنيع، كما يقلل أيضًا من كمية النفايات في مواقع مكبات النفايات

استبدال البطاريات والتخلص منها

ليكن معلومًا أن جهاز التنظيف هذا مزوّد ببطارية ليثيوم أيون قابلة لإعادة الشحن وقابلة للاستبدال.

تحذير: استخدم فقط قطع الغيار المعتمدة لجهاز التنظيف. يعد استخدام قطع غيار غير معتمدة من جانب شركة هوفر أمرًا خطيرًا ويلغي ضمانك.

تحذير: لا تحاول فتح حزمة البطارية وإصلاحها بنفسك.

1. اضغط على أزرار تحرير البطارية واسحب البطارية للخارج.
2. قم بإزالة حزمة البطارية القديمة واستبدلها بحزمة البطارية الجديدة.
3. تخلص من البطاريات بشكل آمن. ينبغي تسليم البطاريات المستعملة إلى محطة إعادة تدوير ويجب عدم التخلص منها مع النفايات المنزلية.

قطع غيار ومستهلكات شركة هوفر

استبدل قطع الغيار دائمًا بقطع أصلية من شركة هوفر. هذه القطع متوفرة بشكل عام لدى موزع شركة هوفر الموجود في منطقتك أو بشكل مباشر لدى شركة هوفر.

عندما تقوم بطلب قطع الغيار أشر دائمًا إلى رقم طراز الجهاز.

الضمان الخاص بك

شروط الضمان الخاصة في هذا الجهاز هي بموجب النظم المحددة من قبل ممثلنا في الدولة التي يباع بها. من الممكن الحصول على التفاصيل الخاصة بهذه الشروط من قبل التاجر الذي تم شراء الجهاز منه. يجب أن ترفق فاتورة البيع عند القيام بأي مطالبة بموجب أحكام هذا الضمان.

ملاحظة هامة: يتم ضمان البطارية في جهاز التنظيف هذا لمدة عام واحد من تاريخ الشراء. **بعد مرور عام واحد، يكون العميل وحده مسؤولاً عن تكلفة البطارية الجديدة.**

5. صيانة جهاز التنظيف
5.5 الانسدادات

إذا كان المنتج يعمل ولكن التقاطه ضعيف فقد يكون ذلك بسبب انسداد في الفوهة أو الأنبوب أو عدم دوران عارضة الفرشاة. في هذه الحالة، سيظهر ضوء أحمر ثابت على مؤشر شحن البطارية. يجب الالتزام بتنفيذ جميع تعليمات الصيانة المدرجة في الأقسام 5.1، 5.2، 5.3، 5.4. بالإضافة إلى المناطق الإضافية المذكورة أدناه.

1. تأكد من إيقاف تشغيل منتجك.
2. احرص على فصل الفوهة والأنبوب والوحدة اليدوية كما هو موضح في التعليمات السابقة.
3. يجب التحقق بصريًا من مداخل الوحدة اليدوية لأي حطام أو عوائق وقم بتنظيفها.
4. ثم قم بالفحص البصري لمنطقة وصلات الفوهة لأي حطام أو عوائق وقم بتنظيفها.
5. قم بإزالة عارضة الفرشاة وتحقق من عدم وجود أي حطام أو عوائق في منطقة مدخل الفوهة وقم بتنظيفها.
6. تحقق بصريًا من طرفي الأنبوب وقم بإزالة أي حطام أو عوائق.
7. أعد تجميع منتجك.

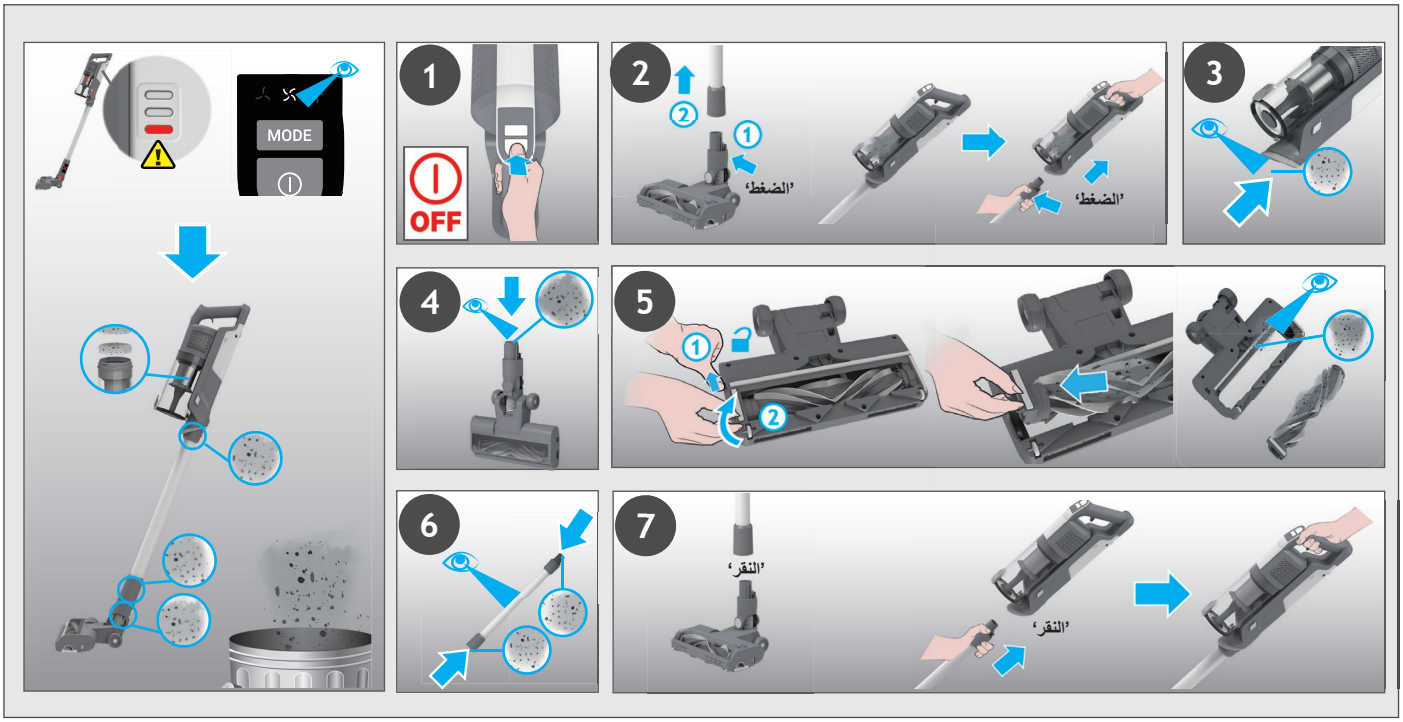

5. صيانة جهاز التنظيف
5.3 فوهة الأرضية

تتميز مكنسة هوفر، بفضل خاصية منع الالتفاف، بمشط مدمج يقلل من التفاف الشعر حول عارضة الفرشاة. ومع ذلك، إذا كان جهاز التنظيف لا يلتقط بكفاءة، فقد تحتاج عارضة الفرشاة إلى التنظيف أو قد يكون هناك حطام كبير يجب إزالته من داخل الفوهة.

1. تأكد من إيقاف تشغيل منتجك.
2. حرّك منزلق تحرير عارضة الفرشاة للفوهة الموجود على الفوهة إلى اليسار.
3. أزل عارضة الفرشاة للفوهة من فوهة الأرضية.
4. أزل أي حطام زائد من عارضة الفرشاة. تأكد من عدم وجود أي حطام كبير داخل الفوهة وقم بإزالته.
5. احرص على إعادة إدخال عارضة الفرشاة في الفوهة مع التأكد من أنها في الموضع الصحيح واضغط لأسفل في نهاية عارضة الفرشاة حتى تسمع صوت "تكّة" لتثبيتها في موضعها.

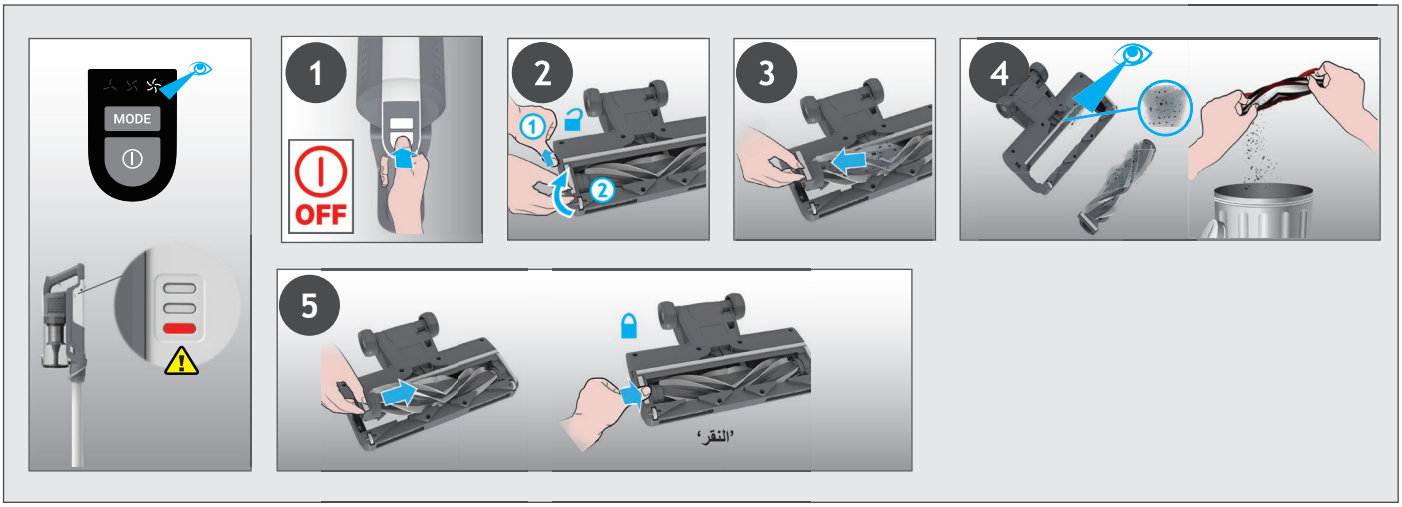

5. صيانة جهاز التنظيف
5.4 أداة الحيوانات الأليفة الآلية *

1. تأكد من إيقاف تشغيل المنتج الخاص بك، ثم افصل أداة الحيوانات الأليفة المزودة بمحرك عن المنتج.
2. لإزالة عارضة الفرشاة، افتح مزلاج التحرير واسحب أداة التقليب للخارج. باستخدام المقص، أزل أي ألياف متشابكة أو حطام من عارضة الفرشاة. انظر داخل الفوهة وأزل أي بقايا.
3. ثم أعد تركيب عارضة الفرشاة وادفع مزلاج التحرير والتأكد من إغلاقه.

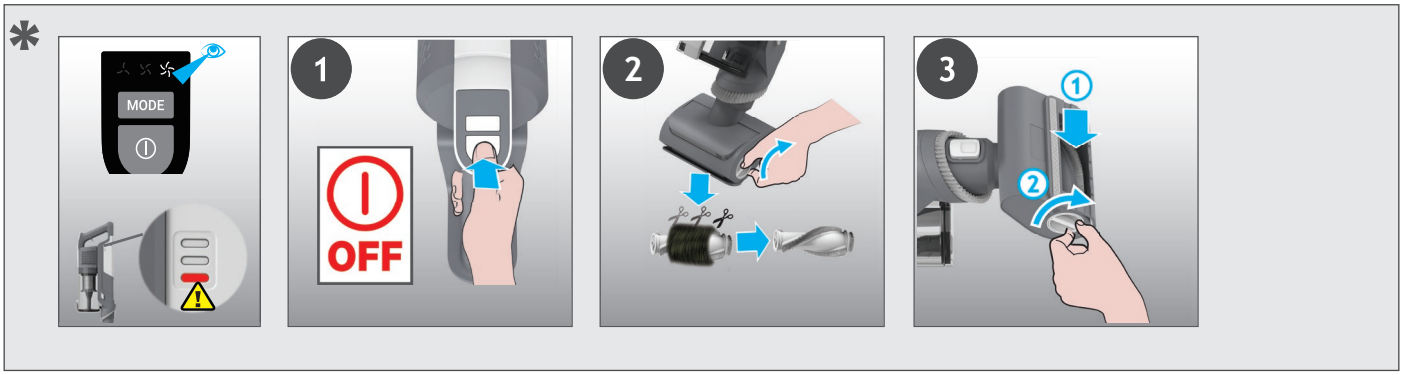

* يعتمد على طراز المنتج لديك.

5. صيانة جهاز التنظيف
5.2 الفلاتر

ملاحظة هامة: للحصول على الأداء الأمثل، نوصي بغسل الفلاتر بعد كل 5 عمليات تفريغ لحاوية الغبار.

1. تأكد من إيقاف تشغيل منتجك.
2. أمسك الوحدة المحمولة فوق حاوية الغبار واضغط على زر تحرير غطاء حاوية الغبار لفتح الغطاء وإخراج الأوساخ إلى سلة المهملات.
3. اضغط على زر تحرير حاوية الغبار ثم افصل حاوية الغبار عن الوحدة.
4. أخرج الفلاتر من حاوية الغبار.
5. أخرج الفلتر المعدني من حاوية الغبار عن طريق لفه عكس اتجاه عقارب الساعة ثم قم بتنظيفه.
6. احرص على سحب فلتر العادم من الجهاز المحمول باليد.
7. ينبغي غسل الفلاتر والحاوية باستخدام الماء الفاتر.
8. اتركهما ليجفا لمدة 24 ساعة قبل إعادة تركيبهما في جهازك.
9. أعد تركيب الفلاتر في حاوية الغبار وتأكد من أنها في المواضع الصحيحة.
10. ثم أعد تجميع الفلتر المعدني مرة أخرى في حاوية الغبار، وأدخله في موضعه وقم بتدويره في اتجاه عقارب الساعة حتى تسمع صوت "تكّة".
11. أغلق غطاء حاوية الغبار.
12. احرص على إعادة إدخال فلتر العادم إلى الجهاز المحمول باليد.
13. ثم أعد إدخال حاوية الغبار في الجهاز المحمول باليد حتى تسمع صوت "تكّة".

ملاحظة: تجنب استخدام الماء الساخن أو المنظفات عند تنظيف الفلاتر. **في حالة حدوث تلف غير متوقع للفلاتر، قم بتركيب قطعة غيار أصلية من شركة هوفر.**

مهم: للحصول على الأداء الأمثل، نوصي باستبدال الفلاتر بعد 5 عمليات غسيل، باستخدام قطع غيار أصلية من شركة هوفر.

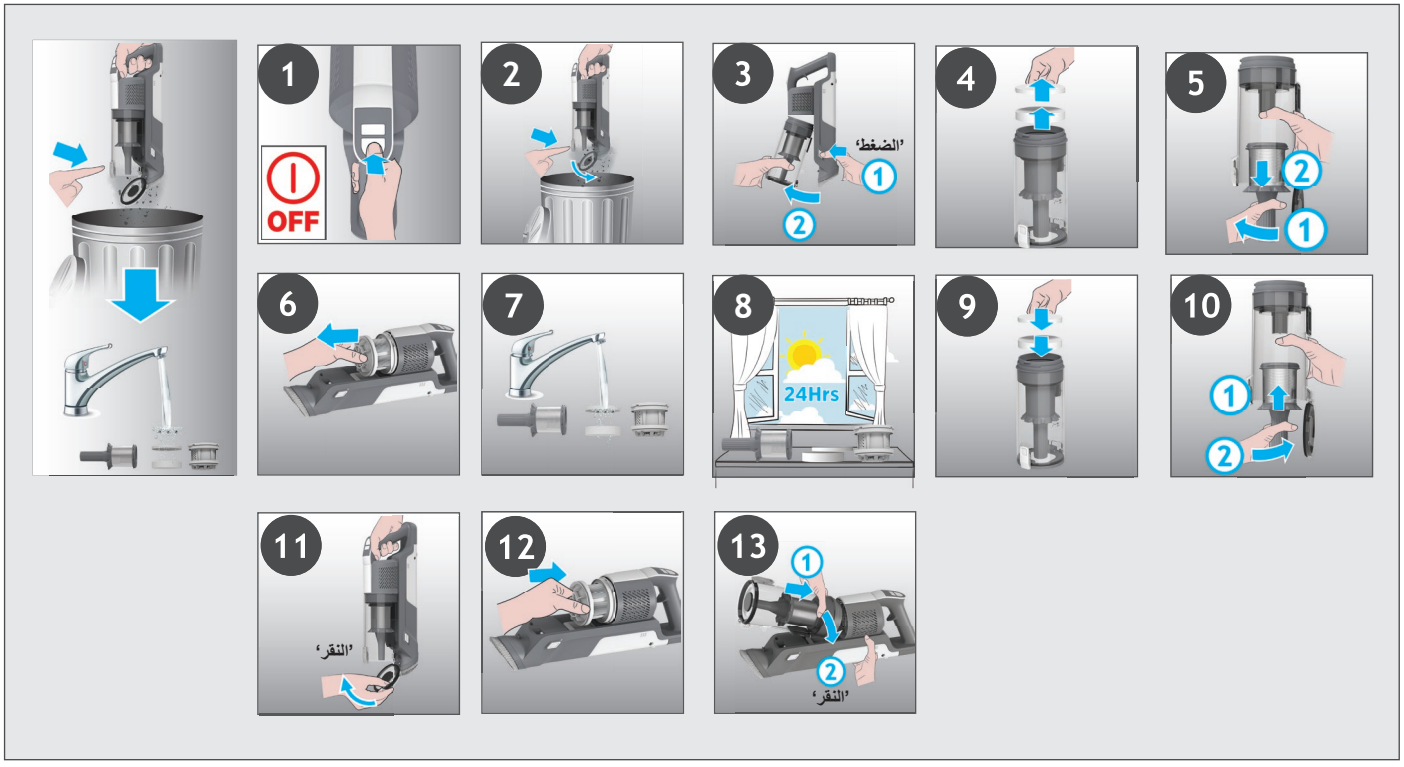

4.2 وضع فوق الأرضية / الوضع المحمول باليد

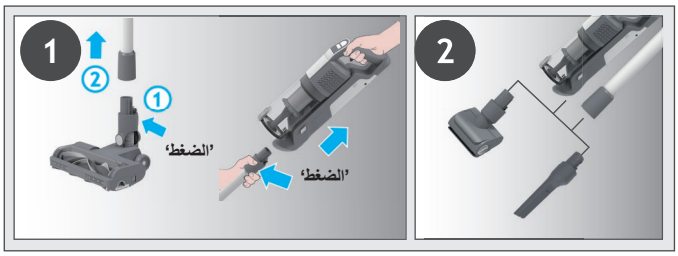

لاستخدام جهازك في الوضع فوق الأرضيات:
1. افصل الأنبوب عن الفوهة بالضغط على زر تحرير الفوهة واسحب الأنبوب للخارج من فوهة الأرضية.
2. احرص على تركيب الملحق الذي تريده في طرف الأنبوب.
جميع الملحقات المتوفرة لديك تتناسب مع طرف الأنبوب.
3. اضغط على زر التشغيل/إيقاف التشغيل لبدء التنظيف.

لاستخدام منتجك في الوضع المحمول باليد:
1. احرص على إزالة الوحدة المحمولة باليد من الأنبوب عن طريق الضغط على زر تحرير الجهاز المحمول باليد وسحبه بعيدًا.
2. يجب وضع الملحق الذي تريده في طرف الوحدة المحمولة باليد.
جميع الملحقات المتوفرة لديك تتناسب مع طرف الوحدة المحمولة باليد.
3. اضغط على زر التشغيل/إيقاف التشغيل لبدء التنظيف.

عند الضغط على زر الوضع يمكنك بسهولة التبديل بين أوضاع التنظيف الثلاثة (الوضع الاقتصادي، الوضع القياسي، وضع الشفط القوي (التربو)) حسب مهمة التنظيف.
سيضيء الرمز المقابل على شاشة عرض الليد لإظهار الوضع الحالي.



5. صيانة جهاز التنظيف
5.1 تفريغ الوعاء المخصص لجمع الغبار

ملاحظة: يوصى بتفريغ وعاء الغبار بعد كل استخدام أو عندما يصل الغبار إلى خط التعبئة الأقصى.

1. تأكد من إيقاف تشغيل منتجك.
2. اضغط على زر تحرير الوحدة المحمولة وافصل الوحدة المحمولة عن الأنبوب.
3. أمسك الوحدة المحمولة فوق الوعاء واضغط على زر تحرير غطاء سلة الغبار لفتح الغطاء وإخراج الأوساخ إلى سلة المهملات.
4. أغلق غطاء وعاء الغبار، وسوف تسمع صوت نقرة عند إغلاقه بالكامل.
5. يتعين التحقق من أن حاوية الغبار عادت إلى وضعها الأصلي.
6. أعد تجميع منتجك.

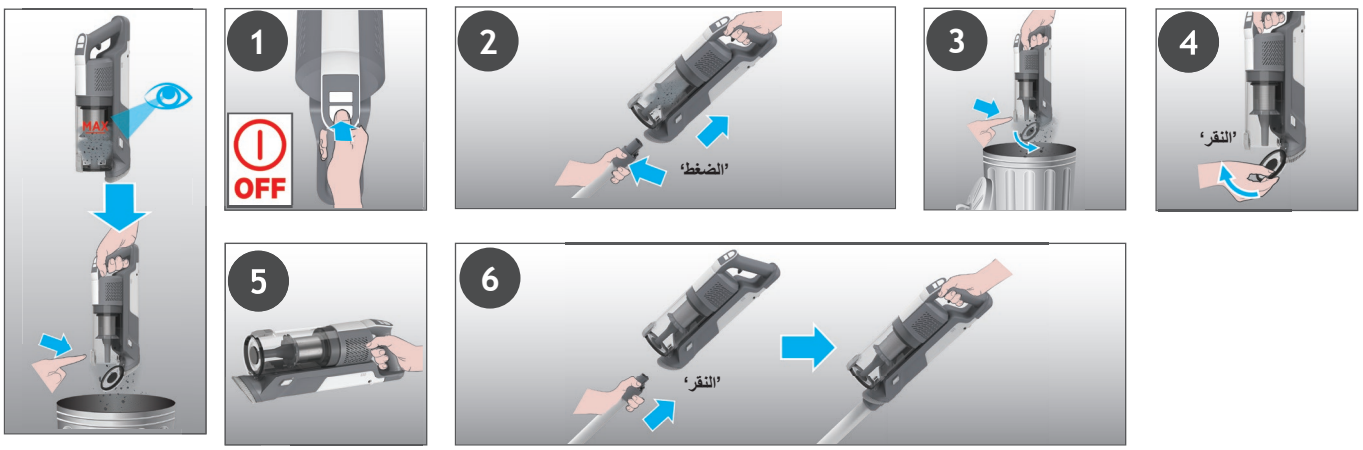

4.1 وضع العصا (STICK)

لاستخدام منتجك في وضع العصا:

1. ضع قدمك على الفوهة واسحب للخلف لإمالة الأنبوب.
2. اضغط على زر التشغيل/إيقاف التشغيل لبدء التنظيف.

ملاحظة: مصابيح الليد الخاصة بالفوهة تكون مضاءة دائمًا وتدور عارضة الفرشاة دائمًا في وضع التشغيل.
عند الضغط على زر الوضع يمكنك بسهولة التبديل بين أوضاع التنظيف الثلاثة (الوضع الاقتصادي، الوضع القياسي، وضع الشفط القوي (التربو)) حسب مهمة التنظيف.
سيضيء الرمز المقابل على شاشة عرض الليد لإظهار الوضع الحالي.
إذا كنت بحاجة إلى تنظيف أعمق عند استخدام المنتج في وضع العصا، فاضغط على زر التبديل حتى يتم تشغيل أيقونة التوربو لزيادة القوة.
ستضيء أيقونة التربو على شاشة عرض الليد لتأكيد اختيارك.
يُرجى ملاحظة أن هذا سيؤدي إلى تقليل وقت تشغيل البطارية.

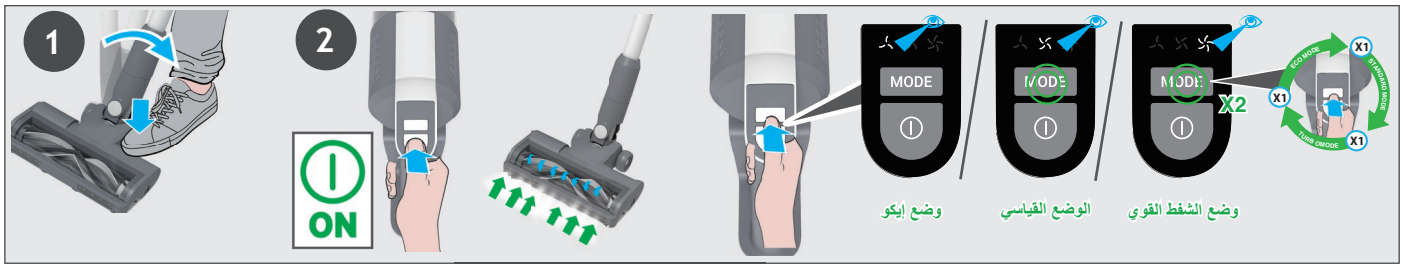

4.1.1 الوضع المرن *

إذا كنت ترغب في الوصول بسهولة إلى المناطق التي يصعب الوصول إليها تحت الأثاث، فاضغط على زر تحرير الأنبوب المرن لوضع الأنبوب بزاوية منخفضة.



3. شحن البطارية

البطارية الموجودة في منتجك ليست مشحونة بالكامل. قبل الاستخدام الأول، يُرجى شحن المنتج بالكامل. يستغرق الشحن حوالي 4 ساعات.

للاستخدام المريح، يمكن شحن البطارية في 3 حالات مختلفة.

1. عند تجميع المنتج بالكامل في وضع العصا أو وضعه على الحائط، سيتم الإشارة إلى حالة البطارية على البطارية.
2. عند استخدام المنتج في الوضع المحمول باليد.
3. عند إزالة البطارية من المنتج.

عند استخدام المنتج الخاص بك، يُشار إلى مستوى الشحن الحقيقي لبطاريتك على حزمة البطارية.
عندما تكون نسبة البطارية المتبقية أقل من 20%، يبدأ مؤشر LED الموجود على البطارية في الوميض.
يُوصى بإيقاف تشغيل المنتج وإعادة شحن البطارية.

ملاحظة: من الطبيعي أن يصبح الشاحن دافئًا عند لمسه أثناء الشحن. استخدم فقط الشاحن المرفق مع منتجك.

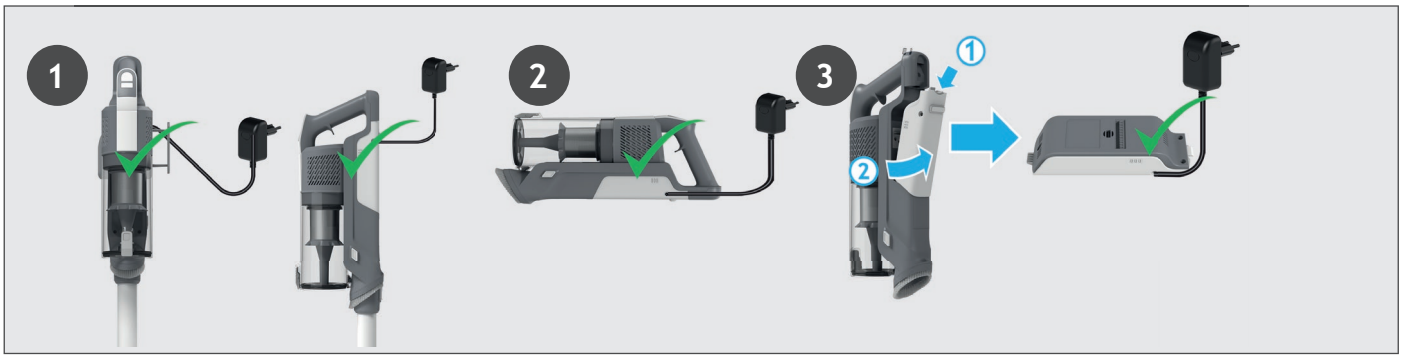

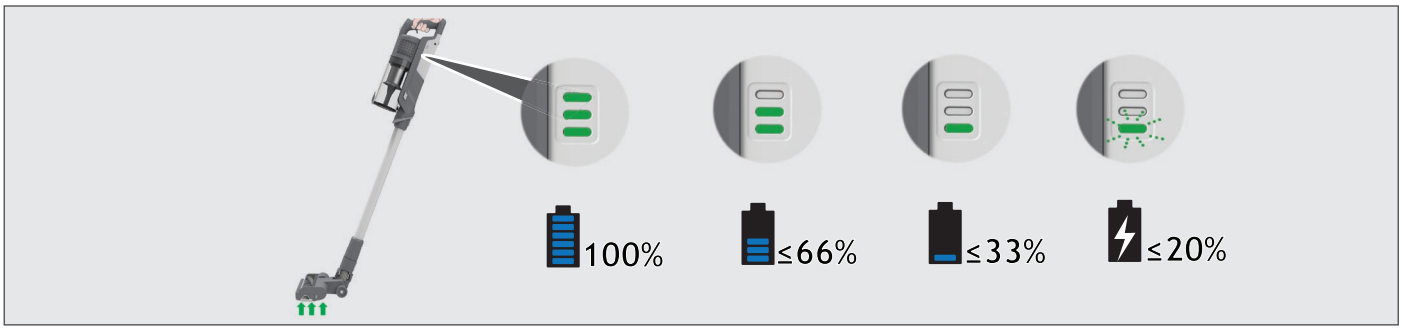

4. استخدام جهاز التنظيف

هناك 3 أوضاع تشغيل مختلفة لجهاز التنظيف الخاص بك:
1. وضع العصا.
2. وضع فوق الأرضيات.
3. الوضع المحمول باليد.

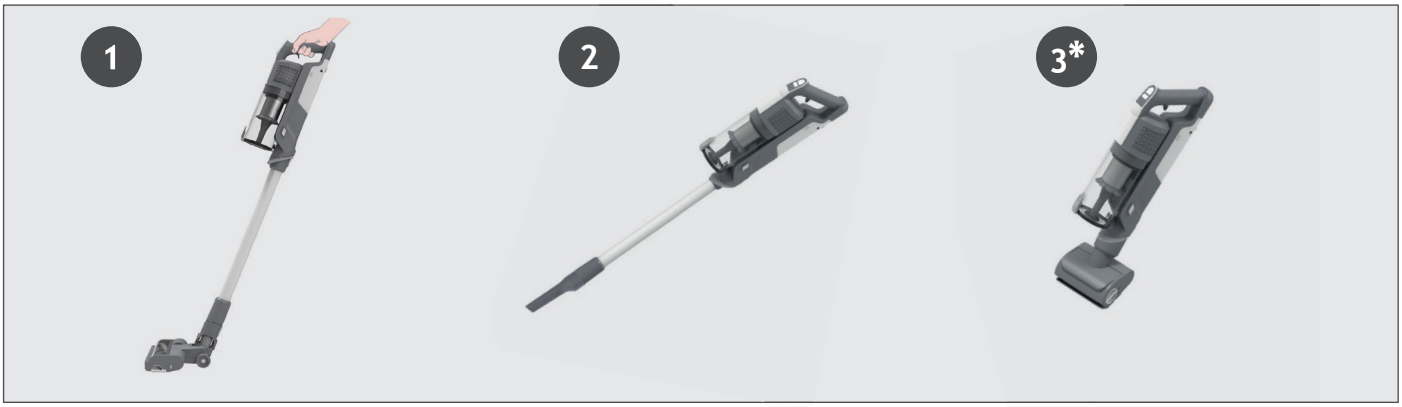

2. إعداد جهاز التنظيف الخاص بك

احرص على إزالة جميع أجزاء المنتج من العبوة وتجميع جهاز التنظيف الخاص بك.

الخطوة 1: قم بتثبيت الأنبوب في فوهة الأرضية.

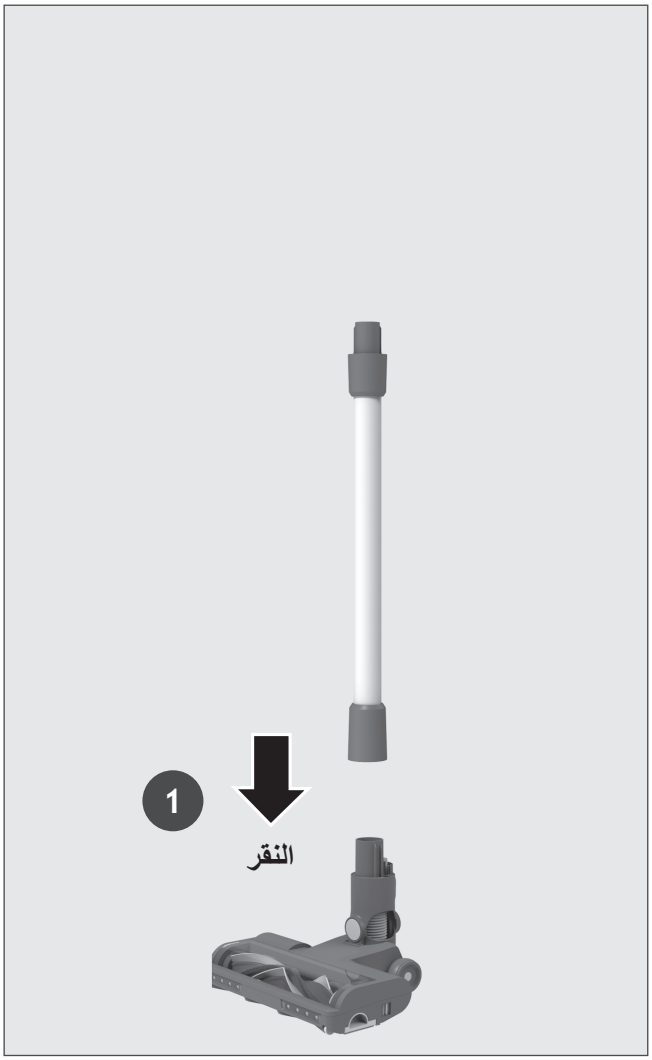

الخطوة 2: قم بتثبيت الوحدة المحمولة باليد على الأنبوب.

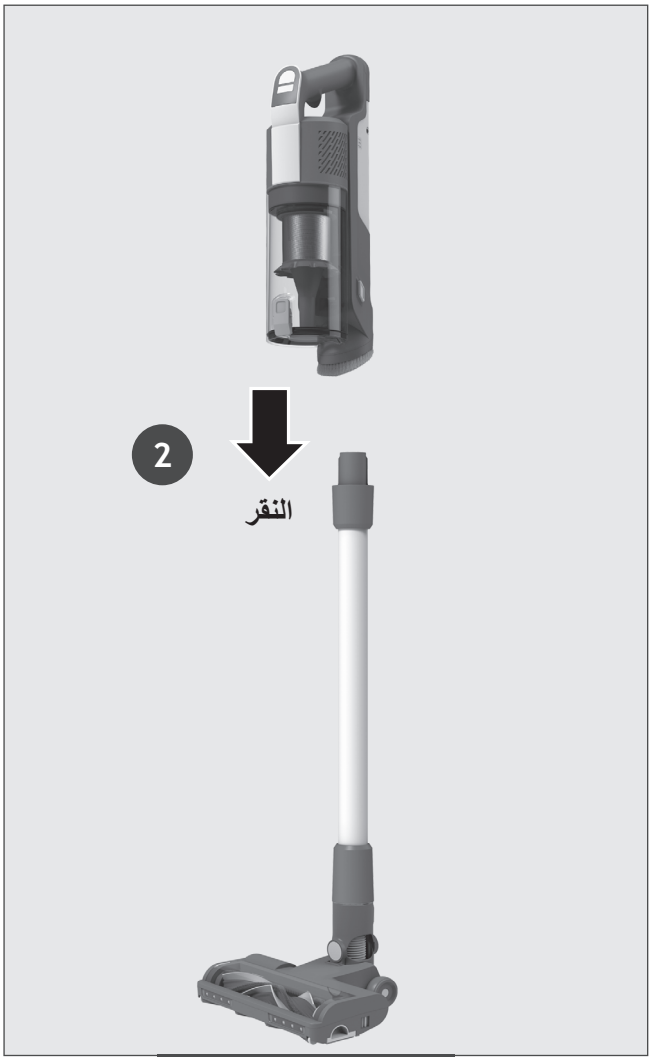

الخطوة 3: نحن نوفر حامل التثبيت على الحائط للتخزين الاختياري.
إذا كنت ترغب في الاستخدام، قم بتثبيت حامل التثبيت على الحائط على حائط مناسب باستخدام البراغي والتثبيتات المتوفرة.



1. التعرف على جهاز التنظيف

مكونات المنتج:

A. زر التشغيل/ إيقاف التشغيل
B. زر الوضع
C. شاشة عرض LED
D. حاوية الغبار
E. زر تحرير غطاء حاوية الغبار
F. زر تحرير حاوية الغبار
G. فرشاة إزالة الغبار المدمجة
H. زر تحرير المقبض
I. الأنبوب *
J. زر تحرير الأنبوب المرن
K. الأنبوب المرن *
L. منزلق تحرير عارضة الفرشاة للفوهة
M. مصباح ليد أمامي للفوهة
N. الفوهة
O. أداة الحيوانات الأليفة الآلية*
P. وصلة تنظيف الشقوق
Q. الشاحن
R. براغي التثبيت على الحائط
S. حامل التثبيت على الحائط
T. حزمة البطارية
U. مؤشر شحن البطارية
V. زر تحرير البطارية
W. فلتر العادم
X. فلتر

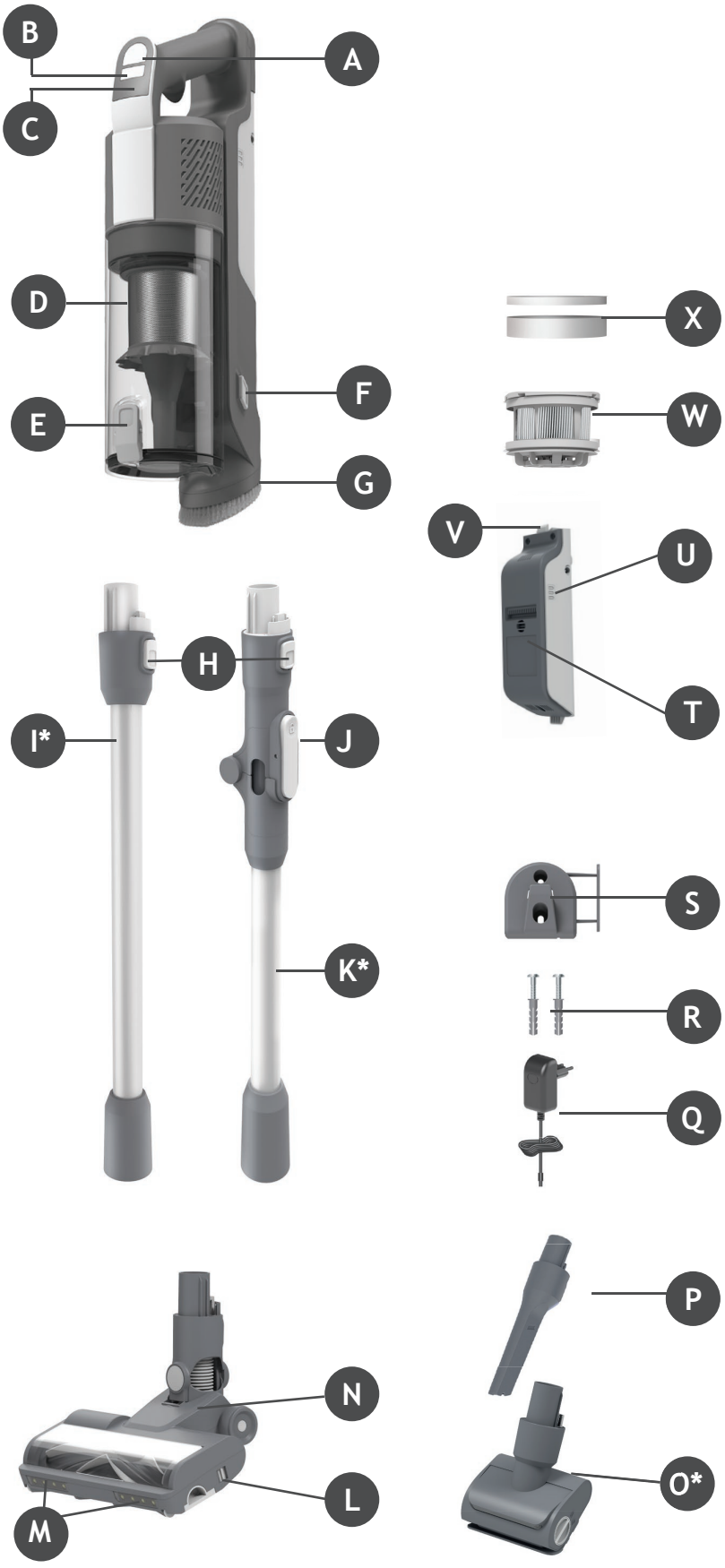

* يعتمد على طراز المنتج لديك.

Printed in P.R.C. Part No. : MU250020

tehnoteka

https://cenoteka.rs

Ovaj dokument je originalno proizveden i objavljen od strane proizvođača, brenda Hoover, i preuzet je sa njihove zvanične stranice. S obzirom na ovu činjenicu, Cenoteka ističe da ne preuzima odgovornost za tačnost, celovitost ili pouzdanost informacija, podataka, mišljenja, saveta ili izjava sadržanih u ovom dokumentu.

Napominjemo da Cenoteka nema ovlašćenje da izvrši bilo kakve izmene ili dopune na ovom dokumentu, stoga nismo odgovorni za eventualne greške, propuste ili netačnosti koje se mogu naći unutar njega. Cenoteka ne odgovara za štetu nanesenu korisnicima pri upotrebi netačnih podataka. Ukoliko imate dodatna pitanja o proizvodu, ljubazno vas molimo da kontaktirate direktno proizvođača kako biste dobili sve detaljne informacije.

Za najnovije informacije o ceni, dostupnim akcijama i tehničkim karakteristikama proizvoda koji se pominje u ovom dokumentu, molimo posetite našu stranicu klikom na sledeći link:

https://cenoteka.rs/p/hoover-stapni-usisivac-hf1m10hx-011/