tehnoteka

https://cenoteka.rs

Uputstvo za upotrebu

DUNAVOX ugradna vinska vitrina DVS-70.185DMB

DUNAVOX



Cenoteka je online destinacija za upoređivanje cena i karakteristika bele tehnike, potrošačke elektronike i IT uređaja kod trgovinskih lanaca i internet prodavnica u Srbiji. Naša stranica vam omogućava da istražite najnovije informacije, detaljne karakteristike i konkurentne cene proizvoda.

Posetite nas i uživajte u ekskluzivnom iskustvu pametne kupovine klikom na link:

https://cenoteka.rs/p/dunavox-ugradna-vinska-vitrina-dvs-70185dmb/

DUNAVOX

Spirit Collection User Manual – Select Language

 Čeština - CS

 Deutsch - DE

 Dansk - DA

 Eesti - ET

 English - EN

 Español - ES

 Français - FR

 Hrvatski - HR

 Magyar - HU

 Italiano - IT

 Lietuvių - LT

 Nederlands - NL

 Polski - PL

 Português - PT

 Русский - RU

 Svenska - SV

 Slovenščina - SL

 Slovenčina - SK

DUNAVOX

THE WINE COOLING EXPERT

DUNAVOX Spirit

CZ uživatelský manuál verze 4.0-2026



PŘEDMLUVA

Vážený zákazníku,

Děkujeme, že jste si tento spotřebič koupili a důvěřujete Dunavoxu. Navrhli jsme
Tento produkt s největší péčí a nadějí bude hrdým a dlouhodobým přínosem pro váš domov. Pokud máte jakékoli dotazy ohledně vašeho spotřebiče, dejte nám vědět, rádi vám pomůžeme!

DUNAVOX Spirit

- Klika dveří
- LCD dotykový displej
- WIFI + Smart App
- Integrovaný ventilační systém
- Teleskopická dřevěná police
- VíceLED světlo

Destiláty

DVS-19.50B
DVS-19.50SS
DVS-19.50C
DVS-19,50MB
DVS-25.65DB
DVS-25.65DSS
DVS-25.65DC
DVS-25.65DMB
DVS-44.120DB
DVS-44.120DSS
DVS-44.120DC
DVS-44.120DMB
DVS-70.185DB
DVS-70.185DSS
DVS-70.185DC
DVS-70.185DMB

OBSAH **ČÍSLO STRÁNKY**

1. O tomto dokumentu	1
1.1. Jazyk	1
1.2. Relevantní dokumentace	1
1.3. Použité symboly	1
2. Popis produktu	1
2.1. Konformita	1
3. Bezpečnost	2
3.1. Zamýšlené použití	2
3.2. Zamýšlení uživatelé	2
3.3. Bezpečnostní pokyny	2
4. Doprava a skladování	3
4.1. Doprava	3
4.2. Skladování	4
5. Instalace	4
5.1. Před instalací a používáním nového spotřebiče	4
5.2. Důležitá bezpečnostní opatření	4
5.3. Instalace vinné skříňky	5
5.4. Volba místa	6
5.5. Příprava spotřebiče k instalaci	6
5.6. Připojení napájecího zdroje	7
5.7. Umístění spotřebiče	7
5.8. Obrátení směru dveří	7
5.9. Oprava skříně	7
5.10. Dokončení instalace	8
6. Obsluha spotřebiče	8
6.1. Tlačítko ZAP/VYPNUTÍ	8
6.2. Tlačítko zámku	8
6.3. Tlačítko pro přepínač funkcí	8
6.4. Tlačítko pro nastavení funkcí	9
6.5. Nastavení teploty	9
6.6. Stránka nastavení provozního režimu	9
6.7. Stránka s nastavením režimu světla	9
6.8. Stránka s nastavením jasu světla	10
6.9. Stránka s nastavením světlých barev	10
6.10. Volba mezi °C/F	10
6.11. Kroky využití WIFI	10
6.12. Síťové rozhraní	10
7. Police	11
7.1. Instalace kolejnic	11
8. Dveře	12
8.1. Jak změnit úhel otevírání dveří	12
8.2. Instalace rukojeti	13
9. Teplota	13
9.1. Zóny	13
9.2. Řízení teploty	13
9.3. Skladování vína	14
9.4. Přidání vlhkostní krabice (volitelné)	14
10. Úspora energie	14
11. Péče a údržba	15
11.1. Úklid	15
11.2. Odmrazování spotřebiče	15
12. Výpadek proudu	16
13. Dovolená	16
14. Přesun vinoté chladicí nádoby	16
15. Často kladené otázky	16
16. Likvidace	18
17. Záruka	18

1. O TOMTO DOKUMENTU

Tento manuál se vztahuje na všechny modely Spirit od Dunavoxu. Pokud se kapitoly vztahují pouze na některé modely, bude to zmíněno v názvu nebo na začátku kapitoly.
Před použitím produktu si tento manuál přečtěte a pochopte. Pečlivě si tento manuál uchovejte pro budoucí použití.
Vyhrazujeme si právo změnit parametry bez předchozího oznámení.

1.1. Jazyk

Tento manuál je původně napsán v angličtině. Všechny ostatní jazykové verze jsou překlady původního textu. Pokud není váš preferovaný jazyk dostupný v tištěné verzi, navštivte prosím naše webové stránky a vyhledejte svůj odpovídající model, abyste si mohli stáhnout uživatelský manuál v požadovaném jazyce.

1.2. Relevantní dokumentace

Následující dokumentace je k dispozici pro tento přístroj:

Dokument	Poloha
Uživatelský manuál	Tento dokument
Energetická značka	Balené v přístroji
Výkres instalace	

1.3. Použité symboly

Tento manuál obsahuje bezpečnostní instrukce. Ignorování těchto pokynů může vést ke zranění nebo poškození spotřebiče.
Každý bezpečnostní pokyn je označen signálním slovem. Signální slovo odpovídá úrovni rizika popsané nebezpečné situace.

VAROVÁNÍ!	Tento symbol označuje nebezpečnou situaci, která, pokud se jí nevyhnete, může vést ke smrti nebo vážnému zranění.
POZOR!	Tento symbol označuje nebezpečnou situaci, která by, pokud se jí nevyhnete, mohla vést k lehkému nebo středně těžkému zranění.
UPOZORNĚNÍ	Tento symbol označuje situaci, která, pokud se jí nevyhnete, může způsobit poškození produktu.

Ostatní symboly v tomto manuálu se nevztahují na bezpečnost.

Tip!	Tento symbol označuje tip, který je užitečný pro některé uživatele.

2. POPIS PRODUKTU

Tento spotřebič je vysoce kvalitní vinotéka s prémiovým vzhledem a pocitem. Zařízení je vybaveno dynamickým režimem klimatizace, který je ideální pro dlouhodobé skladování lahví s vínem.
Následující tabulka ukazuje počet zón a kapacitu lahví podle modelu.

	Duch			
	19	25	44	70
Počet zón	1	2	2	2
Kapacita lahve	19	25	44	70

Viz příloha 1 pro kompletní seznam specifikací.

2.1. Konformita

Tento přístroj je navržen a testován podle následujících předpisů a směrnic:

LVD 2015/35/EU
EMC 2014/30/EU
ERP 2009/125/EC
RoHS 2011/65/ES
CB Certificate
CE certifikace

3. BEZPEČNOST

3.1. Zamýšlené použití

• Toto zařízení je určeno k uchovávání vín při optimální teplotě.
• Toto zařízení je určeno pro vestavěné nebo podpočítačové (DVS-19.50B, DVS-19.50SS, DVS-19.50C, DVS-19.50MB, DVS-25.65DB, DVS-25.65DSS, DVS-25.65DC, DVS-25.65DMB, DVS-44.120DB, DVS-44.120DSS, DVS-44.120DC, DVS-44.120DMB)
• Spotřebič je určen pro použití v domácím prostředí.
• Spotřebič je určen pouze pro vnitřní použití.
• Tento přístroj je určen k uskladnění vína.

3.2. Zamýšlení uživatelé

Tento přístroj mohou používat děti starší 8 let a osoby s omezenými fyzickými, smyslovými nebo mentálními schopnostmi či nedostatkem zkušeností a znalostí, pokud byly dohledem nebo instrukcemi ohledně bezpečného používání produktu a rozumí souvisejícím rizikům. Děti si s tímto produktem nehrají. Úklid a údržba uživatelů nesmí provádět děti bez dozoru.

3.3. Bezpečnostní pokyny

VAROVÁNÍ!

Riziko elektrického úrazu. Když je spotřebič připojen k síti, obsahuje vysoké napětí.

• Před připojením spotřebiče k síti vypněte pojistku zásuvky.
• Uzemnit spotřebič.
• Vypněte pojistku zásuvky před údržbou.
• Nepohybujte spotřebičem, když je připojen k aktivní zásuvce.
• Nepřipojujte spotřebič k elektrické zásuvce, pokud je napájecí kabel poškozen. Pokud je napájecí kabel poškozen, musí jej vyměnit výrobce nebo autorizované servisní středisko.
• Nepřipojujte spotřebič k vadné elektrické zásuvce.
• Udržujte spotřebič a napájecí kabel mimo dosah vody nebo vlhkosti.
• Neodpojujte spotřebič taháním za kabel. Vždy chyťte konektor a táhněte za něj.
• Nevypoučujte spotřebič mokrýma rukama.
• Neumisťujte za spotřebič více elektrických zásuvek nebo prodlužovacích kabelů.

VAROVÁNÍ!

Chladivo je vysoce hořlavé! Chladivo může způsobit požár při kontaktu s plameny nebo jiskrami.

• Neobsluhujte zařízení v přítomnosti výbušných nebo hořlavých výparů.
• Nepoužívejte spotřebič, když je chladicí okruh poškozen.
• Pokud z přístroje uniklo chladivo:
    - Vyhněte se požáru nebo jiskrám.

- Vypněte pojistku na napájecí zásuvce spotřebiče.
- Vyvětrat místnost, ve které se zařízení nachází, několik minut.
- Kontaktujte Dunavox pro radu.

• Nepoužívejte mechanická zařízení k urychlení procesu odmrazování.

VAROVÁNÍ!

Riziko udušení! Děti si hrají s obalovým materiálem a mohou vést ke zranění. Obal držte mimo dosah dětí.

POZOR!

Spotřebič je těžký. Nošení a přesouvání spotřebiče samostatně může způsobit zranění. Vždy zvedejte a přesouvejte spotřebič ve dvou osobách.

POZOR!

Spotřebič není stavěn k opravě uživatelem. Pokusy o opravu spotřebiče mohou vést ke zranění a poškození spotřebiče a zrušit záruku:

- Neopravujte ani neměnit žádnou část spotřebiče, pokud to není výslovně doporučeno v tomto manuálu.
- Nepoužívejte příslušenství, které výrobce nedoporučuje.
- Nepoužívejte jiné elektrické spotřebiče uvnitř spotřebiče.

UPOZORNĚNÍ

Vnější zdroje tepla mohou ovlivnit výkon spotřebiče:

• Neinstalujte spotřebič na přímém slunci.

• Neinstalujte spotřebič vedle zdrojů tepla, jako jsou trouby, sporáky, topení a radiátory.

UPOZORNĚNÍ

Větrání nemůže správně fungovat, když jsou ventilační mřížky zakryté. Spotřebič se může přehřát. Nezakrývejte větrací mřížky.

UPOZORNĚNÍ

Skladování otevřených lahví v přístroji může způsobit únik a plíseň. Neskladujte lahve, které byly otevřené.

UPOZORNĚNÍ

Více lahví vína může být těžké a může ovlivnit těžiště spotřebiče a způsobit jeho naklánění: • Věnujte pozornost umístění lahví v přístroji:

- Nevysouvejte více než jeden naložený regál najednou.
- Pokud je regál naložen více než jednou vrstvou lahví, nevysouvejte ho ven.
- Snažte se lahve rovnoměrně rozložit po celém spotřebiči.

4. DOPRAVA A SKLADOVÁNÍ

Doprava a skladování musí splňovat následující klimatické podmínky:

Okolní teplota	1 -40 °C
Okolní vlhkost	< 95 % (nezkracování)

4.1. Doprava

Při přepravě spotřebiče mějte na paměti následující věci:
• Přeprava spotřebiče v původním balení.
• Přepravujte vozidlo ve dvou osobách.
• Nenaklánějte obal o více než 45°.

Pokud je spotřebič již vybalený, nezapomeňte:
• Zamkněte dveře v zavřené poloze páskou.
• Chraňte vnější část spotřebiče. Používejte měkkou, silnou látku.

4.2. Skladování

Uskladněte spotřebič v původním balení.

5. INSTALACE

5.1. Před instalací a používáním nového spotřebiče

VAROVÁNÍ!

Před zapnutím spotřebiče prosím otevřete dveře na 5 minut, abyste skříňku větrali.

• Přečtěte si pokyny přiložené ke spotřebiči – neinstalace nebo nepoužití tohoto spotřebiče v souladu s návodem může zneplatnit jakoukoli záruku.
• Výrobce nenese žádnou odpovědnost za škody způsobené nesprávným použitím nebo nesprávnou instalací.
• Neinstalujte tento spotřebič, pokud byl poškozen během přepravy. To zahrnuje zástrčku a napájecí kabel.
• Prosím, uchovejte tyto pokyny na bezpečném místě pro budoucí použití.

Poznámka: Tento spotřebič je určen výhradně k uchovávání vína.

5.2. Důležitá bezpečnostní opatření

• Aby se zabránilo poškození dveří a těsnění dveří, ujistěte se, že jsou dveře plně otevřené, než vytáhnete jakékoli police.
• Nepohybujte vinotékou, když je naložená vínem, můžete spotřebič zdeformovat.
• Pokud je napájecí kabel poškozen, měl by jej vyměnit pouze výrobce nebo
vhodně kvalifikovaná osoba.
• Nikdy nedovolte dětem ovládat, hrát si s ním nebo lézt dovnitř.
• Nikdy nečistěte části spotřebičů hořlavými kapalinami.
• Všechny elektrické opravy musí provádět kvalifikovaný servisní inženýr. Nedostatečné opravy mohou
představují pro uživatele velké riziko a zrušují jakoukoli záruku.
• Nikdy neukládejte uvnitř spotřebiče nic nebezpečného, jako jsou hořlaviny, výbušniny nebo silné látky
kyselina nebo zásaditost atd.
• Neskladujte ani nepoužívejte benzín ani jiné hořlavé páry a kapaliny v blízkosti tohoto nebo jiného zařízení. To může způsobit požární riziko nebo výbuch.
Upozornění: Nedovolte, aby se chladicí okruh poškodil při používání nebo instalaci spotřebiče. Pokud by došlo k poškození, spotřebič nepoužívajte, dokud vám to neřekne servisní technik. Chladivo může při úniku zažehnout nebo poškodit oko.
• Vždy nezapomeňte spotřebič před čištěním odpojit. Při odpojení od napájení vytáhněte zástrčku, ne napájecí kabel.
• Nepoužívejte nic elektrického uvnitř vinné skříňky.
• Vždy udržujte všechny ventilační otvory bez překážek. Pokud se zablokují, ihned je vyčistite.
• Ujistěte se, že zástrčka je po dokončení instalace na bezbariérovém místě.
• Tento spotřebič používejte pouze pro domácí účely v souladu s těmito pokyny. Chladič na víno je vhodný pro skladování vína (nebo jiných lahvových nápojů). Není vhodný pro skladování čerstvých ani mražených potravin.
• Tento přístroj mohou používat děti starší 8 let a osoby s omezenými fyzickými, smyslovými nebo mentálními schopnostmi či nedostatkem zkušeností a znalostí, pokud byly dohledem nebo instrukcemi ohledně bezpečného

používání spotřebiče a rozumí souvisejícím rizikům. Děti si s tímto spotřebičem nesmějí hrát. Úklid a údržba uživatelů nesmí provádět děti bez dozoru.

• Chladivo těchto zařízení je R600a, hořlavé a výbušné předměty by neměly být vkládány do nebo blízko skříně, aby se zabránilo požáru nebo výbuchu.



5.3. Instalace vaší vinné skříňky

- Odstraňte vnější i vnitřní balení.
- **Poznámka**: Před připojením vinné skříňky ke zdroji energie ji nechte stát vzpřímeně přibližně 24 hodin. To sníží možnost poruchy chladicího systému při manipulaci během přepravy.
- Oprava rukojeti je nezbytným krokem před dokončením instalace
- Vnitřní povrch očistěte vlažnou vodou pomocí měkkého hadříku.
- Pro vyrovnání vinné skříňky nastavte přední vyrovnávací nožku dole na jejím okraji.
- Umístěte vinnou skříňku mimo přímé sluneční světlo a zdroje tepla (trouba, sporák, topení, radiátor atd.). Přímé sluneční světlo může ovlivnit akrylový povlak a zdroje tepla mohou zvýšit spotřebu elektřiny. Extrémně nízké okolní teploty mohou také způsobit, že zařízení nebude správně fungovat.
- Vyhněte se umístění zařízení do vlhkých míst.
- Vinotéka by měla být umístěna tak, aby okolní teplota byla mezi 16°C a 38°C. Pokud je okolní teplota nad nebo pod tímto rozsahem, může být ovlivněn výkon zařízení. Umístění spotřebiče do extrémně studených nebo horkých podmínek může způsobit kolísání vnitřní teploty. Rozsah nastavených teplot nemusí být dosažen.
- Zapojte vinnou skříňku do vhodné zásuvky. Pokud je potřeba vyměnit zástrčku, použijte pokyny uvedené v sekci Elektrické požadavky.
- Před připojením spotřebiče k síti vypněte pojistku zásuvky.
- Připojte spotřebič k uzemněné zásuvce
- Před údržbou vypněte pojistku v elektrické zásutce.
- Nepřipojujte spotřebič k elektrické zásuvce, pokud je napájecí kabel poškozený.
- Nepřipojujte spotřebič k vadné elektrické zásuvce.
- Udržujte spotřebič a napájecí kabel dál od vody nebo vlhkosti.

Poznámka: Skleněné dveře jsou větší než spotřebič a rozbijí se, když je spotřebič položen na zem bez nohou. Nepokládejte spotřebič přímo na zem, pokud není podepřen nohou nebo vnější oporou.

Poznámka: Větrání nemůže správně fungovat, když jsou ventilační mřížky zakryté. Spotřebič se může přehřát. Nezakrývejte větrací mřížky.

Poznámka: Skladování otevřených lahví v přístroji může způsobit únik a plíseň v chladiči na víno. Neskladujte lahve, které byly otevřené.

Poznámka: Spotřebič vždy připevněte ke skříni.

Proces instalace zařízení se skládá z následujících kroků:

Zabudované do sloupu

Výběr místa
Příprava spotřebiče k instalaci
Připojení napájecího zdroje
Umístění spotřebiče
Obrátení směru dveří (volitelné)
Dokončení instalace

Následující kapitoly podrobněji vysvětlují každý krok.

5.4. Výběr místa

UPOZORNĚNÍ
Vnější zdroje tepla mohou ovlivnit výkon spotřebiče. Neinstalujte spotřebič:
- Na přímém slunci
- Vedle zdrojů tepla, jako je trouba, sporák, topení nebo radiátor.

Instalační místnost musí splňovat následující podmínky:

Provozní teplota	16–38 °C
Provozní vlhkost	< 95 % (nezkracování)
Objem vzduchu	> 1 m3 na 8 q chladicí kapaliny

Mějte na paměti, že instalace v otevřených kuchyních nebo u příček může zvýšit hlukovou znečištění vyzařovanou spotřebičem.
Tip! Instalační výkres najdete také na www.dunavox.com.

Spotřebič lze vestavět. Místo instalace musí splňovat následující podmínky:
- Ne přímo vedle nebo nad troubou.
- Spodní povrch je dostatečně pevný, aby unesl naložené zařízení.
- Suchý, stabilní a rovný povrch.
- Blízko oddělené zásuvky (220-240 VAC, 50 Hz).

5.5. Příprava spotřebiče k instalaci

1. Odstraňte veškeré vnější i vnitřní obaly.

   Tip! Produkt je těžký a může být obtížné ho přenášet na větší vzdálenosti. Doporučujeme produkt vybalit přímo na místě instalace.

2. Zkontrolujte, zda je veškerý obsah v balení přítomný a nepoškozený. Balíček by měl obsahovat 1x Dunavox vinotéku, 1x madlo, 1x uživatelský manuál a 1x energetický štítek. Pokud chybí nebo jsou poškozené díly, kontaktujte svého dodavatele.
3. Použijte teplou vodu a měkký hadřík k čištění vnitřku spotřebiče.

   Tip! Uvnitř spotřebiče může být zpočátku zbytkový zápach. Zápachy mizí, když je zařízení v provozu.

4. Nechte spotřebič stát vzpřímeně alespoň 24 hodin. Během této doby můžete nechat dvířka spotřebiče otevřená, aby unikly zbytkové pachy.
5. Nasaďte spotřebič před místo instalace. Mezi spotřebičem a skříňkou pro instalaci elektrických instalací nechte prostor 0,5 m. Spotřebič je nyní připraven k elektrické instalaci.

VAROVÁNÍ!

Riziko elektrického úrazu. Když je spotřebič připojen k síti, obsahuje vysoké napětí:

- Elektrická instalace musí splňovat místní a národní požadavky.
- Elektrickou instalaci musí provést kvalifikovaná a kompetentní osoba.
- Nepřesouvejte spotřebič, když je připojen k aktivní elektrické zásuvce.
- Nepřipojujte spotřebič k elektrické zásuvce, pokud je napájecí kabel poškozený. Pokud je napájecí kabel poškozen, musí jej vyměnit výrobce nebo autorizované servisní centrum.

5.6. Připojte spotřebič k napájení:

1. Vypněte pojistku v zásuvce.
2. Zapojte napájecí kabel do zásuvky. Ujistěte se, že spotřebič uzemníte.
3. Zapněte pojistku zásuvky zpět.
4. Zkontrolujte, jestli je spotřebič zapnutý.

Pokud se spotřebič nezapne, opakujte kroky z této kapitoly. Pokud spotřebič stále nefunguje, kontaktujte svého dodavatele. Vypněte pojistku zásuvky, abyste mohli bezpečně pokračovat v instalaci.

5.7. Umístění spotřebiče

1. Ujistěte se, že elektrická instalace je dokončena před instalací spotřebiče.
2. Nastavte nohy tak, aby spotřebič stál na všech čtyřech nohách a byl rovný a stabilní.
3. Zasuňte spotřebič do skříňky. Ujistěte se:
    - Napájecí kabel není zachycený pod spotřebičem.
    - Spotřebič se nedotýká zadní stěny.
    - Spotřebič stojí uprostřed skříňky.
    - Na vrchu spotřebiče je alespoň 5 mm volného místa.

Zkontrolujte znovu, zda je spotřebič vodorovný a stabilní. Pokud ne, nastavte nohy, dokud přístroj nebude stát na všech 4 stopách a nebude rovný a stabilní.

5.8. Otočení směru dveří (volitelné)

Pokud si to přejete, může být směr dveří po instalaci zařízení obrácen. Doporučujeme obrátit směr dveří ve dvou osobách.

VAROVÁNÍ!

Dveře jsou ze skla a mohou se rozbít, když spadnou. Při obrácení směru dveří nechte při odšroubování pantů podepřít dveře někdo jiný.

Pro další informace přejděte do kapitoly 8.

5.9. Upevnění skříně

Spotřebič musí být připevněn ke skříni, aby se zabránilo jeho pohybu dovnitř ve sloupu při opakovaném otevírání (tlačení).

1. Upevňovací otvory jsou umístěny nad a pod dveřmi.
2. Připevněte spotřebič ke skříňce čtyřmi šrouby.

5.10. Dokončení instalace

1. Zapněte pojistku zásuvky.
2. Zkontrolujte, jestli je spotřebič zapnutý. Nyní můžete spotřebič používat.

Tip! Při prvním použití spotřebiče doporučujeme počkat 2 až 3 hodiny, než lahve vložíte do přístroje, aby spotřebič dosáhl nastavené teploty.

6. OBSLUHA SPOTŘEBIČE

UPOZORNĚNÍ
Riziko poškození vašeho spotřebiče. Nezapínejte spotřebič hned po vypnutí. Počkejte 5 minut, než spotřebič znovu zapnete.

Ovládání vašeho vinotéky

Pro DVS-19.50

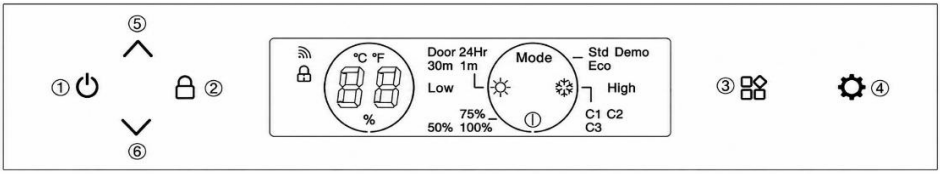

Pro DVS-25.65, DVS-44.120, DVS-70.185

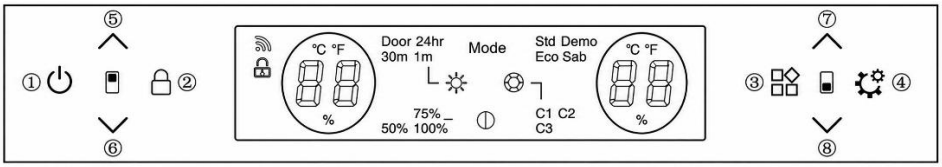

6.1. Tlačítko ZAP/VYPNUTÍ (1)

Systém se po zapojení do zásuvky zapne jako výchozí. Dlouhé stisknutí tohoto tlačítka 3 sekundy, ozve se pípání, produkt se vypne. Jemně stisknete toto tlačítko, ozve se pípání, produkt se zapne.

6.2. Tlačítko zámku (2)

V normálním režimu (bez poruchy) se výchozí nastavení systému odemkne po zapnutí produktu.
Dlouhé stisknutí tlačítka 3 sekundy, ozve se pípání. Systém přejde do režimu Lock pro zamčení ovládacího panelu. Systém nebude mít akci při mačkání tlačítek v režimu Lock.
Dlouhé stisknutí tlačítka 3 sekundy v režimu zámku se ozve pípání, ovládací panel se odemkne.

6.3. Tlačítko pro přepínače funkcí (3)

Systém má 4 ikony funkcí:

Nastavení systému Mode
Nastavení jasu světla

Nastavení barev světla 

Nastavení délky světla 

Stiskněte  tlačítko pro přepínání mezi funkcemi během blikání ikony. Pokud po pěti mrknutí nic není, systém vypne režim přepínače funkcí.

6.4. Tlačítko pro nastavení funkce  (4)

Toto tlačítko se aktivuje pouze při bliknutí ikony funkce. Použijte toto tlačítko pro přepínání mezi funkcemi.

6.5. Nastavení teploty

(5) (6) tlačítka pro úpravu teploty v horní zóně
(7) (8) tlačítka pro úpravu teploty v dolní zóně

 **Tlačítko pro zvýšení teploty**

Jednou stisknuté tlačítko se ozve pípání, teplota se zvýší o 1 °C.
Když nastavená teplota dosáhne nastavené horní hranice, ta se nezmění.

 **Tlačítko pro snížení teploty**

Jednou stisknete tlačítko a ozve se pípání, teplota klesne o 1 °C.
Když nastavená teplota dosáhne dolní hranice, teplota se nezmění.

Rozsah regulace teploty
- PRO DVS-19,50: 5-18°C
- PRO DVS-25.65; DVS-44.120; DVS-70.185: Horní zóna: 5-10°C, Dolní zóna: 10-18°C

Výchozí nastavení teploty z továrního nastavení
- PRO DVS-19,50: 12°C
- PRO DVS-25.65; DVS-44.120; DVS-70.185: Horní zóna: 6°C, Dolní zóna: 12°C

6.6. Stránka nastavení provozního režimu

Stiskněte  ikonu, kdy bliká, stiskněte  tlačítko pro přepnutí mezi režimem Std//Eco/Demo.

1. Std (standardní režim): Výchozí systém "Std" režim po zapnutí produktu.
2. Eco (režim úspory energie): Po vstupu do režimu Eco se vnitřní kontrolka po 3 sekundách zhasne a obrazovka zhasne 20 sekund po zavření dveří.
3. Demo: Po vstupu do režimu Demo kompresor přestane fungovat. Všechny ostatní funkce zůstávají funkční. Například dveře na zasunutí a otevírání a osvětlení. Tento režim je ideální pro showroomy nebo výstavy k vystavení chladiče na víno.

Vybraný režim zabliká 5krát, aby potvrzení nastavení.

6.7. Stránka s nastavením režimu světla

Stiskněte ikonu, při blikání stiskněte tlačítko pro nastavení doby vnitřního světla. Možnosti jsou "Dveře, 1 minuta, 30 minut nebo 24 hodin". Vybrané tlačítko světla zabliká 5krát, aby potvrzení zvolené volby. Výchozí nastavení systému je, že kontrolka "Dveře" svítí, když jsou dveře otevřené, a zhasíná, když jsou zavřené. U všech nastavení trvání je jas 100 %, pokud jsou dveře otevřené, ale jas je nižší, pokud jsou dveře zavřené. Jas závisí na nastavené úrovni jasu.

6.8. Stránka s nastavením jasu světla

Stiskněte ikonu, když bliká, stiskněte tlačítko pro přepínání mezi 50 % / 75 % / 100 % jasem. Vybraná úroveň zabliká 5krát, aby potvrdila nastavení. Výchozí nastavení systému je 75 % jasu po zapnutí spotřebiče.

6.9. Stránka s nastavením světlých barev

Stiskněte ikonu, když bliká, stiskněte tlačítko pro přepnutí mezi barvami C1/C2/C3. Vybraná barva zabliká 5krát, aby potvrdila nastavení. Výchozí systém je barva C1. C1 je bílá, C2 modrá a C3 oranžová.

6.10. Volba mezi °C/F vystavenou

Celsius a Fahrenheitová výměna:

Dlouhé stisknutí a horní nebo dolní zóny společně po dobu 3 sekund se zobrazí zobrazení teploty mezi °C a F.

6.11. Kroky využití WIFI

1. Naskenujte kód pro stažení aplikace "smart life" a nainstalujte ji do telefonu.

2. Zaregistrujte si osobní účet a přihlaste se do své domácí WIFI sítě.

3. Po připojení napájení stiskněte a držte tlačítko po dobu 3 sekund a pak čtyřikrát pípnutí. Systém vstupuje do stavu síťového párování. Zadní podsvícení tlačítek začne svítit.

4. Klikněte na "+" na stránce APP pro "Přidat zařízení". APP automaticky vyhledá zařízení a pokusí se o připojení.

5. Ikona zařízení se objeví, když APP úspěšně vyhledá zařízení. Klikněte na ikonu a zadejte heslo k WiFi. Pak čekat na úplné připojení.

6. Po úspěšném připojení sítě přestane svítit podsvícení. APP vstupuje do hlavního okna ovládání vinné chladiče. Aplikaci můžete používat nyní. Pokud připojení selže, zkontrolujte prosím WIFI síť a zkuste se připojit znovu.

6.12. Síťové rozhraní

1. Bluetooth (Bluetooth LE) rozhraní: před přidělením do sítě zařízení ve výchozím nastavení zapne funkci Bluetooth a její hlavní funkcí je vyhledávání blízkostního zařízení a počáteční připojení, když jste připraveni zařízení síťově propojit, mobilní telefony a další chytrá zařízení mohou zařízení rychle objevit přes Bluetooth a navázat předběžné komunikační spojení pro přípravu na následný proces Wi-Fi sítě.

2. WiFi interface: Před přidělením sítě není Wi-Fi rozhraní zařízení připojeno, ale je v konfigurovatelném režimu poslechu. Vždy poslouchá Wi-Fi signály v okolním prostředí a čeká na uživatelův příkaz zaslaný přes mobilní aplikaci. Jakmile obdrží správné přiřazení k připojení k určené Wi-Fi síti. Zařízení podporuje pouze Wi-Fi sítě v pásmu 2,4 GHz, což je vhodnější pro stabilní připojení k chytrým zařízením v rámci domácí služby zápisu.

3. Služba vysílání zařízení: Zařízení nepřetržitě vysílá vlastní informace o zařízení prostřednictvím Bluetooth, včetně názvu zařízení, typu zařízení a jedinečného identifikátoru. Informace o vysílání budou přijímány okolními Bluetooth chytrými zařízeními, aby uživatelé mohli rychle identifikovat a vybrat zařízení, která je potřeba připojit k síti v mobilní mobilní aplikaci.

4. Síťová služba: Ať už jde o navázání počátečního připojení přes mobilní aplikaci přes Bluetooth nebo následnou konfiguraci sítě přes Wi-Fi, zařízení poskytuje odpovídající síťovou službu. Název Wi-Fi sítě (SSID) a heslo routeru jsou přenášeny z APP do mobilní aplikace přes Bluetooth. Během procesu distribuce Wi-Fi se zařízení pokusí připojit k určené Wi-Fi síti podle přijatých informací o distribuci a poskytne zpětnou vazbu mobilní aplikaci o průběhu a výsledcích distribuce.

7. POLICE

• Podle skutečné konfigurace vašeho produktu prosím zkontrolujte příslušné Vyjmout nebo Vyměnit regály.
• Aby došlo k poškození těsnění dveří, ujistěte se, že jsou dveře při vytahování polic z oddílu koleje úplně otevřené.

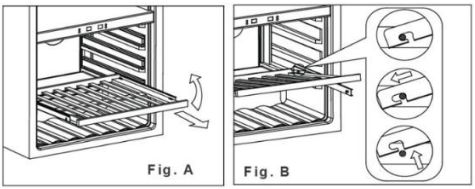

1. Plně vysuňte polici, kterou chcete odstranit (obr. A)
2. Zvedněte přední část police nahoru (obr. A)
3. Držením drážky police, zatlačením police dovnitř a poté nahoru pro uvolnění ze zadních tlumičů (obr. B)

7.1. Instalace kolejnic





1. Umístěte lišty na otvory pro šrouby (označené červeně na prvním obrázku)

2. Připevnit lišty ke skříňce v obou otvorech pro šrouby (šrouby jsou součástí lišty)

3. Upevněte lišty na obou stranách skříňky.

4. Nainstalovat polici podle popisu v "Police"

8. DVEŘE

8.1. Jak změnit úhel otevírání dveří

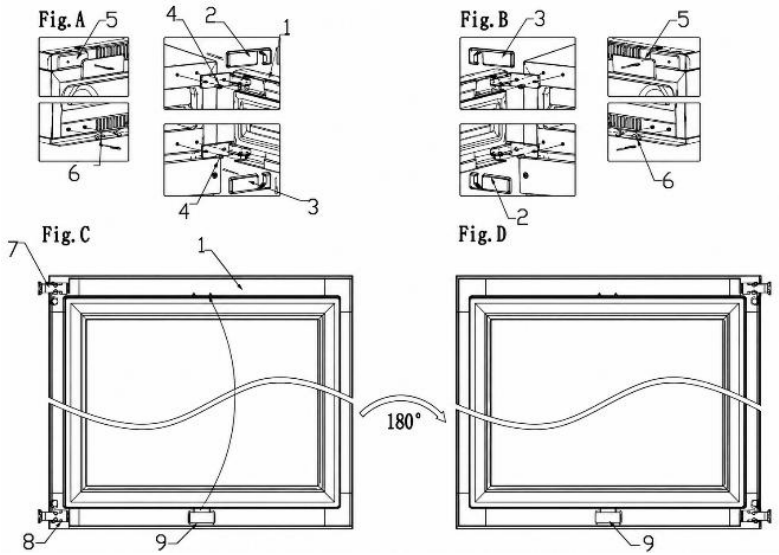

1. dveře; **2**. horní kryt pantu dveří; **3**. spodní kryt pantu dveří; **4.** šroub **5**. dekorativní prvky (22 je pro dekorativní hřebíky); **6.** dekorativní hřebíky; **7/8.** panty dveří; **9.** Lis na dveřní lampy

1. Otevřete dveře a odstraňte ozdobné hřebíky (5) na levé horní straně a ozdobný hřebík (6) na levé dolní straně (obr. A).

2. Vytáhněte pravý kryt pantu (2) dopředu a nahoru a poté zatáhněte pravý spodní kryt pantu (3) dopředu a dolů (obr. A).

3. Odstraňte všechny šrouby (4) z horního a dolního pantu a poté demontujte dveře (obr. A).

4. Stiskněte dveřní světlo (9), sundejte ho a namontujte na horní rám dveří a pak otočte dveře o 180 stupňů (obr. C/D).

5. Upevněte pant dveří na levé straně krabice šrouby a utáhněte je, aby pant dveří byl pevný (obr. B).

6. Nakonec nainstalujte dekorativní prvky (5) a hřebíky (6) do pravého horního a pravého dolního rohu krabice (obr. B)

Poznámka: Na změnu dveří jsou potřeba dva lidé.

8.2. Instalace rukojeti

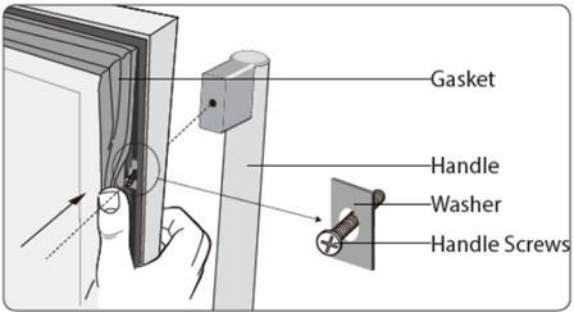

Pro instalaci kliky dveří:

1. Otevřete dveře a sundejte těsnění dveří z rámu, abyste měli přístup k šroubům.
2. Položte kliku na kolíky na dveřích.
3. Připevnit kliku ke dveřím šrouby. Buďte opatrní, šrouby nepřipevňujte pevně, abyste nepoškodili dveře.

9. TEPLOTA

Optimální teplota závisí na typu vína:

Typ vína	Optimální teplota	
Červené víno	14–18 °C	57 – 65 °F
Bílé víno	5 – 10 °C	41 – 50 °F
Zrání vína	11–14 °C	52 – 57 °F

Vždy si zkontrolujte etiketu lahve pro optimální skladovací teplotu vín.

9.1 Zóny

Zařízení může být vybaveno více zónami. Každá zóna je vhodná pro různé druhy vín. Displeje zobrazují aktuální teplotu v příslušných zónách.

Tip! Pokud chcete přepínat jednotky na displeji, můžete přepínat mezi °C a °F.

Typ	Zóna	Typy vín	Nastavení teploty	
Jednozónová zóna		Všechny typy vín	V závislosti na typu vína	
Dvojitá zóna	**Horní zóna**	Šampaňské Bílé víno	5 – 10 °C	41 – 50 °F
	Dolní zóna	Bílé víno Červené víno	10–18 °C	50 – 65 °F

Pro optimální výkon doporučujeme teplotní rozdíl mezi zónami alespoň 4 °C.

9.2. Řízení teploty

Pro ovládání nastavení teploty:

1. Stiskněte jedno z tlačítek pro teplotu pro kontrolu nastavené teploty. Nastavená teplota bliká na displeji.
2. Použijte tlačítka teploty ke změně teploty.

Pokud se tlačítek na teplotu nedotknete déle než 5 sekund, displej přestane blikat a znovu ukáže aktuální teplotu v příslušné zóně.

UPOZORNĚNÍ

Pokud teplota na displeji stále bliká, naměřená teplota se odchyluje o více než 5 °C od nastavené teploty. Teplotní odchylka větší než 5 °C může poškodit víno. Zkontrolujte, zda skladovaná vína zvládnou rozdíl teplot, a pokud ne, vyjměte víno z chladiče, dokud displej nepřestane blikat.

Funkce teplotní paměti zajišťuje, že nastavení teploty zůstane stejné, když se spotřebič zapne po výpadku proudu.

9.3. Skladování vína

Množství vína, které lze v přístroji uložit, závisí na velikosti lahví. Kapacita je přibližné maximum založené na lahvích Bordeaux o objemu 750 ml.

UPOZORNĚNÍ

Více lahví vína může být těžkých a ovlivnit těžiště spotřebiče a způsobit vznik přístroje naklánění. Věnujte pozornost umístění lahví v přístroji:

- Nevytahujte najednou více než jeden naložený regál.
- Pokud je regál naplněn více než jednou vrstvou lahví, nevytahujte ho ven.
- Snažte se lahve rovnoměrně rozložit po celém spotřebiči.

Otevřené lahve mohou způsobit rozlití spotřebiče. Do spotřebiče vkládejte jen neotevřené lahve.

Pro skladování vína ve vašem spotřebiči postupujte takto:

1. Dveře úplně otevřít.
2. Vytáhnout jeden z držáků.
3. Položte láhev na stojan.
4. Zasuňte stojan zpět do spotřebiče.
5. Dveře pořádně zavřete.

Pro optimální výkon spotřebiče mějte na paměti následující věci:

• Pokud nemáte dostatek lahví na naplnění spotřebiče, rozdělte lahve co nejrovnoměrněji po celém spotřebiči.
• Udržujte mezeru mezi stěnou a lahvemi, aby umožnila cirkulaci vzduchu.

9.4. Přidání vlhkostní krabice (volitelné)

Když je spotřebič instalován ve velmi suchém klimatu (vlhkost pod 40 %), můžete do něj vložit vlhkou krabičku.

Tip! Mějte na paměti, že použití vlhkostní krabičky snižuje kapacitu lahve spotřebiče.

Pro přidání krabice s vlhkostí udělejte následující:

1. Naplňte vlhkostní boxu vodou.
2. Umístěte vlhkostní box na polici s běžky.

10. ÚSPORA ENERGIE

Samotný spotřebič je energeticky úsporný. Pokud chcete spotřebič používat co nejefektivněji:

• Udržujte dveře co nejvíce zavřené.
• Neměňte nastavenou teplotu příliš často.
• Vypněte spotřebič, když je delší dobu prázdný.
• Chladič na víno by měl být umístěn v nejchladnější části místnosti, mimo dosah výroby spotřebičů a mimo přímé sluneční světlo.

11. PÉČE A ÚDRŽBA

VAROVÁNÍ!
Riziko elektrického úrazu. Když je spotřebič připojen k síti, obsahuje vysoké napětí. Před údržbou vypněte pojistku v elektrické zásutce.

Pro udržení spotřebiče v optimálním stavu jsou nutné provádět následující údržbové úkoly:

Údržba	Frekvence
Rychlé čištění	Každý měsíc
Důkladné čištění	Když je špinavý nebo když se delší dobu nepoužívá
Odmrazování	Každých šest měsíců (nebo když je námraza na výparníku silná 5 mm)

Následující kapitoly poskytují instrukce, jak tyto údržbové úkoly vykonávat.

11.1. Úklid

UPOZORNĚNÍ
Používání nevhodných čisticích prostředků může poškodit povrch spotřebiče. Nepoužívejte žádné abrazivní nebo agresivní čisticí prostředky, houby ani hadříky. Čistěte směrem k vláknům.
Displej obsahuje elektrické součástky. Použití příliš mnoho vody při čištění může displej poškodit. Před čištěním displeje nezapomeňte vyždímat hadřík nebo houbu.

Pro čištění spotřebiče postupujte následující:
1. Vypněte napájení, odpojte spotřebič a odstraňte všechny věci včetně lahví, polic a stojanu.
2. Vnitřní povrchy umyjte teplou vodou a jemným roztokem.
3. Umyjte police jemným detergentem. Počkejte, až police vyschnou, než je vložíte zpět do jednotky
4. Při čištění ovládacích prvků nebo elektrických částí vyždímejte přebytečnou vodu z hadříku.
5. Umyjte vnější prostor teplou vodou a jemným tekutým pracím prostředkem. Dobře opláchněte a otřete čistým, měkkým hadříkem.
6. Vyčistěte větrací otvory vlhkým a měkkým hadříkem.
7. Pokud je přítomna, vyčistěte vlhkostní box pod tekoucí vodou.
8. Vyčistěte dveře čističem skla a měkkým hadříkem.

VAROVÁNÍ!
Nikdy nezapínejte spotřebič, když je vnitřek nebo police mokré. Provoz ve vlhkém prostředí výrazně zvyšuje riziko růstu plísní. Maku se ujisti, že vnitřek spotřebiče a všechny příslušenství jsou úplně suché, než ho zapneš.

11.2. Odmrazování spotřebiče

Rozmrazování obvykle trvá 2–4 hodiny. Spotřebič se odmrazí, když zmizí veškerý námraza z výparníku.

Pro odmrazování spotřebiče:

1. Vypněte spotřebič.
2. Vyjměte lahve ze spotřebiče.
3. Nechat dveře otevřené, aby se proces urychlil.

4. Umístit ručníky na dveře spotřebiče, aby absorbovaly vodu.
5. Zapněte spotřebič zpět.
6. Pokud je přítomna, doplňte vlhkostní box.

12. VÝPADEK PROUDU

Většina výpadků proudu je opravena během několika hodin a nemělo by ovlivnit teplotu spotřebiče, pokud minimalizujete počet otevření dveří. Pokud bude elektřina dlouho vypnutá, musíte podniknout správné kroky k ochraně svého obsahu.

13. DOVOLENÁ

Krátké dovolené: Nechte chladič na víno/nápoje v chodu během dovolené kratší než tři týdny. Pokud spotřebič několik měsíců nepoužíváte, odstraňte všechny předměty a vypněte ho. Důkladně vyčistěte a vysušte interiér. Aby se zabránilo zápachu a růstu plísní, nechte dveře mírně otevřené: pokud je to nutné, zablokujte je otevřené.

14. PŘESUN VINOTÉKY

1. Odstraňte všechny položky.
2. Vyjměte volné věci z chladiče na víno (lahve a police) nebo je opravte pěnou.
3. Nastavit nastavitelnou nohu až k základně, aby se předešlo poškození.
4. Přilepte dveře páskou.
5. Ujistěte se, že spotřebič zůstává bezpečně vzpřímený během přepravy. Chraňte také vně přístroje dekou nebo podobnými věcmi.

15. ČASTO KLADENÉ OTÁZKY

1. Spotřebič nechladí dostatečně. Co dělat?

Ujistěte se, že dveře jsou úplně zavřené. Nevystavujte zařízení přímému slunečnímu světlu. Udržujte větrací mřížky čisté.

2. Spotřebič se často zapíná a vypíná.

Chladič na víno obvykle aktivuje chladicí cyklus každých 10–15 minut. Pokud kompresor startuje častěji, zkontrolujte následující: klimatické podmínky na místě instalace; Správné zavírání dveří.
Pokud bylo najednou naloženo více nových lahví, může zařízení potřebovat alespoň 24 hodin, než dosáhla nastavené teploty, což vede k dočasně častějším chladicím cyklům.

3. Dveře se neotevírají.
Zkontrolujte instalaci a podívejte se do uživatelské příručky pro návod na nastavení senzoru otevírání dveří.

4. Vnitřní osvětlení nefunguje.
Zkontrolujte nastavení chladiče na víno. Více informací o dostupných nastaveních najdete v uživatelské příručce.

5. Na skle se objevuje kondenzace.
Nadměrná vlhkost v místnosti může způsobit problémy s vlhkostí. Nejde o poruchu spotřebiče.

6. Dveře se správně nezavírají.

Chladiče na víno mohou zůstat zabalené déle než šest měsíců, než dorazí ke zákazníkovi. Jednotky jsou ze všech stran bezpečně chráněny polystyrenem a připevněny dvěma popruhy, aby zajistily bezpečné prostředí a zabránily fyzickému poškození během přepravy. Kvůli těsnému balení se může těsnění dveří deformovat a vyžadovat úpravu. Abyste to napravili, zavřete dveře a jemně zahřejte těsnění fénem. Opatrně upravte lamely těsnění, aby se otevřely a vrátily do

správného tvaru. Zkontrolujte polohu těsnění a dveří, abyste zajistili správné utěsnění. Pokud se těsnění po letech uvolnilo nebo ztratilo tvar, lze ho znovu obnovit pomocí fénu. Ověřte, že je jednotka vodorovná a že všechny police jsou správně nainstalované.

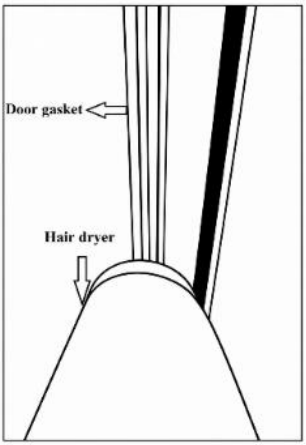

7. Jak zaregistrovat svou žádost o službu

Použijte prosím odkaz k registraci své žádosti o službu: https://service.dunavox.com/

Pro registraci potřebujete následující informace:
- Kontaktní údaje (jméno, e-mailová adresa, telefonní číslo)
- Údaje o účtu (země nákupu, datum nákupu, od koho jste to koupili)
- Podrobnosti o produktu (typ produktu, sériové číslo)
- Popis chyby (Vysvětlení chyby, nahrávání fotografií instalace je povinné při podání formuláře servisní zprávy.

Pokud si všimnete neobvyklého chování vašeho spotřebiče, kontaktujte prosím svého místního prodejce nebo zašlete e-mail na následující adresu: service@dunavox.com

16. LIKVIDACE

1. Před likvidací starého spotřebiče odpojte zástrčku od hlavní zásuvky, abyste se ujistili, že spotřebič nefunguje.
2. Odstraňte dveře, ale nechte police na místě, aby děti nemohly lézt dovnitř.
3. Hlavní kabel přerušit a zahodit.



Symbol na výrobku nebo jeho obalu označuje, že tento produkt nesmí být nakládán jako běžný domácí odpad, ale má být odvezen na sběrné místo pro elektrické a elektronické výrobky. Likvidace musí být prováděna v souladu s místními environmentálními předpisy pro likvidaci odpadu. Správným odstraněním tohoto produktu přispíváte k ochraně životního prostředí a zdraví svých bližních. Nesprávné likvidace ohrožuje zdraví a životní prostředí. Další informace o recyklaci produktu lze získat na radnici, oddělení sběru odpadu nebo v obchodě, kde jste produkt zakoupili.

Pokud je váš produkt vadný, kontaktujte Dunavox. Možná můžeme produkt opravit nebo mu dát druhý život. Pokud musíte produkt zlikvidovat, zlikvidujte ho podle místně platných pokynů.
Když prodáte produkt novému majiteli, nezapomeňte přidat tento manuál nebo kopii tohoto manuálu.

VAROVÁNÍ!
Při likvidaci starého spotřebiče se ujistěte, že potrubí není poškozeno.

17. ZÁRUKA

Produkty pro domácí použití **mají standardní záruku na 24 měsíců**. Registrace do 30 dnů od nákupu prodlužuje záruku o **12 měsíců (celkem 36 měsíců).**

Registrace na https://dunavox.com/product-registration

Kompresor je kryt na **další dva (2) roky**, což dává **celkem pět (5) let** na kompresor.
Záruka platí **pouze v zemi nákupu**.
Nároky musí obsahovat **doklad o koupi** a, pokud je to relevantní, **doklad o registraci**. Záruka pokrývá **práci, náhradní díly a náklady na dopravu** potřebné k opravě. Odstranění a opětovná instalace vestavěných spotřebičů je odpovědností koncového uživatele. Z bezpečnostních důvodů není zajištěna služba na místě pro jednotky instalované výše než **2 metry** nad podlahou.

Výjimky:

Žádné krytí na: škody při přepravě/přesunu; škrábance/rozbité sklo, police nebo rukojeti; nesprávnou instalaci/použití; špatné napájení nebo nestabilní napětí; neautorizované opravy/úpravy; přírodní katastrofy; estetické opotřebení/změna barvy; ztráta nebo zkažení vína či jiného obsahu; Obecné opotřebení. Dunavox nenese odpovědnost za žádné nepřímé nebo následné škody, včetně poškození vína nebo okolních materiálů.

Produkty jsou kryty oficiální zárukou výrobce v souladu s platnými předpisy EU pro spotřebitele/produktovou shodu. Záruka je osobní pro původního kupujícího a není přenosná. Oprava/výměna neprodlouží původní záruční dobu.

Záruční klauzule a specifikace se mohou změnit bez předchozího upozornění.

DUNAVOX

THE WINE COOLING EXPERT

DUNAVOX

THE WINE COOLING EXPERT

DUNAVOX-Geist

DE BENUTZERHANDBUCH v4.0-2026



VORWORT

Sehr geehrter Kunde,

Danke, dass Sie dieses Gerät gekauft und Ihr Vertrauen in Dunavox gesetzt haben. Wir haben entworfen
Dieses Produkt mit größter Sorgfalt und Hoffnung, dass es stolz und langfristig zu Ihrem Haus wird. Wenn Sie Fragen zu Ihrem Gerät haben, lassen Sie es uns bitte wissen – wir helfen Ihnen gerne!

DUNAVOX-Geist

- Türgriff
- LCD-Touchscreen
- WLAN + Smart App
- Integriertes Belüftungssystem
- Teleskopisches Holzregal
- Multi-LED-Licht

Spirituosenprodukte

DVS-19.50B
DVS-19.50SS
DVS-19,50C
DVS-19,50 MB
DVS-25.65DB
DVS-25.65DSS
DVS-25,65DC
DVS-25,65DMB
DVS-44.120DB
DVS-44.120DSS
DVS-44.120DC
DVS-44.120DMB
DVS-70.185DB
DVS-70.185DSS
DVS-70.185DC
DVS-70.185DMB

INHALTSVERZEICHNIS **SEITENNUMMER**

1. Über dieses Dokument	1
1.1. Sprache	1
1.2. Relevante Dokumentation	1
1.3. Verwendete Symbole	1
2. Produktbeschreibung	1
2.1. Konformität	1
3. Sicherheit	2
3.1. Beabsichtigte Verwendung	2
3.2. Vorgesehene Nutzer	2
3.3. Sicherheitsanweisungen	2
4. Transport und Lagerung	3
4.1. Verkehr	3
4.2. Speicher	4
5. Installation	4
5.1. Bevor Sie Ihr neues Gerät installieren und verwenden	4
5.2. Wichtige Sicherheitsanweisungen	4
5.3. Installation des Weinschranks	5
5.4. Standortwahl	6
5.5. Vorbereitung des Geräts für die Installation	6
5.6. Anschluss der Stromversorgung	7
5.7. Platzierung des Geräts	7
5.8. Türrichtung umkehren	7
5.9. Behebung des Schranks	7
5.10. Abschluss der Installation	8
6. Betrieb des Geräts	8
6.1. Ein-/Ausschalttaste	8
6.2. Verriegelungsknopf	8
6.3. Funktionsschalter-Knopf	8
6.4. Funktionseinstellungsknopf	9
6,5. Temperatureinstellung	9
6.6. Betriebsmodus-Einstellungsseite	9
6.7. Einstellungsseite für den Lichtmodus	9
6.8. Helligkeitseinstellungsseite	10
6.9. Seite zur Einstellung von hellen Farben	10
6,10. Wahl zwischen °C/F	10
6.11. Schritte zur WLAN-Nutzung	10
6.12. Netzwerkschnittstelle	10
7. Regale	11
7.1. Schieneninstallation	11
8. Tür	12
8.1. Wie man den Öffnungswinkel der Tür ändert	12
8.2. Einbau des Griffs	13
9. Temperatur	13
9.1. Zonen	13
9.2. Temperaturkontrolle	13
9.3. Weinlagerung	14
9.4. Hinzufügen einer Feuchtigkeitsbox (optional)	14
10. Energieeinsparung	14
11. Pflege und Pflege	15
11.1. Reinigung	15
11.2. Auftauen des Geräts	15
12. Stromausfall	16
13. Urlaubszeit	16
14. Umstellen des Weinkühlers	16
15. Häufig gestellte Fragen	16
16. Entsorgung	18
17. Garantie	18

1. ÜBER DIESES DOKUMENT

Dieses Handbuch gilt für alle Spirit-Modelle aus Dunavox. Wenn Kapitel nur auf einige Modelle anwendbar sind, wird dies im Titel oder am Anfang des Kapitels erwähnt.
Lies und verstehe dieses Handbuch, bevor du das Produkt verwendest. Bewahre dieses Handbuch sorgfältig für die spätere Referenz auf.
Wir behalten uns das Recht vor, die Parameter ohne vorherige Vorankündigung zu ändern.

1.1. Sprache

Dieses Handbuch ist ursprünglich auf Englisch verfasst. Alle anderen Sprachversionen sind Übersetzungen des Originaltextes. Wenn Ihre bevorzugte Sprache in gedruckter Version nicht verfügbar ist, besuchen Sie bitte unsere Website und suchen Sie nach Ihrem entsprechenden Modell, um das Benutzerhandbuch in der gewünschten Sprache herunterzuladen.

1.2. Relevante Dokumentation

Die folgende Dokumentation ist für dieses Gerät verfügbar:

Dokument	Lage
Benutzerhandbuch	Dieses Dokument
Energieetikett	Im Gerät verpackt
Installationszeichnung	

1.3. Verwendete Symbole

Dieses Handbuch enthält Sicherheitsanweisungen. Das Ignorieren dieser Anweisungen kann zu Verletzungen oder Schäden am Gerät führen. Jede Sicherheitsanweisung ist mit einem Signalwort gekennzeichnet. Das Signalwort entspricht dem Risikoniveau der beschriebenen Gefahrensituation.

WARNUNG!	Dieses Symbol kennzeichnet eine gefährliche Situation, die, wenn sie nicht vermieden wird, zum Tod oder schweren Verletzungen führen kann.
VORSICHT!	Dieses Symbol kennzeichnet eine gefährliche Situation, die, wenn sie nicht vermieden wird, zu leichten oder mittleren Verletzungen führen kann.
HINWEIS	Dieses Symbol weist auf eine Situation hin, die, wenn sie nicht vermieden wird, zu Schäden am Produkt führen könnte.

Andere Symbole in diesem Handbuch beziehen sich nicht auf Sicherheit.

Tipp!	Dieses Symbol zeigt einen Tipp an, der für einige Nutzer nützlich ist.

2. PRODUKTBESCHREIBUNG

Dieses Gerät ist ein hochwertiger Weinkühler mit einem hochwertigen Look und Gefühl. Das Gerät ist mit einem dynamischen Klimamodus ausgestattet, der ideal ist, um Weinflaschen über längere Zeit zu lagern.
Die folgende Tabelle zeigt die Anzahl der Zonen und die Flaschenkapazität pro Modell.

	Geist			
	19	25	44	70
Anzahl der Zonen	1	2	2	2
Flaschenkapazität	19	25	44	70

Siehe Anhang 1 für die vollständige Liste der Spezifikationen.

2.1. Konformität

Dieses Gerät wird gemäß den folgenden Vorschriften und Richtlinien entworfen und getestet:

LVD 2015/35/EU
EMC 2014/30/EU
ERP 2009/125/EG
RoHS 2011/65/EG
CB-Zertifikat
CE-zertifiziert

3. SICHERHEIT

3.1. Vorgesehene Verwendung

• Dieses Gerät ist für die Lagerung von Weinen bei ihrer optimalen Temperatur gedacht.
• Dieses Gerät ist dafür gedacht, eingebaut oder untergebaut zu werden (DVS-19.50B, DVS-19.50SS, DVS-19.50C, DVS-19.50MB, DVS-25.65DB, DVS-25.65DSS, DVS-25.65DC, DVS-25.65DMB, DVS-44.120DB, DVS-44.120DSS, DVS-44.120DC, DVS-44.120DMB)
• Das Gerät ist für den Einsatz im Haushalt vorgesehen.
• Das Gerät ist ausschließlich für den Innengebrauch gedacht.
• Dieses Gerät ist für die Lagerung von Wein gedacht.

3.2. Beabsichtigte Nutzer

Dieses Gerät kann von Kindern ab 8 Jahren sowie von Menschen mit eingeschränkten körperlichen, sensorischen oder geistigen Fähigkeiten oder mangelnder Erfahrung und Wissen verwendet werden, sofern sie eine Aufsicht oder Anweisung zur sicheren Anwendung des Produkts erhalten haben und die damit verbundenen Gefahren verstehen. Kinder dürfen nicht mit dem Produkt spielen. Reinigung und Benutzerpflege dürfen nicht von Kindern ohne Aufsicht durchgeführt werden.

3.3. Sicherheitsanweisungen

WARNUNG!

Risiko eines elektrischen Stromschlags. Wenn das Gerät an das Stromnetz angeschlossen ist, enthält es eine hohe Spannung.

• Schalten Sie die Sicherung der Steckdose ab, bevor Sie das Gerät an das Stromnetz anschließen.
• Erde das Gerät.
• Schalten Sie vor der Wartung die Sicherung der Steckdose ab.
• Bewegen Sie das Gerät nicht, wenn es an eine aktive Stromsteckdose angeschlossen ist.
• Schließen Sie das Gerät nicht an eine Steckdose an, wenn das Stromkabel beschädigt ist. Wenn das Stromkabel beschädigt ist, muss es vom Hersteller oder einem autorisierten Servicezentrum ersetzt werden.
• Schließen Sie das Gerät nicht an eine defekte Steckdose an.
• Halten Sie das Gerät und das Stromkabel von Wasser oder Feuchtigkeit fern.
• Ziehen Sie das Gerät nicht aus dem Kabel. Immer den Stecker greifen und ziehen.
• Ziehen Sie das Gerät nicht mit nassen Händen aus.
• Nicht mehrere Steckdosen oder Verlängerungskabel hinter dem Gerät platzieren.

WARNUNG!

Kältemittel ist hochentzündlich! Kältemittel kann bei Kontakt mit Flammen oder Funken Feuer verursachen.

• Verwenden Sie das Gerät nicht in Gegenwart von explosiven oder brennbaren Dämpfen.

• Benutzen Sie das Gerät nicht, wenn der Kältemittelkreislauf beschädigt ist.
• Wenn Kältemittel aus dem Gerät ausgetreten ist:
  - Vermeiden Sie Feuer oder Funken.
  - Schalten Sie die Sicherung der Steckdose des Geräts ab.
  - Belüften Sie den Raum, in dem sich das Gerät befindet, für mehrere Minuten.
  - Kontaktieren Sie Dunavox für Rat.
• Verwenden Sie keine mechanischen Geräte, um den Auftauvorgang zu beschleunigen.

WARNUNG!

Erstickungsgefahr! Kinder, die mit dem Verpackungsmaterial spielen, können zu Verletzungen führen. Halten Sie die Verpackung außer Reichweite von Kindern.

VORSICHT!

Das Gerät ist schwer. Das Tragen und Bewegen des Geräts allein kann zu Verletzungen führen. Hebe und bewege das Gerät immer zu zweit.

VORSICHT!

Das Gerät ist nicht dafür gebaut, vom Nutzer repariert zu werden. Versuche, das Gerät zu reparieren, können zu Verletzungen und Schäden am Gerät führen und die Garantie erlieven:

- Reparieren oder ersetzen Sie kein Teil des Geräts, es sei denn, dies wird ausdrücklich in diesem Handbuch empfohlen.
- Verwenden Sie kein Zubehör, das vom Hersteller nicht empfohlen wird.
- Verwenden Sie keine anderen elektrischen Geräte im Inneren des Geräts.

HINWEIS

Externe Wärmequellen können die Leistung des Geräts beeinflussen:
• Installieren Sie das Gerät nicht in direkter Sonneneinstrahlung.
• Installieren Sie das Gerät nicht neben Wärmequellen wie Öfen, Herden, Heizungen und Heizkörper.

HINWEIS

Die Belüftung funktioniert nicht richtig, wenn die Lüftungsgitter abgedeckt sind. Das Gerät kann überhitzen. Decken Sie die Lüftungsgitter nicht ab.

HINWEIS

Das Lagern offener Flaschen im Gerät kann zu Unflecken und Schimmel führen. Bewahren Sie keine geöffneten Flaschen auf.

HINWEIS

Mehrere Weinflaschen können schwer sein und den Schwerpunkt des Geräts beeinflussen und dazu führen, dass das Gerät kippt: • Achte auf die Platzierung der Flaschen im Gerät:
• Nicht mehr als ein geladenes Gestell gleichzeitig herausziehen.
• Wenn ein Rack mit mehr als einer Schicht Flaschen beladen ist, sollte man das Rack nicht herausschieben.
• Versuche, die Flaschen gleichmäßig im Gerät zu verteilen.

4. TRANSPORT UND LAGERUNG

Der Transport und die Lagerung müssen den folgenden Klimabedingungen entsprechen:

Umgebungstemperatur	1 -40 °C
Umgebungsfeuchtigkeit	< 95 % (nicht kondensierend)

4.1. Verkehr

Beachten Sie beim Transport des Geräts Folgendes:
• Transportieren Sie das Gerät in der Originalverpackung.
• Transportiere das Gerät mit zwei Personen.
• Kippen Sie die Verpackung nicht mehr als 45°.

Wenn das Gerät bereits ausgepackt ist, achten Sie darauf:
• Verschließen Sie die Tür in geschlossener Position mit Klebeband.
• Schützen Sie die Außenseite des Geräts. Verwenden Sie weiches, dickes Tuch.

4.2. Lagerung

Bewahren Sie das Gerät in der Originalverpackung auf.

5. INSTALLATION

5.1. Vor der Installation und Nutzung Ihres neuen Geräts

WARNUNG!
Bevor Sie das Gerät einschalten, öffnen Sie bitte die Tür für 5 Minuten, um den Schrank zu lüften.

• Lesen Sie die mit dem Gerät gelieferten Anleitung – das Versäumnis, dieses Gerät gemäß der Anleitung zu installieren oder zu verwenden, kann die Garantie ungültig machen.
• Der Hersteller übernimmt keine Haftung für Schäden, die durch unsachgemäße Nutzung oder fehlerhafte Installation entstehen.
• Installieren Sie dieses Gerät nicht, wenn es während des Transports beschädigt wurde. Dazu gehören der Stecker und das Stromkabel.
• Bitte bewahren Sie diese Anweisungen für die Zukunft an einem sicheren Ort auf.

Hinweis: Dieses Gerät ist ausschließlich für die Lagerung von Wein gedacht.

5.2. Wichtige Sicherheitsanweisungen

• Um Schäden an Tür und Türdichtung zu vermeiden, stellen Sie sicher, dass die Tür vollständig geöffnet ist, bevor Sie Regale herausziehen.
• Bewegen Sie den Weinkühler nicht, wenn er mit Wein beladen ist, da Sie das Gerät sonst verformen könnten.
• Wenn das Stromkabel beschädigt wird, sollte es nur vom Hersteller oder einem
angemessen qualifizierte Person.
• Lassen Sie niemals zu, dass Kinder das Gerät bedienen, damit spielen oder darin kriechen.
• Niemals Geräteteile mit brennbaren Flüssigkeiten reinigen.
• Alle elektrischen Reparaturen müssen von einem qualifizierten Serviceingenieur durchgeführt werden. Unzureichende Reparaturen können zu
eine große Gefahrenquelle für den Nutzer darstellen und jede Garantie ungültig machen.
• Niemals etwas Gefährliches im Gerät aufbewahren, wie brennbare Materialien, Sprengstoffe, starke Stoffe
Säure oder Alkali usw.
• Lagern oder verwenden Sie kein Benzin oder andere brennbare Dämpfe und Flüssigkeiten in der Nähe dieses oder eines anderen Geräts. Dies kann eine Brandgefahr oder eine Explosion darstellen.
Warnung: Lassen Sie nicht zu, dass der Kältemittelkreislauf während der Nutzung oder Installation des Geräts beschädigt wird. Sollte es beschädigt werden, sollten Sie das Gerät erst benutzen, wenn Sie von einem Servicetechniker dazu angewiesen werden. Kältemittel kann beim Auslaufen entzünden oder das Auge schädigen.

• Denken Sie immer daran, das Gerät vor der Reinigung aus dem Stecker zu ziehen. Beim Abtrennen von der Stromversorgung ziehe den Stecker, nicht das Stromkabel.
• Verwenden Sie nichts Elektrisches im Weinschrank.
• Halten Sie stets alle Belüftungsöffnungen frei von Versperrungen. Sollten sie blockiert werden, räumen Sie sie sofort.
• Stellen Sie sicher, dass der Stecker nach Abschluss der Installation an einem zugänglichen Ort ist.
• Verwenden Sie dieses Gerät nur für häusliche Zwecke gemäß diesen Anweisungen. Der Weinkühler eignet sich zur Aufbewahrung von Wein (oder anderen abgefüllten Getränken). Es eignet sich nicht zur Lagerung von frischen oder gefrorenen Lebensmitteln.
• Dieses Gerät kann von Kindern ab 8 Jahren sowie Personen mit eingeschränkten körperlichen, sensorischen oder geistigen Fähigkeiten oder mangelnder Erfahrung und Wissen genutzt werden, sofern sie eine Aufsicht oder Unterweisung zum sicheren Umgang mit dem Gerät erhalten haben und die damit verbundenen Gefahren verstehen. Kinder dürfen nicht mit dem Gerät spielen. Reinigung und Benutzerpflege dürfen nicht von Kindern ohne Aufsicht durchgeführt werden.
• Das Kältemittel dieser Geräte beträgt R600a, brennbare und explosive Gegenstände sollten nicht in oder in die Nähe des Schranks gelegt werden, um Feuer oder Explosionen zu vermeiden.



5.3. Installation Ihres Weinschranks

- Entferne die Außen- und Innenverpackung.
- **Hinweis**: Bevor Sie den Weinschrank an die Stromquelle anschließen, lassen Sie ihn etwa 24 Stunden aufrecht stehen. Dies verringert die Möglichkeit eines Defekts im Kühlsystem beim Handhaben während des Transports.
- Die Reparatur des Griffs ist ein notwendiger Schritt, bevor die Installation abgeschlossen ist
- Reinigen Sie die Innenfläche mit lauwarmem Wasser und einem weichen Tuch.
- Um Ihren Weinschrank zu nivellieren, stellen Sie den vorderen Nivellierungsfuß am unteren Rand des Weinschranks ein.
- Platzieren Sie den Weinschrank fernab von direktem Sonnenlicht und Wärmequellen (Ofen, Herd, Heizlüfter, Heizkörper usw.). Direktes Sonnenlicht kann die Acrylbeschichtung beeinflussen, und Wärmequellen können den Stromverbrauch erhöhen. Extrem kalte Umgebungstemperaturen können ebenfalls dazu führen, dass das Gerät nicht richtig funktioniert.
- Vermeiden Sie es, das Gerät in feuchten Bereichen zu platzieren.
- Der Weinschrank sollte so positioniert sein, dass die Umgebungstemperatur zwischen 16°C und 38°C liegt. Wenn die Umgebungstemperatur über oder unter diesem Bereich liegt, kann die Leistung des Geräts beeinflusst werden. Das Platzieren des Geräts unter extrem kalten oder heißen Bedingungen kann dazu führen, dass die Innentemperaturen schwanken. Der Bereich der eingestellten Temperaturen kann nicht erreicht werden.
- Stecken Sie den Weinschrank in eine passende Steckdose. Sollte der Stecker gewechselt werden müssen, verwenden Sie die Anweisungen im Abschnitt "Elektrische Anforderungen".
- Schalten Sie die Sicherung der Steckdose ab, bevor Sie das Gerät an das Stromnetz anschließen.
- Schließen Sie das Gerät an eine geerdete Steckdose an
- Schalten Sie die Sicherung der Steckdose vor der Wartung ab.
- Schließen Sie das Gerät nicht an eine Steckdose, wenn das Netzkabel beschädigt ist.
- Schließen Sie das Gerät nicht an eine defekte Steckdose an.
- Halten Sie das Gerät und das Stromkabel von Wasser oder Feuchtigkeit fern.

Hinweis: Die Glastür ist größer als das Gerät und zerbricht, wenn das Gerät ohne Beine auf den Boden gestellt wird. Stellen Sie das Gerät nicht direkt auf den Boden, wenn es nicht von Bein oder Außenstütze gestützt wird.

Hinweis: Die Belüftung kann nicht richtig funktionieren, wenn die Lüftungsgitter abgedeckt sind. Das Gerät kann überhitzen. Decken Sie die Lüftungsgitter nicht ab.

Hinweis: Das Lagern geöffneter Flaschen im Gerät kann zu Undichtigkeiten und Schimmel im Weinkühler führen. Bewahren Sie keine geöffneten Flaschen auf.

Hinweis: Befestigen Sie das Gerät immer am Schrank.

Der Installationsprozess des Geräts besteht aus folgenden Schritten:

In eine Säule eingebaut
Standortwahl
Vorbereitung des Geräts für die Installation
Anschließen der Stromversorgung
Platzierung des Geräts
Türrichtung umkehren (optional)
Fertigstellung der Installation

Die folgenden Kapitel geben weitere Erklärungen zu jedem Schritt.

5.4. Standortwahl

HINWEIS
Externe Wärmequellen können die Leistung des Geräts beeinflussen. Installieren Sie das Gerät nicht:
- Im direkten Sonnenlicht
- Neben Wärmequellen wie Ofen, Herd, Heizung oder Heizkörper.

Der Installationsraum muss folgende Bedingungen erfüllen:

Betriebstemperatur	16 – 38 °C
Betriebsfeuchtigkeit	< 95 % (nicht kondensierend)
Luftvolumen	> 1 m³ pro 8 g Kühlmittel

Beachten Sie, dass eine Installation in offenen Küchen oder an Trennwänden die Lärmbelastung durch das Gerät erhöhen kann.
Tipp! Die Installationszeichnung finden Sie auch auf www.dunavox.com.

Das Gerät kann eingebaut werden. Der Installationsort muss folgende Bedingungen erfüllen:
- Nicht direkt neben oder über einem Ofen.
- Die Unterseite ist stark genug, um das belastete Gerät zu tragen.
- Trockene, stabile und flache Oberfläche.
- In der Nähe einer separaten Steckdose (220–240 VAC, 50 Hz).

5.5. Vorbereitung des Geräts für die Installation

1. Entfernen Sie alle Außen- und Innenverpackungen.

   Tipp! Das Produkt ist schwer und kann über größere Entfernungen schwer zu bewegen sein. Wir empfehlen, das Produkt am Installationsort auszupacken.

2. Überprüfen Sie, ob der gesamte Inhalt der Verpackung vorhanden und unbeschädigt ist. Das Paket sollte 1x Dunavox-Weinkühler, 1x Griff, 1x Benutzerhandbuch und 1x Energieetikett enthalten. Wenn Teile fehlen oder beschädigt sind, wenden Sie sich an Ihren Lieferanten.
3. Verwenden Sie warmes Wasser und ein weiches Tuch, um das Innere des Geräts zu reinigen.

   Tipp! Das Innere des Geräts kann anfangs einen Restgeruch haben. Die Gerüche verschwinden, wenn das Gerät in Betrieb ist.

4. Lassen Sie das Gerät mindestens 24 Stunden aufrecht stehen. Während dieser Zeit können Sie die Tür des Geräts offen lassen, damit Restgeruche entweichen.
5. Stellen Sie das Gerät vor den Installationsort ab. Halte 0,5 m Abstand zwischen Gerät und Schrank für die elektrische Installation. Das Gerät ist jetzt bereit für die elektrische Installation.

WARNUNG!

Risiko eines elektrischen Stromschlags. Wenn das Gerät an das Stromnetz angeschlossen ist, enthält es eine hohe Spannung:

- Die elektrische Installation muss den lokalen und nationalen Anforderungen entsprechen.
- Die elektrische Installation muss von einer qualifizierten und kompetenten Person durchgeführt werden.
- Bewegen Sie das Gerät nicht, wenn es an eine aktive Steckdose angeschlossen ist.
- Schließen Sie das Gerät nicht an eine Steckdose, wenn das Stromkabel beschädigt ist. Wenn das Stromkabel beschädigt ist, muss es vom Hersteller oder einem autorisierten Servicezentrum ersetzt werden.

5.6. Schließen Sie das Gerät an die Stromversorgung an:

1. Schalte die Sicherung der Steckdose ab.
2. Stecke das Stromkabel in die Steckdose. Stellen Sie sicher, dass das Gerät geerdet wird.
3. Schalten Sie die Sicherung der Steckdose wieder ein.
4. Überprüfe, ob das Gerät eingeschaltet ist.

Wenn das Gerät nicht eingeschaltet wird, machen Sie die Schritte in diesem Kapitel noch einmal. Wenn das Gerät immer noch nicht funktioniert, kontaktiere deinen Lieferanten. Schalten Sie die Sicherung der Steckdose ab, um die Installation sicher fortzusetzen.

5.7. Platzierung des Geräts

1. Stellen Sie sicher, dass die elektrische Installation abgeschlossen ist, bevor das Gerät eingebaut wird.
2. Stellen Sie die Beine so ein, bis das Gerät auf allen vier Füßen steht und waagerecht und stabil ist.
3. Schiebe das Gerät in den Schrank. Stellen Sie sicher:
   - Das Stromkabel ist nicht unter dem Gerät eingeschlossen.
   - Das Gerät berührt nicht die Rückwand.
   - Das Gerät steht in der Mitte des Schranks.
   - Oben am Gerät gibt es mindestens 5 mm freien Platz.

Überprüfe erneut, ob das Gerät waagerecht und stabil ist. Wenn nicht, stellen Sie die Beine so ein, bis das Gerät auf allen vier Füßen steht und waagerecht und stabil ist.

5.8. Türrichtung umkehren (optional)

Falls gewünscht, kann die Türrichtung nach der Installation des Geräts umgekehrt sein. Wir empfehlen, die Türrichtung mit zwei Personen umzudrehen.

WARNUNG!

Die Tür besteht aus Glas und kann zerbrechen, wenn sie herunterfällt. Wenn Sie die Türrichtung umdrehen, lassen Sie eine andere Person die Tür beim Abschrauben der Scharniere stützen.

Weitere Informationen finden Sie in Kapitel 8.

5.9. Behebung des Kabinetts

Das Gerät muss am Schrank befestigt werden, um zu verhindern, dass es sich in der Säule nach innen bewegt, wenn die Tür wiederholt geöffnet (gedrückt) wird.

1. Die Befestigungslöcher befinden sich oberhalb und unterhalb der Tür.
2. Befestige das Gerät mit vier Schrauben am Schrank.

5.10. Fertigstellung der Installation

1. Schalte die Sicherung der Steckdose ein.
2. Überprüfe, ob das Gerät eingeschaltet ist. Du kannst das Gerät jetzt benutzen.

Tipp! Wenn Sie das Gerät zum ersten Mal verwenden, empfehlen wir, 2 bis 3 Stunden zu warten, bevor Sie die Flaschen einsetzen, damit das Gerät die eingestellte Temperatur erreicht.

6. BEDIENUNG DES GERÄTS

HINWEIS

Risiko für Schäden an Ihrem Gerät. Schalte das Gerät nicht direkt ein, nachdem es ausgeschaltet wurde. Warte 5 Minuten, bevor du das Gerät neu startest.

Die Steuerung deines Weinkühlers

Für DVS-19.50

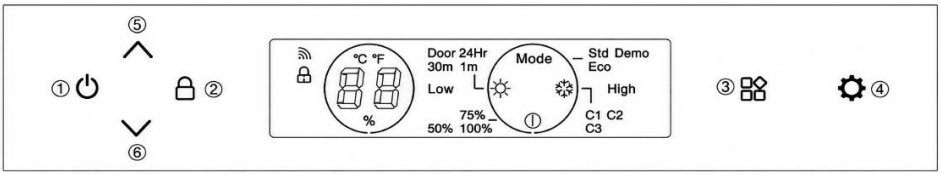

Für DVS-25.65, DVS-44.120, DVS-70.185

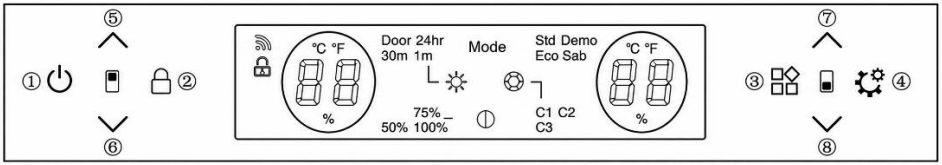

6.1. Ein/AUS-Schalter (1)

Das System schaltet sich standardmäßig nach dem Anschluss ein. Wenn man diesen Knopf 3 Sekunden lang drückt, ertönt ein Piepen, das Produkt schaltet sich aus. Drückt man diesen Knopf leicht, erscheint ein Piepen, das Produkt schaltet sich ein.

6.2. Verriegelungsknopf (2)

Im Normalmodus (ohne Fehlerzustand) entsperrt sich das System standardmäßig nach dem Einschalten des Produkts.

Drücken Sie 🔒 den Knopf 3 Sekunden, es gibt ein Piepen. Das System schaltet in den Sperrmodus ein, um das Bedienfeld zu verriegeln. Das System hat keine Aktion, wenn man im Sperrmodus Tasten drückt.

Lange Taste 🔒 3 Sekunden im Verriegelungsmodus zu drücken, es gibt ein Piepen, das Bedienfeld entsperrt.

6.3. Funktionsschalter-Knopf (3)

Das System verfügt über 4 Funktionssymbole:

Systemeinstellungen Mode

Helligkeitseinstellungen

Lichtfarbeneinstellungen

Lichtzeit-Einstellungen

Drücke den Knopf, um während des Blinkens zwischen den Funktionen zu wechseln. Wenn nach 5 Blinken keine Aktion erfolgt, verlässt das System den Funktionsschaltermodus.

6.4. Funktionseinstellungsknopf (4)

Dieser Knopf hat nur eine Aktion, wenn das Funktionssymbol blinkt. Benutzen Sie diese Taste, um zwischen Funktionen zu wechseln.

6,5. Temperatureinstellung

(5) (6) Temperatureinstellung der oberen Zone

(7) (8) Tasten für die Temperatureinstellung in der niedrigeren Zone

Temperaturerhöhungsknopf

Ein einmaliges Drücken des Knopfes ertönt ein Piepen, die Temperatur steigt um 1°C.
Wenn die eingestellte Temperatur die eingestellte Obergrenze erreicht, ändert sich die eingestellte Temperatur nicht.

Temperatursenkungsknopf

Ein einmaliges Drücken des Knopfes ertönt ein Piepen, die Temperatur sinkt um 1°C.
Wenn die eingestellte Temperatur die eingestellte untere Grenze erreicht, ändert sich die eingestellte Temperatur nicht.

Temperaturkontrollbereich
- FÜR DVS-19,50: 5-18°C

- FÜR DVS-25.65; DVS-44.120; DVS-70.185: Obere Zone: 5-10°C, Untere Zone: 10-18°C

Werkseinstellungstemperatur
- FÜR DVS-19,50: 12°C
- FÜR DVS-25.65; DVS-44.120; DVS-70.185: Obere Zone: 6°C, Untere Zone: 12°C

6.6. Betriebsmodus-Einstellungsseite

Drücke das Mode Symbol, wenn es blinkt, drücke den Knopf, um zwischen Std//Eco/Demo-Modus zu wechseln.

1. Std (Standardmodus): Der Systemstandard-"Std"-Modus nach dem Einschalten des Produkts.
2. Eco (Energiesparmodus): Nach dem Eintritt in den Eco-Modus geht das interne Licht nach 3 Sekunden aus und der Bildschirm geht 20 Sekunden nach dem Schließen der Tür aus.
3. Demo: Nach dem Eintritt in den Demo-Modus funktioniert der Kompressor nicht mehr. Alle anderen Funktionen bleiben funktionsfähig. Zum Beispiel der Türmechanismus zum Öffnen und die Beleuchtung. Dieser Modus ist ideal für Ausstellungsräume oder Ausstellungen, um den Weinkühler auszustellen.

Der gewählte Modus blinkt fünfmal, um die Einstellung zu bestätigen.

6.7. Einstellungsseite für den Lichtmodus

Drücken Sie das Ikon, wenn es blinkt, drücken Sie die Taste, um die innere Lichtdauer einzustellen. Die Optionen sind "Tür, 1 Minute, 30 Minuten oder 24 Stunden". Der ausgewählte Lichtknopf blinkt fünfmal, um die gewählte Option zu bestätigen. Standardmäßig ist die "Tür"-Leuchte an, wenn die Tür geöffnet ist, und aus, wenn sie geschlossen ist. Mit allen Dauereinstellungen beträgt die Helligkeit 100 %, wenn die Tür geöffnet ist, aber die Helligkeit ist niedriger, wenn die Tür geschlossen ist. Die Helligkeit hängt vom eingestellten Helligkeitslevel ab.

6.8. Helligkeitseinstellungsseite

Drücke das Ikon, wenn es blinkt, drücke den Knopf, um zwischen 50 % / 75 % / 100 % Helligkeit zu wechseln. Der ausgewählte Pegel blinkt fünfmal, um die Einstellung zu bestätigen. Die Systemeinstellung ist 75 % Helligkeit nach dem Einschalten des Geräts.

6.9. Seite zur Einstellung von hellen Farben

Drücken Sie das Ikon , wenn es blinkt, drücken Sie die Taste, um zwischen C1/C2/C3-Farben zu wechseln. Die ausgewählte Farbe blinkt fünfmal, um die Einstellung zu bestätigen. Das System ist standardmäßig die Farbe C1. C1 ist weiß, C2 ist blau und C3 ist orange.

6,10. Wahl zwischen °C/F auf der Anzeige

Celsius und Fahrenheit wechseln:
Hältst du die obere oder untere Zone für 3 Sekunden lang an, wechselt die Temperaturanzeige zwischen °C und °F.

6.11. Schritte zur WLAN-Nutzung

1. Scanne den Code, um die "Smart Life"-App herunterzuladen, und installieren Sie sie auf Ihrem Handy.

2. Registrieren Sie ein persönliches Konto und melden Sie sich in Ihr Heim-WLAN-Netzwerk ein.

3. Nach dem Stromanschluss drücken und halten Sie den Knopf  3 Sekunden lang gedrückt, bis ein viermaliges Piepen ertönt. Das System tritt in den Netzwerk-Matching-Status ein. Die Hintergrundbeleuchtung des Knopfs beginnt zu leuchten.

4. Klicke auf der APP-Seite auf "+" auf "Gerät hinzufügen". Die APP sucht automatisch nach den Geräten und versucht, sich zu verbinden.

5. Das Gerätesymbol erscheint, wenn die APP erfolgreich das Gerät durchsucht hat. Klicken Sie auf das Symbol und geben Sie das WLAN-Passwort ein. Dann warte ich auf die vollständige Verbindung.

6. Nachdem das Netzwerk erfolgreich verbunden ist, hört die Hintergrundbeleuchtung auf zu leuchten. Die APP betritt das Hauptfenster der Weinkühlersteuerung. Du kannst die App jetzt nutzen. Wenn die Verbindung fehlschlägt, überprüfe bitte das WLAN-Netzwerk und versuche erneut, die Verbindung herzustellen.

6.12. Netzwerkschnittstelle

1. Bluetooth (Bluetooth LE) Schnittstelle: Vor der Netzwerkzuweisung schaltet das Gerät standardmäßig die Bluetooth-Funktion ein, und seine Hauptfunktion wird für die Suche nach Näherungsgeräten und die erste Verbindung verwendet. Wenn Sie bereit sind, das Gerät zu vernetzen, können Mobiltelefone und andere intelligente Geräte das Gerät schnell über Bluetooth entdecken und eine vorläufige Kommunikationsverbindung herstellen, um sich auf den anschließenden Wi-Fi-Netzwerkprozess vorzubereiten.
2. WLAN-Schnittstelle: Vor der Netzwerkzuweisung ist die WLAN-Schnittstelle des Geräts nicht verbunden, sondern im konfigurierbaren Hörmodus. Es hört stets auf die WLAN-Signale in der Umgebung und wartet auf den Befehl des Nutzers, der über die mobile App gesendet wird. Sobald es die richtige Zuweisung erhält, um sich mit dem angegebenen WLAN-Netzwerk zu verbinden. Das Gerät unterstützt nur WLAN-Netzwerke im 2,4-GHz-Band, was besser für eine stabile Verbindung zu Smart-Geräten im Home Enrolment Service geeignet ist.
3. Geräte-Broadcasting-Dienst: Das Gerät sendet kontinuierlich seine eigenen Geräteinformationen über Bluetooth, einschließlich Gerätename, Gerätetyp und eindeutiger Kennung. Die Broadcast-Informationen werden von den umliegenden Bluetooth-Smart-Geräten empfangen, sodass Nutzer in der Mobiltelefon-App schnell die Geräte identifizieren und auswählen können, die mit dem Netzwerk verbunden werden müssen.
4. Netzwerkdienst: Ob die erste Verbindung mit der Mobiltelefon-App per Bluetooth oder die anschließende Netzwerkkonfiguration über WLAN hergestellt wird, das Gerät stellt den entsprechenden Netzwerkdienst bereit. Der WLAN-Netzwerkname des Routers (SSID) und das Passwort werden von der App per Bluetooth zur APP des Mobiltelefons übertragen. Während des Wi-Fi-Verteilungsprozesses versucht das Gerät, sich gemäß den empfangenen Verteilungsinformationen mit dem angegebenen WLAN-Netzwerk zu verbinden und der Mobiltelefon-APP Rückmeldung zum Fortschritt und zum Ergebnis der Verteilung zu geben.

7. REGALE

• Entsprechend der tatsächlichen Konfiguration Ihres Produkts prüfen Sie bitte die entsprechenden Racks entfernen oder ersetzen.
• Um Beschädigungen der Türdichtung zu vermeiden, sollten Sie darauf achten, dass die Tür beim Herausziehen der Regale aus dem Schienenfach vollständig geöffnet ist.

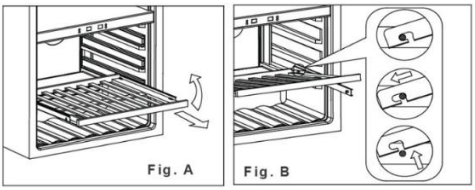

1. Erweitern Sie das Regal, das Sie entfernen möchten, vollständig (Abb. A)
2. Heben Sie die Vorderseite des Regals an (Abb. A)
3. Halten Sie die Schienenschiene fest, drücken Sie die Stange hinein, dann nach oben, um die hinteren Stoßdämpfer zu lösen (Abb. B)

7.1. Schieneninstallation





1. Platziere die Schienen auf die Schraubenlöcher (auf dem ersten Bild rot markiert)
2. Die Schienen in beiden Schraublöchern am Schrank befestigen (Schrauben sind an den Schienen mitgeliefert)
3. Befestige die Schienen auf beiden Seiten des Schranks.
4. Installieren Sie das Regal gemäß der Beschreibung in "Regale"

8. TÜR

8.1. Wie man den Öffnungswinkel der Tür ändert

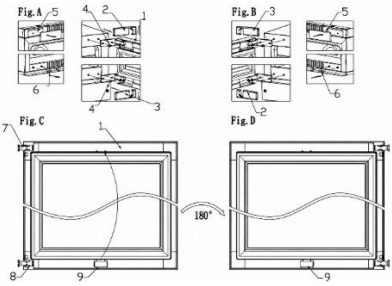

1. Tür; **2**. obere Türscharnierabdeckung; **3**. untere Türscharnierabdeckung; **4.** Schraube **5**. Dekorative Stücke (22 ist für dekorative Nägel); **6.** dekorative Nägel; **7/8.** Türscharnier; **9.** Türlampenpresse

1. Öffnen Sie die Tür und entfernen Sie die dekorativen Nägel (5) auf der oberen linken Seite und den dekorativen Nagel (6) auf der unteren linken Seite (Abb. A).

2. Ziehen Sie die rechte Türscharnierabdeckung (2) nach vorne und nach oben und ziehen Sie dann die rechte untere Türscharnierabdeckung (3) nach vorne und unten (Abb. A).

3. Entfernen Sie alle Schrauben (4) vom oberen und unteren Scharnier und entfernen Sie dann die Tür (Abb. A).

4. Drücken Sie die Türlampe (9), entfernen Sie sie und installieren Sie sie am oberen Türrahmen und drehen Sie dann die Tür um 180 Grad (Abb. C/D).

5. Befestigen Sie das Türscharnier auf der linken Seite der Box mit Schrauben und ziehen Sie die Schrauben fest, um sicherzustellen, dass das Türscharnier fest sitzt (Abb. B).

6. Schließlich werden dekorative Teile (5) und dekorative Nägel (6) in der oberen rechten und unteren rechten Ecke der Box installiert (Abb. B)

Hinweis: Es braucht zwei Personen, um die Tür zu wechseln.

8.2. Einbau des Griffs

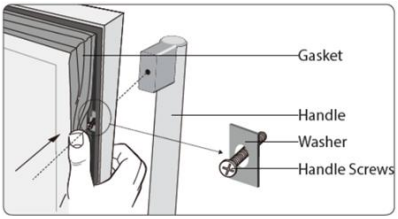

Zum Einbau des Türgriffs:

1. Öffnen Sie die Tür und ziehen Sie die Türdichtung aus dem Türrahmen, um Zugang zu den Schrauben zu haben.
2. Setzen Sie den Griff über die Stifte an der Tür.
3. Befestigen Sie den Griff mit den Schrauben an der Tür. Seien Sie vorsichtig und befestigen Sie die Schrauben nicht fest, um Schäden an der Tür zu vermeiden.

9. TEMPERATUR

Die optimale Temperatur hängt von der Weinart ab:

Weintyp	Optimale Temperatur	
Rotwein	14 – 18 °C	57 – 65 °F
Weißwein	5 – 10 °C	41 – 50 °F
Weinreifung	11 – 14 °C	52 – 57 °F

Überprüfen Sie immer das Flaschenetikett auf die optimale Lagertemperatur Ihrer Weine.

9.1 Zonen

Das Gerät kann mit mehreren Zonen ausgestattet werden. Jede Zone eignet sich für verschiedene Weinsorten. Die Anzeigen zeigen die aktuelle Temperatur in den entsprechenden Zonen an.

Tipp! Wenn du die Einheiten auf dem Display zwischen °C und °F wechseln möchtest.

Typ	Zone	Weinarten	Temperatureinstellungen	
Einzelzone		Alle Weinarten	Je nach Weinart	
Doppelzone	**Obere Zone**	Champagner Weißwein	5 – 10 °C	41 – 50 °F
	Untere Zone	Weißwein Rotwein	10 – 18 °C	50 – 65 °F

Für optimale Leistung empfehlen wir einen Temperaturunterschied zwischen den Zonen von mindestens 4 °C.

9.2. Temperaturkontrolle

Um die Temperatureinstellungen zu steuern:
1. Drücken Sie einen der Temperaturtasten, um die eingestellte Temperatur zu überprüfen. Die eingestellte Temperatur blinkt auf dem Display.
2. Verwenden Sie die Temperaturtasten, um die Temperatur zu ändern.
Wenn die Temperaturtasten länger als 5 Sekunden nicht betätigt werden, hört das Display auf zu blinken und zeigt erneut die aktuelle Temperatur in der entsprechenden Zone an.

HINWEIS
Wenn die Temperatur auf dem Display weiterhin blinkt, weicht die gemessene Temperatur um mehr als 5 °C von der eingestellten Temperatur ab. Eine Temperaturabweichung von mehr als 5 °C kann einen Wein beeinträchtigen. Prüfen Sie, ob die gelagerten Weine den Temperaturunterschied verkraften, und wenn nicht, nehmen Sie den Wein aus der Kühlbox, bis das Display aufhört zu blinken.

Die Temperaturspeicherfunktion stellt sicher, dass die Temperatureinstellungen gleich bleiben, wenn das Gerät nach einem Stromausfall eingeschaltet wird.

9.3. Weinlagerung

Die Menge des Weins, die im Gerät gelagert werden kann, hängt von der Größe der Flaschen ab. Die Kapazität beträgt ein ungefähres Maximum basierend auf Bordeaux-750-ml-Flaschen.

HINWEIS
Mehrere Weinflaschen können schwer sein und den Schwerpunkt des Geräts beeinflussen und das Gerät verursachen um zu kippen. Achten Sie auf die Platzierung der Flaschen im Gerät:
- Schieben Sie nicht mehr als ein geladenes Rack gleichzeitig heraus.
- Wenn ein Rack mit mehr als einer Flaschenschicht beladen ist, schieben Sie das Rack nicht heraus.
- Versuche, die Flaschen gleichmäßig im Gerät zu verteilen.

Geöffnete Flaschen können zu Verschüttungen im Gerät führen. Setze nur ungeöffnete Flaschen ins Gerät.

Um Wein in Ihrem Gerät zu lagern, tun Sie Folgendes:

1. Öffne die Tür vollständig.
2. Zieh eines der Halter heraus.
3. Stell deine Flasche flach auf das Gestell.
4. Schieben Sie das Gestell zurück ins Gerät.
5. Schließe die Tür richtig.

Für die optimale Leistung des Geräts sollten Sie folgende Dinge im Hinterkopf behalten:

• Wenn Sie nicht genug Flaschen haben, um Ihr Gerät zu füllen, verteilen Sie die Flaschen so gleichmäßig wie möglich über das Gerät.
• Halte einen Abstand zwischen Wand und Flaschen, um Luftzirkulation zu ermöglichen.

9.4. Hinzufügen einer Feuchtigkeitsbox (optional)

Wenn das Gerät in einem sehr trockenen Klima (Luftfeuchtigkeit unter 40 %) installiert ist, können Sie eine Feuchtigkeitsbox in das Gerät einbauen.

Tipp! Beachten Sie, dass die Verwendung der Feuchtigkeitsbox die Flaschenkapazität des Geräts verringert.

Um die Feuchtigkeitsbox hinzuzufügen, machen Sie Folgendes:
1. Fülle die Feuchtigkeitsbox mit Wasser.
2. Stellen Sie die Feuchtigkeitsbox mit Läufern auf das Regal.

10. ENERGIEEINSPARUNG

Das Gerät ist allein energieeffizient. Wenn Sie das Gerät so effizient wie möglich nutzen möchten:
• Die Tür so weit wie möglich geschlossen halten.
• Ändern Sie die eingestellte Temperatur nicht zu oft.
• Schalten Sie das Gerät aus, wenn es länger leer ist.
• Der Weinkühler sollte sich im kühlsten Bereich des Raumes befinden, fern von Geräten und außerhalb direkter Sonneneinstrahlung.

11. PFLEGE UND PFLEGE

WARNUNG!
Risiko eines elektrischen Stromschlags. Wenn das Gerät an das Stromnetz angeschlossen ist, enthält es eine hohe Spannung. Schalten Sie die Sicherung der Steckdose vor der Wartung ab.

Folgende Wartungsaufgaben sind erforderlich, um das Gerät in optimalem Zustand zu halten:

Wartungsaufgaben	Frequenz
Schnelle Reinigung	Jeden Monat
Gründliche Reinigung	Wenn es schmutzig ist oder längere Zeit nicht verwendet wird
Auftauen	Alle sechs Monate (oder wenn der Frost am Verdampfer 5 mm dick ist)

Die folgenden Kapitel geben Anweisungen, wie diese Wartungsaufgaben durchgeführt werden.

11.1. Reinigung

HINWEIS
Die Verwendung ungeeigneter Reinigungsmittel kann die Oberflächen des Geräts beschädigen. Verwenden Sie keine abrasiven oder aggressiven Reinigungsmittel, Schwämme oder Tücher. Reinigen Sie in Richtung der Maserung.
Das Display enthält elektrische Bauteile. Zu viel Wasser während der Reinigung kann das Display beschädigen. Achten Sie darauf, Ihr Tuch oder Ihren Schwamm vor der Reinigung des Displays auszuwringen.

Um das Gerät zu reinigen, machen Sie Folgendes:

1. Den Strom abschalten, das Gerät ausstecken und alle Gegenstände einschließlich Flaschen, Regale und Regal entfernen.
2. Waschen Sie die Innenflächen mit warmem Wasser und einer milden Lösung.
3. Waschen Sie die Regale mit einer milden Waschmittellösung. Warte, bis die Regale trocken sind, bevor du sie zurück ins Gerät stellst
4. Wringen Sie überschüssiges Wasser aus dem Tuch beim Reinigen des Bereichs der Bedienelemente oder elektrischer Teile.
5. Waschen Sie die Außenfläche mit warmem Wasser und mildem flüssigem Waschmittel. Gründlich abspülen und mit einem sauberen, weichen Tuch trocknen.
6. Reinigen Sie die Luftauslässe mit einem feuchten und weichen Tuch.
7. Falls vorhanden, reinigen Sie die Feuchtigkeitsbox unter fließendem Wasser.
8. Reinigen Sie die Tür mit Glasreiniger und einem weichen Tuch.

WARNUNG!

Schalten Sie das Gerät niemals ein, solange das Innere oder die Regale nass sind. Der Betrieb in einer feuchten Umgebung erhöht das Schimmelwachstum erheblich. Stellen Sie sicher, dass das Innere des Geräts und alle Zubehörteile vollständig trocken sind, bevor Sie es einschalten.

11.2. Auftauen des Geräts

Das Auftauen dauert normalerweise 2-4 Stunden. Das Gerät wird aufgetaut, wenn der gesamte Frost vom Verdampfer verschwunden ist.

Zum Abtauen des Geräts:

1. Schalten Sie das Gerät aus.
2. Nehmen Sie die Flaschen aus dem Gerät.
3. Lass die Tür offen, um den Prozess zu beschleunigen.
4. Legen Sie Handtücher an die Türöffnung des Geräts, um Wasser aufzusaugen.
5. Das Gerät wieder einschalten.
6. Falls vorhanden, füllen Sie die Feuchtigkeitsbox nach.

12. STROMAUSFALL

Die meisten Stromausfälle werden innerhalb weniger Stunden behoben und sollten die Temperatur Ihres Geräts nicht beeinflussen, wenn Sie die Anzahl der Öffnungen der Tür minimieren. Wenn der Strom für längere Zeit ausfällt, müssen Sie die richtigen Maßnahmen ergreifen, um Ihren Inhalt zu schützen.

13. URLAUBSZEIT

Kurze Urlaube: Lassen Sie den Weinkühler/Getränkekühler während Ferien von weniger als drei Wochen in Betrieb lassen. Wenn das Gerät mehrere Monate nicht benutzt wird, entfernen Sie alle Gegenstände und schalten Sie das Gerät aus. Reinige und trockne das Innere gründlich. Um Geruch und Schimmelwachstum zu verhindern, lassen Sie die Tür leicht offen: Blockieren Sie sie bei Bedarf offen.

14. DEN WEINKÜHLER BEWEGEN

1. Entfernen Sie alle Gegenstände.
2. Entfernen Sie die losen Gegenstände im Weinkühler (Flaschen und Regale) oder fixieren Sie die losen Gegenstände mit dem Schaum.
3. Drehen Sie das verstellbare Bein zur Basis hoch, um Schäden zu vermeiden.
4. Klebe die Tür zu.
5. Stellen Sie sicher, dass das Gerät während des Transports sicher in der aufrechten Position bleibt. Schützen Sie außerdem das Außengerät mit einer Decke oder ähnlichen Gegenständen.

15. HÄUFIG GESTELLTE FRAGEN

1. Das Gerät kühlt nicht ausreichend. Was tun?

Stellen Sie sicher, dass die Tür vollständig geschlossen ist. Setzen Sie das Gerät nicht direktem Sonnenlicht aus. Halten Sie die Lüftungsgitter sauber.

2. Das Gerät schaltet häufig ein und aus.

Ein Weinkühler aktiviert den Kühlzyklus typischerweise alle 10–15 Minuten. Wenn der Kompressor häufiger startet, prüfen Sie Folgendes: Klimabedingungen am Installationsstandort; Richtiger Türverschluss.
Wenn viele neue Flaschen gleichzeitig geladen wurden, kann die Einheit mindestens 24 Stunden benötigen, um die eingestellte Temperatur zu erreichen, was zu vorübergehend häufigeren Abkühlzyklen führt.

3. Die Tür öffnet sich nicht.
Überprüfen Sie die Installation und lesen Sie das Benutzerhandbuch für Anleitungen zur Einstellung des Türöffnungssensors.

4. Innenbeleuchtung funktioniert nicht.
Überprüfe die Einstellungen des Weinkühlers. Weitere Informationen zu verfügbaren Einstellungen finden Sie im Benutzerhandbuch.

5. Kondensation bildet sich auf dem Glas.
Übermäßige Luftfeuchtigkeit im Raum kann Feuchtigkeitsprobleme verursachen. Das ist keine Fehlfunktion des Geräts.

6. Die Tür schließt sich nicht richtig.

Weinkühler können länger als sechs Monate verpackt bleiben, bevor sie den Kunden erreichen. Die Geräte sind auf allen Seiten mit Styropor sicher geschützt und mit zwei Gurten befestigt, um eine sichere Umgebung zu gewährleisten und körperliche Schäden während des Transports zu verhindern. Durch die enge Verpackung kann die Türdichtung verformt werden und angepasst werden müssen. Um das zu beheben, schließen Sie die Tür und erwärmen Sie die Dichtung vorsichtig mit einem Föhn. Stellen Sie die Lamellen der Dichtung vorsichtig ein, damit sie sich öffnen und wieder in ihre richtige Form zurückfinden. Überprüfen Sie die Position der Dichtung und der Tür, um eine korrekte Abdichtung sicherzustellen. Wenn die Dichtung locker geworden ist oder nach Jahren ihre Form verloren hat, kann sie mit einem Föhn wieder restauriert werden. Überprüfen Sie, ob das Gerät waagerecht ist und alle Regale korrekt installiert sind.

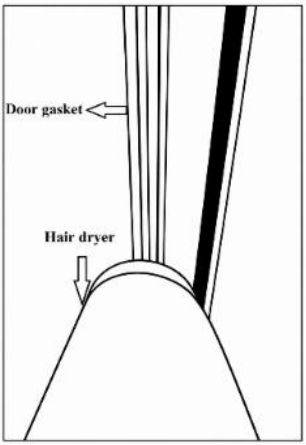

7. Wie ich meine Serviceanfrage registrieren kann

Bitte nutzen Sie den Link, um Ihre Serviceanfrage zu registrieren: https://service.dunavox.com/

Für die Registrierung benötigen Sie folgende Informationen:
- Kontaktdaten (Name, E-Mail-Adresse, Telefonnummer)
- Kontodetails (Kaufland, Kaufdatum, von wem Sie es gekauft haben)
- Produktdetails (Produkttyp, Seriennummer)
- Fehlerbeschreibung (Erklärung des Fehlers, das Hochladen von Fotos der Installation ist bei der Einreichung des Serviceberichts verpflichtend.

Wenn Sie ungewöhnliches Verhalten bei Ihrem Gerät bemerken, wenden Sie sich bitte an Ihren lokalen Händler oder senden Sie eine E-Mail an folgende E-Mail-Adresse: service@dunavox.com

16. ENTSORGUNG

1. Bevor Sie ein altes Gerät entsorgen, ziehen Sie den Stecker von der Hauptsteckdose ab, um sicherzustellen, dass das Gerät außer Betrieb ist.
2. Entfernen Sie die Tür, lassen Sie aber die Regale an Ort und Stelle, damit Kinder nicht hineinklettern.
3. Das Hauptkabel abschneiden und entsorgen.



Das Symbol auf dem Produkt oder seiner Verpackung zeigt an, dass dieses Produkt nicht als allgemeiner Haushaltsmüll behandelt werden darf, sondern zu einem Recycling-Sammelpunkt für elektrische und elektronische Güter gebracht werden soll. Die Entsorgung muss gemäß den örtlichen Umweltvorschriften für die Abfallentsorgung erfolgen. Durch die ordnungsgemäße Entsorgung dieses Produkts tragen Sie zum Schutz der Umwelt und zur Gesundheit Ihrer Mitmenschen bei. Eine unsachgemäße Entsorgung gefährdet Gesundheit und Umwelt. Weitere Informationen zum Recycling des Produkts können Sie in Ihrem Rathaus, der Müllabfuhrabteilung oder dem Geschäft, in dem Sie das Produkt gekauft haben, erhalten.

Wenn Ihr Produkt defekt ist, kontaktieren Sie Dunavox. Wir können das Produkt möglicherweise reparieren oder ihm ein zweites Leben geben. Wenn Sie das Produkt entsorgen müssen, entsorgen Sie es nach den lokal geltenden Richtlinien. Wenn Sie das Produkt an einen neuen Besitzer verkaufen, fügen Sie unbedingt dieses Handbuch oder eine Kopie davon hinzu.

WARNUNG!

Wenn Sie ein altes Gerät entsorgen, achten Sie darauf, dass das Rohrleitungswerk nicht beschädigt wird.

17. GARANTIE

Produkte für den häuslichen Gebrauch haben eine **24-monatige Standardgarantie**. Die Registrierung innerhalb von 30 Tagen nach dem Kauf verlängert die Garantie um **12 Monate (insgesamt 36 Monate).**

Anmeldung bei https://dunavox.com/product-registration

Der Kompressor ist für **weitere zwei (2) Jahre** abgedeckt, was **insgesamt fünf (5) Jahre** auf dem Kompressor ergibt. Die Garantie gilt **nur im Kaufland**.
Ansprüche müssen **einen Kaufnachweis** und, falls zutreffend, einen **Nachweis über die Registrierung** enthalten. Die Garantie deckt **Arbeits-, Ersatzteil- und Transportkosten** ab, die für die Reparatur erforderlich sind. Das Entfernen und Wiederinstallieren eingebauter Geräte liegt in der Verantwortung des Endnutzers. Aus Sicherheitsgründen wird für Einheiten, die höher als **2 Meter über dem** Boden installiert sind, kein Vor-Ort-Service angeboten.

Ausschlüsse:

Keine Deckung für: Transport-/Umzugsschäden; Kratzer/zerbrochenes Glas, Regale oder Griffe; unsachgemäße Installation/Gebrauch; falscher Stromanschluss oder instabile Spannung; unautorisierte Reparaturen/Modifikationen; Naturkatastrophen; ästhetische Abnutzung/Verfärbung; Verlust oder Verderb von Wein oder anderem Inhalt; Allgemeiner Verschleiß. Dunavox haftet nicht für indirekte oder daraus resultierende Schäden, einschließlich der Verschlechterung von Wein oder umgebenden Materialien.

Produkte sind gemäß den geltenden EU-Verbraucher- und Produktkonformitätsvorschriften durch die offizielle Herstellergarantie abgedeckt. Die Garantie ist persönlich für den ursprünglichen Käufer und nicht übertragbar. Reparatur/Austausch verlängert nicht die ursprüngliche Garantiezeit.

Die Garantieklauseln und -spezifikationen können ohne Vorankündigung geändert werden.

DUNAVOX

THE WINE COOLING EXPERT

DUNAVOX

THE WINE COOLING EXPERT

DUNAVOX-ånden

DK BRUGERMANUAL v4.0-2026



FORORD

Kære kunde,

Tak fordi du købte dette apparat og satte din tillid til Dunavox. Vi har designet
Dette produkt med den største omhu og håb om, at det vil være en stolt og langvarig tilføjelse til dit hjem. Hvis du har spørgsmål om dit apparat, så sig endelig til, vi hjælper dig gerne!

DUNAVOX-ånden

- Dørhåndtag
- LCD touchskærm
- WIFI + Smart App
- Integreret ventilationssystem
- Teleskopisk træhylde
- Multi-LED-lys

Spiritusprodukter

DVS-19.50B
DVS-19.50SS
DVS-19,50C
DVS-19,50MB
DVS-25.65DB
DVS-25.65DSS
DVS-25,65DC
DVS-25.65DMB
DVS-44.120DB
DVS-44.120DSS
DVS-44.120DC
DVS-44.120DMB
DVS-70.185DB
DVS-70.185DSS
DVS-70.185DC
DVS-70.185DMB

INDHOLDSFORTEGNELSE **SIDENUMMER**

1. Om dette dokument	1
1.1. Sprog	1
1.2. Relevant dokumentation	1
1.3. Brugte symboler	1
2. Produktbeskrivelse	1
2.1. Konformitet	1
3. Sikkerhed	2
3.1. Tiltænkt anvendelse	2
3.2. Tiltænkte brugere	2
3.3. Sikkerhedsinstruktioner	2
4. Transport og opbevaring	3
4.1. Transport	3
4.2. Opbevaring	4
5. Installation	4
5.1. Før installation og brug af dit nye apparat	4
5.2. Vigtige sikkerhedsinstruktioner	4
5.3. Installation af vinskabet	5
5.4. Valg af sted	6
5.5. Forberedelse af apparatet til installation	6
5.6. Tilslutning af strømforsyningen	7
5.7. Placering af apparatet	7
5.8. At vende dørens retning	7
5.9. Løsning til kabinet	7
5.10. Færdiggørelse af installationen	8
6. Betjening af apparatet	8
6.1. Tænd/sluk-knap	8
6.2. Låseknap	8
6.3. Funktionsknap	8
6.4. Funktionsindstillingsknap	9
6,5. Temperaturindstilling	9
6.6. Indstillingsside for driftstilstand	9
6.7. Indstillingsside for lystilstand	9
6.8. Side for indstilling af lys lysstyrke	10
6.9. Side om indstilling af lys farve	10
6,10. Valg mellem °C/F	10
6.11. WIFI-brugstrin	10
6.12. Netværksgrænseflade	10
7. Hylder	11
7.1. Skinneinstallation	11
8. Dør	12
8.1. Hvordan man ændrer døråbningsvinklen	12
8.2. Installation af håndtaget	13
9. Temperatur	13
9.1. Zoner	13
9.2. Kontrol af temperaturen	13
9.3. Opbevaring af vin	14
9.4. Tilføjelse af en fugtighedsboks (valgfrit)	14
10. Energibesparelse	14
11. Pleje og vedligeholdelse	15
11.1. Rengøring	15
11.2. Tøning af apparatet	15
12. Strømsvigt	16
13. Ferietid	16
14. Flytning af vinkøleren	16
15. Ofte stillede spørgsmål	16
16. Bortskaffelse	18
17. Garanti	18

1. OM DETTE DOKUMENT

Denne manual gælder for alle Spirit-modeller fra Dunavox. Hvis kapitler kun gælder for nogle modeller, vil dette blive nævnt i titlen eller i begyndelsen af kapitlet.
Læs og forstå denne manual, før du bruger produktet. Opbevar denne manual omhyggeligt til fremtidig reference.
Vi forbeholder os retten til at ændre parametrene uden forudgående varsel.

1.1. Sprog

Denne manual er oprindeligt skrevet på engelsk. Alle andre sprogversioner er oversættelser af originalteksten. Hvis dit foretrukne sprog ikke er tilgængeligt i trykt version, besøg venligst vores hjemmeside og søg efter din tilsvarende model for at downloade brugermanualen på det ønskede sprog.

1.2. Relevant dokumentation

Følgende dokumentation er tilgængelig for dette apparat:

Dokument	Beliggenhed
Brugermanual	Dette dokument
Energimærke	Pakket i apparatet
Installationstegning	

1.3. Brugte symboler

Denne manual indeholder sikkerhedsinstruktioner. Ignorering af disse instruktioner kan føre til skader eller skader på apparatet. Hver sikkerhedsinstruktion er angivet med et signalord. Signalordet svarer til risikoniveauet i den beskrevne farlige situation.

ADVARSEL!	Dette symbol indikerer en farlig situation, som, hvis det ikke undgås, kan resultere i død eller alvorlig skade.
FORSIGTIGHED!	Dette symbol angiver en farlig situation, som, hvis den ikke undgås, kan resultere i mindre eller moderat skade.
MEDDELELSE	Dette symbol angiver en situation, som, hvis den ikke undgås, kan forårsage skade på produktet.

Andre symboler i denne manual henviser ikke til sikkerhed.

Tip!	Dette symbol indikerer et tip, der er nyttigt for nogle brugere.

2. PRODUKTBESKRIVELSE

Dette apparat er en vinkøler af høj kvalitet med et premium udseende og følelse. Apparatet er udstyret med en dynamisk klimatilstand, som er ideel til opbevaring af vinflasker i længere tid.
Følgende tabel viser antallet af zoner og flaskekapaciteten pr. model.

	Ånd			
	19	25	44	70
Antal zoner	1	2	2	2
Flaskekapacitet	19	25	44	70

Se bilag 1 for den komplette liste over specifikationer.

2.1. Konformitet

Dette apparat er designet og testet i henhold til følgende regler og direktiver:

LVD 2015/35/EU
EMC 2014/30/EU
ERP 2009/125/EC
RoHS 2011/65/EC
CB-certifikat
CE-certificeret

3. SIKKERHED

3.1. Tiltænkt anvendelse

• Dette apparat er beregnet til opbevaring af vine ved deres optimale temperatur.
• Denne enhed er beregnet til at være indbygget eller undercounter (DVS-19.50B, DVS-19.50SS, DVS-19.50C, DVS-19.50MB, DVS-25.65DB, DVS-25.65DSS, DVS-25.65DC, DVS-25.65DMB, DVS-44.120DB, DVS-44.120DSS, DVS-44.120DC, DVS-44.120DMB)
• Apparatet er beregnet til brug i husholdningsmiljøer.
• Apparatet er kun til indendørs brug.
• Dette apparat er beregnet til opbevaring af vin.

3.2. Tiltænkte brugere

Dette apparat kan bruges af børn på 8 år og derover samt personer med nedsat fysisk, sensorisk eller mental kapacitet eller manglende erfaring og viden, hvis de har fået tilsyn eller instruktion om sikker brug af produktet og forstår de involverede farer. Børn må ikke lege med produktet. Rengøring og brugervedligeholdelse må ikke udføres af børn uden opsyn.

3.3. Sikkerhedsinstruktioner

ADVARSEL!

Risiko for elektrisk stød. Når apparatet er tilsluttet elnettet, indeholder det en høj spænding.

• Sluk sikringen på stikkontakten, før apparatet tilsluttes strømnettet.
• Jord apparatet.
• Sluk sikringen på stikkontakten før vedligeholdelse.
• Flyt ikke apparatet, når det er tilsluttet en aktiv stikkontakt.
• Tilslut ikke apparatet til en stikkontakt, når strømkablet er beskadiget. Hvis strømkablet er beskadiget, skal det udskiftes af producenten eller et autoriseret servicecenter.
• Tilslut ikke apparatet til en defekt stikkontakt.
• Hold apparatet og strømkablet væk fra vand eller fugt.
• Tag ikke apparatet ud ved at trække i kablet. Hold altid fat i stikket og træk.
• Tag ikke stikket ud af apparatet med våde hænder.
• Placer ikke flere stikkontakter eller forlængerledninger bag apparatet.

ADVARSEL!

Kølemiddel er meget brandfarligt! Kølemiddel kan forårsage brand, når det kommer i kontakt med flammer eller gnister.

• Betjen ikke apparatet i nærvær af eksplosive eller brandfarlige dampe.
• Betjen ikke apparatet, når kølemiddelkredsløbet er beskadiget.
• Hvis kølemidlet er lækket ud af apparatet:

- Undgå ild eller gnister.
- Sluk sikringen på apparatets stikkontakt.
- Udluft rummet, hvor apparatet er placeret, i flere minutter.
- Kontakt Dunavox for rådgivning.

• Brug ikke mekaniske enheder til at fremskynde afrimningsprocessen.

ADVARSEL!

Risiko for kvælning! Børn, der leger med emballagematerialet, kan føre til skader. Hold emballagen uden for børns rækkevidde.

FORSIGTIGHED!

Apparatet er tungt. At bære og flytte apparatet alene kan forårsage skader. Løft og flyt altid apparatet med to personer.

FORSIGTIGHED!

Apparatet er ikke bygget til at blive repareret af brugeren. Forsøg på at reparere apparatet kan føre til skader og skader på apparatet og ugyldiggør garantien:

- Reparer eller udskift ikke nogen del af apparatet, medmindre det specifikt anbefales i denne manual.
- Brug ikke tilbehør, som ikke anbefales af producenten.
- Brug ikke andre elektriske apparater inde i apparatet.

MEDDELELSE

Eksterne varmekilder kan påvirke apparatets ydeevne:

• Installer ikke apparatet i direkte sollys.

• Installer ikke apparatet ved siden af varmekilder som ovne, komfurer, varmeapparater og radiatorer.

MEDDELELSE

Ventilationen kan ikke fungere ordentligt, når ventilationsgitterne er dækket til. Apparatet kan overophede. Dæk ikke ventilationsgitterne.

MEDDELELSE

Opbevaring af åbne flasker i apparatet kan forårsage lækage og skimmelsvamp. Opbevar ikke flasker, der er åbnet.

MEDDELELSE

Flere vinflasker kan være tunge og kan påvirke apparatets tyngdepunkt og få apparatet til at vippe: • Vær opmærksom på placeringen af flaskerne i apparatet:

- Skub ikke mere end én belastet rack ud ad gangen.
- Hvis et stativ er fyldt med mere end ét lag flasker, må du ikke skubbe det ud af stativet.
- Prøv at fordele flaskerne jævnt i hele apparatet.

4. TRANSPORT OG OPBEVARING

Transporten og opbevaringen skal overholde følgende klimaforhold:

Omgivelsestemperatur	1 -40 °C
Omgivende luftfugtighed	< 95% (ikke kondenserende)

4.1. Transport

Husk følgende ting, når du transporterer apparatet:
• Transportér apparatet i originalemballagen.
• Transporter apparatet med to personer.
• Vippe ikke emballagen mere end 45°.

Hvis apparatet allerede er pakket ud, skal du sørge for at:
• Lås døren i lukket position med tape.
• Beskyt ydersiden af apparatet. Brug blødt, tykt stof.

4.2. Opbevaring

Opbevar apparatet i originalemballagen.

5. INSTALLATION

5.1. Før installation og brug af dit nye apparat

ADVARSEL!

Før du tænder apparatet, bedes du åbne døren i 5 minutter for at ventilere skabet.

• Læs instruktionerne igennem, der følger med apparatet – undladelse af installation eller brug af dette apparat i overensstemmelse med instruktionsbogen kan ugyldiggøre enhver garanti.
• Producenten påtager sig intet ansvar for skader forårsaget af forkert brug eller forkert installation.
• Installer ikke dette apparat, hvis det er blevet beskadiget under transport. Dette inkluderer stik og forsyningsledning.
• Venligst opbevar disse instruktioner et sikkert sted til fremtidig reference.

Bemærk: Dette apparat er udelukkende beregnet til opbevaring af vin.

5.2. Vigtige sikkerhedsinstruktioner

• For at forhindre skader på døren og lukpakningen, skal du sørge for, at døren er helt åben, før du trækker hylder ud.
• Flyt ikke vinkøleren, når den er fyldt med vin, da du kan forvride apparatet.
• Hvis strømledningen bliver beskadiget, bør den kun udskiftes af producenten eller en passende kvalificeret person.
• Lad aldrig børn betjene, lege med eller kravle inde i apparatet.
• Rengør aldrig apparatdele med brandfarlige væsker.
• Alle elektriske reparationer skal udføres af en kvalificeret servicetekniker. Utilstrækkelige reparationer kan føre til kan medføre en væsentlig farekilde for brugeren og ugyldiggøre enhver garanti.
• Opbevar aldrig noget farligt inde i apparatet, såsom brændbare materialer, sprængstoffer eller stærke syre eller alkali osv.
• Opbevar eller brug ikke benzin eller andre brandfarlige dampe og væsker i nærheden af dette eller andre apparater. Dette kan skabe brandfare eller eksplosion.

Advarsel: Lad ikke kølemiddelkredsløbet blive beskadiget, mens du bruger eller installerer apparatet. Hvis den bliver beskadiget, bør du ikke bruge apparatet, før du får instruktioner fra en servicetekniker. Kølemiddel kan antænde eller forårsage skade på øjet, når det lækker.
• Husk altid at trække stikket ud før rengøring. Når du afbryder strømforsyningen, skal du trække stikket ud, ikke strømkablet.
• Brug ikke noget elektrisk inde i vinskabet.
• Hold altid alle ventilationsåbninger fri for forhindringer. Hvis de bliver blokeret, skal du straks fjerne dem.
• Sørg for, at stikket er et tilgængeligt sted, når installationen er færdig.
• Kun bruge dette apparat til husholdningsformål i overensstemmelse med disse instruktioner. Vinkøleren er velegnet til opbevaring af vin (eller andre flaskedrikke). Den er ikke egnet til opbevaring af friske eller frosne fødevarer.

• Dette apparat kan bruges af børn på 8 år og derover samt personer med nedsatte fysiske, sensoriske eller mentale evner eller manglende erfaring og viden, hvis de har fået tilsyn eller instruktion i brugen af apparatet på en sikker måde og forstår de involverede farer. Børn må ikke lege med apparatet. Rengøring og brugervedligeholdelse må ikke udføres af børn uden opsyn.
• Kølemidlet i disse apparater er R600a, brandfarlige og eksplosive genstande må ikke placeres i eller nær skabet for at undgå brand eller eksplosion.



5.3. Installation af dit vinskab

- Fjern den udvendige og indvendige pakning.
- **Bemærk**: Før du tilslutter vinskabet til strømkilden, skal det stå oprejst i cirka 24 timer. Dette vil mindske risikoen for fejl i kølesystemet under transport.
- At reparere håndtaget er et nødvendigt trin, før installationen kan færdiggøres
- Rengør indersiden med lunkent vand med en blød klud.
- For at justere dit vinskab i vater, juster den forreste nivellerfod i bunden af vinskabet.
- Find vinskabet væk fra direkte sollys og varmekilder (ovn, komfur, varmelegeme, radiator osv.). Direkte sollys kan påvirke akrylbelægningen, og varmekilder kan øge det elektriske forbrug. Ekstremt lave omgivelsestemperaturer kan også få enheden til ikke at fungere korrekt.
- Undgå at placere enheden i fugtige områder.
- Vinskabet bør placeres, hvor omgivelsestemperaturen ligger mellem 16°C og 38°C. Hvis omgivelsestemperaturen er over eller under dette område, kan enhedens ydeevne blive påvirket. At placere apparatet i ekstrem kulde eller varme forhold kan få indendørstemperaturerne til at svinge. Området for indstillingstemperaturer kan være utilstrækkeligt.
- Sæt vinskabet i en passende stikkontakt. Hvis stikket skal skiftes, brug instruktionerne som angivet i afsnittet om elektriske krav.
- Sluk sikringen på stikkontakten, før du tilslutter apparatet til elnettet.
- Tilslut apparatet til en jordet stikkontakt
- Sluk sikringen på stikkontakten, før du udfører vedligeholdelsen.
- Tilslut ikke apparatet til en stikkontakt, når strømkablet er beskadiget.
- Tilslut ikke apparatet til en defekt stikkontakt.
- Hold apparatet og strømkablet væk fra vand eller fugt.

Bemærk: Glasdøren er større end apparatet og går i stykker, når apparatet placeres på gulvet uden ben. Placer ikke apparatet direkte på gulvet, når det ikke støttes af ben eller ekstern støtte.

Bemærk: Ventilationen kan ikke fungere korrekt, når ventilationsgitterne er dækket. Apparatet kan overophede. Dæk ikke ventilationsgitterne.

Bemærk: Opbevaring af åbnede flasker i apparatet kan forårsage lækage og skimmelsvamp i vinkøleren. Opbevar ikke flasker, der er åbnet.

Bemærk: Fastgør altid apparatet til skabet.

Installationsprocessen af apparatet består af følgende trin:

Indbygget i en søjle
Valg af sted
Forberedelse af apparatet til installation
Tilslutning af strømforsyningen
Placering af apparatet
At vende dørretningen (valgfrit)
Færdiggørelse af installationen

De følgende kapitler giver mere forklaring på hvert trin.

5.4. Valg af sted

MEDDELELSE
Eksterne varmekilder kan påvirke apparatets ydeevne. Installer ikke apparatet:
- I direkte sollys
- Ved siden af varmekilder som ovn, komfur, varmelegeme eller radiator.

Installationsrummet skal opfylde følgende betingelser:

Driftstemperatur	16 – 38 °C
Driftsfugtighed	< 95% (ikke kondenserende)
Luftvolumen	> 1 m3 pr. 8 g kølevæske

Husk, at installation i åbne køkkener eller op ad skillevægge kan øge støjforureningen fra apparatet.
Tip! Du kan også finde installationstegningen på www.dunavox.com.

Apparatet kan indbygges. Installationsstedet skal opfylde følgende betingelser:
- Ikke lige ved siden af eller over en ovn.
- Bundfladen er stærk nok til at bære det belastede apparat.
- Tør, stabil og flad overflade.
- Tæt på en separat stikkontakt (220-240 VAC, 50 Hz).

5.5. Forberedelse af apparatet til installation

1. Fjern al udvendig og indvendig emballage.

   Tip! Produktet er tungt og kan være svært at flytte over større afstande. Vi anbefaler at pakke produktet ud på installationsstedet.

2. Tjek om alt indhold i emballagen er til stede og ubeskadiget. Pakken bør inkludere 1x Dunavox vinkøler, 1x håndtag, 1x brugermanual og 1x energimærke. Hvis dele mangler eller er beskadigede, kontakt din leverandør.
3. Brug varmt vand og en blød klud til at rengøre apparatets inderside.

   Tip! Indersiden af apparatet kan have restlugt i starten. Lugtene forsvinder, når apparatet er i drift.

4. Lad apparatet stå oprejst i mindst 24 timer. I denne periode kan du holde døren åben for at lade resterende lugte slippe ud.
5. Placer apparatet foran installationsstedet. Hold 0,5 m afstand mellem apparatet og skabet til elinstallation. Apparatet er nu klar til elektrisk installation.

ADVARSEL!

Risiko for elektrisk stød. Når apparatet er tilsluttet elnettet, indeholder det en høj spænding:

- Den elektriske installation skal overholde lokale og nationale krav.
- Den elektriske installation skal udføres af en kvalificeret og kompetent person.
- Flyt ikke apparatet, når det er tilsluttet en aktiv stikkontakt.
- Tilslut ikke apparatet til en stikkontakt, når strømkablet er beskadiget. Hvis strømkablet er beskadiget, skal det udskiftes af producenten eller et autoriseret servicecenter.

5.6. Forbind apparatet til strømforsyningen:

1. Sluk sikringen på stikkontakten.
2. Sæt strømkablet i stikkontakten. Sørg for at jorde apparatet.
3. Tænd sikringen på stikkontakten igen.
4. Tjek om apparatet er tændt.

Hvis apparatet ikke tænder, så gentag trinene i dette kapitel. Hvis apparatet stadig ikke virker, så kontakt din leverandør. Sluk sikringen på stikkontakten for sikkert at fortsætte installationen.

5.7. Placering af apparatet

1. Sørg for, at den elektriske installation er færdig, før apparatet indbygges.
2. Juster benene, indtil apparatet står på alle fire fødder og er i vater og stabilt.
3. Skub apparatet ind i skabet. Sørg for:
    - Strømkablet sidder ikke fast under apparatet.
    - Apparatet rører ikke bagvæggen.
    - Apparatet står midt i skabet.
    - Der er mindst 5 mm ledig plads øverst på apparatet.

Tjek igen, om apparatet er plant og stabilt. Hvis ikke, juster benene, indtil apparatet står på alle fire fødder og er i vater og stabilt.

5.8. At vende dørretningen (Valgfrit)

Hvis ønskeligt, kan dørretningen være omvendt efter installationen af apparatet. Vi anbefaler at vende dørretningen med to personer.

ADVARSEL!

Døren er lavet af glas og kan gå i stykker, når den falder. Når du vender dørretningen, lad en anden person støtte døren, når hængslerne skrues af.

For yderligere information, se kapitel 8.

5.9. Reparation af skabet

Apparatet skal fastgøres til skabet for at forhindre, at det bevæger sig indad i søjlen, når døren gentagne gange åbnes (skubbes).

1. Fastgørelseshullerne er placeret over og under døren.
2. Fastgør apparatet til skabet med 4 skruer.

5.10. Færdiggørelse af installationen

1. Tænd for sikringen på stikkontakten.
2. Tjek om apparatet er tændt. Du kan nu bruge apparatet.

Tip! Når du bruger apparatet første gang, anbefaler vi at vente 2 til 3 timer, før flaskerne sættes i, så apparatet kan nå den indstillede temperatur.

6. BETJENING AF APPARATET

MEDDELELSE
Risiko for skade på dit apparat. Tænd ikke apparatet direkte efter, det er slukket. Vent 5 minutter, før du genstarter apparatet.

Betjeningen af din vinkøler

For DVS-19.50

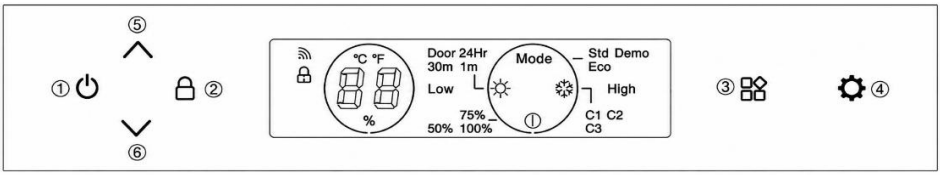

For DVS-25.65, DVS-44.120, DVS-70.185

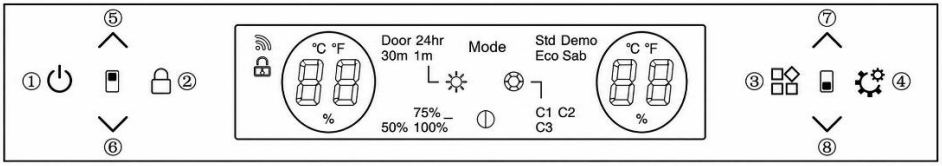

6.1. Tænd/sluk-knap (1)

Systemet tænder som standard efter tilslutningen. Længe tryk på denne knap i 3 sekunder, der vil komme en bip-lyd, produktets strøm SLÅR. Tryk let på knappen, så kommer der en bippende lyd, og produktet tændes.

6.2. Låseknap (2)

I normal tilstand (uden fejl) låses systemet som standard op efter tænding.
Længe tryk på knappen i 3 sekunder, og der kommer en bip-lyd. Systemet går i låsetilstand for at låse kontrolpanelet. Systemet vil ikke have handling, når man tryker på knapper under Låse-tilstand.
Længe tryk på knappen 3 sekunder i låsetilstand, der vil være en biplyd, kontrolpanelet låses op.

6.3. Funktionsknap (3)

Systemet har 4 funktionsikoner:

Systemindstillinger Mode

Lysstyrkeindstillinger

Lysfarveindstillinger

Indstillinger for lysets varighed

Tryk på knappen for at skifte mellem funktionerne under ikonets blink. Hvis der ikke sker nogen handling efter 5 blink, vil systemet forlade funktionsskifter-tilstand.

6.4. Funktionsindstillingsknap (4)

Denne knap vil kun have handling, når funktionsikonet blinker. Brug denne knap til at skifte mellem funktioner.

6,5. Temperaturindstilling

(5) (6) temperaturjusteringsknapper i øvre zone
(7) (8) justerknapper til sænk zonetemperatur

Temperaturforøgelsesknap

Et tryk på knappen én gang vil der høres en biplyde, temperaturen vil stige med 1°C.
Når den indstillede temperatur når den indstillede øvre grænse, vil den indstillede temperatur ikke ændre sig.

Temperaturnedsættelsesknap

Tryk på knappen én gang vil der komme en biplyde, temperaturen vil falde med 1°C.
Når den indstillede temperatur når den indstillede nedre grænse, vil den indstillede temperatur ikke ændre sig.

Temperaturkontrolområde
- FOR DVS-19.50: 5-18°C
- FOR DVS-25.65; DVS-44.120; DVS-70.185: Øvre zone: 5-10°C, Nedre zone: 10-18°C

Fabriksstandard indstilling af temperatur
- FOR DVS-19.50: 12°C
- FOR DVS-25.65; DVS-44.120; DVS-70.185: Øvre zone: 6°C, Nedre zone: 12°C

6.6. Indstillingsside for driftstilstand

Tryk Mode på ikonet, når det blinker, tryk på knappen for at skifte mellem Std//Eco/Demo-tilstand.

1. Std (Standardtilstand): Systemets standard "Std"-tilstand efter tænding af produktet.
2. Eco (energibesparende tilstand): Efter at være gået i Eco-tilstand, slukker det interne lys efter 3 sekunder, og skærmen slukker 20 sekunder efter, at døren er lukket.
3. Demo: Efter at have gået ind i Demo-tilstanden, stopper kompressoren med at virke. Alle andre funktioner forbliver operationelle. Såsom skubbe-til-å-åbne-dørmekanismen og belysningen. Denne tilstand er ideel til showrooms eller udstillinger til at udstille vinkøleren.

Den valgte tilstand blinker 5 gange for at bekræfte indstillingen.

6.7. Indstillingsside for lystilstand

Tryk på ikonet, og når det blinker, tryk på knappen for at indstille den indre lysvarighed. Mulighederne er "Dør, 1 minut, 30 minutter eller 24 timer". Den valgte lysknap blinker 5 gange for at bekræfte den valgte mulighed. Systemets standard er, at "Dør"-lyset er tændt, når døren er åben, og slukket, når den er lukket. Med alle varighedsindstillinger er lysstyrken 100%, hvis døren er åben, men lysstyrken er lavere, hvis døren er lukket. Lysstyrken afhænger af lysstyrkeniveauet, der er sat op.

6.8. Side for indstilling af lys lysstyrke

Tryk på ikonet , og når den blinker, tryk på knappen for at skifte mellem 50% / 75% / 100% lysstyrke. Det valgte niveau blinker 5 gange for at bekræfte indstillingen. Systemets standard er 75% lysstyrke efter tænding på apparatet.

6.9. Side om indstilling af lys farve

Tryk på ikonet, og når den blinker, tryk på knappen for at skifte mellem farverne C1/C2/C3. Den valgte farve blinker 5 gange for at bekræfte indstillingen. Systemstandarden er C1-farven. C1 er hvid, C2 er blå, og C3 er orange.

6.10. Valg mellem °C/F på display

Celsius og Fahrenheit skifter:
Lang tryk og øvre eller nedre zone sammen i 3 sekunder, temperaturvisningen skifter mellem °C og F.

6.11. WIFI-brugstrin

1. Scan koden for at downloade "smart life"-appen og installer den på din telefon.

2. Opret en personlig konto og log ind på dit hjemmenetværk med WIFI.

3. Efter at have tilsluttet strømmen, tryk og hold knappen nede i 3 sekunder og indtil der er en bippet fire gange. Systemet indgår netværksmatchningsstatus. Knappens baggrundslys begynder at skinne.

4. Klik på "+" på APP-siden for at "Tilføj Enhed". APPEN vil automatisk søge på enhederne og forsøge at oprette forbindelse.

5. Enhedsikonet vil dukke op, når APP'en lykkes med at søge på enheden. Klik på ikonet og indtast WiFi-adgangskoden. Så venter jeg på den fuldstændige forbindelse.

6. Når netværket har haft succes med at forbinde, stopper baggrundsbelysningen med at skinne. APPEN går ind i vinkølerens hovedvindue. Du kan bruge APPEN nu. Hvis forbindelsen fejler, så tjek venligst WIFI-netværket og prøv at oprette forbindelse igen.

6.12. Netværksgrænseflade

1. Bluetooth (Bluetooth LE) interface: før netværksallokeringen vil enheden som standard aktivere Bluetooth-funktionen, og dens hovedfunktion bruges til søgning efter nærhedsenheder og den indledende forbindelse. Når du er klar til at netværke enheden, kan mobiltelefoner og andre smarte enheder hurtigt opdage enheden via Bluetooth og etablere en indledende kommunikationsforbindelse for at forberede den efterfølgende Wi-Fi-netværksproces.
2. WiFi-interface: Før netværksallokering er Wi-Fi-interfacet på enheden ikke tilsluttet, men i konfigurerbar lyttetilstand. Den lytter altid til Wi-Fi-signalerne i omgivelserne og venter på brugerens kommando sendt gennem mobilappen. Når den modtager den korrekte opgave for at forbinde til det angivne Wi-Fi-netværk. Enheden understøtter kun Wi-Fi-netværk i 2,4 GHz-båndet, hvilket er mere egnet til stabil forbindelse til smarte enheder i hjemmeregistreringstjenesten.
3. Enhedsudsendelsestjeneste: Enheden udsender løbende sin egen enhedsinformation via Bluetooth, herunder enhedsnavn, enhedstype og unik identifikator. Udsendelsesinformationen vil blive modtaget af de omkringliggende Bluetooth-smarte enheder, så brugerne hurtigt kan identificere og vælge det udstyr, der skal tilsluttes netværket i mobiltelefonens APP.
4. Netværkstjeneste: Uanset om det er etablering af indledende forbindelse med mobiltelefonens APP via Bluetooth eller efterfølgende netværkskonfiguration via Wi-Fi, leverer enheden tilsvarende netværkstjeneste. Routerens Wi-Fi-netværksnavn (SSID) og adgangskode overføres fra APPEN til mobiltelefonens APP via Bluetooth. Under Wi-Fi-distributionsprocessen vil enheden forsøge at forbinde til det angivne Wi-Fi-netværk i henhold til de modtagne distributionsoplysninger og give feedback til mobiltelefonens APP om fremskridt og resultat af distributionen.

7. REOLER

• Ifølge den faktiske konfiguration af dit produkt, tjek venligst de relevante Fjern eller Udskift Stativer.
• For at undgå at beskadige dørpakningen, sørg for at have døren helt åben, når hylder tages ud af skinnerummet.

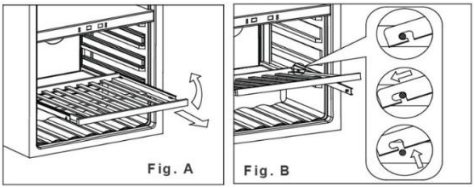

1. Udstræk hylden, du ønsker at fjerne helt, helt (Fig. A)
2. Løft fronten af hylden op (Fig. A)
3. Hold hyldeskinnet, skub hylden ind, derefter op for at frigøre fra bageste dæmpere (Fig. B)

7.1. Skinneinstallation





1. Placer skinnerne på skruehullerne (markeret med rødt på det første billede)

2. Fastgør skinnerne til skabet i begge skruehuller (skruer følger med til skinnerne)

3. Fastgør skinnerne på begge sider af skabet.

4. Installer hylden efter beskrivelsen i "Hylder"

8. DØR

8.1. Hvordan man ændrer døråbningsvinklen

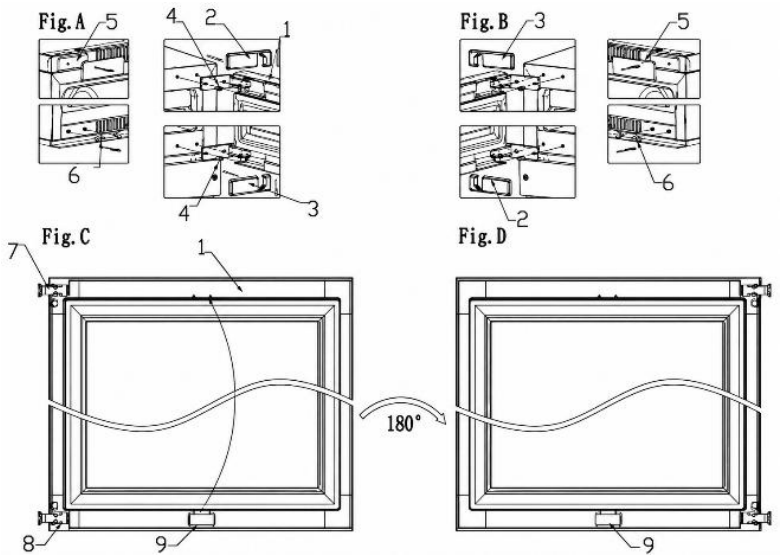

1. dør; **2**. øvre dørhængseldæksel; **3**. nedre dørhængseldæksel; **4.** skrue **5**. dekorative stykker (22 er til dekorative søm); **6.** dekorative søm; **7/8.** dørhængsel**; 9.** dørlampepresse

1. Åbn døren og fjern de dekorative søm (5) på øverste venstre side og dekorative søm (6) på nederste venstre side (Fig. A).

2. Træk højre dørhængselsdæksel (2) frem og opad og træk derefter højre nederste dørhængselsdæksel (3) frem og ned (Fig. A).

3. Fjern alle skruer (4) fra det øverste og nedre hængsel og fjern derefter døren (Fig. A).

4. Tryk på dørlampen (9), fjern den og monter den på den øvre dørkarm og drej derefter døren 180 grader (Fig. C/D).

5. Fastgør dørhængslet på venstre side af boksen med skruer og spænd skruerne for at sikre, at dørhængslet sidder fast (Fig. B).

6. Endelig installeres dekorative stykker (5) og dekorative søm (6) i øverste højre og nederste højre hjørne af kassen (Fig. B)

Bemærk: Det kræver to personer at skifte døren.

8.2. Installation af håndtaget

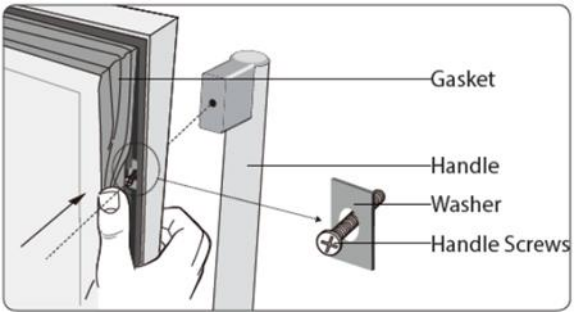

Sådan installerer du dørhåndtaget:

1. Åbn døren og træk pakningen fra dørkarmen for at få adgang til skruerne.
2. Placer håndtaget over nålene på døren.
3. Fastgør håndtaget til døren med skruerne. Vær forsigtig, og ret ikke skruerne for hårdt for at undgå skader på døren.

9. TEMPERATUR

Den optimale temperatur afhænger af vintypen:

Vintype	Optimal temperatur	
Rødvin	14 – 18 °C	57 – 65 °F
Hvidvin	5 – 10 °C	41 – 50 °F
Modning af vin	11 – 14 °C	52 – 57 °F

Tjek altid flaskens etikette for den optimale opbevaringstemperatur på dine vine.

9.1 Zoner

Apparatet kan udstyres med flere zoner. Hver zone egner sig til forskellige slags vine. Skærmene viser den aktuelle temperatur i de tilsvarende zoner.

Tip! Hvis du vil skifte enhederne på skærmen mellem °C og °F.

Type	Zone	Vintyper	Temperaturindstillinger	
Enkelt zone		Alle vintyper	Afhængigt af vintypen	
Dobbeltzone	**Øvre zone**	Champagne Hvidvin	5 – 10 °C	41 – 50 °F
	Nedre zone	Hvidvin Rødvin	10 – 18 °C	13 – 15 °C

For optimal ydeevne anbefaler vi en temperaturforskel mellem zonerne på mindst 4 °C.

9.2. Kontrol af temperaturen

For at styre temperaturindstillingerne:

1. Tryk på en af temperaturknapperne for at tjekke den indstillede temperatur. Den indstillede temperatur blinker på displayet.
2. Brug temperaturknapperne til at ændre temperaturen.

Når temperaturknapperne ikke røres i mere end 5 sekunder, stopper displayet med at blinke og viser den aktuelle temperatur i den tilsvarende zone igen.

MEDDELELSE

Hvis temperaturen på displayet fortsætter med at blinke, afviger den målte temperatur mere end 5 °C fra den indstillede temperatur. En temperaturafvigelse på mere end 5 °C kan forringe en vin. Tjek om de opbevarede vine kan klare temperaturforskellen, og hvis ikke, tag vinen ud af køleren, indtil displayet holder op med at blinke.

Temperaturhukommelsesfunktionen sikrer, at temperaturindstillingerne forbliver de samme, når apparatet tænder efter strømsvigt.

9.3. Opbevaring af vin

Mængden af vin, der kan opbevares i apparatet, afhænger af flaskernes størrelse. Kapaciteten er et omtrentligt maksimum baseret på Bordeaux 750 ml flasker.

MEDDELELSE

Flere vinflasker kan være tunge og kan påvirke apparatets tyngdepunkt og forårsage apparatet at vippe. Vær opmærksom på, hvordan flaskerne placeres i apparatet:

- Træk ikke mere end ét belastet rack ud ad gangen.
- Hvis et stativ er fyldt med mere end ét lag flasker, må du ikke skubbe stativet ud.
- Prøv at fordele flaskerne jævnt i hele apparatet.

Åbnede flasker kan forårsage spild i apparatet. Sæt kun uåbnede flasker i apparatet.

For at opbevare vin i dit apparat, skal du gøre følgende:

1. Åbn døren helt.
2. Træk et af stativerne ud.
3. Sæt flasken fladt på stativet.
4. Skub stativet tilbage i apparatet.
5. Luk døren ordentligt.

For optimal ydeevne af apparatet, husk følgende ting:

• Hvis du ikke har nok flasker til at fylde dit apparat, skal du fordele flaskerne så jævnt som muligt gennem apparatet.
• Hold et mellemrum mellem væggen og flaskerne for at tillade luftcirkulation.

9.4. Tilføjelse af en fugtighedsboks (valgfrit)

Når apparatet installeres i et meget tørt klima (luftfugtighed under 40%), kan du placere en fugtboks i apparatet.

Tip! Husk, at brugen af fugtboksen mindsker flaskens kapacitet.

For at tilføje fugtighedsboksen skal du gøre følgende:

1. Fyld fugtboksen med vand.
2. Sæt fugtboksen på hylden med løbere.

10. ENERGIBESPARELSE

Apparatet er energieffektivt i sig selv. Hvis du vil bruge apparatet så effektivt som muligt:

• Hold døren lukket så meget som muligt.
• Skift ikke den indstillede temperatur for ofte.
• Sluk apparatet, når det står tomt i længere tid.

• Vinkøleren bør stå i det køligste område af rummet, væk fra producerende apparater og uden direkte sollys.

11. PLEJE OG VEDLIGEHOLDELSE

ADVARSEL!

Risiko for elektrisk stød. Når apparatet er tilsluttet elnettet, indeholder det en høj spænding. Sluk sikringen på stikkontakten, før du udfører vedligeholdelsen.

Følgende vedligeholdelsesopgaver er nødvendige for at holde apparatet i optimal stand:

Vedligeholdelsesopgave	Frekvens
Hurtig rengøring	Hver måned
Grundig rengøring	Når den er beskidt eller ikke brugt i længere tid
Optøning	Hver sjette måned (eller når frosten på fordamperen er 5 mm tyk)

De følgende kapitler giver instruktioner i, hvordan man udfører disse vedligeholdelsesopgaver.

11.1. Rengøring

MEDDELELSE

Brug af uegnede rengøringsmidler kan beskadige apparatets overflader. Brug ikke slibende eller aggressive rengøringsmidler, svampe eller klude. Rens i retning af årerne.
Displayet indeholder elektriske komponenter. At bruge for meget vand under rengøring kan beskadige displayet. Sørg for at vride din klud eller svamp, før du rengør udstillingen.

For at rengøre apparatet skal du gøre følgende:
1. Sluk for strømmen, tag stikket ud af apparatet og fjern alle ting, inklusive flasker, hylder og stativ.
2. Vask de indvendige overflader med varmt vand og mild opløsning.
3. Vask hylderne med en mild vaskemiddelopløsning. Vent til hylderne er tørre, før du sætter dem tilbage i enheden
4. Vrid overskydende vand ud af kluden, når du rengør området på kontrollerne eller andre elektriske dele.
5. Vask ydersiden med varmt vand og mildt flydende vaskemiddel. Skyl grundigt og tør af med en ren, blød klud.
6. Rengør luftventilerne med en fugtig og blød klud.
7. Hvis det er til stede, rengør fugtboksen under rindende vand.
8. Rengør døren med glasrens og en blød klud.

ADVARSEL!

Tænd aldrig apparatet, mens indersiden eller hylderne er våde. At arbejde i et fugtigt miljø øger risikoen for skimmelvækst betydeligt. Sørg for, at indersiden af apparatet og alt tilbehør er helt tørt, før du tænder det.

11.2. Tøning af apparatet

Tøning tager normalt 2-4 timer. Apparatet er aftøet, når al frosten fra fordamperen er væk.

For at tø apparatet op:

1. Sluk apparatet.
2. Fjern flaskerne fra apparatet.

3. Lad døren stå åben for at fremskynde processen.
4. Læg håndklæder ved døråbningen på apparatet for at absorbere eventuelt vand.
5. Tænd apparatet igen.
6. Hvis det er til stede, fyld fugtboksen op.

12. STRØMSVIGT

De fleste strømsvigtninger bliver rettet inden for få timer og bør ikke påvirke temperaturen på dit apparat, hvis du minimerer antallet af gange, døren åbnes. Hvis strømmen skal være væk i lang tid, skal du tage de rette skridt for at beskytte dit indhold.

13. FERIETID

Korte ferier: Lad vinkøleren/drikkekøleren være i drift under ferier på under tre uger. Hvis apparatet ikke er brugt i flere måneder, skal du fjerne alle ting og slukke for apparatet. Rengør og tør indersiden grundigt. For at forhindre lugt og skimmelvækst, lad døren stå let åben: bloker den åben, hvis nødvendigt.

14. FLYTNING AF VINKØLEREN

1. Fjern alle genstandene.
2. Tag løse ting ud inde i vinkøleren (flasker og hylder) eller fix de løse ting med skummet.
3. Vend det justerbare ben op til basen for at undgå skade.
4. Tape døren fast.
5. Sørg for, at apparatet forbliver sikkert oprejst under transport. Beskyt også udenfor apparatet med et tæppe eller lignende ting.

15. OFTE STILLEDE SPØRGSMÅL

1. Apparatet køler ikke nok. Hvad skal jeg gøre?

Sørg for, at døren er helt lukket. Udsæt ikke enheden for direkte sollys. Hold ventilationsgitre rene.

2. Apparatet tænder og slukker ofte.

En vinkøler aktiverer typisk kølecyklussen hvert 10.–15. minut. Hvis kompressoren starter oftere, skal du tjekke følgende: klimaforhold på installationsstedet; Korrekt dørlukning.
Hvis mange nye flasker er blevet fyldt på én gang, kan enheden tage mindst 24 timer for at nå den indstillede temperatur, hvilket resulterer i midlertidigt hyppigere afkølingscyklusser.

3. Døren åbner ikke.
Tjek installationen og se brugermanualen for instruktioner til justering af døråbningssensoren.

4. Indvendigt lys virker ikke.
Tjek vinkølerens indstillinger. Mere information om tilgængelige indstillinger kan findes i brugermanualen.

5. Kondens opstår på glasset.
Overdreven fugtighed i rummet kan give fugtproblemer. Dette er ikke en fejl i apparatet.

6. Døren lukker ikke ordentligt.

Vinkølere kan forblive pakket i mere end seks måneder, før de når kunden. Enhederne er sikkert beskyttet med flamingo på alle sider og fastgjort med to remme for at sikre et sikkert miljø og forhindre fysisk skade under transport. På grund af den tætte pakning kan dørpakningen blive deformeret og kræve justering. For at rette op på dette, luk døren og varm forsigtigt pakningen op med en hårtørrer. Justér forsigtigt pakningens lameller for at hjælpe dem med at åbne og vende

tilbage til deres rette form. Tjek placeringen af pakningen og døren for at sikre korrekt tætning. Hvis pakningen er blevet løs eller mistet sin form efter år, kan den genoprettes med en hårtørrer. Tjek at enheden er i vater, og at alle hylder er korrekt installeret.

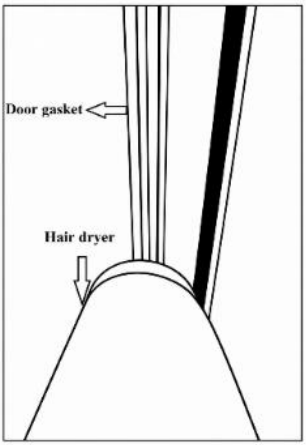

7. Sådan registrerer jeg min serviceanmodning

Brug venligst linket til at registrere din serviceanmodning: https://service.dunavox.com/

Du skal bruge følgende oplysninger for at registrere dig:
- Kontaktoplysninger (Navn, e-mailadresse, telefonnummer)
- Kontooplysninger (Købsland, købsdato, hvem købte du af)
- Detaljer om produktet (produkttype, serienummer)
- Fejlbeskrivelse (Forklaring af fejlen, upload af billeder af installationen er obligatorisk ved indsendelse af servicerapporten.

Hvis du bemærker usædvanlig adfærd i dit apparat, bedes du kontakte din lokale forhandler eller sende en e-mail til følgende e-mailadresse: service@dunavox.com

16. BORTSKAFFELSE

1. Før du bortskaffer et gammelt apparat, skal stikket tages ud af hovedstikket for at sikre, at apparatet ikke fungerer.
2. Fjern døren, men lad hylderne blive på plads for at forhindre børn i at kravle ind.
3. Klip hovedkablet af og smid det væk.



Symbolet på produktet eller dets emballage angiver, at dette produkt ikke skal håndteres som almindeligt husholdningsaffald, men skal afleveres til et genbrugssted for elektriske og elektroniske varer. Bortskaffelse skal ske i overensstemmelse med lokale miljøregler for bortskaffelse af affald. Ved korrekt bortskaffelse af dette produkt bidrager du til beskyttelse af miljøet og til sundheden for dine medmennesker. Forkert bortskaffelse bringer både sundhed og miljø i fare. Yderligere information om genanvendelse af produktet kan fås hos dit rådhus, affaldsindsamlingsafdelingen eller den butik, hvor du købte produktet.

Hvis dit produkt er defekt, kontakt Dunavox. Vi kan muligvis reparere produktet eller give det et nyt liv. Hvis du skal bortskaffe produktet, så bortskaff det i henhold til de lokale gældende retningslinjer.
Når du sælger produktet til en ny ejer, skal du sørge for at tilføje denne manual eller en kopi af manualen.

ADVARSEL!
Når du bortskaffer et gammelt apparat, skal du sørge for, at rørarbejdet ikke bliver beskadiget.

17. GARANTI

Produkter til husholdningsbrug har **en standardgaranti på 24 måneder**. Registrering inden for 30 dage efter købet forlænger garantien med **12 måneder (i alt 36 måneder).**

Registrering på https://dunavox.com/product-registration

Kompressoren er dækket i yderligere **to (2) år**, hvilket giver **i alt fem (5) år** på kompressoren.
Garantien gælder **kun i købslandet**.
Krav skal indeholde **købsbevis** og, hvis relevant, **dokumentation for registrering**. Garantien dækker **arbejdskraft, reservedele og transportomkostninger,** der er nødvendige for reparation. Fjernelse og geninstallation af indbyggede apparater er slutbrugerens ansvar. Af sikkerhedsmæssige årsager tilbydes der ikke service på stedet for enheder, der er installeret højere end **2 meter** over gulvniveau.

Undtagelser:

Ingen dækning for: transport-/flytningsskader; ridser/knust glas, hylder eller håndtag; forkert installation/brug; forkert strømforbindelse eller ustabil spænding; uautoriseret reparation/modifikation; naturkatastrofer; æstetisk slid/misfarvning; tab eller fordærv af vin eller andet indhold; Generel slid og ødelæggelse. Dunavox er ikke ansvarlig for nogen indirekte eller følgeskader, herunder forringelse af vin eller omgivende materialer.

Produkterne er dækket af den officielle producentgaranti i overensstemmelse med gældende EU-regler for forbruger-/produktoverensstemmelse. Garantien er personlig for den oprindelige køber og ikke overdragelig. Reparation/udskiftning forlænger ikke den oprindelige garantiperiode.

Garantiklausulerne og specifikationerne kan ændres uden varsel.

DUNAVOX

THE WINE COOLING EXPERT

DUNAVOX

THE WINE COOLING EXPERT

DUNAVOXI Vaim

EE KASUTUSJUHEND v4.0-2026



EESSÕNA

Lugupeetud klient,

Aitäh, et ostsite selle seadme ja usaldasite Dunavoxit. Me oleme disaininud
See toode on suurima hoolega ja loodan, et see on uhke ja pikaajaline täiendus sinu kodule. Kui sul on oma seadme kohta küsimusi, anna palun teada, me aitame sind hea meelega!

DUNAVOXI Vaim

- Uksekäepide
- LCD puuteekraan
- WIFI + nutikas rakendus
- Integreeritud ventilatsioonisüsteem
- Teleskooppuidust riiul
- Mitme LED-valgusega

Alkoholitooted

DVS-19.50B
DVS-19.50SS
DVS-19.50C
DVS-19.50MB
DVS-25.65DB
DVS-25.65DSS
DVS-25.65DC
DVS-25.65DMB
DVS-44.120DB
DVS-44.120DSS
DVS-44.120DC
DVS-44.120DMB
DVS-70.185DB
DVS-70.185DSS
DVS-70.185DC
DVS-70.185DMB

SISUKORD **LEHEKÜLJE NUMBER**

1. Selle dokumendi kohta	1
1.1. Keel	1
1.2. Asjakohane dokumentatsioon	1
1.3. Kasutatud sümbolid	1
2. Toote kirjeldus	1
2.1. Konformism	1
3. Ohutus	2
3.1. Kavandatud kasutus	2
3.2. Sihtkasutajad	2
3.3. Ohutusjuhised	2
4. Transport ja ladustamine	3
4.1. Transport	3
4.2. Ladustus	4
5. Paigaldus	4
5.1. Enne uue seadme paigaldamist ja kasutamist	4
5.2. Olulised ohutusjuhised	4
5.3. Veinikapi paigaldamine	5
5.4. Asukoha valimine	6
5.5. Seadme ettevalmistamine paigalduseks	6
5.6. Toiteallika ühendamine	7
5.7. Seadme paigutamine	7
5.8. Ukse suuna pööramine	7
5.9. Fikseerimine kappi	7
5.10. Paigalduse lõpetamine	8
6. Seadme kasutamine	8
6.1. Sisse- ja väljalülitusnupp	8
6.2. Lukustusnupp	8
6.3. Funktsioonilüliti nupp	8
6.4. Funktsiooni seadistamise nupp	9
6.5. Temperatuuri seadistamine	9
6.6. Töörežiimi seadistuse leht	9
6.7. Valgusrežiimi seadistusleht	9
6.8. Valguse heleduse seadistuse leht	10
6.9. Heledate värvide seadistuse leht	10
6.10. Valik °C/F vahel	10
6.11. WIFI kasutamise sammud	10
6.12. Võrguliides	10
7. Riiulid	11
7.1. Rööbaste paigaldus	11
8. Uks	12
8.1. Kuidas muuta ukse avamise nurka	12
8.2. Käepideme paigaldamine	13
9. Temperatuur	13
9.1. Tsoonid	13
9.2. Temperatuuri kontrollimine	13
9.3. Veini säilitamine	14
9.4. Niiskuskasti lisamine (valikuline)	14
10. Energiasääst	14
11. Hooldus ja hooldus	15
11.1. Koristamine	15
11.2. Seadme sulatamine	15
12. Elektrikatkestus	16
13. Puhkuseaeg	16
14. Veinijahuti liigutamine	16
15. Korduma kippuvad küsimused	16
16. Utiliseerimine	18
17. Garantii	18

1. SELLE DOKUMENDI KOHTA

See juhend kehtib kõigile Dunavoxi Spirit-mudelitele. Kui peatükid kehtivad ainult mõnele mudelile, mainitakse seda pealkirjas või peatüki alguses.
Loe ja mõista seda juhendit enne toote kasutamist. Hoia seda juhendit hoolikalt, et tulevikus viidata.
Jätame endale õiguse muuta parameetreid ilma eelneva etteteatamiseta.

1.1. Keel

See käsiraamat on algselt kirjutatud inglise keeles. Kõik teised keeleversioonid on originaalteksti tõlked. Kui teie eelistatud keel ei ole trükitud versioonis saadaval, külastage palun meie veebisaiti ja otsige vastav mudel, et laadida alla kasutusjuhend nõutud keeles.

1.2. Asjakohane dokumentatsioon

Selle seadme kohta on saadaval järgmine dokumentatsioon:

Dokument	Asukoht
Kasutusjuhend	See dokument
Energiamärgis	Pakitud seadmesse
Paigaldusjoonis	

1.3. Kasutatud sümbolid

See käsiraamat sisaldab ohutusjuhiseid. Nende juhiste eiramine võib põhjustada vigastusi või seadme kahjustusi. Iga ohutusjuhis on märgitud märksõnaga. Signaalsõna vastab kirjeldatud ohtliku olukorra riskitasemele.

HOIATUS!	See sümbol viitab ohtlikule olukorrale, mis, kui seda ei vältida, võib põhjustada surma või tõsiseid vigastusi.
ETTEVAATUST!	See sümbol viitab ohtlikule olukorrale, mis, kui seda ei vältida, võib põhjustada kergeid või mõõdukaid vigastusi.
TEADE	See sümbol viitab olukorrale, mis, kui seda ei vältida, võib põhjustada toote kahjustamist.

Teised selle käsiraamatu sümbolid ei viita ohutusele.

Jootraha!	See sümbol viitab tippu, mis on kasulik mõnele kasutajale.

2. TOOTE KIRJELDUS

See seade on kvaliteetne veinijahuti, millel on kvaliteetne välimus ja tunnetus. Seade on varustatud dünaamilise kliimarežiimiga, mis sobib ideaalselt veinipudelite pikaajaliseks hoiustamiseks.
Järgmine tabel näitab tsoonide arvu ja pudeli mahtu mudeli kohta.

	Vaim			
	19	25	44	70
Tsoonide arv	1	2	2	2
Pudeli maht	19	25	44	70

Vaata lisa 1 täieliku spetsifikatsioonide nimekirja kohta.

2.1. Konformism

See seade on projekteeritud ja testitud vastavalt järgmistele määrustele ja direktiividele:

LVD 2015/35/EU
EMC 2014/30/EU
ERP 2009/125/EÜ
RoHS 2011/65/EC
CB sertifikaat
CE sertifitseeritud

3. OHUTUS

3.1. Mõeldud kasutus

• See seade on mõeldud veinide hoidmiseks nende optimaalsel temperatuuril.
• See seade on mõeldud sisseehitamiseks või alla (DVS-19.50B, DVS-19.50SS, DVS-19.50C, DVS-19.50MB, DVS-25.65DB, DVS-25.65DSS, DVS-25.65DC, DVS-25.65DMB, DVS-44.120DB, DVS-44.120DSS, DVS-44.120DC, DVS-44.120DMB)
• Seade on mõeldud kasutamiseks kodukeskkonnas.
• Seade on mõeldud ainult siseruumides kasutamiseks.
• See seade on mõeldud veini hoiustamiseks.

3.2. Sihtkasutajad

Seda seadet võivad kasutada alates 8-aastased lapsed ning inimesed, kellel on vähenenud füüsilised, sensoorsed või vaimsed võimed või kellel puudub kogemus ja teadmised, kui neile on antud järelevalvet või juhiseid toote ohutuks kasutamiseks ning nad mõistavad sellega kaasnevaid ohte. Lapsed ei tohi tootega mängida. Puhastamist ja kasutaja hooldust ei tohi teha lapsed ilma järelvalveta.

3.3. Ohutusjuhised

HOIATUS!
Elektrilöögi oht. Kui seade on ühendatud võrguvõrguga, on sellel kõrge pinge.

• Lülita toitepistikupesa kaitse välja enne seadme ühendamist elektrivõrku.
• Maanda seade.
• Lülita enne hooldust välja pistikupesa kaitsme.
• Ära liiguta seadet, kui seade on ühendatud aktiivse pistikupessa.
• Ära ühenda seadet pistikupessa, kui toitejuhe on kahjustatud. Kui toitejuhe on kahjustatud, peab tootja või volitatud teeninduskeskus selle välja vahetama.
• Ära ühenda seadet vigase pistikupessa.
• Hoia seade ja toitejuhe vee või niiskuse eest eemal.
• Ära tõmba seadet juhtmest lahti. Alati haara ühendusest kinni ja tõmba.
• Ära tõmba seadet märgade kätega vooluvõrgust välja.
• Ära paiguta seadme taha mitut pistikupesa ega pikendusjuhet.

HOIATUS!
Külmaaine on väga kergesti süttiv! Külmutusvedelik võib põhjustada tulekahju, kui see puutub kokku leekide või sädemetega.

• Ära kasuta seadet plahvatusohtlike või süttivate aurude juuresolekul.
• Ära kasuta seadet, kui külmaveine vooluring on kahjustatud.
• Kui külmutusvedelik on seadmest lekkinud:

- Väldi tuld või sädemeid.
- Lülita seadme pistikupesa kaitse välja.
- Õhutada ruumi, kus seade asub, mitu minutit.
- Võta ühendust Dunavoxiga nõu saamiseks.

• Ära kasuta mehaanilisi seadmeid sulatusprotsessi kiirendamiseks.

HOIATUS!

Lämbumisoht! Laste mängimine pakendimaterjaliga võib põhjustada vigastusi. Hoia pakend laste käeulatusest eemal.

ETTEVAATUST!

Masin on raske. Seadme ise kandmine ja liigutamine võib põhjustada vigastusi. Alati tõsta ja liiguta seadet kahe inimesega.

ETTEVAATUST!

Seade ei ole loodud selleks, et kasutaja seda parandaks. Katsed parandada seadet võivad põhjustada vigastusi ja kahjustusi ning tühistada garantii:

- Ärge parandage ega vahetage seadme ühtegi osa, välja arvatud juhul, kui see on selles juhendis konkreetselt soovitatud.
- Ärge kasutage tootja soovitamata lisaseadmeid.
- Ära kasuta seadme sees muid elektriseadmeid.

TEADE

Välised soojusallikad võivad mõjutada seadme jõudlust:

• Ärge paigaldage seadet otsese päikesevalguse kätte.

• Ära paigalda seadet küttеallikate, nagu ahjude, pliidide, küttekehade ja radiaatorite, kõrvale.

TEADE

Ventilatsioon ei tööta korralikult, kui ventilatsioonivõrgud on kaetud. Seade võib üle kuumeneda. Ära kata ventilatsioonivõrke.

TEADE

Avatud pudelite hoidmine seadmes võib põhjustada lekkeid ja hallitust. Ära hoia avatud pudeleid.

TEADE

Mitmed veinipudelid võivad olla rasked ja mõjutada seadme raskuskeset ning põhjustada seadme kaldumist: • Pöörake tähelepanu pudelite paigutusele seadmes:

• Ära libista korraga välja rohkem kui ühte laaditud riiulit.

• Kui riiul on täis rohkem kui ühte pudelikihti, ära libista riiulilt välja.

• Proovi pudelid ühtlaselt kogu seadmes jaotada.

4. TRANSPORT JA LADUSTAMINE

Transport ja ladustamine peavad vastama järgmistele kliimatingimustele:

Ümbritsev temperatuur	1 -40 °C
Ümbritsev niiskus	< 95% (ei kondenseeru)

4.1. Transport

Pea meeles järgmisi asju seadme transportimisel:
• Transportida seadet originaalpakendis.
• Transportida seadet kahe inimesega.
• Ära kalluta pakendit rohkem kui 45°.

Kui seade on juba lahti pakitud, veendu:
• Lukusta uks teibiga suletud asendisse.
• Kaitse seadme välispinda. Kasuta pehmet, paksu kangast.

4.2. Hoiustamine

Hoia seadet originaalpakendis.

5. PAIGALDUS

5.1. Enne uue seadme paigaldamist ja kasutamist

HOIATUS!
Enne seadme sisselülitamist palun ava uks 5 minutiks, et kapp tuuleerida.

• Loe läbi seadmega kaasas olevad juhised – kui seda seadet ei paigaldata või kasutada vastavalt juhendile, võib garantii tühistada.
• Tootja ei võta vastutust vale kasutamise või vale paigalduse põhjustatud kahju eest.
• Ärge paigaldage seda seadet, kui see on transpordi käigus kahjustatud. See hõlmab ka pistikut ja toitejuhet.
• Palun hoia need juhised turvalises kohas tulevikuks.

Märkus: See seade on mõeldud kasutamiseks ainult veini säilitamiseks.

5.2. Olulised ohutusjuhised

• Et vältida ukse ja ukse tihendi kahjustamist, veendu, et uks on täielikult avatud enne, kui riiulitest välja tõmbad.
• Ära liiguta veinijahutit, kui see on veini täis, sest see võib seadet moonutada.
• Kui toitejuhe saab kahjustada, tuleks seda vahetada ainult tootja või sobivalt kvalifitseeritud isik.
• Ärge kunagi lubage lastel seadmes töötada, mängida ega sisse roomata.
• Ärge kunagi puhastage seadme osi süttivate vedelikega.
• Kõik elektriparandused peavad toimuma kvalifitseeritud hooldusinseneri poolt. Ebapiisavad parandused võivad põhjustavad kasutajale suure ohuallika ja tühistavad garantii.
• Ära kunagi hoia seadmes midagi ohtlikku, nagu süttivad ained, lõhkeained, tugevad ained hape või aluseline jne.
• Ärge hoiustage ega kasutage bensiini ega muid süttivaid aurusid ja vedelikke selle või ühegi teise seadme läheduses. See võib tekitada tuleohu või plahvatuse.
Hoiatus: Ära lase külmaainuse ahelal seadme kasutamise või paigaldamise ajal kahjustada. Kui seade saab kahjustada, ära kasuta seadet enne, kui hooldustehnik on sind selleks juhendanud. Külmutusvedelik võib lekkimisel süttida või silma kahjustada.
• Pea alati meeles seade enne puhastamist vooluvõrgust lahti ühendada. Kui ühendad vooluvõrgust lahti, tõmba pistik välja, mitte toitejuhet.
• Ära kasuta veinikapis midagi elektrilist.
• Hoia alati kõik ventilatsiooniavad takistustest eemal. Kui need kinni jäävad, puhasta need kohe.
• Veendu, et pistik oleks paigalduse lõpetamisel ligipääsetavas kohas.
• Kasuta seda seadet ainult koduseks otstarbeks vastavalt nendele juhistele. Veinijahuti sobib veini (või teiste pudelijookide) hoidmiseks. See ei sobi värskete ega külmutatud toitude hoiustamiseks.

• Seda seadet võivad kasutada lapsed vanuses 8 ja vanemad ning inimesed, kellel on vähenenud füüsilised, sensoorsed või vaimsed võimed või puuduvad kogemused ja teadmised, kui neile on antud järelevalvet või juhiseid seadme ohutuks kasutamiseks ning nad mõistavad sellega kaasnevaid ohte. Lapsed ei tohi seadmega mängida. Puhastamist ja kasutaja hooldust ei tohi lapsed teha ilma järelvalveta.
• Nende seadmete külmaavedelik on R600a, süttivaid ja lõhkeaineid ei tohiks panna kappi ega selle lähedale, et vältida tulekahju või plahvatust.



5.3. Veinikapi paigaldus

- Eemalda välis- ja sisepakend.
- **Märkus**: Enne veinikapi ühendamist toiteallikaga laske sellel püsti seista umbes 24 tundi. See vähendab jahutussüsteemi rikke võimalust transpordi ajal käsitlemisel.
- Käepideme parandamine on vajalik samm enne paigalduse lõpetamist
- Puhasta sisepind leige veega pehme lapiga.
- Veinikapi tasandamiseks reguleeri veinikapi põhjas olevat esitasandamisjalga.
- Paiguta veinikapp eemale otsesest päikesevalgusest ja soojusallikatest (ahi, pliit, küttekeha, radiaator jne). Otsene päikesevalgus võib mõjutada akrüülkatet ning soojusallikad võivad suurendada elektritarbimist. Äärmuslikud külmad ümbritsevad temperatuurid võivad samuti põhjustada seadme korraliku töö puudumise.
- Väldi seadme paigutamist niisketesse kohtadesse.
- Veinikapp tuleks paigutada kohta, kus ümbritsev temperatuur jääb vahemikku 16°C kuni 38°C. Kui ümbritsev temperatuur on sellest vahemikust kõrgem või madalam, võib seadme jõudlus mõjutada. Seadme paigutamine äärmuslikesse külmadesse või kuumadesse tingimustesse võib põhjustada sisetemperatuuride kõikumist. Seadmistemperatuuride vahemikku ei tohi saavutada.
- Ühenda veinikapp sobivasse pistikusse. Kui pistik vajab vahetamist, kasuta juhiseid, mis on toodud elektrinõuete jaotises.
- Lülita enne seadme ühendamist vooluvõrku välja pistikupesa kaitsme.
- Ühenda seade maandatud pistikupessa
- Lülitage enne hooldust välja pistikupesa kaitsme.
- Ära ühenda seadet pistikupessa, kui toitejuhe on kahjustatud.
- Ära ühenda seadet vigase pistikupessa.
- Hoia seade ja toitejuhe veest või niiskusest eemal.

Märkus: klaasuks on suurem kui seade ja puruneb, kui seade asetatakse põrandale ilma jalgadeta. Ära aseta seadet otse põrandale, kui seda ei toeta jalg või väline tugi.

Märkus: ventilatsioon ei tööta korralikult, kui ventilatsioonivõrgud on kaetud. Seade võib üle kuumeneda. Ära kata ventilatsioonivõrke.

Märkus: avatud pudelite hoidmine seadmes võib põhjustada veinijahutis lekkeid ja hallitust. Ära hoia avatud pudeleid.

Märkus: Alati kinnita seade kapile.

Seadme paigaldusprotsess koosneb järgmistest sammudest:

Ehitatud samba sisse
Asukoha valimine
Seadme ettevalmistamine paigalduseks
Toiteallika ühendamine
Seadme paigutamine
Ukse suuna pööramine (valikuline)
Paigalduse lõpetamine

Järgnevad peatükid annavad iga sammu kohta rohkem selgitust.

5.4. Asukoha valimine

TEADE
Välised soojusallikad võivad mõjutada seadme jõudlust. Ära paigalda seadet:
- Otsese päikesevalguse käes
- Kütteallikate, nagu ahi, pliit, küttekeha või radiaator, kõrval.

Paigaldusruum peab vastama järgmistele tingimustele:

Töötemperatuur	16–38 °C
Tööniiskus	< 95% (ei kondenseeru)
Õhumaht	> 1 m3 iga 8 q jahutusvedeliku kohta

Pea meeles, et paigaldamine avatud planeeringuga köökidesse või vaheseinte vastu võib suurendada seadme tekitatud mürasaastet.
Jootraha!Samuti leiad paigaldusjoonise www.dunavox.com.

Seadet saab sisse ehitada. Paigalduskoht peab vastama järgmistele tingimustele:
- Mitte otse ahju kõrval ega kohal.
- Alumine pind on piisavalt tugev, et toetada laetud seadet.
- Kuiv, stabiilne ja tasane pind.
- Lähedal eraldatud pistikupesale (220–240 VAC, 50 Hz).

5.5. Seadme ettevalmistamine paigalduseks

1. Eemalda kõik välis- ja sisepakendid.

   Jootraha! Toode on raske ja seda on raske kaugemal liigutada. Soovitame toote paigalduskohas lahti pakkida.

2. Kontrolli, kas kogu pakendi sisu on olemas ja kahjustamata. Pakk peaks sisaldama 1x Dunavox veinijahuti, 1x käepidet, 1x kasutusjuhendit ja 1x energiasilti. Kui osad puuduvad või on kahjustatud, võta ühendust oma tarnijaga.
3. Kasuta sooja vett ja pehmet lappi seadme sisemuse puhastamiseks.

   Jootraha! Seadme sees võib alguses olla järelejäänud lõhn. Lõhnad kaovad, kui seade töötab.

4. Lase seadmel seista püsti vähemalt 24 tundi. Selle aja jooksul võid hoida seadme ukse lahti, et jäänud lõhnad pääseksid välja.
5. Paiguta seade paigalduskoha ette. Hoia elektripaigalduse jaoks 0,5 m ruumi seadme ja kapi vahel. Masin on nüüd valmis elektripaigalduseks.

HOIATUS!

Elektrilöögi oht. Kui seade on ühendatud võrguvõrguga, sisaldab see kõrget pinget:

- Elektripaigaldus peab vastama kohalikele ja riiklikele nõuetele.
- Elektripaigaldus peab toimuma kvalifitseeritud ja pädeva isiku poolt.
- Ära liiguta seadet, kui seade on ühendatud aktiivse pistikupessa.
- Ära ühenda seadet pistikupessa, kui toitejuhe on kahjustatud. Kui toitejuhe on kahjustatud, peab tootja või volitatud teeninduskeskus selle välja vahetama.

5.6. Ühenda seade toiteallikaga:

1. Lülita välja pistikupesa kaitsme.
2. Ühenda toitekaabel pistikupessa. Veendu, et seade oleks maandatud.
3. Lülita pistikupesa kaitse uuesti sisse.
4. Kontrolli, kas seade on sisse lülitatud.

Kui seade ei lülitu sisse, tee selle peatüki sammud uuesti. Kui seade ikka ei tööta, võta ühendust oma tarnijaga. Lülita voolupistikupesa kaitse välja, et paigaldust ohutult jätkata.

5.7. Seadme paigutamine

1. Veendu, et elektripaigaldus on tehtud enne, kui seade on sisse ehitatud.
2. Reguleeri jalgu, kuni seade seisab kõigil neljal jalal ja on tasane ning stabiilne.
3. Lükka seade kappi. Veendu:
    - Toitekaabel ei ole seadme all kinni.
    - Seade ei puutu tagumise seinaga.
    - Seade asub kapi keskel.
    - Seadme ülaosas on vähemalt 5 mm vaba ruumi.

Kontrolli uuesti, kas seade on tasane ja stabiilne. Kui ei, siis reguleeri jalgu, kuni seade seisab kõigil neljal jalal ja on tasane ning stabiilne.

5.8. Ukse suuna pööramine (valikuline)

Soovi korral saab ukse suunda pärast seadme paigaldamist pöörata. Soovitame kahe inimesega ukse suunda pöörata.

HOIATUS!

Uks on klaasist ja võib kukkudes puruneda. Ukse suunda vahetades lase teisel inimesel ust toetada, kui hinged lahti keeratakse.

Lisainfo saamiseks vaata peatükki 8.

5.9. Fikseerimine kappi

Seade tuleb kinnitada kapile, et takistada selle liikumist sambas sissepoole, kui ust korduvalt avatakse (lükatakse).

1. Kinnitusaugud asuvad ukse kohal ja all.
2. Kinnita seade kapile nelja kruviga.

5.10. Paigalduse lõpetamine

1. Lülita sisse pistikupesa kaitse.
2. Kontrolli, kas seade on sisse lülitatud. Nüüd saad seda seadet kasutada.

Jootraha! Seadme esmakordsel kasutamisel soovitame oodata 2–3 tundi enne pudelite paigaldamist, et seade jõuaks seatud temperatuurini.

6. SEADME KASUTAMINE

TEADE
Teie seadme kahjustamise oht. Ära lülita seadet sisse kohe pärast selle väljalülitamist. Oota 5 minutit enne seadme taaskäivitamist.

Sinu veinijahuti juhtnupud

DVS-19.50 jaoks

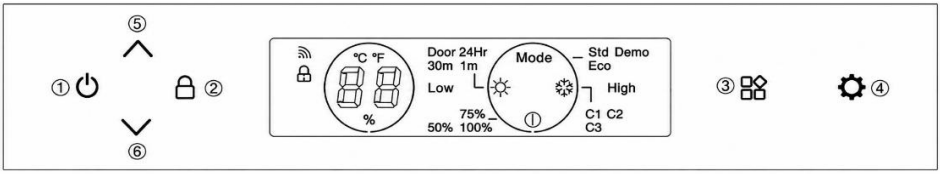

DVS-25.65, DVS-44.120, DVS-70.185 jaoks

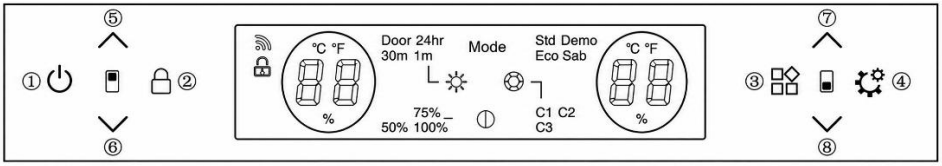

6.1. Sisse- ja väljalülitusnupp (1)

Süsteemi vaikimisi lülitatakse sisse pärast pistikupesa ühendamist. Kui vajutad seda nuppu 3 sekundit, kostub piiksumine, toode lülitub välja. Kui vajutad seda nuppu, kostab piiksumine, toode lülitub sisse.

6.2. Lukustusnupp (2)

Tavarežiimis (mitte-vea) avaneb süsteemi vaikimisi funktsioon pärast toote sisselülitamist.
Nupu pikk vajutus 3 sekundit, kostab piiksumist. Süsteem läheb lukustusrežiimi, et lukustada juhtpaneel. Süsteemil ei ole tegevust, kui vajutada nuppe lukustusrežiimis.
Pika nupuvajutusega 3 sekundit lukustusrežiimis, kostab piiksumist, juhtpaneel avaneb.

6.3. Funktsioonilüliti nupp (3)

Süsteemil on 4 funktsiooniikooni:

Süsteemiseaded Mode
Valguse heleduse seaded
Heledate värvide seadistused

Valguse kestvuse seaded

Vajuta nuppu, et funktsioonide vahel vahetada, kui ikoon vilgub. Kui pärast 5 korda pilgutamist pole mingit tegevust, väljub süsteem funktsioonivahetuse režiimist.

6.4. Funktsiooni seadistamise nupp (4)

See nupp töötab ainult siis, kui funktsiooni ikoon vilgub. Kasuta seda nuppu, et funktsioonide vahel vahetada.

6.5. Temperatuuri seadistamine

(5) (6) ülemise tsooni temperatuuri reguleerimise nupud
(7) (8) alumise tsooni temperatuuri reguleerimise nupud

Temperatuuri tõstmise nupp

Nupu ühe korra vajutades kostab piiksumine, temperatuur tõuseb 1°C.
Kui seatud temperatuur jõuab määratud ülemise piirini, ei muutu seatud temperatuur.

Temperatuuri langetamise nupp

Nuppu korra vajutades kostab piiksumine, temperatuur langeb 1°C.
Kui seatud temperatuur jõuab määratud alumise piirini, ei muutu seatud temperatuur.

Temperatuuri kontrolli vahemik
- DVS-19.50 JAOKS: 5-18°C
- DVS-25.65 JAOKS; DVS-44.120; DVS-70.185: Ülemine tsoon: 5-10°C, Alumine tsoon: 10-18°C

Tehase vaikeseade temperatuur
- DVS-19.50 JAOKS: 12°C
- DVS-25.65 JAOKS; DVS-44.120; DVS-70.185: Ülemine tsoon: 6°C, Alumine tsoon: 12°C

6.6. Töörežiimi seadistuse leht

Vajuta Mode ikooni, millal vilgub, vajuta nuppu, et vahetada Std//Eco/Demo režiimi vahel.

1. Standardrežiim (standardrežiim): Süsteemi vaikimisi "Std" režiim pärast toote sisselülitamist.
2. Eco (energiasäästu režiim): Pärast Eco režiimi sisenemist kustub sisemine tuli 3 sekundi pärast ja ekraan kustub 20 sekundit pärast ukse sulgemist.
3. Demo: Pärast Demo režiimi sisenemist lõpetab kompressor töötamise. Kõik teised funktsioonid jäävad tööle. Näiteks ukse avamiseks lükkamise mehhanism ja valgustus. See režiim sobib ideaalselt näitusesaalidele või näitustele veinijahuti eksponeerimiseks.

Valitud režiim vilgub 5 korda, et kinnitada seadistus.

6.7. Valgusrežiimi seadistusleht

Vajuta ikooni , kui vilgub, vajuta nuppu, et määrata sisemise valguse kestus. Valikud on "Uks, 1 minut, 30 minutit või 24 tundi". Valitud valgusnupp vilgub 5 korda, et kinnitada valitud valik. Süsteemi vaikimisi on see, et "Uks"

tuli põleb, kui uks on lahti, ja kustunud, kui uks on kinni. Kõigi kestuse seadistustega on heledus 100%, kui uks on avatud, kuid heledus madalam, kui uks on kinni. Heledus sõltub heleduse tasemest, mis on seadistatud.

6.8. Valguse heleduse seadistuse leht

Vajuta ikooni , kui vilgub, vajuta nuppu, et vahetada 50% / 75% / 100% heledustaseme vahel. Valitud tase vilgub 5 korda, et kinnitada seadistus. Süsteemi vaikimisi on 75% heledus pärast seadme sisselülitamist.

6.9. Heledate värvide seadistuse leht

Vajuta ikooni , kui see vilgub, vajuta nuppu, et vahetada C1/C2/C3 värvide vahel. Valitud värv vilgub 5 korda, et kinnitada seadistus. Süsteemi vaikimisi on C1 värv. C1 on valge, C2 on sinine ja C3 oranž.

6.10. Valik °C/F ekraanil

Celsiuse ja Fahrenheiti vaheldumine:
Pika vajutuse ja ülemise või alumise tsooni koos 3 sekundi jooksul, vahetub temperatuurinäidik °C ja F vahel.

6.11. WIFI kasutamise sammud

1. Skaneeri kood, et alla laadida "nutika elu" rakendus ja paigaldada see oma telefoni.

2. Registreeri isiklik konto ja logi sisse oma kodu WIFI võrku.

3. Pärast voolu ühendamist vajuta ja hoia nuppu all 3 sekundit kuni neli korda piiksu. Süsteem sisestab võrgu sobituse staatuse. Nupu taustvalgus hakkab helendama.

4. Klõpsa APP lehel "+", et "Lisa seade". RAKENDUS otsib automaatselt seadmeid ja püüab ühenduda.

5. Seadme ikoon ilmub, kui rakendus on seadme otsingu õnnestunud. Klõpsa ikoonil ja sisesta WiFi parool. Siis ootan täielikku ühendust.

6. Kui võrk on edukalt ühendanud, lakkab taustvalgus säramast. APP siseneb veinijahuti juhtimise peaaknasse. Sa saad nüüd RAKENDUST kasutada. Kui ühendus ebaõnnestub, kontrolli palun WIFI võrku ja proovi uuesti ühendada.

6.12. Võrguliides

1. Bluetoothi (Bluetooth LE) liides: enne võrgu eraldamist lülitab seade vaikimisi Bluetoothi funktsiooni sisse ning selle peamine funktsioon on lähedusseadme otsinguks ja esmaseks ühenduseks; kui oled valmis seadme võrgustama, saavad mobiiltelefonid ja teised nutiseadmed kiiresti Bluetoothi kaudu seadme avastada ning luua esialgse sideühenduse, et valmistuda järgmiseks Wi-Fi võrguprotsessiks.

2. WiFi liides: Enne võrgu eraldamist ei ole seadme Wi-Fi liides ühendatud, vaid seadistatavas kuulamisrežiimis. See kuulab alati Wi-Fi signaale ümbritsevas keskkonnas ja ootab kasutaja käsku mobiilirakenduse kaudu. Kui see saab õige määrangu, et ühenduda määratud Wi-Fi võrguga. Seade toetab Wi-Fi võrke ainult 2,4GHz sagedusalas, mis sobib paremini stabiilseks ühenduseks nutiseadmetega koduse registreerimisteenuse kaudu.
3. Seadme edastusteenus: Seade edastab pidevalt oma seadme infot Bluetoothi kaudu, sealhulgas seadme nime, seadme tüübi ja unikaalse identifikaatori. Edastatud info jõuavad ümbritsevate Bluetooth-nutiseadmete kaudu, et kasutajad saaksid mobiiltelefoni rakenduses kiiresti tuvastada ja valida seadmed, mis tuleb võrku ühendada.
4. Võrguteenus: Olgu see siis esmase ühenduse loomine mobiiltelefoni APP-ga Bluetoothi kaudu või hilisema võrgukonfiguratsiooni Wi-Fi kaudu, seade pakub vastavat võrguteenust. Ruuteri Wi-Fi võrgunimi (SSID) ja parool edastatakse rakendusest mobiiltelefoni rakendusse Bluetoothi kaudu. Wi-Fi levitamise protsessi käigus püüab seade ühenduda määratud Wi-Fi võrguga vastavalt saadud levitusteabele ning annab mobiiltelefoni rakendusele tagasisidet levituse edenemise ja tulemuste kohta.

7. RIIULID

• Vastavalt teie toote tegelikule konfiguratsioonile kontrollige palun vastavat "Eemalda või asenda riiulid".
• Et vältida ukse tihendi kahjustamist, veendu, et uks oleks täiesti avatud, kui riiuleid rööbaste sektsioonist välja tõmbad.

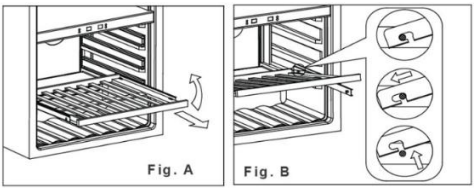

1. Pikenda täielikult riiulit, mida soovid eemaldada (Joonis. A)
2. Tõsta riiuli esikülg üles (Joonis. A)
3. Hoides riiuli rööbast, lükka riiul sisse, siis üles, et vabastada tagumised amortisaatorid (joonis B)

7.1. Rööbaste paigaldus





1. Aseta rööpad kruviaukudele (esimesel pildil punasega)

2. Kinnita rööpad kapile mõlemas kruviaugus (kruvid on rööbastega kaasas)

3. Paranda kapi mõlemal küljel rööpad.

4. Paigalda riiul vastavalt kirjeldusele jaotises "Riiulid"

8. UKS

8.1. Kuidas muuta ukse avamise nurka

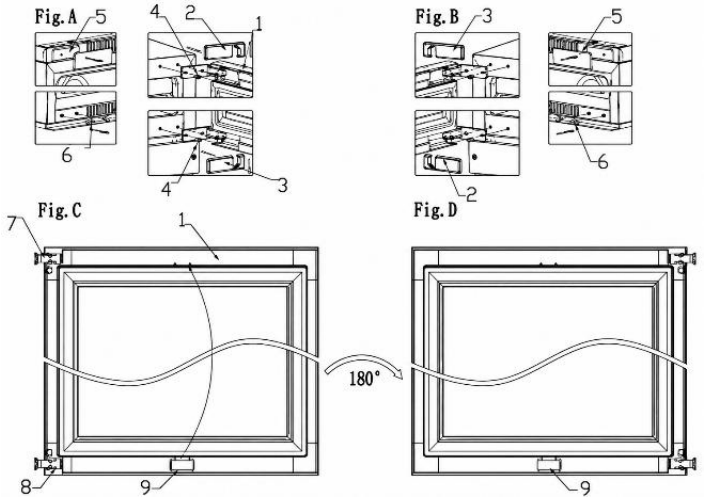

1. uks; **2**. ülemine uksehingede kate; **3**. alumine uksehingede kate; **4. kruvi 5**. dekoratiivsed esemed (22 on dekoratiivsete naelte jaoks); **6.** dekoratiivsed naelad; **7/8.** uksehinged**; 9.** Ukselambi press

1. Ava uks ja eemalda dekoratiivsed naelad (5) vasakul ülaküljel ja dekoratiivnael (6) vasakul alumisel küljel (joonis A).

2. Tõmba parempoolne uksehingede kate (2) ette ja üles ning seejärel parempoolne alumine uksehinge kate (3) ette ja alla (joonis A).

3. Eemalda kõik kruvid (4) ülemisest ja alumisest hingest ning seejärel eemalda uks (joonis A).

4. Vajuta ukselampi (9), eemalda ja paigalda see ülemisele ukseraamile ning pööra ust 180 kraadi (joonis C/D).

5. Kinnita kasti vasakul küljel olev uksehinge kruvidega ja pinguta kruvid, et uksehinged oleksid kindlalt kinni (joonis B).

6. Lõpuks paigaldage dekoratiivsed esemed (5) ja dekoratiivsed naelad (6) kasti paremasse ülanurka ja alumisse paremasse nurka (joonis B)

Märkus: Ukse vahetamiseks on vaja kahte inimest.

8.2. Käepideme paigaldamine

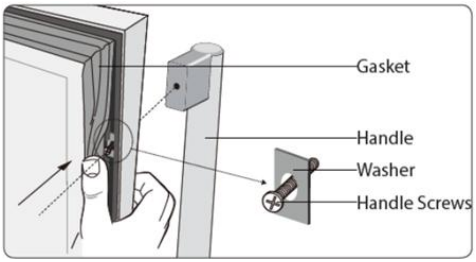

Ukse käepideme paigaldamiseks:

1. Ava uks ja tõmba ukseraamist välja ukse tihend, et kruvidele ligi pääseda.
2. Aseta käepide ukse tihvtide kohale.
3. Kinnita ukse käepide kruvidega. Ole ettevaatlik, ära kinnita kruvisid kõvasti, et ust mitte kahjustada.

9. TEMPERATUUR

Optimaalne temperatuur sõltub veini tüübist:

Veinitüüp	Optimaalne temperatuur	
Punane vein	14–18 °C	57 – 65 °F
Valge vein	5–10 °C	41 – 50 °F
Veini laagerdamine	11–14 °C	52 – 57 °F

Kontrolli alati pudeli etiketti, et näha veinide optimaalset säilitustemperatuuri.

9.1 Tsoonid

Seadet saab varustada mitme tsooniga. Iga tsoon sobib erinevat tüüpi veinide jaoks. Ekraanid näitavad praegust temperatuuri vastavates tsoonides.

Jootraha! Kui soovid ekraanil olevaid ühikuid vahetada °C ja °F vahel.

Tüüp	Tsoon	Veinitüübid	Temperatuuri seaded	
Üksiktsoon		Kõik veinitüübid	Sõltuvalt veinitüübist	
Topelttsoon	**Ülemine tsoon**	Šampanja Valge vein	5–10 °C	41 – 50 °F
	Alumine tsoon	Valge vein Punane vein	10–18 °C	50 – 65 °F

Optimaalse jõudluse saavutamiseks soovitame tsoonide vahel temperatuurivahet vähemalt 4 °C.

9.2. Temperatuuri kontrollimine

Temperatuuri reguleerimiseks:

1. Vajuta ühte temperatuurinuppudest, et kontrollida seatud temperatuuri. Seatud temperatuur vilgub ekraanil.
2. Kasuta temperatuuri nuppe temperatuuri muutmiseks.

Kui temperatuurinuppe ei puudutata rohkem kui 5 sekundit, lakkab ekraan vilkumast ja näitab uuesti vastava tsooni praegust temperatuuri.

TEADE

Kui ekraani temperatuur vilgub pidevalt, kaldub mõõdetud temperatuur seatud temperatuurist rohkem kui 5 °C. Temperatuuri kõrvalekalle üle 5 °C võib kahjustada veini. Kontrolli, kas säilitatud veinid suudavad temperatuuri erinevust taluda, ja kui ei, eemalda vein jahutuskastist, kuni ekraan lakkab vilkumast.

Temperatuurimälu funktsioon tagab, et temperatuuri seaded jäävad samaks, kui seade pärast voolukatkestust sisse lülitub.

9.3. Veini säilitamine

Veini kogus, mida seadmes hoiustada saab, sõltub pudelite suurusest. Maht on ligikaudne maksimaalne Bordeaux 750 ml pudelite põhjal.

TEADE

Mitmed veinipudelid võivad olla rasked ja mõjutada seadme raskuskeskme ning põhjustada seadme tekkimist kallutamiseks. Pöörake tähelepanu pudelite paigutusele seadmes:

- Ära libista korraga välja rohkem kui ühte laaditud riiulit.
- Kui riiul on täis rohkem kui ühte pudelikihti, ära libista riiulilt välja.
- Proovi pudelid ühtlaselt kogu seadmes jaotada.

Avatud pudelid võivad põhjustada seadmes lekkimist. Pane seadmesse ainult avamata pudelid.

Veini hoidmiseks oma seadmes tee järgmist:

1. Ava uks täielikult.
2. Võta üks riiul välja.
3. Aseta pudel sirgelt restile.
4. Lükka riiul tagasi seadmesse.
5. Sulge uks korralikult.

Seadme optimaalse jõudluse tagamiseks pidage meeles järgmisi asju:

• Kui sul pole piisavalt pudeleid seadme täitmiseks, jaota pudelid võimalikult ühtlaselt läbi seadme.
• Hoia seina ja pudelite vahele vahe, et õhk liiguks.

9.4. Niiskuskasti lisamine (valikuline)

Kui seade paigaldatakse väga kuivale kliimale (õhuniiskus alla 40%), saab paigaldada niiskuskasti seadmesse.

Jootraha! Pea meeles, et niiskuskasti kasutamine vähendab seadme pudelimahtu.

Niiskuskasti lisamiseks tee järgmist:

1. Täida niiskuskast veega.
2. Aseta niiskuskast riiulile koos jooksudega.

10. ENERGIASÄÄST

Seade on iseenesest energiatõhus. Kui soovid seadet võimalikult tõhusalt kasutada:

• Hoia uks võimalikult palju suletuna.
• Ära muuda seatud temperatuuri liiga tihti.
• Lülita seade välja, kui see on pikemaks ajaks tühi.
• Veinijahuti peaks asuma toa kõige jahedamas kohas, eemal tootmisseadmetest ja otsese päikesevalguse eest.

11. HOOLDUS JA HOOLDUS

HOIATUS!

Elektrilöögi oht. Kui seade on ühendatud võrguvõrguga, on sellel kõrge pinge. Lülitage enne hooldust välja pistikupesa kaitsme.

Järgmised hooldustööd on vajalikud seadme parimas seisukorras hoidmiseks:

Hooldusülesanne	Sagedus

Kiire puhastus	Iga kuu
Põhjalik puhastus	Kui see on must või kui seda ei kasutata pikema aja jooksul
Sulatamine	Iga kuue kuu tagant (või kui aurusti härmatis on 5 mm paks)

Järgnevad peatükid annavad juhised nende hooldusülesannete täitmiseks.

11.1. Koristamine

TEADE
Sobimatute puhastusvahendite kasutamine võib kahjustada seadme pindu. Ära kasuta abrasiivseid ega agressiivseid puhastusvahendeid, käsnasid ega lappe. Puhasta terade suunas.
Ekraan sisaldab elektrilisi komponente. Liiga palju vett puhastamisel võib ekraani kahjustada. Enne ekraani puhastamist vääna kindlasti riiet või käsna.

Seadme puhastamiseks tee järgmist:
1. Lülita vool välja, võta seade vooluvõrgust lahti ja eemalda kõik esemed, sealhulgas pudelid, riiulid ja riiul.
2. Pese sisepinnad sooja veega ja õrna lahusega.
3. Pese riiulid õrna pesuvahendi lahusega. Oota, kuni riiulid kuivavad, enne kui paned tagasi korterisse
4. Puhastades juhtseadmete või elektriosade ala, pigista liigne vesi riidest välja.
5. Pese välispind sooja veega ja õrna vedela pesuvahendiga. Loputa korralikult ja kuivata puhta, pehme lapiga.
6. Puhasta õhuavad niiske ja pehme lapiga.
7. Kui on olemas, puhasta niiskuskast jooksva vee all.
8. Puhasta uks klaasipuhastusvahendi ja pehme lapiga.

HOIATUS!
Ära kunagi lülita seadet sisse, kui sisemus või riiulid on märjad. Niiskes keskkonnas töötamine suurendab oluliselt hallituse kasvu riski. Maku veendu, et seadme sisemus ja kõik lisad on enne sisselülitamist täiesti kuivad.

11.2. Seadme sulatamine

Sulatamine võtab tavaliselt 2–4 tundi. Seade sulatatakse, kui kogu aurusti härmatis on kadunud.

Seadme sulatamiseks:

1. Lülita seade välja.
2. Eemalda pudelid seadmest.
3. Jäta uks lahti, et protsessi kiirendada.
4. Aseta rätikud seadme ukseava juurde, et neelata vett.
5. Lülita seade uuesti sisse.
6. Kui on olemas, täida niiskuskast uuesti.

12. ELEKTRIKATKESTUS
Enamik elektrikatkestusi parandatakse mõne tunniga ega tohiks mõjutada seadme temperatuuri, kui vähendate ukse avamise kordi. Kui elekter on pikaks ajaks väljas, pead astuma õigeid samme oma sisu kaitsmiseks.

13. PUHKUSEAEG
Lühikesed puhkused: Jäta veinijahuti/joogijahuti tööle alla kolme nädala pikkuste puhkuste ajal. Kui seadet ei kasutata mitu kuud, eemalda kõik esemed ja lülita seade välja. Puhasta ja kuivata sisemus põhjalikult. Lõhna ja hallituse vältimiseks jäta uks veidi lahti: vajadusel blokeeri uks lahti.

14. VEINIJAHUTI LIIGUTAMINE

1. Eemalda kõik esemed.
2. Eemalda lahtised esemed veinijahuti sees (pudelid ja riiulid) või paranda lahtised esemed vahuga.
3. Keera reguleeritav jalg aluse poole, et vältida kahjustusi.
4. Teipi uks kinni.
5. Veendu, et seade püsiks transpordi ajal kindlalt püstises asendis. Kaitse ka väljaspool kodumasinat teki või sarnaste esemetega.

15. KORDUMA KIPPUVAD KÜSIMUSED

1. Masin ei jahtu piisavalt. Mida teha?

Veendu, et uks on täielikult suletud. Ära pane seadet otsese päikesevalguse kätte. Hoia ventilatsioonivõred puhtad.

2. Seade lülitub tihti sisse ja välja.

Veinijahuti aktiveerib jahutustsükli tavaliselt iga 10–15 minuti järel. Kui kompressor käivitub sagedamini, kontrollige järgmisi tingimusi: paigalduskoha kliimatingimused; Korralik ukse sulgemine.
Kui korraga on laaditud palju uusi pudeleid, võib seade võtta vähemalt 24 tundi, et saavutada seatud temperatuur, mis tähendab ajutiselt sagedasemaid jahutustsükleid.

3. Uks ei avane.
Kontrolli paigaldust ja vaata kasutusjuhendit ukse avamise anduri reguleerimiseks.

4. Sisevalgustus ei tööta.
Kontrolli veinijahuti seadeid. Lisainfot saadaolevate seadistuste kohta leiab kasutusjuhendist.

5. Klaasil tekib kondensatsioon.
Liigne niiskus toas võib põhjustada niiskusprobleeme. See ei ole seadme rike.

6. Uks ei sulgu korralikult.

Veinijahutid võivad olla pakitud üle kuue kuu enne kliendini jõudmist. Seadmed on kaitstud kindlalt vahtpolüstüreega kõikidelt külgedelt ning kinnitatud kahe rihmaga, et tagada ohutu keskkond ja vältida füüsilisi kahjustusi transpordi ajal. Tiheda pakendi tõttu võib uksetihend deformeeruda ja vajada reguleerimist. Selle parandamiseks sulge uks ja soojenda tihendit õrnalt fööniga. Kohanda tihendi lamelle ettevaatlikult, et need avanema ja õigesse kuju tagasi saada. Kontrolli tihendi ja ukse asendit, et tagada korralik tihendus. Kui tihend on aastate jooksul lõdvestunud või kuju kaotanud, saab seda fööniga uuesti taastada. Veendu, et seade on tasane ja kõik riiulid on õigesti paigaldatud.

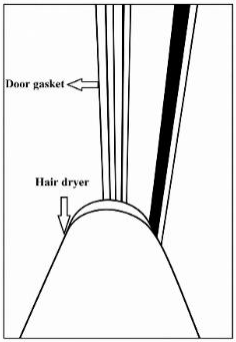

7. Kuidas registreerida oma teenusetaotlus

Palun kasutage linki, et registreerida oma teenusetaotlus: https://service.dunavox.com/

Registreerumiseks on vaja järgmisi andmeid:
- Kontaktandmed (nimi, e-posti aadress, telefoninumber)
- Konto andmed (osturiik, ostukuupäev, kellelt sa selle ostsid)
- Toote üksikasjad (toote tüüp, seerianumber)
- Vea kirjeldus (vea selgitus, paigalduspiltide üleslaadimine on kohustuslik teenuse aruande vormi esitamisel.

Kui märkad oma seadmes ebatavalist käitumist, võta ühendust kohaliku edasimüüjaga või saada e-kiri järgmisele aadressile: service@dunavox.com

16. UTILISEERIMINE

1. Enne vana seadme äraviskamist ühenda pistik põhipistikust, et veenduda, et seade ei tööta.
2. Eemalda uks, kuid jäta riiulid paigale, et lapsed ei saaks sisse ronida.
3. Lõika põhikaabel ära ja viska see ära.



Toote või selle pakendi sümbol näitab, et seda toodet ei tohi käsitleda üldise majapidamisjäätmena, vaid see tuleb viia elektri- ja elektroonikaseadmete taaskasutuspunkti. Jäätmekäitlus peab toimuma vastavalt kohalikele keskkonnanõuetele jäätmekäitluse kohta. Selle toote korrektne utiliseerimine aitab kaasa keskkonna kaitsele ja kaasinimeste tervisele. Vale kõrvaldamine ohustab nii tervist kui ka keskkonda. Lisateavet toote taaskasutuse kohta saab teie linnavalitsusest, jäätmekogumise osakonnast või poest, kust toote ostsite.

Kui su toode on defektne, võta ühendust Dunavoxiga. Võib-olla saame toote parandada või anda sellele teise elu. Kui pead toote ära viskama, hävita see vastavalt kohalikele juhistele.
Kui müüd toote uuele omanikule, lisa kindlasti see juhend või selle koopia.

HOIATUS!
Vana seadme äraviskamisel veendu, et torustiku konstruktsioon ei saaks kahjustada.

17. GARANTII

Koduseks kasutamiseks mõeldud toodetel on **24-kuuline standardgarantii**. Registreerimine 30 päeva jooksul pärast ostu pikendab garantiid **12 kuu võrra (kokku 36 kuud).**

Registreerimine https://dunavox.com/product-registration

Kompressor on kaetud **veel kaks (2)** aastat, mis annab **kompressorile kokku viis (5) aastat**.
Garantii kehtib **ainult osturiigis**.
Nõuded peavad sisaldama **ostutõendit** ja vajadusel **registreerimistõendit**. Garantii katab **tööjõu, varuosade ja** transpordikulud, mis on vajalikud remondiks. Sisseehitatud seadmete eemaldamine ja uuesti paigaldamine on lõppkasutaja vastutusel. Ohutuse kaalutlustel ei pakuta kohapealset teenust seadmetele, mis on paigaldatud kõrgemale kui **2 meetrit** põrandapinnast.

Välistused:

Puudub katvus: transpordi/ümberpaigutamise kahjustused; kriimustused/purunenud klaasid, riiulid või käepidemed; vale paigaldus/kasutamine; vale toiteühendus või ebastabiilne pinge; volitamata remont/modifikatsioon; loodusõnnetused; esteetiline kulumine/värvimuutus; veini või muu sisu kadumine või riknemine või riknemist; Üldine kulumine. Dunavox ei vastuta kaudsete ega tagajärgeliste kahjude eest, sealhulgas veini või ümbritsevate materjalide lagunemise eest.

Tooted kuuluvad ametliku tootjagarantii alla vastavalt kehtivatele ELi tarbija- ja tootevastavusnõuetele. Garantii on algse ostja isiklik ja seda ei saa üle kanda. Remont/vahetus ei pikenda algset garantiiperioodi.

Garantiiklauslid ja spetsifikatsioonid võivad muutuda ilma ette teatamata.

DUNAVOX

THE WINE COOLING EXPERT

DUNAVOX

THE WINE COOLING EXPERT

DUNAVOX Spirit

EN USER MANUAL v4.0-2026



PREFACE

Dear customer,

Thank you for buying this appliance and putting your trust in Dunavox. We have designed this product with the greatest care and hope it will be proud and long-term addition to your house. If you have any questions about your appliance, please let us know, we are happy to help you!

DUNAVOX Spirit

- Door handle
- LCD touch screen
- WIFI + Smart App
- Integrated ventilation system
- Telescopic wooden shelf
- Multi LED light

Spirit products

DVS-19.50B
DVS-19.50SS
DVS-19.50C
DVS-19.50MB
DVS-25.65DB
DVS-25.65DSS
DVS-25.65DC
DVS-25.65DMB
DVS-44.120DB
DVS-44.120DSS
DVS-44.120DC
DVS-44.120DMB
DVS-70.185DB
DVS-70.185DSS
DVS-70.185DC
DVS-70.185DMB

TABLE OF CONTENTS **PAGE NUMBER**

1. About this document	1
1.1. Language	1
1.2. Relevant documentation	1
1.3. Used symbols	1
2. Product Description	1
2.1. Conformity	1
3. Safety	2
3.1. Intended use	2
3.2. Intended users	2
3.3. Safety instructions	2
4. Transport and storage	3
4.1. Transport	3
4.2. Storage	4
5. Installation	4
5.1. Before installing and using your new appliance	4
5.2. Important safety instructions	4
5.3. Installation of the wine cabinet	5
5.4. Choosing a location	6
5.5. Preparing the appliance for installation	6
5.6. Connecting the power supply	7
5.7. Placing the appliance	7
5.8. Reversing the door direction	7
5.9. Fix to cabinet	7
5.10. Finishing the installation	8
6. Operating the appliance	8
6.1. Power ON/OFF button	8
6.2. Lock button	8
6.3. Function switch button	8
6.4. Function setting button	9
6.5. Temperature setting	9
6.6. Operating mode setting page	9
6.7. Light mode setting page	9
6.8. Light brightness setting page	10
6.9. Light colour setting page	10
6.10. Choice between °C/F	10
6.11. WIFI usage steps	10
6.12. Network interface	10
7. Shelves	11
7.1. Rails installation	11
8. Door	12
8.1. How to change the door opening angle	12
8.2. Installing the handle	13
9. Temperature	13
9.1. Zones	13
9.2. Controlling the temperature	13
9.3. Storing wine	14
9.4. Adding a humidity box (optional)	14
10. Energy saving	14
11. Care and maintenance	15
11.1. Cleaning	15
11.2. Defrosting the appliance	15
12. Power failure	16
13. Vacation time	16
14. Moving the wine cooler	16
15. Frequently asked questions	16
16. Disposal	18
17. Warranty	18

1. ABOUT THIS DOCUMENT

This manual is applicable to all Spirit models from Dunavox. If chapters are only applicable to some models, this will be mentioned in the title or at the beginning of the chapter.
Read and understand this manual before using the product. Carefully store this manual for future reference.
We reserve the right to change the parameters without prior notice.

1.1. Language

This manual is originally written in English. All other language versions are translations of the original text. If your preferred language is not available in printed version, please visit our website and search for your corresponding model to download the user manual in the required language.

1.2. Relevant documentation

The following documentation is available for this appliance:

Document	Location
User manual	This document
Energy label	Packed in the appliance
Installation drawing	

1.3. Used symbols

This manual contains safety instructions. Ignoring these instructions may lead to injury or damage to the appliance. Each safety instruction is indicated with a signal word. The signal word corresponds with the level of risk of the described hazardous situation.

WARNING!	This symbol indicates a hazardous situation which, if not avoided, could result in death or serious injury.
CAUTION!	This symbol indicates a hazardous situation which, if not avoided, could result in minor or moderate injury.
NOTICE	This symbol indicates a situation which, if not avoided, could result in damage to the product.

Other symbols in this manual do not refer to safety.

Tip!	This symbol indicates a tip that is useful for some users.

2. PRODUCT DESCRIPTION

This appliance is a high-quality wine cooler with a premium look and feel. The appliance is equipped with a dynamic climate mode which is ideal for storing wine bottles for a long period of time.
The following table shows the number of zones and the bottle capacity per model.

	Spirit			
	19	25	44	70
Number of zones	1	2	2	2
Bottle capacity	19	25	44	70

See appendix 1 for the complete list of specifications.

2.1. Conformity

This appliance is designed and tested according to the following regulations and directives:

LVD 2015/35/EU
EMC 2014/30/EU
ERP 2009/125/EC
RoHS 2011/65/EC
CB Certificate
CE Certified

3. SAFETY

3.1. Intended use

• This appliance is intended for storing wines at their optimal temperature.
• This appliance is intended to be built in or undercounter (DVS-19.50B, DVS-19.50SS, DVS-19.50C, DVS-19.50MB, DVS-25.65DB, DVS-25.65DSS, DVS-25.65DC, DVS-25.65DMB, DVS-44.120DB, DVS-44.120DSS, DVS-44.120DC, DVS-44.120DMB)
• The appliance is intended for use in household environments.
• The appliance is for indoor use only.
• This appliance is intended to be used for the storage of wine.

3.2. Intended users

This appliance can be used by children aged 8 years and above and people with reduced physical, sensory or mental capabilities or lack of experience and knowledge if they have been given supervision or instruction concerning use of the product in a safe way and understand the hazards involved. Children shall not play with the product. Cleaning and user maintenance shall not be done by children without supervision.

3.3. Safety instructions

WARNING!
Risk of electric shock. When the appliance is connected to the mains it contains a high voltage.

• Switch off the fuse of the power outlet before connecting the appliance to the mains.
• Earth the appliance.
• Switch off the fuse of the power outlet before performing maintenance.
• Do not move the appliance when the appliance is connected to an active power outlet.
• Do not connect the appliance to a power outlet when the power cord is damaged. If the power cord is damaged, it must be replaced by the manufacturer, or an authorized service centre.
• Do not connect the appliance to a faulty power outlet.
• Keep the appliance and the power cord away from water or moisture.
• Do not unplug the appliance by pulling on the cable. Always grasp the connector and pull.
• Do not unplug the appliance with wet hands.
• Do not locate multiple power outlets or extension cords behind the appliance.

WARNING!
Refrigerant is highly flammable! Refrigerant can cause fire when in contact with flames or sparks.

• Do not operate the appliance in the presence of explosive or flammable fumes.
• Do not operate the appliance when the refrigerant circuit is damaged.
• If refrigerant has leaked out of the appliance:

- Avoid any fire or sparks.
- Switch off the fuse of the power outlet of the appliance.
- Air the room in which the appliance is located for several minutes.
- Contact Dunavox for advice.

• Do not use mechanical devices to accelerate the defrosting process.

WARNING!

Risk of suffocation! Children playing with the packaging material can lead to injury. Keep the packaging out of reach of children.

CAUTION!

The appliance is heavy. Carrying and moving the appliance on your own can cause injury. Always lift and move the appliance with two people.

CAUTION!

The appliance is not built to be repaired by the user. Attempts to repair the appliance can lead to injury and damage to the appliance, and voids the warranty:

- Do not repair or replace any part of the appliance unless it is specifically recommended in this manual.
- Do not use accessories not recommended by the manufacturer.
- Do not use other electrical appliances inside the appliance.

NOTICE

External heat sources can influence the performance of the appliance:

• Do not install the appliance in direct sunlight.

• Do not install the appliance next to heat sources such as ovens, stoves, heaters, and radiators.

NOTICE

The ventilation cannot work properly when the ventilation grids are covered. The appliance can overheat. Do not cover the ventilation grids.

NOTICE

Storing open bottles in the appliance can cause leakage and mold. Do not store bottles that have been opened.

NOTICE

Multiple wine bottles can be heavy and can influence the centre of gravity of the appliance and cause the appliance to tilt: • Pay attention to the placement of bottles in the appliance:

- Do not slide out more than one loaded rack at once.
- If a rack is loaded with more than one layer of bottles, do not slide out the rack.
- Try to distribute the bottles evenly throughout the appliance.

4. TRANSPORT AND STORAGE

The transport and storage must comply with the following climate conditions:

Ambient temperature	1 -40 °C
Ambient humidity	< 95% (not condensing)

4.1. Transport

Keep the following things in mind when transporting the appliance:
• Transport the appliance in the original packaging.
• Transport the appliance with two people.
• Do not tilt the packaging more than 45°.

If the appliance is already unpacked, make sure to:
• Lock the door in closed position with tape.
• Protect the outside of the appliance. Use soft, thick cloth.

4.2. Storage

Store the appliance in the original packaging.

5. INSTALLATION

5.1. Before installing and using your new appliance

WARNING!
Before powering up the appliance, please open the door for 5 minutes to ventilate the cabinet.

• Read through the instructions supplied with the appliance – failure to install or use this appliance in accordance with the instruction book may invalidate any warranty.
• The manufacturer does not accept any liability for damage caused through improper use, or incorrect installation.
• Do not install this appliance if it has been damaged during transportation. This includes the plug and supply cord.
• Please keep these instructions in a safe place for future reference.

Note: This appliance is intended to be used exclusively for the storage of wine.

5.2. Important safety instructions

• To prevent damage to the door and door gasket, make sure the door is fully opened before pulling out any shelves.
• Do not move the wine cooler when it is loaded with wine, you might distort the appliance.
• If the power lead becomes damaged it should only be replaced by the manufacturer or a suitably qualified person.
• Never allow children to operate, play with, or crawl inside the appliance.
• Never clean appliance parts with flammable fluids.
• All electrical repairs must be carried out by a qualified service engineer. Inadequate repairs may result in a major source of danger for the user and invalidate any warranty.
• Never store anything dangerous inside the appliance, such as combustibles, explosives, strong acid or alkali etc.
• Do not store or use gasoline or any other flammable vapours and liquids in the vicinity of this or any other appliance. This can create a fire hazard or explosion.
Warning: Do not allow the refrigerant circuit to become damaged while using or installing the appliance. Should it become damaged, do not use the appliance until you are instructed to do so by a service engineer. Refrigerant can ignite or cause damage to the eye when leaking.
• Always remember to unplug the appliance before cleaning. When disconnecting from the electricity supply, pull the plug, not the power cord.
• Do not use anything electrical inside the Wine Cabinet.
• Always keep any ventilation openings clear of obstruction. Should they become blocked, clear them straight away.
• Make sure that the plug is in an accessible place when installation is complete.
• Only use this appliance for domestic purposes in accordance with these instructions. The wine cooler is suitable for storing wine (or other bottled beverages). It is not suitable for storing fresh or frozen foods.

• This appliance can be used by children aged 8 years and above and persons with reduced physical, sensory or mental capabilities or lack of experience and knowledge if they have been given supervision or instruction concerning use of the appliance in a safe way and understand the hazards involved. Children shall not play with the appliance. Cleaning and user maintenance shall not be made by children without supervision.
• The refrigerant of these appliances is R600a, flammable and explosive articles should not be put in or near the cabinet, to avoid the fire or explode caused.



5.3. Installation of your wine cabinet

- Remove the exterior and interior packing.
- **Note**: Before connecting the Wine Cabinet to the power source, let it stand upright for approximately 24 hours. This will reduce the possibility of a malfunction in the cooling system from handling during transportation.
- Fixing the handle is a necessary step before completing the installation
- Clean the interior surface with lukewarm water using a soft cloth.
- To level your Wine Cabinet, adjust the front levelling foot at the bottom of the Wine Cabinet.
- Locate the Wine Cabinet away from direct sunlight and sources of heat (oven, stove, heater, radiator, etc.). Direct sunlight may affect the acrylic coating, and heat sources may increase electrical consumption. Extreme cold ambient temperatures may also cause the unit not to perform properly.
- Avoid locating the unit in moist areas.
- The Wine Cabinet should be positioned where the ambient temperature is between 16°C and 38°C. If the ambient temperature is above or below this range, the performance of the unit may be affected. Placing the appliance in extreme cold or hot conditions may cause the interior temperatures to fluctuate. The range of setting temperatures may not be reached.
- Plug the Wine Cabinet into an appropriate socket. Should the plug require changing, use the instructions as given in the Electrical Requirements section.
- Switch off the fuse of the power outlet before connecting the appliance to the mains.
- Connect the appliance to an earthed socket
- Switch off the fuse of the power outlet before performing maintenance.
- Do not connect the appliance to a power outlet when the power cord is damaged.
- Do not connect the appliance to a faulty power outlet.
- Keep the appliance and the power cord away from water or moisture.

Note: The glass door is bigger than the appliance and breaks when the appliance is put on floor without legs. Do not place the appliance directly on the floor when it is not supported by leg or external support.

Note: The ventilation cannot work properly when the ventilation grids are covered. The appliance can overheat. Do not cover the ventilation grids.

Note: Storing opened bottles in the appliance can cause leakage and mold in the wine cooler. Do not store bottles that have been opened.

Note: Always fix the appliance to the cabinet.

The installation process of the appliance consists of the following steps:

Built into a column
Choosing a location
Preparing the appliance for installation
Connecting the power supply
Placing the appliance
Reversing the door direction (optional)
Finishing the installation

The following chapters give more explanation about each step.

5.4. Choosing a location

NOTICE
External heat sources can influence the performance of the appliance. Do not install the appliance:
- In direct sunlight
- Next to heat sources such as oven, stove, heater or radiator.

The installation room must meet the following conditions:

Operating temperature	16 – 38 °C
Operating humidity	< 95% (not condensing)
Air volume	> 1 m3 per 8 q of coolant

Keep in mind that installation in open plan kitchens or against partition walls can increase the noise pollution emitted by the appliance.
Tip! You can also find the installation drawing on www.dunavox.com.

The appliance can be built in. The installation location must meet the following conditions:
- Not directly next to or above an oven.
- Bottom surface is strong enough to support the loaded appliance.
- Dry, stable and flat surface.
- Close to a separated power outlet (220- 240 VAC, 50 Hz).

5.5. Preparing the appliance for installation

1. Remove all exterior and interior packaging.

   Tip! The product is heavy and can be hard to move over greater distances. We recommend unpacking the product on the installation location.

2. Check if all contents in the packaging are present and undamaged. The package should include 1x Dunavox wine cooler, 1x handle, 1x user manual and 1x energy label. If parts are missing or damaged, contact your supplier.
3. Use warm water and a soft cloth to clean the interior of the appliance.

   Tip! The inside of the appliance may have residual odour at first. The odours disappear when the appliance is operating.

4. Let the appliance stand upright for at least 24 hours. During this time, you can keep the door of the appliance open to let residual odours escape.
5. Plance the appliance in front of the installation location. Keep 0.5m space between the appliance and the cabinet for electrical installation. The appliance is now ready for electrical installation.

WARNING!

Risk of electric shock. When the appliance is connected to the mains it contains a high voltage:

- The electrical installation must comply with local and national requirements.
- The electrical installation must be done by a qualified and competent person.
- Do not move the appliance when the appliance is connected to an active power outlet.
- Do not connect the appliance to a power outlet when power cord is damaged. If the power cord is damaged, it must be replaced by the manufacturer, or and authorized service centre.

5.6. Connect the appliance to the power supply:

1. Switch off the fuse of the power outlet.
2. Plug the power cable into the power outlet. Make sure to earth the appliance.
3. Switch the fuse of the power outlet back on.
4. Check if the appliance is switched on.

If the appliance does not switch on, do the steps in this chapter again. If the appliance is still not working, contact your supplier. Switch off the fuse of the power outlet to safely continue with the installation.

5.7. Placing the appliance

1. Make sure the electrical installation is finished before the appliance is built in.
2. Adjust the legs until the appliance stand on all 4 feet and is level and stable.
3. Slide the appliance into the cabinet. Make sure:
    - The power cable is not trapped under the appliance.
    - The appliance does not touch the back wall.
    - The appliance stands in the middle of the cabinet.
    - There is at least 5mm free space at the top of the appliance.

Check again if the appliance is level and stable. If not, adjust the legs until the appliance stands on all 4 feet and is level and stable.

5.8. Reversing the door direction (Optional)

If desired, the door direction can be reverse after the appliance is installed. We recommend reversing the door direction with two people.

WARNING!

The door is made of glass and can break when it falls. When reversing the door direction, let another person support the door when unscrewing the hinges.

For further information go to chapter 8.

5.9. Fix to cabinet

The appliance must be fixed to the cabinet to prevent it from moving inward in the column when the door is repeatedly opened (pushed).

1. The fixation holes are located above and below the door.
2. Fix the appliance to the cabinet with 4 screws.

5.10. Finishing the installation

1. Switch on the fuse of the power outlet.
2. Check if the appliance is switched on. You can now use the appliance.

Tip! When using the appliance for the first time we recommend waiting 2 to 3 hours before placing the bottles into the appliance to allow the appliance to reach the set temperature.

6. OPERATING THE APPLIANCE

NOTICE
Risk of damage to your appliance. Do not switch on the appliance directly after is switched off. Wait 5 minutes before restarting the appliance.

The controls of your wine cooler

For DVS-19.50

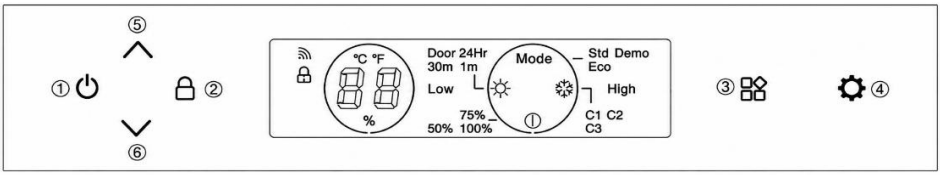

For DVS-25.65, DVS-44.120, DVS-70.185

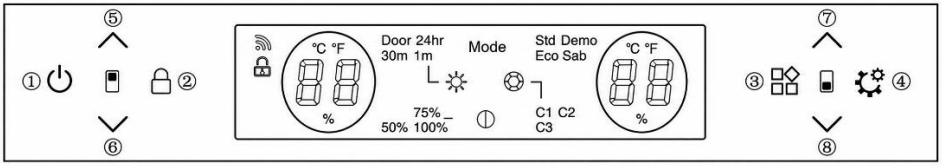

6.1. Power ON/OFF button ①

The system default power ON after plug in. Long press this button 3 seconds, will have a beeping sound, the product power OFF. Slightly press this button, will have a beeping sound, the product power ON.

6.2. Lock button ②

In normal mode (non-fault), the system default unlocks after power on product.
Long press button 3 seconds, will have a beeping sound. The system enters Lock mode to lock control panel. The system will not have action when press buttons under Lock mode.
Long press button 3 seconds under lock mode, will have a beeping sound, the control panel unlock.

6.3. Function switch button ③

The system has 4 function icons:

System settings Mode

Light brightness settings

Light colour settings

Light duration settings

Press the button to switch between the functions during the icon blinks. If there's no action after blink 5 times, the system will exit function switch mode.

6.4. Function setting button ④

This button will have action only when function icon blink. Use this button to switch between functions.

6.5. Temperature setting

⑤ ⑥ upper zone temperature adjust buttons

⑦ ⑧ lower zone temperature adjust buttons

Temperature increase button

Press the button once will have a beeping sound, temperature will increase 1℃.
When the set temperature reaches the set upper limit, the set temperature will not change.

Temperature decrease button

Press the button once will have a beeping sound, temperature will decrease 1℃.
When the set temperature reaches the set lower limit, the set temperature will not change.

Temperature control range
- FOR DVS-19.50: 5-18℃
- FOR DVS-25.65; DVS-44.120; DVS-70.185: Upper zone: 5-10℃, Lower zone: 10-18℃

Factory default setting temperature
- FOR DVS-19.50: 12℃
- FOR DVS-25.65; DVS-44.120; DVS-70.185: Upper zone: 6℃, Lower zone: 12℃

6.6. Operating mode setting page

Press Mode icon, when is blinking press button to switch between Std//Eco/Demo mode.

1. Std (Standard mode): The system default "Std" mode after power on product.
2. Eco (Energy saving mode): After entering Eco mode, the internal light will turn off after 3 seconds and the screen will go off 20 seconds after the door is closed.
3. Demo: After entering the Demo mode, the compressor will stop working. All other functions remain operational. Such as the push-to-open door mechanism and the lighting. This mode is ideal for showrooms or exhibitions to display the wine cooler.

The selected mode will blink 5 times to confirm the setting.

6.7. Light mode setting page

Press the ikon, when is blinking press the button to set up the inner light duration. The options are “Door, 1 minute, 30 minutes or 24 hours”. The selected light button will blink 5 times to confirm the selected option. The system default is the “Door” light is on when the door is open, and off when is closed. With all duration settings the brightness is 100% if the door is opened but the brightness is lower if the door is closed. Brightness depends on brightness level set up.

6.8. Light brightness setting page

Press the ikon, when is blinking press the button to switch between 50% / 75% / 100% brightness level. The selected level will blink 5 times to confirm the setting. The system default is 75% brightness after power on the appliance.

6.9. Light colour setting page

Press the ikon, when is blinking press the button to switch between C1/C2/C3 colours. The selected colour will blink 5 times to confirm the setting. The system default is C1 colour. C1 is white, C2 is blue and C3 is orange.

6.10. Choice between °C/F on display

Celsius and Fahrenheit switch:
Long press and of upper zone or lower zone together for 3 seconds, temperature display will switch between °C and F.

6.11. WIFI usage steps

1. Scan the code to download the “smart life” APP and install it on your phone.

2. Register a personal account and log into your home WIFI network.

3. After connecting the power, press and hold the button for 3 seconds and until four times beep sound. The system enters the network matching status. The button backlight start shinning.

4. Click “+” on the APP page to “Add Device”. The APP will automatically search the devices and attempts to connecting.

5. The device icon will pop up when APP success to searching the device. Click the icon and enter the Wifi password. Then waiting for the complete connecting.

6. After the network is success connecting, the backlight stops shinning. The APP enter the wine cooler control main window. You can use the APP now. If the connection fail, please check the WIFI network and try to connect again.

6.12. Network interface

1. Bluetooth (Bluetooth LE) interface: before the network allocation, the device will turn on the Bluetooth function by default and its main function is used for proximity device search and initial connection, when you are ready to network the device, mobile phones and other smart devices can quicky discover the device via Bluetooth and establish a preliminary communication link to prepare for the subsequent Wi-Fi networking process.

2.WiFi interface: Before network allocation, the Wi-Fi interface of device is not connected, but in configurable listening mode. It is always listening to the Wi-Fi signals in the surrounding environment and waiting for the user's command sent through the mobile app. Once it receives the correct assignment to connect to the specified Wi-Fi network. The device only supports Wi-Fi networks in the 2.4GHz band, which is more suitable for the stable connection to smart devices in the home enrolment Service.

3.Device broadcasting service: Device continuously broadcasts its own device information via Bluetooth, including device name, device type and unique identifier. The broadcast information will be received by the surrounding Bluetooth smart devices, so that users can quickly identify and select the equipment that needs to be connected to the network in the mobile phone APP.

4.Networking service: Whether it is establishing initial connection with mobile phone APP via Bluetooth or subsequent network configuration via Wi-Fi, the device provides corresponding networking service. The router Wi-Fi network name (SSID) and password are transmitted from APP to the mobile phone APP via Bluetooth. During the Wi-Fi distribution process, the device will try to connect to the specified Wi-Fi network according to the received distribution information and give feedback to the mobile phone APP about the progress and result of distribution.

7. SHELVES

• According to the actual configuration of your product, please check the relative Remove or Replace Racks.
• To prevent damaging the door gasket, make sure to have the door all the way open when pulling shelves out of the rail compartment.

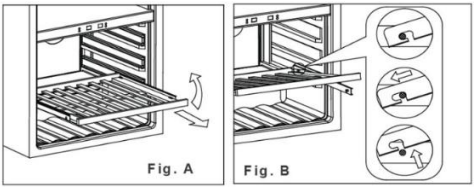

1. Fully extend the shelf you wish to remove (Fig. A)
2. Lift the front of the shelf up (Fig. A)
3. Holding the shelf track, push the shelf in, then up to release from the rear dampers (Fig. B)

7.1. Rails installation





1.Place the rails on the screw holes (marked with red on 1st picture)

2.Fix the rails to the cabinet in both screw holes (screws included to the rails)

3.Fix the rails on both side of the cabinet.

4. Install the shelf according to the description in “Shelves”

8. DOOR

8.1. How to change the door opening angle

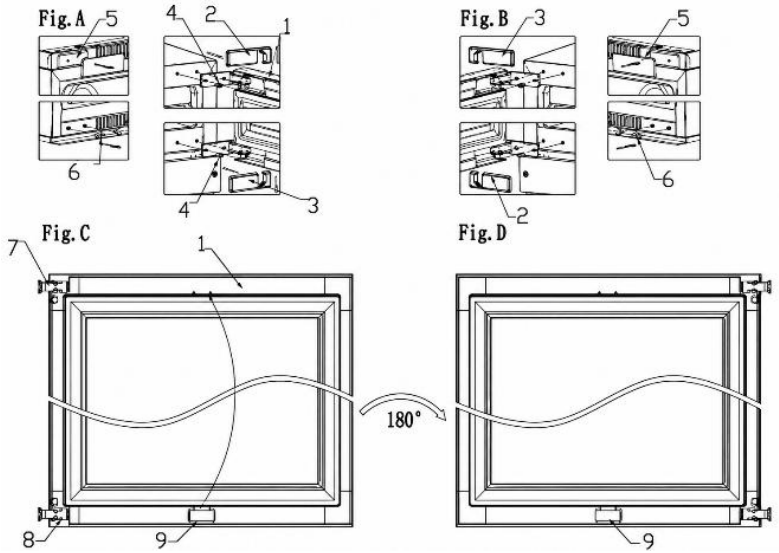

1. door; **2**. upper door hinge cover; **3**. lower door hinge cover; **4.** screw **5**. decorative pieces (22 is for decorative nails); **6.** decorative nails; **7/8.** door hinge**; 9.** door lamp press

1. Open the door and remove the decorative nails (5) on the upper left side and the decorative nail (6) on the lower left side (Fig A).

2. Pull the right door hinge cover (2) forward and upward and then pull the right lower door hinge cover (3) forward and downward (Fig A).

3. Remove all screws (4) from the upper and lower hinge and then remove the door (Fig A).

4. Press the door lamp (9), remove and install it on the upper door frame and then rotate the door 180 degrees (Fig C/D).

5. Fix the door hinge on the left side of the box with screws and tighten the screws to ensure that the door hinge is tight (Fig. B).

6. Finally, install decorative pieces (5) and decorative nails (6) in the upper right corner and lower right corner of the box (Fig. B)

Note: It takes two people to change the door.

8.2. Installing the handle

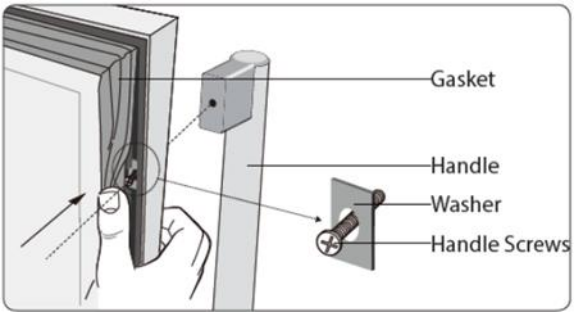

To install the door handle:

1. Open the door and pull the door gasket from the door frame to have access to the screws.
2. Place the handle over the pins on the door.
3. Fix the handle to the door with the screws. Be careful, do not fix the screws tight to avoid damage to the door.

9. TEMPERATURE

The optimal temperature depends on the type of wine:

Wine type	Optimal temperature	
Red wine	14 – 18 °C	57 – 65 °F
White wine	5 – 10 °C	41 – 50 °F
Maturing wine	11 – 14 °C	52 – 57 °F

Always check the bottle label for the optimal storage temperature of your wines.

9.1 Zones

The appliance can be equipped with multiple zones. Each zone is suitable for different kinds of wines. The displays show the current temperature in the corresponding zones.

Tip! If you want to switch the units on the display between °C and °F.

Type	Zone	Wine types	Temperature settings	
Single zone		All wine types	Depending on wine type	
Double zone	**Upper zone**	Champagne White wine	5 – 10 °C	41 – 50 °F
	Lower zone	White wine Red wine	10 – 18 °C	50 – 65 °F

For optimal performance, we recommend a temperature difference between the zones of at least 4 °C.

9.2. Controlling the temperature

To control the temperature settings:

1.Press one of the temperature buttons to check the set temperature. The set temperature blinks on the display.
2. Use the temperature buttons to change the temperature.

When the temperature buttons are not touched for more than 5 seconds, the display stops blinking and shows the current temperature in the corresponding zone again.

NOTICE
If the temperature on the display keeps blinking, the measured temperature deviates more than 5 °C from the set temperature. A temperature deviation of more than 5 °C could impair a wine. Check if the stored wines can handle the difference in temperature, and if not, remove the wine from the cooler until the display stops blinking.

The temperature memory function makes sure the temperature settings remain the same when the appliance switches on after a power loss.

9.3. Storing wine

The amount of wine that can be stored in the appliance depends on the size of the bottles. The capacity is an approximate maximum based on Bordeaux 750 ml bottles.

NOTICE
Multiple wine bottles can be heavy and can influence the centre of gravity of the appliance and cause the appliance to tilt. Pay attention to the placement of bottles in the appliance:
- Do not slide out more than one loaded rack at once.
- If a rack is loaded with more than one layer of bottles, do not slide out the rack.
- Try to distribute the bottles evenly throughout the appliance.

Opened bottles can cause spillage in the appliance. Only place unopened bottles in the appliance.

To store wine in your appliance, do the following:

1. Fully open the door.
2. Pull out one of the racks.
3. Place your bottle flat on the rack.
4. Push the rack back into the appliance.
5. Close the door properly.

For optimal performance of the appliance keep the following things in mind:
• If you do not have enough bottles to fill your appliance, distribute the bottles as evenly as possible through the appliance.
• Keep a gap between the wall and the bottles to allow air circulation.

9.4. Adding a humidity box (optional)

When the appliance is installed in a very dry climate (humidity below 40%) you can place a humidity box into the appliance.

Tip! Keep in mind that using the humidity box decreases the bottle capacity of the appliance.

To add the humidity box, do the following:
1. Fill the humidity box with water.
2. Place the humidity box on the shelf with runners.

10. ENERGY SAVING

The appliance is energy efficient by itself. If you want to use the appliance as efficiently as possible:
• Keep the door closed as much as possible.
• Do not change the set temperature too often.

• Switch off the appliance when it is empty for a longer period.
• The Wine Cooler should be in the coolest area of the room, away from producing appliances, and out of direct sunlight.

11. CARE AND MAINTENANCE

WARNING!
Risk of electric shock. When the appliance is connected to the mains it contains a high voltage. Switch off the fuse of the power outlet before performing maintenance.

The following maintenance tasks are needed to keep the appliance in optimal condition:

Maintenance task	Frequency
Quick cleaning	Every month
Thorough cleaning	When dirty or when not in use for longer periods of time
Defrosting	Every six months (or when the frost on the evaporator is 5mm thick)

The following chapters give instructions on how to perform these maintenance tasks.

11.1. Cleaning

NOTICE
Using unsuitable cleaning agents can damage the surfaces of the appliance. Do not use any abrasive or aggressive cleaning agents, sponges or cloths. Clean in the direction of the grain.
The display contains electrical components. Using too much water during cleaning can damage the display. Make sure to wring your cloth or sponge before cleaning the display.

To clean the appliance, do the following:
1. Turn off the power, unplug the appliance and remove all items including bottles, shelves and rack.
2. Wash the inside surfaces with warm water and mild solution.
3. Wash the shelves with a mild detergent solution. Wait until the shelves dry out before place back to the unit
4. Wring excess water out of the cloth when cleaning area of the controls, or any electrical parts.
5. Wash the outside with warm water and mild liquid detergent. Rinse well and wipe dry with a clean, soft cloth.
6. Clean the air vents with a damp and soft cloth.
7. If present, clean the humidity box under running water.
8. Clean the door with glass cleaner and a soft cloth.

WARNING!
Never power up the appliance while the interior or shelves are wet. Operating in a humid environment significantly increases the risk of mold growth. Maku sure that the interior of the appliance and all accessories are completely dry before switching it on.

11.2. Defrosting the appliance

Defrosting usually takes 2-4 hours. The appliance is defrosted when all the frost from the evaporator is gone.

To defrost the appliance:

1. Switch off the appliance.
2. Remove the bottles from the appliance.
3. Leave the door open to speed up the process.
4. Place towels at the door opening of the appliance to absorb any water.
5. Switch the appliance back on.
6. If present, refill the humidity box.

12. POWER FAILURE

Most power failures are corrected within a few hours and should not affect the temperature of your appliance if you minimize the number of times the door is opened. If the power is going to be off for a long period of time, you need to take the proper steps to protect your contents.

13. VACATION TIME

Short vacations: Leave the Wine Cooler/Beverage Cooler operating during vacations of less than three weeks. If the appliance is not used for several months, remove all items and turn off the appliance. Clean and dry the interior thoroughly. To prevent odour and Mold growth, leave the door open slightly: block it open if necessary.

14. MOVING THE WINE COOLER

1. Remove all the items.
2. Take out the loose items inside the wine cooler (bottles and shelves) or fix the loose items with the foam.
3. Turn the adjustable leg up to the base to avoid damage.
4. Tape the door shut.
5. Be sure the appliance stays secure in the upright position during transportation. Also protect outside of appliance with a blanket or similar items.

15. FREQUENTLY ASKED QUESTIONS

1. The appliance does not cool enough. What to do?

Ensure the door is fully closed. Do not expose the unit to direct sunlight. Keep the ventilation grilles clean.

2. Appliance frequently switches on and off.

A wine cooler typically activates the cooling cycle every 10–15 minutes. If the compressor starts more frequently, check the following: climate conditions at the installation location; proper door closure.
If many new bottles have been loaded at once, the unit may require at least 24 hours to reach the set temperature, resulting in temporarily more frequent cooling cycles.

3. Door does not open.
Check the installation and refer to the user manual for instructions on adjusting the door opening sensor.

4. Interior light does not work.
Verify the wine cooler's settings. More information about available settings can be found in the user manual.

5. Condensation appears on the glass.
Excessive humidity in the room may cause moisture issues. This is not a malfunction of the appliance.

6. The door does not close properly.

Wine coolers may remain packed for more than six months before reaching the customer. The units are securely protected with Styrofoam on all sides and fastened with two straps to ensure a safe environment and prevent physical damage

during transport. Due to the tight packaging, the door gasket may become deformed and require adjustment. To correct this, close the door and gently warm the gasket using a hair dryer. Carefully adjust the gasket's lamellas to help them open and return to their proper shape. Check the position of the gasket and the door to ensure proper sealing. If the gasket has become loose or lost its shape after years, it can be restored again using a hairdryer. Verify that the unit is level and that all shelves are correctly installed.

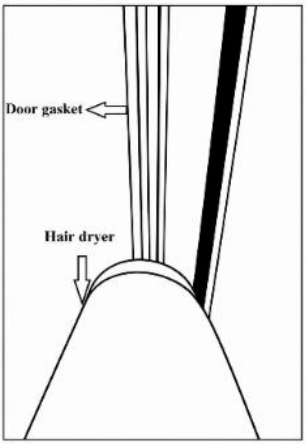

7. How to register my service request

Please use the link to register your service request: https://service.dunavox.com/

You need the following information to register:
- Contact details (Name, email address, phone number)
- Account details (Country of purchase, purchase date, who did you buy it from)
- Details of product (product type, serial number)
- Error description (Explanation of the error, uploading pictures of the installation is mandatory when submitting the service report form.

If you notice any unusual behaviour in your appliance, please contact your local reseller or send an email to the following email address: service@dunavox.com

16. DISPOSAL

1. Before disposing of an old appliance disconnect the plug from the main socket to ensure that the appliance is inoperative.
2. Remove the door but leave the shelves in place to prevent children climbing inside.
3. Cut off the main cable and discard it.



The symbol on the product or its packaging indicates that this product is not to be handled as general household waste but is to be taken to a recycling collection point for electrical and electronic goods. Disposal must be carried out in accordance with local environmental regulations for waste disposal. By correctly disposing of this product you are contributing to the protection of the environment and to the health of your fellow human beings. Improper disposal endangers health and the environment. Further information about the recycling of the product may be obtained from your town hall, refuse collection department or the store where you purchased the product.

If your product is defective, contact Dunavox. We can possibly repair the product or give it a second life. If you must dispose of the product, dispose the product according to the locally applicable guidelines.
When you sell the product to a new owner, make sure to add this manual or a copy of this manual.

WARNING!
When disposing of an old appliance, make sure that the pipe work does not become damaged.

17. WARRANTY

Products for domestic use carry a **24-month standard warranty**. Registration within 30 days of purchase extends the warranty by **12 months (36 months total).**

Registration at https://dunavox.com/product-registration

The compressor is covered for a **further two (2) years**, giving **five (5) years total** on the compressor.
The warranty applies **only in the country of purchase**.
Claims must include **proof of purchase** and, if applicable, **proof of registration**. The warranty covers **labour, spare parts, and transport costs** necessary for repair. Removal and reinstallation of built-in appliances are the end user's responsibility. For safety reasons, on-site service is not provided for units installed higher than **2 metres** above floor level.

Exclusions:

No coverage for: transport/relocation damage; scratches/broken glass, shelves, or handles; improper installation/use; wrong power connection or unstable voltage; unauthorised repair/modification; natural disasters; aesthetic wear/discoloration; loss or spoilage of wine or other contents; general wear and tear. Dunavox is not liable for any indirect or consequential damage, including deterioration of wine or surrounding materials.

Products are covered by the official manufacturer's warranty in accordance with applicable EU consumer/product-conformity regulations. The warranty is personal to the original purchaser and non-transferable. Repair/replacement does not extend the original warranty period.

The warranty clauses and specifications are subject to change without notice.

DUNAVOX

THE WINE COOLING EXPERT

DUNAVOX

THE WINE COOLING EXPERT

Espíritu DUNAVOX

Manual de usuario en v4.0-2026



PREFACIO

Estimado cliente,

Gracias por comprar este electrodoméstico y confiar en Dunavox. Hemos diseñado Este producto con el mayor cuidado y esperanza de que sea un orgullo y una incorporación a largo plazo a tu casa. Si tienes alguna pregunta sobre tu electrodoméstico, por favor háznoslo saber, ¡estaremos encantados de ayudarte!

Espíritu DUNAVOX

- Manilla de puerta
- Pantalla táctil LCD
- WIFI + Smart App
- Sistema de ventilación integrado
- Estante telescópico de madera
- Luz multiLED

Productos espirituosos

DVS-19.50B
DVS-19.50SS
DVS-19.50C
DVS-19,50MB
DVS-25.65DB
DVS-25.65DSS
DVS-25.65DC
DVS-25.65DMB
DVS-44.120DB
DVS-44.120DSS
DVS-44.120DC
DVS-44.120DMB
DVS-70.185DB
DVS-70.185DSS
DVS-70.185DC
DVS-70.185DMB

ÍNDICE **NÚMERO DE PÁGINA**

1. Sobre este documento	1
1.1. Lenguaje	1
1.2. Documentación relevante	1
1.3. Símbolos usados	1
2. Descripción del producto	1
2.1. Conformidad	1
3. Seguridad	2
3.1. Uso previsto	2
3.2. Usuarios previstos	2
3.3. Instrucciones de seguridad	2
4. Transporte y almacenamiento	3
4.1. Transporte	3
4.2. Almacenamiento	4
5. Instalación	4
5.1. Antes de instalar y usar tu nuevo electrodoméstico	4
5.2. Instrucciones importantes de seguridad	4
5.3. Instalación del vitrino de vinos	5
5.4. Elección de una ubicación	6
5.5. Preparación del aparato para su instalación	6
5.6. Conexión de la fuente de alimentación	7
5.7. Colocación del aparato	7
5.8. Inversión de la dirección de la puerta	7
5.9. Arreglo al armario	7
5.10. Finalizando la instalación	8
6. Operación del aparato	8
6.1. Botón de encendido/apagado	8
6.2. Botón de bloqueo	8
6.3. Botón de interruptor de función	8
6.4. Botón de ajuste de función	9
6.5. Ajuste de temperatura	9
6.6. Página de configuración del modo de funcionamiento	9
6.7. Página de configuración del modo de luz	9
6.8. Página de ajuste de brillo de luz	10
6.9. Página de ajuste de color claro	10
6,10. Elección entre °C/F	10
6.11. Pasos de uso del WIFI	10
6.12. Interfaz de red	10
7. Estanterías	11
7.1. Instalación de raíles	11
8. Puerta	12
8.1. Cómo cambiar el ángulo de apertura de la puerta	12
8.2. Instalación de la manilla	13
9. Temperatura	13
9.1. Zonas	13
9.2. Control de la temperatura	13
9.3. Almacenamiento del vino	14
9.4. Añadir una caja de humedad (opcional)	14
10. Ahorro de energía	14
11. Cuidado y mantenimiento	15
11.1. Limpieza	15
11.2. Descongelación del aparato	15
12. Corte de energía	16
13. Vacaciones	16
14. Moviendo el enfriador de vino	16
15. Preguntas frecuentes	16
16. Eliminación	18
17. Garantía	18

1. SOBRE ESTE DOCUMENTO

Este manual es aplicable a todos los modelos Spirit de Dunavox. Si los capítulos solo son aplicables a algunos modelos, esto se mencionará en el título o al comienzo del capítulo.
Lee y entiende este manual antes de usar el producto. Guarda cuidadosamente este manual para futuras consultas.
Nos reservamos el derecho de cambiar los parámetros sin previo aviso.

1.1. Idioma

Este manual está originalmente escrito en inglés. Todas las demás versiones lingüísticas son traducciones del texto original. Si el idioma que prefieres no está disponible en versión impresa, por favor visita nuestra página web y busca tu modelo correspondiente para descargar el manual de usuario en el idioma requerido.

1.2. Documentación relevante

La siguiente documentación está disponible para este aparato:

Documento	Ubicación
Manual de usuario	Este documento
Etiqueta energética	Empaquetado en el electrodoméstico
Dibujo de instalación	

1.3. Símbolos usados

Este manual contiene instrucciones de seguridad. Ignorar estas instrucciones puede causar lesiones o daños en el aparato. Cada instrucción de seguridad se indica con una palabra de señal. La palabra señal corresponde al nivel de riesgo de la situación peligrosa descrita.

¡ADVERTENCIA!	Este símbolo indica una situación peligrosa que, si no se evita, podría resultar en la muerte o lesiones graves.
¡CUIDADO!	Este símbolo indica una situación peligrosa que, si no se evita, podría causar lesiones leves o moderadas.
AVISO	Este símbolo indica una situación que, si no se evita, podría causar daños al producto.

Otros símbolos de este manual no se refieren a la seguridad.

¡Propina!	Este símbolo indica una propina que es útil para algunos usuarios.

2. DESCRIPCIÓN DEL PRODUCTO

Este aparato es un enfriador de vino de alta calidad con un aspecto y tacto premium. El aparato está equipado con un modo de clima dinámico, ideal para almacenar botellas de vino durante largos periodos de tiempo.
La siguiente tabla muestra el número de zonas y la capacidad de botellas por modelo.

	Espíritu			
	19	25	44	70
Número de zonas	1	2	2	2
Capacidad de botella	19	25	44	70

Consulte el apéndice 1 para la lista completa de especificaciones.

2.1. Conformidad

Este aparato está diseñado y probado según las siguientes normativas y directivas:

LVD 2015/35/UE
EMC 2014/30/UE
ERP 2009/125/CE
RoHS 2011/65/CE
Certificado CB
Certificado CE

3. SEGURIDAD

3.1. Uso previsto

• Este aparato está destinado a almacenar vinos a su temperatura óptima.
• Este dispositivo está pensado para ser integrado o bajo la encimera (DVS-19.50B, DVS-19.50SS, DVS-19.50C, DVS-19.50MB, DVS-25.65DB, DVS-25.65DSS, DVS-25.65DC, DVS-25.65DMB, DVS-44.120DB, DVS-44.120DSS, DVS-44.120DC, DVS-44.120DMB)
• El aparato está destinado a su uso en entornos domésticos.
• El aparato es solo para uso interior.
• Este aparato está destinado a almacenarse vino.

3.2. Usuarios previstos

Este aparato puede ser utilizado por niños de 8 años o más y por personas con capacidades físicas, sensoriales o mentales reducidas, o sin experiencia y conocimientos, si han recibido supervisión o instrucción sobre el uso seguro del producto y comprenden los riesgos implicados. Los niños no deben jugar con el producto. La limpieza y el mantenimiento de los usuarios no deben ser realizados por niños sin supervisión.

3.3. Instrucciones de seguridad

¡ADVERTENCIA!

Riesgo de descarga eléctrica. Cuando el aparato está conectado a la red eléctrica, contiene un voltaje alto.

• Apagar el fusible de la toma de corriente antes de conectar el aparato a la corriente eléctrica.
• Poner a tierra el aparato.
• Apagar el fusible de la toma de corriente antes de realizar el mantenimiento.
• No mover el aparato cuando esté conectado a un enchufe activo.
• No conecte el aparato a un enchufe cuando el cable esté dañado. Si el cable de alimentación está dañado, debe ser reemplazado por el fabricante o por un centro de servicio autorizado.
• No conecte el aparato a un enchufe defectuoso.
• Mantener el aparato y el cable de alimentación alejados del agua o la humedad.
• No desenchufes el aparato tirando del cable. Siempre agarra el conector y tira.
• No desenchufar el aparato con las manos mojadas.
• No coloque varios enchufes o alargadores detrás del aparato.

¡ADVERTENCIA!

¡El refrigerante es altamente inflamable! El refrigerante puede causar incendios cuando entra en contacto con llamas o chispas.

• No operar el aparato en presencia de gases explosivos o inflamables.
• No operar el aparato cuando el circuito de refrigerante esté dañado.
• Si se ha escapado refrigerante del aparato:

- Evita cualquier fuego o chispas.
- Apaga el fusible del enchufe del aparato.
- Ventilar la habitación donde se encuentra el aparato durante varios minutos.
- Contacta con Dunavox para recibir consejo.

• No utilizar dispositivos mecánicos para acelerar el proceso de descongelación.

¡ADVERTENCIA!

¡Riesgo de asfixia! Los niños que juegan con el material del embalaje pueden causar lesiones. Mantén el embalaje fuera del alcance de los niños.

¡CUIDADO!

El electrodoméstico es pesado. Llevar y mover el aparato por tu cuenta puede causar lesiones. Siempre levanta y mueve el aparato con dos personas.

¡CUIDADO!

El aparato no está diseñado para ser reparado por el usuario. Intentar reparar el aparato puede causar lesiones y daños en el aparato, y anular la garantía:

- No repares ni reemplaces ninguna parte del aparato a menos que esté específicamente recomendado en este manual.
- No uses accesorios que no recomienden el fabricante.
- No uses otros aparatos eléctricos dentro del aparato.

AVISO

Las fuentes externas de calor pueden influir en el rendimiento del aparato:

• No instale el aparato a la luz directa del sol.

• No instale el aparato junto a fuentes de calor como hornos, cocinas, calefactores y radiadores.

AVISO

La ventilación no puede funcionar correctamente cuando las rejillas de ventilación están cubiertas. El aparato puede sobrecalentarse. No cubras las rejillas de ventilación.

AVISO

Guardar botellas abiertas dentro del aparato puede causar fugas y moho. No guardes botellas que ya hayan sido abiertas.

AVISO

Varias botellas de vino pueden ser pesadas y pueden influir en el centro de gravedad del aparato y hacer que se incline: • Presta atención a la colocación de las botellas dentro del aparato:

• No deslices más de un portacargacargas a la vez.

• Si una rejilla está cargada con más de una capa de botellas, no se deslice fuera de la rejilla.

• Intenta distribuir las botellas de forma uniforme por todo el aparato.

4. TRANSPORTE Y ALMACENAMIENTO

El transporte y almacenamiento debe cumplir con las siguientes condiciones climáticas:

Temperatura ambiente	1 -40 °C
Humedad ambiental	< 95% (no condensando)

4.1. Transporte

Ten en cuenta lo siguiente al transportar el aparato:
• Transportar el aparato en su embalaje original.
• Transportar el aparato con dos personas.
• No inclinar el embalaje más de 45°.

Si el aparato ya está desembalado, asegúrate de:
• Cierra la puerta en posición cerrada con cinta adhesiva.
• Proteger el exterior del aparato. Usa un paño suave y grueso.

4.2. Almacenamiento

Guarda el aparato en su embalaje original.

5. INSTALACIÓN

5.1. Antes de instalar y usar tu nuevo electrodoméstico

¡ADVERTENCIA!
Antes de encender el aparato, por favor abra la puerta durante 5 minutos para ventilar el armario.

• Leer las instrucciones proporcionadas con el aparato: no instalar o usar este aparato conforme al manual puede invalidar cualquier garantía.
• El fabricante no asume ninguna responsabilidad por daños causados por uso indebido o instalación incorrecta.
• No instale este aparato si ha sufrido daños durante el transporte. Esto incluye el enchufe y el cable de alimentación.
• Por favor, guarde estas instrucciones en un lugar seguro para futuras consultas.

Nota: Este aparato está pensado exclusivamente para almacenar vino.

5.2. Instrucciones importantes de seguridad

• Para evitar daños en la puerta y la junta, asegúrate de que la puerta esté completamente abierta antes de sacar cualquier estante.
• No muevas el enfriador de vino cuando esté cargado con vino, ya que podrías deformar el aparato.
• Si el cable de alimentación se daña, solo debe ser reemplazado por el fabricante o por un
Persona debidamente cualificada.
• Nunca permitir que los niños operen, jueguen o se arrastren dentro del aparato.
• Nunca limpiar las piezas de los electrodomésticos con fluidos inflamables.
• Todas las reparaciones eléctricas deben ser realizadas por un ingeniero de servicio cualificado. Las reparaciones insuficientes pueden
suponen una fuente importante de peligro para el usuario y anulan cualquier garantía.
• Nunca almacenar nada peligroso dentro del aparato, como combustibles, explosivos, objetos fuertes
ácido o álcali, etc.
• No almacenar ni utilizar gasolina ni ningún otro vapor o líquido inflamable en las proximidades de este u otro aparato. Esto puede crear un riesgo de incendio o explosión.
Advertencia: No permitas que el circuito del refrigerante se dañe mientras usas o instalas el aparato. Si se daña, no uses el aparato hasta que un técnico de servicio te lo indique. El refrigerante puede incendiarse o causar daños en el ojo al tener fugas.
• Recuerda siempre desenchufar el aparato antes de limpiarlo. Al desconectarte de la fuente de electricidad, desconecta el enchufe, no el cable de alimentación.

• No uses nada eléctrico dentro del Gabinete de Vinos.
• Mantener siempre cualquier abertura de ventilación libre de obstrucciones. Si se bloquean, límpialos de inmediato.
• Asegúrate de que el enchufe esté en un lugar accesible cuando termine la instalación.
• Utilizar este aparato únicamente para fines domésticos conforme a estas instrucciones. El enfriador de vino es adecuado para almacenar vino (u otras bebidas embotelladas). No es adecuado para almacenar alimentos frescos o congelados.
• Este aparato puede ser utilizado por niños de 8 años o más y por personas con capacidades físicas, sensoriales o mentales reducidas, o sin experiencia y conocimientos, si han recibido supervisión o instrucción sobre su uso seguro y comprenden los riesgos implicados. Los niños no deben jugar con el aparato. La limpieza y el mantenimiento de los usuarios no deben ser realizados por niños sin supervisión.
• El refrigerante de estos aparatos es R600a, no se deben colocar objetos inflamables y explosivos dentro ni cerca del armario para evitar incendios o explosiones causadas.



5.3. Instalación de tu vitrina de vinos

- Quita el embalaje exterior e interior.
- **Nota:** Antes de conectar el Gabinete de Vinos a la fuente de alimentación, déjalo en posición vertical durante aproximadamente 24 horas. Esto reducirá la posibilidad de un fallo en el sistema de refrigeración debido a su manipulación durante el transporte.
- Arreglar la manilla es un paso necesario antes de completar la instalación
- Limpia la superficie interior con agua tibia usando un paño suave.
- Para nivelar tu Vitrine de Vinos, ajusta el pie de nivelación frontal en la parte inferior del Armario de Vinos.
- Ubica el Vitrine de Vino lejos de la luz solar directa y de fuentes de calor (horno, cocina, calefactor, radiador, etc.). La luz solar directa puede afectar al recubrimiento acrílico, y las fuentes de calor pueden aumentar el consumo eléctrico. Las temperaturas ambientales extremadamente bajas también pueden hacer que la unidad no funcione correctamente.
- Evita situar la unidad en zonas húmedas.
- El Gabinete de Vinos debe situarse de forma que la temperatura ambiente esté entre 16°C y 38°C. Si la temperatura ambiente está por encima o por debajo de este rango, el rendimiento de la unidad puede verse afectado. Colocar el aparato en condiciones de frío o calor extremo puede hacer que las temperaturas interiores fluctuen. El rango de temperatura de ajuste puede no alcanzarse.
- Conecta el Wine Cabinet a un enchufe adecuado. Si es necesario cambiar el enchufe, sigue las instrucciones que se dan en la sección de Requisitos Eléctricos.
- Apaga el fusible del enchufe antes de conectar el aparato a la red eléctrica.
- Conecta el aparato a un enchufe conectado a tierra
- Apaga el fusible del enchufe antes de realizar el mantenimiento.
- No conectes el aparato a un enchufe cuando el cable esté dañado.
- No conectes el aparato a un enchufe defectuoso.
- Mantén el aparato y el cable de alimentación alejados del agua o la humedad.

Nota: La puerta de cristal es más grande que el electrodoméstico y se rompe cuando el aparato se coloca en el suelo sin patas. No coloques el aparato directamente en el suelo cuando no esté apoyado por una pata o soporte externo.

Nota: La ventilación no puede funcionar correctamente cuando las rejillas de ventilación están cubiertas. El aparato puede sobrecalentarse. No cubras las rejillas de ventilación.

Nota: Guardar botellas abiertas en el electrodoméstico puede causar fugas y moho en el enfriador de vino. No guardes botellas que ya hayan sido abiertas.

Nota: Siempre fija el electrodoméstico al armario.

El proceso de instalación del electrodoméstico consta de los siguientes pasos:

Integrado en una columna
Elegir una ubicación
Preparación del electrodoméstico para la instalación
Conexión de la fuente de alimentación
Colocación del electrodoméstico
Invertir la dirección de la puerta (opcional)
Finalización de la instalación

Los capítulos siguientes ofrecen más explicaciones sobre cada paso.

5.4. Elegir una ubicación

AVISO
Las fuentes de calor externas pueden influir en el rendimiento del aparato. No instales el electrodoméstico:
- A la luz solar directa
- Junto a fuentes de calor como horno, cocina, calefactor o radiador.

La sala de instalación debe cumplir las siguientes condiciones:

Temperatura de funcionamiento	16 – 38 °C
Humedad de funcionamiento	< 95% (no condensando)
Volumen de aire	> 1 m3 por 8 q de refrigerante

Ten en cuenta que instalarla en cocinas de planta abierta o contra paredes divisorias puede aumentar la contaminación acústica emitida por el electrodoméstico.
¡Propina! También puedes encontrar el dibujo de instalación en www.dunavox.com.

El electrodoméstico puede estar integrado. El lugar de instalación debe cumplir las siguientes condiciones:
- No justo al lado ni encima de un horno.
- La superficie inferior es lo suficientemente fuerte para soportar el aparato cargado.
- Superficie seca, estable y plana.
- Cerca de un enchufe separado (220-240 VAC, 50 Hz).

5.5. Preparación del electrodoméstico para la instalación

1. Retira todo el embalaje exterior e interior.

   ¡Propina! El producto es pesado y puede ser difícil de mover a distancias largas. Recomendamos desempaquetar el producto en el lugar de instalación.

2. Comprueba que todo el contenido del embalaje esté presente y sin daños. El paquete debe incluir 1 enfriador de vino Dunavox, 1 asa de mango, 1 manual de usuario y 1 etiqueta energética. Si faltan piezas o están dañadas, contacta con tu proveedor.
3. Utiliza agua tibia y un paño suave para limpiar el interior del aparato.

   ¡Propina! El interior del aparato puede tener olor residual al principio. Los olores desaparecen cuando el aparato está en funcionamiento.

4. Deja que el electrodoméstico permanezca en posición vertical al menos 24 horas. Durante este tiempo, puedes mantener la puerta del electrodoméstico abierta para que se escapen los olores residuales.
5. Planta el electrodoméstico delante del lugar de instalación. Mantén 0,5 m de espacio entre el electrodoméstico y el armario para la instalación eléctrica. El aparato ya está listo para su instalación eléctrica.

¡ADVERTENCIA!

Riesgo de descarga eléctrica. Cuando el aparato está conectado a la red eléctrica, contiene un voltaje alto:

- La instalación eléctrica debe cumplir con los requisitos locales y nacionales.
- La instalación eléctrica debe ser realizada por una persona cualificada y competente.
- No mueva el aparato cuando esté conectado a un enchufe activo.
- No conectes el aparato a un enchufe cuando el cable esté dañado. Si el cable de alimentación está dañado, debe ser reemplazado por el fabricante o por un centro de servicio autorizado.

5.6. Conecta el aparato a la fuente de alimentación:

1. Apaga el fusible del enchufe de corriente.
2. Conecta el cable de alimentación al enchufe. Asegúrate de poner a tierra el aparato.
3. Vuelve a encender el fusible del enchufe de corriente.
4. Comprueba si el aparato está encendido.

Si el aparato no se enciende, repite los pasos de este capítulo. Si el aparato sigue sin funcionar, contacta con tu proveedor. Apaga el fusible del enchufe para continuar con la instalación de forma segura.

5.7. Colocación del electrodoméstico

1. Asegúrate de que la instalación eléctrica esté terminada antes de que el electrodoméstico esté integrado.
2. Ajusta las patas hasta que el aparato esté en las cuatro patas y esté nivelado y estable.
3. Deslízate el electrodoméstico dentro del armario. Asegúrate de:
   - El cable de alimentación no está atrapado bajo el aparato.
   - El aparato no toca la pared trasera.
   - El electrodoméstico está en el centro del armario.
   - Hay al menos 5 mm de espacio libre en la parte superior del aparato.

Comprueba de nuevo si el aparato está nivelado y estable. Si no, ajusta las patas hasta que el aparato esté de pie en los cuatro pies y esté nivelado y estable.

5.8. Invertir la dirección de la puerta (Opcional)

Si se desea, la dirección de la puerta puede invertirse una vez instalado el electrodoméstico. Recomendamos invertir la dirección de la puerta con dos personas.

¡ADVERTENCIA!

La puerta es de cristal y puede romperse al caer. Al invertir la dirección de la puerta, deja que otra persona la sostenga al desenroscar las bisagras.

Para más información, consulta el capítulo 8.

5.9. Arreglo en el armario

El aparato debe estar fijado al armario para evitar que se mueva hacia dentro de la columna cuando la puerta se abre repetidamente (se empuja).

1. Los orificios de fijación están situados por encima y por debajo de la puerta.
2. Fija el electrodoméstico al armario con 4 tornillos.

5.10. Finalización de la instalación

1. Enciende el fusible del enchufe.
2. Comprueba si el aparato está encendido. Ahora puedes usar el aparato.

¡Propina! Al usar el aparato por primera vez, recomendamos esperar entre 2 y 3 horas antes de colocar las botellas en el aparato para que alcance la temperatura establecida.

6. OPERACIÓN DEL APARATO

AVISO

Riesgo de daños en tu electrodoméstico. No enciendas el aparato directamente después de que esté apagado. Espera 5 minutos antes de volver a arrancar el aparato.

Los controles de tu enfriador de vino

Para DVS-19.50

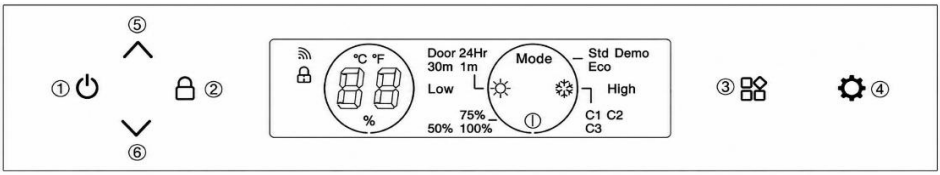

Para DVS-25.65, DVS-44.120, DVS-70.185

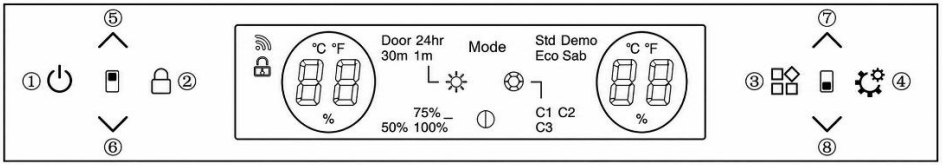

6.1. Botón de encendido/apagado (1)

El sistema por defecto se enciende después de enchufarlo. Si mantienes este botón pulsado durante 3 segundos, se escucha un pitido, el producto se apaga. Pulsa ligeramente este botón y se escucha un pitido, el producto se enciende.

6.2. Botón de bloqueo (2)

En modo normal (sin fallos), el sistema por defecto se desbloquea tras encender el producto.
Pulsa el botón durante 3 segundos, y se escucha un pitido. El sistema entra en modo Bloqueo para el panel de control de bloqueo. El sistema no tendrá acción al pulsar botones en modo Bloqueo.
Pulsado el botón durante 3 segundos en modo bloqueo, se emite un pitido y el panel de control se desbloquea.

6.3. Botón de interruptor de función (3)

El sistema tiene 4 iconos de función:

Configuración del sistema Mode
Ajustes de brillo de luz
Ajustes de color de luz
Ajustes de duración de la luz

Pulsa el botón para cambiar entre funciones durante el parpadeo del icono. Si no hay acción tras parpadear 5 veces, el sistema saldrá del modo de cambio de función.

6.4. Botón de configuración de función (4)

Este botón solo tendrá acción cuando el icono de función parpadea. Usa este botón para cambiar entre funciones.

6.5. Ajuste de temperatura

(5) (6) botones de ajuste de temperatura en la zona superior
(7) (8) botones de ajuste de temperatura en zonas bajas

Botón de aumento de temperatura

Pulsa el botón una vez que se escuchará un pitido, la temperatura subirá 1°C.
Cuando la temperatura fijada alcanza el límite superior establecido, la temperatura fijada no cambiará.

Botón de disminución de temperatura

Pulsa el botón una vez que se escuchará un pitido, la temperatura bajará 1°C.
Cuando la temperatura fijada alcanza el límite inferior establecido, la temperatura establecida no cambiará.

Rango de control de temperatura
- PARA DVS-19,50: 5-18°C
- PARA DVS-25.65; DVS-44.120; DVS-70.185: Zona superior: 5-10°C, Zona inferior: 10-18°C

Temperatura predeterminada de configuración de fábrica
- PARA DVS-19.50: 12°C
- PARA DVS-25.65; DVS-44.120; DVS-70.185: Zona superior: 6°C, Zona inferior: 12°C

6.6. Página de configuración del modo de funcionamiento

Pulsa Mode el icono, cuando parpadea, pulsa el botón para cambiar entre los modos Std//Eco/Demo.

1. Std (modo estándar): El modo "Std" por defecto del sistema tras encender el producto.
2. Eco (modo de ahorro de energía): Tras entrar en modo Eco, la luz interna se apaga tras 3 segundos y la pantalla se apaga 20 segundos después de cerrar la puerta.
3. Demo: Al entrar en modo Demo, el compresor deja de funcionar. Todas las demás funciones siguen operativas. Como el mecanismo de empujar para abrir la puerta y la iluminación. Este modo es ideal para salas de exposición o exposiciones donde exponer el enfriador de vinos.

El modo seleccionado parpadeará 5 veces para confirmar la configuración.

6.7. Página de configuración del modo de luz

Pulsa el ikon, cuando parpadea, pulsa el botón para ajustar la duración de la luz interior. Las opciones son "Puerta, 1 minuto, 30 minutos o 24 horas". El botón de luz seleccionado parpadeará 5 veces para confirmar la opción seleccionada. El sistema por defecto es que la luz de "Puerta" está encendida cuando la puerta está abierta y apagada cuando está cerrada. Con todos los ajustes de duración, el brillo es del 100% si la puerta está abierta, pero el brillo es menor si la puerta está cerrada. El brillo depende del nivel de brillo configurado.

6.8. Página de ajuste de brillo de luz

Pulsa el ikon, cuando parpadea pulsa el botón para cambiar entre el nivel de brillo 50% / 75% / 100%. El nivel seleccionado parpadeará 5 veces para confirmar la configuración. El valor por defecto del sistema es un 75% de brillo tras encender el aparato.

6.9. Página de ajuste de color claro

Pulsa el ikon, cuando parpadea pulsa el botón para cambiar entre los colores C1/C2/C3. El color seleccionado parpadeará 5 veces para confirmar la configuración. El color predeterminado del sistema es C1. C1 es blanco, C2 es azul y C3 es naranja.

6.10. Elección entre °C/F en pantalla

Cambio de Celsius y Fahrenheit:
Pulsando durante 3 segundos la zona superior o inferior la zona superior y la zona inferior se mantiene pulsada alternando entre °C y °F.

6.11. Pasos de uso del WIFI

1. Escanea el código para descargar la app "vida inteligente" e instáltala en tu teléfono.

2. Crea una cuenta personal e inicia sesión en tu red WIFI doméstica.

3. Después de conectar la alimentación, mantenga pulsado el botón durante 3 segundos y hasta que suene cuatro veces el pitido. El sistema entra en estado de coincidencia de red. La luz de fondo de los botones empieza a brillar.

4. Haz clic en "+" en la página de la APP para "Añadir dispositivo". La APP buscará automáticamente los dispositivos e intentará conectarse.

5. El icono del dispositivo aparecerá cuando la app tenga éxito en buscar el dispositivo. Haz clic en el icono e introduce la contraseña WiFi. Luego esperando la conexión completa.

6. Después de que la red consigue conectarse, la luz de fondo deja de brillar. La APP entra en la ventana principal de control del enfriador de vino. Ahora puedes usar la APP. Si la conexión falla, por favor comprueba la red WIFI e intenta conectarte de nuevo.

6.12. Interfaz de red

1. Interfaz Bluetooth (Bluetooth LE): antes de la asignación de red, el dispositivo activará la función Bluetooth por defecto y su función principal se utiliza para la búsqueda de dispositivos de proximidad y la conexión inicial; cuando estés listo para conectarlo, los teléfonos móviles y otros dispositivos inteligentes pueden descubrir rápidamente el dispositivo por Bluetooth y establecer un enlace de comunicación preliminar para prepararse para el proceso posterior de red Wi-Fi.
2. Interfaz WiFi: Antes de la asignación de red, la interfaz Wi-Fi del dispositivo no está conectada, sino en modo de escucha configurable. Siempre está escuchando las señales Wi-Fi en el entorno y esperando el comando del usuario enviado a través de la aplicación móvil. Una vez que recibe la asignación correcta para conectarse a la red Wi-Fi especificada. El dispositivo solo soporta redes Wi-Fi en la banda de 2,4 GHz, lo cual es más adecuado para la conexión estable a dispositivos inteligentes en el Servicio de Registro Doméstico.
3. Servicio de difusión de dispositivos: El dispositivo emite continuamente la información de su propio dispositivo vía Bluetooth, incluyendo el nombre del dispositivo, el tipo de dispositivo y el identificador único. La información de difusión será recibida por los dispositivos inteligentes Bluetooth que lo rodean, para que los usuarios puedan identificar y seleccionar rápidamente el equipo que debe conectarse a la red en la APP del teléfono móvil.
4. Servicio de red: Ya sea estableciendo la conexión inicial con la APP del móvil mediante Bluetooth o la configuración posterior de la red vía Wi-Fi, el dispositivo proporciona el servicio de red correspondiente. El nombre de la red Wi-Fi (SSID) y la contraseña del router se transmiten desde la APP a la APP del teléfono móvil a través de Bluetooth. Durante el proceso de distribución Wi-Fi, el dispositivo intentará conectarse a la red Wi-Fi especificada según la información de distribución recibida y dará feedback a la APP del móvil sobre el progreso y el resultado de la distribución.

7. ESTANTERÍAS

• Según la configuración real de tu producto, por favor revisa el correspondiente Quitar o Reemplazar Racks.
• Para evitar dañar la junta de la puerta, asegúrate de que la puerta esté completamente abierta al sacar las baldas del compartimento del raíl.

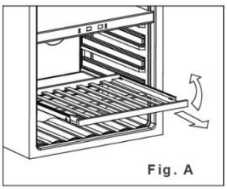
Fig. A

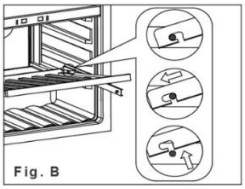
Fig. B

1. Extiende completamente la balda que deseas retirar (Fig. A)
2. Levanta la parte delantera de la estantería (Fig. A)
3. Sujetando la pista de la balda, empujar la estantería hacia dentro y luego hacia arriba para liberarla de los amortiguadores traseros (Fig. B)

7.1. Instalación de raíles





1. Colocar los rieles en los orificios de los tornillos (marcados con rojo en la primera foto)

2. Fija los rieles al armario en ambos agujeros de tornillo (tornillos incluidos en los raíles)

3. Fija los raíles a ambos lados del armario.

4. Instala la estantería según la descripción en "Estanterías"

8. PUERTA

8.1. Cómo cambiar el ángulo de apertura de la puerta

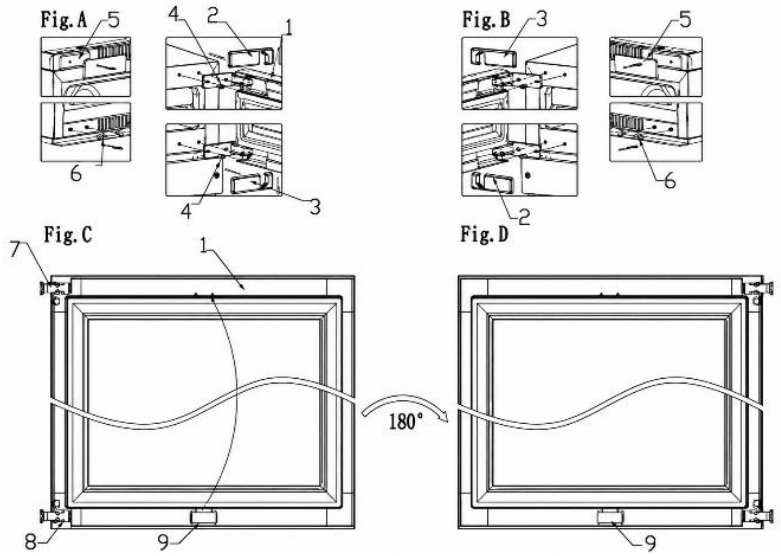

1. puerta; **2**. tapa superior de la bisagra; **3**. la tapa inferior de la bisagra de la puerta; **4.** tornillo **5**. piezas decorativas (22 para clavos decorativos); **6.** clavos decorativos; **7/8.** bisagra de puerta**; 9.** prensa para lámparas de puerta

1. Abrir la puerta y quitar los clavos decorativos (5) en la parte superior izquierda y el clavo decorativo (6) en la parte inferior izquierda (Fig. A).

2. Tira de la tapa derecha de la bisagra (2) hacia adelante y hacia arriba y luego tira de la tapa inferior derecha (3) hacia adelante y hacia abajo (Fig. A).

3. Quita todos los tornillos (4) de la bisagra superior e inferior y luego retira la puerta (Fig. A).

4. Presiona la lámpara de puerta (9), quítala e instálala en el marco superior de la puerta y luego gira la puerta 180 grados (Fig C/D).

5. Fija la bisagra de la puerta en el lado izquierdo de la caja con tornillos y aprieta los tornillos para asegurarte de que la bisagra esté bien ajustada (Fig. B).

6. Finalmente, instala piezas decorativas (5) y clavos decorativos (6) en la esquina superior derecha y inferior derecha de la caja (Fig. B)

Nota: Se necesitan dos personas para cambiar la puerta.

8.2. Instalación de la manilla

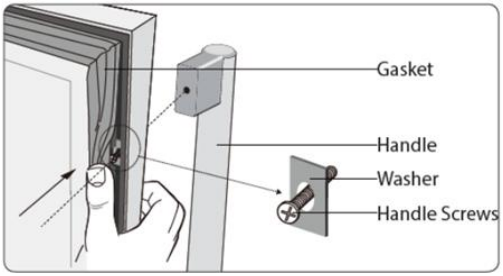

Para instalar el pomo de la puerta:
1. Abrir la puerta y tirar de la junta del marco para acceder a los tornillos.
2. Coloca el pomo sobre los pasadores de la puerta.
3. Fija el pomo a la puerta con los tornillos. Ten cuidado, no aprietes los tornillos para evitar daños en la puerta.

9. TEMPERATURA

La temperatura óptima depende del tipo de vino:

Tipo de vino	Temperatura óptima	
Vino tinto	14 – 18 °C	57 – 65 °F
Vino blanco	5 – 10 °C	41 – 50 °F
Vino de maduración	11 – 14 °C	52 – 57 °F

Revisa siempre la etiqueta de la botella para ver la temperatura óptima de almacenamiento de tus vinos.

9.1 Zonas

El aparato puede equiparse con varias zonas. Cada zona es adecuada para diferentes tipos de vinos. Las pantallas muestran la temperatura actual en las zonas correspondientes.

¡Propina! Si quieres cambiar las unidades en la pantalla entre °C y °F.

Tipo	Zona	Tipos de vino	Ajustes de temperatura	
Zona única		Todos los tipos de vino	Dependiendo del tipo de vino	
Doble zona	**Zona superior**	Champán Vino blanco	5 – 10 °C	41 – 50 °F
	Zona baja	Vino blanco Vino tinto	10 – 18 °C	50 – 65 °F

Para un rendimiento óptimo, recomendamos una diferencia de temperatura entre las zonas de al menos 4 °C.

9.2. Control de la temperatura

Para controlar la temperatura:

1. Pulsa uno de los botones de temperatura para comprobar la temperatura establecida. La temperatura fija parpadea en la pantalla.
2. Utiliza los botones de temperatura para cambiar la temperatura.

Cuando los botones de temperatura no se tocan durante más de 5 segundos, la pantalla deja de parpadear y vuelve a mostrar la temperatura actual en la zona correspondiente.

AVISO

Si la temperatura en la pantalla sigue parpadeando, la temperatura medida se desvía más de 5 °C de la temperatura establecida. Una desviación de temperatura superior a 5 °C podría afectar a un vino. Comprueba si los vinos almacenados pueden soportar la diferencia de temperatura y, si no, saca el vino del refrigerador hasta que la pantalla deje de parpadear.

La función de memoria de temperatura se asegura de que los ajustes de temperatura se mantengan iguales cuando el aparato se enciende tras una pérdida de energía.

9.3. Almacenamiento del vino

La cantidad de vino que se puede almacenar en el aparato depende del tamaño de las botellas. La capacidad es aproximadamente máxima según las botellas de 750 ml de Burdeos.

AVISO

Varias botellas de vino pueden ser pesadas y pueden influir en el centro de gravedad del aparato y causar que este sea

inclinarse. Presta atención a la colocación de las botellas en el aparato:

- No deslices más de un portaequipajes cargado a la vez.
- Si una rejilla está cargada con más de una capa de botellas, no la deslices fuera de la rejilla.
- Intenta distribuir las botellas de forma uniforme por todo el aparato.

Botellas abiertas pueden causar derrames en el aparato. Solo coloca botellas sin abrir en el electrodoméstico.

Para almacenar vino en tu electrodoméstico, haz lo siguiente:

1. Abre completamente la puerta.
2. Saca uno de los estantes.
3. Coloca la botella plana sobre la rejilla.

4. Empuja la estantería hacia dentro del aparato.
5. Cierra bien la puerta.
Para un rendimiento óptimo del aparato, ten en cuenta los siguientes aspectos:
• Si no tienes suficientes botellas para llenar tu aparato, distribuye las botellas de la forma más uniforme posible a través del aparato.
• Mantener un espacio entre la pared y las botellas para permitir la circulación del aire.

9.4. Añadir una caja de humedad (opcional)

Cuando el aparato se instala en un clima muy seco (humedad inferior al 40%) puedes colocar una caja de humedad en el aparato.

¡Propina! Ten en cuenta que usar la caja de humedad reduce la capacidad de botella del aparato.

Para añadir la caja de humedad, haz lo siguiente:
1. Llena la caja de humedad con agua.
2. Coloca la caja de humedad en la estantería con los patines.

10. AHORRANDO ENERGÍA

El aparato es eficiente energéticamente por sí solo. Si quieres usar el electrodoméstico de la forma más eficiente posible:
• Mantener la puerta cerrada tanto como sea posible.
• No cambies la temperatura establecida con demasiada frecuencia.
• Apagar el aparato cuando esté vacío durante más tiempo.
• El enfriador de vino debe estar en la zona más fresca de la habitación, alejado de los electrodomésticos que producen y fuera de la luz solar directa.

11. CUIDADO Y MANTENIMIENTO

¡ADVERTENCIA!
Riesgo de descarga eléctrica. Cuando el aparato está conectado a la red eléctrica, contiene un voltaje alto. Apaga el fusible del enchufe antes de realizar el mantenimiento.

Se requieren las siguientes tareas de mantenimiento para mantener el aparato en óptimas condiciones:

Tareas de mantenimiento	Frecuencia
Limpieza rápida	Cada mes
Limpieza a fondo	Cuando está sucio o cuando no se usa durante periodos prolongados
Descongelación	Cada seis meses (o cuando la escarcha del evaporador tiene 5 mm de grosor)

Los capítulos siguientes ofrecen instrucciones sobre cómo realizar estas tareas de mantenimiento.

11.1. Limpieza

AVISO
El uso de agentes de limpieza inadecuados puede dañar las superficies del aparato. No utilice agentes de limpieza abrasivos o agresivos, esponjas ni paños. Limpia en dirección a la veta.

La pantalla contiene componentes eléctricos. Usar demasiada agua durante la limpieza puede dañar la pantalla. Asegúrate de exprimir el paño o la esponja antes de limpiar la pantalla.

Para limpiar el electrodoméstico, haz lo siguiente:
1. Apaga la corriente, desenchufa el aparato y retira todos los objetos, incluidas botellas, estanterías y estantería.
2. Lava las superficies interiores con agua tibia y solución suave.
3. Lava las baldas con una solución suave de detergente. Espera a que las baldas se sequen antes de volver a colocarlas en la unidad
4. Exprime el exceso de agua del trapo al limpiar la zona de los controles o cualquier parte eléctrica.
5. Lava el exterior con agua tibia y detergente líquido suave. Enjuaga bien y sécala con un paño limpio y suave.
6. Limpia las salidas de aire con un paño húmedo y suave.
7. Si está presente, limpia la caja de humedad con agua corriente.
8. Limpia la puerta con limpiacristales y un paño suave.

¡ADVERTENCIA!

Nunca enciendas el electrodoméstico mientras el interior o las estanterías están mojados. Operar en un entorno húmedo aumenta significativamente el riesgo de crecimiento de moho. Maku se asegura de que el interior del electrodoméstico y todos los accesorios estén completamente secos antes de encenderlo.

11.2. Descongelación del aparato

La descongelación suele tardar entre 2 y 4 horas. El aparato se descongela cuando se ha acabado toda la escarcha del evaporador.

Para descongelar el aparato:

1. Apaga el aparato.
2. Retira las botellas del aparato.
3. Deja la puerta abierta para acelerar el proceso.
4. Colocar toallas en la abertura de la puerta del aparato para absorber cualquier agua.
5. Vuelve a encender el aparato.
6. Si está presente, rellena la caja de humedad.

12. CORTE DE ENERGÍA

La mayoría de los cortes de energía se corrigen en pocas horas y no deberían afectar a la temperatura de tu aparato si minimizas el número de veces que se abre la puerta. Si la luz va a estar cortada durante mucho tiempo, necesitas tomar las medidas adecuadas para proteger tu contenido.

13. TIEMPO DE VACACIONES

Vacaciones cortas: Deja el refrigerador de vinos/refrigerador de bebidas en funcionamiento durante vacaciones de menos de tres semanas. Si el aparato no se usa durante varios meses, retira todos los objetos y apágalo. Limpia y seca bien el interior. Para evitar el crecimiento de olores y moho, deja la puerta ligeramente abierta: bótala si es necesario.

14. MOVER EL ENFRIADOR DE VINO

1. Retira todos los objetos.
2. Saca los objetos sueltos dentro del enfriador de vino (botellas y estanterías) o fija los sueltos con la espuma.
3. Gira la pata ajustable hacia arriba hasta la base para evitar daños.
4. Cierra la puerta con cinta adhesiva.
5. Asegúrate de que el aparato se mantenga bien colocado en posición vertical durante el transporte. También protege el exterior del electrodoméstico con una manta o objetos similares.

15. PREGUNTAS FRECUENTES

1. El aparato no se enfría lo suficiente. ¿Qué hacer?

Asegúrate de que la puerta esté completamente cerrada. No expongas la unidad a la luz solar directa. Mantén limpias las rejillas de ventilación.

2. El aparato se enciende y apaga con frecuencia.

Un enfriador de vino suele activar el ciclo de refrigeración cada 10–15 minutos. Si el compresor arranca con más frecuencia, comprueba lo siguiente: condiciones climáticas en el lugar de instalación; Cierre adecuado de puertas. Si se han cargado muchas botellas nuevas a la vez, la unidad puede necesitar al menos 24 horas para alcanzar la temperatura establecida, lo que resulta en ciclos de refrigeración temporalmente más frecuentes.

3. La puerta no se abre.
Revisa la instalación y consulta el manual de usuario para las instrucciones sobre cómo ajustar el sensor de apertura de la puerta.

4. La luz interior no funciona.
Verifica la configuración del enfriador de vinos. Más información sobre los ajustes disponibles se puede encontrar en el manual de usuario.

5. Aparece condensación en el cristal.
La humedad excesiva en la habitación puede causar problemas de humedad. Esto no es un fallo del aparato.

6. La puerta no se cierra correctamente.

Los enfriadores de vino pueden permanecer empaquetados durante más de seis meses antes de llegar al cliente. Las unidades están protegidas de forma segura con poliestireno expandido por todos lados y sujetas con dos correas para garantizar un entorno seguro y evitar daños físicos durante el transporte. Debido al empaquetado ajustado, la junta de la puerta puede deformarse y requerir ajustes. Para corregirlo, cierra la puerta y calienta suavemente la junta con un secador de pelo. Ajusta cuidadosamente las láminas de la junta para ayudarlas a abrirse y recuperar su forma correcta. Comprueba la posición de la junta y la puerta para asegurar que el sellado es correcto. Si la junta se ha aflojado o ha perdido su forma tras años, se puede restaurar de nuevo usando un secador de pelo. Verifica que la unidad esté nivelada y que todas las baldas estén correctamente instaladas.

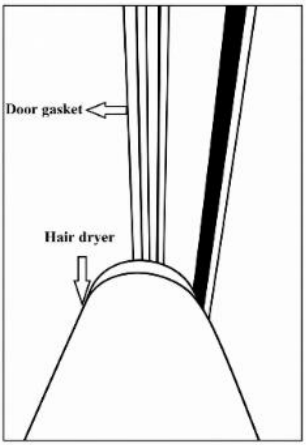

7. Cómo registrar mi solicitud de servicio

Por favor, utiliza el enlace para registrar tu solicitud de servicio: https://service.dunavox.com/

Necesitas la siguiente información para registrarte:
- Datos de contacto (Nombre, dirección de correo electrónico, número de teléfono)
- Detalles de la cuenta (país de compra, fecha de compra, a quién lo compraste)
- Detalles del producto (tipo de producto, número de serie)
- Descripción del error (Explicación del error: subir fotos de la instalación es obligatorio al enviar el formulario de informe de servicio.

Si observa algún comportamiento inusual en su electrodoméstico, por favor contacte con su distribuidor local o envíe un correo electrónico a la siguiente dirección de correo electrónico: service@dunavox.com

16. ELIMINACIÓN

1. Antes de desechar un aparato viejo, desconecte el enchufe de la toma principal para asegurarse de que el aparato está inoperativo.
2. Quita la puerta pero deja las baldas en su sitio para evitar que los niños entren.
3. Corta el cable principal y deséchatelo.



El símbolo en el producto o su embalaje indica que este producto no debe manipularse como residuos domésticos generales, sino que debe ser llevado a un punto de recogida de reciclaje para productos eléctricos y electrónicos. La eliminación debe realizarse conforme a la normativa medioambiental local para la eliminación de residuos. Al desechar correctamente este producto estás contribuyendo a la protección del medio ambiente y a la salud de tus semejantes. Una eliminación inadecuada pone en peligro la salud y el medio ambiente. Se puede obtener más información sobre el reciclaje del producto en el ayuntamiento, el departamento de recogida de basura o la tienda donde adquirió el producto.

Si tu producto está defectuoso, contacta con Dunavox. Posiblemente podamos reparar el producto o darle una segunda vida. Si tienes que desechar el producto, deshazlo según las directrices aplicables localmente.
Cuando vendas el producto a un nuevo propietario, asegúrate de añadir este manual o una copia de este manual.

¡ADVERTENCIA!

Al deshacerse de un electrodoméstico viejo, asegúrese de que la tubería no se dañe.

17. GARANTÍA

Los productos para uso doméstico cuentan con una **garantía estándar de 24 meses**. La matrícula dentro de los 30 días posteriores a la compra extiende la garantía 12 **meses (36 meses en total).**

Registro en https://dunavox.com/product-registration

El compresor está cubierto durante otros **dos (2) años**, lo que da **un total de cinco (5) años** en el compresor.
La garantía solo se aplica **en el país de compra**.
Las reclamaciones deben incluir **prueba de compra** y, si procede, **prueba de registro**. La garantía cubre **la mano de obra, las piezas de repuesto y los costes de transporte** necesarios para la reparación. La retirada y reinstalación de los electrodomésticos integrados es responsabilidad del usuario final. Por razones de seguridad, no se ofrece servicio in situ para unidades instaladas a más de **2 metros** sobre el nivel del suelo.

Exclusiones:

Sin cobertura para: daños por transporte/reubicación; arañazos/cristales rotos, estanterías o asas; instalación/uso inadecuado; conexión de alimentación incorrecta o voltaje inestable; reparación/modificación no autorizada; desastres naturales; desgaste/decoloración estética; pérdida o deterioro de vino u otros contenidos; Desgaste general. Dunavox no se hace responsable de ningún daño indirecto o consecuente, incluyendo el deterioro del vino o de materiales circundantes.

Los productos están protegidos por la garantía oficial del fabricante de acuerdo con las normativas aplicables de la UE en materia de consumo/conformidad con productos. La garantía es personal para el comprador original y no transferible. La reparación/sustitución no extiende el periodo de garantía original.

Las cláusulas y especificaciones de la garantía pueden cambiar sin previo aviso.

DUNAVOX

THE WINE COOLING EXPERT

DUNAVOX

THE WINE COOLING EXPERT

DUNAVOX Spirit

FR Manuel d'utilisateur version v4.0-2026



PRÉFACE

Cher client,

Merci d'avoir acheté cet appareil et de faire confiance à Dunavox. Nous avons conçu Ce produit est avec le plus grand soin et l'espoir qu'il sera fier et un ajout à long terme à votre maison. Si vous avez des questions concernant votre appareil, n'hésitez pas à nous le faire, nous serons ravis de vous aider !

DUNAVOX Spirit

- Poignée de porte
- Écran tactile LCD
- WIFI + Application intelligente
- Système de ventilation intégré
- Étagère télescopique en bois
- Lumière multi-LED

Produits spiritueux

DVS-19.50B
DVS-19.50SS
DVS-19.50C
DVS-19,50 Mo
DVS-25.65DB
DVS-25.65DSS
DVS-25.65DC
DVS-25.65DMB
DVS-44.120DB
DVS-44.120DSS
DVS-44.120DC
DVS-44.120DMB
DVS-70.185DB
DVS-70.185DSS
DVS-70.185DC
DVS-70.185DMB

TABLE DES MATIÈRES **NUMÉRO DE PAGE**

1. À propos de ce document 1
1.1. Langue 1
1.2. Documentation pertinente 1
1.3. Symboles utilisés 1
2. Description du produit 1
2.1. Conformité 1
3. Sécurité 2
3.1. Usage prévu 2
3.2. Utilisateurs visés 2
3.3. Instructions de sécurité 2
4. Transport et stockage 3
4.1. Transport 3
4.2. Stockage 4
5. Installation 4
5.1. Avant d'installer et d'utiliser votre nouvel appareil 4
5.2. Instructions de sécurité importantes 4
5.3. Installation de la vitrine à vin 5
5.4. Choisir un lieu 6
5.5. Préparation de l'appareil pour l'installation 6
5.6. Connexion de l'alimentation 7
5.7. Positionnement de l'appareil 7
5.8. Inverser la direction de la porte 7
5.9. Correction sur le cabinet 7
5.10. Fin de l'installation 8
6. Exploitation de l'appareil 8
6.1. Bouton ALLUMÉ/ARRÊT 8
6.2. Bouton de verrouillage 8
6.3. Bouton de commutation de fonction 8
6.4. Bouton de réglage de fonction 9
6.5. Réglage de la température 9
6.6. Page de réglage du mode de fonctionnement 9
6.7. Page de réglage du mode lumière 9
6.8 Page de réglage de la luminosité de la lumière 10
6.9. Page de réglage de la couleur claire 10
6,10. Choix entre °C/F 10
6.11. Étapes d'utilisation du WIFI 10
6.12. Interface réseau 10
7. Étagères 11
7.1. Installation des rails 11
8. Porte 12
8.1. Comment changer l'angle d'ouverture de la porte 12
8.2. Installation de la poignée 13
9. Température 13
9.1. Zones 13
9.2. Contrôle de la température 13
9.3. Conservation du vin 14
9.4. Ajout d'une boîte d'humidité (optionnel) 14
10. Économie d'énergie 14
11. Entretien et entretien 15
11.1. Nettoyage 15
11.2. Dégivrage de l'appareil 15
12. Panne de courant 16
13. Temps de vacances 16
14. Déplacement du refroidisseur à vin 16
15. Foire aux questions 16
16. Élimination 18
17. Garantie 18

1. À PROPOS DE CE DOCUMENT

Ce manuel s'applique à tous les modèles Spirit de Dunavox. Si les chapitres ne s'appliquent qu'à certains modèles, cela sera mentionné dans le titre ou au début du chapitre.
Lisez et comprenez ce manuel avant d'utiliser le produit. Conservez soigneusement ce manuel pour référence future.
Nous nous réservons le droit de modifier les paramètres sans préavis.

1.1. Langue

Ce manuel est à l'origine rédigé en anglais. Toutes les autres versions linguistiques sont des traductions du texte original.
Si la langue que vous souhaitez n'est pas disponible en version imprimée, veuillez visiter notre site web et rechercher votre modèle correspondant pour télécharger le manuel d'utilisation dans la langue requise.

1.2. Documentation pertinente

La documentation suivante est disponible pour cet appareil :

Document	Emplacement
Manuel d'utilisation	Ce document
Étiquette énergétique	Emballé dans l'appareil
Dessin d'installation	

1.3. Symboles utilisés

Ce manuel contient des instructions de sécurité. Ignorer ces instructions peut entraîner des blessures ou des dommages à l'appareil. Chaque instruction de sécurité est indiquée par un mot de signalisation. Le mot signal correspond au niveau de risque de la situation dangereuse décrite.

ATTENTION !	Ce symbole indique une situation dangereuse qui, si elle n'est pas évitée, pourrait entraîner la mort ou des blessures graves.
ATTENTION !	Ce symbole indique une situation dangereuse qui, si elle n'est pas évitée, pourrait entraîner des blessures mineures ou modérées.
AVIS	Ce symbole indique une situation qui, si elle n'est pas évitée, pourrait endommager le produit.

Les autres symboles de ce manuel ne font pas référence à la sécurité.

Un conseil !	Ce symbole indique un conseil utile à certains utilisateurs.

2. DESCRIPTION DU PRODUIT

Cet appareil est un refroidisseur à vin de haute qualité avec un aspect et une sensation premium. L'appareil est équipé d'un mode climatisation dynamique, idéal pour conserver des bouteilles de vin sur une longue période.
Le tableau suivant montre le nombre de zones et la capacité des bouteilles par modèle.

	Esprit			
	19	25	44	70
Nombre de zones	1	2	2	2
Capacité de la bouteille	19	25	44	70

Voir l'annexe 1 pour la liste complète des spécifications.

2.1. Conformité

Cet appareil est conçu et testé selon les réglementations et directives suivantes :

LVD 2015/35/UE
EMC 2014/30/UE
ERP 2009/125/CE
RoHS 2011/65/CE
Certificat CB
Certifié CE

3. SÉCURITÉ

3.1. Utilisation prévue

• Cet appareil est destiné à conserver les vins à leur température optimale.
• Cet appareil est conçu pour être intégré ou sous comptoir (DVS-19.50B, DVS-19.50SS, DVS-19.50C, DVS-19.50MB, DVS-25.65DB, DVS-25.65DSS, DVS-25.65DC, DVS-25.65DMB, DVS-44.120DB, DVS-44.120DSS, DVS-44.120DC, DVS-44.120DMB)
• L'appareil est destiné à être utilisé dans des environnements domestiques.
• L'appareil est réservé à l'intérieur.
• Cet appareil est destiné à être utilisé pour le stockage du vin.

3.2. Utilisateurs visés

Cet appareil peut être utilisé par des enfants âgés de 8 ans et plus ainsi que par des personnes ayant des capacités physiques, sensorielles ou mentales réduites, ou un manque d'expérience et de connaissances, si elles ont reçu une supervision ou des instructions concernant une utilisation sûre du produit et comprennent les dangers encourus. Les enfants ne doivent pas jouer avec le produit. Le nettoyage et l'entretien des utilisateurs ne doivent pas être effectués par des enfants sans supervision.

3.3. Instructions de sécurité

ATTENTION !
Risque de choc électrique. Lorsque l'appareil est branché au secteur, il contient une haute tension.

• Coupez le fusible de la prise avant de brancher l'appareil au secteur.
• Mettre à la terre l'appareil.
• Éteindre le fusible de la prise avant d'effectuer l'entretien.
• Ne pas déplacer l'appareil lorsqu'il est connecté à une prise d'alimentation active.
• Ne pas brancher l'appareil à une prise électrique lorsque le câble d'alimentation est endommagé. Si le câble d'alimentation est endommagé, il doit être remplacé par le fabricant ou un centre de service agréé.
• Ne pas brancher l'appareil à une prise électrique défectueuse.
• Tenir l'appareil et le cordon d'alimentation à l'écart de l'eau ou de l'humidité.
• Ne débranchez pas l'appareil en tirant sur le câble. Saisit toujours le connecteur et tire.
• Ne pas débrancher l'appareil avec les mains mouillées.
• Ne placez pas plusieurs prises électriques ou rallonges derrière l'appareil.

ATTENTION !
Le réfrigérant est très inflammable ! Le réfrigérant peut provoquer un incendie en cas de contact avec des flammes ou des étincelles.

• Ne pas utiliser l'appareil en présence de fumées explosives ou inflammables.
• Ne pas faire fonctionner l'appareil lorsque le circuit de réfrigérant est endommagé.

• Si du réfrigérant a fui de l'appareil :
  - Évitez tout feu ou étincelles.
  - Coupez le fusible de la prise électrique de l'appareil.
  - Aérer la pièce où se trouve l'appareil pendant plusieurs minutes.
  - Contactez Dunavox pour des conseils.
• Ne pas utiliser de dispositifs mécaniques pour accélérer le processus de dégivrage.

ATTENTION !

Risque d'étouffement ! Les enfants qui jouent avec le matériau d'emballage peuvent entraîner des blessures. Gardez l'emballage hors de portée des enfants.

ATTENTION !

L'appareil est lourd. Transporter et déplacer l'appareil seul peut causer des blessures. Soulevez et déplacez toujours l'appareil avec deux personnes.

ATTENTION !

L'appareil n'est pas conçu pour être réparé par l'utilisateur. Toute tentative de réparation peut entraîner des blessures et des dommages à l'appareil, annulant ainsi la garantie :

- Ne réparez ni ne remplacez aucune partie de l'appareil à moins que ce manuel ne soit spécifiquement recommandé.
- N'utilisez pas d'accessoires non recommandés par le fabricant.
- N'utilisez pas d'autres appareils électriques à l'intérieur de l'appareil.

AVIS

Les sources de chaleur externes peuvent influencer les performances de l'appareil :
• N'installez pas l'appareil en plein soleil.
• N'installez pas l'appareil à côté de sources de chaleur telles que les fours, cuisinières, chauffages et radiateurs.

AVIS

La ventilation ne peut pas fonctionner correctement lorsque les grilles de ventilation sont couvertes. L'appareil peut surchauffer. Ne couvrez pas les grilles de ventilation.

AVIS

Stocker des bouteilles ouvertes dans l'appareil peut provoquer des fuites et de la moisissure. Ne stockez pas les bouteilles qui ont été déjà ouvertes.

AVIS

Plusieurs bouteilles de vin peuvent être lourdes et influencer le centre de gravité de l'appareil et provoquer une inclinaison : • Faites attention à la position des bouteilles dans l'appareil :
  • Ne pas faire glisser plus d'un rack chargé à la fois.
  • Si un support est chargé avec plus d'une couche de bouteilles, ne pas coulisser hors du support.
  • Essayez de répartir les bouteilles uniformément dans tout l'appareil.

4. TRANSPORT ET STOCKAGE

Le transport et le stockage doivent respecter les conditions climatiques suivantes :

Température ambiante	1 -40 °C
Humidité ambiante	< 95 % (sans condensation)

4.1. Transport

Gardez à l'esprit les éléments suivants lors du transport de l'appareil :
• Transporter l'appareil dans son emballage d'origine.
• Transporter l'appareil avec deux personnes.
• Ne pas pencher l'emballage de plus de 45°.

Si l'appareil est déjà déchargé, assurez-vous de :
• Verrouillez la porte en position fermée avec du ruban adhésif.
• Protéger l'extérieur de l'appareil. Utilisez un tissu doux et épais.

4.2. Stockage

Conservez l'appareil dans son emballage d'origine.

5. INSTALLATION

5.1. Avant d'installer et d'utiliser votre nouvel appareil

ATTENTION !
Avant d'allumer l'appareil, veuillez ouvrir la porte pendant 5 minutes pour ventiler l'armoire.

• Lire les instructions fournies avec l'appareil – le non-paiement de l'installation ou de l'utilisation de cet appareil conformément au manuel peut invalider toute garantie.
• Le fabricant n'accepte aucune responsabilité pour les dommages causés par une utilisation inappropriée ou une installation incorrecte.
• Ne pas installer cet appareil s'il a été endommagé lors du transport. Cela inclut la prise et le câble d'alimentation.
• Veuillez conserver ces instructions en lieu sûr pour référence future.

Note : Cet appareil est destiné exclusivement à la conservation du vin.

5.2. Instructions de sécurité importantes

• Pour éviter d'endommager la porte et le joint de porte, assurez-vous que la porte est complètement ouverte avant de retirer les étagères.
• Ne pas déplacer le refroidisseur à vin lorsqu'il est chargé de vin, car vous risquez de déformer l'appareil.
• Si le câble d'alimentation est endommagé, il ne doit être remplacé que par le fabricant ou un
Personne suffisamment qualifiée.
• Ne jamais permettre aux enfants d'utiliser, de jouer avec ou de ramper à l'intérieur de l'appareil.
• Ne jamais nettoyer les pièces d'appareil avec des fluides inflammables.
• Toutes les réparations électriques doivent être effectuées par un ingénieur de service qualifié. Des réparations insuffisantes peuvent être
cela constitue une source majeure de danger pour l'utilisateur et invalide toute garantie.
• Ne jamais stocker quoi que ce soit de dangereux à l'intérieur de l'appareil, comme des combustibles, explosifs, des objets puissants
acide ou alcali, etc.
• Ne stockez ni n'utilisez d'essence ni d'autres vapeurs et liquides inflammables à proximité de cet appareil ou de tout autre appareil. Cela peut créer un risque d'incendie ou une explosion.
Avertissement : Ne laissez pas le circuit du réfrigérant être endommagé lors de l'utilisation ou de l'installation de l'appareil. S'il est endommagé, n'utilisez pas l'appareil avant d'être conseillé par un technicien de service. Le réfrigérant peut s'enflammer ou endommager l'œil en cas de fuite.

• N'oubliez jamais de débrancher l'appareil avant de nettoyer. Lorsque vous déconnectez de l'alimentation électrique, débranchez la prise, pas le cordon d'alimentation.
• N'utilisez rien d'électrique à l'intérieur de l'armoire à vin.
• Toujours garder toutes les ouvertures de ventilation dégagées d'obstruction. S'ils sont bloqués, dégagez-les immédiatement.
• Assurez-vous que la prise est bien placée à un endroit accessible une fois l'installation terminée.
• N'utiliser cet appareil que pour des usages domestiques conformément à ces instructions. Le refroidisseur à vin convient à la conservation du vin (ou d'autres boissons en bouteille). Il n'est pas adapté pour stocker des aliments frais ou surgelés.
• Cet appareil peut être utilisé par des enfants de 8 ans et plus ainsi que par des personnes ayant des capacités physiques, sensorielles ou mentales réduites, ou un manque d'expérience et de connaissances, si elles ont reçu une supervision ou des instructions concernant une utilisation sûre de l'appareil et comprennent les dangers encourus. Les enfants ne doivent pas jouer avec l'appareil. Le nettoyage et l'entretien des utilisateurs ne doivent pas être effectués par des enfants sans supervision.
• Le réfrigérant de ces appareils est R600a, les objets inflammables et explosifs ne doivent pas être placés dans ou près de l'armoire, afin d'éviter l'incendie ou l'explosion causée.



5.3. Installation de votre meuble à vin

- Retirez le revêtement extérieur et intérieur.
- **Remarque** : Avant de connecter le Wine Cabinet à la source d'alimentation, laissez-le debout pendant environ 24 heures. Cela réduira le risque de dysfonctionnement du système de refroidissement lors de la manipulation lors du transport.
- La réparation de la poignée est une étape nécessaire avant de terminer l'installation
- Nettoyez la surface intérieure à l'eau tiède à l'aide d'un chiffon doux.
- Pour niveler votre Cave à Vin, ajustez le pied de nivellement avant au bas de la Vitrine à Vin.
- Placez le meuble à vin à l'écart du soleil direct et des sources de chaleur (four, cuisinière, chauffage, radiateur, etc.). La lumière directe du soleil peut affecter le revêtement acrylique, et les sources de chaleur peuvent augmenter la consommation électrique. Des températures ambiantes extrêmement basses peuvent également empêcher l'appareil de fonctionner correctement.
- Évitez de placer l'appareil dans des endroits humides.
- Le Caveau à Vin doit être positionné de façon à ce que la température ambiante soit comprise entre 16°C et 38°C. Si la température ambiante est supérieure ou inférieure à cette fourchette, les performances de l'appareil peuvent être affectées. Placer l'appareil dans des conditions extrêmement froides ou chaudes peut faire fluctuer la température intérieure. La plage de températures de réglage peut ne pas être atteinte.
- Branchez le Wine Cabinet dans une prise appropriée. Si la prise doit être changée, suivez les instructions données dans la section Exigences électriques.
- Coupez le fusible de la prise avant de brancher l'appareil sur le secteur.
- Connectez l'appareil à une prise reliée à la terre
- Coupez le fusible de la prise avant d'effectuer l'entretien.
- Ne connectez pas l'appareil à une prise électrique lorsque le câble d'alimentation est endommagé.
- Ne connectez pas l'appareil à une prise électrique défectueuse.
- Gardez l'appareil et le cordon d'alimentation à l'écart de l'eau ou de l'humidité.

Note : La porte vitrée est plus grande que l'appareil et se casse lorsque l'appareil est posé au sol sans pieds. Ne placez pas l'appareil directement au sol lorsqu'il n'est pas soutenu par un pied ou un support externe.

Note : La ventilation ne peut pas fonctionner correctement lorsque les grilles de ventilation sont couvertes. L'appareil peut surchauffer. Ne couvrez pas les grilles de ventilation.

Note : Stocker des bouteilles ouvertes dans l'appareil peut provoquer des fuites et de la moisissure dans le refroidisseur à vin. Ne stockez pas les bouteilles qui ont été déjà ouvertes.

Note : Fixez toujours l'appareil à l'armoire.

Le processus d'installation de l'appareil comprend les étapes suivantes :

Intégré dans une colonne
Choisir un lieu
Préparation de l'appareil pour l'installation
Connexion de l'alimentation
Placement de l'appareil
Inverser la direction de la porte (optionnel)
Finition de l'installation

Les chapitres suivants donnent plus d'explications sur chaque étape.

5.4. Choisir un lieu

AVIS
Des sources de chaleur externes peuvent influencer les performances de l'appareil. Ne pas installer l'appareil :
- En plein soleil
- À côté de sources de chaleur telles que le four, la cuisinière, le chauffage ou le radiateur.

La salle d'installation doit répondre aux conditions suivantes :

Température de fonctionnement	16 – 38 °C
Humidité de fonctionnement	< 95 % (sans condensation)
Volume d'air	> 1 m3 pour 8 g de liquide de refroidissement

Gardez à l'esprit qu'une installation dans des cuisines ouvertes ou contre des murs de séparation peut augmenter la pollution sonore émise par l'appareil.
Un conseil ! Vous pouvez également trouver le dessin d'installation sur www.dunavox.com.

L'appareil peut être intégré. Le lieu d'installation doit répondre aux conditions suivantes :
- Pas directement à côté ou au-dessus d'un four.
- La surface inférieure est suffisamment solide pour supporter l'appareil chargé.
- Surface sèche, stable et plate.
- Proche d'une prise électrique séparée (220-240 VAC, 50 Hz).

5.5. Préparation de l'appareil pour l'installation

1. Retirez tous les emballages extérieurs et intérieurs.

   Un conseil ! Le produit est lourd et peut être difficile à déplacer sur de grandes distances. Nous recommandons de déballer le produit sur le lieu d'installation.

2. Vérifiez que tout le contenu de l'emballage est présent et intact. Le pack doit inclure 1 refroidisseur à vin Dunavox, une poignée, un manuel d'utilisation et une étiquette énergétique. Si des pièces manquent ou sont endommagées, contactez votre fournisseur.
3. Utilisez de l'eau tiède et un chiffon doux pour nettoyer l'intérieur de l'appareil.

   Un conseil ! L'intérieur de l'appareil peut d'abord avoir une odeur résiduelle. Les odeurs disparaissent lorsque l'appareil fonctionne.

4. Laissez l'appareil debout au moins 24 heures. Pendant ce temps, vous pouvez laisser la porte de l'appareil ouverte pour laisser s'échapper les odeurs résiduelles.
5. Planez l'appareil devant le lieu d'installation. Gardez 0,5 m d'espace entre l'appareil et le meuble pour l'installation électrique. L'appareil est désormais prêt pour l'installation électrique.

ATTENTION !

Risque de choc électrique. Lorsque l'appareil est connecté au secteur, il contient une haute tension :

- L'installation électrique doit respecter les exigences locales et nationales.
- L'installation électrique doit être réalisée par une personne qualifiée et compétente.
- Ne déplacez pas l'appareil lorsqu'il est branché à une prise électrique active.
- Ne connectez pas l'appareil à une prise électrique lorsque le câble d'alimentation est endommagé. Si le câble d'alimentation est endommagé, il doit être remplacé par le fabricant ou un centre de service agréé.

5.6. Connectez l'appareil à l'alimentation électrique :

1. Coupez le fusible de la prise électrique.
2. Branchez le câble d'alimentation dans la prise. Assurez-vous de mettre l'appareil à la terre.
3. Remettez le fusible de la prise électrique.
4. Vérifiez si l'appareil est en marche.

Si l'appareil ne s'allume pas, refaites les étapes de ce chapitre. Si l'appareil ne fonctionne toujours pas, contactez votre fournisseur. Coupez le fusible de la prise électrique pour poursuivre l'installation en toute sécurité.

5.7. Placement de l'appareil

1. Assurez-vous que l'installation électrique est terminée avant d'installer l'appareil.
2. Ajustez les pieds jusqu'à ce que l'appareil soit debout sur ses quatre pieds et soit à niveau et stable.
3. Glisse l'appareil dans le placard. Assurez-vous :
   - Le câble d'alimentation n'est pas coincé sous l'appareil.
   - L'appareil ne touche pas le mur du fond.
   - L'appareil se tient au milieu de l'armoire.
   - Il y a au moins 5 mm d'espace libre en haut de l'appareil.

Vérifiez à nouveau si l'appareil est de niveau et stable. Sinon, ajustez les pieds jusqu'à ce que l'appareil soit debout sur ses quatre pieds, soit à plat et stable.

5.8. Inverser la direction de la porte (optionnel)

Si désiré, la direction de la porte peut être inversée après l'installation de l'appareil. Nous recommandons d'inverser la direction de la porte avec deux personnes.

ATTENTION !

La porte est en verre et peut se casser en tombant. Lors de l'inverse de la direction de la porte, laissez une autre personne la soutenir en dévissant les gonds.

Pour plus d'informations, consultez le chapitre 8.

5.9. Fixation du cabinet

L'appareil doit être fixé à l'armoire pour éviter qu'il ne se déplace vers l'intérieur dans la colonne lorsque la porte est ouverte (poussée) à plusieurs reprises.

1. Les trous de fixation sont situés au-dessus et en dessous de la porte.
2. Fixez l'appareil à l'armoire avec 4 vis.

5.10. Finition de l'installation

1. Allumez le fusible de la prise.
2. Vérifiez si l'appareil est en marche. Vous pouvez maintenant utiliser l'appareil.

Un conseil ! Lors de l'utilisation de l'appareil pour la première fois, nous recommandons d'attendre 2 à 3 heures avant de placer les bouteilles dans l'appareil afin de permettre à l'appareil d'atteindre la température réglée.

6. FONCTIONNEMENT DE L'APPAREIL

AVIS
Risque d'endommagement de votre appareil. Ne pas allumer l'appareil directement après l'avoir éteint. Attendez 5 minutes avant de redémarrer l'appareil.

Les commandes de votre cave à vin

Pour DVS-19.50

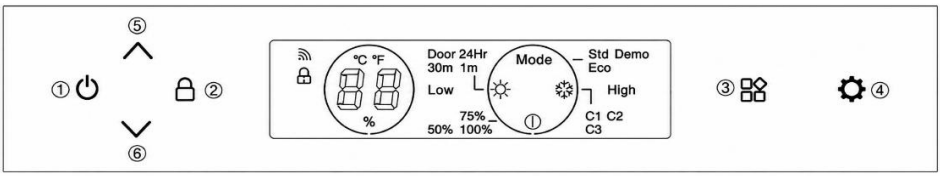

Pour DVS-25.65, DVS-44.120, DVS-70.185

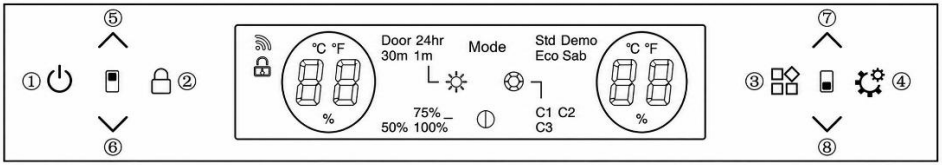

6.1. Bouton ALLUM/OFF (1)

L'alimentation par défaut du système s'allume après la branche. En appuyant longuement sur ce bouton, 3 secondes, un bip se déclenche, l'alimentation du produit s'éteint. Appuie légèrement sur ce bouton, un bip se déclenche, le produit s'allume.

6.2. Bouton de verrouillage (2)

En mode normal (sans défaut), le système par défaut se déverrouille après l'allumage du produit.

En appuyant longuement, 3 secondes, un bip aura effet. Le système passe en mode verrouillage pour verrouiller le panneau de contrôle. Le système n'a pas d'action lorsqu'on appuie sur des boutons en mode Verrouillage.

Appuyez 3 secondes en mode verrouillage, un bip sera déclenché, le panneau de contrôle se déverrouille.

6.3. Bouton de commutation de fonction (3)

Le système possède 4 icônes de fonction :

Paramètres système 

Réglages de luminosité lumineuse 

Réglages de couleur de lumière 

Réglages de durée de lumière 

Appuyez sur le bouton pour passer d'une fonction à l'autre pendant que l'icône clignote. S'il n'y a pas d'action après avoir clignoté 5 fois, le système quittera le mode de commutation de fonction.

6.4. Bouton de réglage de fonction (4)

Ce bouton n'aura d'action que lorsque l'icône de fonction clignote. Utilisez ce bouton pour passer d'une fonction à l'autre.

6.5. Réglage de la température

(5) (6) boutons d'ajustement de température de la zone supérieure

(7) (8) boutons d'ajustement de température de zone inférieure

Bouton d'augmentation de température

Appuyer une fois sur le bouton fera un bip, la température augmentera de 1°C.
Lorsque la température réglée atteint la limite supérieure fixée, celle-ci ne changera pas.

Bouton de diminution de température

Appuyer une fois sur le bouton fera un bip, la température diminuera de 1°C.
Lorsque la température fixée atteint la limite inférieure fixée, la température fixée ne changera pas.

Plage de contrôle de la température
- POUR DVS-19,50 : 5-18°C
- POUR DVS-25.65 ; DVS-44.120 ; DVS-70.185 : Zone supérieure : 5-10°C, Zone inférieure : 10-18°C

Température réglée par défaut d'usine
- POUR DVS-19,50 : 12°C
- POUR DVS-25.65 ; DVS-44.120 ; DVS-70.185 : Zone supérieure : 6°C, Zone inférieure : 12°C

6.6. Page de réglage du mode de fonctionnement

Appuyez sur Mode l'icône, quand clignez des yeux, appuyez sur le bouton pour passer du mode Std//Eco/Démo.

1. Standard (mode standard) : Le mode « Standard » par défaut du système après l'allumage du produit.
2. Eco (mode économie d'énergie) : Après avoir passé en mode Éco, la lumière interne s'éteint après 3 secondes et l'écran s'éteint 20 secondes après la fermeture de la porte.
3. Démo : Après être passé en mode Démo, le compresseur cesse de fonctionner. Toutes les autres fonctions restent opérationnelles. Comme le mécanisme de porte poussée pour ouvrir et l'éclairage. Ce mode est idéal pour les showrooms ou expositions afin d'exposer le refroidisseur à vin.

Le mode sélectionné clignotera 5 fois pour confirmer le réglage.

6.7. Page de réglage du mode lumière

Appuyez sur l' ikon, quand il clignote, appuyez sur le bouton pour définir la durée de la lumière intérieure. Les options sont « Porte, 1 minute, 30 minutes ou 24 heures ». Le bouton lumineux sélectionné clignotera 5 fois pour confirmer l'option sélectionnée. Le système par défaut est que le voyant « Porte » est allumé quand la porte est ouverte, et éteint quand la porte est fermée. Avec tous les réglages de durée, la luminosité est de 100 % si la porte est ouverte, mais la luminosité est plus faible si la porte est fermée. La luminosité dépend du niveau de luminosité configuré.

6.8 Page de réglage de la luminosité de la lumière

Appuyez sur l' ikon, quand il clignote, appuyez sur le bouton pour passer du niveau de luminosité 50 % / 75 % / 100 %. Le niveau sélectionné clignotera 5 fois pour confirmer le réglage. La luminosité par défaut du système est de 75 % après l'alimentation de l'appareil.

6.9. Page de réglage de la couleur claire

Appuie sur l' ikon, quand clignote, appuie sur le bouton pour passer des couleurs C1/C2/C3. La couleur sélectionnée clignote 5 fois pour confirmer le réglage. Le système par défaut est la couleur C1. C1 est blanc, C2 est bleu et C3 est orange.

6.10. Choix entre °C/F à l'écran

Changement de Celsius et Fahrenheit :

En appuyant longuement, la zone supérieure ou inférieure ensemble pendant 3 secondes, l'affichage de température alternera entre °C et °F.

6.11. Étapes d'utilisation du WIFI

1. Scannez le code pour télécharger l'application « smart life » et installez-la sur votre téléphone.

2. Créez un compte personnel et connectez-vous à votre réseau WIFI domestique.

3. Après avoir branché l'alimentation, appuyez et maintenez le bouton pendant 3 secondes jusqu'à ce que le son de bip soit multiplié par quatre fois. Le système entre en statut de correspondance réseau. Le rétroéclairage des boutons commence à briller.

4. Cliquez sur « + » sur la page APP pour « Ajouter un appareil ». L'APP effectuera automatiquement une recherche dans les appareils et tente de se connecter.

5. L'icône de l'appareil apparaîtra lors du succès de l'application pour rechercher l'appareil. Cliquez sur l'icône et entrez le mot de passe Wifi. Ensuite, j'attends la connexion complète.

6. Après que le réseau réussit à se connecter, le rétroéclairage cesse de briller. L'APP entre dans la fenêtre principale de contrôle du refroidisseur à vin. Vous pouvez utiliser l'APP maintenant. Si la connexion tombe, veuillez vérifier le réseau WIFI et essayer de vous connecter à nouveau.

6.12. Interface réseau

1. Interface Bluetooth (Bluetooth LE) : avant l'allocation réseau, l'appareil active par défaut la fonction Bluetooth et sa fonction principale sert à la recherche de proximité et à la connexion initiale ; lorsque vous êtes prêt à réseauter, les téléphones mobiles et autres appareils intelligents peuvent rapidement le découvrir via Bluetooth et établir un lien de communication préliminaire pour préparer le processus de réseau Wi-Fi ultérieur.
2. Interface WiFi : Avant l'allocation réseau, l'interface Wi-Fi de l'appareil n'est pas connectée, mais en mode écoute configurable. Il écoute toujours les signaux Wi-Fi dans l'environnement environnant et attend la commande de l'utilisateur envoyée via l'application mobile. Une fois qu'il reçoit la bonne assignation pour se connecter au réseau Wi-Fi spécifié. L'appareil ne prend en charge que les réseaux Wi-Fi dans la bande 2,4 GHz, ce qui est plus adapté à la connexion stable aux appareils intelligents dans le service d'inscription à domicile.
3. Service de diffusion de l'appareil : L'appareil diffuse en continu ses propres informations via Bluetooth, y compris le nom de l'appareil, le type d'appareil et l'identifiant unique. Les informations diffusées seront reçues par les appareils intelligents Bluetooth environnants, permettant ainsi aux utilisateurs d'identifier rapidement et de sélectionner l'équipement à connecter au réseau via l'application du téléphone mobile.
4. Service réseau : Qu'il s'agisse d'établir une connexion initiale avec l'application mobile via Bluetooth ou d'une configuration réseau ultérieure via Wi-Fi, l'appareil fournit un service réseau correspondant. Le nom du réseau Wi-Fi (SSID) et le mot de passe du routeur sont transmis de l'APP vers l'application du téléphone mobile via Bluetooth. Pendant le processus de distribution Wi-Fi, l'appareil tentera de se connecter au réseau Wi-Fi spécifié selon les informations reçues et fournira un retour à l'application mobile sur l'avancement et le résultat de la distribution.

7. ÉTAGÈRES

• Selon la configuration réelle de votre produit, veuillez vérifier les supports Retirer ou Remplacer les racks relatifs.
• Pour éviter d'endommager le joint de porte, assurez-vous de garder la porte complètement ouverte lorsque vous retirez les étagères du compartiment du rail.

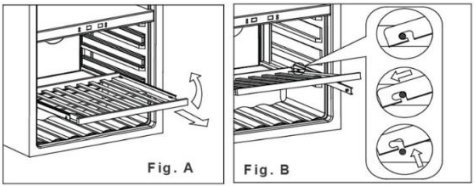

1. Étendez complètement l'étagère que vous souhaitez retirer (Fig. A)
2. Soulevez l'avant de l'étagère (Fig. A)
3. Tenir la piste de l'étagère, pousser l'étagère vers l'intérieur, puis vers le haut pour libérer des amortisseurs arrière (Fig. B)

7.1. Installation des rails





1. Placez les rails sur les trous des vis (marqués en rouge sur la première photo)

2. Fixez les rails à l'armoire dans les deux trous de vis (vis incluses sur les rails)

3. Fixez les rails des deux côtés de l'armoire.

4. Installer l'étagère selon la description dans « Étagères »

8. PORTE

8.1. Comment changer l'angle d'ouverture de la porte

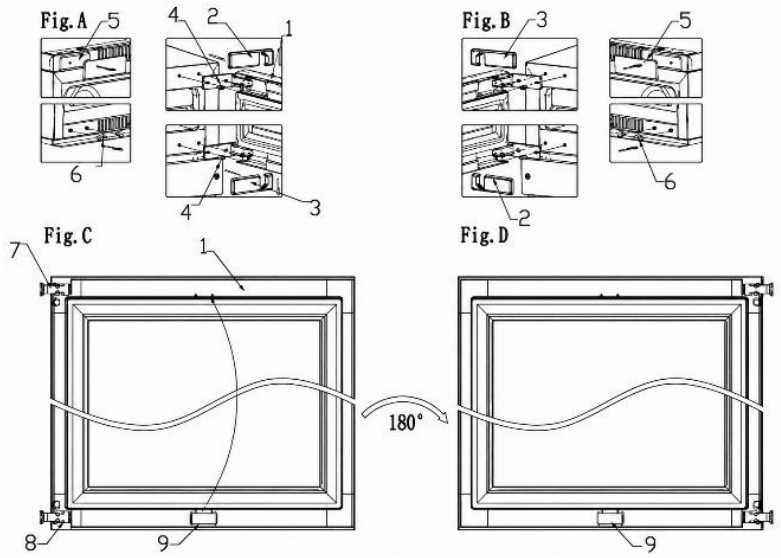

1. porte ; **2**. couvercle de charnière supérieure de la porte ; **3**. le couvercle de charnière de porte inférieur ; **4.** vis **5**. pièces décoratives (22 pour des clous décoratifs) ; **6.** clous décoratifs ; **7/8.** Charnière de porte **; 9.** Presse à lampes de porte

1. Ouvrez la porte et retirez les clous décoratifs (5) sur le haut gauche et le clou décoratif (6) sur le bas gauche (Fig A).

2. Tirez le couvercle de charnière de la porte droite (2) vers l'avant et vers le haut, puis tirez le couvercle inférieur droit de la charnière de la porte (3) vers l'avant et vers le bas (Fig. A).

3. Retirez toutes les vis (4) des charnières supérieure et inférieure, puis retirez la porte (Fig. A).

4. Appuyez sur la lampe de porte (9), retirez-la et installez-la sur le cadre supérieur de la porte, puis faites pivoter la porte de 180 degrés (Fig C/D).

5. Fixez la charnière de la porte sur le côté gauche de la boîte avec des vis et serrez les vis pour garantir que la charnière de la porte est bien serrée (Fig. B).

6. Enfin, installez des pièces décoratives (5) et des clous décoratifs (6) dans le coin supérieur droit et inférieur droit de la boîte (Fig. B)

Note : Il faut deux personnes pour changer la porte.

8.2. Installation de la poignée

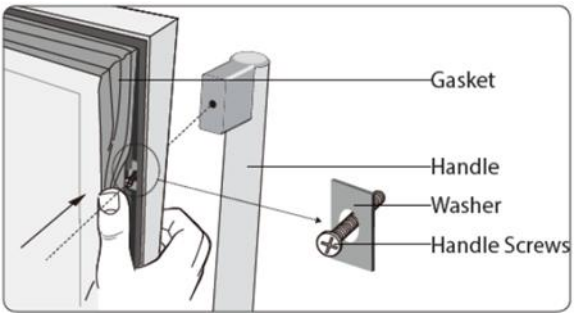

Pour installer la poignée de porte :
1. Ouvrez la porte et retirez le joint de porte du cadre pour accéder aux vis.
2. Placez la poignée sur les goupilles de la porte.
3. Fixez la poignée à la porte avec les vis. Faites attention, ne serrez pas les vis pour éviter d'endommager la porte.

9. TEMPÉRATURE

La température optimale dépend du type de vin :

Type de vin	Température optimale	
Vin rouge	14 – 18 °C	57 – 65 °F
Vin blanc	5 – 10 °C	41 – 50 °F
Vin de vieillissement	11 – 14 °C	52 – 57 °F

Vérifiez toujours l'étiquette de la bouteille pour connaître la température de stockage optimale de vos vins.

9.1 Zones

L'appareil peut être équipé de plusieurs zones. Chaque zone convient à différents types de vins. Les affichages affichent la température actuelle dans les zones correspondantes.

Un conseil ! Si vous voulez alterner les unités de l'écran entre °C et °F.

Type	Zone	Types de vins	Réglages de température	
Zone unique		Tous les types de vins	Selon le type de vin	
Double zone	**Zone supérieure**	Champagne Vin blanc	5 – 10 °C	41 – 50 °F
	Zone inférieure	Vin blanc Vin rouge	10 – 18 °C	50 – 65 °F

Pour des performances optimales, nous recommandons une différence de température d'au moins 4 °C entre les zones.

9.2. Contrôle de la température

Pour contrôler les réglages de température :

1. Appuyez sur l'un des boutons de température pour vérifier la température réglée. La température réglée clignote sur l'écran.
2. Utilisez les boutons de température pour changer la température.

Lorsque les boutons de température ne sont pas touchés plus de 5 secondes, l'écran cesse de clignoter et affiche à nouveau la température actuelle dans la zone correspondante.

AVIS

Si la température sur l'écran continue de clignoter la température, la température mesurée dévie de plus de 5 °C de la température réglée. Un écart de température supérieur à 5 °C pouvait nuire à un vin. Vérifiez si les vins stockés supportent la différence de température, et sinon, retirez le vin de la glacière jusqu'à ce que l'écran cesse de clignoter les deux.

La fonction de mémoire de température s'assure que les réglages de température restent les mêmes lorsque l'appareil s'allume après une coupure de courant.

9.3. Conservation du vin

La quantité de vin pouvant être stockée dans l'appareil dépend de la taille des bouteilles. La capacité est approximativement maximale basée sur les bouteilles Bordeaux de 750 ml.

AVIS

Plusieurs bouteilles de vin peuvent être lourdes et influencer le centre de gravité de l'appareil et provoquer l'appareil pour pencher. Faites attention à la disposition des bouteilles dans l'appareil :

- Ne retirez pas plus d'un rack chargé à la fois.
- Si un support est chargé avec plus d'une couche de bouteilles, ne le faites pas glisser.
- Essayez de répartir les bouteilles uniformément dans tout l'appareil.

Des bouteilles ouvertes peuvent provoquer des déversements dans l'appareil. Ne placez que les bouteilles non ouvertes dans l'appareil.

Pour stocker du vin dans votre appareil, faites ce qui suit :

1. Ouvrez complètement la porte.
2. Sortez un des portants.

3. Posez votre bouteille à plat sur la grille.
4. Repoussez le rack dans l'appareil.
5. Fermez bien la porte.

Pour des performances optimales de l'appareil, gardez à l'esprit les éléments suivants :

• Si vous n'avez pas assez de bouteilles pour remplir votre appareil, répartissez les bouteilles aussi uniformément que possible à travers l'appareil.
• Garder un espace entre le mur et les bouteilles pour permettre la circulation de l'air.

9.4. Ajout d'une boîte d'humidité (optionnel)

Lorsque l'appareil est installé dans un climat très sec (humidité inférieure à 40 %), vous pouvez y placer une boîte d'humidité.

Un conseil ! Gardez à l'esprit que l'utilisation de la boîte d'humidité réduit la capacité de la bouteille de l'appareil.

Pour ajouter la boîte d'humidité, faites ceci :
1. Remplissez la boîte d'humidité d'eau.
2. Placez la boîte d'humidité sur l'étagère avec des chemins.

10. ÉCONOMIE D'ÉNERGIE

L'appareil est économe en énergie à lui seul. Si vous souhaitez utiliser l'appareil aussi efficacement que possible :
• Garder la porte fermée autant que possible.
• Ne pas changer trop souvent la température réglée.
• Éteindre l'appareil lorsqu'il est vide plus longtemps.
• Le refroidisseur à vin doit être situé dans la zone la plus fraîche de la pièce, loin des appareils en production et à l'abri du soleil direct.

11. ENTRETIEN ET ENTRETIEN

ATTENTION !
Risque de choc électrique. Lorsque l'appareil est branché au secteur, il contient une haute tension. Coupez le fusible de la prise avant d'effectuer l'entretien.

Les tâches d'entretien suivantes sont nécessaires pour maintenir l'appareil en parfait état :

Tâche de maintenance	Fréquence
Nettoyage rapide	Chaque mois
Nettoyage en profondeur	Lorsqu'il est sale ou inutilisé pendant de longues périodes
Dégivrage	Tous les six mois (ou lorsque le givre de l'évaporateur fait 5 mm d'épaisseur)

Les chapitres suivants donnent des instructions sur la manière d'effectuer ces tâches de maintenance.

11.1. Nettoyage

AVIS
L'utilisation de produits nettoyants inappropriés peut endommager les surfaces de l'appareil. N'utilisez aucun produit de nettoyage abrasif ou agressif, ni éponge ni chiffon agressif. Nettoyez dans la direction du grain.

L'écran contient des composants électriques. Utiliser trop d'eau pendant le nettoyage peut endommager l'écran. Veillez à essorer votre chiffon ou votre éponge avant de nettoyer l'écran.

Pour nettoyer l'appareil, faites ce qui suit :
1. Coupez le courant, débranchez l'appareil et retirez tous les objets, y compris les bouteilles, les étagères et les grilles.
2. Lavez les surfaces intérieures avec de l'eau tiède et une solution douce.
3. Lavez les étagères avec une solution détergente douce. Attendez que les étagères sèchent avant de les remettre sur l'unité
4. Essorez l'excès d'eau du chiffon lors du nettoyage de la zone des commandes ou de toute pièce électrique.
5. Lavez l'extérieur avec de l'eau tiède et un liquide doux. Rincez bien et essuyez avec un chiffon propre et doux.
6. Nettoyez les bouches d'aération avec un chiffon humide et doux.
7. Si elle est présente, nettoyez la boîte d'humidité sous l'eau courante.
8. Nettoyez la porte avec un nettoyant pour vitres et un chiffon doux.

ATTENTION !

Ne jamais allumer l'appareil quand l'intérieur ou les étagères sont mouillés. Travailler dans un environnement humide augmente considérablement le risque de croissance de moisissures. Maku s'assure que l'intérieur de l'appareil et tous les accessoires sont complètement secs avant de l'allumer.

11.2. Dégivrage de l'appareil

Le dégivrage prend généralement 2 à 4 heures. L'appareil est dégivré lorsque tout le givre de l'évaporateur a disparu.

Pour dégivrer l'appareil :

1. Éteignez l'appareil.
2. Retirez les bouteilles de l'appareil.
3. Laissez la porte ouverte pour accélérer le processus.
4. Placez des serviettes à l'ouverture de la porte de l'appareil pour absorber toute eau.
5. Rallume l'appareil.
6. Si elle est présente, remplissez à nouveau la boîte d'humidité.

12. COUPURE DE COURANT

La plupart des coupures de courant sont corrigées en quelques heures et ne devraient pas affecter la température de votre appareil si vous minimisez le nombre de fois où la porte est ouverte. Si le courant doit rester coupé pendant longtemps, vous devez prendre les mesures nécessaires pour protéger votre contenu.

13. TEMPS DE VACANCES

Vacances courtes : Laissez le refroidisseur à vin/refroidisseur à boissons en activité pendant les vacances de moins de trois semaines. Si l'appareil n'est pas utilisé pendant plusieurs mois, retirez tous les objets et éteignez-le. Nettoie et sèche soigneusement l'intérieur. Pour éviter la prolifération d'odeurs et de moisissures, laissez la porte légèrement ouverte : bouchez-la si nécessaire.

14. DÉPLACER LE REFROIDISSEUR À VIN

1. Retirez tous les objets.
2. Retirez les objets en vracs à l'intérieur du refroidisseur à vin (bouteilles et étagères) ou fixez les objets en vracs avec la mousse.
3. Tournez la jambe réglable vers la base pour éviter les dégâts.
4. Scotche la porte.
5. Assurez-vous que l'appareil reste bien en position verticale pendant le transport. Protégez aussi l'extérieur de l'appareil avec une couverture ou des objets similaires.

15. QUESTIONS FRÉQUEMMENT POSÉES

1. L'appareil ne refroidit pas assez. Que faire ?

Assurez-vous que la porte est bien fermée. N'exposez pas l'appareil à la lumière directe du soleil. Gardez les grilles de ventilation propres.

2. L'appareil s'allume et s'éteint fréquemment.

Un refroidisseur à vin active généralement le cycle de refroidissement toutes les 10 à 15 minutes. Si le compresseur démarre plus fréquemment, vérifiez les conditions suivantes : conditions climatiques sur le site d'installation ; Fermeture correcte de la porte.
Si de nombreuses nouvelles bouteilles ont été chargées en même temps, l'appareil peut nécessiter au moins 24 heures pour atteindre la température réglée, ce qui entraîne des cycles de refroidissement temporairement plus fréquents.

3. La porte ne s'ouvre pas.
Vérifiez l'installation et consultez le manuel d'utilisation pour les instructions sur le réglage du capteur d'ouverture de porte.

4. La lumière intérieure ne fonctionne pas.
Vérifiez les réglages du refroidisseur à vin. Plus d'informations sur les réglages disponibles sont disponibles dans le manuel d'utilisation.

5. De la condensation apparaît sur le verre.
Une humidité excessive dans la pièce peut causer des problèmes d'humidité. Ce n'est pas un dysfonctionnement de l'appareil.

6. La porte ne se ferme pas correctement.

Les refroidisseurs à vin peuvent rester emballés plus de six mois avant d'atteindre le client. Les unités sont solidement protégées avec du polystyrène sur tous les côtés et fixées à deux sangles afin d'assurer un environnement sûr et d'éviter les dommages physiques lors du transport. En raison de l'emballage serré, le joint de porte peut se déformer et nécessiter des ajustements. Pour corriger cela, fermez la porte et réchauffez doucement le joint avec un sèche-cheveux. Ajustez soigneusement les lamelles du joint pour les aider à s'ouvrir et à retrouver leur forme correcte. Vérifiez la position du joint et de la porte pour garantir une bonne étanchéité. Si le joint s'est desserré ou a perdu sa forme après des années, il peut être restauré à nouveau avec un sèche-cheveux. Vérifiez que l'unité est bien à niveau et que toutes les étagères sont correctement installées.

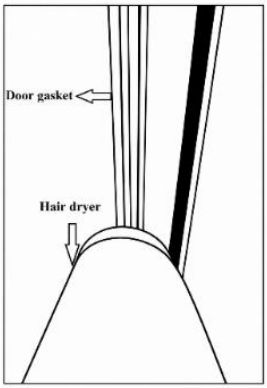

7. Comment enregistrer ma demande de service

Veuillez utiliser le lien pour enregistrer votre demande de service : https://service.dunavox.com/

Vous avez besoin des informations suivantes pour vous inscrire :
- Coordonnées (Nom, adresse e-mail, numéro de téléphone)
- Détails du compte (pays d'achat, date d'achat, à qui l'avez-vous acheté)
- Détails du produit (type de produit, numéro de série)
- Description de l'erreur (Explication de l'erreur, le téléchargement de photos de l'installation est obligatoire lors de la soumission du formulaire de rapport d'entretien.

Si vous remarquez un comportement inhabituel dans votre appareil, veuillez contacter votre revendeur local ou envoyer un e-mail à l'adresse suivante : service@dunavox.com

16. ÉLIMINATION

1. Avant de jeter un vieux appareil, déconnectez la prise de la prise principale pour vous assurer que l'appareil est hors service.
2. Retirez la porte mais laissez les étagères en place pour empêcher les enfants de grimper à l'intérieur.
3. Coupez le câble principal et jetez-le.



Le symbole sur le produit ou son emballage indique que ce produit ne doit pas être manipulé comme un déchet domestique général, mais doit être transporté à un point de collecte de recyclage pour les appareils électriques et électroniques. L'élimination doit être effectuée conformément aux réglementations environnementales locales pour l'élimination des déchets. En jetant correctement ce produit, vous contribuez à la protection de l'environnement et à la santé de vos semblables. Une élimination inappropriée met en danger la santé et l'environnement. Des informations supplémentaires sur le recyclage du produit peuvent être obtenues auprès de votre mairie, du service de collecte des déchets ou du magasin où vous avez acheté le produit.

Si votre produit est défectueux, contactez Dunavox. Nous pouvons éventuellement réparer le produit ou lui donner une seconde vie. Si vous devez vous débarrasser du produit, déposez-le selon les directives locales applicables.
Lorsque vous vendez le produit à un nouveau propriétaire, assurez-vous d'ajouter ce manuel ou une copie de ce manuel.

ATTENTION !

Lors de la mise au débarras d'un vieux appareil, assurez-vous que la tuyauterie ne soit pas endommagée.

17. GARANTIE

Les produits destinés à un usage domestique bénéficient d'une **garantie standard de 24 mois**. L'immatriculation dans les 30 jours suivant l'achat prolonge la garantie de **12 mois (36 mois au total).**

Inscription à https://dunavox.com/product-registration

Le compresseur est couvert pendant deux **(2) années** supplémentaires, soit **un total de cinq (5) ans** sur le compresseur. La garantie ne s'applique **que dans le pays d'achat**.
Les réclamations doivent inclure **une preuve d'achat** et, le cas échéant, **une preuve d'enregistrement**. La garantie couvre **la main-d'œuvre, les pièces détachées et les frais de transport** nécessaires à la réparation. Le retrait et la réinstallation des appareils intégrés relèvent de la responsabilité de l'utilisateur final. Pour des raisons de sécurité, le service sur site n'est pas assuré pour les unités installées à plus de **2 mètres** au-dessus du niveau du sol.

Exclusions :

Aucune couverture pour : dégâts de transport/relocalisation ; rayures ou verre brisé, étagères ou poignées ; une installation/utilisation inappropriée ; mauvaise connexion d'alimentation ou tension instable ; réparation/modification non autorisée ; catastrophes naturelles ; l'usure ou la décoloration esthétique ; la perte ou la détérioration du vin ou d'autres contenus ; Usure générale. Dunavox n'est pas responsable de tout dommage indirect ou conséquent, y compris la détérioration du vin ou des matériaux environnants.

Les produits sont couverts par la garantie officielle du fabricant conformément aux réglementations européennes applicables sur la conformité consommateur/produit. La garantie est personnelle pour l'acheteur initial et non transférable. La réparation/remplacement ne prolonge pas la période de garantie initiale.

Les clauses et spécifications de garantie peuvent être modifiées sans préavis.

DUNAVOX

THE WINE COOLING EXPERT

DUNAVOX

THE WINE COOLING EXPERT

DUNAVOX Spirit

HR KORISNIČKI PRIRUČNIK v4.0-2026



PREDGOVOR

Dragi kupce,

Hvala što ste kupili ovaj uređaj i ukazali povjerenje Dunavoxu. Dizajnirali smo
Ovaj proizvod s najvećom pažnjom i nadom bit će ponosan i dugoročan dodatak vašem domu. Ako imate bilo kakvih pitanja o svom uređaju, slobodno nam se obratite, rado ćemo vam pomoći!

DUNAVOX Spirit

- Kvaka na vratima
- LCD zaslon osjetljiv na dodir
- WIFI + Smart App
- Integrirani ventilacijski sustav
- Teleskopska drvena polica
- MultiLED svjetlo

Alkoholni proizvodi

DVS-19.50B
DVS-19.50SS
DVS-19.50C
DVS-19.50MB
DVS-25.65DB
DVS-25.65DSS
DVS-25.65DC
DVS-25.65DMB
DVS-44.120DB
DVS-44.120DSS
DVS-44.120DC
DVS-44.120DMB
DVS-70.185DB
DVS-70.185DSS
DVS-70.185DC
DVS-70.185DMB

SADRŽAJ **BROJ STRANICE**

1. O ovom dokumentu	1
1.1. Jezik	1
1.2. Relevantna dokumentacija	1
1.3. Korišteni simboli	1
2. Opis proizvoda	1
2.1. Konformizam	1
3. Sigurnost	2
3.1. Namjena	2
3.2. Namijenjeni korisnici	2
3.3. Sigurnosne upute	2
4. Transport i skladištenje	3
4.1. Promet	3
4.2. Pohrana	4
5. Ugradnja	4
5.1. Prije instalacije i korištenja novog uređaja	4
5.2. Važne sigurnosne upute	4
5.3. Ugradnja vinskog ormarića	5
5.4. Odabir lokacije	6
5.5. Priprema uređaja za ugradnju	6
5.6. Povezivanje napajanja	7
5.7. Postavljanje uređaja	7
5.8. Okretanje smjera vrata	7
5.9. Popravak na ormaru	7
5.10. Dovršetak instalacije	8
6. Upravljanje uređajem	8
6.1. Tipka za uključivanje/isključivanje	8
6.2. Gumb za zaključavanje	8
6.3. Tipka za prekidač funkcija	8
6.4. Gumb za podešavanje funkcije	9
6.5. Podešavanje temperature	9
6.6. Stranica za postavke rada	9
6.7. Stranica s postavkama svjetlosnog načina rada	9
6.8. Stranica za podešavanje svjetline	10
6.9. Stranica za podešavanje svijetlih boja	10
6.10. Izbor između °C/F	10
6.11. Koraci korištenja WIFI-ja	10
6.12. Mrežno sučelje	10
7. Police	11
7.1. Ugradnja tračnica	11
8. Vrata	12
8.1. Kako promijeniti kut otvaranja vrata	12
8.2. Ugradnja ručke	13
9. Temperatura	13
9.1. Zone	13
9.2. Kontrola temperature	13
9.3. Skladištenje vina	14
9.4. Dodavanje kutije za vlagu (opcionalno)	14
10. Ušteda energije	14
11. Njega i održavanje	15
11.1. Čišćenje	15
11.2. Odmrzavanje uređaja	15
12. Nestanak struje	16
13. Vrijeme godišnjeg odmora	16
14. Pomicanje vinskog hladnjaka	16
15. Često postavljana pitanja	16
16. Raspolaganje	18
17. Jamstvo	18

1. O OVOM DOKUMENTU

Ovaj priručnik primjenjiv je na sve Spirit modele iz Dunavoxa. Ako su poglavlja primjenjiva samo na neke modele, to će biti navedeno u naslovu ili na početku poglavlja.
Pročitajte i razumite ovaj priručnik prije korištenja proizvoda. Pažljivo pohranite ovaj priručnik za buduću upotrebu.
Zadržavamo pravo mijenjati parametre bez prethodne najave.

1.1. Jezik

Ovaj priručnik izvorno je napisan na engleskom jeziku. Sve ostale jezične verzije su prijevodi izvornog teksta. Ako vaš preferirani jezik nije dostupan u tiskanoj verziji, molimo posjetite našu web stranicu i potražite odgovarajući model kako biste preuzeli korisnički priručnik na potrebnom jeziku.

1.2. Relevantna dokumentacija

Za ovaj uređaj dostupna je sljedeća dokumentacija:

Dokument	Lokacija
Korisnički priručnik	Ovaj dokument
Energetska oznaka	Upakirano u aparat
Instalacijski crtež	

1.3. Korišteni simboli

Ovaj priručnik sadrži sigurnosne upute. Ignoriranje ovih uputa može dovesti do ozljede ili oštećenja uređaja. Svaka sigurnosna uputa označena je signalnom riječju. Signalna riječ odgovara razini rizika opisane opasne situacije.

UPOZORENJE!	Ovaj simbol označava opasnu situaciju koja, ako se ne izbjegne, može rezultirati smrću ili teškim ozljedama.
OPREZ!	Ovaj simbol označava opasnu situaciju koja, ako se ne izbjegne, može rezultirati manjim ili umjerenim ozljedama.
OBAVIJEST	Ovaj simbol označava situaciju koja, ako se ne izbjegne, može dovesti do oštećenja proizvoda.

Ostali simboli u ovom priručniku ne odnose se na sigurnost.

Savjet!	Ovaj simbol označava napojnicu koja je korisna nekim korisnicima.

2. OPIS PROIZVODA

Ovaj uređaj je visokokvalitetni hladnjak za vino s vrhunskim izgledom i osjećajem. Uređaj je opremljen dinamičkim načinom rada klime koji je idealan za dugotrajno skladištenje boca vina.
Sljedeća tablica prikazuje broj zona i kapacitet boca po modelu.

	Duh			
	19	25	44	70
Broj zona	1	2	2	2
Kapacitet boce	19	25	44	70

Pogledajte Dodatak 1 za potpuni popis specifikacija.

2.1. Konformizam

Ovaj uređaj je dizajniran i testiran prema sljedećim propisima i smjernicama:

LVD 2015/35/EU
EMC 2014/30/EU
ERP 2009/125/EC
RoHS 2011/65/EC
CB certifikat
CE certificirani

3. SIGURNOST

3.1. Namjena

• Ovaj uređaj namijenjen je za pohranu vina na optimalnoj temperaturi.
• Ovaj uređaj namijenjen je za ugrađeni ili podbrojivač (DVS-19.50B, DVS-19.50SS, DVS-19.50C, DVS-19.50MB, DVS-25.65DB, DVS-25.65DSS, DVS-25.65DC, DVS-25.65DMB, DVS-44.120DB, DVS-44.120DSS, DVS-44.120DC, DVS-44.120DMB)
• Uređaj je namijenjen za upotrebu u kućanstvima.
• Uređaj je namijenjen isključivo za unutarnju upotrebu.
• Ovaj uređaj namijenjen je za skladištenje vina.

3.2. Namijenjeni korisnici

Ovaj uređaj mogu koristiti djeca starija od 8 godina te osobe s ograničenim fizičkim, osjetilnim ili mentalnim sposobnostima ili nedostatkom iskustva i znanja, ako su pod nadzorom ili uputama o sigurnoj upotrebi proizvoda i razumiju opasnosti. Djeca se ne smiju igrati s proizvodom. Čišćenje i održavanje korisnika ne smiju obavljati djeca bez nadzora.

3.3. Sigurnosne upute

UPOZORENJE!

Rizik od električnog udara. Kada je uređaj spojen na mrežu, sadrži visok napon.

• Isključite osigurač na utičnici prije nego što uređaj spojite na mrežu.
• Uzemljite uređaj.
• Isključite osigurač utičnice prije održavanja.
• Nemojte pomicati uređaj dok je priključen na aktivnu utičnicu.
• Nemojte spajati uređaj na utičnicu kada je kabel oštećen. Ako je kabel za napajanje oštećen, mora ga zamijeniti proizvođač ili ovlašteni servisni centar.
• Nemojte spajati uređaj na neispravnu utičnicu.
• Držite uređaj i kabel podalje od vode ili vlage.
• Nemojte isključivati uređaj povlačenjem kabela. Uvijek uhvatite konektor i povucite.
• Nemojte isključivati uređaj s mokrim rukama.
• Nemojte postavljati više utičnica ili produžnih kabela iza uređaja.

UPOZORENJE!

Rashladno sredstvo je vrlo zapaljivo! Rashladno sredstvo može izazvati požar kada dođe u kontakt s plamenom ili iskricama.

• Ne upravljajte uređajem u prisutnosti eksplozivnih ili zapaljivih para.
• Nemojte koristiti uređaj kada je rashladni krug oštećen.
• Ako je rashladno sredstvo iscurilo iz uređaja:
    - Izbjegavajte požar ili varnice.

- Isključite osigurač na utičnici uređaja.
- Prozračivanje prostorije u kojoj se uređaj nalazi nekoliko minuta.
- Kontaktirajte Dunavox za savjet.

• Ne koristiti mehaničke uređaje za ubrzavanje procesa odmrzavanja.

UPOZORENJE!

Rizik od gušenja! Djeca koja se igraju s ambalažom mogu dovesti do ozljeda. Držite ambalažu izvan dosega djece.

OPREZ!

Aparat je težak. Nošenje i premještanje uređaja samostalno može uzrokovati ozljede. Uvijek podiži i premještaj uređaj s dvije osobe.

OPREZ!

Uređaj nije napravljen da ga korisnik popravlja. Pokušaji popravka uređaja mogu dovesti do ozljeda i oštećenja uređaja, čime se poništava jamstvo:

- Nemojte popravljati niti mijenjati bilo koji dio uređaja osim ako to nije izričito preporučeno u ovom priručniku.
- Nemojte koristiti dodatke koje proizvođač ne preporučuje.
- Nemojte koristiti druge električne uređaje unutar uređaja.

OBAVIJEST

Vanjski izvori topline mogu utjecati na performanse uređaja:

• Ne postavljajte uređaj na izravnu sunčevu svjetlost.

• Ne postavljajte uređaj pored izvora topline poput pećnica, štednjaka, grijača i radijatora.

OBAVIJEST

Ventilacija ne može pravilno funkcionirati kada su rešetke za ventilaciju pokrivene. Uređaj se može pregrijati. Nemojte prekrivati ventilacijske rešetke.

OBAVIJEST

Čuvanje otvorenih boca u uređaju može uzrokovati curenje i plijesan. Nemojte čuvati boce koje su otvorene.

OBAVIJEST

Više boca vina može biti teško i utjecati na težište uređaja te uzrokovati njegovo naginjanje: • Obratite pažnju na položaj boca u uređaju:

• Ne izvlačite više od jednog opterećenog racka odjednom.

• Ako je stalak napunjen s više slojeva boca, nemojte izvlačiti stalak van.

• Pokušajte ravnomjerno rasporediti boce po aparatu.

4. TRANSPORT I SKLADIŠTENJE

Transport i skladištenje moraju biti u skladu sa sljedećim klimatskim uvjetima:

Temperatura okoline	1-40 °C
Vlažnost okoliša	< 95% (ne kondenziraju)

4.1. Promet

Imajte na umu sljedeće stvari prilikom transporta uređaja:
• Transportirati uređaj u originalnom pakiranju.
• Prijevoz vozila s dvije osobe.
• Nemojte naginjati pakiranje više od 45°.

Ako je uređaj već raspakiran, obavezno da:
• Zaključajte vrata u zatvorenom položaju trakom.
• Zaštitite vanjsku stranu uređaja. Koristite mekanu, debelu tkaninu.

4.2. Pohrana
Spremite uređaj u originalno pakiranje.

5. INSTALACIJA

5.1. Prije instalacije i korištenja novog uređaja

UPOZORENJE!
Prije nego što uključite uređaj, molimo otvorite vrata na 5 minuta kako biste prozračili ormarić.

• Pročitajte upute koje dolaze uz uređaj – neinstalacija ili korištenje ovog uređaja u skladu s uputama može poništiti jamstvo.
• Proizvođač ne preuzima nikakvu odgovornost za štetu nastalu nepravilnom uporabom ili nepravilnom instalacijom.
• Nemojte instalirati ovaj uređaj ako je oštećen tijekom transporta. To uključuje utikač i kabel za napajanje.
• Molimo vas da ove upute čuvate na sigurnom mjestu za buduću upotrebu.

Napomena: Ovaj uređaj namijenjen je isključivo za skladištenje vina.

5.2. Važne sigurnosne upute

• Kako biste spriječili oštećenje vrata i brtve, provjerite jesu li vrata potpuno otvorena prije nego što izvadite police.
• Nemojte micati hladnjak za vino kada je napunjen vinom, mogli biste iskriviti uređaj.
• Ako se napajanje ošteti, treba ga zamijeniti samo proizvođač ili
prikladno kvalificirana osoba.
• Nikada ne dopustite djeci da upravljaju, igraju se ili puže unutar uređaja.
• Nikada ne perite dijelove uređaja zapaljivim tekućinama.
• Sve električne popravke mora izvoditi kvalificirani servisni inženjer. Neadekvatni popravci mogu
predstavljaju veliki izvor opasnosti za korisnika i poništavaju jamstvo.
• Nikada ne pohranjivati ništa opasno unutar uređaja, poput zapaljivih materijala, eksploziva i čvrstih tvari
kiselina ili alkalija itd.
• Ne skladišti niti koristiti benzin ili bilo koje druge zapaljive pare i tekućine u blizini ovog ili bilo kojeg drugog uređaja. To može stvoriti opasnost od požara ili eksploziju.
Upozorenje: Nemojte dopustiti da se rashladni krug ošteti tijekom korištenja ili instalacije uređaja. Ako dođe do oštećenja, nemojte ga koristiti dok vam servisni inženjer to ne naredi. Rashladno sredstvo može se zapaliti ili oštetiti oko prilikom curenja.
• Uvijek zapamtite isključiti uređaj prije čišćenja. Kad isključujete struju, izvucite utikač, a ne kabel.
• Ne koristite ništa električno unutar vinskog ormarića.
• Uvijek držite ventilacijske otvore čistima od začepljenja. Ako se blokiraju, odmah ih očistite.
• Pobrinite se da je utikač na pristupačnom mjestu nakon završetka instalacije.
• Ovaj uređaj koristite samo za kućanske svrhe u skladu s ovim uputama. Hladnjak za vino prikladan je za pohranu vina (ili drugih flaširanih pića). Nije prikladan za skladištenje svježe ili smrznute hrane.
• Ovaj uređaj mogu koristiti djeca starija od 8 godina te osobe s smanjenim fizičkim, osjetilnim ili mentalnim sposobnostima ili nedostatkom iskustva i znanja, ako su pod nadzorom ili uputama o sigurnoj upotrebi uređaja i razumiju opasnosti. Djeca se ne smiju igrati s aparatom. Čišćenje i održavanje korisnika ne smiju obavljati djeca bez nadzora.

• Rashladno sredstvo ovih uređaja je R600a, zapaljivi i eksplozivni predmeti ne smiju se stavljati u ili blizu ormarića kako bi se izbjegao požar ili eksplozija.



5.3. Ugradnja vašeg vinskog ormarića

- Uklonite vanjsku i unutarnju ambalažu.
- **Napomena**: Prije spajanja vinskog ormarića na izvor napajanja, ostavite ga uspravno otprilike 24 sata. To će smanjiti mogućnost kvara u rashladnom sustavu tijekom rukovanja tijekom transporta.
- Popravak ručke nužan je korak prije dovršetka ugradnje
- Očistite unutarnju površinu mlakom vodom koristeći mekanu krpu.
- Za niveliranje vinskog ormarića, podesite prednju nivelirajuću nogu na dnu vinskog ormarića.
- Vinski ormarić postavite dalje od izravne sunčeve svjetlosti i izvora topline (pećnica, štednjak, grijač, radijator itd.). Izravna sunčeva svjetlost može utjecati na akrilni premaz, a izvori topline mogu povećati potrošnju električne energije. Ekstremno niske temperature okoline također mogu uzrokovati da uređaj ne radi ispravno.
- Izbjegavajte postavljanje uređaja na vlažna mjesta.
- Vinski ormarić treba biti postavljen tako da je temperatura okoline između 16°C i 38°C. Ako je temperatura okoline iznad ili ispod tog raspona, performanse uređaja mogu biti pogođene. Postavljanje uređaja u ekstremno hladne ili tople uvjete može uzrokovati oscilacije unutarnjih temperatura. Raspon postavljenih temperatura možda neće biti dostignut.
- Uključite Wine Cabinet u odgovarajuću utičnicu. Ako je potrebno zamijeniti utikač, koristite upute iz odjeljka Električni zahtjevi.
- Isključite osigurač na utičnici prije nego što spojite uređaj na mrežu.
- Spojite uređaj na uzemljenu utičnicu
- Isključite osigurač utičnice prije održavanja.
- Nemojte spajati uređaj na utičnicu ako je kabel oštećen.
- Nemojte spajati uređaj na neispravnu utičnicu.
- Držite uređaj i kabel za napajanje dalje od vode ili vlage.

Napomena: Staklena vrata su veća od uređaja i lome se kad se uređaj stavi na pod bez nogu. Nemojte stavljati uređaj izravno na pod ako nije poduprt nogom ili vanjskom potporom.

Napomena: Ventilacija ne može pravilno raditi kada su rešetke za ventilaciju pokrivene. Uređaj se može pregrijati. Nemojte prekrivati ventilacijske rešetke.

Napomena: Čuvanje otvorenih boca u uređaju može uzrokovati curenje i pojavu plijesni u hladnjaku za vino. Nemojte čuvati boce koje su otvorene.

Napomena: Uvijek pričvrstite uređaj na ormarić.

Proces instalacije uređaja sastoji se od sljedećih koraka:

Ugrađen u stup
Odabir lokacije
Priprema uređaja za ugradnju
Spajanje napajanja
Postavljanje uređaja
Okretanje smjera vrata (opcionalno)
Dovršetak instalacije

Sljedeća poglavlja detaljnije objašnjavaju svaki korak.

5.4. Odabir lokacije

OBAVIJEST
Vanjski izvori topline mogu utjecati na performanse uređaja. Nemojte instalirati uređaj:
- Na izravnom suncu
- Uz izvore topline poput pećnice, štednjaka, grijača ili radijatora.

Prostorija za instalaciju mora ispunjavati sljedeće uvjete:

Radna temperatura	16 – 38 °C
Radna vlažnost	< 95% (ne kondenziraju)
Volumen zraka	> 1 m3 na 8 q rashladne tekućine

Imajte na umu da ugradnja u otvorene kuhinje ili uz pregradne zidove može povećati buku koju uređaj emitira.
Savjet! Instalacijski crtež možete pronaći i na www.dunavox.com.

Uređaj se može ugraditi. Mjesto instalacije mora ispunjavati sljedeće uvjete:
- Ne neposredno pored ili iznad pećnice.
- Donja površina je dovoljno čvrsta da podupre uređaj s opterećenjem.
- Suha, stabilna i ravna površina.
- Blizu odvojene utičnice (220-240 VAC, 50 Hz).

5.5. Priprema uređaja za ugradnju

1. Uklonite svu vanjsku i unutarnju ambalažu.

   Savjet! Proizvod je težak i teško ga je premjestiti na veće udaljenosti. Preporučujemo da raspakiraš proizvod na mjestu instalacije.

2. Provjerite je li sav sadržaj u pakiranju prisutan i neoštećen. Paket bi trebao sadržavati 1x Dunavox hladnjak za vino, 1x ručku, 1x korisnički priručnik i 1x energetsku oznaku. Ako nedostaju ili su oštećeni dijelovi, kontaktirajte svog dobavljača.
3. Koristite toplu vodu i mekanu krpu za čišćenje unutrašnjosti uređaja.

   Savjet! Unutrašnjost uređaja može u početku imati preostali miris. Mirisi nestaju dok uređaj radi.

4. Neka uređaj stoji uspravno najmanje 24 sata. Tijekom tog vremena možete držati vrata uređaja otvorena kako bi preostali mirisi mogli izaći.
5. Postavite uređaj ispred mjesta instalacije. Ostavite razmak od 0,5 m između uređaja i ormarića za električnu instalaciju. Uređaj je sada spreman za električnu instalaciju.

UPOZORENJE!

Rizik od električnog udara. Kada je uređaj priključen na mrežu, sadrži visoki napon:

- Električna instalacija mora biti u skladu s lokalnim i nacionalnim zahtjevima.
- Električnu instalaciju mora obaviti kvalificirana i kompetentna osoba.
- Nemojte pomicati uređaj dok je priključen na aktivnu utičnicu.
- Nemojte spajati uređaj na utičnicu ako je kabel oštećen. Ako je kabel za napajanje oštećen, mora ga zamijeniti proizvođač ili ovlašteni servisni centar.

5.6. Spojite uređaj na napajanje:

1. Isključi osigurač na utičnici.
2. Spojite kabel u utičnicu. Obavezno uzemljite uređaj.
3. Ponovno uključi osigurač na utičnici.
4. Provjerite je li uređaj uključen.

Ako se uređaj ne može uključiti, ponovite korake iz ovog poglavlja. Ako uređaj i dalje ne radi, kontaktirajte svog dobavljača. Isključite osigurač na utičnici kako biste sigurno nastavili s instalacijom.

5.7. Postavljanje uređaja

1. Pobrinite se da je električna instalacija završena prije nego što se uređaj ugradi.
2. Podesite noge dok aparat ne stane na sve 4 stope i bude ravan i stabilan.
3. Ubacite uređaj u ormarić. Pobrinite se:
    - Naponski kabel nije zarobljen ispod uređaja.
    - Uređaj ne dodiruje stražnji zid.
    - Aparat stoji u sredini ormarića.
    - Na vrhu uređaja ima barem 5 mm slobodnog prostora.

Ponovno provjerite je li uređaj ravan i stabilan. Ako ne, namjestite noge dok uređaj ne stane na svih 4 stope i bude ravan i stabilan.

5.8. Okretanje smjera vrata (Opcionalno)

Ako želite, smjer vrata može se obrnuti nakon instalacije uređaja. Preporučujemo da s dvije osobe okrenete smjer vrata.

UPOZORENJE!

Vrata su od stakla i mogu se slomiti kad padnu. Kada okrećete smjer vrata, neka druga osoba podupire vrata dok odvrtate šarke.

Za više informacija posjetite poglavlje 8.

5.9. Popravak na ormaru

Uređaj mora biti pričvršćen na ormarić kako bi se spriječilo njegovo pomicanje prema unutra u stupcu kada se vrata više puta otvaraju (guraju).

1. Rupe za fiksaciju nalaze se iznad i ispod vrata.
2. Pričvrstite uređaj na ormarić s 4 vijka.

5.10. Dovršetak instalacije

1. Uključi osigurač na utičnici.
2. Provjerite je li uređaj uključen. Sada možete koristiti uređaj.

Savjet! Prilikom prvog korištenja uređaja preporučujemo pričekati 2 do 3 sata prije nego što stavite boce u uređaj kako bi uređaj dosegao zadanu temperaturu.

6. UPRAVLJANJE UREĐAJEM

OBAVIJEST
Rizik od oštećenja vašeg uređaja. Nemojte uključivati uređaj odmah nakon što je ugašen. Pričekajte 5 minuta prije nego što ponovno pokrenete uređaj.

Kontrole vašeg vinskog hladnjaka

Za DVS-19.50

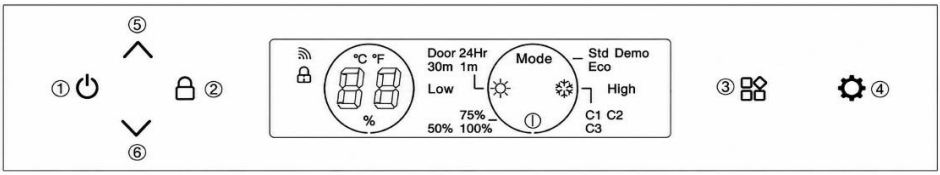

Za DVS-25.65, DVS-44.120, DVS-70.185

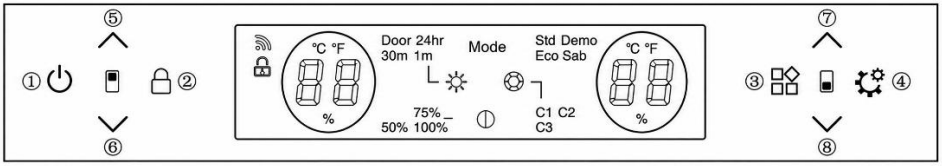

6.1. Tipka za uključivanje/isključivanje (1)

Sustav se po defaultu uključuje nakon priključivanja. Dugi pritisak na ovaj gumb 3 sekunde, začuje se zvuk piskanja, uređaj se gasi. Lagano pritisnem ovaj gumb, čuje se zvuk piskanja, uređaj se uključuje.

6.2. Gumb za zaključavanje (2)

U normalnom načinu rada (bez kvara), sustav se automatski otključava nakon uključivanja proizvoda. Dugi pritisak tipke 3 sekunde, čuje se zvuk piskanja. Sustav ulazi u način zaključavanja kako bi zaključao kontrolnu ploču. Sustav neće imati akciju kada pritisnete tipke u načinu zaključavanja.
Dugi pritisak na tipku 3 sekunde u načinu zaključavanja, čuje se zvuk piskanja, upravljačka ploča se otključava.

6.3. Tipka za prekidač funkcija (3)

Sustav ima 4 funkcijske ikone:

Sistemske postavke Mode

Postavke svjetline

Postavke boje svjetla

Postavke trajanja svjetla

Pritisnite gumb za prebacivanje između funkcija tijekom treperenja ikone. Ako nakon 5 treptaja nema akcije, sustav izlazi iz načina rada prekidača funkcija.

6.4. Gumb za podešavanje funkcije (4)

Ova tipka će imati akciju samo kad ikona funkcije zatreperi. Koristite ovaj gumb za prebacivanje između funkcija.

6.5. Podešavanje temperature

(5) (6) tipke za podešavanje temperature u gornjoj zoni

(7) (8) tipke za podešavanje temperature u donjoj zoni

Gumb za povećanje temperature

Jednim pritiskom na gumb začuje se zvuk piskanja, temperatura će porasti za 1°C.
Kada postavljena temperatura dosegne postavljenu gornju granicu, postavljena temperatura se neće mijenjati.

Tipka za smanjenje temperature

Jednim pritiskom na gumb začuje se piskanje, temperatura će pasti za 1°C.
Kada postavljena temperatura dosegne postavljenu donju granicu, postavljena temperatura se neće mijenjati.

Raspon regulacije temperature
- ZA DVS-19.50: 5-18°C
- ZA DVS-25.65; DVS-44.120; DVS-70.185: Gornja zona: 5-10°C, Donja zona: 10-18°C

Tvornička postavka temperature
- ZA DVS-19.50: 12°C
- ZA DVS-25.65; DVS-44.120; DVS-70.185: Gornja zona: 6°C, Donja zona: 12°C

6.6. Stranica za postavke rada

Pritisni Mode ikonu, kada treperi, pritisni tipku za prebacivanje između Std//Eco/Demo načina.

1. Std (Standardni način): Sistemski zadani "Std" način nakon uključivanja proizvoda.
2. Eco (način štednje energije): Nakon ulaska u Eco način, unutarnje svjetlo se gasi nakon 3 sekunde, a ekran se gasi 20 sekundi nakon zatvaranja vrata.
3. Demo: Nakon ulaska u Demo mod, kompresor prestaje raditi. Sve ostale funkcije ostaju operativne. Poput mehanizma za otvaranje vrata i rasvjete. Ovaj način je idealan za izložbene salone ili izložbe za izlaganje vinskog hladnjaka.

Odabrani način će treptati 5 puta kako bi potvrdio postavku.

6.7. Stranica s postavkama svjetlosnog načina rada

Pritisni ikonu , kad treperi, pritisni tipku za podešavanje trajanja unutarnjeg svjetla. Opcije su "Vrata, 1 minuta, 30 minuta ili 24 sata". Odabrana tipka za svjetlo treptat će 5 puta kako bi potvrdila odabranu opciju. Zadana postavka sustava je da je svjetlo "Vrata" upaljeno kad su vrata otvorena, a ugašeno kad su zatvorena. Kod svih postavki trajanja svjetlina je 100% ako su vrata otvorena, ali je niža ako su vrata zatvorena. Svjetlina ovisi o postavljenoj razini svjetline.

6.8. Stranica za podešavanje svjetline

Pritisni ikonu, kad treperi, pritisni tipku za prebacivanje između 50% / 75% / 100% razine svjetline. Odabrana razina će treptati 5 puta kako bi potvrdila postavku. Zadana postavka sustava je 75% svjetline nakon uključivanja uređaja.

6.9. Stranica za podešavanje svijetlih boja

Pritisnite ikonu, a kad treperi, pritisnite tipku za prebacivanje između boja C1/C2/C3. Odabrana boja će treptati 5 puta kako bi potvrdila postavku. Zadana postavka sustava je C1 boja. C1 je bijela, C2 plava, a C3 narančasta.

6.10. Izbor između °C/F na izložbi

Prelazak Celzija i Fahrenheita:

Dugim pritiskom i gornjom ili donjom zonom zajedno 3 sekunde, prikaz temperature će se prebacivati između °C i F.

6.11. Koraci korištenja WIFI-ja

1. Skenirajte kod kako biste preuzeli aplikaciju "smart life" i instalirali je na svoj telefon.

2. Registrirajte osobni račun i prijavite se na svoju kućnu WIFI mrežu.

3. Nakon spajanja napajanja, pritisnite i držite tipku 3 sekunde i dok se ne čuje četiri puta zvučni signal. Sustav ulazi u status podudaranja mreže. Stražnje osvjetljenje na tipkama počinje svijetliti.

4. Kliknite "+" na APP stranici za "Add Device". APLIKACIJA će automatski pretraživati uređaje i pokušati se povezati.

5. Ikona uređaja će se pojaviti kada APLIKACIJA uspije pretraživati uređaj. Kliknite na ikonu i unesite lozinku za WiFi. Zatim čekam da se potpuno poveže.

6. Nakon što se mreža uspješno poveže, pozadinsko osvjetljenje prestaje svijetliti. APP ulazi u glavni prozor za upravljanje vinskim hladnjakom. Sada možete koristiti APLIKACIJU. Ako veza ne uspije, provjerite WIFI mrežu i pokušajte se ponovno spojiti.

6.12. Mrežno sučelje

1. Bluetooth (Bluetooth LE) sučelje: prije mrežne dodjele, uređaj će po defaultu uključiti Bluetooth funkciju, a njegova glavna funkcija koristi se za pretraživanje uređaja u blizini i početno povezivanje; kada ste spremni za umrežavanje uređaja, mobilni telefoni i drugi pametni uređaji mogu brzo otkriti uređaj putem Bluetootha i uspostaviti preliminarnu komunikacijsku vezu za pripremu za kasniji proces Wi-Fi mreže.
2. WiFi sučelje: Prije mrežne dodjele, Wi-Fi sučelje uređaja nije povezano, već je u podesivom načinu slušanja. Uvijek sluša Wi-Fi signale u okolini i čeka korisnikovu naredbu poslanu putem mobilne aplikacije. Nakon što primi ispravnu dodjelu za povezivanje na zadanu Wi-Fi mrežu. Uređaj podržava samo Wi-Fi mreže u 2,4GHz pojasu, što je prikladnije za stabilnu vezu s pametnim uređajima u usluzi kućne registracije.
3. Usluga emitiranja uređaja: Uređaj kontinuirano emitira vlastite informacije o uređaju putem Bluetootha, uključujući ime uređaja, tip uređaja i jedinstveni identifikator. Informacije o emitiranju primat će okolni Bluetooth pametni uređaji, tako da korisnici mogu brzo identificirati i odabrati opremu koja treba biti spojena na mrežu u aplikaciji mobilnog telefona.
4. Mrežna usluga: Bilo da uspostavlja početnu vezu s mobilnom aplikacijom putem Bluetootha ili naknadnu mrežnu konfiguraciju putem Wi-Fi-ja, uređaj pruža odgovarajuću mrežnu uslugu. Ime Wi-Fi mreže (SSID) i lozinka rutera prenose se iz APLIKACIJE u aplikaciju mobilnog telefona putem Bluetootha. Tijekom procesa distribucije Wi-Fi-ja, uređaj će pokušati povezati se na određenu Wi-Fi mrežu prema primljenim informacijama o distribuciji i dati povratne informacije aplikaciji mobilnog telefona o napretku i rezultatima distribucije.

7. POLICE

• Prema stvarnoj konfiguraciji vašeg proizvoda, molimo provjerite relativnu opciju Uklonite ili Zamijenite nosače.
• Kako biste spriječili oštećenje brtve vrata, pobrinite se da su vrata potpuno otvorena prilikom izvlačenja polica iz željezničkog odjeljka.

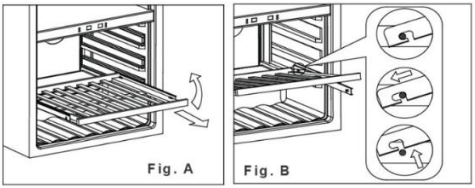

1. Potpuno izvući policu koju želite ukloniti (Slika. A)
2. Podignite prednji dio police prema gore (Slika: A)
3. Držeći tračnicu police, gurajte policu unutra, zatim prema gore do otpuštanja iz stražnjih amortizera (Slika B)

7.1. Ugradnja tračnica





1. Postavite vodilice na rupe za vijke (označene crvenom bojom na prvoj slici)

2. Pričvrstite vodilice na ormarić u obje rupe za vijke (vijci su uključeni u vodilice)

3. Popravite tračnice s obje strane ormarića.

4. Postavite policu prema opisu u "Police"

8. VRATA

8.1. Kako promijeniti kut otvaranja vrata

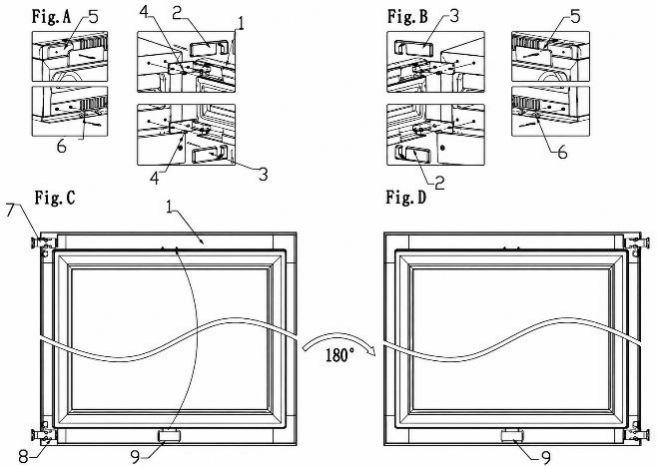

1. vrata; **2**. gornji poklopac šarki vrata; **3**. niži poklopac šarki vrata; **4.** vijak **5**. ukrasni dijelovi (22 su za ukrasne čavle); **6.** ukrasni čavli; **7/8.** šarka vrata**; 9.** Preša za lampe na vratima

1. Otvorite vrata i uklonite ukrasne čavle (5) na gornjoj lijevoj strani i ukrasni čavao (6) na donjoj lijevoj strani (Slika A).

2. Povucite poklopac desne šarke (2) prema naprijed i prema gore, a zatim povucite donji poklopac desne šarke (3) prema naprijed i dolje (Slika A).

3. Uklonite sve vijke (4) s gornje i donje šarke, a zatim uklonite vrata (Slika A).

4. Pritisnite lampu na vratima (9), izvadite je i postavite na gornji okvir vrata, a zatim okrenite vrata za 180 stupnjeva (slika C/D).

5. Pričvrstite šarku na lijevoj strani kutije vijcima i zategnite vijke kako biste osigurali da je šarka na vratima čvrsto pričvršćena (Slika B).

6. Na kraju, postavite ukrasne dijelove (5) i ukrasne čavle (6) u gornji desni kut i donji desni kut kutije (Slika B)

Napomena: Za promjenu vrata trebaju dvije osobe.

8.2. Ugradnja ručke

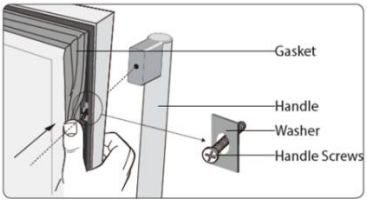

Za ugradnju kvake na vratima:

1. Otvorite vrata i skinite brtvu s okvira vrata kako biste imali pristup vijcima.
2. Postavite kvaku preko klinova na vratima.
3. Pričvrstite kvaku na vrata vijcima. Budite oprezni, nemojte čvrsto pričvršćivati vijke kako ne biste oštetili vrata.

9. TEMPERATURA

Optimalna temperatura ovisi o vrsti vina:

Vrsta vina	Optimalna temperatura	
Crno vino	14 – 18 °C	57 – 65 °F
Bijelo vino	5 – 10 °C	41 – 50 °F
Dozrijevanje vina	11 – 14 °C	52 – 57 °F

Uvijek provjerite etiketu boce za optimalnu temperaturu skladištenja vina.

9.1 Zone

Uređaj može biti opremljen s više zona. Svaka zona pogodna je za različite vrste vina. Prikazi prikazuju trenutnu temperaturu u odgovarajućim zonama.

Savjet! Ako želite mijenjati uređaje na zaslonu, mijenjajte °C i °F.

Vrsta	Zona	Vrste vina	Postavke temperature	
Jednozonska zona		Sve vrste vina	Ovisno o vrsti vina	
Dvostruka zona	**Gornja zona**	Šampanjac Bijelo vino	5 – 10 °C	41 – 50 °F
	Donja zona	Bijelo vino Crno vino	10 – 18 °C	50 – 65 °F

Za optimalne performanse preporučujemo temperaturnu razliku između zona od najmanje 4 °C.

9.2. Kontrola temperature

Za kontrolu postavki temperature:

1. Pritisni jedan od gumba za temperaturu da provjeriš postavljenu temperaturu. Postavljena temperatura treperi na zaslonu.
2. Koristite tipke za temperaturu za promjenu temperature.

Kada se tipke za temperaturu ne dodiruju dulje od 5 sekundi, zaslon prestaje treptati i ponovno prikazuje trenutnu temperaturu u odgovarajućoj zoni.

OBAVIJEST

Ako temperatura na zaslonu nastavi treptati, izmjerena temperatura odstupa više od 5 °C od postavljene temperature. Temperaturno odstupanje veće od 5 °C može oštetiti vino. Provjerite mogu li pohranjena vina podnijeti temperaturnu razliku, a ako ne, izvadite vino iz hladnjaka dok zaslon ne prestane treptati.

Funkcija memorije temperature osigurava da postavke temperature ostanu iste kada se uređaj uključi nakon nestanka struje.

9.3. Skladištenje vina

Količina vina koja se može pohraniti u uređaju ovisi o veličini boca. Kapacitet je približan maksimum temeljen na bocama Bordeaux od 750 ml.

OBAVIJEST

Više boca vina može biti teško i utjecati na težište uređaja te uzrokovati nastanak uređaja da se nagne. Obratite pažnju na raspored boca u uređaju:

- Nemojte izvlačiti više od jedne napunjene police odjednom.
- Ako je stalak napunjen s više slojeva boca, nemojte ga izvlačiti.
- Pokušajte ravnomjerno rasporediti boce po aparatu.

Otvorene boce mogu uzrokovati prolijevanje u uređaj. U aparat stavljajte samo neotvorene boce.

Za pohranu vina u vašem uređaju, učinite sljedeće:

1. Potpuno otvori vrata.
2. Izvuci jedan od stalaka.
3. Stavite bocu ravno na stalak.
4. Gurnite stalak natrag u uređaj.
5. Pravilno zatvori vrata.

Za optimalne performanse uređaja imajte na umu sljedeće stvari:

• Ako nemate dovoljno boca za punjenje uređaja, raspodijelite boce što ravnomjernije po aparatu.
• Držite razmak između zida i boca kako bi se omogućila cirkulacija zraka.

9.4. Dodavanje kutije za vlagu (opcionalno)

Kada je uređaj instaliran u vrlo suhoj klimi (vlažnost ispod 40%), možete staviti kutiju za vlagu u uređaj.

Savjet! Imajte na umu da korištenje kutije za vlagu smanjuje kapacitet bočice uređaja.

Za dodavanje kutije za vlagu, učinite sljedeće:

1. Napunite kutiju za vlagu vodom.
2. Stavite kutiju za vlagu na policu s kanalima.

10. UŠTEDA ENERGIJE

Sam uređaj je energetski učinkovit. Ako želite koristiti uređaj što učinkovitije:

• Držite vrata zatvorenima što je više moguće.
• Nemojte prečesto mijenjati postavljenu temperaturu.
• Isključite uređaj kada je prazan dulje vrijeme.
• Vinski hladnjak treba biti na najhladnijem dijelu prostorije, dalje od proizvodnje uređaja i izvan izravnog sunčevog svjetla.

11. NJEGA I ODRŽAVANJE

UPOZORENJE!

Rizik od električnog udara. Kada je uređaj spojen na mrežu, sadrži visok napon. Isključite osigurač utičnice prije održavanja.

Za održavanje uređaja u optimalnom stanju potrebni su sljedeći zadaci održavanja:

Zadatak održavanja	Učestalost
Brzo čišćenje	Svaki mjesec
Temeljito čišćenje	Kad je prljav ili se dulje vrijeme ne koristi
Odmrzavanje	Svakih šest mjeseci (ili kada je mraz na isparivaču debeo 5 mm)

Sljedeća poglavlja daju upute kako obavljati ove zadatke održavanja.

11.1. Čišćenje

OBAVIJEST
Korištenje neprikladnih sredstava za čišćenje može oštetiti površine uređaja. Nemojte koristiti abrazivna ili agresivna sredstva za čišćenje, spužve ili krpe. Čistite u smjeru vlakana.
Zaslon sadrži električne komponente. Korištenje previše vode tijekom čišćenja može oštetiti zaslon. Obavezno iscjedite krpu ili spužvu prije čišćenja zaslona.

Za čišćenje uređaja, učinite sljedeće:
1. Isključite struju, isključite uređaj iz struje i uklonite sve predmete uključujući boce, police i stalak.
2. Operite unutarnje površine toplom vodom i blagom otopinom.
3. Operite police blagom otopinom deterdženta. Pričekajte da se police osuše prije nego što ih vratite na uređaj
4. Iscijedite višak vode iz tkanine prilikom čišćenja dijela upravljačkih uređaja ili bilo kojih električnih dijelova.
5. Operite vanjštinu toplom vodom i blagim tekućim deterdžentom. Dobro isperite i obrišite čistom, mekanom krpom.
6. Očistite ventilacijske otvore vlažnom i mekanom krpom.
7. Ako je prisutna, očistite kutiju za vlagu pod tekućom vodom.
8. Očistite vrata sredstvom za čišćenje stakla i mekanom krpom.

UPOZORENJE!
Nikada ne palite uređaj dok su unutrašnjost ili police mokri. Rad u vlažnom okruženju značajno povećava rizik od rasta plijesni. Maku se uvjeri da su unutrašnjost uređaja i svi dodaci potpuno suhi prije nego što ga uključi.

11.2. Odmrzavanje uređaja

Odmrzavanje obično traje 2-4 sata. Uređaj se odmrzava kad nestane sav mraz iz isparivača.

Za odmrzavanje uređaja:

1. Isključite uređaj.
2. Izvadite boce iz uređaja.
3. Ostavite vrata otvorena kako biste ubrzali proces.
4. Stavite ručnike na otvor vrata uređaja kako bi upili svu vodu.
5. Ponovno uključite uređaj.
6. Ako je prisutna, napunite kutiju za vlagu.

12. NESTANAK STRUJE

Većina nestanaka struje rješava se u roku od nekoliko sati i ne bi trebala utjecati na temperaturu vašeg uređaja ako smanjite broj otvaranja vrata. Ako će struja biti isključena dulje vrijeme, morate poduzeti odgovarajuće korake kako biste zaštitili svoj sadržaj.

13. GODIŠNJI ODMOR

Kratki odmori: Ostavite hladnjak/hladnjak za piće da radi tijekom odmora kraćeg od tri tjedna. Ako se uređaj ne koristi nekoliko mjeseci, uklonite sve predmete i isključite ga. Temeljito očistite i osušite unutrašnjost. Kako biste spriječili miris i rast plijesni, ostavite vrata malo otvorena: ako je potrebno, zatvorite ih otvorenima.

14. PREMJEŠTANJE VINSKOG HLADNJAKA

1. Uklonite sve predmete.
2. Izvadite rasute predmete iz vinskog hladnjaka (boce i police) ili popravite labave predmete pjenom.
3. Okrenite podesivu nogu prema bazi kako biste izbjegli oštećenja.
4. Zalijepite vrata trakom.
5. Pobrinite se da uređaj ostane siguran u uspravnom položaju tijekom transporta. Također zaštitite vanjski dio aparata dekicom ili sličnim predmetima.

15. ČESTO POSTAVLJANA PITANJA

1. Uređaj ne hladi dovoljno. Što učiniti?

Provjerite jesu li vrata potpuno zatvorena. Nemojte izlagati uređaj izravnom sunčevom svjetlu. Održavajte ventilacijske rešetke čistima.

2. Uređaj se često uključuje i isključuje.

Vinski hladnjak obično aktivira ciklus hlađenja svakih 10–15 minuta. Ako se kompresor češće pokreće, provjerite sljedeće: klimatske uvjete na mjestu instalacije; Pravilno zatvaranje vrata.
Ako je istovremeno napunjeno više novih boca, jedinici može trebati najmanje 24 sata da postigne zadanu temperaturu, što rezultira privremeno češćim ciklusima hlađenja.

3. Vrata se ne otvaraju.
Provjerite instalaciju i pogledajte upute za podešavanje senzora otvaranja vrata.

4. Unutarnje svjetlo ne radi.
Provjerite postavke vinskog hladnjaka. Više informacija o dostupnim postavkama može se pronaći u korisničkom priručniku.

5. Na staklu se pojavljuje kondenzacija.
Prekomjerna vlaga u prostoriji može uzrokovati probleme s vlagom. Ovo nije kvar uređaja.

6. Vrata se ne zatvaraju pravilno.

Vinski hladnjaci mogu ostati napunjeni više od šest mjeseci prije nego što stignu do kupca. Uređaji su sigurno zaštićeni stiroporom sa svih strana i pričvršćeni s dvije trake kako bi se osiguralo sigurno okruženje i spriječila fizička oštećenja tijekom transporta. Zbog čvrstog pakiranja, brtva vrata može se deformirati i zahtijevati podešavanje. Da biste to ispravili, zatvorite vrata i nježno zagrijte brtvu sušilom za kosu. Pažljivo namjestite lamele brtve kako biste ih lakše otvorili i vratili u pravi oblik. Provjerite položaj brtve i vrata kako biste osigurali pravilno brtvljenje. Ako je brtva postala labava ili izgubila oblik nakon godina, može se ponovno obnoviti sušilom za kosu. Provjerite je li jedinica ravna i jesu li sve police pravilno postavljene.

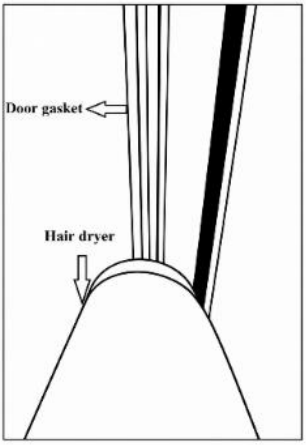

7. Kako registrirati svoj zahtjev za uslugu

Molimo koristite poveznicu za prijavu vašeg zahtjeva za uslugu: https://service.dunavox.com/

Za registraciju su vam potrebne sljedeće informacije:
- Kontakt podaci (ime, e-mail adresa, broj telefona)
- Podaci o računu (zemlja kupnje, datum kupnje, od koga ste kupili)
- Detalji o proizvodu (vrsta proizvoda, serijski broj)
- Opis pogreške (Objašnjenje pogreške, učitavanje slika instalacije je obavezno prilikom podnošenja obrasca za izvještaj o usluzi.

Ako primijetite bilo kakvo neobično ponašanje na svom uređaju, molimo kontaktirajte lokalnog prodavača ili pošaljite e-mail na sljedeću adresu: service@dunavox.com

16. RASPOLAGANJE

1. Prije odlaganja starog uređaja, isključite utikač iz glavne utičnice kako biste bili sigurni da uređaj ne radi.
2. Uklonite vrata, ali ostavite police na mjestu kako djeca ne bi ulazila unutra.
3. Presijeci glavni kabel i baci ga.



Simbol na proizvodu ili njegovom pakiranju označava da se ovaj proizvod ne smije obrađivati kao opći kućni otpad, već se mora odvesti na mjesto za prikupljanje električne i elektroničke opreme. Odlaganje se mora provoditi u skladu s lokalnim ekološkim propisima za odlaganje otpada. Pravilnim odlaganjem ovog proizvoda doprinosite zaštiti okoliša i zdravlju svojih bližnjih. Nepravilno odlaganje ugrožava zdravlje i okoliš. Dodatne informacije o recikliranju proizvoda mogu se dobiti u vašoj općini, odjelu za odvoz otpada ili u trgovini u kojoj ste proizvod kupili.

Ako je vaš proizvod neispravan, kontaktirajte Dunavox. Možda možemo popraviti proizvod ili mu dati drugi život. Ako morate zbrinuti proizvod, odložite ga prema lokalno primjenjivim smjernicama.
Kada prodajete proizvod novom vlasniku, obavezno dodajte ovaj priručnik ili njegovu kopiju.

UPOZORENJE!

Prilikom odlaganja starog uređaja, pazite da cijev ne bude oštećena.

17. JAMSTVO

Proizvodi za kućnu upotrebu imaju **standardno jamstvo od 24 mjeseca**. Registracija unutar 30 dana od kupnje produžuje jamstvo za **12 mjeseci (ukupno 36 mjeseci).**

Registracija na https://dunavox.com/product-registration

Kompresor je pokriven još **dvije (2) godine**, što ukupno daje **pet (5) godina** na kompresoru.
Jamstvo vrijedi **samo u zemlji kupnje**.
Zahtjevi moraju uključivati **dokaz o kupnji** i, ako je primjenjivo, **dokaz o registraciji**. Jamstvo pokriva **rad, rezervne dijelove i troškove prijevoza** potrebne za popravak. Uklanjanje i ponovna ugradnja ugrađenih uređaja odgovornost je krajnjeg korisnika. Iz sigurnosnih razloga, usluga na licu mjesta nije osigurana za jedinice postavljene više od **2 metra** iznad razine poda.

Izuzeci:

Nema pokrića za: štetu od transporta/preseljenja; ogrebotine/razbijeno staklo, police ili ručke; nepravilna instalacija/korištenje; pogrešan priključak napajanja ili nestabilan napon; neovlašteni popravak/modifikacija; prirodne katastrofe; estetsko trošenje/promjena boje; gubitak ili kvarenje vina ili drugog sadržaja; Opće habanje. Dunavox nije odgovoran za bilo kakvu neizravnu ili posljedičnu štetu, uključujući propadanje vina ili okolnih materijala.

Proizvodi su pokriveni službenim jamstvom proizvođača u skladu s važećim EU propisima o usklađenosti potrošača/proizvoda. Jamstvo je osobno za originalnog kupca i nije prenosivo. Popravak/zamjena ne produžuje originalni jamstveni rok.

Klauzule o jamstvu i specifikacije podložne su promjenama bez prethodne najave.

DUNAVOX

THE WINE COOLING EXPERT

DUNAVOX

THE WINE COOLING EXPERT

DUNAVOX Spirit

HU FELHASZNÁLÓI KÉZIKÖNYV v4.0-2026



ELŐSZÓ

Tisztelt vásárló,

Köszönjük, hogy megvásárolta ezt a készüléket, és bízalmat szavazott a Dunavoxnak. Ez a termék a legnagyobb gondossággal terveztük, és reméljük, hogy büszke és hosszú távú kiegészítője lesz otthonának. Ha bármilyen kérdése van a készülékkel kapcsolatban, kérjük, jelezze nekünk, örömmel segítünk Önnek!

DUNAVOX Spirit

- Fogantyúval történő ajtónyitás
- LCD érintőképernyő
- WIFI + okosalkalmazás
- Beépített szellőzőrendszer
- Teleszkópos fa polcok
- Több LED-es világítás

Spirit termékek

DVS-19.50B
DVS-19.50SS
DVS-19.50C
DVS-19,50MB
DVS-25.65DB
DVS-25.65DSS
DVS-25.65DC
DVS-25.65DMB
DVS-44.120DB
DVS-44.120DSS
DVS-44.120DC
DVS-44.120DMB
DVS-70.185DB
DVS-70.185DSS
DVS-70.185DC
DVS-70.185DMB

TARTALOMJEGYZÉK **OLDALSZÁM**

1. A dokumentumról	1
1.1. Nyelv	1
1.2. Vonatkozó dokumentáció	1
1.3. Használt szimbólumok	1
2. Termék leírása	1
2.1. Megfelelősés	1
3. Biztonság	2
3.1. Rendeltetésszerű használat	2
3.2. Célcsoport	2
3.3. Biztonsági utasítások	2
4. Szállítás és tárolás	3
4.1. Szállítás	3
4.2. Tárolás	4
5. Telepítés	4
5.1. Mielőtt telepíti és használja az új készüléket	4
5.2. Fontos biztonsági utasítások	4
5.3. A borhűtő telepítése	5
5.4. A borhűtő helyének kiválasztása	6
5.5. A készülék beépítésre való előkészítése	6
5.6. Az áramellátás csatlakoztatása	7
5.7. A készülék elhelyezése	7
5.8. Az ajtó nyitási irányának megfordítása	7
5.9. A szekrényhez való rögzítés	7
5.10. A borhűtő telepítésének befejezése	8
6. A készülék működtetése	8
6.1. Be-/kikapcsoló gomb	8
6.2. Zárolás gomb	8
6.3. Funkcióváltás gomb	8
6.4. Funkcióbeállítás gomb	9
6.5. Hőmérséklet beállítása	9
6.6. Üzemmód beállítási oldal	9
6.7. Belső világítás időtartamának beállítása	9
6.8. Belső világítás fényerő beállítása	10
6.9. Belső világítás színének beállítása	10
6.10. °C/F közötti váltás	10
6.11. WIFI / távoli irányítás	10
6.12. Hálózati felület	11
7. Polcok	11
7.1. Sínek felszerelése	11
8. Ajtó	12
8.1. Az ajtó nyitási irányának módosítása	12
8.2. A fogantyú felszerelése	13
9. Hőmérséklet	13
9.1. Zónák	13
9.2. A hőmérséklet szabályozása	14
9.3. Bor tárolása	14
9.4. Páratartalom-szabályzó doboz használata (opcionális)	15
10. Energiamegtakarítás	15
11. Ápolás és karbantartás	15
11.1. Tisztítás	15
11.2. A készülék leolvasztása	16
12. Áramkimaradás	16
13. Nyaralás és távollét	16
14. A borhűtő mozgatása	16
15. Gyakran ismételt kérdések	16
16. Hulladékkezelés	18
17. Garancia	19

1. A DOKUMENTUMRÓL

Ez a kézikönyv a Dunavox összes Horizon modelljére vonatkozik. Amennyiben egy-egy fejezet csak bizonyos modellekre vonatkoznak, ezt a fejezet címben vagy elején jelöljük.
A termék használata előtt olvasse el és értse meg ezt a kézikönyvet. A későbbi használat érdekében gondosan őrizze meg ezt a kézikönyvet. Fenntartjuk a jogot a paraméterek előzetes értesítés nélküli megváltoztatására.

1.1. Nyelv

Ez a kézikönyv eredetileg angol nyelven készült. Az összes többi nyelvi változat az eredeti szöveg fordítása. Ha a kívánt nyelven nem áll rendelkezésre nyomtatott változat, kérjük, látogasson el weboldalunkra, és keresse meg a megfelelő modellt, hogy letöltse a felhasználói kézikönyvet a kívánt nyelven.

1.2. Vonatkozó dokumentáció

A következő dokumentáció áll rendelkezésre ehhez a készülékhez:

Dokumentum	Elhelyezkedés
Felhasználói kézikönyv	Ez a dokumentum
Energiafogyasztási címke	A készülék csomagolásában található
Szerelési rajz	

1.3. Használt szimbólumok

Ez a kézikönyv biztonsági utasításokat tartalmaz. Ezeknek az utasításoknak a figyelmen kívül hagyása sérüléshez vagy a készülék megrongálódásához vezethet. Minden biztonsági utasítást egy jelző szó jelzi. A figyelmeztető szó megfelel a leírt veszélyes helyzet kockázati szintjének.

FIGYELEMEZTETÉS!	Ez a szimbólum olyan veszélyes helyzetet jelöl, amely, ha nem kerüljük el, halált vagy súlyos sérülést okozhat.
VIGYÁZAT!	Ez a szimbólum olyan veszélyes helyzetet jelöl, amely ha nem kerüljük el, könnyű vagy közepes sérülést okozhat.
MEGJEGYZÉS	Ez a szimbólum olyan helyzetet jelöl, amely, ha nem kerüljük el, a termék károsodásához vezethet.

A kézikönyvben szereplő egyéb szimbólumok nem utalnak a biztonságra.

Tipp!	Ez a szimbólum egy olyan tippet jelöl, amely néhány felhasználó számára hasznos lehet.

2. TERMÉK LEÍRÁSA

Ez a készülék egy kiváló minőségű borhűtő, prémium megjelenéssel és kivitelezéssel. A készülék dinamikus klímamóddal van felszerelve, amely ideális a borosüvegek hosszú távú tárolására.
Az alábbi táblázat a zónák számát és a palack befogadókpességét mutatja be modellenként.

	Spirit			
	19	25	44	70
Zónák száma	1	2	2	2
Palackkapacitás	19	25	44	70

A teljes műszaki adatok listája az 1. mellékletben található.

2.1. Megfelelőség

Ez a készülék a következő rendeletek és irányelvek szerint lett tervezve és tesztelve:

LVD 2015/35/EU
EMC 2014/30/EU
ERP 2009/125/EC
RoHS 2011/65/EC
CB tanúsítvány
CE tanusítvány

3. BIZTONSÁG

3.1. Rendeltetésszerű használat

• Ez a készülék a borok optimális hőmérsékleten történő tárolására szolgál.
• Ez a készülék beépítésre vagy pult alé történő elhelyezésére készült (DVS-19.50B, DVS-19.50SS, DVS-19.50C, DVS-19.50MB, DVS-25.65DB, DVS-25.65DSS, DVS-25.65DC, DVS-25.65DMB, DVS-44.120DB, DVS-44.120DSS, DVS-44.120DC, DVS-44.120DMB)
• A készüléket háztartási környezetben való használatra készült.
• A készülék kizárólag beltéri használatra alkalmas.
• Ezt a készüléket bor tárolására szánták.

3.2. Célcsoport

Ezt a készüléket 8 éves vagy annál idősebb gyermekek, valamint csökkent fizikai, érzékszervi vagy szellemi képességű, illetve tapasztalat és ismeret hiányában lévő személyek is használhatják, feltéve, hogy felügyeletet kapnak, vagy megfelelő utasítást a termék biztonságos használatáról, és tisztában Vannak a vele járó veszélyekkel. A gyermekek nem játszhatnak a termékkel. A tisztítást és a felhasználói karbantartást gyermekek nem végezhetik felügyelet nélkül.

3.3. Biztonsági utasítások

FIGYELMEZTETÉS!

Áramütés veszély. Amikor a készülék a hálózatra van csatlakoztatva, magas feszültség alatt áll.

• Áramtalanítsa a konnektort, mielőtt a készüléket a hálózatra csatlakoztatná.
• Földelje a készüléket.
• A karbantartás elvégzése előtt áramtalanítsa a készüléket.
• Ne mozgassa a készüléket ha az áramellátáshoz van csatlakoztatva.
• Ne csatlakoztassa a készüléket a konnektorhoz, ha a tápkábel sérült. Ha a tápkábel sérült, a gyártónak vagy egy hivatalos szervizközpontnak kell kicserélnie.
• Ne csatlakoztassa a készüléket hibás konnektorhoz.
• Tartsa távol a készüléket és a vezetéket víztől és nedvességtől.
• Ne húzd ki a készüléket a kábelnél fogva. Mindig a csatlakozót fogja meg és húzza ki.
• Ne húzza ki a készüléket nedves kézzel.
• Ne helyezzen el több konnektort vagy hosszabbítót a készülék mögött.

FIGYELMEZTETÉS!

A hűtőközeg (gáz) erősen gyúlékony! A hűtőközeg tűzveszélyes, ha lánggal vagy szikréval érintkezik.

• Ne üzemeltesse a készüléket robbanásveszélyes vagy gyúlékony gőzök jelenlétében.
• Ne üzemeltesse a készüléket, ha a hűtőkör megsérült.
• Ha hűtőközeg (gáz) szivárog a készülékből:

- Kerülje a tüzet és a szikrákat.
- Kapcsolja le a készülék biztosítékát.
- Szellőztesse ki néhány percig azt a helyiséget, ahol a készülék található.
- Forduljon a Dunavoxhoz tanácsért.

• Ne használjon mechanikus eszközöket a leolvasztási folyamat felgyorsítására.

FIGYELMEZTETÉS!

Fulladásveszély! Ha a gyermekek a csomagolóanyaggal játszanak, az sérülést okozhat. A csomagolást tartsa gyerekektől elzárva.

VIGYÁZAT!

A készülék nehéz. A készülék egyedül történő emelése és mozgatása sérülést okozhat. A készüléket mindig két emberrel emelje és mozgassa.

VIGYÁZAT!

A készüléket nem úgy tervezték, hogy a felhasználó saját kezűleg javítsa meg. A javításási kísérletek sérüléshez és a készülék megrongálódásához vezethetnek, valamint érvénytelenítik a jótállást:

- Ne javítsa és ne cserélje ki a készülék egyetlen alkatrészét sem, kivéve, ha azt a jelen kézikönyv kifejezetten javasolja.
- Ne használjon olyan kiegészítőket, amelyeket a gyártó nem ajánl.
- Ne használjon más elektromos készüléket a készüléket a készülék belsejében.

MEGJEGYZÉS

A külső hőforrások befolyásolhatják a készülék működését:

• Ne helyezze a készüléket közvetlen napfénynek kitett helyre.

• Ne helyezze a készüléket hőforrások, például sütők, tűzhelyek, fűtőtestek és radiátorok mellé.

MEGJEGYZÉS

A szellőzés nem működik megfelelően, ha a szellőzőrácsok le vannak takarva. A készülék túlmelegedhet. Ne takarja el a szellőzőrácsokat.

MEGJEGYZÉS

A nyitott palackok tárolása a készülékben szivárgást és penészt okozhat. Ne tároljon nyitott palackokat a hűtőben.

MEGJEGYZÉS

Több borosüveg együttesen nehéz lehet, ami befolyásolhatja a készülék súlypontját, és a készülék felborulásához vezethez:

• Figyeljen a palackok elhelyezésére a készülékben:

• Ne csúsztasson ki egyszerre több mint egy megtöltött polcot.

• Ha egy polcon több sorban helyeztek el palackokat, ne húzza ki a polcot.

• Próbálja meg egyenletesen eloszlatni a palackokat a készüléken.

4. SZÁLLÍTÁS ÉS TÁROLÁS

A szállításnak és tárolásnak meg kell felenie a következő hőmérsékleti feltételeknek:

Környezeti hőmérséklet	1-40 °C
Környezeti páratartalom	< 95% (nem kondenzáló)

4.1. Szállítás

A készülék szállításakor vegye figyelembe az alábbiakat:
• A készüléket az eredeti csomagolásban szállítsa.
• A készüléket két személynek kell szállítania.
• Ne döntse a csomagolást 45°-nál nagyobb szögben.

Ha a készüléket már kicsomagolta, ügyeljen a következőkre:
• Ragasztószalaggal rögzítse az ajtót zárt helyzetben.
• Védje a készülék külső felületét. Használjon puha, vastag ruhát.

4.2. Tárolás

A készüléket az eredeti csomagolásban tárolja.

5. TELEPÍTÉS

5.1. Mielőtt telepíti és használja az új készüléket

FIGYELEM!
A készülék bekapcsolása előtt kérjük, nyissa ki az ajtót 5 percre a borhűtő szellőztetése érdekében.

• Olvassa el a készülékhez mellékelt utasításokat – ha a készüléket nem az utasításoknak megfelelően szereli be vagy használja, az érvényteleníti a jótállást.
• A gyártó nem vállal felelősséget a helytelen használatból vagy telepítésből eredő károkért.
• Ne szerelje be ezt a készüléket, ha a szállítás során megsérült. Ez vonatkozik a csatlakozóra és a tápkábelre is.
• Kérjük, őrizze meg a használati utasítást a jövőbeni használat érdekében.

Megjegyzés: Ez a készülék kizárólag bor tárolására szolgál.

5.2. Fontos biztonsági utasítások

• Az ajtó és a tömítés károsodásának elkerülése érdekében győződjön meg róla, hogy az ajtó teljesen nyitva van, mielőtt kihúzná a polcokat.
• Ne mozgassa a borhűtőt, amikor borral van töltve, mert a készülék deformálódhat.
• Ha a tápkábel megsérül, azt kizárólag a gyártó vagy megfelelően képzett szakember cserélehti ki.
• Soha ne engedje, hogy gyerekek kezeljék, játszanak vele, vagy bemászzanak a készülékbe.
• Soha ne tisztítsa a készülék alkatrészeit gyúlékony folyadékokkal.
• Minden elektromos javítást képzett szerviztechnikusnak kell elvégeznie. A nem megfelelő javítások komoly veszélyt jelenthetnek a felhasználó számára, és érvényteleníthetik a garanciát.
• Soha ne tároljon veszélyes tárgyakat a készülék belsejében, például éghető anyagokat, robbanóanyagokat, erős savakat vagy lúgokat stb.
• Ne tároljon vagy használjon benzint vagy más gyúlékony gőzt és folyadékot ennek vagy bármely más készüléknek a közelében. Ez tűzveszélyt vagy robbanást okozhat.
Figyelem: Ne engedje, hogy a hűtőközeg-áramkör megsérüljön a készülék használata vagy telepítése közben. Ha megsérül, ne használja a készüléket, amíg egy szerviztechnikus erre utasítást nem ad. A hűtőközeg szivárgás esetén meggyulladhat, vagy szemkárosodást okozhat.
• Tisztítás előtt mindig húzza ki a készülék dugaszát. Az áramellátásról való leválasztáskor a dugót húzza ki, ne a tápkábelt.
• Ne használjon elektromos eszközöket a borhűtő belsejében.
• A szellőzőnyílásokat mindig tartsa tisztán. Ha eldugulnának, azonnal tisztítsa meg őket.

• Győződjön meg róla, hogy a csatlakozó a telepítés befejezése után könnyen hozzáférhető helyen van.
• A készüléket kizárólag háztartási célokra használja, az utasításoknak megfelelően. A borhűtő alkalmas bor (vagy más palackozott italok) tárolására. Nem alkalmas friss vagy fagyasztott élelmiszerek tárolására.
• Ezt a készüléket 8 éves vagy annál idősebb gyermekek, valamint csökkent fizikai, érzékszervi vagy mentális képességűek, vagy tapasztalat és tudás hiánya alatt álló személyek használhatják, ha felügyeletet vagy utasítást kaptak a készülék biztonságos használatával kapcsolatban, és megértik a veszélyeket. A gyerekek nem játszhatnak a készülékkel. A takarítást és a használati karbantartást gyermekek nem végezhetik felügyelet nélkül.
• Ezeknek a készülékeknek a hűtőközege R600a, ezért gyúlékony és robbanásveszélyes tárgyakat nem szabad a készülékbe vagy annak közelébe helyezni, hogy elkerülje a tüzet vagy a robbanást.



5.3. A borhűtő telepítése

• Távolítsa el a külső és belső csomagolást.
• **Megjegyzés**: Mielőtt a borszekrényt csatlakoztatná az áramforráshoz, hagyja állni körülbelül 24 órán át. Ez csökkenti a a hűtőrendszer meghibásodásának lehetőségét, amely a szállítás során történő mozgatás miatt alakulhat ki.
• Tisztítsa meg a belső felületet langyos vízzel puha kendővel.
• A borhűtő vízszintes beállításához állítsa be az elülső szintező lábat a borhűtő alján.
• A borhűtőt ne helyezze közvetlen napfénynek és a hőforrásoknak (sütő, tűzhely, fűtőtest, radiátor stb.) kitéve. A közvetlen napfény károsíthatja az akrilbevonatot, és a hőforrások pedig növelhetik az elektromos fogyasztást. A rendkívül alacsony környezeti hőmérséklet is okozhatja, hogy az egység nem működik megfelelően.
• Kerülje az egység nedves helyekre való elhelyezését.
• A borhűtőt olyan helyen kell elhelyezni, ahol a környezeti hőmérséklet 16°C és 38°C között van. Ha a környezeti hőmérséklet ezen a tartományon kívül esik, az befolyásolhatja a készülék működését. A készülék extrém hideg vagy meleg körülmények között történő elhelyezése a belső hőmérséklet ingadozódását okozhatja. Előfordulhat, hogy a beállított hőmérsékleti tartomány nem érhető el.
• Csatlakoztassa a borhűtőt egy megfelelő aljzathoz. Ha a csatlakozót ki kell cserélni, kövesse az “Elektromos Követelmények” részben megadott utasításokat.
• Kapcsolja ki a konnektor biztosítékát vagy áramtalanítsa azt, mielőtt a készüléket a hálózathoz csatlakoztatná.
• Csatlakoztatja a készüléket földelt aljzathoz
• Kapcsolja le a konnektor biztosítékát karbantartás előtt.
• Ne csatlakoztassa a készüléket a konnektorhoz, ha a tápkábel sérült.
• Ne csatlakoztassa a készüléket hibás konnektorhoz.
• Tartsa távol a készüléket és a vezetéket víztől vagy a nedvességtől.

Megjegyzés: Az üvegajtó nagyobb, mint a készülék, és eltörik, ha a készüléket láb nélküli padlóra helyezik. Ne helyezze a készüléket közvetlenül a padlóra, ha nem támasztja láb vagy külső támasztás.

Megjegyzés: A szellőzés nem működik megfelelően, ha a szellőzőrácsok le vannak fedve. A készülék túlmelegedhet. Ne takarja el a szellőzőrácsokat.

Megjegyzés: A nyitott palackok tárolása a készülékben szivárgást és penészt okozhat a borhűtőben. Ne tároljon kinyitott palackokat a készülékben.

Megjegyzés: Mindig rögzítse a készüléket a szekrényhez.

A készülék telepítési folyamata a következő lépésekből áll:

Oszlopba építve
Helyszín kiválasztása
A készülék telepítésre való előkészítése
Az áramellátás csatlakoztatása
A készülék elhelyezése
Az ajtó nyitási irányának megváltoztatása
A telepítés befejezése

A következő fejezetek részletesebben ismertetik az egyes lépéseket.

5.4. A borhűtő helyének kiválasztása

FIGYELEM!
A külső hőforrások befolyásolhatják a készülék teljesítményét. Ne telepítse a készüléket:
- Közvetlen napfénynek kitett helyre
- Fűtőforrások mellét, mint például sütő, tűzhely, fűtőtest vagy radiátor.

A telepítési helyiségnek az alábbi feltételeknek kell megfelelnie:

Üzemi hőmérséklet	16 – 38 °C
Működési páratartalom	< 95% (nem kondenzáló)
Légmennyiség	> 1 m3 8 q-os hűtőfolyadékhoz

Ne feledje, hogy a nyitott konyhákban vagy válaszfalak mellett történő telepítés növelheti a készülék által kibocsátott zajszintet.
Tipp! A beépítési rajzot a www.dunavox.com oldalon is megtalálja.

A készülék beépíthető. Az beépítési helynek az alábbi feltételeknek kell megfelelnie:
- Nem közvetlenül a sütő mellett vagy fölött.
- Az alsó felületnek elég erősek kell lennie ahhoz, hogy elbírja a palackokkal töltött készüléket.
- Száraz, stabil és sík felület.
- Közel egy különálló konnektorhoz (220-240 VAC, 50 Hz).

5.5. A készülék beépítésre való előkészítése

1. Távolítsa el az összes külső és belső csomagolást.
   Tipp! A termék nehéz, ezért bonyolult nagyobb távolságokat mozgatni. Javasoljuk, hogy a terméket a telepítési helyen csomagolja ki.
2. Ellenőrizze, hogy a csomagolásban minden tartalom megvan-e és sértetlen-e. A csomagnak tartalmaznia kell 1 Dunavox borhűtőt, 1x használati útmutatót és 1x energiacímkét. Ha hiányoznak vagy sérültek az alkatrészek, vegye fel a kapcsolatot a forgalmazóval.
3. Használjon meleg vizet és puha kendőt a készülék belsejének tisztítására.
   Tipp! A készülék belsejében eleinte maradhat némi szag. A szagok eltűnnek, amikor a készülék működik.
4. Hagyja, hogy a készülék legalább 24 órán át álljon függőleges helyzetben. Ez idő alatt nyitva tarthatja a készülék ajtaját, hogy a maradék szagok kiszabaduljanak.
5. A készüléket a telepítési hely elé helyezzük. Tartson 0,5 méteres távolságot a készülék és a szekrény között az elektromos bekötéshez.

   A készülék most már készen áll az elektromos bekötésre.

FIGYELEM!

Elektromos sokk kockázata. Amikor a készülék a hálózatra van csatlakoztatva, magas feszültséget alatt áll:

- A hálózatnak meg kell felelnie a helyi és országos követelményeknek.
- Az elektromos telepítést szakképzett és hozzáértő személynek kell elvégeznie.
- Ne mozgassa a készüléket, amikor az aktív áramforráshoz van csatlakoztatva.
- Ne csatlakoztassa a készüléket konnektorhoz, ha a tápkábel sérült. Ha a tápkábel sérült, azt a gyártónak vagy a hivatalos szervizközpontnak kell kicserélnie.

5.6. Csatlakoztassa a készüléket az áramellátáshoz:

1. Kapcsolja ki a konnektor biztosítékát/ áramtalanítsa.
2. Csatlakoztassa a tápkábelt a konnektorhoz. Gondoskodjon a készülék földeléséről.
3. Kapcsolja vissza a konnektor biztosítékát/helyezze áram alá.
4. Ellenőrizze, hogy be van-e kapcsolva a készülék.

Ha a készülék nem kapcsol be, ismételje meg a fejezetben szereplő lépéseket. Ha a készülék továbbra sem működik, vegye fel a kapcsolatot a forgalmazóval. Kapcsolja ki a konnektor biztosítékát, hogy biztonságosan folytathassa a telepítést.

5.7. A készülék elhelyezése

1. Győződj meg róla, hogy az elektromos bekötés befejeződött, mielőtt a készüléket beépítené.
2. Állítsd be a lábakat, amíg a készülék mind a 4 lábán áll, vízszintes és stabil nem lesz.
3. Csúsztasd be a készüléket a szekrénybe. Győződj meg róla:
    - A tápkábel nincs beszorulva a készülék alatt.
    - A készülék nem érinti a hátsó falat.
    - A készülék a szekrény közepén áll.
    - A készülék teteje felett legalább 5 mm szabad hely van.

Ellenőrizze újra, hogy a készülék vízszintesen és stabil áll. Ha nem, állítsd be a lábakat, amíg a készülék mind a 4 lábán áll vizszintes és stabil nem lesz.

5.8. Az ajtó nyitási irányának megfordítása (opcionális)

Ha szükséges, az ajtó nyitási iránya megfordítható a készülék beszerelése után. Azt javasoljuk, hogy két emberrel fordítsa meg az ajtó irányát.

FIGYELEM!

Az ajtó üvegből készült, és leeséskor eltörhet. Az ajtó nyitási irányának megfordításakor kérjen meg egy másik személyt, hogy tartsa az ajtót, miközben leszereli a zsanérokat.

További információért lásd a 8. fejezetet.

5.9. A borhűtő a szekrényhez való rögzítése

A készüléket rögzíteni kell a szekrényhez, hogy az ajtó ismételt nyitásakor ne csúszhasson befelé a bútorban.

1. A rögzítő furatok az ajtó felett és alatt helyezkednek el.
2. Rögzítse a készüléket a szekrényhez 4 csavarral.

5.10. A borhűtő telepítésének befejezése

1. Kapcsolja be a konnektor biztosítékát/helyezze áram alá.
2. Ellenőrizze, hogy a készülék be van-e kapcsolva.

Tipp! A készülék első használatakor javasoljuk, hogy várjon 2-3 órát, mielőtt a palackokat a készülékbe helyezné, hogy a készülék elérje a beállított hőmérsékletet.

6. A KÉSZÜLÉK MŰKÖDTETÉSE

FIGYELMEZTETÉS!
A készülék megrongálódásának veszélye. Ne kapcsolja be a készüléket közvetlenül a kikapcsolás után. Várjon 5 percet, mielőtt újra bekapcsolná a készüléket.

A készülék kezelőszervei

DVS-19.50 esetén

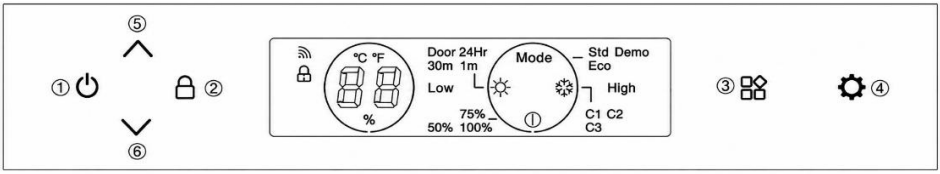

DVS-25.65, DVS-44.120, DVS-70.185 esetén

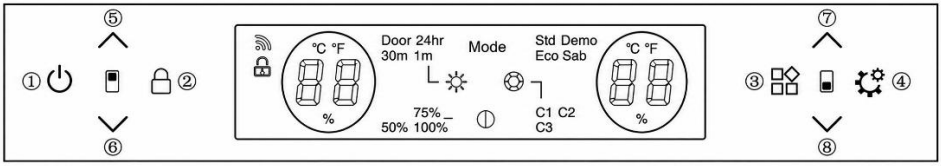

6.1. Be-/kikapcsoló gomb (1)

A rendszer alapértelmezés szerint bekapcsol, miután csatlakoztatta a készüléket a hálózatohoz. Ha ezt a gombot 3 másodpercig hosszan nyomja, sípoló hang hallatszik és a készülék kikapcsol. Ha ezt a gombot enyhén megnyomja, sípoló hang hallatszik és a készülék bekapcsol.

6.2. Zárolás gomb (2)

Normál üzemmódban (hiba nélkül) a rendszer alapértelmezés szerint a készülék bekapcsolása után feloldódik. Ha a gombot 3 másodpercig lenyomva tartja, sípoló hangjelzés után a rendszer zárolási módba lép, hogy lezárja a kezelőpanelt. Zárolási módban a rendszer nem reagál a képernyő érintésére.
Ha újra megnyomja a gombot 3 másodpercig zárolás módban, sípoló hang hallatszik, a vezérlőpanel feloldódik.

6.3. Funkció váltás gomb (3)

A készüléknek 4 funkciót jelölő ikonja van:

Rendszerbeállítás Mode

Fényerő beállítás

Belsővilágítás színének beállítása

Belsővilágítás időtartamának beállítása

Nyomja meg a gombot, a funkciók közötti váltáshoz, miközben az ikon villog. Ha ötszöri villogás után nem történik művelet, a rendszer kilép a beállítási módból.

6.4. Funkcióbeállítási gomb (4)

Ez a gomb csak akkor működik, ha a funkció ikon villog. Ezt a gombot használja a funkciók közötti váltáshoz.

6.5. Hőmérséklet beállítása

(5) (6) a felső zóna hőmérséklet-állító gombjai
(7) (8) az alsó zóna hőmérséklet-állító gombjai

Hőmérsékletnövelő gomb

A gomb egyszeri megnyomása után sípoló hang hallatszik, a hőmérséklet 1°C-al emelkedik a gomb megnyomását követően. Amikor a beállított hőmérséklet eléri a beállított felső határt, a hőmérséklet nem változik.

Hőmérsékletcsökkentő gomb

A gomb egyszeri megnyomása után sípoló hang hallatszik, a hőmérséklet 1°C-al csökken a gomb megnyomását követően. Amikor a beállított hőmérséklet eléri a beállított alsó határt, a hőmérséklet nem változik.

Hőmérséklet-szabályozási tartomány
- DVS-19.50 esetén: 5-18°C
- DVS-25.65; DVS-44.120; DVS-70.185 esetén: felső zóna: 5-10°C, alsó zóna: 10-18°C

Gyári alapértelmezett hőmérséklet
- DVS-19.50 esetén: 12°C
- DVS-25.65; DVS-44.120; DVS-70.185 esetén: felső zóna: 6°C, alsó zóna: 12°C

6.6. Üzemmód beállítási oldal

Nyomja meg a Mode ikont, amikor villog, nyomja meg a gombot a Std//Eco/Demo mód közötti váltáshoz.

1. Std (Normál üzemmód): A rendszer alapértelmezett "Std" üzemmódja a termék bekapcsolása után.
2. Eco (Energiatakarékos üzemmód): Az Eco üzemmódba lépés után a belső világítás 3 másodperc múlva kialszik, a kijelző pedig az ajtó bezárását követően 20 másodperc múlva kikapcsol.
3. Demo (Bemutató üzemmód): A bemutató módba lépés után a kompresszor leáll. Minden más funkció működőképes marad, például a nyomógonbos ajtónyitó mechanizmus és a világítás. Ez a mód ideális bemutatótermekben vagy kiállításokon a borhűtő bemutatásához.

A kiválasztott üzemmód ötször villog, hogy megerősítse a beállítást.

6.7. Belső világítás időtartamának beállítása

Nyomja meg a ikont, amikor villog, nyomja meg a gombot, a belső fény időtartamának beállításához.
Door/Ajtó követése: A belső világítás bekapcsol, amikor az ajtó kinyilik, és kikapcsolt, amikor az ajtó bezárul.
1m/1 perc késleltetés: A belső világítás 1 perccel az ajtó bezárását követően kialszik.
30m/30 perces késleltetés: A belső világítás 30 perccel az ajtó bezárása után kialszik.
24hr/24 órás késleltetés: A belső világítás 24 órával az ajtó bezárása után kialszik.

A kiválasztott fénygomb ötször villog, hogy megerősítse a kiválasztott opciót. A rendszer alapértelmezett beállítása az ajtó követése. Minden időtartam beállításnál a fényerő 100% ha az ajtót nyitják, de alacsonyabb, ha az ajtó zárva van.

6.8. Belső világítás fényerő beállítás

Nyomja meg az ikont, amikor villog, nyomja meg a gombot, az 50%, 75% / 100% fényerő közötti váltáshoz. A kiválasztott fényerő ötször villog, hogy megerősítse a beállítást. A rendszer alapértelmezett beállítása a 75% fényerő a készülék bekapcsolása után.

6.9. Belső világítás színének beállítása

Nyomja meg a ikont, amikor villog nyomja meg a gombot, a C1/C2/C3 színek közötti váltáshoz. A kiválasztott szín ötször villog, hogy megerősítse a beállítást. A rendszer alapértelmezett beállítása a C1 szín.
Három szín közül válaszhat: C1 fehér, C2 kék, C3 narancssárga.

6.10. °C/F közötti váltás

Celsius és Fahrenheit közötti váltáshoz:
Nyomja 3 másodpercig egyszerre a és gombokat, a hőmérséklet kijelzője vált °C és F között.

6.11. WIFI / távoli irányítás

1. Olvassa be a kódot, a "smart life" alkalmazás letöltéséhez, majd telepítse a telefonjára.

2. Regisztráljon egy személyes fiókot, és jelentkezzen be az otthoni WIFI hálózatára.

3. Miután csatlakoztatta a készüléket az áramellátáshoz 3 másodpercig nyomja a gombot, ezután négyszer sípoló hang hallatszik. A rendszer belép a hálózati csatlakozási státuszba, a gomb elkezd világítani.

4. Kattintson az alkalmazás oldalán a "+" gombra az "Eszköz hozzáadása" menüpont eléréléhez. Az alkalmazás automatikusan megkeresi az eszközöket, és megpróbál csatlakozni hozzájuk.

5. Amikor az alkalmazás sikeresen megtalálja az eszközt, megjelenik az eszköz ikonja. Kattintson az ikonra, és írja be a Wifi jelszót. Eztán várja meg a csatlakozás befejezését.

6. Miután a hálózat sikeresen csatlakozott, a gomb abbahagyja a világítást. Az alkalmazás belép a borhűtő vezérlő ablakába. Most már használhatja az alkalmazást. Ha a csatlakozás nem sikerül, kérjük, ellenőrizze a WIFI hálózatot, és próbáljon meg újra csatlakozni.

6.12. Hálózati felület

1. Bluetooth (Bluetooth LE) interfész: a hálózati csatlakozás előtt az eszköz alapértelmezetten bekapcsolja a Bluetooth funkciót, amelynek fő feladata a közeli eszközök felkutatása és az elsődleges kapcsolat létrehozása. Amikor készen áll a készülék a hálózati csatlakoztatásra, a mobiltelefonok és más okoseszközök gyorsan felismerik az eszközt Bluetooth-on keresztül, és előzetes kommunikációs kapcsolatot hozhatnak létre a későbbi Wi-Fi hálózati csatlakozás előkészítése érdekében.
2. WiFi interfész: A hálózati hozzárendelés előtt az eszköz Wi-Fi interfésze nincs csatlakoztatva, hanem konfigurálható figyelő módban van. Folyamatosan figyeli a környező térben lévő Wi-Fi jeleket, és várja a mobilalkalmazáson keresztül elküldött parancsot. Amint megkapja a megfelelő utasítást, csatlakozik a megadott Wi-Fi hálózathoz. Az eszköz csak a 2,4GHz-es sávban működő Wi-Fi hálózatokat támogatja, amelyek jobban alkalmasak a stabil kapcsolatra az otthoni regisztrációs szolgáltatásban részt vevő okos eszközökkel.
3. Eszköz-közvetítési szolgáltatás: Az eszköz folyamatosan továbbítja saját adatait Bluetooth-on keresztül, beleértve az eszköz nevét, típusát és egyedi azonosítóját. A továbbított információkat a környező Bluetooth-kompatibilis eszközök fogják, így a felhasználók gyorsan azonosíthatják és kiválaszthatják a hálózathoz csatlakoztatható eszközöket a mobilalkalmazáson keresztül.
4. Hálózati szolgáltatás: Akár a mobiltelefonos alkalmazással való kezdeti kapcsolatfelvételről van szó Bluetooth-on keresztül, akár a későbbi hálózati beállításról Wi-Fi-n keresztül, az eszköz megfelelő hálózati szolgáltatást nyújt. A router Wi-Fi hálózati nevét (SSID) és jelszavát az alkalmazás Bluetooth-on keresztül továbbítja a mobiltelefonos alkalmazásnak. A Wi-Fi elosztási folyamat során a készülék megpróbál csatlakozni a megadott Wi-Fi hálózathoz a kapott információk alapján, és visszajelzést ad a mobilalkalmazásnak az elosztás előrehaladásáról és eredményéről.

7. POLCOK

• A termék tényleges konfigurációjának megfelelően kérjük, ellenőrizze a vonatkozó polcok eltávolítását vagy cseréjét.
• Az ajtótömítés megrongálódásának elkerülése érdekében ügyeljen arra, hogy az ajtó teljesen nyitva legyen, amikor a polcokat kihúzza a készülékből.

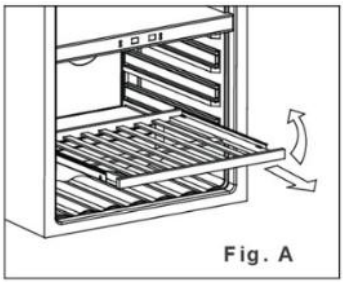

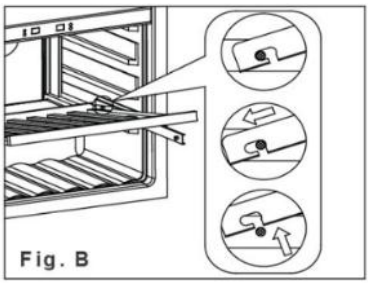

1. Húzza ki teljesen az eltávolítani kívánt polcot (A ábra)

2. Emelje fel a polc elülső részét (A ábra)

3. Fogja meg a polcvezetőt, tolja be a polcot, majd emelje fel, hogy kiszabaduljon a hátsó fülekből (B ábra)

7.1. Sínek felszerelése





1. Helyezze a síneket a csavarlyukakra (az első képen pirossal jelölve)

2. Rögzítse a síneket a szekrényhez mindkét csavarlyukban (a csavarok a sínekhez tartoznak)

3. Rögzítse a síneket a szekrény mindkét oldalán.

4. Szerelje fel a polcot a "Polcok" című részben leírtak szerint

8. AJTÓ

8.1. Az ajtó nyitási irányának módosítása

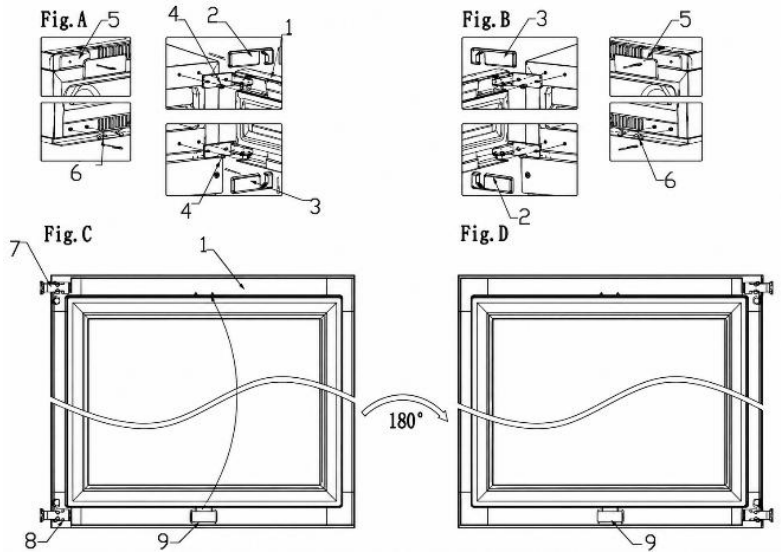

1. ajtó; **2**. jobb felső ajtózsanér burkolat; **3**. jobb alsó ajtózsanér burkolat; **4.** csavar **5**. zsanér furat takaró elem (felső); **6.** zsanér furat takaró pattent (alsó); **7/8.** ajtózsanérok**; 9.** ajtóvilágítás kapcsoló

1. Nyissa ki az ajtót, és távolítsa el a bal felső oldalon lévő zsanér furat takaró elemet (5), valamint a bal alsó oldalon lévő zsanér furat takaró pattentokat (6) (A ábra).

2. Húzza előre és felfelé a jobb felső oldali ajtózsanér burkolatot (2), majd a jobb alsó ajtózsanér burkolatot (3) húzza előre és lefelé (A ábra).

3. Csavarja ki az összes csavart (4) a felső és az alsó zsanérból, majd távolítsa el az ajtót (A ábra).

4. Csavarozza le az ajtóvilágítás kapcsolót az ajtó alsó részéről (9), majd szerelje fel az ajtókeret felső részére, forgassa el az ajtót 180 fokkal (C/D ábra).

5. Rögzítse a zsanért a csavarokkal az ajtó bal oldalára, ügyelve arra, hogy az ajtózsanér szoros legyen (B ábra).

6. Végül helyezze a furat takaró elemet (5) és pattentot (6) az ajtó jobb felső és alsó sarkaiba (B ábra)

Megjegyzés: Az ajtó cseréjéhez két emberre van szükség.

8.2. A fogantyú felszerelése

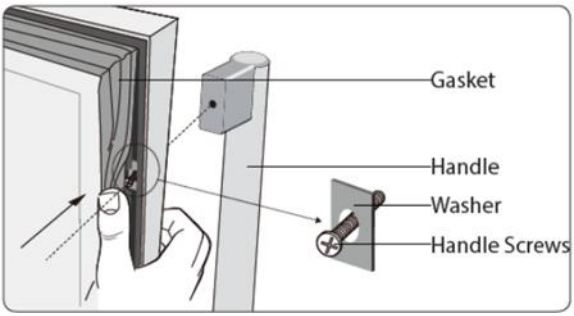

Az ajtófogantyú felszerelése:

1. Nyissa ki az ajtót, majd húzza el az ajtótömítést az ajtókerettől, hogy hozzáférjen a rögzítőcsavarok helyéhez.
2. Illessze a fogantyút az ajtón található rögzítőcsapokra.
3. Rögzítse a fogantyút a mellékelt csavarokkal. Ügyeljen arra, hogy a csavarokat ne húzza meg túl erősen, mert ez az ajtó sérülését okozhatja.

9. HŐMÉRSÉKLET

Az optimális hőmérséklet a bor típusától függ:

Bortípus	Optimális hőmérséklet	
Vörösbor	14–18 °C	57 – 65 °F
Fehérbor	5–10 °C	41 – 50 °F
Bor érlelése	11–14 °C	52 – 57 °F

Mindig ellenőrizze a palack címkéjén a borok optimális tárolási hőmérsékletét.

9.1 Zónák

A készülék több zónával is rendelkezhet. Minden zóna különböző borfajtákhoz alkalmas. A kijelzők a megfelelő zónák aktuális hőmérsékletét mutatják.

Tipp! A kijelzőn °C és °F mértékegységek között lehet váltani.

Típus	Zóna	Borfajták	Hőmérséklet-beállítások	
Egy zóna		Minden bortípus	Bortípustól függően	
Két zóna	**Felső zóna**	Pezsgő Fehérbor	5–10 °C	41 – 50 °F
	Alsó zóna	Fehérbor Vörösbor	10–18 °C	50–65 °F

Az optimális teljesítmény érdekében legalább 4 °C hőmérsékletkülönbséget javasolunk a zónák között.

9.2. A hőmérséklet szabályozása

A hőmérséklet mindkét zónában egymástól függetlenül szabályozható.

A hőmérséklet beállításának menete:

1. Nyomja meg valamelyik hőmérséklet-szabályozó gombot a beállított hőmérséklet megjelenítéséhez. A beállított érték villogva jelenik meg a kijelzőn.
2. A hőmérséklet-szabályozó gombokkal állítsa be a kívánt hőmérsékletet.

Amennyiben a hőmérséklet-szabályozó gombokat 5 másodpercen belül nem működtetik, a kijelző villogása megszűnik, és az adott zónában mért aktuális hőmérséklet jelenik meg újra.

FIGYELMEZTETÉS

Ha a kijelzőn a hőmérséklet folyamatosan villog, az azt jelenti, hogy a mért hőmérséklet több mint 5 °C-kal eltér a beállított hőmérséklettől. 5°C-nál nagyobb hőmérséklet eltérés ronthatja a bort. Ellenőrizze, hogy a tárolt borok képesek-e elviselni a hőmérséklet különbséget, ha nem, vegye ki a bort a hűtőből, amíg a kijelző villogása le nem áll.

A hőmérséklet-memória funkció biztosítja, hogy a hőmérséklet-beállítások változatlanok maradjanak, amikor a készülék áramkimaradás után újra bekapcsol.

9.3. Bor tárolása

A készülékben tárolható bor mennyisége a palackok méretétől függ. A kapacitás hozzávetőleges maximális érték, amely 750 ml-es Bordeaux-i palackok alapján lett kiszámítva.

FIGYELMEZTETÉS

Több boros palack együttesen nehéz lehet, ami befolyásolhatja a készülék súlypontját, és a készülek megbillenhet. Ügyeljen a palackok elhelyezésére a készülékben:

- Egyszerre ne csúsztasson ki több mint egy megtöltött polcot.
- Ha egy polcra több rétegben helyez el palackokat, ne csúsztassa ki a polcot.
- A bontott palackok folyhatnak és hibát okozhatnak a készülékben. Csak bontatlan palackot tároljon a készülékbe.

A bort tárolásásra a készülékben tegye a következőket:

1. Nyissa ki teljesen az ajtót.
2. Húzza ki az egyik polcot.
3. Helyezze a palackokat vizszintesen a rácsra.
4. Tolja vissza a polcot a készülékbe.
5. Csukja be az ajtót.

A készülék optimális működése érdekében vegye figyelembe az alábbiakat:

• Ha nincs elegendő palack a készülék megtöltésére, ossza el a palackokat a lehető legegyenletesebben a készülékben.
• Hagyjon helyet a hátfal és a palackok között, a légáramlás érdekében.

9.4. Páratartalom szabályzó doboz használata (opcionális)

Ha a készüléket nagyon száraz éghajlati viszonyok között (40% alatti páratartalom) helyezik el, akkor behelyezhet egy párásító dobozt a készülékbe.

Tipp! Ne feledje, hogy a párásító doboz használata csökkenti a készülék palackkapacitását.

A párásító doboz hozzáadásához a következőket tegye:
1. Töltse meg a párásító dobozt vízzel.
2. Helyezze a párásító dobozt a csúszdás polcra.

10. ENERGIA MEGTAKARÍTÁS

A készülék önmagában is energiahatékony. Ha a készüléket a lehető leghatékonyabban szeretné használni:
• Az ajtót tartsa zárva amennyire lehetséges.
• Ne változtassa túl gyakran a beállított hőmérsékletet.
• Kapcsolja ki a készüléket, ha hosszabb ideig üresen áll.
• A borhűtőt a szoba leghűvösebb részén, hőtermelő készülékektől távol és közvetlen napfénytől védve kell elhelyezni.

11. ÁPOLÁS ÉS KARBANTARTÁS

FIGYELEM!
Áramütés veszély. Amikor a készülék a hálózatra van csatlakoztatva, magas feszültség alatt áll. A karbantartási munkák elvégzése előtt áramtalanítsa a készüléket.

A készülék optimális állapotának megőrzéséhez a következő karbantartási feladatok elvégzése szükséges:

Karbantartási feladat	Gyakoriság
Gyors takarítás	Havonta
Alapos tisztítás	Ha piszkos, vagy ha hosszabb ideig nem használja
Leolvasztás	Félévente, vagy amikor a párologtató jégrétege eléri az 5 mm vastagságot

A következő fejezetek utasításokat tartalmaznak ezeknek a karbantartási feladatoknak a végrehajtásához.

11.1. Tisztítás

FIGYELMEZTETÉS
A nem megfelelő tisztítószerek használata károsíthatja a készülék felületeit.
- Ne használjon súroló vagy agresszív tisztítószereket.
- Ne használjon súrolószivacsot vagy kendőt.
- Tisztítsa a száliránynak megfelelően.
A kijelző elektromos alkatrészeket tartalmaz. A tisztítás során túl sok víz használata károsíthatja a kijelzőt. A kijelző tisztítása előtt feltétlenül csavarja ki a ruhát vagy a szivacsot.

A készülék tisztításához a következőket kell végezni:
1. Kapcsolja ki a készüléket, húzza ki a dugót a konnektorból, és vegyen ki mindeen tárgyat, beleértve a palackokat, polcokat és a rácsot.

2. Mossa le a belső felületeket meleg vízzel és enyhe tisztítószerrel.
3. Mossa el a polcokat enyhe mosószeres oldattal. Várja meg, amíg a polcok teljesen megszáradnak, mielőtt visszahelyezi őket a készülékbe
4. Csavarja ki a felesleges vizet a ruhából, amikor a kezelőszerveket bármilyen elektromos alkatrész tisztít.
5. Mossa le a készülék külsejét meleg vízzel és enyhe folyékony tisztítószerrel. Öblítse le alaposan, és törölje szárazra egy tiszta, puha törvendővel.
6. Tisztítsa meg a szellőzőnyílásokat egy nedves, puha ruhával.
7. Ha van ilyen, tisztítsa meg a párásító dobozt folyó víz alatt.
8. Tisztítsa meg az ajtót üvegtisztítóval és puha ruhával.

FIGYELEM!

Soha ne kapcsolja be a készüléket, amíg a belső tere vagy a polcok nedvesek. A párás környezetben való működés jelentősen növeli a penész kialakulásának kockázatát. Bizonyosodjon meg róla, hogy a készülék belseje és minden kiegészítő teljesen száraz, mielőtt bekapcsolná.

11.2. A készülék leolvasztása

Az leolvasztás általában 2-4 órát vesz igénybe. A készüléket akkor tekinthető leolvasztottnak, ha az elpárologtatóból minden jég eltűnt.

A készülék leolvasztás:

1. Kapcsolja ki a készüléket.
2. Vegye ki a palackokat a készülékből.
3. Hagyja nyitva az ajtót, hogy gyorsabb legyen a folyamat.
4. Helyezzen törölközőket a készülék ajtajának nyílásához, hogy felszívják a vizet.
5. Kapcsolja vissza a készüléket.
6. Ha van ilyen, töltse fel a párásító dobozt.

12. ÁRAMKIMARADÁS

A legtöbb áramszünet néhány órán belül megszűnik, ami nem befolyásolhatja a készülék hőmérsékletét, ha minimálisra csökkenti az ajtó nyitásának gyakoriságát. Ha az áramkimaradás hosszabb ideig tart, megfelelő intézkedéseket kell tennie a tartalom védelme érdekében.

13. NYARALÁS ÉS TÁVOLLÉT

Három hétnél rövidebb távollét esetén hagyja bekapcsolva a borhűtőt. Ha a készüléket hónapokig nem használja, távolítsa el az belőle a tárgyakat, és kapcsolja ki. Alaposan tisztítsa és szárítsa meg a belső teret. A szag és a penész kialakulásának megelőzése érdekében hagyja kissé nyitva az ajtót: szükség esetén rögzítse nyitott helyzetben.

14. A BORHŰTŐ MOZGATÁSA

1. Távolítsa el az összes tárgyat.
2. Vegye ki a mozgó tárgyakat a borhűtőből (palackokat és polcokat), vagy rögzítse azokat polisztirolhabbal.
3. Az állítható lábakat teljesen tekerje be, hogy elkerülje azok sérülését.
4. Ragassza le az ajtót.
5. Ügyeljen arra, hogy a készülék stabil függőleges állásban maradjon szállítás közben. A készülék külsejét is védeni kell szállítás közben, használjon takarót vagy hasonló ruhát a lefedéshez.

15. GYAKRAN ISMÉTELT KÉRDÉSEK

1. A készülék nem hűt elég jól. Mit tegyek?

Győződjön meg róla, hogy az ajtó teljesen be van csukva. Ne tegye ki az egységet közvetlen napfénynek. Tartsa tisztán a szellőrácsokat.

2. A készülék gyakran be- és kikapcsol.

A borhűtő általában 10–15 percenként aktiválja a hűtési ciklust. Ha a kompresszor gyakrabban indul el, ellenőrizze a következőket: a telepítési hely éghajlati viszonyai, és az ajtó megfelelő zárása.
Ha egyszerre sok új palackot töltöttek be, az készüléknek legalább 24 órára lehet szüksége a beállított hőmérséklet eléréséhez, ami ideiglenesen gyakoribb hűtési ciklusokat eredményezhet.

3. Az ajtó nem nyílik ki.
Ellenőrizze a telepítést, és olvassa el a használati útmutatót az ajtónyitás-érzékelő beállításával kapcsolatosan.

4. A belső világítás nem működik.
Ellenőrizze a borhűtő beállításait. További információk a beállításokról a felhasználói kézikönyvben találhatók.

5. A kondenzvíz jelenik meg az üvegen.
A helyiség túlzott páratartalma nedvességproblémákat okozhat. Ez nem a készülék meghibásodását jelenti.

6. Az ajtó nem záródik megfelelően.

A borhűtő több mint hat hónapig is csomagolt állapotban maradhat, mielőtt eljutna a vásárlóhoz. Az készüléket minden oldalon polisztirolhabbal védik, és két hevederrel rögzítik, hogy biztonságos környezetet biztosítsanak, és megelőzzék a fizikai károkat szállítás közben. A szoros csomagolás miatt az ajtó tömítése deformálódhat, és beállításra szorulhat. Ennek helyreállításához csukja be az ajtót, és finoman melegítse fel a tömítést hajszárítóval. Óvatosan igazítsa be a tömítés lamelláit, hogy könnyebben kinyíljanak és visszanyerjék az eredeti alakjukat. Ellenőrizze a tömítés és az ajtó helyzetét a megfelelő tömítés biztosítása érdekében. Ha a tömítés évek során meglazult vagy elvesztette alakját, akkor újra helyre lehet állítani hajszárítóval. Ellenőrizze, hogy a készülék vízszintesen áll-e, és hogy az összes polc megfelelően van-e felszerelve.

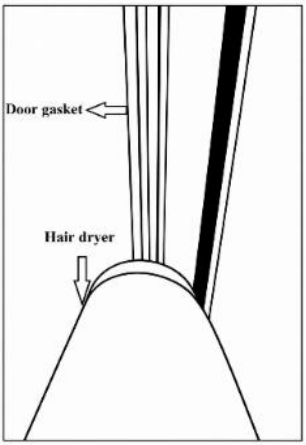

7. Hogyan regisztrálhatom a szervizigényemet?

Kérjük, használja a linket a szervizigény bejelentéséhez: https://service.dunavox.com/

A regisztrációhoz az alábbi információk szükségesek:

- Elérhetőségi adatok (Név, e-mail cím, telefonszám)
- Számlaadatok (Vásárlás országa, vásárlási dátum, kitől vette)
- A termék adatai (terméktípus, sorozatszám)
- Hiba leírása és fénykép feltöltése (A hiba magyarázata, illetve a szervizjelentés űrlapjának benyújtásakor kötelező feltölteni a készülék beépítéséről készült fényképeket.

Ha bármilyen szokatlan viselkedést észlel a készülékén, kérjük, vegye fel a kapcsolatot helyi viszonteladóval, vagy küldjön e-mailt a következő e-mail címre:

16. HULLADÉKKEZELÉS

1. Mielőtt eldobná a régi készüléket, húzza ki a csatlakozódugót konnektorból, hogy megbizonyosodjon arról, hogy a készülék nem működőképes.
2. Vegye le az ajtót, de hagyja a polcokat a helyükön, hogy a gyerekek ne másszhassanak be a készülékbe.
3. Vágja le a tápkábelt, és dobja ki.



A terméken vagy annak csomagolásán lévő szimbólum azt jelzi, hogy ezt a terméket nem szabad általános háztartási hulladékként kezelni, hanem az elektromos és elektronikai termékek újrahasznosítási gyűjtőhelyére kell vinni. A hulladékkezelést a helyi környezetvédelmi előírásoknak megfelelően kell végrehajtani. A termék megfelelő selejtezésével, hozzájárul a környezet védelméhez és embertársaink egészségéhez. A helytelen selejtezés veszélyezteti az egészséget és a környezetet. További információt a termék újrahasznosításáról a városházán, a hulladékggazdálkodási osztályon vagy a termék vásárolásának helyszínén kaphat.

Ha a terméke hibás, vegye fel a kapcsolatot a Dunavox-szal. Lehetséges, hogy meg tudjuk javítani a terméket, vagy új életet tudunk adni neki. Ha mégis el kell dobnia a készüléket, a helyi előírásoknak megfelelően járjon el.
Ha a készüléket új tulajdonosnak adja el, feltétlenül csatolja hozzá ezt a kézikönyvet vagy annak másolatát.

FIGYELEM!

Ha régi készüléket dob ki, ügyeljen arra, hogy a kompresszor és a csövek ne sérüljenek meg.

17. GARANCIA

A háztartási használatra szánt termékekre **24 hónapos szabványos garancia** vonatkozik. A vásárlást követő 30 napon belüli regisztráció **12 hónappal (összesen 36 hónap) meghosszabbítja a garanciát.**

Regisztráció https://hu.dunavox.com/product-registration

A kompresszorra **további két (2) év**, így **összesen öt (5) év** garancia vonatkozik a kompresszorra.

A garancia **csak a vásárlás országában érvényes**.

A reklamációhoz csatolni **kell a vásárlási bizonylatot**, valamint adott esetben, a **regisztrációs igazolást**.

A garancia kiterjed **a javításhoz szükséges munkadíjra, alkatrészekre, és a javításhoz szükséges szállítási költségekre**. A beépített készülékek kiszerelése és újbóli beépítése a végfelhasználó felelőssége.

Kivételek:

A garancia nem terjed ki a következőkre:

Szállítás/áthelyezés során bekövetkezett károkra
Karcolások, törött üvegek, polcok vagy fogantyúk
Helytelen beépítés/használat
Helytelen áramcsatlakozás vagy ingadozó feszültség
Jogosulatlan javítás/átalakítás
Természeti katasztrófák, esztétikai kopás/elszíneződés
Bor vagy egyéb tartalom elvesztése vagy romlása
Általános kopás és elhasználódás

A Dunavox nem vállal felelősséget semmilyen közvetett vagy következményes kárért, beleértve a bor vagy a környező anyagok romlását is.

A termékre a vonatkozó uniós fogyasztóvédelmi és temékmegfelelési előírásoknak megfelelően a gyártó hivatalos jótállása vonatkozik. A jótállás az eredeti vásárló személyére szóló, és átruházhatlan.

A javítás vagy csere nem hosszabbítja meg az eredeti jótállási időt.

A garanciális feltételek és előírások előzetes értesítés nélkül változhatnak.

DUNAVOX

THE WINE COOLING EXPERT

DUNAVOX

THE WINE COOLING EXPERT

Spirito DUNAVOX

IT Manuale utente versione v4.0-2026



PREFAZIONE

Caro cliente,

Grazie per aver acquistato questo elettrodomestico e per aver riposto la tua fiducia in Dunavox. Abbiamo progettato
Questo prodotto con la massima cura e speranza sarà un orgoglio e un ampliamento a lungo termine per la tua casa. Se hai domande sul tuo elettrodomestico, faccelo sapere, saremo felici di aiutarti!

Spirito DUNAVOX

- Maniglia della porta
- Schermo touch LCD
- WIFI + Smart App
- Sistema di ventilazione integrato
- Scaffale telescopico in legno
- Luce multi LED

Prodotti alcolici

DVS-19.50B
DVS-19.50SS
DVS-19.50C
DVS-19.50MB
DVS-25.65DB
DVS-25.65DSS
DVS-25.65DC
DVS-25.65DMB
DVS-44.120DB
DVS-44.120DSS
DVS-44.120DC
DVS-44.120DMB
DVS-70.185DB
DVS-70.185DSS
DVS-70.185DC
DVS-70.185DMB

INDICE **NUMERO DI PAGINA**

1. Informazioni su questo documento	1
1.1. Lingua	1
1.2. Documentazione rilevante	1
1.3. Simboli usati	1
2. Descrizione del prodotto	1
2.1. Conformità	1
3. Sicurezza	2
3.1. Uso previsto	2
3.2. Utenti previsti	2
3.3. Istruzioni di sicurezza	2
4. Trasporto e stoccaggio	3
4.1. Trasporti	3
4.2. Conservazione	4
5. Installazione	4
5.1. Prima di installare e utilizzare il nuovo elettrodomestico	4
5.2. Istruzioni importanti di sicurezza	4
5.3. Installazione del vedietto per vini	5
5.4. Scelta di una location	6
5.5. Preparazione dell'elettrodomestico per l'installazione	6
5.6. Collegamento dell'alimentatore	7
5.7. Posizionamento dell'elettrodomestico	7
5.8. Inversione della direzione della porta	7
5.9. Modifica all'armadio	7
5.10. Completamento dell'installazione	8
6. Funzionamento dell'apparecchio	8
6.1. Pulsante ON/OFF	8
6.2. Pulsante di blocco	8
6.3. Pulsante di interruttore funzione	8
6.4. Pulsante di impostazione funzione	9
6.5. Impostazione della temperatura	9
6.6. Pagina di impostazione della modalità operativa	9
6.7. Pagina delle impostazioni della modalità luce	9
6.8 Pagina di impostazione luminosità della luce	10
6.9. Pagina di impostazione del colore della luce	10
6.10. Scelta tra °C/F	10
6.11. Passaggi per l'uso del WIFI	10
6.12. Interfaccia di rete	10
7. Mensole	11
7.1. Installazione delle rotaie	11
8. Porta	12
8.1. Come cambiare l'angolo di apertura della porta	12
8.2. Installazione della maniglia	13
9. Temperatura	13
9.1. Zone	13
9.2. Controllo della temperatura	13
9.3. Conservazione del vino	14
9.4. Aggiunta di una scatola di umidità (opzionale)	14
10. Risparmio energetico	14
11. Cura e manutenzione	15
11.1. Pulizia	15
11.2. Scongelamento dell'apparecchio	15
12. Interruzione di corrente	16
13. Tempo di ferie	16
14. Spostare il refrigeratore per vino	16
15. Domande frequenti	16
16. Smaltimento	18
17. Garanzia	18

1. INFORMAZIONI SU QUESTO DOCUMENTO

Questo manuale è applicabile a tutti i modelli Spirit di Dunavox. Se i capitoli sono applicabili solo ad alcuni modelli, questo sarà menzionato nel titolo o all'inizio del capitolo.
Leggi e comprendi questo manuale prima di usare il prodotto. Conserva con cura questo manuale per riferimento futuro.
Ci riserviamo il diritto di modificare i parametri senza preavviso.

1.1. Lingua

Questo manuale è originariamente scritto in inglese. Tutte le altre versioni linguistiche sono traduzioni del testo originale. Se la lingua preferita non è disponibile in versione stampata, visita il nostro sito web e cerca il modello corrispondente per scaricare il manuale utente nella lingua richiesta.

1.2. Documentazione rilevante

La seguente documentazione è disponibile per questo apparecchio:

Documento	Posizione
Manuale utente	Questo documento
Etichetta energetica	Confezionato nell'elettrodomestico
Disegno di installazione	

1.3. Simboli usati

Questo manuale contiene istruzioni di sicurezza. Ignorare queste istruzioni può causare infortuni o danni all'apparecchio. Ogni istruzione di sicurezza è indicata con una parola di segnalazione. La parola segnale corrisponde al livello di rischio della situazione pericolosa descritta.

ATTENZIONE!	Questo simbolo indica una situazione pericolosa che, se non evitata, potrebbe causare morte o gravi lesioni.
ATTENZIONE!	Questo simbolo indica una situazione pericolosa che, se non evitata, potrebbe causare lesioni lievi o moderate.
AVVISO	Questo simbolo indica una situazione che, se non evitata, potrebbe causare danni al prodotto.

Altri simboli in questo manuale non si riferiscono alla sicurezza.

Consiglio!	Questo simbolo indica una mancia utile per alcuni utenti.

2. DESCRIZIONE DEL PRODOTTO

Questo apparecchio è un wine cooler di alta qualità con un aspetto e una sensazione premium. L'elettrodomestico è dotato di una modalità clima dinamico, ideale per conservare bottiglie di vino per lunghi periodi di tempo.
La tabella seguente mostra il numero di zone e la capacità delle bottiglie per modello.

	Spirito			
	19	25	44	70
Numero di zone	1	2	2	2
Capacità della bottiglia	19	25	44	70

Vedi l'appendice 1 per l'elenco completo delle specifiche.

2.1. Conformità

Questo apparecchio è progettato e testato secondo le seguenti normative e direttive:

LVD 2015/35/UE
EMC 2014/30/UE
ERP 2009/125/CE
RoHS 2011/65/CE
Certificato CB
Certificato CE

3. SICUREZZA

3.1. Uso previsto

• Questo apparecchio è destinato a conservare i vini alla temperatura ottimale.
• Questo dispositivo è pensato per essere integrato o sotto banco (DVS-19.50B, DVS-19.50SS, DVS-19.50C, DVS-19.50MB, DVS-25.65DB, DVS-25.65DSS, DVS-25.65DC, DVS-25.65DMB, DVS-44.120DB, DVS-44.120DSS, DVS-44.120DC, DVS-44.120DMB)
• L'apparecchio è destinato all'uso in ambienti domestici.
• L'elettrodomestico è destinato esclusivamente all'uso interno.
• Questo apparecchio è destinato alla conservazione del vino.

3.2. Utenti previsti

Questo apparecchio può essere utilizzato da bambini di età pari o superiore a 8 anni e da persone con capacità fisiche, sensoriali o mentali ridotte o prive di esperienza e conoscenza, se hanno ricevuto supervisione o istruzioni sull'uso sicuro del prodotto e comprendono i rischi coinvolti. I bambini non devono giocare con il prodotto. La pulizia e la manutenzione degli utenti non devono essere effettuate dai bambini senza supervisione.

3.3. Istruzioni di sicurezza

ATTENZIONE!
Rischio di scossa elettrica. Quando l'apparecchio è collegato alla rete elettrica contiene una tensione elevata.

• Spegni il fusibile della presa di corrente prima di collegare l'apparecchio alla rete elettrica.
• Messa a terra l'apparecchio.
• Spegnere il fusibile della presa di corrente prima di effettuare la manutenzione.
• Non spostare l'apparecchio quando è collegato a una presa di corrente attiva.
• Non collegare l'apparecchio a una presa di corrente quando il cavo di alimentazione è danneggiato. Se il cavo di alimentazione è danneggiato, deve essere sostituito dal produttore o da un centro assistenza autorizzato.
• Non collegare l'apparecchio a una presa di corrente difettosa.
• Tenere l'apparecchio e il cavo di alimentazione lontani da acqua o umidità.
• Non scollegare l'apparecchio tirando il cavo. Afferra sempre il connettore e tira.
• Non staccare l'apparecchio con le mani bagnate.
• Non posizionare più prese di corrente o prolunghe dietro l'apparecchio.

ATTENZIONE!
Il refrigerante è altamente infiammabile! Il refrigerante può causare incendi in contatto con fiamme o scintille.

• Non utilizzare l'apparecchio in presenza di fumi esplosivi o infiammabili.
• Non utilizzare l'apparecchio quando il circuito refrigerante è danneggiato.
• Se il refrigerante è fuoriuscita dall'apparecchio:

- Evitare fuoco o scintille.
- Spegnere il fusibile della presa di corrente dell'apparecchio.
- Arifa la stanza in cui si trova l'apparecchio per diversi minuti.
- Contatta Dunavox per consigli.

• Non utilizzare dispositivi meccanici per accelerare il processo di sbrinamento.

ATTENZIONE!

Rischio di soffocamento! I bambini che giocano con il materiale dell'imballaggio possono causare infortuni. Tieni l'imballaggio fuori dalla portata dei bambini.

ATTENZIONE!

L'elettrodomestico è pesante. Portare e spostare l'apparecchio da solo può causare infortuni. Solleva e sposta sempre l'apparecchio con due persone.

ATTENZIONE!

L'apparecchio non è progettato per essere riparato dall'utente. I tentativi di riparare l'apparecchio possono causare danni e infortuni, annullando la garanzia:

- Non riparare o sostituire alcuna parte dell'apparecchio a meno che non sia specificamente raccomandato in questo manuale.
- Non usare accessori non raccomandati dal produttore.
- Non usare altri apparecchi elettrici all'interno dell'apparecchio.

AVVISO

Le fonti di calore esterne possono influenzare le prestazioni dell'apparecchio:

• Non installare l'apparecchio alla luce diretta del sole.

• Non installare l'apparecchio accanto a fonti di calore come forni, fornelli, riscaldatori e termosifoni.

AVVISO

La ventilazione non può funzionare correttamente quando le griglie di ventilazione sono coperte. L'elettrodomestico può surriscaldarsi. Non coprire le griglie di ventilazione.

AVVISO

Conservare le bottiglie aperte all'interno dell'apparecchio può causare perdite e muffa. Non conservare bottiglie già aperte.

AVVISO

Più bottiglie di vino possono essere pesanti e influenzare il centro di gravità dell'apparecchio e farlo inclinare: • Prestare attenzione alla posizione delle bottiglie all'interno dell'apparecchio:

- Non far scivolare fuori più di un portaportapacchi caricato contemporaneamente.
- Se un portabottiglie è caricato con più di uno strato di bottiglie, non scivolare fuori dal portabottiglia.
- Cerca di distribuire le bottiglie in modo uniforme in tutto l'apparecchio.

4. TRASPORTO E STOCCAGGIO

Il trasporto e lo stoccaggio devono rispettare le seguenti condizioni climatiche:

Temperatura ambiente	1 -40 °C
Umidità ambientale	< 95% (non condensando)

4.1. Trasporti

Tieni a mente le seguenti cose quando trasporti l'apparecchio:
• Trasportare l'apparecchio nella confezione originale.
• Trasportare l'apparecchio con due persone.
• Non inclinare la confezione di oltre 45°.

Se l'elettrodomestico è già disimballato, assicurati di:
• Chiudere la porta in posizione chiusa con del nastro adesivo.
• Proteggere l'esterno dell'apparecchio. Usa un panno morbido e spesso.

4.2. Stoccaggio

Conserva l'elettrodomestico nella confezione originale.

5. INSTALLAZIONE

5.1. Prima di installare e utilizzare il nuovo elettrodomestico

ATTENZIONE!
Prima di accendere l'apparecchio, si prega di aprire la porta per 5 minuti per ventilare l'armadio.

• Leggi le istruzioni fornite con l'apparecchio – il mancato utilizzo o installazione di questo apparecchio secondo il manuale può invalidare qualsiasi garanzia.
• Il produttore non si assume alcuna responsabilità per danni causati da uso improprio o installazione errata.
• Non installare questo apparecchio se è stato danneggiato durante il trasporto. Questo include la spina e il cavo di alimentazione.
• Si prega di conservare queste istruzioni in un luogo sicuro per riferimento futuro.

Nota: Questo apparecchio è destinato esclusivamente alla conservazione del vino.

5.2. Istruzioni importanti di sicurezza

• Per evitare danni alla porta e alla guarnizione, assicurarsi che la porta sia completamente aperta prima di tirare fuori qualsiasi mensole.
• Non muovere il wine cooler quando è carico di vino, potresti deformare l'apparecchio.
• Se il filo di alimentazione si danneggia, dovrebbe essere sostituito solo dal produttore o da un
Persona adeguatamente qualificata.
• Non permettere mai ai bambini di usare, giocare o strisciare all'interno dell'apparecchio.
• Non pulire mai i componenti degli elettrodomestici con fluidi infiammabili.
• Tutte le riparazioni elettriche devono essere eseguite da un tecnico qualificato. Riparazioni inadeguate possono comportano una fonte di pericolo importante per l'utente e invalidano qualsiasi garanzia.
• Non conservare mai nulla di pericoloso all'interno dell'apparecchio, come combustibili, esplosivi o sostanze forti acidi o alcali ecc.
• Non conservare né utilizzare benzina o altri vapori e liquidi infiammabili nelle vicinanze di questo o di qualsiasi altro apparecchio. Questo può creare un rischio di incendio o un'esplosione.
Attenzione: Non permettere che il circuito del refrigerante venga danneggiato durante l'uso o l'installazione dell'apparecchio. Se dovesse danneggiarsi, non usare l'apparecchio finché un tecnico non vi ha ordinato. Il refrigerante può incendiarsi o causare danni all'occhio quando perde.
• Ricorda sempre di staccare l'apparecchio prima di pulire. Quando stacchi la corrente, stacca la spina, non il cavo di alimentazione.

• Non usare nulla di elettrico all'interno dell'armadio per vino.
• Mantenere sempre tutte le aperture di ventilazione libere da ostruzioni. Se dovessero essere bloccati, liberale subito.
• Assicurarsi che la spina sia in un punto accessibile una volta completata l'installazione.
• Utilizzare questo elettrodomestico solo per scopi domestici secondo queste istruzioni. Il raffreddatore per vino è adatto per conservare vino (o altre bevande in bottiglia). Non è adatto per conservare alimenti freschi o surgelati.
• Questo apparecchio può essere utilizzato da bambini di età pari o superiore a 8 anni e da persone con capacità fisiche, sensoriali o mentali ridotte o con mancanza di esperienza e conoscenza, se hanno ricevuto supervisione o istruzioni sull'uso sicuro dell'apparecchio e comprendono i rischi coinvolti. I bambini non devono giocare con l'apparecchio. La pulizia e la manutenzione non devono essere effettuate dai bambini senza supervisione.
• Il refrigerante di questi apparecchi è R600a, non si devono mettere oggetti infiammabili ed esplosivi all'interno o vicino all'armadietto, per evitare incendi o esplosioni causate.



5.3. Installazione del tuo vedietto per vini

- Rimuovi l'imballaggio esterno e interno.
- **Nota:** Prima di collegare il mobile per vini alla fonte di alimentazione, lascialo in posizione verticale per circa 24 ore. Questo ridurrà la possibilità di malfunzionamento del sistema di raffreddamento durante la manovra durante il trasporto.
- Riparare la maniglia è un passaggio necessario prima di completare l'installazione
- Pulisci la superficie interna con acqua tiepida usando un panno morbido.
- Per livellare il tuo Wine Cabinet, regola il piede anteriore di livellamento in fondo al Wine Cabinet.
- Posiziona l'armadio per vini lontano dalla luce solare diretta e dalle fonti di calore (forno, fornello, riscaldamento, termosifone, ecc.). La luce solare diretta può influenzare il rivestimento acrilico e le fonti di calore possono aumentare il consumo elettrico. Le temperature ambientali estremamente fredde possono anche causare il funzionamento non corretto.
- Evita di posizionare l'unità in aree umide.
- Il Wine Cabinet dovrebbe essere posizionato in modo che la temperatura ambiente sia tra 16°C e 38°C. Se la temperatura ambiente è superiore o inferiore a questo intervallo, le prestazioni dell'unità possono essere influenzate. Posizionare l'apparecchio in condizioni di freddo o caldo estremo può far fluttuare le temperature interne. L'intervallo di temperature di impostazione potrebbe non essere raggiunto.
- Collega il Wine Cabinet a una presa appropriata. Se la spina deve essere cambiata, segui le istruzioni fornite nella sezione Requisiti Elettrici.
- Spegni il fusibile della presa prima di collegare l'apparecchio alla rete elettrica.
- Collega l'apparecchio a una presa collegata a terra
- Spegni il fusibile della presa prima di effettuare la manutenzione.
- Non collegare l'apparecchio a una presa di corrente quando il cavo di alimentazione è danneggiato.
- Non collegare l'apparecchio a una presa di corrente difettosa.
- Tieni l'apparecchio e il cavo di alimentazione lontani da acqua o umidità.

Nota: La porta di vetro è più grande dell'elettrodomestico e si rompe quando l'apparecchio viene posizionato a terra senza gambe. Non posizionare l'elettrodomestico direttamente sul pavimento quando non è sostenuto da una gamba o da un supporto esterno.

Nota: La ventilazione non può funzionare correttamente quando le griglie di ventilazione sono coperte. L'elettrodomestico può surriscaldarsi. Non coprire le griglie di ventilazione.

Nota: Conservare le bottiglie aperte all'interno dell'apparecchio può causare perdite e muffa nel refrigeratore per vino. Non conservare bottiglie già aperte.

Nota: Fissa sempre l'elettrodomestico all'armadio.

Il processo di installazione dell'elettrodomestico consiste nei seguenti passaggi:

Integrato in una colonna
Scelta di una location
Preparazione dell'elettrodomestico per l'installazione
Collegamento dell'alimentatore
Posizionamento dell'apparecchio
Invertire la direzione della porta (opzionale)
Completamento dell'installazione

I capitoli successivi offrono ulteriori spiegazioni su ogni passaggio.

5.4. Scelta di una location

AVVISO
Le fonti di calore esterne possono influenzare le prestazioni dell'apparecchio. Non installare l'elettrodomestico:
- In diretta luce solare
- Accanto a fonti di calore come forno, fornello, riscaldatore o termosifone.

La stanza di installazione deve soddisfare le seguenti condizioni:

Temperatura operativa	16 – 38 °C
Umidità operativa	< 95% (non condensando)
Volume d'aria	> 1 m3 ogni 8 q di liquido refrigerante

Tieni presente che installare in cucine a pianta aperta o contro pareti divisorie può aumentare l'inquinamento acustico emesso dall'elettrodomestico.
Consiglio! Puoi anche trovare il disegno dell'installazione su www.dunavox.com.

L'elettrodomestico può essere integrato. Il luogo di installazione deve soddisfare le seguenti condizioni:
- Non direttamente accanto o sopra un forno.
- La superficie inferiore è abbastanza resistente da sostenere l'apparecchio carico.
- Superficie asciutta, stabile e piatta.
- Vicino a una presa di corrente separata (220-240 VAC, 50 Hz).

5.5. Preparazione dell'elettrodomestico per l'installazione

1. Rimuovi tutte le confezioni esterne e interne.

   Consiglio! Il prodotto è pesante e può essere difficile da trasportare su distanze maggiori. Consigliamo di disimballare il prodotto nel luogo di installazione.

2. Controlla che tutto il contenuto della confezione sia presente e intatto. La confezione dovrebbe includere 1 raffreddatore per vino Dunavox, 1 manico, 1 manuale utente e 1 etichetta energetica. Se mancano pezzi o sono danneggiati, contatta il tuo fornitore.
3. Usa acqua tiepida e un panno morbido per pulire l'interno dell'apparecchio.

   Consiglio! All'interno dell'apparecchio può avere un odore residuo all'inizio. Gli odori scompaiono quando l'apparecchio è in funzione.

4. Lascia che l'elettrodomestico resti in piedi per almeno 24 ore. Durante questo periodo, puoi tenere aperta la porta dell'elettrodomestico per far uscire odori residui.
5. Pianifica l'elettrodomestico davanti al luogo di installazione. Lascia 0,5 m di spazio tra l'apparecchio e l'armadietto per l'installazione elettrica. L'elettrodomestico è ora pronto per l'installazione elettrica.

ATTENZIONE!

Rischio di scossa elettrica. Quando l'apparecchio è collegato alla rete elettrica contiene una tensione alta:

- L'impianto elettrico deve rispettare i requisiti locali e nazionali.
- L'installazione elettrica deve essere effettuata da una persona qualificata e competente.
- Non spostare l'apparecchio quando è collegato a una presa di corrente attiva.
- Non collegare l'apparecchio a una presa di corrente quando il cavo di alimentazione è danneggiato. Se il cavo di alimentazione è danneggiato, deve essere sostituito dal produttore o da un centro assistenza autorizzato.

5.6. Collega l'apparecchio all'alimentatore:

1. Spegni il fusibile della presa di corrente.
2. Collega il cavo di alimentazione alla presa. Assicurati di mettere a terra l'apparecchio.
3. Riaccendi il fusibile della presa di corrente.
4. Controlla se l'apparecchio è acceso.

Se l'elettrodomestico non si accende, ripeti i passaggi di questo capitolo. Se l'elettrodomestico non funziona ancora, contatta il tuo fornitore. Spegni il fusibile della presa per continuare l'installazione in sicurezza.

5.7. Posizionamento dell'apparecchio

1. Assicurati che l'installazione elettrica sia completa prima che l'elettrodomestico venga integrato.
2. Regola le gambe finché l'apparecchio non si alza su tutti e 4 i piedi e risulta in linea e stabile.
3. Fai scivolare l'elettrodomestico nell'armadio. Assicuratevi:
   - Il cavo di alimentazione non è intrappolato sotto l'apparecchio.
   - L'elettrodomestico non tocca la parete posteriore.
   - L'elettrodomestico si trova al centro dell'armadio.
   - C'è almeno 5 mm di spazio libero nella parte superiore dell'apparecchio.

Controlla di nuovo se l'apparecchio è in linea e stabile. Se no, regola le gambe finché l'apparecchio non si alza su tutti e 4 i piedi ed è in linea e stabile.

5.8. Invertire la direzione della porta (Opzionale)

Se desiderato, la direzione della porta può essere invertita dopo l'installazione dell'apparecchio. Consigliamo di invertire la direzione della porta con due persone.

ATTENZIONE!

La porta è di vetro e può rompersi quando cade. Quando inverti la direzione della porta, lascia che un'altra persona la sostenga mentre sviti le cerniere.

Per ulteriori informazioni vai al capitolo 8.

5.9. Riparazione al mobile

L'apparecchio deve essere fissato all'armadietto per impedirgli di muoversi verso l'interno della colonna quando la porta viene aperta ripetutamente (spinta).

1. I fori di fissazione si trovano sopra e sotto la porta.
2. Fissa l'elettrodomestico all'armadietto con 4 viti.

5.10. Completamento dell'installazione

1. Accendi il fusibile della presa.
2. Controlla se l'apparecchio è acceso. Ora puoi usare l'elettrodomestico.

Consiglio! Quando si utilizza l'apparecchio per la prima volta, consigliamo di aspettare 2-3 ore prima di inserire le bottiglie nell'apparecchio per permettere all'apparecchio di raggiungere la temperatura impostata.

6. FUNZIONAMENTO DELL'APPARECCHIO

AVVISO
Rischio di danni al tuo apparecchio. Non accendere l'elettrodomestico immediatamente dopo che è stato spento. Aspetta 5 minuti prima di riavviare l'apparecchio.

I comandi del tuo refrigeratore per vino

Per DVS-19.50

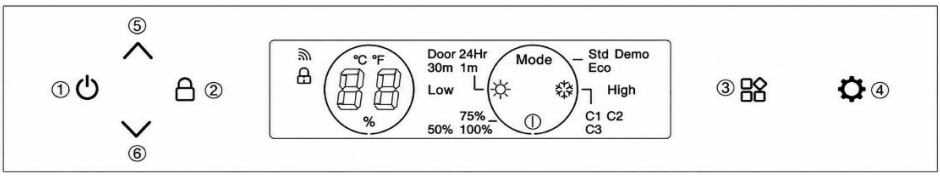

Per DVS-25.65, DVS-44.120, DVS-70.185

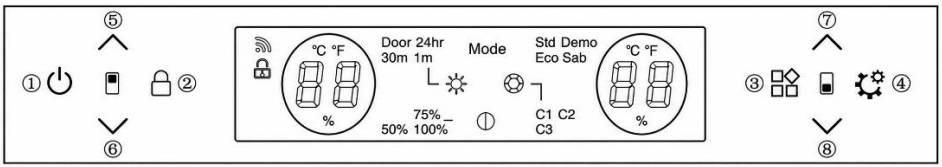

6.1. Pulsante ON/OFF (1)

L'alimentazione predefinita del sistema si ACCENDE dopo la spina. Premendo lungo questo pulsante per 3 secondi, si sente un suono di bip, il prodotto si SPENGA. Premendo leggermente questo pulsante, si sente un bip, il prodotto si accende.

6.2. Pulsante di blocco (2)

In modalità normale (non difettoso), il sistema predefinito si sblocca dopo l'accensione del prodotto.

Premendo il pulsante per 3 secondi, avrà un suono di bip. Il sistema entra in modalità Blocco per bloccare il pannello di controllo. Il sistema non avrà azione quando si premono i pulsanti in modalità Lock. Pressione lunga per 3 secondi in modalità blocco, si sente un bip, il pannello di controllo si sblocca.

6.3. Pulsante dell'interruttore funzione (3)

Il sistema ha 4 icone funzionali:

Impostazioni di sistema 

Impostazioni di luminosità della luce 
Impostazioni di colore della luce 
Impostazioni della durata della luce 

Premi il pulsante per passare tra le funzioni durante il lampeggio dell'icona. Se non c'è azione dopo aver battuto le palpebre 5 volte, il sistema uscirà dalla modalità di commutazione funzione.

6.4. Pulsante di impostazione funzione (4)

Questo pulsante avrà azione solo quando l'icona della funzione lampeggia. Usa questo pulsante per passare da una funzione all'altra.

6.5. Impostazione della temperatura

(5) (6) tasti di regolazione della temperatura nella zona superiore
(7) (8) pulsanti di regolazione della temperatura della zona bassa

Pulsante per aumentare la temperatura

Premendo il pulsante una volta si sentirà un bip, la temperatura aumenterà di 1°C.
Quando la temperatura impostata raggiunge il limite superiore stabilito, la temperatura impostata non cambia.

Pulsante per la riduzione della temperatura

Premendo il pulsante una volta si sentirà un bip, la temperatura scenderà di 1°C.
Quando la temperatura impostata raggiunge il limite inferiore stabilito, la temperatura impostata non cambierà.

Intervallo di controllo della temperatura
- PER DVS-19,50: 5-18°C
- PER DVS-25.65; DVS-44.120; DVS-70.185: Zona superiore: 5-10°C, Zona inferiore: 10-18°C

Temperatura predefinita impostata da fabbrica
- PER DVS-19.50: 12°C
- PER DVS-25.65; DVS-44.120; DVS-70.185: Zona superiore: 6°C, Zona inferiore: 12°C

6.6. Pagina di impostazione della modalità operativa

Premi Mode icona, quando stai lampeggiando premi il pulsante per passare tra modalità Std//Eco/Demo.

1. Std (Modalità standard): La modalità "Std" predefinita del sistema dopo l'accensione del prodotto.
2. Eco (modalità risparmio energetico): Dopo l'ingresso in modalità Eco, la spia interna si spegnerà dopo 3 secondi e lo schermo si spegnerà 20 secondi dopo la chiusura della porta.
3. Demo: Dopo essere entrato in modalità Demo, il compressore smetterà di funzionare. Tutte le altre funzioni rimangono operative. Come il meccanismo della porta a spinta per aprire e l'illuminazione. Questa modalità è ideale per showroom o mostre dove esporre il wine cooler.

La modalità selezionata lampeggerà 5 volte per confermare l'impostazione.

6.7. Pagina delle impostazioni della modalità luce

Premi l' ikon, quando lampeggia premi il pulsante per impostare la durata della luce interna. Le opzioni sono "Porta, 1 minuto, 30 minuti o 24 ore". Il pulsante luminoso selezionato lampeggerà 5 volte per confermare l'opzione selezionata. Il sistema predefinito è che la spia "Porta" è accesa quando la porta è aperta e spenta quando è chiusa. Con tutte le impostazioni di durata la luminosità è al 100% se la porta è aperta, ma la luminosità è più bassa se la porta è chiusa. La luminosità dipende dal livello di luminosità impostato.

6.8 Pagina di impostazione luminosità della luce

Premi l' ikon, quando lampeggia premi il pulsante per passare tra il livello di luminosità 50% / 75% / 100%. Il livello selezionato lampeggerà 5 volte per confermare l'impostazione. Il sistema predefinito è il 75% di luminosità dopo l'accensione dell'apparecchio.

6.9. Pagina di impostazione del colore della luce

Premi l' ikon, quando lampeggia premi il pulsante per passare tra i colori C1/C2/C3. Il colore selezionato lampeggerà 5 volte per confermare l'impostazione. Il colore predefinito del sistema è C1. C1 è bianco, C2 è blu e C3 è arancione.

6.10. Scelta tra °C/F in mostra

Cambio Celsius e Fahrenheit:
Premendo a lungo e la zona superiore o inferiore insieme per 3 secondi, il display della temperatura passerà da °C a F.

6.11. Passaggi per l'uso del WIFI

1. Scansiona il codice per scaricare l'app "smart life" e installarla sul tuo telefono.

2. Crea un account personale e accedi alla tua rete WIFI domestica.

3. Dopo aver collegato l'alimentazione, premi e tieni premuto il pulsante per 3 secondi e fino a quattro bip. Il sistema entra nello stato di corrispondenza di rete. La retroilluminazione dei pulsanti inizia a brillare.

4. Clicca su "+" nella pagina APP per "Aggiungi dispositivo". L'APP cercherà automaticamente i dispositivi e i tenti di connettersi.

5. L'icona del dispositivo apparirà quando l'APP riesce a cercare il dispositivo. Clicca sull'icona e inserisci la password Wifi. Poi aspettare il collegamento completo.

6. Dopo che la rete si connette con successo, la retroilluminazione smette di brillare. L'APP entra nella finestra principale del controllo del wine cooler. Ora puoi usare l'APP. Se la connessione fallisce, controlla la rete WIFI e prova a connetterti di nuovo.

6.12. Interfaccia di rete

1. Interfaccia Bluetooth (Bluetooth LE): prima dell'assegnazione della rete, il dispositivo attiva di default la funzione Bluetooth e la sua funzione principale viene utilizzata per la ricerca del dispositivo di prossimità e la connessione iniziale; quando sei pronto per la rete, i telefoni cellulari e altri dispositivi smart possono individuare rapidamente il dispositivo tramite Bluetooth e stabilire un collegamento di comunicazione preliminare per prepararsi al successivo processo di rete Wi-Fi.
2. Interfaccia WiFi: Prima dell'allocazione di rete, l'interfaccia Wi-Fi del dispositivo non è connessa, ma in modalità di ascolto configurabile. Ascolta sempre i segnali Wi-Fi nell'ambiente circostante e aspetta il comando dell'utente inviato tramite l'app mobile. Una volta ricevuta l'assegnazione corretta per connettersi alla rete Wi-Fi specificata. Il dispositivo supporta solo reti Wi-Fi nella banda 2.4GHz, più adatto per la connessione stabile ai dispositivi smart nel servizio di registrazione domestica.
3. Servizio di trasmissione del dispositivo: Il dispositivo trasmette continuamente le proprie informazioni tramite Bluetooth, inclusi nome del dispositivo, tipo di dispositivo e identificatore unico. Le informazioni trasmesse saranno ricevute dai dispositivi smart Bluetooth circostanti, così che gli utenti possano identificare e selezionare rapidamente l'apparecchiatura da collegare alla rete nell'APP del telefono mobile.
4. Servizio di rete: Che si tratti di stabilire la connessione iniziale con l'APP del telefono mobile tramite Bluetooth o della successiva configurazione di rete tramite Wi-Fi, il dispositivo fornisce il corrispondente servizio di rete. Il nome della rete Wi-Fi (SSID) e la password del router vengono trasmessi dall'APP all'APP del telefono mobile tramite Bluetooth. Durante il processo di distribuzione Wi-Fi, il dispositivo cercherà di connettersi alla rete Wi-Fi specificata in base alle informazioni ricevute e fornirà un feedback all'APP del telefono mobile sui progressi e i risultati della distribuzione.

7. MENSOLE

• A seconda della configurazione effettiva del tuo prodotto, controlla i relativi Rimuovi o Sostituisci i Portapacchieri.
• Per evitare di danneggiare la guarnizione della porta, assicurarsi di tenere la porta completamente aperta quando si estraggono le mensole dal vano della rotaia.

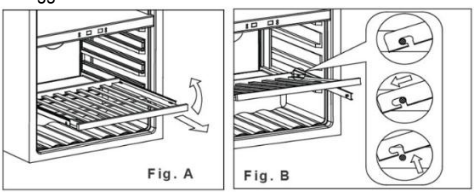

1. Estendi completamente la mensola che desideri rimuovere (Fig. A)
2. Sollevare la parte anteriore dello scaffale (Fig. A)

3. Tenere la pista della mensole, spingere la mensola verso l'interno, poi verso l'alto per sganciare dagli ammortizzatori posteriori (Fig. B)

7.1. Installazione delle rotaie





1. Posizionare le rotaie sui fori delle viti (segnati con il rosso nella prima foto)

2. Fissare le rotaie all'armadio in entrambi i fori delle viti (le viti incluse sulle rotaie)

3. Fissa le rotaie su entrambi i lati dell'armadietto.

4. Installare la mensola secondo la descrizione in "Scaffali"

8. PORTA

8.1. Come cambiare l'angolo di apertura della porta

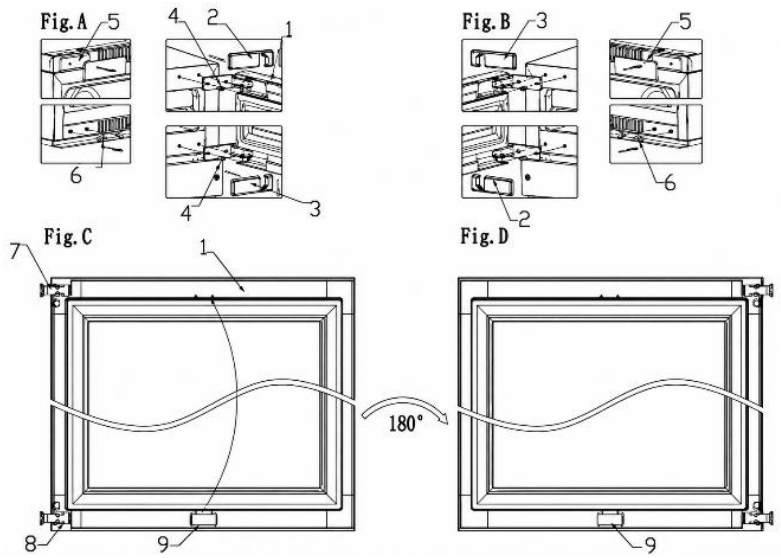

1. porta; **2**. copertura della cerniera superiore della porta; **3**. coperchio della cerniera della porta inferiore; **4.** Vite **5**. pezzi decorativi (22 per chiodi decorativi); **6.** chiodi decorativi; **7/8.** cerniera della porta**; 9.** Pressa per lampade porta

1. Aprire la porta e rimuovere i chiodi decorativi (5) sul lato superiore sinistro e il chiodo decorativo (6) sul lato basso sinistro (Fig. A).

2. Tira la copertura della cerniera destra (2) in avanti e verso l'alto e poi tira la copertura inferiore destra (3) avanti e giù (Fig. A).

3. Rimuovere tutte le viti (4) dalla cerniera superiore e inferiore e poi rimuovere la porta (Fig. A).

4. Premi la lampada (9), rimuovi e installa la porta sul telaio superiore della porta, poi ruota la porta di 180 gradi (Fig. C/D).

5. Fissa la cerniera della porta sul lato sinistro della scatola con viti e stringi le viti per assicurarti che la cerniera della porta sia ben ben stretta (Fig. B).

6. Infine, installare pezzi decorativi (5) e chiodi decorativi (6) nell'angolo in alto a destra e in basso a destra della scatola (Fig. B)

Nota: ci vogliono due persone per cambiare la porta.

8.2. Installazione della maniglia

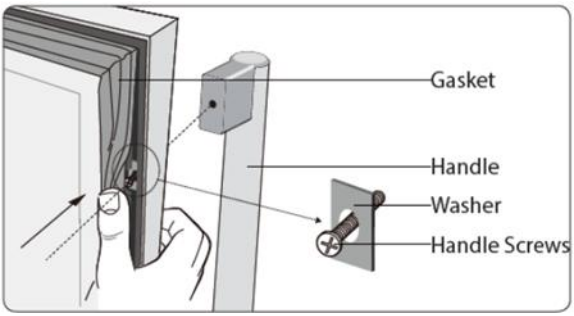

Per installare la maniglia della porta:

1. Apri la porta e tira fuori la guarnizione dal telaio per accedere alle viti.
2. Posiziona la maniglia sopra i perni della porta.
3. Fissa la maniglia alla porta con le viti. Fai attenzione, non fissare le viti ben strette per evitare danni alla porta.

9. TEMPERATURA

La temperatura ottimale dipende dal tipo di vino:

Tipo di vino	Temperatura ottimale	
Vino rosso	14 – 18 °C	57 – 65 °F
Vino bianco	5 – 10 °C	41 – 50 °F
Vino di maturazione	11 – 14 °C	52 – 57 °F

Controlla sempre l'etichetta della bottiglia per la temperatura ottimale di conservazione dei tuoi vini.

9.1 Zone

L'apparecchio può essere dotato di più zone. Ogni zona è adatta a diversi tipi di vini. I display mostrano la temperatura attuale nelle zone corrispondenti.

Consiglio! Se vuoi cambiare le unità sul display tra °C e °F.

Tipo	Zona	Tipi di vino	Impostazioni della temperatura	
Zona unica		Tutti i tipi di vino	A seconda del tipo di vino	
Doppia zona	**Zona superiore**	Champagne Vino bianco	5 – 10 °C	41 – 50 °F
	Zona inferiore	Vino bianco Vino rosso	10 – 18 °C	50 – 65 °F

Per prestazioni ottimali, raccomandiamo una differenza di temperatura tra le zone di almeno 4 °C.

9.2. Controllo della temperatura

Per controllare le impostazioni della temperatura:
1. Premi uno dei pulsanti della temperatura per controllare la temperatura impostata. La temperatura impostata lampeggia sul display.
2. Usa i pulsanti della temperatura per cambiare la temperatura.
Quando i pulsanti della temperatura non vengono toccati per più di 5 secondi, il display smette di lampeggiare e mostra nuovamente la temperatura attuale nella zona corrispondente.

AVVISO
Se la temperatura sul display continua a lampeggiare, la temperatura misurata si discosta di oltre 5 °C dalla temperatura impostata. Una deviazione di temperatura superiore a 5 °C potrebbe compromettere un vino. Controlla se i vini conservati riescono a gestire la differenza di temperatura e, in caso contrario, rimuovi il vino dal frigorifero finché il display non smette di lampeggiare.

La funzione di memoria della temperatura garantisce che le impostazioni di temperatura rimangano invariate quando l'apparecchio si accende dopo una perdita di corrente.

9.3. Conservazione del vino

La quantità di vino che può essere conservata nell'elettrodomestico dipende dalla dimensione delle bottiglie. La capacità è approssimativamente massima basata sulle bottiglie Bordeaux da 750 ml.

AVVISO
Più bottiglie di vino possono essere pesanti e influenzare il baricentro dell'apparecchio e causare l'apparecchio inclinarsi. Fai attenzione alla posizione delle bottiglie nell'apparecchio:
- Non far scivolare fuori più di un rack carico contemporaneamente.
- Se un portafoglio è carico con più di uno strato di bottiglie, non scivolare fuori dal portafogli.
- Cerca di distribuire le bottiglie in modo uniforme in tutto l'apparecchio.

Le bottiglie aperte possono causare fuoriuscite all'interno dell'apparecchio. Metti solo bottiglie chiuse nell'apparecchio.

Per conservare il vino nel tuo elettrodomestico, fai quanto segue:

1. Apri completamente la porta.
2. Tira fuori uno dei portafogli.
3. Metti la bottiglia piatta sul portabottiglia.
4. Spingi il rack di nuovo nell'apparecchio.
5. Chiudi bene la porta.

Per le ottimali prestazioni dell'apparecchio, tieni a mente i seguenti aspetti:
• Se non hai abbastanza bottiglie per riempire l'apparecchio, distribuisci le bottiglie nel modo più uniforme possibile all'interno dell'apparecchio.

• Mantenere uno spazio tra la parete e le bottiglie per permettere la circolazione dell'aria.

9.4. Aggiunta di una scatola di umidità (opzionale)

Quando l'apparecchio è installato in un clima molto secco (umidità sotto il 40%) puoi mettere una scatola dell'umidità all'interno dell'apparecchio.

Consiglio! Tieni presente che usare la scatola dell'umidità riduce la capacità della bottiglia dell'apparecchio.

Per aggiungere la scatola dell'umidità, fai quanto segue:
1. Riempi la scatola dell'umidità con acqua.
2. Metti la scatola dell'umidità sullo scaffale con i runner.

10. RISPARMIO ENERGETICO

L'elettrodomestico è da solo efficiente dal punto di vista energetico. Se vuoi usare l'elettrodomestico nel modo più efficiente possibile:
• Tenere la porta chiusa il più possibile.
• Non cambiare troppo spesso la temperatura impostata.
• Spegnere l'apparecchio quando è vuoto per un periodo più lungo.
• Il Wine Cooler dovrebbe trovarsi nella zona più fresca della stanza, lontano dagli elettrodomestici in produzione e fuori dalla luce solare diretta.

11. CURA E MANUTENZIONE

ATTENZIONE!
Rischio di scossa elettrica. Quando l'apparecchio è collegato alla rete elettrica contiene una tensione elevata. Spegni il fusibile della presa prima di effettuare la manutenzione.

Le seguenti attività di manutenzione sono necessarie per mantenere l'apparecchio in condizioni ottimali:

Compito di manutenzione	Frequenza
Pulizia rapida	Ogni mese
Pulizia approfondita	Quando sporco o non usato per periodi più lunghi
Scongelamento	Ogni sei mesi (o quando il gelo sull'evaporatore è spesso 5 mm)

I capitoli seguenti forniscono istruzioni su come svolgere questi compiti di manutenzione.

11.1. Pulizia

AVVISO
L'uso di agenti detergenti inadeguati può danneggiare le superfici dell'apparecchio. Non usare detergenti abrasivi o aggressivi, spugne o panni. Pulisci nella direzione della venatura.
Il display contiene componenti elettrici. Usare troppa acqua durante la pulizia può danneggiare il display. Assicurati di strizzare il panno o la spugna prima di pulire il display.

Per pulire l'elettrodomestico, fai quanto segue:
1. Spegni la corrente, scollega l'apparecchio e rimuovi tutti gli oggetti, inclusi bottiglie, scaffali e rastrelliere.

2. Lavare le superfici interne con acqua tiepida e soluzione delicata.
3. Lava le mensole con una soluzione detergente delicata. Aspetta che le mensole si asciocchino prima di rimetterle sull'unità
4. Spremere l'acqua in eccesso dal panno durante la pulizia dell'area dei comandi o di eventuali parti elettriche.
5. Lava l'esterno con acqua tiepida e detergente liquido delicato. Sciacquare bene e asciugare con un panno pulito e morbido.
6. Pulire le bocchette d'aria con un panno umido e morbido.
7. Se presente, pulire la scatola di umidità sotto acqua corrente.
8. Pulire la porta con detergente per vetri e un panno morbido.

ATTENZIONE!

Non accendere mai l'elettrodomestico mentre l'interno o le mensole sono bagnati. Operare in un ambiente umido aumenta significativamente il rischio di crescita di muffa. Maku si assicura che l'interno dell'elettrodomestico e tutti gli accessori siano completamente asciutti prima di accenderlo.

11.2. Scongelamento dell'apparecchio

Lo scongelamento di solito richiede 2-4 ore. L'apparecchio viene sbrinato quando tutto il gelo dell'evaporatore è sparito.

Per scongelare l'apparecchio:

1. Spegni l'elettrodomestico.
2. Rimuovi le bottiglie dall'apparecchio.
3. Lasciare la porta aperta per velocizzare il processo.
4. Posizionare gli asciugamani all'apertura della porta dell'apparecchio per assorbire l'acqua.
5. Riaccendi l'apparecchio.
6. Se presente, riempi la scatola dell'umidità.

12. INTERRUZIONE DI CORRENTE

La maggior parte dei blackout viene corretta entro poche ore e non dovrebbe influenzare la temperatura del tuo apparecchio se minimizzi il numero di volte in cui la porta viene aperta. Se la corrente resterà interrotta per un lungo periodo, devi prendere le misure appropriate per proteggere i tuoi contenuti.

13. FERIE

Vacanze brevi: lasciare il Wine Cooler/Beverage Cooler attivo durante le vacanze di meno di tre settimane. Se l'apparecchio non viene utilizzato per diversi mesi, rimuovi tutti gli oggetti e spegni l'apparecchio. Pulisci e asciuga accuratamente l'interno. Per prevenire la crescita di odori e muffa, lascia la porta leggermente aperta: bloccala se necessario.

14. SPOSTARE IL WINE COOLER

1. Rimuovere tutti gli oggetti.
2. Rimuovi gli oggetti sparsi all'interno del refrigeratore per vino (bottiglie e scaffali) oppure fissa gli oggetti sparsi con la schiuma.
3. Gira la gamba regolabile verso la base per evitare danni.
4. Chiudi la porta con del nastro adesivo.
5. Assicurarsi che l'apparecchio rimanga saldo in posizione verticale durante il trasporto. Proteggi anche l'esterno dell'elettrodomestico con una coperta o oggetti simili.

15. DOMANDE FREQUENTI

1. L'elettrodomestico non si raffredda abbastanza. Cosa fare?

Assicurati che la porta sia completamente chiusa. Non esporre l'unità alla luce solare diretta. Tieni pulite le griglie di ventilazione.

2. L'elettrodomestico si accende e spegne frequentemente.

Un refrigeratore per vino tipicamente attiva il ciclo di raffreddamento ogni 10–15 minuti. Se il compressore si avvia più frequentemente, verificare quanto segue: condizioni climatiche nel luogo di installazione; Chiusura corretta della porta. Se sono state caricate molte nuove bottiglie contemporaneamente, l'unità può richiedere almeno 24 ore per raggiungere la temperatura impostata, con conseguente cicli di raffreddamento temporaneamente più frequenti.

3. La porta non si apre.
Controlla l'installazione e consulta il manuale utente per le istruzioni su come regolare il sensore di apertura della porta.

4. La luce interna non funziona.
Controlla le impostazioni del wine cooler. Ulteriori informazioni sulle impostazioni disponibili sono disponibili nel manuale utente.

5. Sul vetro appare condensa.
Un'umidità eccessiva nella stanza può causare problemi di umidità. Non è un malfunzionamento dell'apparecchio.

6. La porta non si chiude correttamente.

I wine cooler possono rimanere riempiti per più di sei mesi prima di arrivare al cliente. Le unità sono protette saldamente con polistirolo su tutti i lati e fissate con due cinghie per garantire un ambiente sicuro e prevenire danni fisici durante il trasporto. A causa della compattazione stretta, la guarnizione della porta può deformarsi e richiedere regolazioni. Per correggere, chiudi la porta e riscalda delicatamente la guarnizione usando un phon. Regola con cura le lamelle della guarnizione per aiutarle ad aprirsi e tornare alla loro forma corretta. Controlla la posizione della guarnizione e della porta per assicurarti che sia una corretta tenuta. Se la guarnizione si è allentata o ha perso la forma dopo anni, può essere ripristinata usando un phon. Verifica che l'unità sia in linea e che tutte le mensole siano installate correttamente.

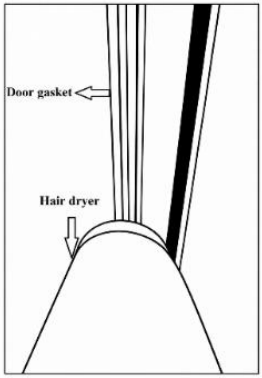

7. Come registrare la mia richiesta di servizio

Usa il link per registrare la tua richiesta di servizio: https://service.dunavox.com/

È necessario fornire le seguenti informazioni per registrarsi:
- Dettagli di contatto (Nome, indirizzo email, numero di telefono)

- Dettagli del conto (Paese di acquisto, data di acquisto, da chi l'hai acquistato)
- Dettagli del prodotto (tipo di prodotto, numero di serie)
- Descrizione dell'errore (Spiegazione dell'errore, caricare foto dell'installazione è obbligatorio quando si invia il modulo di segnalazione del servizio.

Se noti comportamenti insoliti nel tuo elettrodomestico, contatta il tuo rivenditore locale o invia un'email al seguente indirizzo email: service@dunavox.com

16. DISMISSIONE

1. Prima di smaltire un vecchio apparecchio, scollega la spina dalla presa principale per assicurarti che l'apparecchio sia inutilizzabile.
2. Rimuovere la porta ma lasciare le mensole in posizione per impedire ai bambini di entrarci.
3. Taglia il cavo principale e scartalo.



Il simbolo sul prodotto o sulla sua confezione indica che questo prodotto non deve essere gestito come rifiuto domestico generale, ma deve essere portato a un punto di raccolta per il riciclo di prodotti elettrici ed elettronici. Lo smaltimento deve essere effettuato in conformità con le normative ambientali locali per lo smaltimento dei rifiuti. Smaltendo correttamente questo prodotto, contribuisci alla protezione dell'ambiente e alla salute dei tuoi simili. Lo smaltimento improprio mette a rischio la salute e l'ambiente. Ulteriori informazioni sul riciclo del prodotto possono essere ottenute presso il municipio, il reparto raccolta rifiuti o il negozio dove hai acquistato il prodotto.

Se il tuo prodotto è difettoso, contatta Dunavox. Possiamo forse riparare il prodotto o dargli una seconda vita. Se devi smaltire il prodotto, smaltiscilo secondo le linee guida applicabili localmente.
Quando vendi il prodotto a un nuovo proprietario, assicurati di aggiungere questo manuale o una copia di questo manuale.

ATTENZIONE!
Quando si smaltisce un vecchio apparecchio, assicurarsi che la tubatura non si danneggi.

17. GARANZIA

I prodotti per uso domestico hanno una **garanzia standard di 24 mesi**. La registrazione entro 30 giorni dall'acquisto prolunga la garanzia di **12 mesi (36 mesi in totale).**

Registrazione a https://dunavox.com/product-registration

Il compressore è coperto per **altri due (2) anni**, **totalizzando cinque (5) anni** sul compressore.
La garanzia si applica **solo nel paese di acquisto**.
Le richieste devono includere **la prova dell'acquisto** e, se applicabile, **la prova della registrazione**. La garanzia copre **manodopera, pezzi di ricambio e costi di trasporto** necessari per la riparazione. La rimozione e la reinstallazione degli elettrodomestici integrati sono responsabilità dell'utente finale. Per motivi di sicurezza, non è previsto il servizio in loco per le unità installate a più di **2** metri dal livello del pavimento.

Esclusioni:

Nessuna copertura per: danni al trasporto/trasferimento; graffi/vetri rotti, scaffali o maniglie; installazione/uso improprio; connessione di alimentazione sbagliata o tensione instabile; riparazione/modifica non autorizzata; disastri naturali; usura estetica/decolorazione; perdita o deterioramento di vino o altri contenuti; Usura generale. Dunavox non è responsabile per danni indiretti o conseguenti, incluso il deterioramento del vino o dei materiali circostanti.

I prodotti sono coperti dalla garanzia ufficiale del produttore in conformità con le normative UE applicabili sulla conformità al consumo/prodotto. La garanzia è personale per l'acquirente originale e non trasferibile. La riparazione/sostituzione non estende il periodo di garanzia originale.

Le clausole e le specifiche di garanzia sono soggette a modifiche senza preavviso.

DUNAVOX

THE WINE COOLING EXPERT

DUNAVOX

THE WINE COOLING EXPERT

DUNAVOX spiritas

LT VARTOTOJO VADOVAS v4.0-2026



PRATARMĖ

Gerbiamas kliente,

Dėkojame, kad įsigijote šį prietaisą ir pasitikite Dunavox. Mes sukūrėme
Šis produktas su didžiausiu rūpesčiu ir tikiuosi, kad jis bus išdidus ir ilgalaikis jūsų namų papildymas. Jei turite klausimų apie savo prietaisą, praneškite mums, mielai jums padėsime!

DUNAVOX spiritas

- Durų rankena
- LCD jutiklinis ekranas
- WIFI + išmanioji programa
- Integruota vėdinimo sistema
- Teleskopinė medinė lentyna
- Kelių LED lemputė

Spiritiniai produktai

DVS-19.50B
DVS-19.50SS
DVS-19.50C
DVS-19.50MB
DVS-25.65DB
DVS-25.65DSS
DVS-25.65DC
DVS-25.65DMB
DVS-44.120DB
DVS-44.120DSS
DVS-44.120DC
DVS-44.120DMB
DVS-70.185DB
DVS-70.185DSS
DVS-70.185DC
DVS-70.185DMB

TURINYS **PUSLAPIO NUMERIS**

1. Apie šį dokumentą	1
1.1. Kalba	1
1.2. Atitinkami dokumentai	1
1.3. Naudojami simboliai	1
2. Produkto aprašymas	1
2.1. Atitiktis	1
3. Saugumas	2
3.1. Paskirtis	2
3.2. Numatyti naudotojai	2
3.3. Saugos instrukcijos	2
4. Transportavimas ir sandėliavimas	3
4.1. Transportas	3
4.2. Sandėliavimas	4
5. Montavimas	4
5.1. Prieš montuodami ir naudodami naują prietaisą	4
5.2. Svarbios saugos instrukcijos	4
5.3. Vyno spintelės įrengimas	5
5.4. Vietos pasirinkimas	6
5.5. Prietaiso paruošimas montavimui	6
5.6. Maitinimo šaltinio prijungimas	7
5.7. Prietaiso pastatymas	7
5.8. Durų krypties keitimas	7
5.9. Tvirtinimas prie spintelės	7
5.10. Montavimo pabaiga	8
6. Prietaiso naudojimas	8
6.1. Įjungimo/išjungimo mygtukas	8
6.2. Užrakinimo mygtukas	8
6.3. Funkcijų perjungimo mygtukas	8
6.4. Funkcijos nustatymo mygtukas	9
6.5. Temperatūros nustatymas	9
6.6. Darbo režimo nustatymo puslapis	9
6.7. Šviesos režimo nustatymo puslapis	9
6.8. Šviesos ryškumo nustatymo puslapis	10
6.9. Šviesos spalvos nustatymo puslapis	10
6.10. Pasirinkimas tarp °C/F	10
6.11. WIFI naudojimo žingsniai	10
6.12. Tinklo sąsaja	10
7. Lentynos	11
7.1. Bėgių montavimas	11
8. Durys	12
8.1. Kaip pakeisti durų atidarymo kampą	12
8.2. Rankenos montavimas	13
9. Temperatūra	13
9.1. Zonos	13
9.2. Temperatūros kontrolė	13
9.3. Vyno laikymas	14
9.4. Drėgmės dėžutės pridėjimas (neprivaloma)	14
10. Energijos taupymas	14
11. Priežiūra ir priežiūra	15
11.1. Valymas	15
11.2. Prietaiso atitirpinimas	15
12. Elektros energijos tiekimo sutrikimas	16
13. Atostogų laikas	16
14. Vyno aušintuvo perkėlimas	16
15. Dažnai užduodami klausimai	16
16. Šalinimas	18
17. Garantija	18

1. APIE ŠĮ DOKUMENTĄ

Šis vadovas taikomas visiems "Dunavox" "Spirit" modeliams. Jei skyriai taikomi tik kai kuriems modeliams, tai bus paminėta skyriaus pavadinime arba pradžioje.
Prieš naudodami gaminį, perskaitykite ir supraskite šį vadovą. Atsargiai laikykite šį vadovą, kad galėtumėte pasinaudoti ateityje.
Pasiliekame teisę keisti parametrus be išankstinio įspėjimo.

1.1. Kalba

Šis vadovas iš pradžių parašytas anglų kalba. Visos kitos kalbinės versijos yra originalaus teksto vertimai. Jei jūsų pageidaujamos kalbos spausdintinėje versijoje nėra, apsilankykite mūsų websvetainėje ir ieškokite atitinkamo modelio, kad atsisiųstumėte vartotojo vadovą reikiama kalba.

1.2. Atitinkami dokumentai

Yra ši šio prietaiso dokumentacija:

Dokumentas	Vieta
Vartotojo vadovas	Šis dokumentas
Energijos vartojimo efektyvumo etiketė	Supakuota į prietaisą
Montavimo brėžinys	

1.3. Naudojami simboliai

Šiame vadove pateikiamos saugos instrukcijos. Jei nepaisysite šių nurodymų, galite susižeisti arba sugadinti prietaisą. Kiekviena saugos instrukcija nurodoma signaliniu žodžiu. Signalinis žodis atitinka aprašytos pavojingos situacijos rizikos lygį.

ĮSPĖJIMAS!	Šis simbolis rodo pavojingą situaciją, kurios neišvengus gali būti mirtina arba sunkiai sužalota.
ATSARGIAI!	Šis simbolis rodo pavojingą situaciją, kurios neišvengus gali būti lengvas ar vidutinio sunkumo sužalojimas.
PASTABA	Šis simbolis nurodo situaciją, kurios neišvengus gaminys gali būti sugadintas.

Kiti simboliai šiame vadove nesusiję su sauga.

Patarimas!	Šis simbolis nurodo patarimą, kuris yra naudingas kai kuriems vartotojams.

2. PRODUKTO APRAŠYMAS

Šis prietaisas yra aukštos kokybės vyno šaldytuvas, pasižymintis aukščiausios kokybės išvaizda ir pojūčiu. Prietaisas turi dinaminį klimato režimą, kuris idealiai tinka vyno buteliams laikyti ilgą laiką.
Toliau pateiktoje lentelėje parodytas zonų skaičius ir butelio talpa kiekvienam modeliui.

	Dvasia			
	19	25	44	70
Zonų skaičius	1	2	2	2
Butelio talpa	19	25	44	70

Išsamų specifikacijų sąrašą rasite 1 priedėlyje.

2.1. Atitiktis

Šis prietaisas suprojektuotas ir išbandytas pagal šiuos reglamentus ir direktyvas:

LVD 2015/35/ES
EMC 2014/30/ES
ERP 2009/125/EB
RoHS 2011/65/EB
CB sertifikatas
CE sertifikatas

3. SAUGUMAS

3.1. Paskirtis

• Šis prietaisas skirtas vynams laikyti optimalioje temperatūroje.
• Šis prietaisas skirtas įmontuoti arba po stalviršiu (DVS-19.50B, DVS-19.50SS, DVS-19.50C, DVS-19.50MB, DVS-25.65DB, DVS-25.65DSS, DVS-25.65DC, DVS-25.65DMB, DVS-44.120DB, DVS-44.120DSS, DVS-44.120DC, DVS-44.120DMB)
• Prietaisas skirtas naudoti buityje.
• Prietaisas skirtas naudoti tik patalpose.
• Šis prietaisas skirtas vynui laikyti.

3.2. Numatyti naudotojai

Šį prietaisą gali naudoti 8 metų ir vyresni vaikai ir žmonės, turintys ribotas fizines, jutimines ar protines galimybes arba neturintys patirties ir žinių, jei jie buvo prižiūrimi arba instruktuoti, kaip saugiai naudoti gaminį ir supranta su tuo susijusius pavojus. Vaikai neturi žaisti su gaminiu. Vaikai negali valyti ir prižiūrėti be priežiūros.

3.3. Saugos instrukcijos

ĮSPĖJIMAS!

Elektros smūgio pavojus. Kai prietaisas prijungtas prie elektros tinklo, jame yra aukšta įtampa.

• Prieš prijungdami prietaisą prie elektros tinklo, išjunkite elektros lizdo saugiklį.
• Įžeminkite prietaisą.
• Prieš atlikdami techninę priežiūrą, išjunkite elektros lizdo saugiklį.
• Nejudinkite prietaiso, kai prietaisas prijungtas prie aktyvaus maitinimo lizdo.
• Nejunkite prietaiso prie elektros lizdo, jei pažeistas maitinimo laidas. Jei maitinimo laidas pažeistas, jį turi pakeisti gamintojas arba įgaliotasis techninės priežiūros centras.
• Nejunkite prietaiso prie sugedusio elektros lizdo.
• Prietaisą ir maitinimo laidą laikykite atokiau nuo vandens ar drėgmės.
• Neatjunkite prietaiso traukdami už laido. Visada suimkite jungtį ir traukite.
• Neatjunkite prietaiso šlapiomis rankomis.
• Nestatykite kelių elektros lizdų ar ilgintuvų už prietaiso.

ĮSPĖJIMAS!

Šaltnešis yra labai degus! Šaltnešis gali sukelti gaisrą, kai liečiasi su liepsna ar kibirkštimis.

• Nenaudokite prietaiso esant sprogstamiems ar degiems dūmams.
• Nenaudokite prietaiso, kai pažeista šaltnešio grandinė.
• Jei iš prietaiso ištekėjo šaltnešis:
    - Venkite ugnies ar kibirkščių.

- Išjunkite prietaiso maitinimo lizdo saugiklį.
- Keletą minučių vėdinkite kambarį, kuriame yra prietaisas.
- Kreipkitės patarimo į Dunavox.

• Nenaudokite mechaninių įtaisų, kad pagreitintumėte atitirpinimo procesą.

ĮSPĖJIMAS!

Uždusimo pavojus! Vaikai, žaidžiantys su pakavimo medžiaga, gali susižaloti. Laikykite pakuotę vaikams nepasiekiamoje vietoje.

ATSARGIAI!

Prietaisas yra sunkus. Savarankiškai nešiodami ir perkeldami prietaisą galite susižaloti. Visada kelkite ir perkelkite prietaisą su dviem žmonėmis.

ATSARGIAI!

Prietaisas nėra sukurtas taip, kad jį taisytų vartotojas. Bandymai taisyti prietaisą gali susižaloti ir sugadinti prietaisą, o garantija negalioja:

- Netaisykite ir nekeiskite jokios prietaiso dalies, nebent tai konkrečiai rekomenduojama šiame vadove.
- Nenaudokite gamintojo nerekomenduojamų priedų.
- Prietaiso viduje nenaudokite kitų elektros prietaisų.

PASTABA

Išoriniai šilumos šaltiniai gali turėti įtakos prietaiso veikimui:

• Nemontuokite prietaiso tiesioginiuose saulės spinduliuose.

• Nestatykite prietaiso šalia šilumos šaltinių, tokių kaip orkaitės, viryklės, šildytuvai ir radiatoriai.

PASTABA

Ventiliacija negali tinkamai veikti, kai ventiliacijos grotelės yra uždengtos. Prietaisas gali perkaisti. Neuždenkite ventiliacijos grotelių.

PASTABA

Laikant atidarytus butelius prietaise, gali atsirasti nuotėkis ir pelėsis. Nelaikykite atidarytų buteliukų.

PASTABA

Keli vyno buteliai gali būti sunkūs ir paveikti prietaiso svorio centrą bei pakreipti prietaisą: • Atkreipkite dėmesį į butelių išdėstymą prietaise:

- Neišstumkite daugiau nei vieno pakrauto stelažo vienu metu.
- Jei lentynoje yra daugiau nei vienas butelių sluoksnis, neišstumkite lentynos.
- Stenkitės, kad buteliukai būtų tolygiai paskirstyti visame prietaise.

4. TRANSPORTAVIMAS IR SANDĖLIAVIMAS

Vežimas ir sandėliavimas turi atitikti šias klimato sąlygas:

Aplinkos temperatūra	1 -40 °C
Aplinkos drėgmė	< 95% (be kondensato)

4.1. Transportas

Transportuodami prietaisą atminkite šiuos dalykus:
• Transportuokite prietaisą originalioje pakuotėje.
• Transportuokite prietaisą su dviem žmonėmis.
• Nepakreipkite pakuotės daugiau nei 45°.

Jei prietaisas jau išpakuotas, būtinai:
• Užrakinkite uždarytas dureles juostele.
• Saugokite prietaiso išorę. Naudokite minkštą, storą audinį.

4.2. Sandėliavimas
Laikykite prietaisą originalioje pakuotėje.

5. MONTAVIMAS

5.1. Prieš montuodami ir naudodami naują prietaisą

ĮSPĖJIMAS!
Prieš įjungdami prietaisą, atidarykite dureles 5 minutėms, kad vėdintumėte spintelę.

• Perskaitykite su prietaisu pateiktas instrukcijas – jei šio prietaiso nesumontuosite ar nenaudosite pagal instrukcijų knygelę, garantija gali būti negaliojanti.
• Gamintojas neprisiima jokios atsakomybės už žalą, atsiradusią dėl netinkamo naudojimo ar netinkamo montavimo.
• Nemontuokite šio prietaiso, jei jis buvo pažeistas transportavimo metu. Tai apima kištuką ir maitinimo laidą.
• Laikykite šias instrukcijas saugioje vietoje, kad galėtumėte pasinaudoti ateityje.

Pastaba: Šis prietaisas skirtas naudoti tik vynui laikyti.

5.2. Svarbios saugos instrukcijos

• Kad nepažeistumėte durelių ir durelių tarpinės, prieš ištraukdami lentynas įsitikinkite, kad durelės yra visiškai atidarytos.
• Nejudinkite vyno šaldytuvo, kai jis prikrautas vyno, nes galite iškraipyti prietaisą.
• Jei maitinimo laidas pažeistas, jį gali pakeisti tik gamintojas arba kvalifikuotas asmuo.
• Niekada neleiskite vaikams valdyti, žaisti ar ropoti prietaiso viduje.
• Niekada nevalykite prietaiso dalių degiais skysčiais.
• Visus elektros remonto darbus turi atlikti kvalifikuotas techninės priežiūros inžinierius. Netinkamas remontas gali sukelti didelį pavojų vartotojui ir panaikinti bet kokią garantiją.
• Niekada nelaikykite prietaiso viduje nieko pavojingo, pvz., degių medžiagų, sprogmenų, stiprių rūgščių ar šarmas ir kt.
• Nelaikykite ir nenaudokite benzino ar kitų degių garų ir skysčių šalia šio ar kito prietaiso. Tai gali sukelti gaisro ar sprogimo pavojų.
Įspėjimas: Neleiskite sugadinti šaltnešio grandinės naudodami ar montuodami prietaisą. Jei jis sugadintas, nenaudokite prietaiso, kol to nenurodys techninės priežiūros inžinierius. Šaltnešis gali užsidegti arba pakenkti akims.
• Prieš valydami prietaisą visada nepamirškite atjungti nuo elektros tinklo. Atjungdami nuo elektros tinklo, ištraukite kištuką, o ne maitinimo laidą.
• Vyno spintelėje nenaudokite nieko elektrinio.
• Ventiliacijos angos visada turi būti apsaugotos nuo kliūčių. Jei jie užsikimš, nedelsdami juos išvalykite.
• Įsitikinkite, kad kištukas yra prieinamoje vietoje, kai montavimas baigtas.
• Naudokite šį prietaisą buityje tik pagal šias instrukcijas. Vyno šaldytuvas tinka vynui (ar kitiems gėrimams buteliuose) laikyti. Jis netinka šviežiam ar šaldytam maistui laikyti.
• Šį prietaisą gali naudoti 8 metų ir vyresni vaikai ir asmenys, turintys ribotas fizines, jutimines ar protines galimybes arba neturintys patirties ir žinių, jei jie yra prižiūrimi arba instruktuoti, kaip saugiai naudoti prietaisą ir supranta su juo susijusius pavojus. Vaikai neturi žaisti su prietaisu. Vaikai negali valyti ir prižiūrėti be priežiūros.

• Šių prietaisų šaltnešis yra R600a, degių ir sprogių daiktų negalima dėti į spintelę ar šalia jos, kad išvengtumėte gaisro ar sprogimo.



5.3. Vyno spintelės įrengimas

- Nuimkite išorinę ir vidinę pakuotę.
- **Pastaba**: Prieš prijungdami vyno spintelę prie maitinimo šaltinio, leiskite jai stovėti vertikaliai maždaug 24 valandas. Tai sumažins aušinimo sistemos gedimo galimybę dėl tvarkymo transportavimo metu.
- Rankenos tvirtinimas yra būtinas žingsnis prieš baigiant diegimą
- Vidinį paviršių nuvalykite drungnu vandeniu minkštu skudurėliu.
- Norėdami išlyginti vyno spintelę, sureguliuokite priekinę išlyginamąją kojelę vyno spintelės apačioje.
- Vyno spintelę pastatykite atokiau nuo tiesioginių saulės spindulių ir šilumos šaltinių (orkaitės, viryklės, šildytuvo, radiatoriaus ir kt.). Tiesioginiai saulės spinduliai gali paveikti akrilo dangą, o šilumos šaltiniai gali padidinti elektros energijos sąnaudas. Dėl itin šaltos aplinkos temperatūros įrenginys taip pat gali tinkamai neveikti.
- Venkite įrenginio statyti drėgnose vietose.
- Vyno spintelė turi būti pastatyta ten, kur aplinkos temperatūra yra nuo 16 ° C iki 38 ° C. Jei aplinkos temperatūra yra aukštesnė arba žemesnė už šį diapazoną, gali būti paveiktas įrenginio veikimas. Pastatant prietaisą itin šaltomis ar karštomis sąlygomis, vidaus temperatūra gali svyruoti. Nustatymo temperatūrų diapazonas gali būti nepasiektas.
- Įkiškite vyno spintelę į atitinkamą lizdą. Jei kištuką reikia pakeisti, vadovaukitės instrukcijomis, pateiktomis skyriuje "Elektros reikalavimai".
- Prieš prijungdami prietaisą prie elektros tinklo, išjunkite elektros lizdo saugiklį.
- Prijunkite prietaisą prie įžeminto lizdo
- Prieš atlikdami techninę priežiūrą, išjunkite elektros lizdo saugiklį.
- Nejunkite prietaiso prie elektros lizdo, kai pažeistas maitinimo laidas.
- Nejunkite prietaiso prie sugedusio elektros lizdo.
- Prietaisą ir maitinimo laidą laikykite atokiau nuo vandens ar drėgmės.

Pastaba: stiklinės durelės yra didesnės už prietaisą ir lūžta, kai prietaisas pastatomas ant grindų be kojų. Nestatykite prietaiso tiesiai ant grindų, kai jo nepalaiko koja ar išorinė atrama.

Pastaba: Ventiliacija negali tinkamai veikti, kai ventiliacijos grotelės yra uždengtos. Prietaisas gali perkaisti. Neuždenkite ventiliacijos grotelių.

Pastaba: Laikant atidarytus butelius prietaise, vyno aušintuve gali atsirasti nuotėkis ir pelėsis. Nelaikykite atidarytų buteliukų.

Pastaba: Visada pritvirtinkite prietaisą prie spintelės.

Prietaiso diegimo procesas susideda iš šių žingsnių:

Įmontuotas į koloną
Vietos pasirinkimas
Prietaiso paruošimas montavimui

Maitinimo šaltinio prijungimas
Prietaiso įdėjimas
Durų krypties keitimas (pasirinktinai)
Diegimo pabaiga

Tolesniuose skyriuose pateikiama daugiau paaiškinimų apie kiekvieną žingsnį.

5.4. Vietos pasirinkimas

PASTABA
Išoriniai šilumos šaltiniai gali turėti įtakos prietaiso veikimui. Nemontuokite prietaiso:
- Tiesioginiuose saulės spinduliuose
- Šalia šilumos šaltinių, tokių kaip orkaitė, viryklė, šildytuvas ar radiatorius.

Montavimo patalpa turi atitikti šias sąlygas:

Darbinė temperatūra	16 – 38 °C
Darbinė drėgmė	< 95% (be kondensato)
Oro tūris	> 1 m3 8 q aušinimo skysčio

Atminkite, kad įrengimas atvirose virtuvėse arba prie pertvarų gali padidinti prietaiso skleidžiamą triukšmo taršą.
Patarimas! Montavimo brėžinį taip pat galite rasti www.dunavox.com.

Prietaisą galima įmontuoti. Diegimo vieta turi atitikti šias sąlygas:
- Ne tiesiai šalia orkaitės ar virš jos.
- Apatinis paviršius yra pakankamai tvirtas, kad palaikytų pakrautą prietaisą.
- Sausas, stabilus ir lygus paviršius.
- Netoli atskirto maitinimo lizdo (220–240 VAC, 50 Hz).

5.5. Prietaiso paruošimas montavimui

1. Nuimkite visas išorines ir vidines pakuotes.

   Patarimas! Gaminys yra sunkus ir gali būti sunku judėti didesniais atstumais. Rekomenduojame išpakuoti gaminį montavimo vietoje.

2. Patikrinkite, ar pakuotėje yra visas turinys ir ar jis nepažeistas. Pakuotėje turėtų būti 1x Dunavox vyno šaldytuvas, 1x rankena, 1x vartotojo vadovas ir 1x energijos vartojimo etiketė. Jei trūksta dalių arba jos pažeistos, kreipkitės į tiekėją.
3. Prietaiso vidų valykite šiltu vandeniu ir minkštu skudurėliu.

   Patarimas! Prietaiso viduje iš pradžių gali būti liekamasis kvapas. Kvapai išnyksta, kai prietaisas veikia.

4. Leiskite prietaisui stovėti vertikaliai mažiausiai 24 valandas. Per tą laiką galite laikyti atidarytas prietaiso dureles, kad išeitų likę kvapai.
5. Išdėstykite prietaisą priešais montavimo vietą. Tarp prietaiso ir spintelės palikite 0.5 m tarpą elektros instaliacijai. Dabar prietaisas paruoštas elektros instaliacijai.

ĮSPĖJIMAS!

Elektros smūgio pavojus. Kai prietaisas prijungtas prie elektros tinklo, jame yra aukšta įtampa:

- Elektros instaliacija turi atitikti vietinius ir nacionalinius reikalavimus.
- Elektros instaliaciją turi atlikti kvalifikuotas ir kompetentingas asmuo.
- Nejudinkite prietaiso, kai prietaisas prijungtas prie aktyvaus maitinimo lizdo.
- Nejunkite prietaiso prie elektros lizdo, kai pažeistas maitinimo laidas. Jei maitinimo laidas pažeistas, jį turi pakeisti gamintojas arba įgaliotasis techninės priežiūros centras.

5.6. Prijunkite prietaisą prie maitinimo šaltinio:

1. Išjunkite maitinimo lizdo saugiklį.
2. Įkiškite maitinimo laidą į maitinimo lizdą. Būtinai įžeminkite prietaisą.
3. Vėl įjunkite maitinimo lizdo saugiklį.
4. Patikrinkite, ar prietaisas įjungtas.

Jei prietaisas neįsijungia, dar kartą atlikite šiame skyriuje nurodytus veiksmus. Jei prietaisas vis tiek neveikia, kreipkitės į tiekėją. Išjunkite maitinimo lizdo saugiklį, kad saugiai tęstumėte montavimą.

5.7. Prietaiso įdėjimas

1. Prieš įmontuodami prietaisą, įsitikinkite, kad elektros instaliacija baigta.
2. Sureguliuokite kojas, kol prietaisas stovės ant visų 4 kojų ir bus lygus bei stabilus.
3. Įstumkite prietaisą į spintelę. Įsitikinti, įsitikink:
    - Maitinimo laidas nėra įstrigęs po prietaisu.
    - Prietaisas neliečia galinės sienos.
    - Prietaisas stovi spintelės viduryje.
    - Prietaiso viršuje yra mažiausiai 5 mm laisvos vietos.

Dar kartą patikrinkite, ar prietaisas yra lygus ir stabilus. Jei ne, sureguliuokite kojas, kol prietaisas stovės ant visų 4 kojų ir bus lygus bei stabilus.

5.8. Durų krypties keitimas (pasirinktinai)

Jei pageidaujama, sumontavus prietaisą, durų kryptis gali būti pakeista. Rekomenduojame pakeisti durų kryptį su dviem žmonėmis.

ĮSPĖJIMAS!

Durys pagamintos iš stiklo ir gali sulūžti, kai jos nukrenta. Keisdami durų kryptį, leiskite kitam asmeniui palaikyti duris, kai atsukate vyrius.

Daugiau informacijos rasite 8 skyriuje.

5.9. Pritvirtinkite prie spintelės

Prietaisas turi būti pritvirtintas prie spintelės, kad jis nejudėtų kolonėlės viduje, kai durys pakartotinai atidaromos (stumiamos).

1. Fiksavimo angos yra virš ir po durimis.
2. Pritvirtinkite prietaisą prie spintelės 4 varžtais.

5.10. Diegimo pabaiga

1. Įjunkite maitinimo lizdo saugiklį.
2. Patikrinkite, ar prietaisas įjungtas. Dabar galite naudoti prietaisą.

Patarimas! Naudojant prietaisą pirmą kartą, rekomenduojame palaukti 2–3 valandas prieš dedant buteliukus į prietaisą, kad prietaisas pasiektų nustatytą temperatūrą.

6. PRIETAISO NAUDOJIMAS

PASTABA
Prietaiso sugadinimo pavojus. Neįjunkite prietaiso iškart po išjungimo. Prieš paleisdami prietaisą iš naujo, palaukite 5 minutes.

Vyno šaldytuvo valdikliai

For DVS-19.50

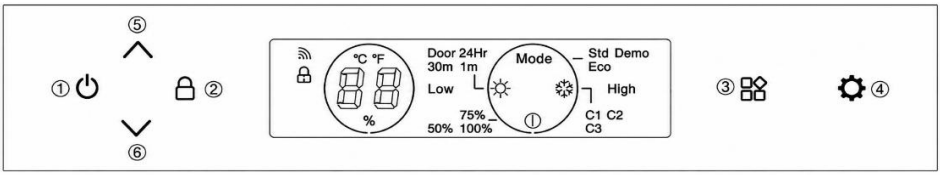

For DVS-25.65, DVS-44.120, DVS-70.185

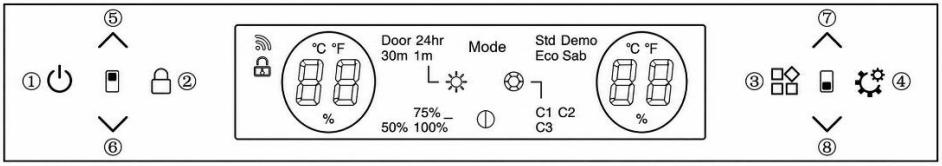

6.1. Įjungimo/išjungimo mygtukas (1)

Numatytasis sistemos maitinimas įjungiamas prijungus. Ilgai paspauskite šį mygtuką 3 sekundes, pasigirs pyptelėjimas, gaminys išsijungs. Šiek tiek paspauskite šį mygtuką, pasigirs pyptelėjimas, gaminys įsijungs.

6.2. Užrakinimo mygtukas (2)

Įprastu režimu (be gedimo) numatytoji sistema atrakinama įjungus gaminį.
Ilgai paspauskite mygtuką 3 sekundes, pasigirs pyptelėjimas. Sistema persijungia į užrakinimo režimą, kad užrakintų valdymo skydelį. Sistema neturės veiksmų, kai paspaudus mygtukus užrakinimo režimu.
Ilgai paspauskite mygtuką 3 sekundes užrakinimo režimu, pasigirs pyptelėjimas, valdymo skydelis atrakinamas.

6.3. Funkcijų perjungimo mygtukas (3)

Sistema turi 4 funkcijų piktogramas:

Sistemos nustatymai Mode

Šviesos ryškumo nustatymai

Šviesos spalvos nustatymai

Šviesos trukmės nustatymai

Paspauskite mygtuką, kad perjungtumėte funkcijas, kai mirksi piktograma. Jei po 5 kartų mirksėjimo nebus jokių veiksmų, sistema išeis iš funkcijų perjungimo režimo.

6.4. Funkcijų nustatymo mygtukas (4)

Šis mygtukas veiks tik tada, kai mirksės funkcijos piktograma. Naudokite šį mygtuką norėdami perjungti funkcijas.

6.5. Temperatūros nustatymas

(5) (6) viršutinės zonos temperatūros reguliavimo mygtukai

(7) (8) Apatinės zonos temperatūros reguliavimo mygtukai

Temperatūros didinimo mygtukas

Vieną kartą paspaudus mygtuką, pasigirs pyptelėjimas, temperatūra pakils 1°C.
Kai nustatyta temperatūra pasieks nustatytą viršutinę ribą, nustatyta temperatūra nesikeis.

Temperatūros mažinimo mygtukas

Vieną kartą paspaudus mygtuką, pasigirs pyptelėjimas, temperatūra sumažės 1°C.
Kai nustatyta temperatūra pasieks nustatytą apatinę ribą, nustatyta temperatūra nesikeis.

Temperatūros reguliavimo diapazonas
- DVS-19.50: 5-18°C
- DVS-25.65; DVS-44.120; DVS-70.185: Viršutinė zona: 5-10 °C, Apatinė zona: 10-18 °C

Gamykliniai numatytieji temperatūros nustatymai
- DVS-19.50: 12°C
- DVS-25.65; DVS-44.120; DVS-70.185: Viršutinė zona: 6 °C, Apatinė zona: 12 °C

6.6. Darbo režimo nustatymo puslapis

Paspauskite Mode piktogramą, kai mirksi, paspauskite mygtuką, kad perjungtumėte Std//Eco/Demo režimą.

1. Std (standartinis režimas): numatytasis sistemos "Std" režimas įjungus gaminį.
2. Eco (energijos taupymo režimas): įjungus Eco režimą, vidinė lemputė išsijungs po 3 sekundžių, o ekranas užges po 20 sekundžių po durų uždarymo.
3. Demonstracinė versija: Įjungus demonstracinį režimą, kompresorius nustos veikti. Visos kitos funkcijos ir toliau veikia. Pavyzdžiui, durų mechanizmas ir apšvietimas. Šis režimas idealiai tinka salonams ar parodoms, kuriose rodomas vyno šaldytuvas.

Pasirinktas režimas mirksės 5 kartus, kad patvirtintų nustatymą.

6.7. Šviesos režimo nustatymo puslapis

Paspauskite ikoną, kai mirksi, paspauskite mygtuką, kad nustatytumėte vidinio apšvietimo trukmę. Parinktys yra "Durys, 1 minutė, 30 minučių arba 24 valandos". Pasirinktas šviesos mygtukas mirksės 5 kartus, kad patvirtintų pasirinktą parinktį. Numatytoji sistema yra "Durų" lemputė dega, kai durys atidarytos, ir išjungta, kai uždarytos. Naudojant visus trukmės nustatymus, ryškumas yra 100%, jei durys atidaromos, bet ryškumas yra mažesnis, jei durys uždarytos. Ryškumas priklauso nuo nustatyto ryškumo lygio.

6.8. Šviesos ryškumo nustatymo puslapis

Paspauskite ikoną , kai mirksi, paspauskite mygtuką, kad perjungtumėte 50% / 75% / 100% ryškumo lygį. Pasirinktas lygis mirksės 5 kartus, kad patvirtintų nustatymą. Numatytasis sistemos ryškumas yra 75% po prietaiso įjungimo.

6.9. Šviesos spalvos nustatymo puslapis

Paspauskite ikoną , kai mirksi, paspauskite mygtuką, kad perjungtumėte C1/C2/C3 spalvas. Pasirinkta spalva mirksės 5 kartus, kad patvirtintų nustatymą. Numatytoji sistemos funkcija yra C1 spalva. C1 yra balta, C2 yra mėlyna, o C3 yra oranžinė.

6.10. Pasirinkimas tarp °C/F ekrane

Celsijaus ir Farenheito jungiklis:
Ilgai paspauskite viršutinę arba apatinę zoną kartu 3 sekundes, temperatūros ekranas persijungs tarp °C ir F.

6.11. WIFI naudojimo žingsniai

1. Nuskaitykite kodą, kad atsisiųstumėte "išmaniojo gyvenimo" programą ir įdiekite ją savo telefone.

2. Užregistruokite asmeninę paskyrą ir prisijunkite prie savo namų WIFI tinklo.

3. Prijungę maitinimą, paspauskite ir palaikykite mygtuką 3 sekundes, kol pasigirs keturis kartus pyptelėjimas. Sistema įveda tinklo atitikimo būseną. Mygtuko apšvietimas pradeda šviesti.

4. Spustelėkite "+" APP puslapyje į "Pridėti įrenginį". APP automatiškai ieškos įrenginių ir bandys prisijungti.

5. Įrenginio piktograma pasirodys, kai APP sėkmingai ieškos įrenginio. Spustelėkite piktogramą ir įveskite "Wi-Fi" slaptažodį. Tada laukiama visiško prisijungimo.

6. Sėkmingai prisijungus tinklui, foninis apšvietimas nustoja šviesti. APP įeina į vyno aušintuvo valdymo pagrindinį langą. APP galite naudoti dabar. Jei ryšys nepavyksta, patikrinkite WIFI tinklą ir bandykite prisijungti dar kartą.

6.12. Tinklo sąsaja

1. Bluetooth (Bluetooth LE) sąsaja: prieš paskirstant tinklą, įrenginys pagal numatytuosius nustatymus įjungs "Bluetooth" funkciją, o jo pagrindinė funkcija bus naudojama artumo įrenginio paieškai ir pradiniam prisijungimui, kai būsite pasirengę prijungti įrenginį prie tinklo, mobilieji telefonai ir kiti išmanieji įrenginiai gali greitai aptikti įrenginį per "Bluetooth" ir užmegzti išankstinį ryšio ryšį, kad pasiruoštų tolesniam "Wi-Fi" tinklo procesui.
2. "WiFi" sąsaja: prieš paskirstant tinklą, įrenginio "Wi-Fi" sąsaja nėra prijungta, o konfigūruojamu klausymosi režimu. Jis visada klausosi "Wi-Fi" signalų aplinkoje ir laukia vartotojo komandos, išsiųstos per mobiliąją programėlę. Kai jis gaus teisingą priskyrimą prisijungti prie nurodyto "Wi-Fi" tinklo. Įrenginys palaiko tik "Wi-Fi" tinklus 2,4 GHz dažnių juostoje, o tai labiau tinka stabiliam ryšiui su išmaniaisiais įrenginiais namų registracijos paslaugoje.
3. Įrenginio transliavimo paslauga: įrenginys nuolat transliuoja savo įrenginio informaciją per "Bluetooth", įskaitant įrenginio pavadinimą, įrenginio tipą ir unikalų identifikatorių. Transliacijos informaciją gaus aplinkiniai "Bluetooth" išmanieji įrenginiai, kad vartotojai galėtų greitai atpažinti ir pasirinkti įrangą, kurią reikia prijungti prie tinklo mobiliojo telefono programėlėje.
4. Tinklo paslauga: nesvarbu, ar tai būtų pradinis ryšys su mobiliojo telefono APP per Bluetooth, ar vėlesnė tinklo konfigūracija per Wi-Fi, įrenginys teikia atitinkamą tinklo paslaugą. Maršrutizatoriaus "Wi-Fi" tinklo pavadinimas (SSID) ir slaptažodis perduodami iš APP į mobiliojo telefono APP per Bluetooth. "Wi-Fi" platinimo proceso metu įrenginys bandys prisijungti prie nurodyto "Wi-Fi" tinklo pagal gautą platinimo informaciją ir pateiks mobiliojo telefono programėlei grįžtamąjį ryšį apie platinimo eigą ir rezultatą.

7. LENTYNOS

• Pagal faktinę gaminio konfigūraciją patikrinkite atitinkamas Nuimkite arba pakeiskite stelažus.
• Kad nepažeistumėte durelių tarpinės, ištraukdami lentynas iš bėgių skyriaus įsitikinkite, kad durelės yra atidarytos iki galo.

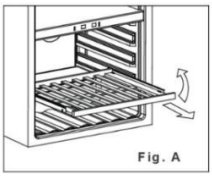
Fig. A

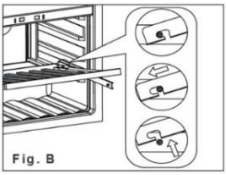
Fig. B

1. Visiškai ištieskite lentyną, kurią norite išimti (pav. A)
2. Pakelkite lentynos priekį aukštyn (pav. A)
3. Laikydami lentynos takelį, įstumkite lentyną į vidų, tada aukštyn, kad atlaisvintumėte nuo galinių amortizatorių (B pav.)

7.1. Bėgių montavimas





1. Uždėkite bėgius ant varžtų skylių (pažymėta raudona spalva 1 paveikslėlyje)

2. Pritvirtinkite bėgius prie spintelės abiejose varžtų skylėse (varžtai pridedami prie bėgių)

3. Pritvirtinkite bėgius abiejose spintelės pusėse.

4. Sumontuokite lentyną pagal aprašymą "Lentynos"

8. DURYS

8.1. Kaip pakeisti durų atidarymo kampą

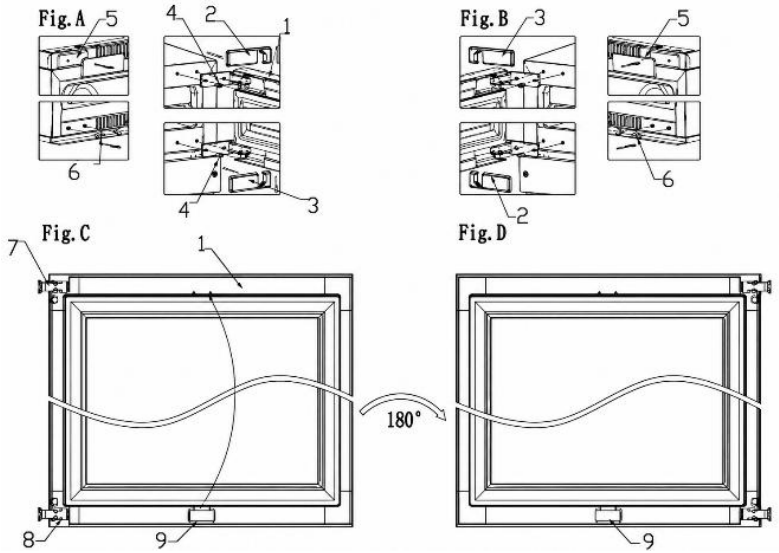

1. durys; **2**. viršutinis durų vyrių dangtis; **3**. apatinis durų vyrių dangtis; **4.** varžtas **5**. dekoratyviniai gabalai (22 skirti dekoratyviniams nagams); **6.** dekoratyviniai nagai; **7/8.** durų vyris**; 9.** Durų lempos paspaudimas

1. Atidarykite dureles ir nuimkite dekoratyvines vinis (5) viršutinėje kairėje pusėje ir dekoratyvinę vinį (6) apatinėje kairėje pusėje (A pav.).

2. Patraukite dešinįjį durelių vyrių dangtelį (2) į priekį ir į viršų, tada dešinįjį apatinį durelių vyrių dangtelį (3) patraukite į priekį ir žemyn (A pav.).

3. Atsukite visus varžtus (4) nuo viršutinio ir apatinio vyrių, tada nuimkite dureles (A pav.).

4. Paspauskite durelių lemputę (9), nuimkite ir uždėkite ją ant viršutinio durų rėmo, tada pasukite dureles 180 laipsnių kampu (C/D pav.).

5. Pritvirtinkite durų vyrį kairėje dėžutės pusėje varžtais ir priveržkite varžtus, kad įsitikintumėte, jog durų vyriai yra priveržti (B pav.).

6. Galiausiai viršutiniame dešiniajame ir apatiniame dešiniajame dėžutės kampe (B) sumontuokite dekoratyvines detales (5) ir dekoratyvines vinis (6) (B pav.)

Pastaba: norint pakeisti duris, reikia dviejų žmonių.

8.2. Rankenos montavimas

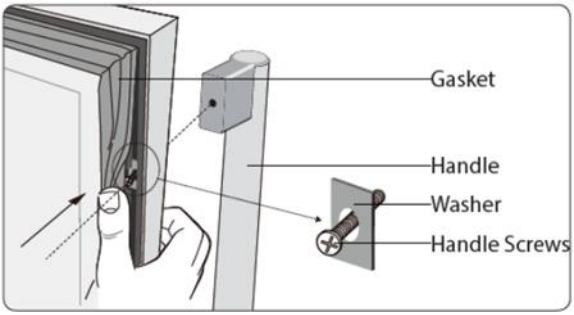

Norėdami sumontuoti durų rankeną:

1. Atidarykite dureles ir ištraukite durelių tarpiklį nuo durų rėmo, kad galėtumėte pasiekti varžtus.
2. Uždėkite rankeną ant durelių kaiščių.
3. Varžtais pritvirtinkite rankeną prie durų. Būkite atsargūs, nepriveržkite varžtų, kad nepažeistumėte durų.

9. TEMPERATŪRA

Optimali temperatūra priklauso nuo vyno rūšies:

Vyno rūšis	Optimali temperatūra	
Raudonas vynas	14 – 18 °C	57 – 65 ° F
Baltasis vynas	5 – 10 °C	41 – 50 ° F
Brandinamas vynas	11 – 14 °C	52 – 57 ° F

Visada patikrinkite butelio etiketę, ar nėra optimalios vynų laikymo temperatūros.

9.1 Zonos

Prietaise gali būti kelios zonos. Kiekviena zona tinka skirtingų rūšių vynams. Ekranuose rodoma esama temperatūra atitinkamose zonose.

Patarimas! Jei norite perjungti ekrane esančius vienetus tarp °C ir °F.

Tipas	Zona	Vyno rūšys	Temperatūros nustatymai	
Viena zona		Visos vyno rūšys	Priklausomai nuo vyno rūšies	
Dviguba zona	**Viršutinė zona**	Šampanas Baltasis vynas	5 – 10 °C	41 – 50 ° F
	Apatinė zona	Baltasis vynas Raudonas vynas	10 – 18 °C	50 – 65 ° F

Norint užtikrinti optimalų veikimą, rekomenduojame bent 4 °C temperatūros skirtumą tarp zonų.

9.2. Temperatūros kontrolė

Norėdami valdyti temperatūros nustatymus:

1.Paspauskite vieną iš temperatūros mygtukų, kad patikrintumėte nustatytą temperatūrą. Ekrane mirksi nustatyta temperatūra.

2. Temperatūros mygtukais pakeiskite temperatūrą.
Kai temperatūros mygtukai neliečiami ilgiau nei 5 sekundes, ekranas nustoja mirksėti ir vėl rodo esamą temperatūrą atitinkamoje zonoje.

PASTABA
Jei temperatūra ekrane nuolat mirksi, išmatuota temperatūra nuo nustatytos temperatūros nukrypsta daugiau nei 5 °C. Didesnis nei 5 °C temperatūros nuokrypis gali pakenkti vynui. Patikrinkite, ar laikomi vynai gali atlaikyti temperatūros skirtumą, o jei ne, išimkite vyną iš aušintuvo, kol ekranas nustos mirksėti.

Temperatūros atminties funkcija užtikrina, kad temperatūros nustatymai išliktų tokie patys, kai prietaisas įsijungia nutrūkus maitinimui.

9.3. Vyno laikymas

Vyno kiekis, kurį galima laikyti prietaise, priklauso nuo butelių dydžio. Talpa yra apytikslė maksimali, remiantis Bordo 750 ml buteliais.

PASTABA
Keli vyno buteliai gali būti sunkūs ir paveikti prietaiso svorio centrą bei sukelti prietaisą pakreipti. Atkreipkite dėmesį į butelių išdėstymą prietaise:
- Neišstumkite daugiau nei vieno pakrauto stovo vienu metu.
- Jei stovas pakrautas daugiau nei vienu butelių sluoksniu, neišstumkite stovo.
- Stenkitės tolygiai paskirstyti butelius visame prietaise.

Atidaryti buteliai gali išsilieti prietaise. Į prietaisą įdėkite tik neatidarytus butelius.

Norėdami laikyti vyną savo prietaise, atlikite šiuos veiksmus:

1. Visiškai atidarykite dureles.
2. Ištraukite vieną iš lentynų.
3. Padėkite butelį ant lentynos.
4. Įstumkite lentyną atgal į prietaisą.
5. Tinkamai uždarykite dureles.

Kad prietaisas veiktų optimaliai, atminkite šiuos dalykus:
• Jei neturite pakankamai butelių prietaisui užpildyti, kuo tolygiau paskirstykite butelius per prietaisą.
• Palikite tarpą tarp sienelės ir buteliukų, kad būtų užtikrinta oro cirkuliacija.

9.4. Drėgmės dėžutės pridėjimas (neprivaloma)

Kai prietaisas sumontuotas labai sausame klimate (drėgmė mažesnė nei 40%), į prietaisą galite įdėti drėgmės dėžę.

Patarimas! Atminkite, kad naudojant drėgmės dėžę sumažėja prietaiso buteliuko talpa.

Norėdami pridėti drėgmės laukelį, atlikite šiuos veiksmus:
1. Užpildykite drėgmės dėžę vandeniu.
2. Padėkite drėgmės dėžę ant lentynos su bėgeliais.

10. ENERGIJOS TAUPYMAS

Prietaisas pats savaime taupo energiją. Jei norite naudoti prietaisą kuo efektyviau:
• Laikykite dureles kiek įmanoma uždarytas.
• Nekeiskite nustatytos temperatūros per dažnai.

• Išjunkite prietaisą, kai jis tuščias ilgesnį laiką.
• Vyno aušintuvas turi būti vėsiausioje kambario vietoje, atokiau nuo gaminančių prietaisų ir nuo tiesioginių saulės spindulių.

11. PRIEŽIŪRA IR PRIEŽIŪRA

ĮSPĖJIMAS!
Elektros smūgio pavojus. Kai prietaisas prijungtas prie elektros tinklo, jame yra aukšta įtampa. Prieš atlikdami techninę priežiūrą, išjunkite elektros lizdo saugiklį.

Norint išlaikyti optimalią prietaiso būklę, reikia atlikti šiuos priežiūros darbus:

Techninės priežiūros užduotis	Dažnis
Greitas valymas	Kiekvieną mėnesį
Kruopštus valymas	Kai nešvarus arba nenaudojamas ilgesnį laiką
Atitirpinimas	Kas šešis mėnesius (arba kai garintuvo šerkšnas yra 5 mm storio)

Tolesniuose skyriuose pateikiamos instrukcijos, kaip atlikti šias priežiūros užduotis.

11.1. Valymas

PASTABA
Netinkamų valymo priemonių naudojimas gali pažeisti prietaiso paviršius. Nenaudokite jokių abrazyvinių ar agresyvių valymo priemonių, kempinių ar šluostių. Valykite grūdų kryptimi.
Ekrane yra elektriniai komponentai. Valymo metu naudodami per daug vandens, galite sugadinti ekraną. Prieš valydami ekraną, būtinai išsukite šluostę ar kempinę.

Norėdami išvalyti prietaisą, atlikite šiuos veiksmus:
1. Išjunkite maitinimą, atjunkite prietaisą ir išimkite visus daiktus, įskaitant butelius, lentynas ir lentyną.
2. Vidinius paviršius nuplaukite šiltu vandeniu ir švelniu tirpalu.
3. Nuplaukite lentynas švelniu ploviklio tirpalu. Palaukite, kol lentynos išdžius, prieš padėdami atgal į įrenginį
4. Valydami valdiklius ar bet kokias elektrines dalis, išgręžkite vandens perteklių iš audinio.
5. Išorę nuplaukite šiltu vandeniu ir švelniu skystu plovikliu. Gerai nuplaukite ir nuvalykite švaria, minkšta šluoste.
6. Ventiliacijos angas nuvalykite drėgna ir minkšta šluoste.
7. Jei yra, išvalykite drėgmės dėžę po tekančiu vandeniu.
8. Nuvalykite dureles stiklo valikliu ir minkšta šluoste.

ĮSPĖJIMAS!
Niekada neįjunkite prietaiso, kai vidus ar lentynos yra šlapios. Darbas drėgnoje aplinkoje žymiai padidina pelėsių augimo riziką. Prieš įjungdami įsitikinkite, kad prietaiso vidus ir visi priedai yra visiškai sausi.

11.2. Prietaiso atitirpinimas

Atitirpinimas paprastai trunka 2–4 valandas. Prietaisas atitirpinamas, kai dingsta visas garintuvo šerkšnas.

Norėdami atitirpinti prietaisą:

1. Išjunkite prietaisą.
2. Išimkite buteliukus iš prietaiso.
3. Palikite atidarytas dureles, kad pagreitintumėte procesą.
4. Padėkite rankšluosčius prie prietaiso durelių angos, kad sugertų vandenį.
5. Vėl įjunkite prietaisą.
6. Jei yra, užpildykite drėgmės dėžutę.

12. ELEKTROS SUTRIKIMAS

Dauguma elektros energijos tiekimo sutrikimų pašalinami per kelias valandas ir neturėtų turėti įtakos jūsų prietaiso temperatūrai, jei sumažinsite durelių atidarymo skaičių. Jei maitinimas bus išjungtas ilgą laiką, turite imtis tinkamų veiksmų, kad apsaugotumėte savo turinį.

13. ATOSTOGŲ LAIKAS

Trumpos atostogos: palikite vyno šaldytuvą / gėrimų aušintuvą veikti trumpesnių nei trijų savaičių atostogų metu. Jei prietaisas nenaudojamas kelis mėnesius, išimkite visus daiktus ir išjunkite prietaisą. Kruopščiai išvalykite ir išdžiovinkite vidų. Norėdami išvengti kvapo ir pelėsio dauginimosi, palikite dureles šiek tiek atidarytas: jei reikia, užblokuokite jas atidarytas.

14. VYNO AUŠINTUVO PERKĖLIMAS

1. Išimkite visus elementus.
2. Išimkite palaidus daiktus vyno šaldytuvo viduje (butelius ir lentynas) arba pritvirtinkite palaidus daiktus putomis.
3. Pasukite reguliuojamą koją iki pagrindo, kad nesugadintumėte.
4. Uždarykite dureles.
5. Transportavimo metu įsitikinkite, kad prietaisas tvirtai laikosi vertikalioje padėtyje. Taip pat apsaugokite prietaiso išorę antklode ar panašiais daiktais.

15. DAŽNAI UŽDUODAMI KLAUSIMAI

1. Prietaisas nepakankamai atvėsta. Ką daryti?

Įsitikinkite, kad durys visiškai uždarytos. Saugokite įrenginį nuo tiesioginių saulės spindulių. Laikykite ventiliacijos groteles švarias.

2. Prietaisas dažnai įsijungia ir išsijungia.

Vyno aušintuvas paprastai įjungia aušinimo ciklą kas 10–15 minučių. Jei kompresorius įsijungia dažniau, patikrinkite: klimato sąlygos montavimo vietoje; tinkamas durų uždarymas.
Jei vienu metu buvo įdėta daug naujų butelių, įrenginiui gali prireikti mažiausiai 24 valandų, kad pasiektų nustatytą temperatūrą, todėl laikinai dažnesni aušinimo ciklai.

3. Durelės neatsidaro.
Patikrinkite montavimą ir vartotojo vadove rasite instrukcijas, kaip sureguliuoti durų atidarymo jutiklį.

4. Vidaus apšvietimas neveikia.
Patikrinkite vyno aušintuvo nustatymus. Daugiau informacijos apie galimus nustatymus rasite vartotojo vadove.

5. Ant stiklo atsiranda kondensatas.
Per didelė drėgmė kambaryje gali sukelti drėgmės problemų. Tai nėra prietaiso gedimas.

6. Durelės neužsidaro tinkamai.

Vyno šaldytuvai gali būti supakuoti ilgiau nei šešis mėnesius, kol pasiekia klientą. Įrenginiai iš visų pusių yra patikimai apsaugoti putų polistirolu ir tvirtinami dviem dirželiais, kad būtų užtikrinta saugi aplinka ir išvengta fizinės žalos transportavimo metu. Dėl sandarios pakuotės durų tarpinė gali deformuotis ir ją reikia sureguliuoti. Norėdami tai ištaisyti, uždarykite dureles ir švelniai pašildykite tarpiklį plaukų džiovintuvu. Atsargiai sureguliuokite tarpiklio lameles, kad jos atsidarytų ir grįžtų į tinkamą formą. Patikrinkite tarpiklio ir durelių padėtį, kad įsitikintumėte, jog jie tinkamai sandarūs. Jei tarpiklis po metų atsilaisvino arba prarado formą, jį vėl galima atkurti naudojant plaukų džiovintuvą. Patikrinkite, ar įrenginys yra lygus ir ar visos lentynos tinkamai sumontuotos.

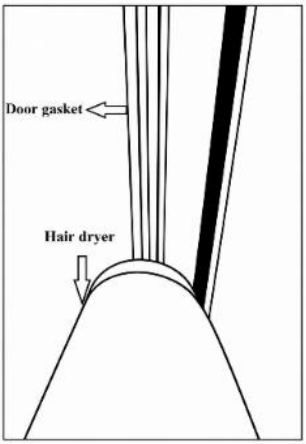

7. Kaip užregistruoti aptarnavimo užklausą

Norėdami užregistruoti savo aptarnavimo užklausą, naudokite nuorodą: https://service.dunavox.com/

Norint užsiregistruoti, reikia šios informacijos:
- Kontaktiniai duomenys (vardas, pavardė, el. pašto adresas, telefono numeris)
- Paskyros duomenys (pirkimo šalis, pirkimo data, iš ko pirkote)
- Išsami informacija apie gaminį (gaminio tipas, serijos numeris)
- Klaidos aprašymas (Klaidos paaiškinimas, įrenginio nuotraukų įkėlimas privalomas pateikiant techninės priežiūros ataskaitos formą.

Jei pastebėjote neįprastą prietaiso elgesį, susisiekite su vietiniu pardavėju arba atsiųskite el. laišką šiuo el. pašto adresu: service@dunavox.com

16. ŠALINIMAS

1. Prieš išmesdami seną prietaisą, ištraukite kištuką iš pagrindinio lizdo, kad įsitikintumėte, jog prietaisas neveikia.
2. Nuimkite dureles, bet palikite lentynas vietoje, kad vaikai neliptų į vidų.
3. Nupjaukite pagrindinį laidą ir išmeskite.



Simbolis ant gaminio ar jo pakuotės rodo, kad šis gaminys neturi būti tvarkomas kaip bendrosios buitinės atliekos, o turi būti pristatytas į elektros ir elektroninių prekių perdirbimo surinkimo punktą. Šalinimas turi būti atliekamas laikantis vietinių aplinkosaugos taisyklių dėl atliekų šalinimo. Teisingai išmesdami šį gaminį prisidedate prie aplinkos apsaugos ir savo artimųjų sveikatos. Netinkamas šalinimas kelia pavojų sveikatai ir aplinkai. Daugiau informacijos apie gaminio perdirbimą galite gauti savo savivaldybėje, atliekų surinkimo skyriuje arba parduotuvėje, kurioje įsigijote gaminį.

Jei jūsų gaminys yra sugedęs, susisiekite su Dunavox. Galbūt galime pataisyti gaminį arba suteikti jam antrą gyvenimą.
Jei turite išmesti gaminį, išmeskite jį laikydamiesi vietinių nurodymų.
Kai parduodate gaminį naujam savininkui, būtinai pridėkite šį vadovą arba šio vadovo kopiją.

ĮSPĖJIMAS!

Išmesdami seną prietaisą įsitikinkite, kad vamzdynai nepažeisti.

17. GARANTIJA

Buitiniam naudojimui skirtiems gaminiams suteikiama **24 mėnesių standartinė garantija**. Registracija per 30 dienų nuo pirkimo pratęsia garantiją **12 mėnesių (iš viso 36 mėnesius).**

Registracija https://dunavox.com/product-registration

Kompresorius apdraustas **dar dvejus (2) metus**, iš **viso penkerius (5) metus** .
Garantija galioja **tik pirkimo šalyje**.
Pretenzijose turi būti pirkimo **įrodymas** ir, jei taikoma, **registracijos įrodymas**. Garantija apima **darbo, atsarginių dalių ir remonto išlaidas** . Už įmontuotų prietaisų išmontavimą ir pakartotinį montavimą atsako galutinis vartotojas. Saugumo sumetimais paslaugos vietoje neteikiamos įrenginiams, įrengtiems aukščiau nei **2 metrai** virš grindų lygio.

Išimtys:

Draudimas netaikomas: transportavimo / perkėlimo žalai; įbrėžimai / sudaužytas stiklas, lentynos ar rankenos; netinkamas montavimas / naudojimas; neteisingas maitinimo ryšys arba nestabili įtampa; neteisėtas remontas / modifikavimas; stichinės nelaimės; estetinis nusidėvėjimas / spalvos pasikeitimas; vyno ar kito turinio praradimas ar sugadinimas; bendras nusidėvėjimas. Dunavox neatsako už jokią netiesioginę ar pasekminę žalą, įskaitant vyno ar aplinkinių medžiagų gedimą.

Gaminiams taikoma oficiali gamintojo garantija pagal galiojančius ES vartotojų / gaminių atitikties reglamentus. Garantija yra asmeninė pradiniam pirkėjui ir neperleidžiama. Remontas / pakeitimas nepratęsia pradinio garantinio laikotarpio.

Garantijos sąlygos ir specifikacijos gali būti keičiamos be įspėjimo.

DUNAVOX

THE WINE COOLING EXPERT

DUNAVOX

THE WINE COOLING EXPERT

DUNAVOX Spirit

NL GEBRUIKERSHANDLEIDING v4.0-2026



VOORWOORD

Beste klant,

Bedankt dat je dit apparaat hebt gekocht en je vertrouwen in Dunavox stelt. Wij hebben ontworpen
Dit product is met de grootste zorg en hoop dat het een trotse en langdurige aanvulling op uw huis zal zijn. Als u vragen heeft over uw apparaat, laat het ons dan weten, we helpen u graag!

DUNAVOX Spirit

- Deurklink
- LCD-touchscreen
- WIFI + Smart App
- Geïntegreerd ventilatiesysteem
- Teleskopisch houten plank
- Multi-LED-lamp

Spiritusproducten

DVS-19.50B
DVS-19.50SS
DVS-19,50C
DVS-19,50MB
DVS-25.65DB
DVS-25.65DSS
DVS-25,65DC
DVS-25.65DMB
DVS-44.120DB
DVS-44.120DSS
DVS-44.120DC
DVS-44.120DMB
DVS-70.185DB
DVS-70.185DSS
DVS-70.185DC
DVS-70.185DMB

INHOUDSOPGAVE **PAGINANUMMER**

1. Over dit document	1
1.1. Taal	1
1.2. Relevante documentatie	1
1.3. Gebruikte symbolen	1
2. Productbeschrijving	1
2.1. Conformiteit	1
3. Veiligheid	2
3.1. Beoogd gebruik	2
3.2. Beoogde gebruikers	2
3.3. Veiligheidsinstructies	2
4. Transport en opslag	3
4.1. Vervoer	3
4.2. Opslag	4
5. Installatie	4
5.1. Voordat je je nieuwe apparaat installeert en gebruikt	4
5.2. Belangrijke veiligheidsinstructies	4
5.3. Installatie van de wijnkast	5
5.4. Het kiezen van een locatie	6
5.5. Het apparaat voorbereiden op installatie	6
5.6. Aansluiting van de voeding	7
5.7. Het plaatsen van het apparaat	7
5.8. De deurrichting omkeren	7
5.9. Oplossing voor kast	7
5.10. Voltooiing van de installatie	8
6. Het bedienen van het apparaat	8
6.1. Aan/UIT-knop	8
6.2. Vergrendelknop	8
6.3. Functieschakelaarknop	8
6.4. Functie-instelling knop	9
6.5. Temperatuurinstelling	9
6.6. Pagina met instellingen van bedrijfsmodus	9
6.7. Pagina met de instelling van lichtmodus	9
6.8. Pagina met het instellen van lichthelderheid	10
6.9. Pagina voor het instellen van lichte kleuren	10
6,10. Keuze tussen °C/F	10
6.11. WIFI-gebruiksstappen	10
6.12. Netwerkinterface	10
7. Planken	11
7.1. Rails installatie	11
8. Deur	12
8.1. Hoe de hoek van de deur te openen verandert	12
8.2. Het installeren van het handvat	13
9. Temperatuur	13
9.1. Zones	13
9.2. Temperatuurregeling	13
9.3. Wijn opslaan	14
9.4. Een luchtvochtigheidsbox toevoegen (optioneel)	14
10. Energiebesparing	14
11. Zorg en onderhoud	15
11.1. Schoonmaken	15
11.2. Het apparaat ontdooien	15
12. Stroomstoring	16
13. Vakantietijd	16
14. De wijnkoeler verplaatsen	16
15. Veelgestelde vragen	16
16. Afvoer	18
17. Garantie	18

1. OVER DIT DOCUMENT

Deze handleiding is van toepassing op alle Spirit-modellen van Dunavox. Als hoofdstukken alleen op sommige modellen van toepassing zijn, wordt dit vermeld in de titel of aan het begin van het hoofdstuk.
Lees en begrijp deze handleiding voordat je het product gebruikt. Bewaar deze handleiding zorgvuldig voor toekomstige referentie.
Wij behouden ons het recht voor om de parameters zonder voorafgaande kennisgeving te wijzigen.

1.1. Taal

Deze handleiding is oorspronkelijk in het Engels geschreven. Alle andere taalversies zijn vertalingen van de oorspronkelijke tekst. Als uw voorkeurstaal niet beschikbaar is in de gedrukte versie, bezoek dan onze website en zoek naar uw bijbehorende model om de gebruikershandleiding in de gewenste taal te downloaden.

1.2. Relevante documentatie

De volgende documentatie is beschikbaar voor dit apparaat:

Document	Locatie
Gebruikershandleiding	Dit document
Energielabel	Verpakt in het apparaat
Installatietekening	

1.3. Gebruikte symbolen

Deze handleiding bevat veiligheidsinstructies. Het negeren van deze instructies kan leiden tot letsel of schade aan het apparaat. Elke veiligheidsinstructie wordt aangegeven met een signaalwoord. Het seinwoord komt overeen met het risiconiveau van de beschreven gevaarlijke situatie.

WAARSCHUWING!	Dit symbool duidt op een gevaarlijke situatie die, indien niet vermeden, tot de dood of ernstig letsel kan leiden.
VOORZICHTIG!	Dit symbool duidt op een gevaarlijke situatie die, indien niet vermeden, kan leiden tot een lichte of matige verwonding.
KENNISGEVING	Dit symbool duidt op een situatie die, indien niet vermeden, schade aan het product kan veroorzaken.

Andere symbolen in deze handleiding verwijzen niet naar veiligheid.

Tip!	Dit symbool geeft een tip aan die voor sommige gebruikers nuttig is.

2. PRODUCTBESCHRIJVING

Dit apparaat is een hoogwaardige wijnkoeler met een premium uitstraling en gevoel. Het apparaat is uitgerust met een dynamische klimaatmodus die ideaal is om wijnflessen langdurig te bewaren.
De volgende tabel toont het aantal zones en de flescapaciteit per model.

	Geest			
	19	25	44	70
Aantal zones	1	2	2	2
Flessencapaciteit	19	25	44	70

Zie bijlage 1 voor de volledige lijst van specificaties.

2.1. Conformiteit

Dit apparaat is ontworpen en getest volgens de volgende regels en richtlijnen:

LVD 2015/35/EU
EMC 2014/30/EU
ERP 2009/125/EC
RoHS 2011/65/EC
CB-certificaat
CE-gecertificeerd

3. VEILIGHEID

3.1. Beoogd gebruik

• Dit apparaat is bedoeld om wijnen op hun optimale temperatuur te bewaren.
• Dit apparaat is bedoeld om ingebouwd of ondergebouwd te worden (DVS-19.50B, DVS-19.50SS, DVS-19.50C, DVS-19.50MB, DVS-25.65DB, DVS-25.65DSS, DVS-25.65DC, DVS-25.65DMB, DVS-44.120DB, DVS-44.120DSS, DVS-44.120DC, DVS-44.120DMB)
• Het apparaat is bedoeld voor gebruik in huishoudelijke omgevingen.
• Het apparaat is alleen voor binnengebruik.
• Dit apparaat is bedoeld voor de opslag van wijn.

3.2. Beoogde gebruikers

Dit apparaat kan worden gebruikt door kinderen van 8 jaar en ouder en mensen met verminderde fysieke, zintuiglijke of mentale capaciteiten of gebrek aan ervaring en kennis, mits zij toezicht of instructies hebben gekregen over het veilig gebruik van het product en de gevaren begrijpen. Kinderen mogen niet met het product spelen. Schoonmaak en gebruikersonderhoud mogen niet door kinderen worden uitgevoerd zonder toezicht.

3.3. Veiligheidsinstructies

WAARSCHUWING!

Risico op elektrische schok. Wanneer het apparaat op het elektriciteitsnet is aangesloten, bevat het een hoge spanning.

• Zet de zekering van het stopcontact uit voordat het apparaat op het elektriciteitsnet wordt aangesloten.
• Aarde het apparaat.
• Schakel de zekering van het stopcontact uit voordat je onderhoud uitvoert.
• Verplaats het apparaat niet wanneer het apparaat is aangesloten op een actief stopcontact.
• Sluit het apparaat niet aan op een stopcontact als het snoer beschadigd is. Als het stroomsnoer beschadigd is, moet het worden vervangen door de fabrikant of een erkend servicecentrum.
• Sluit het apparaat niet aan op een defect stopcontact.
• Houd het apparaat en het snoer uit de buurt van water of vocht.
• Trek het apparaat niet uit de kabel door aan de kabel te trekken. Pak altijd de connector vast en trek.
• Trek het apparaat niet uit de stekker met natte handen.
• Plaats geen meerdere stopcontacten of verlengsnoeren achter het apparaat.

WAARSCHUWING!

Koelmiddel is zeer brandbaar! Koelmiddel kan brand veroorzaken wanneer het in contact komt met vlammen of vonken.

• Gebruik het apparaat niet in aanwezigheid van explosieve of brandbare dampen.
• Gebruik het apparaat niet wanneer het koelmiddelcircuit beschadigd is.

• Als er koelmiddel uit het apparaat is gelekt:
  - Vermijd vuur of vonken.
  - Zet de zekering van het stopcontact van het apparaat uit.
  - Lucht de kamer waarin het apparaat zich bevindt gedurende enkele minuten.
  - Neem contact op met Dunavox voor advies.
• Gebruik geen mechanische apparaten om het ontdooiproces te versnellen.

WAARSCHUWING!

Risico op verstikking! Kinderen die met het verpakkingsmateriaal spelen, kunnen tot letsel leiden. Houd de verpakking buiten het bereik van kinderen.

VOORZICHTIG!

Het apparaat is zwaar. Het zelf dragen en verplaatsen van het apparaat kan letsel veroorzaken. Til het apparaat altijd op en verplaats het met twee personen.

VOORZICHTIG!

Het apparaat is niet gebouwd om door de gebruiker gerepareerd te worden. Pogingen om het apparaat te repareren kunnen leiden tot letsel en schade aan het apparaat, en vervalt de garantie:

- Repareer of vervang geen enkel onderdeel van het apparaat tenzij dit specifiek wordt aanbevolen in deze handleiding.
- Gebruik geen accessoires die niet door de fabrikant worden aanbevolen.
- Gebruik geen andere elektrische apparaten in het apparaat.

KENNISGEVING

Externe warmtebronnen kunnen de prestaties van het apparaat beïnvloeden:
• Installeer het apparaat niet in direct zonlicht.
• Installeer het apparaat niet naast warmtebronnen zoals ovens, fornuizen, kachels en radiatoren.

KENNISGEVING

De ventilatie kan niet goed werken als de ventilatieroosters zijn afgedekt. Het apparaat kan oververhit raken. Bedek de ventilatieroosters niet.

KENNISGEVING

Het bewaren van open flessen in het apparaat kan lekkage en schimmel veroorzaken. Bewaar geen flessen die geopend zijn.

KENNISGEVING

Meerdere wijnflessen kunnen zwaar zijn en het zwaartepunt van het apparaat beïnvloeden en ervoor zorgen dat het apparaat kantelt: • Let op de plaatsing van de flessen in het apparaat:
  • Schuif niet meer dan één geladen rack tegelijk uit.
  • Als een rek vol zit met meer dan één laag flessen, schuif dan niet uit het rek.
  • Probeer de flessen gelijkmatig over het apparaat te verdelen.

4. TRANSPORT EN OPSLAG

Het transport en de opslag moeten voldoen aan de volgende klimaatcondities:

Omgevingstemperatuur	1 -40 °C
Omgevingsvochtigheid	< 95% (niet condenseren)

4.1. Vervoer

Houd het volgende in gedachten bij het vervoeren van het apparaat:
• Transporteren van het apparaat in de originele verpakking.
• Het apparaat met twee personen vervoeren.
• Kantel de verpakking niet meer dan 45°.

Als het apparaat al is uitgepakt, zorg er dan voor dat:
• Sluit de deur in gesloten stand met tape.
• Bescherm de buitenkant van het apparaat. Gebruik zachte, dikke doek.

4.2. Opslag

Bewaar het apparaat in de originele verpakking.

5. INSTALLATIE

5.1. Voordat je je nieuwe apparaat installeert en gebruikt

WAARSCHUWING!
Open de deur voordat je het apparaat aanzet, 5 minuten om de kast te ventileren.

• Lees de instructies die bij het apparaat zijn meegeleverd – het niet installeren of gebruiken van dit apparaat volgens het instructieboek kan de garantie ongeldig maken.
• De fabrikant aanvaardt geen aansprakelijkheid voor schade veroorzaakt door onjuist gebruik of onjuiste installatie.
• Installeer dit apparaat niet als het tijdens het transport beschadigd is geraakt. Dit geldt ook voor de stekker en het voedingssnoer.
• Bewaar deze instructies op een veilige plek voor toekomstige referentie.

Opmerking: Dit apparaat is uitsluitend bedoeld voor het bewaren van wijn.

5.2. Belangrijke veiligheidsinstructies

• Om schade aan de deur en de deurpakking te voorkomen, zorg ervoor dat de deur volledig open is voordat je planken eruit haalt.
• Verplaats de wijnkoeler niet als deze vol wijn zit, want je kunt het apparaat vervormen.
• Als de stroomkabel beschadigd raakt, mag deze alleen door de fabrikant of een
Voldoende gekwalificeerd persoon.
• Laat kinderen nooit het apparaat besturen, ermee spelen of erin kruipen.
• Maak apparaten nooit schoon met brandbare vloeistoffen.
• Alle elektrische reparaties moeten worden uitgevoerd door een gekwalificeerde servicemonteur. Onvoldoende reparaties kunnen worden uitgevoerd
Dit leidt tot een grote bron van gevaar voor de gebruiker en maakt elke garantie ongeldig.
• Bewaar nooit iets gevaarlijks in het apparaat, zoals brandbare stoffen, explosieven of sterke stoffen
zuur of alkali, enzovoort.
• Bewaar of gebruik geen benzine of andere brandbare dampen en vloeistoffen in de buurt van dit of enig ander apparaat. Dit kan een brandgevaar of explosie veroorzaken.
Waarschuwing: Laat het koelmiddelcircuit niet beschadigd raken tijdens het gebruik of installeren van het apparaat. Mocht het apparaat beschadigd raken, gebruik het apparaat dan niet totdat een servicemonteur dat aangeeft. Koelmiddel kan ontbranden of schade aan het oog veroorzaken bij lekkage.

• Vergeet altijd het apparaat uit de stekker te halen voordat je het schoonmaakt. Als je de elektriciteit loskoppelt, trek je de stekker eruit en niet het stroomsnoer.
• Gebruik niets elektrisch in de wijnkast.
• Houd altijd ventilatieopeningen vrij van obstructie. Mocht ze geblokkeerd raken, ruim ze dan meteen op.
• Zorg ervoor dat de stekker op een toegankelijke plek staat wanneer de installatie is voltooid.
• Gebruik dit apparaat alleen voor huishoudelijke doeleinden volgens deze instructies. De wijnkoeler is geschikt voor het bewaren van wijn (of andere gebottelde dranken). Het is niet geschikt voor het bewaren van verse of diepvriesproducten.
• Dit apparaat kan worden gebruikt door kinderen van 8 jaar en ouder en personen met verminderde fysieke, sensorische of mentale capaciteiten of gebrek aan ervaring en kennis, mits zij toezicht of instructies hebben gekregen over het veilig gebruik van het apparaat en de gevaren begrijpen. Kinderen mogen niet met het apparaat spelen. Schoonmaak en onderhoud van de gebruiker mogen niet door kinderen worden uitgevoerd zonder toezicht.
• Het koelmiddel van deze apparaten is R600a, brandbare en explosieve voorwerpen mogen niet in of nabij de kast worden geplaatst om brand of explosie te voorkomen.



5.3. Installatie van uw wijnkast

- Verwijder de buiten- en binnenverpakking.
- **Let op**: Laat de wijnkast ongeveer 24 uur rechtop staan voordat je de wijnkast op de stroombron aansluit. Dit verkleint de kans op een storing in het koelsysteem tijdens het vervoer.
- Het repareren van het handvat is een noodzakelijke stap voordat de installatie wordt voltooid
- Maak het binnenoppervlak schoon met lauw water met een zachte doek.
- Om je wijnkast te waterpassen, stel je de voorste nivellervoet onderaan de wijnkast bij.
- Plaats de wijnkast weg van direct zonlicht en warmtebronnen (oven, fornuis, kachel, radiator, enz.). Direct zonlicht kan de acrylcoating beïnvloeden en warmtebronnen kunnen het elektriciteitsverbruik verhogen. Extreem koude omgevingstemperaturen kunnen er ook voor zorgen dat het apparaat niet goed functioneert.
- Vermijd het apparaat in vochtige gebieden.
- De wijnkast moet geplaatst worden op een plek waar de omgevingstemperatuur tussen 16°C en 38°C ligt. Als de omgevingstemperatuur boven of onder dit bereik ligt, kan de prestaties van de unit worden beïnvloed. Het plaatsen van het apparaat in extreme koude of hete omstandigheden kan ervoor zorgen dat de binnentemperatuur schommelt. Het bereik van ingestelde temperaturen kan niet worden bereikt.
- Steek de wijnkast in een geschikt stopcontact. Mocht de stekker vervangen moeten worden, gebruik dan de instructies zoals gegeven in de sectie Elektrische Vereisten.
- Zet de zekering van het stopcontact uit voordat je het apparaat op het elektriciteitsnet aansluit.
- Sluit het apparaat aan op een geaarde stopcontact
- Zet de zekering van het stopcontact uit voordat je onderhoud uitvoert.
- Sluit het apparaat niet aan op een stopcontact als het snoer beschadigd is.
- Sluit het apparaat niet aan op een defect stopcontact.
- Houd het apparaat en het stroomsnoer uit de buurt van water of vocht.

Let op: de glazen deur is groter dan het apparaat en breekt wanneer het apparaat zonder poten op de vloer wordt gezet. Plaats het apparaat niet direct op de vloer als het niet wordt ondersteund door poot- of externe ondersteuning.

Let op: De ventilatie kan niet goed werken wanneer de ventilatieroosters zijn afgedekt. Het apparaat kan oververhit raken. Bedek de ventilatieroosters niet.

Let op: het bewaren van geopende flessen in het apparaat kan lekkage en schimmel in de wijnkoeler veroorzaken. Bewaar geen flessen die geopend zijn.

Let op: Bevestig het apparaat altijd aan de kast.

Het installatieproces van het apparaat bestaat uit de volgende stappen:

Ingebouwd in een zuil
Locatie kiezen
Het apparaat voorbereiden op installatie
Aansluiting van de voeding
Het apparaat plaatsen
Omkeren van de deurrichting (optioneel)
Voltooiing van de installatie

De volgende hoofdstukken geven meer uitleg over elke stap.

5.4. Locatie kiezen

KENNISGEVING
Externe warmtebronnen kunnen de prestaties van het apparaat beïnvloeden. Installeer het apparaat niet:
- In direct zonlicht
- Naast warmtebronnen zoals oven, fornuis, verwarming of radiator.

De installatieruimte moet aan de volgende voorwaarden voldoen:

Werktemperatuur	16 – 38 °C
Bedrijfsvochtigheid	< 95% (niet condenseren)
Luchtvolume	> 1 m³ per 8 q koelvloeistof

Houd er rekening mee dat installatie in open keukens of tegen scheidingswanden de geluidsoverlast van het apparaat kan verhogen.
Tip! Je kunt ook de installatietekening op www.dunavox.com vinden.

Het apparaat kan worden ingebouwd. De installatielocatie moet aan de volgende voorwaarden voldoen:
- Niet direct naast of boven een oven.
- Het onderoppervlak is sterk genoeg om het belaste apparaat te dragen.
- Droog, stabiel en vlak oppervlak.
- Dicht bij een gescheiden stopcontact (220-240 VAC, 50 Hz).

5.5. Het apparaat voorbereiden op installatie

1. Verwijder alle buiten- en binnenverpakkingen.

   Tip! Het product is zwaar en kan moeilijk over grotere afstanden te verplaatsen zijn. We raden aan het product op de installatielocatie uit te pakken.

2. Controleer of alle inhoud in de verpakking aanwezig en onbeschadigd is. Het pakket zou 1x Dunavox wijnkoeler, 1x handvat, 1x gebruikershandleiding en 1x energielabel moeten bevatten. Als onderdelen ontbreken of beschadigd zijn, neem dan contact op met je leverancier.
3. Gebruik warm water en een zachte doek om het interieur van het apparaat schoon te maken.

   Tip! De binnenkant van het apparaat kan in het begin nog geur hebben. De geuren verdwijnen wanneer het apparaat in werking is.

4. Laat het apparaat minstens 24 uur rechtop staan. In deze periode kun je de deur van het apparaat open houden om restgeuren te laten ontsnappen.
5. Zet het apparaat vlak voor de installatielocatie. Houd 0,5 meter afstand tussen het apparaat en de kast voor de elektrische installatie. Het apparaat is nu klaar voor elektrische installatie.

WAARSCHUWING!

Risico op elektrische schok. Wanneer het apparaat op het elektriciteitsnet is aangesloten, bevat het een hoge spanning:

- De elektrische installatie moet voldoen aan lokale en nationale vereisten.
- De elektrische installatie moet worden uitgevoerd door een gekwalificeerde en bekwame persoon.
- Verplaats het apparaat niet wanneer het apparaat is aangesloten op een actief stopcontact.
- Sluit het apparaat niet aan op een stopcontact als het snoer beschadigd is. Als het stroomsnoer beschadigd is, moet het worden vervangen door de fabrikant of een erkend servicecentrum.

5.6. Sluit het apparaat aan op de voeding:

1. Zet de zekering van het stopcontact uit.
2. Steek de stroomkabel in het stopcontact. Zorg ervoor dat het apparaat wordt geaard.
3. Zet de zekering van het stopcontact weer aan.
4. Controleer of het apparaat aanstaat.

Als het apparaat niet aangaat, voer dan de stappen in dit hoofdstuk opnieuw uit. Als het apparaat nog steeds niet werkt, neem dan contact op met je leverancier. Schakel de zekering van het stopcontact uit om veilig door te gaan met de installatie.

5.7. Het apparaat plaatsen

1. Zorg ervoor dat de elektrische installatie klaar is voordat het apparaat wordt ingebouwd.
2. Stel de poten aan totdat het apparaat op alle vier de voeten staat en vlak en stabiel is.
3. Schuif het apparaat in de kast. Zorg ervoor dat:
   - De stroomkabel zit niet onder het apparaat.
   - Het apparaat raakt de achterwand niet.
   - Het apparaat staat in het midden van de kast.
   - Er is minstens 5 mm vrije ruimte bovenop het apparaat.

Controleer nog eens of het apparaat waterpas en stabiel is. Zo niet, stel dan de poten aan totdat het apparaat op alle vier de voeten staat en vlak en stabiel is.

5.8. Omkeren van de deurrichting (optioneel)

Indien gewenst kan de deurrichting omgekeerd zijn nadat het apparaat is geïnstalleerd. We raden aan om de deurrichting met twee personen om te keren.

WAARSCHUWING!

De deur is van glas en kan breken als hij valt. Laat bij het omkeren van de deurrichting de deur dan een andere persoon de deur ondersteunen bij het losdraaien van de scharnieren.

Voor meer informatie ga naar hoofdstuk 8.

5.9. Oplossing voor kast

Het apparaat moet aan de kast worden bevestigd om te voorkomen dat het naar binnen beweegt in de kolom wanneer de deur herhaaldelijk wordt geopend (geduwd).

1. De bevestigingsgaten bevinden zich boven en onder de deur.
2. Bevestig het apparaat met 4 schroeven aan het kastje.

5.10. Voltooiing van de installatie

1. Zet de zekering van het stopcontact aan.
2. Controleer of het apparaat aanstaat. Je kunt het apparaat nu gebruiken.

Tip! Bij het eerste gebruik van het apparaat raden we aan om 2 tot 3 uur te wachten voordat je de flessen in het apparaat plaatst, zodat het apparaat de ingestelde temperatuur bereikt.

6. HET BEDIENEN VAN HET APPARAAT

KENNISGEVING

Risico op schade aan uw apparaat. Schakel het apparaat niet direct aan nadat het is uitgeschakeld. Wacht 5 minuten voordat je het apparaat opnieuw opstart.

De bediening van je wijnkoeler

Voor DVS-19.50

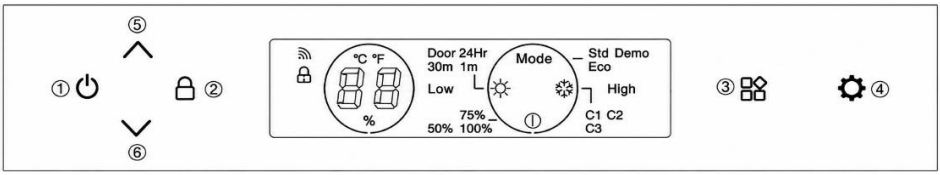

Voor DVS-25.65, DVS-44.120, DVS-70.185

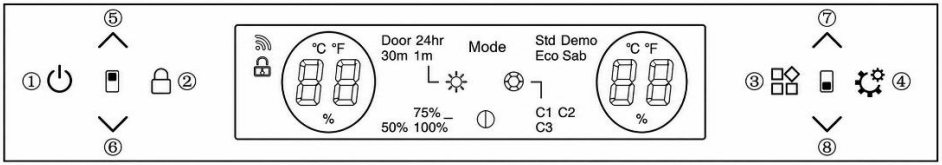

6.1. Aan/UIT-knop (1)

Het systeem gaat standaard aan na het aansluiten. Druk deze knop 3 seconden lang ingedrukt, dan is er een piepend geluid, het product gaat UIT. Druk deze knop een beetje in, dan klinkt er een piepend geluid, het product gaat aan.

6.2. Vergrendelknop (2)

In normale modus (geen probleem) ontgrendelt het systeem standaard na het inschakelen van het product.
Druk op 🔒 de knop 3 seconden, dan is er een piepend geluid. Het systeem schakelt in Lock-modus om het bedieningspaneel te vergrendelen. Het systeem heeft geen actie wanneer je op knoppen drukt in de vergrendelmodus.
Druk op 🔒 de knop 3 seconden in de vergrendelmodus, er klinkt een piepend geluid, het bedieningspaneel ontgrendelt.

6.3. Functieschakelaarknop (3)

Het systeem heeft 4 functie-iconen:

Systeeminstellingen Mode
Lichthelderheidsinstellingen
Lichtkleurinstellingen
Lichtduurinstellingen

Druk op de knop om tussen de functies te schakelen tijdens het knipperen van het icoon. Als er na vijf keer knipperen geen actie is, schakelt het systeem uit de functieschakelaarmodus.

6.4. Functie-instelling knop (4)

Deze knop heeft alleen actie wanneer het functiepictogram knippert. Gebruik deze knop om tussen functies te wisselen.

6.5. Temperatuurinstelling

(5) (6) temperatuurinstellingen in de bovenste zone
(7) (8) knop voor het instellen van de temperatuur in de zone

Temperatuurverhogingsknop

Je drukt één keer op de knop en er klinkt een piep, de temperatuur stijgt met 1°C.
Wanneer de ingestelde temperatuur de ingestelde bovengrens bereikt, verandert de ingestelde temperatuur niet.

Temperatuurverlagingsknop

Een keer indrukken op de knop klinkt een piepend geluid, de temperatuur daalt met 1°C.
Wanneer de ingestelde temperatuur de ingestelde ondergrens bereikt, verandert de ingestelde temperatuur niet.

Temperatuurregelbereik
- VOOR DVS-19.50: 5-18°C
- VOOR DVS-25.65; DVS-44.120; DVS-70.185: Bovenzone: 5-10°C, Onderste zone: 10-18°C

Fabrieksinstelling van de temperatuur
- VOOR DVS-19.50: 12°C

- VOOR DVS-25.65; DVS-44.120; DVS-70.185: Bovenzone: 6°C, Onderste zone: 12°C

6.6. Pagina met instellingen van bedrijfsmodus

Druk op Mode het icoontje, wanneer het knippert, druk dan op de knop om te schakelen tussen Std//Eco/Demo-modus.

1. Std (Standaardmodus): De standaard "Std"-modus van het systeem na het inschakelen van het product.
2. Eco (Energiebesparende modus): Na het inschakelen van Eco-modus gaat het interne lampje na 3 seconden uit en gaat het scherm 20 seconden na sluiting van de deur uit.
3. Demo: Nadat je de Demo-modus hebt geactiveerd, stopt de compressor met werken. Alle andere functies blijven operationeel. Zoals het duw-om-open-deurmechanisme en de verlichting. Deze modus is ideaal voor showrooms of tentoonstellingen om de wijnkoeler te tonen.

De geselecteerde modus knippert 5 keer om de instelling te bevestigen.

6.7. Pagina met de instelling van lichtmodus

Druk op het ikon, en wanneer het knippert, druk dan op de knop om de binnenlichtduur in te stellen. De opties zijn "Deur, 1 minuut, 30 minuten of 24 uur". De knop voor het geselecteerde licht knippert vijf keer om de gekozen optie te bevestigen. De standaardinstelling van het systeem is dat het "Deur"-lampje aan is als de deur open is, en uit als deze gesloten is. Met alle duurinstellingen is de helderheid 100% als de deur open is, maar de helderheid is lager als de deur dicht is. De helderheid hangt af van het ingestelde helderheidsniveau.

6.8. Pagina met het instellen van lichthelderheid

Druk op het ikon, en wanneer het knippert, druk je op de knop om te wisselen tussen het helderheidsniveau van 50% / 75% / 100%. Het geselecteerde niveau knippert 5 keer om de instelling te bevestigen. De standaardinstelling van het systeem is 75% helderheid na het inschakelen van het apparaat.

6.9. Pagina voor het instellen van lichte kleuren

Druk op het ikon, en als het knippert druk je op de knop om te wisselen tussen C1/C2/C3-kleuren. De geselecteerde kleur knippert 5 keer om de instelling te bevestigen. De systeemstandaard is de kleur C1. C1 is wit, C2 is blauw en C3 is oranje.

6,10. Keuze tussen °C/F op display

Celsius en Fahrenheit wisselen:
Druk lang op de boven- of onderste zone samen gedurende 3 seconden, de temperatuurweergave wisselt tussen °C en F.

6.11. WIFI-gebruiksstappen

1. Scan de code om de "smart life" APP te downloaden en installeer deze op je telefoon.

2. Registreer een persoonlijk account en log in op je thuis-WiFi-netwerk.

3. Na het aansluiten van de stroom, druk de knop 3 seconden ingedrukt en houd de knop ingedrukt tot het viermaal piepen. Het systeem voert de netwerkmatchingstatus in. De knopverlichting begon te schijnen.

4. Klik op "+" op de APP-pagina om "Apparaat toevoegen". De APP zal automatisch de apparaten doorzoeken en proberen verbinding te maken.

5. Het apparaatpictogram verschijnt wanneer de APP succesvol is om het apparaat te doorzoeken. Klik op het pictogram en voer het wifi-wachtwoord in. Daarna wachten we op de volledige verbinding.

6. Nadat het netwerk succesvol is verbonden, stopt het achterlicht met schijnen. De APP gaat in het hoofdvenster van de wijnkoeler. Je kunt de APP nu gebruiken. Als de verbinding uitvalt, controleer dan het WIFI-netwerk en probeer opnieuw verbinding te maken.

6.12. Netwerkinterface

1. Bluetooth (Bluetooth LE) interface: vóór de netwerktoewijzing schakelt het apparaat standaard de Bluetooth-functie in en wordt de hoofdfunctie gebruikt voor het zoeken naar nabijheidsapparaat en de eerste verbinding. Wanneer je klaar bent om het apparaat te netwerken, kunnen mobiele telefoons en andere slimme apparaten het apparaat snel via Bluetooth vinden en een voorlopige communicatielink opzetten ter voorbereiding op het volgende Wi-Fi-netwerkproces.
2. WiFi-interface: Voor netwerktoewijzing is de Wi-Fi-interface van het apparaat niet verbonden, maar in configureerbare luistermodus. Het luistert altijd naar de Wi-Fi-signalen in de omgeving en wacht op het commando van de gebruiker dat via de mobiele app wordt verzonden. Zodra het de juiste toewijzing ontvangt om verbinding te maken met het opgegeven Wi-Fi-netwerk. Het apparaat ondersteunt alleen Wi-Fi-netwerken in de 2,4GHz-band, wat geschikter is voor stabiele verbinding met slimme apparaten binnen de Home Enrolment Service.
3. Apparaatuitzenddienst: Het apparaat zendt continu zijn eigen apparaatinformatie uit via Bluetooth, waaronder apparaatnaam, apparaattype en unieke identificatie. De uitzendinformatie wordt ontvangen door de omliggende Bluetooth-slimme apparaten, zodat gebruikers snel kunnen identificeren en selecteren welke apparatuur met het netwerk verbonden moet worden in de mobiele telefoon-app.
4. Netwerkdienst: Of het nu gaat om het opzetten van een eerste verbinding met de mobiele telefoon via Bluetooth of de daaropvolgende netwerkconfiguratie via Wi-Fi, het apparaat levert de bijbehorende netwerkdienst. De naam van het Wi-Fi-netwerk van de router (SSID) en het wachtwoord worden via Bluetooth van de APP naar de mobiele telefoon APP verzonden. Tijdens het Wi-Fi-distributieproces probeert het apparaat verbinding te maken met het opgegeven Wi-Fi-netwerk volgens de ontvangen distributie-informatie en geeft het feedback aan de mobiele telefoon-APP over de voortgang en het resultaat van de distributie.

7. PLANKEN

• Controleer volgens de werkelijke configuratie van uw product de betreffende Verwijder of Vervang Racks.
• Om beschadiging van de deurpakking te voorkomen, zorg ervoor dat de deur helemaal open staat bij het uittrekken van planken uit het railcompartiment.

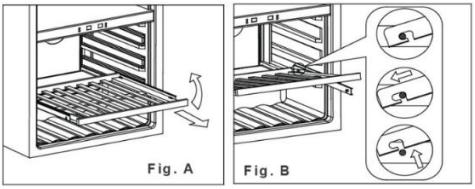

1. Zet de plank die je wilt verwijderen volledig uit (Fig. A)
2. Til de voorkant van de plank omhoog (Fig. A)
3. Houd de plankrail vast, duw de plank naar binnen, dan omhoog om de achterste dempers los te laten (Fig. B)

7.1. Rails installatie





1. Plaats de rails op de schroefgaten (rood gemarkeerd op de eerste foto)
2. Bevestig de rails aan de kast in beide schroefgaten (schroeven zitten bij de rails)
3. Bevestig de rails aan beide zijden van de kast.
4. Installeer de plank volgens de beschrijving in "Planken"

8. DEUR

8.1. Hoe de hoek van de deur te openen verandert

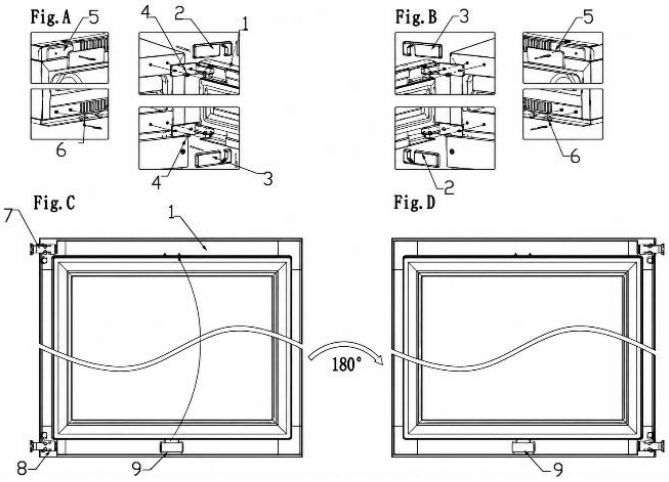

1. deur; **2**. bovenste deurscharnierdeksel; **3**. onderste deurscharnierdeksel; **4.** schroef **5**. decoratieve stukken (22 is voor decoratieve spijkers); **6.** decoratieve spijkers; **7/8.** deurscharnier; **9.** Deurlamppers

1. Open de deur en verwijder de decoratieve spijkers (5) aan de linkerbovenkant en de decoratieve spijker (6) aan de linkerbenedenkant (Fig. A).

2. Trek de rechter deurscharnierkap (2) naar voren en omhoog en trek vervolgens de rechter onderste deurscharnier (3) naar voren en omlaag (Fig. A).

3. Verwijder alle schroeven (4) van het bovenste en onderste scharnier en verwijder vervolgens de deur (Fig. A).

4. Druk op het deurlampje (9), verwijder en plaats het op het bovenste deurkozijn en draai vervolgens de deur 180 graden (Fig. C/D).

5. Bevestig het deurscharnier aan de linkerkant van de doos met schroeven en draai de schroeven vast om te zorgen dat het deurscharnier goed zit (Fig. B).

6. Tot slot decoratieve stukken (5) en decoratieve spijkers (6) installeren in de rechterboven- en rechterbenedenhoek van de doos (Fig. B)

Opmerking: Het kost twee mensen om de deur te vervangen.

8.2. Het installeren van het handvat

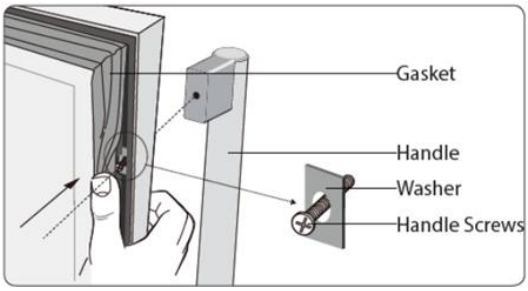

Om de deurklink te installeren:

1. Open de deur en trek de deurpakking uit het deurkozijn om bij de schroeven te komen.
2. Plaats de hendel over de pennen op de deur.
3. Bevestig de deurklink met de schroeven. Wees voorzichtig, zet de schroeven niet vast om schade aan de deur te voorkomen.

9. TEMPERATUUR

De optimale temperatuur hangt af van het type wijn:

Wijntype	Optimale temperatuur	
Rode wijn	14 – 18 °C	17 – 18 °C
Witte wijn	5 – 10 °C	41 – 50 °F
Rijping van wijn	11 – 14 °C	13 – 13 °C

Controleer altijd het fleslabel voor de optimale opslagtemperatuur van je wijnen.

9.1 Zones

Het apparaat kan worden uitgerust met meerdere zones. Elke zone is geschikt voor verschillende soorten wijnen. De displays tonen de huidige temperatuur in de bijbehorende zones.

Tip! Als je de units op het scherm wilt wisselen tussen °C en °F.

Type	Zone	Wijnsoorten	Temperatuurinstellingen	
Enkele zone		Alle wijnsoorten	Afhankelijk van het type wijn	
Dubbele zone	**Bovenste zone**	Champagne Witte wijn	5 – 10 °C	41 – 50 °F
	Benedenzone	Witte wijn Rode wijn	10 – 18 °C	50 – 65 °F

Voor optimale prestaties raden we een temperatuurverschil tussen de zones van minstens 4 °C aan.

9.2. Temperatuurregeling

Om de temperatuurinstellingen te regelen:

1. Druk op een van de temperatuurknoppen om de ingestelde temperatuur te controleren. De ingestelde temperatuur knippert op het display.
2. Gebruik de temperatuurknoppen om de temperatuur te veranderen.

Wanneer de temperatuurknoppen langer dan 5 seconden niet worden aangeraakt, stopt het display met knipperen en toont het opnieuw de huidige temperatuur in de betreffende zone.

KENNISGEVING

Als de temperatuur op het display blijft knipperen, wijkt de gemeten temperatuur meer dan 5 °C af van de ingestelde temperatuur. Een temperatuurafwijking van meer dan 5 °C kan een wijn aantasten. Controleer of de bewaarde wijnen het temperatuurverschil aankunnen, en zo niet, haal de wijn uit de koelbox totdat het display stopt met knipperen.

De temperatuurgeheugenfunctie zorgt ervoor dat de temperatuurinstellingen hetzelfde blijven wanneer het apparaat na een stroomuitval wordt ingeschakeld.

9.3. Wijn opslaan

De hoeveelheid wijn die in het apparaat kan worden opgeslagen, hangt af van de grootte van de flessen. De capaciteit is een ongeveer maximum gebaseerd op Bordeaux flessen van 750 ml.

KENNISGEVING

Meerdere wijnflessen kunnen zwaar zijn en het zwaartepunt van het apparaat beïnvloeden en het apparaat veroorzaken
om te kantelen. Let op de plaatsing van de flessen in het apparaat:

- Schuif niet meer dan één geladen rack tegelijk uit.
- Als een rek meer dan één laag flessen bevat, schuif dan het rek niet naar buiten.
- Probeer de flessen gelijkmatig door het apparaat te verdelen.

Geopende flessen kunnen morsen in het apparaat. Plaats alleen ongeopende flessen in het apparaat.

Om wijn in je apparaat op te slaan, doe je het volgende:

1. Open de deur volledig.
2. Haal een van de rekken eruit.
3. Zet je fles plat op het rek.
4. Duw het rek terug in het apparaat.
5. Doe de deur goed dicht.

Voor optimale prestaties van het apparaat, houd de volgende zaken in gedachten:
• Als je niet genoeg flessen hebt om je apparaat te vullen, verdeel de flessen dan zo gelijkmatig mogelijk door het apparaat.
• Houd een opening tussen de muur en de flessen om luchtcirculatie mogelijk te maken.

9.4. Een luchtvochtigheidsbox toevoegen (optioneel)

Wanneer het apparaat in een zeer droog klimaat is geïnstalleerd (luchtvochtigheid onder de 40%), kun je een vochtigheidsbox in het apparaat plaatsen.

Tip! Houd er rekening mee dat het gebruik van de vochtigheidsbox de flescapaciteit van het apparaat vermindert.

Om de vochtigheidsdoos toe te voegen, doe je het volgende:
1. Vul de vochtigheidsbak met water.
2. Plaats de vochtdoos op het schap met lopers.

10. ENERGIEBESPARING

Het apparaat is op zichzelf energiezuinig. Als je het apparaat zo efficiënt mogelijk wilt gebruiken:
• Houd de deur zo veel mogelijk gesloten.
• Verander de ingestelde temperatuur niet te vaak.
• Schakel het apparaat uit wanneer het langer leeg is.
• De wijnkoeler moet zich in het koelste deel van de kamer bevinden, weg van producerende apparaten, en uit direct zonlicht.

11. VERZORGING EN ONDERHOUD

WAARSCHUWING!
Risico op elektrische schok. Wanneer het apparaat op het elektriciteitsnet is aangesloten, bevat het een hoge spanning. Zet de zekering van het stopcontact uit voordat je onderhoud uitvoert.

De volgende onderhoudstaken zijn nodig om het apparaat in optimale staat te houden:

Onderhoudstaak	Frequentie
Snelle schoonmaak	Elke maand
Grondige schoonmaak	Wanneer het vies is of wanneer het langere tijd niet wordt gebruikt
Ontdooien	Elke zes maanden (of wanneer de rijp op de verdamper 5 mm dik is)

De volgende hoofdstukken geven instructies over hoe deze onderhoudstaken uitgevoerd moeten worden.

11.1. Schoonmaken

KENNISGEVING
Het gebruik van ongeschikte schoonmaakmiddelen kan de oppervlakken van het apparaat beschadigen. Gebruik geen schurende of agressieve schoonmaakmiddelen, sponsjes of doeken. Maak schoon in de richting van de nerf.
Het display bevat elektrische componenten. Te veel water gebruiken tijdens het schoonmaken kan het display beschadigen. Zorg ervoor dat je je doek of spons uitwringt voordat je de display schoonmaakt.

Om het apparaat schoon te maken, doe je het volgende:

1. Zet de stroom uit, trek de stekker eruit en verwijder alle items, inclusief flessen, planken en rek.
2. Was de binnenkant met warm water en een milde oplossing.
3. Was de planken met een milde wasmiddeloplossing. Wacht tot de planken droog zijn voordat je ze terugplaatst in de unit
4. Druk overtollig water uit de doek bij het schoonmaken van het gebied van de bedieningselementen of elektrische onderdelen.
5. Was de buitenkant met warm water en mild vloeibaar wasmiddel. Spoel goed af en veeg af met een schone, zachte doek.
6. Maak de luchtroosters schoon met een vochtige en zachte doek.
7. Als aanwezig, maak de vochtigheidsbox schoon onder stromend water.
8. Maak de deur schoon met glasreiniger en een zachte doek.

WAARSCHUWING!

Zet het apparaat nooit aan terwijl het interieur of de planken nat zijn. Werken in een vochtige omgeving verhoogt het risico op schimmelgroei aanzienlijk. Zorg ervoor dat het interieur van het apparaat en alle accessoires volledig droog zijn voordat je het aanzet.

11.2. Het apparaat ontdooien

Ontdooien duurt meestal 2-4 uur. Het apparaat wordt ontdooid als alle rijp van de verdamper weg is.

Om het apparaat te ontdooien:

1. Zet het apparaat uit.
2. Haal de flessen uit het apparaat.
3. Laat de deur open om het proces te versnellen.
4. Leg handdoeken bij de deuropening van het apparaat om eventueel water op te nemen.
5. Zet het apparaat weer aan.
6. Als aanwezig, vul dan de vochtigheidsdoos bij.

12. STROOMSTORING

De meeste stroomstoringen worden binnen enkele uren verholpen en zouden de temperatuur van je apparaat niet moeten beïnvloeden als je het aantal keren dat de deur opengaat minimaliseert. Als de stroom lange tijd uitvalt, moet je de juiste stappen ondernemen om je inhoud te beschermen.

13. VAKANTIETIJD

Korte vakanties: Laat de wijnkoeler/drankkoeler draaien tijdens vakanties van minder dan drie weken. Als het apparaat enkele maanden niet wordt gebruikt, verwijder dan alle items en zet het apparaat uit. Maak het interieur grondig schoon en droog het geheel. Om geur en schimmelgroei te voorkomen, laat de deur een stukje open: blokkeer hem indien nodig.

14. DE WIJNKOELER VERPLAATSEN

1. Verwijder alle voorwerpen.
2. Haal de losse voorwerpen uit de wijnkoeler (flessen en planken) of los de losse spullen vast met schuim.
3. Draai het verstelbare been omhoog naar de basis om schade te voorkomen.
4. Plak de deur dicht.
5. Zorg ervoor dat het apparaat tijdens het transport stevig rechtop blijft. Bescherm ook de buitenkant van het apparaat met een deken of soortgelijke voorwerpen.

15. VEELGESTELDE VRAGEN

1. Het apparaat koelt niet genoeg. Wat te doen?

Zorg dat de deur volledig gesloten is. Blootstel het apparaat niet aan direct zonlicht. Houd de ventilatieroosters schoon.

2. Het apparaat schakelt regelmatig aan en uit.

Een wijnkoeler activeert doorgaans elke 10–15 minuten de koelcyclus. Als de compressor vaker start, controleer dan het volgende: klimaatomstandigheden op de installatielocatie; Goede deursluiting.
Als er veel nieuwe flessen tegelijk zijn geladen, kan het apparaat minstens 24 uur nodig hebben om de ingestelde temperatuur te bereiken, wat resulteert in tijdelijk frequentere koelcycli.

3. De deur gaat niet open.
Controleer de installatie en raadpleeg de gebruikershandleiding voor instructies voor het afstellen van de deuropeningssensor.

4. Binnenverlichting werkt niet.
Controleer de instellingen van de wijnkoeler. Meer informatie over beschikbare instellingen is te vinden in de gebruikershandleiding.

5. Er ontstaat condensatie op het glas.
Te hoge luchtvochtigheid in de kamer kan vochtproblemen veroorzaken. Dit is geen storing van het apparaat.

6. De deur sluit niet goed.

Wijnkoelers kunnen langer dan zes maanden ingepakt blijven voordat ze bij de klant aankomen. De units zijn aan alle zijden stevig beschermd met piepschuim en vastgemaakt met twee banden om een veilige omgeving te garanderen en fysieke schade tijdens transport te voorkomen. Door de strakke verpakking kan de deurpakking vervormen en aangepast moeten worden. Om dit te verhelpen, sluit je de deur en warm je de pakking voorzichtig op met een föhn. Stel voorzichtig de lamellen van de pakking aan om ze te helpen openen en weer in hun juiste vorm te krijgen. Controleer de positie van de pakking en de deur om een goede afdichting te garanderen. Als de pakking na jaren los is geraakt of zijn vorm is verloren, kan deze opnieuw worden gerepareerd met een föhn. Controleer of het apparaat waterpas staat en dat alle planken correct zijn geïnstalleerd.

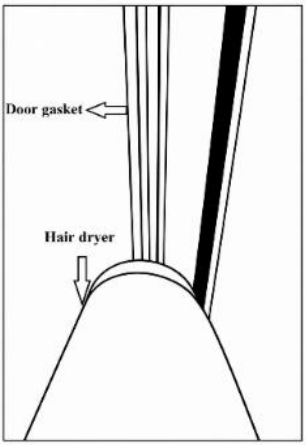

7. Hoe registreer ik mijn serviceverzoek

Gebruik de link om uw serviceverzoek te registreren: https://service.dunavox.com/

U heeft de volgende informatie nodig om u te registreren:
- Contactgegevens (Naam, e-mailadres, telefoonnummer)
- Rekeninggegevens (Land van aankoop, aankoopdatum, van wie heb je het gekocht)
- Details van het product (producttype, serienummer)
- Foutbeschrijving (Uitleg van de fout, het uploaden van foto's van de installatie is verplicht bij het indienen van het servicerapportformulier.

Als u ongewoon gedrag opmerkt bij uw apparaat, neem dan contact op met uw lokale wederverkoper of stuur een e-mail naar het volgende e-mailadres: service@dunavox.com

16. AFVOER

1. Voordat je een oud apparaat weggooit, koppel je de stekker uit het hoofdstopcontact om te controleren of het apparaat niet werkt.
2. Verwijder de deur, maar laat de planken op hun plaats staan zodat kinderen niet naar binnen kunnen klimmen.
3. Knip de hoofdkabel af en gooi deze weg.



Het symbool op het product of de verpakking geeft aan dat dit product niet als algemeen huishoudelijk afval mag worden behandeld, maar naar een recyclinginzamelpunt voor elektrische en elektronische goederen moet worden gebracht. De verwijdering moet plaatsvinden volgens de lokale milieuregels voor afvalverwijdering. Door dit product correct af te voeren, draagt u bij aan de bescherming van het milieu en aan de gezondheid van uw medemensen. Onjuiste verwijdering brengt gezondheid en milieu in gevaar. Meer informatie over het recyclen van het product kan worden verkregen bij uw gemeentehuis, afvalinzameling of de winkel waar u het product heeft gekocht.

Als uw product defect is, neem dan contact op met Dunavox. We kunnen het product mogelijk repareren of een tweede leven geven. Als u het product moet weggooien, doe dan volgens de lokaal geldende richtlijnen.
Wanneer je het product aan een nieuwe eigenaar verkoopt, zorg er dan voor dat je deze handleiding of een kopie daarvan toevoegt.

WAARSCHUWING!
Zorg er bij het weggooien van een oud apparaat voor dat het leidingwerk niet beschadigd raakt.

17. GARANTIE

Producten voor huishoudelijk gebruik hebben een **standaardgarantie van 24 maanden**. Registratie binnen 30 dagen na aankoop verlengt de garantie met **12 maanden (in totaal 36 maanden).**

Registratie op https://dunavox.com/product-registration

De compressor is nog eens **twee (2) jaar afgedekt**, wat in **totaal vijf (5) jaar** op de compressor geeft.
De garantie geldt **alleen in het land van aankoop**.
Claims moeten **een aankoopbewijs** bevatten en, indien van toepassing, **bewijs van registratie**. De garantie dekt **arbeid, reserveonderdelen en transportkosten** die nodig zijn voor reparatie. Het verwijderen en herplaatsen van ingebouwde apparaten is de verantwoordelijkheid van de eindgebruiker. Om veiligheidsredenen wordt er geen service op locatie aangeboden voor units die hoger dan **2 meter** boven het vloerniveau zijn geïnstalleerd.

Uitsluitingen:

Geen dekking voor: transport-/verplaatsingsschade; krassen/gebroken glas, planken of handgrepen; onjuiste installatie/gebruik; verkeerde stroomaansluiting of onstabiele spanning; ongeautoriseerde reparatie/modificatie; natuurrampen; esthetische slijtage/verkleuring; verlies of bederf van wijn of andere inhoud; Algemene slijtage. Dunavox is niet aansprakelijk voor indirecte of gevolgschade, waaronder aantasting van wijn of omliggende materialen.

Producten vallen onder de officiële fabrieksgarantie in overeenstemming met de geldende EU-regelgeving voor consumenten- en productconformiteit. De garantie is persoonlijk voor de oorspronkelijke koper en niet overdraagbaar. Reparatie/vervanging verlengt de oorspronkelijke garantieperiode niet.

De garantieclausules en specificaties kunnen zonder voorafgaande kennisgeving worden gewijzigd.

DUNAVOX

THE WINE COOLING EXPERT

DUNAVOX

THE WINE COOLING EXPERT

DUNAVOX Spirit

PL instrukcja użytkownika v4.0-2026



PRZEDMOWA

Drogi kliencie,

Dziękujemy za zakup tego urządzenia i zaufanie Dunavox. Zaprojektowaliśmy
Ten produkt z największą troską i nadzieją będzie dumnym i długoterminowym uzupełnieniem Twojego domu. Jeśli masz jakiekolwiek pytania dotyczące swojego urządzenia, daj nam znać, chętnie pomożemy!

DUNAVOX Spirit

- Klamka drzwi
- LCD ekran dotykowy
- WIFI + Smart App
- Zintegrowany system wentylacji
- Teleskopowa drewniana półka
- Światło wielodiodowe

Produkty spirytusowe

DVS-19.50B
DVS-19.50SS
DVS-19.50C
DVS-19,50MB
DVS-25.65DB
DVS-25.65DSS
DVS-25.65DC
DVS-25.65DMB
DVS-44.120DB
DVS-44.120DSS
DVS-44.120DC
DVS-44.120DMB
DVS-70.185DB
DVS-70.185DSS
DVS-70.185DC
DVS-70.185DMB

SPIS TREŚCI **NUMER STRONY**

1. O tym dokumencie	1
1.1. Język	1
1.2. Odpowiednia dokumentacja	1
1.3. Używane symbole	1
2. Opis produktu	1
2.1. Konformizm	1
3. Bezpieczeństwo	2
3.1. Przeznaczenie	2
3.2. Docelowi użytkownicy	2
3.3. Instrukcje bezpieczeństwa	2
4. Transport i przechowywanie	3
4.1. Transport	3
4.2. Przechowywanie	4
5. Instalacja	4
5.1. Przed instalacją i użyciem nowego urządzenia	4
5.2. Ważne instrukcje bezpieczeństwa	4
5.3. Montaż szafki na wino	5
5.4. Wybór lokalizacji	6
5.5. Przygotowanie urządzenia do montażu	6
5.6. Podłączenie zasilacza	7
5.7. Umieszczenie urządzenia	7
5.8. Odwrócenie kierunku drzwi	7
5.9. Poprawka szafki	7
5.10. Zakończenie instalacji	8
6. Obsługa urządzenia	8
6.1. Przycisk WŁĄCZA/WYŁĄCZ	8
6.2. Przycisk blokady	8
6.3. Przycisk przełącznika funkcji	8
6.4. Przycisk ustawień funkcji	9
6.5. Ustawianie temperatury	9
6.6. Strona ustawień trybu pracy	9
6.7. Strona ustawień trybu oświetlenia	9
6.8. Strona ustawień jasności światła	10
6.9. Strona ustalania jasnych kolorów	10
6.10. Wybór między °C/F	10
6.11. Kroki użytkowania WIFI	10
6.12. Interfejs sieciowy	10
7. Półki	11
7.1. Montaż szyn	11
8. Drzwi	12
8.1. Jak zmienić kąt otwierania drzwi	12
8.2. Montaż uchwytu	13
9. Temperatura	13
9.1. Strefy	13
9.2. Kontrola temperatury	13
9.3. Przechowywanie wina	14
9.4. Dodanie pudełka na wilgotność (opcjonalnie)	14
10. Oszczędzanie energii	14
11. Opieka i utrzymanie	15
11.1. Sprzątanie	15
11.2. Rozmrażanie urządzenia	15
12. Awaria zasilania	16
13. Czas urlopu	16
14. Przesuwanie chłodziarki na wino	16
15. Najczęściej zadawane pytania	16
16. Likwidacja	18
17. Gwarancja	18

1. O TYM DOKUMENCIE

Ten podręcznik dotyczy wszystkich modeli Spirit firmy Dunavox. Jeśli rozdziały dotyczą tylko niektórych modeli, zostanie to wspomniane w tytule lub na początku rozdziału.
Przeczytaj i zrozum tę instrukcję przed użyciem produktu. Ostrożnie przechowuj tę instrukcję na przyszłość.
Zastrzegamy sobie prawo do zmiany parametrów bez wcześniejszego powiadomienia.

1.1. Język

Ten podręcznik został pierwotnie napisany po angielsku. Wszystkie pozostałe wersje językowe są tłumaczeniami oryginalnego tekstu. Jeśli preferowany przez Ciebie język nie jest dostępny w wersji drukowanej, odwiedź naszą stronę internetową i wyszukaj odpowiedni model, aby pobrać instrukcję użytkownika w wymaganym języku.

1.2. Odpowiednia dokumentacja

Dostępna jest poniższa dokumentacja dotycząca tego urządzenia:

Dokument	Lokalizacja
Instrukcja obsługi	Ten dokument
Etykieta energetyczna	Spakowane w urządzeniu
Rysunek instalacyjny	

1.3. Używane symbole

Ta instrukcja zawiera instrukcje bezpieczeństwa. Ignorowanie tych instrukcji może prowadzić do urazu lub uszkodzenia urządzenia. Każda instrukcja bezpieczeństwa jest oznaczona słowem sygnałowym. Słowo sygnałowe odpowiada poziomowi ryzyka opisanej sytuacji niebezpiecznej.

UWAGA!	Ten symbol oznacza niebezpieczną sytuację, której uniknięciem może skutkować śmiercią lub poważnymi obrażeniami.
UWAGA!	Ten symbol oznacza niebezpieczną sytuację, której uniknięciem może skutkować drobnymi lub umiarkowanymi obrażeniami.
UWAGA	Ten symbol wskazuje na sytuację, której uniknięcie może spowodować uszkodzenie produktu.

Inne symbole w tym podręczniku nie odnoszą się do bezpieczeństwa.

Tip!	Ten symbol wskazuje wskazówkę przydatną dla niektórych użytkowników.

2. OPIS PRODUKTU

To urządzenie to wysokiej jakości chłodziarka do wina o wysokiej jakości wyglądzie i odczuciu. Urządzenie wyposażone jest w tryb dynamicznej klimatyzacji, idealny do długotrwałego przechowywania butelek wina.
Poniższa tabela pokazuje liczbę stref oraz pojemność butelek w pojedynczym modelu.

	Duch			
	19	25	44	70
Liczba stref	1	2	2	2
Pojemność butelki	19	25	44	70

Zobacz załącznik 1, aby uzyskać pełną listę specyfikacji.

2.1. Konformizm

To urządzenie jest zaprojektowane i testowane zgodnie z następującymi przepisami i dyrektywami:

LVD 2015/35/UE
EMC 2014/30/UE
ERP 2009/125/EC
RoHS 2011/65/EC
Certyfikat CB
Certyfikacja CE

3. BEZPIECZEŃSTWO

3.1. Przeznaczenie

• To urządzenie jest przeznaczone do przechowywania win w ich optymalnej temperaturze.
• To urządzenie jest przeznaczone do wbudowanego lub podlicznika (DVS-19.50B, DVS-19.50SS, DVS-19.50C, DVS-19.50MB, DVS-25.65DB, DVS-25.65DSS, DVS-25.65DC, DVS-25.65DMB, DVS-44.120DB, DVS-44.120DSS, DVS-44.120DC, DVS-44.120DMB)
• Urządzenie jest przeznaczone do użytku w środowiskach domowych.
• Urządzenie jest przeznaczone wyłącznie do użytku wewnętrznego.
• To urządzenie przeznaczone jest do przechowywania wina.

3.2. Użytkownicy przeznaczeni

Urządzenie to może być używane przez dzieci w wieku 8 lat i starsze oraz osoby o ograniczonych zdolnościach fizycznych, sensorycznych lub umysłowych lub braku doświadczenia i wiedzy, jeśli zostały objęte nadzorem lub pouczeniem dotyczącym bezpiecznego użytkowania produktu oraz rozumieją związane z tym zagrożenia. Dzieci nie mogą bawić się produktem. Sprzątanie i konserwacja przez użytkowników nie mogą być wykonywane przez dzieci bez nadzoru.

3.3. Instrukcje bezpieczeństwa

UWAGA!
Ryzyko porażenia prądem. Gdy urządzenie jest podłączone do sieci, zawiera wysokie napięcie.

• Wyłącz bezpiecznik gniazdka przed podłączeniem urządzenia do sieci.
• Uziemienie urządzenia.
• Wyłącz bezpiecznik gniazdka przed przeprowadzeniem konserwacji.
• Nie przesuwaj urządzenia, gdy jest podłączone do aktywnego gniazdka zasilania.
• Nie podłączaj urządzenia do gniazdka zasilającego, gdy przewód zasilający jest uszkodzony. Jeśli przewód zasilający jest uszkodzony, musi zostać wymieniony przez producenta lub autoryzowany serwis.
• Nie podłączaj urządzenia do uszkodzonego gniazdka zasilania.
• Trzymaj urządzenie i przewód zasilający z dala od wody lub wilgoci.
• Nie odłączaj urządzenia przez pociągnięcie za kabel. Zawsze chwyć złącze i pociągnij.
• Nie odłączaj urządzenia z mokrymi rękami.
• Nie umieszczaj wielu gniazdek zasilających ani przedłużaczy za urządzeniem.

UWAGA!
Czynnik chłodniczy jest wysoce łatwopalny! Czynnik chłodniczy może powodować pożar w kontakcie z płomieniami lub iskrami.

• Nie obsługuj urządzenia w obecności materiałów wybuchowych lub łatwopalnych.
• Nie obsługuj urządzenia, gdy obwód czynnika chłodniczego jest uszkodzony.

• Jeśli czynnik chłodniczy wyciekł z urządzenia:
  - Unikaj ognia i iskier.
  - Wyłącz bezpiecznik gniazdka elektrycznego urządzenia.
  - Wietrzyć pomieszczenie, w którym znajduje się urządzenie, przez kilka minut.
  - Skontaktuj się z Dunavox po poradę.
• Nie używaj urządzeń mechanicznych do przyspieszania procesu rozmrażania.

UWAGA!!

Ryzyko uduszenia! Bawiące się materiałem opakowania przez dzieci mogą prowadzić do kontuzji. Trzymaj opakowanie poza zasięgiem dzieci.

UWAGA!

Urządzenie jest ciężkie. Samodzielne przenoszenie i przenoszenie urządzenia może spowodować obrażenia. Zawsze podnoś i przenieść urządzenie razem z dwiema osobami.

UWAGA!

Urządzenie nie jest zaprojektowane do naprawy przez użytkownika. Próby naprawy urządzenia mogą prowadzić do jego urazu i uszkodzenia, a także unieważniają gwarancję:

- Nie naprawiaj ani nie wymieniaj żadnej części urządzenia, chyba że jest to wyraźnie zalecane w tej instrukcji.
- Nie używaj akcesoriów, których producent nie poleca.
- Nie używaj innych urządzeń elektrycznych wewnątrz urządzenia.

UWAGA

Zewnętrzne źródła ciepła mogą wpływać na działanie urządzenia:
• Nie instaluj urządzenia w bezpośrednim świetle słonecznym.
• Nie montuj urządzenia obok źródeł ciepła, takich jak piekarniki, kuchenki, grzejniki czy grzejniki.

UWAGA

Wentylacja nie może działać prawidłowo, gdy kratki wentylacyjne są zasłonięte. Urządzenie może się przegrzać. Nie zakrywaj krat wentylacyjnych.

UWAGA

Przechowywanie otwartych butelek w urządzeniu może powodować przecieki i pleśń. Nie przechowuj otwartych butelek.

UWAGA

Wiele butelek wina może być ciężkich i wpływać na środek ciężkości urządzenia oraz powodować jego przechylenie: • Zwracaj uwagę na rozmieszczenie butelek w urządzeniu:
  • Nie wysuwaj więcej niż jednego załadowanego regału jednocześnie.
  • Jeśli stojak jest załadowany więcej niż jedną warstwą butelek, nie wysuwaj się z niego na zewnątrz.
  • Staraj się równomiernie rozłożyć butelki po całym urządzeniu.

4. TRANSPORT I MAGAZYNOWANIE

Transport i magazynowanie muszą spełniać następujące warunki klimatyczne:

Temperatura otoczenia	1-40 °C
Wilgotność otoczenia	< 95% (nie kondensują)

4.1. Transport

Pamiętaj o następujących rzeczach podczas transportu urządzenia:
• Przetransportować urządzenie w oryginalnym opakowaniu.
• Przewieź urządzenie z dwiema osobami.
• Nie przechylaj opakowania pod kątem więcej niż 45°.

Jeśli urządzenie jest już rozpakowane, upewnij się, aby:
• Zamknąć drzwi w pozycji zamkniętej taśmą.
• Chronić zewnętrzną część urządzenia. Używaj miękkiej, grubej tkaniny.

4.2. Przechowywanie

Przechowuj urządzenie w oryginalnym opakowaniu.

5. INSTALACJA

5.1. Przed instalacją i użyciem nowego urządzenia

UWAGA!!
Przed uruchomieniem urządzenia prosimy o otwarcie drzwi na 5 minut, aby wentylować szafkę.

• Przeczytaj instrukcje dołączone do urządzenia – brak instalacji lub użycia tego urządzenia zgodnie z instrukcjami może unieważnić gwarancję.
• Producent nie ponosi odpowiedzialności za szkody spowodowane niewłaściwym użyciem lub nieprawidłową instalacją.
• Nie instaluj tego urządzenia, jeśli zostało uszkodzone podczas transportu. Dotyczy to także wtyczki i kabla zasilającego.
• Prosimy o zachowanie tych instrukcji w bezpiecznym miejscu na przyszłość.

Uwaga: To urządzenie jest przeznaczone wyłącznie do przechowywania wina.

5.2. Ważne instrukcje dotyczące bezpieczeństwa

• Aby zapobiec uszkodzeniu drzwi i uszczelki drzwi, upewnij się, że drzwi są całkowicie otwarte przed wyciągnięciem półek.
• Nie ruszaj chłodziarki do wina, gdy jest pełna wina, ponieważ możesz zniekształcić urządzenie.
• Jeśli przewód zasilający ulega uszkodzeniu, powinien być wymieniany wyłącznie przez producenta lub
Osoba odpowiednio wykwalifikowana.
• Nigdy nie pozwalaj dzieciom operować, bawić się ani pełzać do środka urządzenia.
• Nigdy nie myj części urządzeń łatwopalnymi płynami.
• Wszystkie naprawy elektryczne muszą być wykonywane przez wykwalifikowanego inżyniera serwisowego. Niewystarczające naprawy mogą
stanowią poważne źródło zagrożenia dla użytkownika i unieważniają wszelkie gwarancje.
• Nigdy nie przechowuj niczego niebezpiecznego wewnątrz urządzenia, takiego jak materiały palne, materiały wybuchowe, mocne
kwas lub zasad itd.
• Nie przechowuj ani nie używaj benzyny ani innych łatwopalnych oparów i cieczy w pobliżu tego lub innego urządzenia. Może to stworzyć zagrożenie pożarowe lub wybuch.
Uwaga: Nie pozwól, aby obwód czynnika chłodniczego uległ uszkodzeniu podczas korzystania lub instalacji urządzenia. Jeśli urządzenie ulegnie uszkodzeniu, nie używaj go, dopóki nie otrzymasz polecenia od inżyniera serwisowego. Czynnik chłodniczy może się zapalić lub uszkodzić oko podczas wycieku.

• Zawsze pamiętaj, aby odłączyć urządzenie przed czyszczeniem. Podczas odłączania od zasilania odłącz wtyczkę, a nie kabel zasilający.
• Nie używaj niczego elektrycznego wewnątrz szafki na wino.
• Zawsze utrzymuj wszelkie otwory wentylacyjne wolne od przeszkód. Jeśli zostaną zablokowane, natychmiast je usuń.
• Upewnij się, że wtyczka znajduje się w miejscu dostępnym po zakończeniu instalacji.
• Używaj tego urządzenia wyłącznie do celów domowych zgodnie z niskimi instrukcjami. Chłodziarka do wina nadaje się do przechowywania wina (lub innych napojów butelkowanych). Nie nadaje się do przechowywania świeżej ani mrożonej żywności.
• Urządzenie to może być używane przez dzieci w wieku 8 lat i starsze oraz osoby o ograniczonych zdolnościach fizycznych, sensorycznych lub umysłowych albo o braku doświadczenia i wiedzy, jeśli zostały objęte nadzorem lub pouczaniem dotyczącym bezpiecznego użytkowania urządzenia oraz rozumieją związane z tym zagrożenia. Dzieci nie mogą bawić się tym sprzętem. Sprzątanie i konserwacja użytkowników nie mogą być wykonywane przez dzieci bez nadzoru.
• Czynnikiem chłodniczym tych urządzeń jest R600a, łatwopalne i wybuchowe przedmioty nie powinny być umieszczane w szafce ani w jej pobliżu, aby uniknąć pożaru lub eksplozji.



5.3. Montaż szafki na wino

- Usuń zewnętrzne i wewnętrzne opakowania.
- **Uwaga**: Przed podłączeniem szafki na wino do źródła zasilania, pozostaw ją stać pionowo przez około 24 godziny. To zmniejszy ryzyko awarii układu chłodzenia podczas transportu.
- Naprawa uchwytu jest niezbędnym krokiem przed zakończeniem montażu
- Wnętrze oczyścić letnią wodą za pomocą miękkiej ściereczki.
- Aby wypoziomować szafkę na wino, wyreguluj przednią stopkę poziomowania na dole szafki.
- Umieść szafkę na wino z dala od bezpośredniego światła słonecznego i źródeł ciepła (piekarnik, kuchenka, grzejnik, grzejnik itp.). Bezpośrednie światło słoneczne może wpływać na powłokę akrylową, a źródła ciepła mogą zwiększać zużycie energii elektrycznej. Ekstremalnie niskie temperatury otoczenia mogą również powodować nieprawidłowe działanie urządzenia.
- Unikaj umieszczania urządzenia w wilgotnych miejscach.
- Szafka na wino powinna być ustawiona tak, aby temperatura otoczenia wynosiła od 16°C do 38°C. Jeśli temperatura otoczenia jest powyżej lub poniżej tego zakresu, wydajność urządzenia może ulec zmianie. Umieszczenie urządzenia w ekstremalnie zimnych lub gorących warunkach może powodować wahania temperatury wewnątrz. Zakres ustawień temperatur może nie zostać osiągnięty.
- Podłącz szafkę na wino do odpowiedniego gniazdka. Jeśli wtyczka wymaga wymiany, skorzystaj z instrukcji podanej w sekcji Wymagania elektryczne.
- Wyłącz bezpiecznik w gniazdku przed podłączeniem urządzenia do sieci.
- Podłącz urządzenie do gniazdka uziemionego
- Wyłącz bezpiecznik gniazdka przed przeprowadzeniem konserwacji.
- Nie podłączaj urządzenia do gniazdka zasilającego, gdy przewód zasilający jest uszkodzony.
- Nie podłączaj urządzenia do uszkodzonego gniazdka zasilania.
- Trzymaj urządzenie i kabel zasilający z dala od wody lub wilgoci.

Uwaga: Szklane drzwi są większe niż urządzenie i psują się, gdy urządzenie jest stawiane na podłodze bez nóg. Nie stawiaj urządzenia bezpośrednio na podłodze, jeśli nie jest podparte przez nogę lub zewnętrzne wsparcie.

Uwaga: Wentylacja nie działa prawidłowo, gdy kratki wentylacyjne są zasłonięte. Urządzenie może się przegrzać. Nie zakrywaj krat wentylacyjnych.

Uwaga: przechowywanie otwartych butelek w urządzeniu może powodować wycieki i pleśń w chłodziarce do wina. Nie przechowuj otwartych butelek.

Uwaga: Zawsze mocuj urządzenie do szafki.

Proces instalacji urządzenia składa się z następujących kroków:

Wbudowane w kolumnę
Wybór lokalizacji
Przygotowanie urządzenia do instalacji
Podłączenie zasilacza
Umieszczenie urządzenia
Odwrócenie kierunku drzwi (opcjonalnie)
Zakończenie instalacji

Kolejne rozdziały zawierają więcej wyjaśnień na temat każdego kroku.

5.4. Wybór lokalizacji

UWAGA
Zewnętrzne źródła ciepła mogą wpływać na działanie urządzenia. Nie instaluj urządzenia:
- W bezpośrednim świetle słonecznym
- Obok źródeł ciepła, takich jak piekarnik, kuchenka, grzejnik czy grzejnik.

Sala montażowa musi spełniać następujące warunki:

Temperatura pracy	16–38 °C
Wilgotność pracy	< 95% (nie kondensuja)
Objętość powietrza	> 1 m3 na 8 q płynu chłodzącego

Pamiętaj, że instalacja w otwartych kuchniach lub przy ścianach działowych może zwiększyć zanieczyszczenie hałasu emitowane przez urządzenie.
Tip! Rysunek instalacji można też znaleźć na www.dunavox.com.

Urządzenie można zamontować. Miejsce instalacji musi spełniać następujące warunki:
- Nie bezpośrednio obok piekarnika ani nad nim.
- Dolna powierzchnia jest na tyle mocna, by utrzymać obciążone urządzenie.
- Sucha, stabilna i płaska powierzchnia.
- Blisko oddzielnego gniazdka (220-240 VAC, 50 Hz).

5.5. Przygotowanie urządzenia do instalacji

1. Usuń wszystkie opakowania zewnętrzne i wewnętrzne.

   Tip! Produkt jest ciężki i może być trudny do przetransportowania na większe odległości. Zalecamy rozpakowanie produktu w miejscu montażu.

2. Sprawdź, czy cała zawartość opakowania jest obecna i nieuszkodzona. Paczka powinna zawierać 1x chłodzącego wino Dunavox, 1x uchwyt, 1x instrukcji obsługi oraz 1x etykiety energetycznej. Jeśli części brakują lub są uszkodzone, skontaktuj się ze swoim dostawcą.
3. Użyj ciepłej wody i miękkiej ściereczki, aby wyczyścić wnętrze urządzenia.

   Tip! Wnętrze urządzenia może początkowo mieć resztkowy zapach. Zapachy znikają, gdy urządzenie działa.

4. Pozwól urządzeniu stać pionowo przez co najmniej 24 godziny. W tym czasie możesz trzymać drzwi urządzenia otwarte, aby resztki zapachów mogły się wydostać.
5. Zastawiaj urządzenie przed miejscem montażu. Zachowaj 0,5 m odstępu między urządzeniem a szafką do instalacji elektrycznej. Urządzenie jest już gotowe do instalacji elektrycznej.

UWAGA!!

Ryzyko porażenia prądem. Gdy urządzenie jest podłączone do sieci, zawiera wysokie napięcie:

- Instalacja elektryczna musi spełniać lokalne i krajowe wymogi.
- Instalację elektryczną musi wykonać wykwalifikowana i kompetentna osoba.
- Nie przesuwaj urządzenia, gdy jest podłączone do aktywnego gniazdka zasilania.
- Nie podłączaj urządzenia do gniazdka, gdy kabel zasilający jest uszkodzony. Jeśli przewód zasilający jest uszkodzony, musi zostać wymieniony przez producenta lub autoryzowany serwis.

5.6. Podłącz urządzenie do zasilania:

1. Wyłącz bezpiecznik w gniazdku.
2. Podłącz kabel zasilający do gniazdka. Upewnij się, że urządzenie jest uziemione.
3. Włącz bezpiecznik gniazdka zasilania.
4. Sprawdź, czy urządzenie jest włączone.

Jeśli urządzenie się nie włącza, powtórz kroki z tego rozdziału. Jeśli urządzenie nadal nie działa, skontaktuj się ze swoim dostawcą. Wyłącz bezpiecznik gniazdka, aby bezpiecznie kontynuować instalację.

5.7. Umieszczenie urządzenia

1. Upewnij się, że instalacja elektryczna jest ukończona przed zamontowaniem urządzenia.
2. Reguluj nogi, aż urządzenie stanie na wszystkich 4 stopach i będzie równo oraz stabilnie.
3. Włóż urządzenie do szafki. Upewnij się:
   - Kabel zasilający nie jest uwięziony pod urządzeniem.
   - Urządzenie nie dotyka tylnej ściany.
   - Urządzenie stoi na środku szafki.
   - Na górze urządzenia jest co najmniej 5 mm wolnego miejsca.

Sprawdź ponownie, czy urządzenie jest wyrównane i stabilne. Jeśli nie, wyreguluj nogi tak, aby urządzenie stało na wszystkich 4 stopach i było równo oraz stabilne.

5.8. Odwrócenie kierunku drzwi (opcjonalnie)

Jeśli chcesz, kierunek drzwi może zostać odwrócony po zainstalowaniu urządzenia. Zalecamy odwrócenie kierunku drzwi przy dwóch osobach.

UWAGA!!

Drzwi są ze szkła i mogą się rozbić, gdy spadną. Podczas odwracania kierunku drzwi pozwól innej osobie podtrzymać drzwi podczas odkręcania zawiasów.

Więcej informacji znajdziesz w rozdziale 8.

5.9. Mocowanie szafki

Urządzenie musi być przymocowane do szafki, aby zapobiec jego przesuwaniu się do wewnątrz kolumny podczas wielokrotnego otwierania (pchania) drzwi.

1. Otwory mocujące znajdują się nad i pod drzwiami.
2. Przymocuj urządzenie do szafki za pomocą 4 śrub.

5.10. Zakończenie instalacji

1. Włącz bezpiecznik w gniazdku.
2. Sprawdź, czy urządzenie jest włączone. Teraz możesz korzystać z urządzenia.

Tip! Przy pierwszym użyciu urządzenia zalecamy odczekanie 2 do 3 godzin przed włożeniem butelek do urządzenia, aby urządzenie osiągnęło ustawioną temperaturę.

6. OBSŁUGA URZĄDZENIA

UWAGA
Ryzyko uszkodzenia urządzenia. Nie włączaj urządzenia zaraz po jego wyłączeniu. Poczekaj 5 minut przed ponownym uruchomieniem urządzenia.

Sterowanie twoim chłodziarką do wina

Dla DVS-19.50

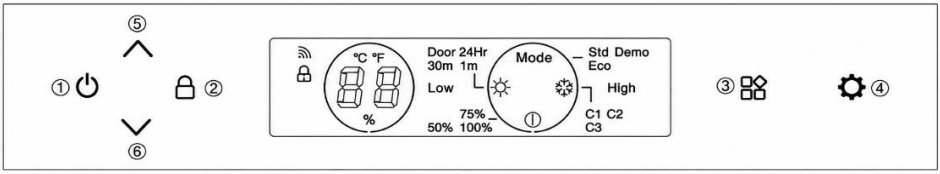

Dla DVS-25.65, DVS-44.120, DVS-70.185

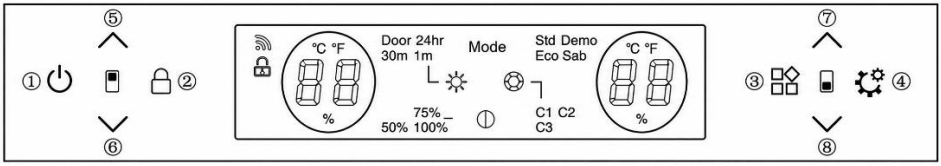

6.1. Przycisk WŁĄCZANIE/WYŁĄCZANIE (1)

System domyślnie włącza się po podłączeniu. Długie naciśnięcie tego przycisku przez 3 sekundy, pojawi się piknięcie, produkt się wyłącza. Delikatnie naciśnięcie tego przycisku, pojawi się piknięcie, produkt się włącza.

6.2. Przycisk blokady (2)

W trybie normalnym (bez awarii) domyślny system odblokowuje się po włączeniu produktu.

Długie naciśnięcie przycisku przez 3 sekundy, pojawia się piknięcie. System przechodzi w tryb blokady, aby zablokować panel sterowania. System nie będzie działał podczas naciśnięcia przycisków w trybie Lock.

Długie naciśnięcie przycisku 3 sekundy w trybie blokady, pojawia się piknięcie, panel sterowania się odblokowuje.

6.3. Przycisk przełącznika funkcji (3)

System posiada 4 ikony funkcji:

Ustawienia systemu Mode

Ustawienia jasności światła

Ustawienia kolorów jasnych

Ustawienia czasu trwania światła

Naciśnij przycisk, aby przełączać się między funkcjami podczas migania ikony. Jeśli po 5 mrugnięciach nie ma żadnej akcji, system wychodzi z trybu przełącznika funkcji.

6.4. Przycisk ustawień funkcji (4)

Ten przycisk będzie działał tylko wtedy, gdy ikona funkcji miga. Użyj tego przycisku, aby przełączać się między funkcjami.

6.5. Ustawianie temperatury

(5) (6) przyciski regulacji temperatury w górnej strefie

(7) (8) przyciski regulacji temperatury w dolnej strefie

Przycisk podnoszenia temperatury

Naciśnięcie przycisku raz usłyszy piknięcie, temperatura wzrośnie o 1°C.
Gdy ustawiona temperatura osiągnie górną granicę, temperatura nie zmieni się.

Przycisk obniżania temperatury

Naciśnięcie przycisku raz spowoduje dźwięk piknięcia, temperatura spadnie o 1°C.
Gdy ustawiona temperatura osiągnie dolną granicę, temperatura nie zmienia się.

Zakres regulacji temperatury
- DLA DVS-19.50: 5-18°C
- DLA DVS-25.65; DVS-44.120; DVS-70.185: Strefa górna: 5-10°C, strefa dolna: 10-18°C

Fabrycznie ustawiona temperatura
- DLA DVS-19,50: 12°C
- DLA DVS-25.65; DVS-44.120; DVS-70.185: Strefa górna: 6°C, strefa dolna: 12°C

6.6. Strona ustawień trybu pracy

Naciśnij Mode ikonę, kiedy miga, naciśnij przycisk, aby przełączyć się między trybem Std//Eco/Demo.

1. Std (tryb standardowy): Domyślny tryb systemu "Std" po włączeniu produktu.
2. Eco (tryb oszczędzania energii): Po wejściu w tryb Eco wewnętrzna dioda gaśnie po 3 sekundach, a ekran gaśnie 20 sekund po zamknięciu drzwi.
3. Demo: Po wejściu w tryb Demo kompresor przestaje działać. Wszystkie pozostałe funkcje pozostają aktywne. Na przykład mechanizm drzwi typu push-to-opens i oświetlenie. Ten tryb jest idealny dla salonów lub wystaw do prezentacji chłodziarki do wina.

Wybrany tryb migał 5 razy, aby potwierdzić ustawienie.

6.7. Strona ustawień trybu oświetlenia

Naciśnij ikonę, gdy mignie, naciśnij przycisk, aby ustawić czas trwania wewnętrznego światła. Opcje to "Drzwi, 1 minuta, 30 minut lub 24 godziny". Wybrany przycisk światła miganie 5 razy, potwierdzając wybraną opcję. Domyślnie system to lampka "Drzwi" świeci się, gdy drzwi są otwarte, a gasnie, gdy są zamknięte. Przy wszystkich ustawieniach czasu trwania jasność wynosi 100%, jeśli drzwi są otwarte, ale jasność jest niższa, jeśli drzwi są zamknięte. Jasność zależy od ustawionego poziomu jasności.

6.8. Strona ustawień jasności światła

Naciśnij ikonę, gdy mignie, naciśnij przycisk, aby przełączyć się między 50% / 75% / 100% jasności. Wybrany poziom miganie 5 razy, aby potwierdzić ustawienie. Domyślna jasność systemu to 75% po włączeniu urządzenia.

6.9. Strona ustalania jasnych kolorów

Naciśnij ikonę, gdy mignie, naciśnij przycisk, aby przełączyć między kolorami C1/C2/C3. Wybrany kolor migał 5 razy, potwierdzając ustawienie. Domyślnym systemem jest kolor C1. C1 jest biały, C2 niebieski, a C3 pomarańczowy.

6.10. Wybór między °C/F na wystawie

Zmiana Celsjusza i Fahrenheita:
Długie naciśnięcie górnej lub dolnej strefy razem przez 3 sekundy, wyświetlacz temperatury przełącza się między °C a F.

6.11. Kroki użytkowania WIFI

1. Zeskanuj kod, aby pobrać aplikację "smart life" i zainstalować ją na telefonie.

2. Zarejestruj konto osobiste i zaloguj się do domowej sieci WIFI.

3. Po podłączeniu zasilania naciśnij i przytrzymaj przycisk przez 3 sekundy, aż pojawi się czterokrotny dźwięk piknięcia. System wchodzi w status dopasowania sieciowego. Podświetlenie przycisków zaczyna świecić.

4. Kliknij "+" na stronie APLIKACJI, aby "Dodaj urządzenie". APLIKACJA automatycznie przeszukuje urządzenia i próbuje się połączyć.

5. Ikona urządzenia pojawi się, gdy APLIKACJA uda się wyszukać urządzenie. Kliknij ikonę i wpisz hasło do Wi-Fi. Potem czekam na całkowite połączenie.

6. Po udanym połączeniu sieci podświetlenie przestaje świecić. Aplikacja wchodzi do głównego okna sterowania chłodziarką do wina. Możesz teraz korzystać z aplikacji. Jeśli połączenie się nie powiodło, sprawdź sieć WIFI i spróbuj ponownie się połączyć.

6.12. Interfejs sieciowy

1. Interfejs Bluetooth (Bluetooth LE): przed przydziałem sieci urządzenie domyślnie włącza funkcję Bluetooth, a jego główną funkcją jest wyszukiwanie urządzeń w pobliżu i pierwsze połączenie; gdy jesteś gotowy do sieci, telefony komórkowe i inne inteligentne urządzenia mogą szybko odkryć urządzenie za pomocą Bluetooth i nawiązać wstępne łącze komunikacyjne, przygotowując się do kolejnego procesu sieci Wi-Fi.
2. Interfejs WiFi: Przed przydziałem sieci interfejs Wi-Fi urządzenia nie jest podłączony, lecz w trybie konfigurowalnym do słuchania. Zawsze słucha sygnałów Wi-Fi w otoczeniu i czeka na polecenie użytkownika wysłane przez aplikację mobilną. Gdy otrzyma właściwe przydzielenie połączenia z określoną siecią Wi-Fi. Urządzenie obsługuje tylko sieci Wi-Fi w paśmie 2,4 GHz, co jest bardziej odpowiednie dla stabilnego połączenia z inteligentnymi urządzeniami w usłudze rejestracji domu.
3. Usługa nadawania urządzeń: Urządzenie nieprzerwanie nadaje własne informacje o urządzeniu za pomocą Bluetooth, w tym nazwę urządzenia, typ urządzenia i unikalny identyfikator. Informacje o transmisji będą odbierane przez otaczające urządzenia Bluetooth smart, dzięki czemu użytkownicy będą mogli szybko zidentyfikować i wybrać sprzęt, który należy połączyć z siecią w aplikacji mobilnej.
4. Usługa sieciowa: Niezależnie od tego, czy chodzi o nawiązanie początkowego połączenia z aplikacją telefonu komórkowego przez Bluetooth, czy późniejszą konfigurację sieci przez Wi-Fi, urządzenie zapewnia odpowiednią usługę sieciową. Nazwa sieci Wi-Fi (SSID) i hasło routera są przesyłane z aplikacji do aplikacji telefonu komórkowego przez Bluetooth. Podczas procesu dystrybucji Wi-Fi urządzenie próbuje połączyć się z określoną siecią Wi-Fi zgodnie z otrzymanymi informacjami o dystrybucji i przekazuje informacje zwrotne aplikacji telefonu komórkowego o postępach i wynikach dystrybucji.

7. PÓŁKI

• W zależności od rzeczywistej konfiguracji produktu prosimy sprawdzić odpowiednią opcję Usuń lub Wymień Regałki.
• Aby zapobiec uszkodzeniu uszczelki drzwi, upewnij się, że drzwi są całkowicie otwarte podczas wyciągania półek z przedziału szyny.

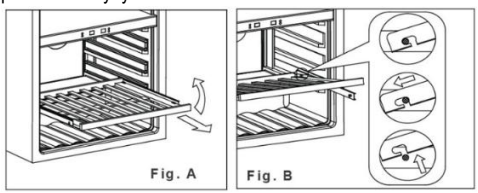

1. Całkowicie wysunąć półkę, którą chcesz zdjąć (rys. A)
2. Podnieś przód półki do góry (rys. A)

3. Trzymając prowadnik półki, wpychając półkę, a następnie w górę, aby zwolnić z tylnych tłumików (rys. B)

7.1. Montaż szyn





1. Umieść prowadnice na otworach na śruby (oznaczone czerwienią na pierwszym zdjęciu)

2. Przymocuj szyny do szafki w obu otworach na śruby (śruby są dołączone do szynek)

3. Przymocuj szyny po obu stronach szafki.

4. Zamontuj półkę zgodnie z opisem w sekcji "Półki"

8. DRZWI

8.1. Jak zmienić kąt otwierania drzwi

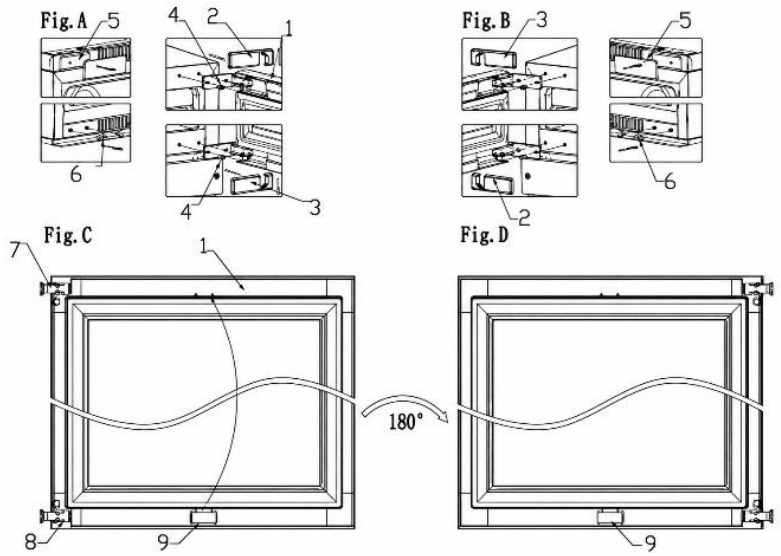

1. drzwi; **2**. górna pokrywa zawiasów drzwi; **3**. niższa pokrywa zawiasów drzwi; **4.** śruby **5**. elementy dekoracyjne (22 przeznaczone są na gwoździe dekoracyjne); **6.** gwoździe dekoracyjne; **7/8.** zawias drzwi**;** **9.** prasa do lamp drzwiowych

1. Otwórz drzwi i usuń ozdobne gwoździe (5) po lewej górnej stronie oraz gwóźdź ozdobny (6) po lewej dolnej stronie (rys. A).

2. Przeciągnij prawą pokrywę zawiasu drzwi (2) do przodu i do góry, a następnie przesuń prawą dolną pokrywę zawiasu (3) do przodu i w dół (rys. A).

3. Usuń wszystkie śruby (4) z górnego i dolnego zawiasu, a następnie usuń drzwi (rys. A).

4. Naciśnij lampę drzwiową (9), zdjąć ją i zamontować na górnej framudze drzwi, a następnie obrócić drzwi o 180 stopni (rys. C/D).

5. Przymocuj zawias drzwi po lewej stronie puszki za pomocą śrub i dokręć śruby, aby upewnić się, że zawias drzwi jest dokręcony (rys. B).

6. Na koniec zamontuj elementy dekoracyjne (5) i gwoździe dekoracyjne (6) w prawym górnym rogu i prawym dolnym rogu pudełka (rys. B)

Uwaga: Do zmiany drzwi potrzeba dwóch osób.

8.2. Montaż uchwytu

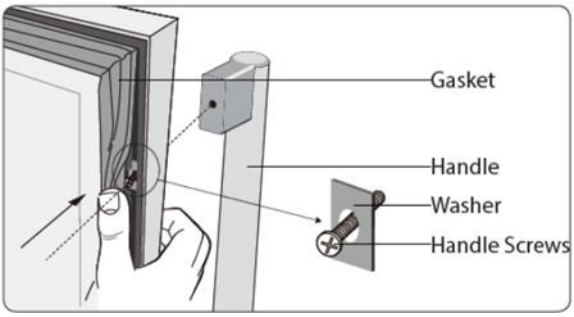

Aby zamontować klamkę:
1. Otwórz drzwi i wyjmij uszczelkę z framugi, aby mieć dostęp do śrub.
2. Załóż klamkę na sworznie drzwi.
3. Przymocuj klamkę do drzwi za pomocą śrub. Uważaj, nie mocuj śrub mocno, aby nie uszkodzić drzwi.

9. TEMPERATURA

Optymalna temperatura zależy od rodzaju wina:

Rodzaj wina	Optymalna temperatura	
Czerwone wino	14–18 °C	57 – 65 °F
Białe wino	5 – 10 °C	41 – 50 °F
Dojrzewanie wina	11–14 °C	52 – 57 °F

Zawsze sprawdzaj etykietę butelki, aby uzyskać optymalną temperaturę przechowywania win.

9.1 Strefy

Urządzenie może być wyposażone w wiele stref. Każda strefa nadaje się do różnych rodzajów win. Wyświetlacze pokazują aktualną temperaturę w odpowiednich strefach.

Tip! Jeśli chcesz przełączać jednostki na wyświetlaczu, pomiędzy °C a °F.

Typ	Strefa	Rodzaje win	Ustawienia temperatury	
Jednostrefowa		Wszystkie rodzaje win	W zależności od rodzaju wina	
Strefa podwójna	**Strefa górna**	Szampan Białe wino	5 – 10 °C	41 – 50 °F
	Dolna strefa	Białe wino Czerwone wino	10–18 °C	50 – 65 °F

Dla optymalnej wydajności zalecamy różnicę temperatur między strefami wynoszącą co najmniej 4 °C.

9.2. Kontrola temperatury

Aby kontrolować ustawienia temperatury:

1. Naciśnij jeden z przycisków temperatury, aby sprawdzić ustawioną temperaturę. Ustawiona temperatura migała na wyświetlaczu.
2. Użyj przycisków temperatury, aby zmienić temperaturę.

Gdy przyciski temperatury nie są dotykane dłużej niż 5 sekund, wyświetlacz przestaje migać i ponownie pokazuje aktualną temperaturę w odpowiedniej strefie.

UWAGA

Jeśli temperatura na wyświetlaczu będzie migać, zmierzona temperatura odbiega od ustawionej o ponad 5 °C. Odchylenie temperatury o więcej niż 5 °C mogło utrudnić wino w niekorzystnym stanie. Sprawdź, czy przechowywane wina wytrzymają różnicę temperatur, a jeśli nie, wyjmij wino z chłodziarki, aż wyświetlacz przestanie migać.

Funkcja pamięci temperatury zapewnia, że ustawienia temperatury pozostają takie same po włączeniu urządzenia po utracie zasilania.

9.3. Przechowywanie wina

Ilość wina, które można przechowywać w urządzeniu, zależy od wielkości butelek. Pojemność jest przybliżona na podstawie butelek Bordeaux o pojemności 750 ml.

UWAGA

Wiele butelek wina może być ciężkich i wpływać na środek ciężkości urządzenia oraz powodować powstanie przechylić się. Zwróć uwagę na rozmieszczenie butelek w urządzeniu:

- Nie wysuwaj więcej niż jednego załadowanego regału naraz.
- Jeśli stojak jest załadowany więcej niż jedną warstwą butelek, nie wysuwaj go z szafki.
- Staraj się równomiernie rozłożyć butelki po całym urządzeniu.

Otwarte butelki mogą spowodować rozlanie się w urządzeniu. Do urządzenia wkładaj tylko nieotwarte butelki.

Aby przechowywać wino w swoim urządzeniu, zrób następujące czynności:

1. Otwórz drzwi całkowicie.
2. Wyciągnij jeden z regałów.
3. Połóż butelkę płasko na stojaku.
4. Wpychaj stojak z powrotem do urządzenia.
5. Zamknij drzwi porządnie.

Aby optymalna wydajność urządzenia była ważna:
• Jeśli nie masz wystarczającej liczby butelek, by napełnić urządzenie, rozłóż butelki jak najrównomierniej w całym urządzeniu.
• Zachowaj szczelinę między ścianą a butelkami, aby umożliwić cyrkulację powietrza.

9.4. Dodanie pudełka na wilgotność (opcjonalnie)

Gdy urządzenie jest zainstalowane w bardzo suchym klimacie (wilgotność poniżej 40%), można włożyć do niego skrzynkę na wilgotność.

Tip! Pamiętaj, że używanie pojemnika na wilgotność zmniejsza pojemność butelki urządzenia.

Aby dodać pudełko wilgotności, zrób następująco:
1. Napełnij pojemnik po wilgotności wodą.
2. Umieść pudełko na wilgotności na półce z biegaczami.

10. OSZCZĘDZANIE ENERGII

Samo urządzenie jest energooszczędne. Jeśli chcesz korzystać z urządzenia jak najefektywniej:
• Trzymaj drzwi zamknięte tak bardzo, jak to możliwe.
• Nie zmieniaj ustawionej temperatury zbyt często.
• Wyłącz urządzenie, gdy jest puste przez dłuższy czas.
• Chłodziarka do wina powinna znajdować się w najchłodniejszym miejscu pomieszczenia, z dala od produkcji urządzeń i z dala od bezpośredniego światła słonecznego.

11. OPIEKA I UTRZYMANIE

UWAGA!!
Ryzyko porażenia prądem. Gdy urządzenie jest podłączone do sieci, zawiera wysokie napięcie. Wyłącz bezpiecznik gniazdka przed przeprowadzeniem konserwacji.

Aby utrzymać urządzenie w optymalnym stanie, konieczne są następujące zadania konserwacyjne:

Zadanie konserwacyjne	Częstotliwość
Szybkie czyszczenie	Co miesiąc
Dokładne czyszczenie	Gdy są brudne lub nie są używane przez dłuższy czas
Rozmrażanie	Co sześć miesięcy (lub gdy szron na parowniku ma grubość 5 mm)

Poniższe rozdziały zawierają instrukcje, jak wykonywać te zadania konserwacyjne.

11.1. Sprzątanie

UWAGA
Stosowanie nieodpowiednich środków czystości może uszkodzić powierzchnie urządzenia. Nie używaj żadnych ściernych ani agresywnych środków czyszczących, gąbek ani ściereczk. Czyść w kierunku słojów.
Wyświetlacz zawiera elementy elektryczne. Zbyt duża ilość wody podczas czyszczenia może uszkodzić wyświetlacz. Przed czyszczeniem wyświetlacza upewnij się, że wykręcasz szmatkę lub gąbkę.

Aby wyczyścić urządzenie, wykonaj następujące czynności:
1. Wyłącz zasilanie, odłącz urządzenie i usuń wszystkie przedmioty, w tym butelki, półki i regał.
2. Umyj powierzchnie wewnętrzne ciepłą wodą i łagodnym roztworem.
3. Myj półki łagodnym roztworem detergentu. Poczekaj, aż półki wyschną, zanim odstawisz je z powrotem do urządzenia
4. Wyciśnij nadmiar wody z materiału podczas czyszczenia części sterujących lub innych części elektrycznych.
5. Umyj zewnętrze ciepłą wodą i łagodnym płynem do detergentu. Dobrze opłucz i wytrzyj czystą, miękką ściereczką.
6. Umyj otwory wentylacyjne wilgotną i miękką ściereczką.
7. Jeśli jest obecna, wyczyść skrzynkę z wilgocią pod bieżącą wodą.
8. Umyj drzwi środkiem do czyszczenia szkła i miękką ściereczką.

UWAGA!!

Nigdy nie włączaj urządzenia, gdy wnętrze lub półki są mokre. Praca w wilgotnym środowisku znacznie zwiększa ryzyko rozwoju pleśni. Maku upewnia się, że wnętrze urządzenia i wszystkie akcesoria są całkowicie suche, zanim je włączą.

11.2. Rozmrażanie urządzenia

Rozmrażanie zwykle trwa 2-4 godziny. Urządzenie jest rozmrażane, gdy cały szron z parownika zniknie.

Aby rozmrozić urządzenie:

1. Wyłącz urządzenie.
2. Wyjmij butelki z urządzenia.
3. Zostaw drzwi otwarte, by przyspieszyć proces.
4. Umieść ręczniki przy otworze drzwi urządzenia, aby wchłonąć wodę.
5. Włącz urządzenie z powrotem.
6. Jeśli jest obecna, napełnij skrzynkę wilgotności.

12. AWARIA ZASILANIA

Większość awarii zasilania jest naprawiana w ciągu kilku godzin i nie powinna wpływać na temperaturę urządzenia, jeśli zminimalizujesz liczbę otwieranych drzwi. Jeśli prąd będzie wyłączony przez dłuższy czas, musisz podjąć odpowiednie kroki, aby chronić swoje wyposażenie.

13. CZAS URLOPU

Krótkie wakacje: Zostaw chłodziarkę do wina i napoje działającą podczas urlopów trwających mniej niż trzy tygodnie. Jeśli urządzenie nie jest używane przez kilka miesięcy, usuń wszystkie elementy i wyłącz urządzenie. Dokładnie wyczyść i wysuszyć wnętrze. Aby zapobiec zapachu i rozwojowi pleśni, zostaw drzwi lekko uchylone: jeśli to konieczne, zablokuj je otwarte.

14. PRZENOSZENIE CHŁODZIARKI NA WINO

1. Usuń wszystkie przedmioty.
2. Wyjmij luźne przedmioty z chłodziarki na wino (butelki i półki) lub napraw te elementy pianką.
3. Obróć regulowaną nogę do podstawy, aby uniknąć uszkodzenia.
4. Zaklej drzwi taśmą.
5. Upewnij się, że urządzenie pozostaje stabilne w pozycji pionowej podczas transportu. Chroń też na zewnątrz urządzenia kocem lub podobnymi przedmiotami.

15. NAJCZĘŚCIEJ ZADAWANE PYTANIA

1. Urządzenie nie chłodzi wystarczająco. Co robić?

Upewnij się, że drzwi są całkowicie zamknięte. Nie wystawiaj urządzenia na bezpośrednie działanie słońca. Utrzymuj kratki wentylaacyjne w czystości.

2. Urządzenie często się włącza i wyłącza.

Chłodnica wina zazwyczaj uruchamia cykl chłodzenia co 10–15 minut. Jeśli sprężarka uruchamia się częściej, sprawdź następujące czynniki: warunki klimatyczne w miejscu montażu; Prawidłowe zamknięcie drzwi.
Jeśli jednocześnie załadowano wiele nowych butelek, urządzenie może potrzebować co najmniej 24 godzin, aby osiągnąć ustaloną temperaturę, co skutkuje tymczasowo częstszymi cyklami chłodzenia.

3. Drzwi się nie otwierają.
Sprawdź instalację i zapoznaj się z instrukcją obsługi po instrukcje regulacji czujnika otwierania drzwi.

4. Oświetlenie wewnętrzne nie działa.
Sprawdź ustawienia chłodziarki do wina. Więcej informacji o dostępnych ustawieniach można znaleźć w instrukcji obsługi.

5. Na szkle pojawia się kondensacja.
Nadmierna wilgotność w pomieszczeniu może powodować problemy z wilgocią. To nie jest awaria urządzenia.

6. Drzwi nie zamykają się prawidłowo.

Chłodziarki do wina mogą pozostawać zapakowane przez ponad sześć miesięcy, zanim trafią do klienta. Jednostki są ze wszystkich stron bezpiecznie zabezpieczone styropianem i mocowane dwoma paskami, aby zapewnić bezpieczne warunki i zapobiec uszkodzeniom fizycznym podczas transportu. Ze względu na ciasne opakowanie uszczelka drzwi może ulec deformacji i wymagać regulacji. Aby to naprawić, zamknij drzwi i delikatnie podgrzej uszczelkę suszarką do włosów. Ostrożnie wyreguluj lamelle uszczelki, aby pomóc im się otworzyć i przywrócić do właściwego kształtu. Sprawdź położenie uszczelki i drzwi, aby upewnić się, że dobrze uszczelniają. Jeśli uszczelka poluzowała się lub straciła kształt po latach, można ją ponownie przywrócić suszarką do włosów. Sprawdź, czy urządzenie jest wypoziomowane i czy wszystkie półki są poprawnie zamontowane.

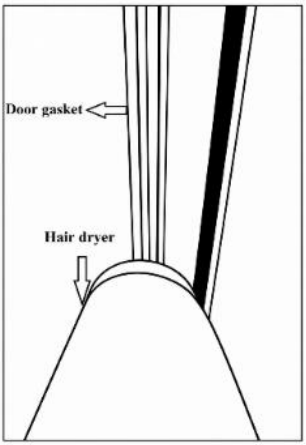

7. Jak zarejestrować moje zgłoszenie serwisowe

Prosimy o skorzystanie z linku, aby zarejestrować swoją prośbę o usługę: https://service.dunavox.com/

Do rejestracji potrzebujesz następujących informacji:
- Dane kontaktowe (imię i nazwisko, adres e-mail, numer telefonu)
- Dane konta (kraj zakupu, data zakupu, od kogo go kupiłeś)
- Szczegóły produktu (typ produktu, numer seryjny)
- Opis błędu (Wyjaśnienie błędu, przesyłanie zdjęć instalacji jest obowiązkowe przy przesyłaniu formularza raportu serwisowego.

Jeśli zauważysz jakiekolwiek nietypowe zachowanie w swoim urządzeniu, skontaktuj się z lokalnym sprzedawcą lub wyślij e-mail na następujący adres e-mail: service@dunavox.com

16. ZBYCIE

1. Przed utylizacją starego urządzenia odłącz wtyczkę od gniazdka głównego, aby upewnić się, że urządzenie jest nieczynne.
2. Usuń drzwi, ale pozostaw półki, aby zapobiec wspinaniu się dzieci do środka.
3. Odetnij główny kabel i wyrzuć go.



Symbol na produkcie lub jego opakowaniu oznacza, że produkt ten nie powinien być traktowany jako zwykłe odpady domowe, lecz należy go przewieźć do punktu recyklingu dla urządzeń elektrycznych i elektronicznych. Utylizacja musi być przeprowadzana zgodnie z lokalnymi przepisami środowiskowymi dotyczącymi utylizacji odpadów. Prawidłowa utylizacja tego produktu przyczynia się do ochrony środowiska oraz zdrowia innych ludzi. Niewłaściwe utylizowanie zagraża zdrowiu i środowisku. Dalsze informacje na temat recyklingu produktu można uzyskać w urzędzie miasta, dziale wywozu śmieci lub w sklepie, w którym zakupiłeś produkt.

Jeśli Twój produkt jest wadliwy, skontaktuj się z Dunavox. Możemy ewentualnie naprawić produkt lub dać mu drugie życie. Jeśli musisz się pozbyć, utylizuj go zgodnie z lokalnymi wytycznymi.
Gdy sprzedajesz produkt nowemu właścicielowi, koniecznie dodaj tę instrukcję lub jej kopię.

UWAGA!!
Podczas pozbycia się starego urządzenia upewnij się, że rura nie została uszkodzona.

17. GWARANCJA

Produkty do użytku domowego objęte **są standardową 24-miesięczną gwarancją**. Rejestracja w ciągu 30 dni od zakupu wydłuża gwarancję o **12 miesięcy (łącznie 36 miesięcy).**

Rejestracja w https://dunavox.com/product-registration

Sprężarka jest objęta ubezpieczeniem przez **kolejne dwa (2) lata**, co daje **łącznie pięć (5) lat** na sprężarce.
Gwarancja obowiązuje **tylko w kraju zakupu**.
Roszczenia muszą zawierać **dowód zakupu** oraz, jeśli dotyczy, **dowód rejestracji**. Gwarancja obejmuje **robociznę, części zamienne oraz koszty transportu** niezbędne do naprawy. Demontaż i ponowna instalacja wbudowanych urządzeń jest odpowiedzialnością użytkownika końcowego. Ze względów bezpieczeństwa obsługa na miejscu nie jest świadczona dla jednostek zainstalowanych powyżej **2 metrów** nad poziomem podłogi.

Wykluczenia:

Brak ubezpieczenia za: uszkodzenia transportu/relokacji; zadrapania/potłuczone szkło, półki lub uchwyty; nieprawidłową instalację/użycie; nieprawidłowe podłączenie zasilania lub niestabilne napięcie; nieautoryzowana naprawa/modyfikacja; klęski żywiołowe; estetyczne zużycie/przebarwienia; utrata lub zepsucie się wina lub innych zawartości; Ogólne zużycie. Dunavox nie ponosi odpowiedzialności za szkody pośrednie ani pośrednie, w tym za pogorszenie jakości wina lub otaczających materiałów.

Produkty objęte są oficjalną gwarancją producenta zgodnie z obowiązującymi unijnymi przepisami dotyczącymi zgodności konsumenckiej/produktowej. Gwarancja jest osobista dla pierwotnego nabywcy i nie jest przenoszalna. Naprawa/wymiana nie przedłuża pierwotnego okresu gwarancji.

Klauzule gwarancyjne i specyfikacje mogą ulec zmianie bez uprzedzenia.

DUNAVOX

THE WINE COOLING EXPERT

DUNAVOX

THE WINE COOLING EXPERT

DUNAVOX Spirit

PT MANUAL DO UTILIZADOR v4.0-2026



PREFÁCIO

Caro cliente,

Obrigado por comprar este aparelho e depositar a sua confiança na Dunavox. Desenhámos
Este produto, com o maior cuidado e esperança, será uma adição de orgulho e a longo prazo à sua casa. Se tiver alguma dúvida sobre o seu eletrodoméstico, por favor diga-nos, teremos todo o gosto em ajudá-lo!

DUNAVOX Spirit

- Maçaneta da porta
- Ecrã tátil LCD
- WIFI + Aplicação Inteligente
- Sistema de ventilação integrado
- Prateleira telescópica de madeira
- Luz multi LED

Produtos espirituosos

DVS-19.50B
DVS-19.50SS
DVS-19.50C
DVS-19.50MB
DVS-25.65DB
DVS-25.65DSS
DVS-25.65DC
DVS-25.65DMB
DVS-44.120DB
DVS-44.120DSS
DVS-44.120DC
DVS-44.120DMB
DVS-70.185DB
DVS-70.185DSS
DVS-70.185DC
DVS-70.185DMB

ÍNDICE **NÚMERO DA PÁGINA**

1. Sobre este documento	1
1.1. Língua	1
1.2. Documentação relevante	1
1.3. Símbolos usados	1
2. Descrição do Produto	1
2.1. Conformidade	1
3. Segurança	2
3.1. Uso pretendido	2
3.2. Utilizadores pretendidos	2
3.3. Instruções de segurança	2
4. Transporte e armazenamento	3
4.1. Transportes	3
4.2. Armazenamento	4
5. Instalação	4
5.1. Antes de instalar e usar o seu novo eletrodoméstico	4
5.2. Instruções importantes de segurança	4
5.3. Instalação do armário do vinho	5
5.4. Escolha de um local	6
5.5. Preparação do aparelho para instalação	6
5.6. Ligação da fonte de alimentação	7
5.7. Colocação do aparelho	7
5.8. Inverter a direção da porta	7
5.9. Fixar no armário	7
5.10. Finalização da instalação	8
6. Operação do aparelho	8
6.1. Botão LIGAR/DESLIGAR	8
6.2. Botão de bloqueio	8
6.3. Botão de interruptor de função	8
6.4. Botão de definição de função	9
6.5. Definição da temperatura	9
6.6. Página de definição do modo de funcionamento	9
6.7. Página de definições do modo de luz	9
6.8. Página de definição de brilho de luz	10
6.9. Página de definição de cor clara	10
6,10. Escolha entre °C/F	10
6.11. Passos de utilização de WIFI	10
6.12. Interface de rede	10
7. Prateleiras	11
7.1. Instalação dos carris	11
8. Porta	12
8.1. Como alterar o ângulo de abertura da porta	12
8.2. Instalação da maçaneta	13
9. Temperatura	13
9.1. Zonas	13
9.2. Controlo da temperatura	13
9.3. Armazenamento do vinho	14
9.4. Adicionar uma caixa de humidade (opcional)	14
10. Poupança de energia	14
11. Cuidados e manutenção	15
11.1. Limpeza	15
11.2. Descongelar o aparelho	15
12. Falha de energia	16
13. Férias	16
14. Mover o refrigerador de vinho	16
15. Perguntas frequentes	16
16. Eliminação	18
17. Garantia	18

1. SOBRE ESTE DOCUMENTO

Este manual é aplicável a todos os modelos Spirit da Dunavox. Se os capítulos forem aplicáveis apenas a alguns modelos, isso será mencionado no título ou no início do capítulo.
Leia e compreenda este manual antes de usar o produto. Guarde cuidadosamente este manual para referência futura.
Reservamo-nos o direito de alterar os parâmetros sem aviso prévio.

1.1. Língua

Este manual foi originalmente escrito em inglês. Todas as outras versões linguísticas são traduções do texto original. Se a sua língua preferida não estiver disponível em versão impressa, por favor visite o nosso site e procure o modelo correspondente para descarregar o manual de utilizador na língua requerida.

1.2. Documentação relevante

A seguinte documentação está disponível para este aparelho:

Documento	Localização
Manual do utilizador	Este documento
Rótulo energético	Embalado no aparelho
Desenho de instalação	

1.3. Símbolos usados

Este manual contém instruções de segurança. Ignorar estas instruções pode causar lesões ou danos no aparelho. Cada instrução de segurança é indicada com uma palavra de sinal. A palavra do sinal corresponde ao nível de risco da situação perigosa descrita.

AVISO!	Este símbolo indica uma situação perigosa que, se não for evitada, pode resultar em morte ou ferimentos graves.
ATENÇÃO!	Este símbolo indica uma situação perigosa que, se não for evitada, pode resultar em ferimentos ligeiros ou moderados.
AVISO	Este símbolo indica uma situação que, se não for evitada, pode causar danos ao produto.

Outros símbolos neste manual não se referem à segurança.

Gorjeta!	Este símbolo indica uma dica útil para alguns utilizadores.

2. DESCRIÇÃO DO PRODUTO

Este aparelho é um refrigerador de vinho de alta qualidade, com um aspeto e sensação premium. O aparelho está equipado com um modo de clima dinâmico, ideal para armazenar garrafas de vinho durante longos períodos.
A tabela seguinte mostra o número de zonas e a capacidade das garrafas por modelo.

	Espírito			
	19	25	44	70
Número de zonas	1	2	2	2
Capacidade das garrafas	19	25	44	70

Consulte o apêndice 1 para a lista completa de especificações.

2.1. Conformidade

Este aparelho é concebido e testado de acordo com as seguintes regulamentações e diretivas:

LVD 2015/35/UE
EMC 2014/30/EU
ERP 2009/125/CE
RoHS 2011/65/CE
Certificado CB
Certificado CE

3. SEGURANÇA

3.1. Uso pretendido

• Este aparelho destina-se a armazenar vinhos à sua temperatura ideal.
• Este aparelho destina-se a ser integrado ou sob o balcão (DVS-19.50B, DVS-19.50SS, DVS-19.50C, DVS-19.50MB, DVS-25.65DB, DVS-25.65DSS, DVS-25.65DC, DVS-25.65DMB, DVS-44.120DB, DVS-44.120DSS, DVS-44.120DC, DVS-44.120DMB)
• O aparelho destina-se a utilização em ambientes domésticos.
• O aparelho é apenas para uso interior.
• Este aparelho destina-se a armazenar vinho.

3.2. Utilizadores pretendidos

Este aparelho pode ser utilizado por crianças com 8 anos ou mais e por pessoas com capacidades físicas, sensoriais ou mentais reduzidas, ou falta de experiência e conhecimento, desde que tenham recebido supervisão ou instrução sobre o uso seguro do produto e compreendam os riscos envolvidos. As crianças não devem brincar com o produto. A limpeza e a manutenção dos utilizadores não devem ser feitas por crianças sem supervisão.

3.3. Instruções de segurança

AVISO!
Risco de choque elétrico. Quando o aparelho está ligado à rede, contém uma alta tensão.

• Desligar o fusível da tomada antes de ligar o aparelho à rede elétrica.
• Terra do aparelho.
• Desligar o fusível da tomada antes de realizar manutenção.
• Não mova o aparelho quando este estiver ligado a uma tomada de energia ativa.
• Não ligue o aparelho a uma tomada de alimentação quando o cabo de alimentação estiver danificado. Se o cabo de alimentação estiver danificado, deve ser substituído pelo fabricante ou por um centro de serviço autorizado.
• Não ligue o aparelho a uma tomada defeituosa.
• Mantenha o aparelho e o cabo de alimentação afastados da água ou da humidade.
• Não desligue o aparelho puxando o cabo. Agarra sempre o conector e puxa.
• Não desligue o aparelho com as mãos molhadas.
• Não coloque várias tomadas ou extensões atrás do aparelho.

AVISO!
O refrigerante é altamente inflamável! O refrigerante pode causar fogo quando está em contacto com chamas ou faíscas.

• Não operar o aparelho na presença de fumos explosivos ou inflamáveis.
• Não operar o aparelho quando o circuito do refrigerante estiver danificado.
• Se o refrigerante tiver escapado do aparelho:

- Evitar fogo ou faíscas.
- Desligar o fusível da tomada do aparelho.
- Arejar a divisão onde o aparelho está localizado durante vários minutos.
- Contacte a Dunavox para aconselhamento.

• Não utilizar dispositivos mecânicos para acelerar o processo de descongelação.

AVISO!

Risco de sufocamento! Crianças a brincar com o material da embalagem podem causar lesões. Mantenha a embalagem fora do alcance das crianças.

ATENÇÃO!

O aparelho é pesado. Transportar e mover o aparelho sozinho pode causar lesões. Levante e mova sempre o aparelho com duas pessoas.

ATENÇÃO!

O aparelho não foi construído para ser reparado pelo utilizador. As tentativas de reparar o aparelho podem causar lesões e danos no aparelho, anulando a garantia:

- Não repare nem substitua qualquer parte do aparelho a menos que esteja especificamente recomendado neste manual.
- Não use acessórios que não sejam recomendados pelo fabricante.
- Não use outros aparelhos elétricos dentro do aparelho.

AVISO

Fontes externas de calor podem influenciar o desempenho do aparelho:

• Não instale o aparelho à luz solar direta.

• Não instale o aparelho junto a fontes de calor como fornos, fogões, aquecedores e radiadores.

AVISO

A ventilação não pode funcionar corretamente quando as grelhas de ventilação estão cobertas. O aparelho pode sobreaquecer. Não cubra as grelhas de ventilação.

AVISO

Guardar garrafas abertas dentro do aparelho pode causar fugas e bolor. Não guarde garrafas que já tenham sido abertas.

AVISO

Várias garrafas de vinho podem ser pesadas e influenciar o centro de gravidade do aparelho, fazendo com que este se incline: • Preste atenção à colocação das garrafas no aparelho:

- Não deslize para fora mais do que um rack carregado de uma só vez.
- Se uma grade estiver carregada com mais do que uma camada de garrafas, não deslize para fora da grade.
- Tente distribuir as garrafas de forma uniforme por todo o aparelho.

4. TRANSPORTE E ARMAZENAMENTO

O transporte e armazenamento devem cumprir as seguintes condições climáticas:

Temperatura ambiente	1 -40 °C
Humidade ambiente	< 95% (sem condensar)

4.1. Transportes

Tenha em mente os seguintes aspetos ao transportar o aparelho:
• Transportar o aparelho na embalagem original.
• Transportar o aparelho com duas pessoas.
• Não incline a embalagem mais de 45°.

Se o aparelho já estiver desempacotado, certifique-se de:
• Tranque a porta na posição fechada com fita adesiva.
• Proteger o exterior do aparelho. Usa um pano macio e grosso.

4.2. Armazenamento

Guarde o eletrodoméstico na embalagem original.

5. INSTALAÇÃO

5.1. Antes de instalar e usar o seu novo eletrodoméstico

AVISO!
Antes de ligar o aparelho, por favor abra a porta durante 5 minutos para ventilar o armário.

• Ler as instruções fornecidas com o aparelho – a falta de instalação ou utilização deste aparelho de acordo com o manual de instruções pode invalidar qualquer garantia.
• O fabricante não aceita qualquer responsabilidade por danos causados por uso indevido ou instalação incorreta.
• Não instale este aparelho se tiver sido danificado durante o transporte. Isto inclui a ficha e o cabo de alimentação.
• Por favor, guarde estas instruções num local seguro para referência futura.

Nota: Este aparelho destina-se exclusivamente a armazenar vinho.

5.2. Instruções importantes de segurança

• Para evitar danos na porta e na junta, certifique-se de que a porta está totalmente aberta antes de retirar qualquer prateleira.
• Não mova o cooler de vinho quando estiver carregado com vinho, pois pode distorcer o aparelho.
• Se o cabo de alimentação ficar danificado, só deve ser substituído pelo fabricante ou por um
Pessoa devidamente qualificada.
• Nunca permitir que as crianças operem, brinquem ou rastejem dentro do aparelho.
• Nunca limpar peças de aparelhos com fluidos inflamáveis.
• Todas as reparações elétricas devem ser realizadas por um engenheiro de serviço qualificado. Reparações inadequadas podem
resultam numa grande fonte de perigo para o utilizador e invalidam qualquer garantia.
• Nunca armazenar nada perigoso dentro do aparelho, como combustíveis, explosivos, fortes
ácido ou álcali, etc.
• Não armazene nem use gasolina nem quaisquer outros vapores e líquidos inflamáveis nas proximidades deste ou de qualquer outro aparelho. Isto pode criar um risco de incêndio ou explosão.
Aviso: Não permita que o circuito do refrigerante seja danificado durante a utilização ou instalação do aparelho. Se ficar danificado, não use o aparelho até ser instruído por um técnico de serviço. O refrigerante pode inflamar-se ou causar danos no olho quando há fugas.
• Lembre-se sempre de desligar o aparelho antes de limpar. Ao desligar da fonte de eletricidade, desligue a ficha, não o cabo de alimentação.

• Não use nada elétrico dentro do Armário de Vinhos.
• Mantenha sempre quaisquer aberturas de ventilação livres de obstruções. Se ficarem bloqueados, limpe-os imediatamente.
• Garantir que a ficha está num local acessível quando a instalação estiver concluída.
• Utilizar este aparelho apenas para fins domésticos, de acordo com estas instruções. O refrigerador de vinho é adequado para armazenar vinho (ou outras bebidas engarrafadas). Não é adequado para armazenar alimentos frescos ou congelados.
• Este aparelho pode ser utilizado por crianças com 8 anos ou mais e por pessoas com capacidades físicas, sensoriais ou mentais reduzidas, ou falta de experiência e conhecimento, desde que tenham recebido supervisão ou instrução sobre o uso seguro do aparelho e compreendam os perigos envolvidos. As crianças não devem brincar com o aparelho. A limpeza e a manutenção do utilizador não devem ser feitas por crianças sem supervisão.
• O refrigerante destes aparelhos é R600a, objetos inflamáveis e explosivos não devem ser colocados dentro ou perto do armário, para evitar incêndios ou explosões causadas.



5.3. Instalação do seu armário de vinhos

- Remova a proteção exterior e interior.
- **Nota:** Antes de ligar o Wine Cabinet à fonte de energia, deixe-o em posição vertical durante aproximadamente 24 horas. Isto reduzirá a possibilidade de uma avaria no sistema de arrefecimento devido ao manuseamento durante o transporte.
- Fixar a maçaneta é um passo necessário antes de concluir a instalação
- Limpe a superfície interior com água morna usando um pano macio.
- Para nivelar o seu Armário de Vinhos, ajuste o pé de nivelamento frontal na parte inferior do Armário de Vinhos.
- Localize o Armário de Vinhos longe da luz solar direta e das fontes de calor (forno, fogão, aquecedor, radiador, etc.). A luz solar direta pode afetar o revestimento acrílico, e as fontes de calor podem aumentar o consumo elétrico. Temperaturas ambientes extremamente frias também podem fazer com que a unidade não funcione corretamente.
- Evite colocar a unidade em áreas húmidas.
- O Armário de Vinhos deve ser colocado de forma a que a temperatura ambiente esteja entre 16°C e 38°C. Se a temperatura ambiente estiver acima ou abaixo desta faixa, o desempenho da unidade pode ser afetado. Colocar o aparelho em condições de frio extremo ou calor pode fazer com que as temperaturas interiores flutuem. O intervalo de temperaturas definidas pode não ser atingido.
- Ligue o Wine Cabinet a uma tomada adequada. Se a ficha precisar de ser trocada, siga as instruções dadas na secção de Requisitos Elétricos.
- Desligue o fusível da tomada antes de ligar o aparelho à rede.
- Ligue o aparelho a uma tomada com terra
- Desligue o fusível da tomada antes de fazer manutenção.
- Não ligue o aparelho a uma tomada de corrente quando o cabo de alimentação estiver danificado.
- Não ligue o aparelho a uma tomada com defeito.
- Mantenha o aparelho e o cabo de alimentação longe de água ou humidade.

Nota: A porta de vidro é maior do que o eletrodoméstico e parte-se quando este é colocado no chão sem pernas. Não coloque o aparelho diretamente no chão quando não está apoiado por uma perna ou suporte externo.

Nota: A ventilação não pode funcionar corretamente quando as grelhas de ventilação estão cobertas. O aparelho pode sobreaquecer. Não cubra as grelhas de ventilação.

Nota: Guardar garrafas abertas no aparelho pode causar fugas e bolor no refrigerador de vinho. Não guarde garrafas que já tenham sido abertas.

Nota: Fixe sempre o eletrodoméstico ao armário.

O processo de instalação do aparelho consiste nos seguintes passos:

Incorporado numa coluna
Escolha de um local
Preparação do aparelho para instalação
Ligar a fonte de alimentação
Colocação do aparelho
Inverter a direção da porta (opcional)
Finalização da instalação

Os capítulos seguintes dão mais explicações sobre cada etapa.

5.4. Escolha de um local

AVISO
Fontes externas de calor podem influenciar o desempenho do aparelho. Não instale o aparelho:
- À luz solar direta
- Ao lado de fontes de calor como forno, fogão, aquecedor ou radiador.

A sala de instalação deve cumprir as seguintes condições:

Temperatura de funcionamento	16 – 38 °C
Humidade de funcionamento	< 95% (sem condensar)
Volume de ar	> 1 m3 por 8 q de líquido de arrefecimento

Tenha em mente que a instalação em cozinhas abertas ou encostadas a paredes divisórias pode aumentar a poluição sonora emitida pelo eletrodoméstico.
Gorjeta! Também pode encontrar o desenho da instalação no www.dunavox.com.

O aparelho pode ser incorporado. O local de instalação deve cumprir as seguintes condições:
- Não diretamente ao lado ou acima de um forno.
- A superfície inferior é suficientemente forte para suportar o aparelho carregado.
- Superfície seca, estável e plana.
- Perto de uma tomada separada (220-240 VAC, 50 Hz).

5.5. Preparação do aparelho para instalação

1. Remova todas as embalagens exteriores e interiores.

   Gorjeta! O produto é pesado e pode ser difícil de mover em distâncias maiores. Recomendamos desempacotar o produto no local de instalação.

2. Verifique se todo o conteúdo da embalagem está presente e intacto. A embalagem deve incluir 1x refrigerador de vinho Dunavox, 1x pega, 1x manual do utilizador e 1x etiqueta energética. Se houver peças em falta ou danificadas, contacte o seu fornecedor.
3. Use água morna e um pano macio para limpar o interior do aparelho.

   Gorjeta! O interior do aparelho pode ter odor residual no início. Os odores desaparecem quando o aparelho está a funcionar.

4. Deixe o aparelho de pé durante pelo menos 24 horas. Durante este tempo, pode manter a porta do aparelho aberta para deixar escapar os odores residuais.
5. Planeie o aparelho em frente ao local da instalação. Mantenha 0,5 m de espaço entre o aparelho e o armário para a instalação elétrica. O aparelho está agora pronto para instalação elétrica.

AVISO!

Risco de choque elétrico. Quando o aparelho está ligado à rede, contém uma alta tensão:

- A instalação elétrica deve cumprir os requisitos locais e nacionais.
- A instalação elétrica deve ser feita por uma pessoa qualificada e competente.
- Não mova o aparelho quando este estiver ligado a uma tomada de energia ativa.
- Não ligue o aparelho a uma tomada de corrente quando o cabo de alimentação estiver danificado. Se o cabo de alimentação estiver danificado, deve ser substituído pelo fabricante ou por um centro de serviço autorizado.

5.6. Ligue o aparelho à fonte de alimentação:

1. Desliga o fusível da tomada.
2. Ligue o cabo de alimentação à tomada. Certifique-se de aterrar o aparelho.
3. Volta a ligar o fusível da tomada.
4. Verifica se o aparelho está ligado.

Se o aparelho não ligar, repita os passos deste capítulo. Se o aparelho continuar sem funcionar, contacte o seu fornecedor. Desligue o fusível da tomada para continuar a instalação em segurança.

5.7. Colocação do aparelho

1. Certifique-se de que a instalação elétrica está concluída antes de o aparelho ser incorporado.
2. Ajusta as pernas até que o aparelho fique de pé em todos os 4 pés e fique nivelado e estável.
3. Desliza o aparelho para dentro do armário. Certifique-se:
   - O cabo de alimentação não está preso debaixo do aparelho.
   - O aparelho não toca na parede traseira.
   - O eletrodoméstico fica no meio do armário.
   - Há pelo menos 5 mm de espaço livre no topo do aparelho.

Verifique novamente se o aparelho está nivelado e estável. Se não, ajusta as pernas até o aparelho ficar de pé nos 4 pés e ficar nivelado e estável.

5.8. Inverter a direção da porta (Opcional)

Se desejado, a direção da porta pode ser invertida após a instalação do aparelho. Recomendamos inverter a direção da porta com duas pessoas.

AVISO!

A porta é feita de vidro e pode partir-se ao cair. Ao inverter a direção da porta, deixe outra pessoa apoiar a porta ao desaparafusar as dobradiças.

Para mais informações, consulte o capítulo 8.

5.9. Fixar no armário

O aparelho deve ser fixado ao armário para evitar que este se mova para dentro da coluna quando a porta é aberta repetidamente (empurrada).

1. Os orifícios de fixação estão localizados acima e abaixo da porta.
2. Fixa o aparelho ao armário com 4 parafusos.

5.10. Finalização da instalação

1. Liga o fusível da tomada de energia.
2. Verifica se o aparelho está ligado. Agora pode usar o aparelho.

Gorjeta! Ao usar o aparelho pela primeira vez, recomendamos esperar 2 a 3 horas antes de colocar as garrafas no aparelho, para permitir que este atinja a temperatura definida.

6. OPERAÇÃO DO APARELHO

AVISO
Risco de danos no seu aparelho. Não ligue o aparelho imediatamente depois de o desligar. Espere 5 minutos antes de voltar a ligar o aparelho.

Os controlos do seu refrigerador de vinhos

Para DVS-19.50

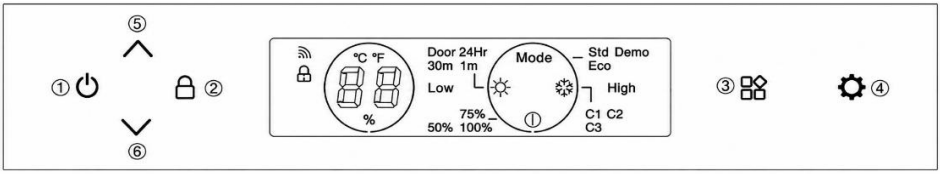

Para DVS-25.65, DVS-44.120, DVS-70.185

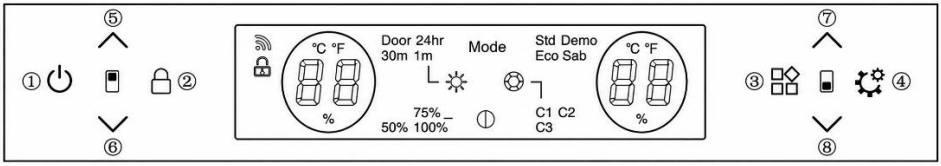

6.1. Botão LIGAR/DESLIGAR (1)

O sistema de ligar por defeito depois da ligação. Pressionar este botão durante 3 segundos, terá um som de bip, o produto desligou-se. Pressionar ligeiramente este botão, terá um som de bip, o produto ligou-se.

6.2. Botão de bloqueio (2)

No modo normal (sem falha), o sistema por defeito desbloqueia-se após ligar o produto.

Pressionar o botão durante 3 segundos, vai ter um som de bip. O sistema entra em modo de bloqueio para bloquear o painel de controlo. O sistema não terá ação ao pressionar botões em modo Bloqueio.

Botão de pressão longa 3 segundos em modo de bloqueio, vai ter um som de bip, o painel de controlo desbloqueia.

6.3. Botão de interruptor de função (3)

O sistema tem 4 ícones de função:

Definições do sistema Mode

Definições de brilho de luz

Definições de cor de luz

Definições de duração da luz

Carrega no botão para alternar entre as funções durante o ícone piscar. Se não houver qualquer ação após piscar 5 vezes, o sistema sai do modo de mudança de função.

6.4. Botão de definição de função (4)

Este botão só terá ação quando o ícone de função piscar. Usa este botão para alternar entre funções.

6.5. Definição da temperatura

(5) (6) botões de ajuste de temperatura na zona superior

(7) (8) botões de ajuste de temperatura na zona inferior

Botão de aumento de temperatura

Carregar no botão uma vez terá um som de bip, a temperatura aumentará 1°C.
Quando a temperatura definida atinge o limite superior definido, a temperatura definida não muda.

Botão de diminuição de temperatura

Carregar no botão uma vez terá um som de bip, a temperatura diminuirá 1°C.
Quando a temperatura definida atinge o limite inferior definido, a temperatura definida não muda.

Intervalo de controlo de temperatura
- PARA DVS-19,50: 5-18°C
- PARA DVS-25.65; DVS-44.120; DVS-70.185: Zona superior: 5-10°C, Zona inferior: 10-18°C

Temperatura de definição de fábrica
- PARA DVS-19.50: 12°C
- PARA DVS-25.65; DVS-44.120; DVS-70.185: Zona superior: 6°C, Zona inferior: 12°C

6.6. Página de definição do modo de funcionamento

Pressiona Mode o ícone, quando está a piscar, carrega no botão para alternar entre o modo Std//Eco/Demo.

1. Std (Modo Standard): O modo padrão "Std" do sistema após ligar o produto.
2. Eco (modo de poupança de energia): Depois de entrar no modo Eco, a luz interna desliga-se após 3 segundos e o ecrã apaga-se 20 segundos depois de a porta estar fechada.
3. Demo: Depois de entrar no modo Demo, o compressor deixa de funcionar. Todas as outras funções continuam operacionais. Como o mecanismo de abertura da porta e a iluminação. Este modo é ideal para showrooms ou exposições para exibir o wine cooler.

O modo selecionado pisca 5 vezes para confirmar a definição.

6.7. Página de definições do modo de luz

Carrega no ikon, quando estiver a piscar, carrega no botão para definir a duração da luz interior. As opções são "Porta, 1 minuto, 30 minutos ou 24 horas". O botão de luz selecionado pisca 5 vezes para confirmar a opção selecionada. O padrão do sistema é que a luz "Porta" está acesa quando a porta está aberta e desligada quando está fechada. Com todas as definições de duração, o brilho é de 100% se a porta estiver aberta, mas o brilho é menor se a porta estiver fechada. O brilho depende do nível de brilho configurado.

6.8. Página de definição de brilho de luz

Carrega no ikon, quando pisca, carrega no botão para alternar entre 50% / 75% / 100% de brilho. O nível selecionado pisca 5 vezes para confirmar a definição. O padrão do sistema é 75% de brilho após ligar o aparelho.

6.9. Página de definição de cor clara

Carrega no ikon, quando pisca, carrega no botão para alternar entre as cores C1/C2/C3. A cor selecionada pisca 5 vezes para confirmar a definição. O padrão do sistema é a cor C1. C1 é branco, C2 é azul e C3 é laranja.

6.10. Escolha entre °C/F no ecrã

Alternância Celsius e Fahrenheit:

Pressionando longamente a zona superior ou inferior durante 3 segundos, o visor de temperatura alterna entre °C e F.

6.11. Passos de utilização de WIFI

1. Digitalize o código para descarregar a aplicação "vida inteligente" e instale-a no seu telemóvel.

2. Registar uma conta pessoal e iniciar sessão na sua rede WIFI doméstica.

3. Depois de ligar a alimentação, pressione e mantenha o botão pressionado durante 3 segundos e até que o som de bip seja de quatro vezes. O sistema entra no estado de correspondência de rede. A luz de fundo dos botões começa a brilhar.

4. Clique em "+" na página da APP para "Adicionar Dispositivo". A APP irá pesquisar automaticamente os dispositivos e tentar ligar-se.

5. O ícone do dispositivo aparece quando a aplicação tem sucesso na pesquisa do dispositivo. Clica no ícone e introduz a palavra-passe do Wi-Fi. Depois, esperar pela ligação completa.

6. Depois de a rede conseguir ligar-se, a luz de fundo deixa de brilhar. A APP entra na janela principal de controlo do wine cooler. Pode usar a APP agora. Se a ligação falhar, por favor verifique a rede WIFI e tente ligar-se novamente.

6.12. Interface de rede

1. Interface Bluetooth (Bluetooth LE): antes da alocação da rede, o dispositivo ativa a função Bluetooth por defeito e a sua função principal é usada para a pesquisa de dispositivos de proximidade e ligação inicial; quando estiver pronto para rede o dispositivo, os telemóveis e outros dispositivos inteligentes podem rapidamente descobrir o dispositivo via Bluetooth e estabelecer uma ligação de comunicação preliminar para preparar o processo subsequente de rede Wi-Fi.
2. Interface WiFi: Antes da alocação da rede, a interface Wi-Fi do dispositivo não está ligada, mas está em modo de escuta configurável. Está sempre a ouvir os sinais Wi-Fi no ambiente circundante e à espera do comando do utilizador enviado através da aplicação móvel. Assim que recebe a atribuição correta para se ligar à rede Wi-Fi especificada. O dispositivo só suporta redes Wi-Fi na banda de 2,4GHz, o que é mais adequado para a ligação estável a dispositivos inteligentes no Serviço de Registo Doméstico.
3. Serviço de transmissão de dispositivos: O dispositivo transmite continuamente a informação do seu próprio dispositivo via Bluetooth, incluindo nome do dispositivo, tipo de dispositivo e identificador único. A informação transmitida será recebida pelos dispositivos inteligentes Bluetooth circundantes, para que os utilizadores possam identificar e selecionar rapidamente o equipamento que precisa de ser ligado à rede na APP do telemóvel.
4. Serviço de rede: Quer esteja a estabelecer a ligação inicial com a APP do telemóvel via Bluetooth ou a configuração subsequente da rede via Wi-Fi, o dispositivo fornece o serviço de rede correspondente. O nome da rede Wi-Fi (SSID) e a palavra-passe do router são transmitidos da APP para a APP do telemóvel via Bluetooth. Durante o processo de distribuição Wi-Fi, o dispositivo tentará ligar-se à rede Wi-Fi especificada de acordo com a informação de distribuição recebida e fornecer feedback à APP do telemóvel sobre o progresso e o resultado da distribuição.

7. PRATELEIRAS

• De acordo com a configuração real do seu produto, por favor verifique o relativo Remover ou Substituir Racks.
• Para evitar danificar a junta da porta, certifique-se de que a porta está totalmente aberta ao retirar prateleiras do compartimento do carril.

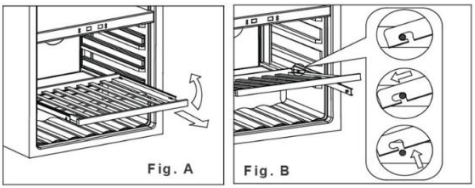

1. Estenda totalmente a prateleira que pretende remover (Fig. A)
2. Levante a frente da prateleira (Fig. A)

3. Segurando a esteira da prateleira, empurrar a prateleira para dentro e depois para cima para libertar dos amortecedores traseiros (Fig. B)

7.1. Instalação dos carris





1. Colocar os carris nos furos dos parafusos (marcados com vermelho na primeira foto)

2. Fixar os carris ao armário em ambos os furos dos parafusos (parafusos incluídos nos carris)

3. Fixe os carris de ambos os lados do armário.

4. Instalar a prateleira de acordo com a descrição em "Prateleiras"

8. PORTA

8.1. Como alterar o ângulo de abertura da porta

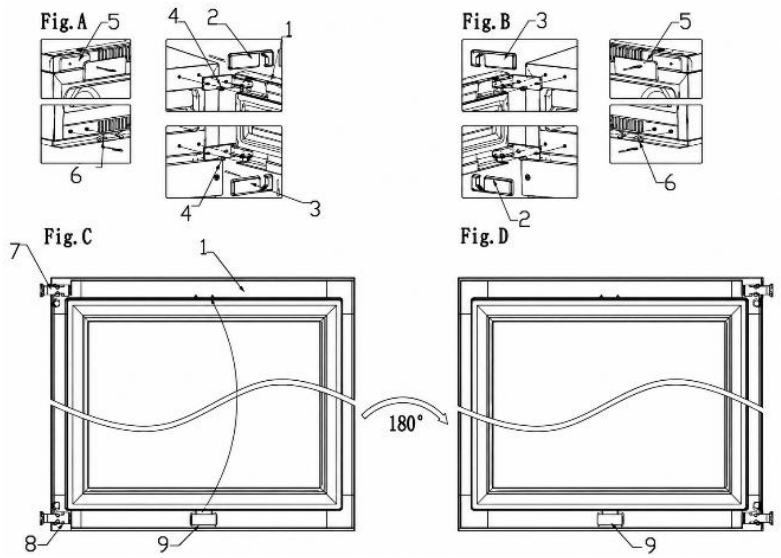

1. porta; **2**. tampa superior da dobradiça da porta; **3**. a tampa inferior da dobradiça da porta; **4.** parafuso **5**. peças decorativas (22 para pregos decorativos); **6.** pregos decorativos; **7/8.** dobradiça da porta**; 9.** prensa para candeeiros

1. Abra a porta e remova os pregos decorativos (5) no canto superior esquerdo e o prego decorativo (6) no lado inferior esquerdo (Fig. A).

2. Puxe a tampa direita da dobradiça da porta (2) para a frente e para cima e depois puxe a tampa inferior direita (3) para a frente e para baixo (Fig. A).

3. Remover todos os parafusos (4) das dobradiças superior e inferior e depois remover a porta (Fig. A).

4. Pressione a lâmpada (9), remova-a e instale-a na moldura superior da porta e depois rode a porta 180 graus (Fig C/D).

5. Fixe a dobradiça da porta do lado esquerdo da caixa com parafusos e aperte os parafusos para garantir que a dobradiça da porta está bem apertada (Fig. B).

6. Finalmente, instale peças decorativas (5) e pregos decorativos (6) no canto superior direito e no canto inferior direito da caixa (Fig. B)

Nota: São precisas duas pessoas para mudar a porta.

8.2. Instalação da maçaneta

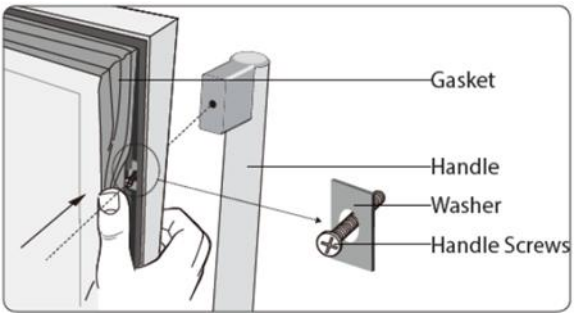

Para instalar a maçaneta da porta:
1. Abra a porta e retire a junta da porta do batente para ter acesso aos parafusos.
2. Coloque a maçaneta sobre os pinos da porta.
3. Fixe a maçaneta à porta com os parafusos. Tenha cuidado, não prenda os parafusos bem apertados para evitar danos na porta.

9. TEMPERATURA

A temperatura ideal depende do tipo de vinho:

Tipo de vinho	Temperatura ótima	
Vinho tinto	14 – 18 °C	57 – 65 °F
Vinho branco	5 – 10 °C	41 – 50 °F
Vinho de maturação	11 – 14 °C	52 – 57 °F

Verifique sempre o rótulo da garrafa para a temperatura ideal de armazenamento dos seus vinhos.

9.1 Zonas

O aparelho pode ser equipado com múltiplas zonas. Cada zona é adequada para diferentes tipos de vinhos. Os ecrãs mostram a temperatura atual nas zonas correspondentes.

Gorjeta! Se quiseres alternar as unidades no ecrã entre °C e °F.

Tipo	Zona	Tipos de vinho	Definições de temperatura	
Zona única		Todos os tipos de vinho	Dependendo do tipo de vinho	
Zona dupla	**Zona superior**	Champanhe Vinho branco	5 – 10 °C	41 – 50 °F
	Zona inferior	Vinho branco Vinho tinto	10 – 18 °C	50 – 65 °F

Para um desempenho ótimo, recomendamos uma diferença de temperatura entre as zonas de pelo menos 4 °C.

9.2. Controlo da temperatura

Para controlar as definições de temperatura:

1. Pressionar um dos botões de temperatura para verificar a temperatura definida. A temperatura definida pisca no ecrã.
2. Use os botões de temperatura para alterar a temperatura.

Quando os botões de temperatura não são tocados por mais de 5 segundos, o ecrã deixa de piscar e volta a mostrar a temperatura atual na zona correspondente.

AVISO

Se a temperatura no ecrã continuar a piscar, a temperatura medida desvia-se mais de 5 °C da temperatura definida. Um desvio de temperatura superior a 5 °C pode prejudicar um vinho. Verifique se os vinhos armazenados conseguem lidar com a diferença de temperatura e, se não, retire o vinho do cooler até o ecrã deixar de piscar.

A função de memória de temperatura garante que as definições de temperatura se mantêm iguais quando o aparelho liga após uma perda de energia.

9.3. Armazenamento do vinho

A quantidade de vinho que pode ser armazenada no aparelho depende do tamanho das garrafas. A capacidade é aproximadamente máxima com base nas garrafas Bordeaux de 750 ml.

AVISO

Várias garrafas de vinho podem ser pesadas e influenciar o centro de gravidade do aparelho e causar o aparelho inclinar. Preste atenção à colocação das garrafas no aparelho:

- Não deslize para fora mais do que um rack carregado de uma vez.
- Se um suporte estiver carregado com mais do que uma camada de garrafas, não deslize para fora do estante.
- Tente distribuir as garrafas de forma uniforme por todo o aparelho.

Frascos abertos podem causar derrames no aparelho. Coloque apenas garrafas fechadas no aparelho.

Para armazenar vinho no seu eletrodoméstico, faça o seguinte:

1. Abra totalmente a porta.
2. Tira um dos suportes.
3. Coloque a sua garrafa plana no suporte.
4. Empurra o suporte de volta para dentro do aparelho.
5. Fecha a porta corretamente.

Para um desempenho ótimo do aparelho, tenha em mente os seguintes aspetos:
• Se não tiver garrafas suficientes para encher o seu aparelho, distribua-as de forma o mais uniforme possível através do aparelho.
• Manter um espaço entre a parede e as garrafas para permitir a circulação do ar.

9.4. Adicionar uma caixa de humidade (opcional)

Quando o aparelho é instalado num clima muito seco (humidade abaixo de 40%), pode colocar uma caixa de humidade dentro do aparelho.

Gorjeta! Tenha em mente que usar a caixa de humidade diminui a capacidade da garrafa do aparelho.

Para adicionar a caixa de humidade, faça o seguinte:
1. Enche a caixa de humidade com água.
2. Coloque a caixa de humidade na prateleira com estribos.

10. POUPANÇA DE ENERGIA

O aparelho é eficiente em termos energéticos por si só. Se quiser usar o aparelho da forma mais eficiente possível:
• Manter a porta fechada o máximo possível.
• Não alterar a temperatura definida com demasiada frequência.
• Desligar o aparelho quando estiver vazio por um período prolongado.
• O Wine Cooler deve estar na zona mais fresca da divisão, longe dos aparelhos de produção e fora da luz solar direta.

11. CUIDADOS E MANUTENÇÃO

AVISO!
Risco de choque elétrico. Quando o aparelho está ligado à rede, contém uma alta tensão. Desligue o fusível da tomada antes de fazer manutenção.

São necessárias as seguintes tarefas de manutenção para manter o aparelho em condições ideais:

Tarefa de manutenção	Frequência
Limpeza rápida	Todos os meses
Limpeza completa	Quando sujo ou quando não é usado por períodos mais longos
Descongelação	De seis em seis meses (ou quando a geada do evaporador tem 5mm de espessura)

Os capítulos seguintes dão instruções sobre como realizar estas tarefas de manutenção.

11.1. Limpeza

AVISO
O uso de agentes de limpeza inadequados pode danificar as superfícies do aparelho. Não use agentes de limpeza abrasivos ou agressivos, esponjas ou panos. Limpa na direção do veio.
O ecrã contém componentes elétricos. Usar demasiada água durante a limpeza pode danificar o ecrã. Certifique-se de torcer o pano ou esponja antes de limpar o ecrã.

Para limpar o aparelho, faça o seguinte:

1. Desligue a energia, desligue o aparelho e remova todos os itens, incluindo garrafas, prateleiras e suportes.
2. Lave as superfícies interiores com água morna e solução suave.
3. Lave as prateleiras com uma solução suave de detergente. Espere que as prateleiras secem antes de voltar a colocar na unidade
4. Torça o excesso de água do pano ao limpar a área dos controlos ou de quaisquer partes elétricas.
5. Lave o exterior com água morna e detergente líquido suave. Enxagua bem e seca com um pano limpo e macio.
6. Limpe as saídas de ar com um pano húmido e macio.
7. Se presente, limpe a caixa de humidade com água corrente.
8. Limpe a porta com limpa-vidros e um pano macio.

AVISO!

Nunca ligue o aparelho enquanto o interior ou as prateleiras estão molhados. Operar num ambiente húmido aumenta significativamente o risco de crescimento de bolor. Maku certificou-se de que o interior do eletrodoméstico e todos os acessórios estavam completamente secos antes de o ligar.

11.2. Descongelar o aparelho

O descongelamento normalmente demora entre 2 a 4 horas. O aparelho é descongelado quando toda a geada do evaporador desaparece.

Para descongelar o aparelho:

1. Desliga o aparelho.
2. Retire as garrafas do aparelho.
3. Deixar a porta aberta para acelerar o processo.
4. Coloque toalhas na abertura da porta do aparelho para absorver qualquer água.
5. Voltar a ligar o aparelho.
6. Se houver, reabasteça a caixa de humidade.

12. FALHA DE ENERGIA

A maioria das falhas de energia é corrigida em poucas horas e não deve afetar a temperatura do seu aparelho se minimizar o número de vezes que a porta é aberta. Se a eletricidade vai ficar cortada durante muito tempo, precisa de tomar as medidas adequadas para proteger o seu conteúdo.

13. TEMPO DE FÉRIAS

Férias curtas: Deixe o Refrigerador de Vinho/Refrigerador de Bebidas a funcionar durante férias de menos de três semanas. Se o aparelho não for usado durante vários meses, retire todos os objetos e desligue-o. Limpe e seque bem o interior. Para evitar o crescimento de odor e bolor, deixe a porta ligeiramente aberta: bloqueie-a se necessário.

14. MOVER O REFRIGERADOR DE VINHO

1. Remover todos os itens.
2. Retire os objetos soltos dentro do refrigerador de vinho (garrafas e prateleiras) ou fixe os objetos soltos com a espuma.
3. Virar a perna ajustável para cima até à base para evitar danos.
4. Fecha a porta com fita adesiva.
5. Certifique-se de que o aparelho se mantém seguro na posição vertical durante o transporte. Também proteja o exterior do eletrodoméstico com uma manta ou itens semelhantes.

15. PERGUNTAS FREQUENTES

1. O aparelho não arrefece o suficiente. O que fazer?

Certifique-se de que a porta está totalmente fechada. Não exponha a unidade à luz solar direta. Mantenha as grelhas de ventilação limpas.

2. O aparelho liga e desliga frequentemente.

Um refrigerador de vinho normalmente ativa o ciclo de arrefecimento a cada 10–15 minutos. Se o compressor arrancar com mais frequência, verifique o seguinte: condições climáticas no local da instalação; Fecho correto da porta.
Se muitas garrafas novas forem carregadas de uma só vez, a unidade pode demorar pelo menos 24 horas a atingir a temperatura definida, resultando em ciclos de arrefecimento temporariamente mais frequentes.

3. A porta não abre.
Verifique a instalação e consulte o manual do utilizador para instruções sobre como ajustar o sensor de abertura da porta.

4. A luz interior não funciona.
Verifica as definições do wine cooler. Mais informações sobre as definições disponíveis podem ser encontradas no manual do utilizador.

5. Surge condensação no vidro.
A humidade excessiva na divisão pode causar problemas de humidade. Isto não é uma avaria do aparelho.

6. A porta não fecha corretamente.

Os refrigeradores de vinho podem permanecer cheios por mais de seis meses antes de chegarem ao cliente. As unidades são protegidas de forma segura com esferovite em todos os lados e fixadas com duas correias para garantir um ambiente seguro e evitar danos físicos durante o transporte. Devido à encapsulação apertada, a junta da porta pode deformar-se e exigir ajustes. Para corrigir isto, feche a porta e aqueça suavemente a junta com um secador de cabelo. Ajuste cuidadosamente as lamellas da junta para as ajudar a abrir e a voltar à forma correta. Verifique a posição da junta e da porta para garantir a vedação adequada. Se a junta ficar solta ou perder a forma ao fim de anos, pode ser restaurada novamente com um secador de cabelo. Verifique se a unidade está nivelada e que todas as prateleiras estão corretamente instaladas.

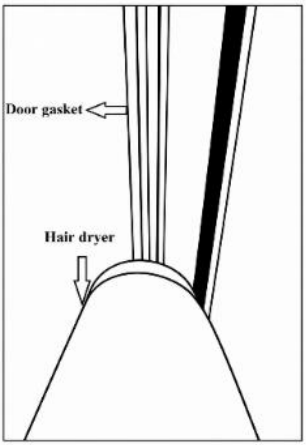

7. Como registar o meu pedido de serviço

Por favor, utilize o link para registar o seu pedido de serviço: https://service.dunavox.com/

Precisa das seguintes informações para se registar:
- Detalhes de contacto (Nome, endereço de email, número de telefone)
- Detalhes da conta (País de compra, data de compra, de quem comprou)
- Detalhes do produto (tipo de produto, número de série)
- Descrição do erro (Explicação do erro, carregar fotografias da instalação é obrigatório ao submeter o formulário de relatório de serviço.

Se notar algum comportamento invulgar no seu eletrodoméstico, por favor contacte o seu revendedor local ou envie um email para o seguinte endereço de email: service@dunavox.com

16. ELIMINAÇÃO

1. Antes de descartar um aparelho antigo, desligue a ficha da tomada principal para garantir que o aparelho está inoperacional.
2. Remova a porta, mas deixe as prateleiras no lugar para evitar que crianças entrem no interior.
3. Corta o cabo principal e descarta-o.



O símbolo no produto ou na sua embalagem indica que este produto não deve ser manipulado como lixo doméstico geral, mas deve ser levado para um ponto de recolha de reciclagem de bens elétricos e eletrónicos. A eliminação deve ser realizada de acordo com as regulamentações ambientais locais para a eliminação de resíduos. Ao descartar corretamente este produto, está a contribuir para a proteção do ambiente e para a saúde dos seus semelhantes. A eliminação inadequada põe em risco a saúde e o ambiente. Mais informações sobre a reciclagem do produto podem ser obtidas na sua câmara municipal, no departamento de recolha de resíduos ou na loja onde comprou o produto.

Se o seu produto estiver defeituoso, contacte a Dunavox. Podemos possivelmente reparar o produto ou dar-lhe uma segunda vida. Se tiver de descartar o produto, descarte-o de acordo com as diretrizes locais aplicáveis.
Quando vender o produto a um novo proprietário, certifique-se de adicionar este manual ou uma cópia deste manual.

AVISO!
Ao descartar um aparelho antigo, certifique-se de que a tubagem não fica danificada.

17. GARANTIA

Os produtos para uso doméstico têm uma **garantia padrão de 24 meses**. O registo no prazo de 30 dias após a compra prolonga a garantia por **12 meses (36 meses no total).**

Inscrição no https://dunavox.com/product-registration

O compressor fica coberto por **mais dois (2) anos**, **totalizando cinco (5) anos** no compressor.
A garantia aplica-se **apenas no país de compra**.
As reclamações devem incluir **prova de compra** e, se aplicável, **prova de registo**. A garantia cobre **mão-de-obra, peças sobressalentes e custos de transporte** necessários para a reparação. A remoção e reinstalação de aparelhos embutidos são da responsabilidade do utilizador final. Por razões de segurança, não é prestado serviço no local para unidades instaladas acima de **2 metros** acima do nível do chão.

Exclusões:

Sem cobertura para: danos de transporte/realojamento; riscos/vidro partido, prateleiras ou pegadores; instalação/uso inadequado; ligação de energia errada ou tensão instável; reparação/modificação não autorizada; desastres naturais; desgaste/descoloração estética; perda ou deterioração de vinho ou outros conteúdos; Desgaste geral. A Dunavox não é responsável por quaisquer danos indiretos ou consequentes, incluindo a deterioração do vinho ou dos materiais envolventes.

Os produtos estão abrangidos pela garantia oficial do fabricante, de acordo com as regulamentações europeias aplicáveis de conformidade para consumidores/produtos. A garantia é pessoal para o comprador original e não transferível. A reparação/substituição não prolonga o período original da garantia.

As cláusulas e especificações da garantia estão sujeitas a alterações sem aviso prévio.

DUNAVOX

THE WINE COOLING EXPERT

DUNAVOX

THE WINE COOLING EXPERT

Дух DUNAVOX

RU USER MANUAL V4.0-2026



ПРЕДИСЛОВИЕ

Уважаемый клиент,

Спасибо, что купили этот прибор и доверили Dunavox. Мы спроектировали
Этот продукт с максимальной заботой и надеемся, что он станет гордым и долгосрочным дополнением к вашему дому. Если у вас есть вопросы по вашему прибору, пожалуйста, дайте знать, мы с радостью поможем вам!

Дух DUNAVOX

- Дверная ручка
- ЖК-сенсорный экран
- WIFI + Smart App
- Интегрированная система вентиляции
- Телескопическая деревянная полка
- Многосветодиодный светильник

Спиртные продукты

DVS-19.50B
DVS-19.50SS
DVS-19.50C
DVS-19.50MB
DVS-25.65DB
DVS-25.65DSS
DVS-25.65DC
DVS-25.65DMB
DVS-44.120DB
DVS-44.120DSS
DVS-44.120DC
DVS-44.120DMB
DVS-70.185DB
DVS-70.185DSS
DVS-70.185DC
DVS-70.185DMB

СОДЕРЖАНИЕ **НОМЕР СТРАНИЦЫ**

1. Об этом документе	1
1.1. Язык	1
1.2. Соответствующая документация	1
1.3. Использованные символы	1
2. Описание продукта	1
2.1. Конформизм	1
3. Безопасность	2
3.1. Предназначение	2
3.2. Целевые пользователи	2
3.3. Инструкции по безопасности	2
4. Транспорт и хранение	3
4.1. Транспорт	3
4.2. Хранение	4
5. Установка	4
5.1. Перед установкой и использованием нового прибора	4
5.2. Важные инструкции по безопасности	4
5.3. Установка винного шкафа	5
5.4. Выбор места	6
5.5. Подготовка прибора к установке	6
5.6. Подключение блока питания	7
5.7. Установка прибора	7
5.8. Обратная сторона двери	7
5.9. Фиксация на шкафчике	7
5.10. Завершение установки	8
6. Управление прибором	8
6.1. Кнопка включения/выключения питания.	8
6.2. Кнопка блокировки	8
6.3. Кнопка переключателя функций	8
6.4. Кнопка настройки функции	9
6.5. Настройка температуры	9
6.6. Страница настройки режима работы	9
6.7. Страница настроек режима света	9
6.8. Страница настройки яркости света	10
6.9. Страница с настройками светлых цветов	10
6.10. Выбор между °C/F	10
6.11. Шаги использования Wi-Fi	10
6.12. Сетевой интерфейс	10
7. Полки	11
7.1. Установка рельсов	11
8. Дверь	12
8.1. Как изменить угол открытия двери	12
8.2. Установка ручки	13
9. Температура	13
9.1. Зоны	13
9.2. Контроль температуры	13
9.3. Хранение вина	14
9.4. Добавление контейнера для влажности (по желанию)	14
10. Энергосбережение	14
11. Уход и обслуживание	15
11.1. Уборка	15
11.2. Разморозка прибора	15
12. Отключение электроэнергии	16
13. Отпуск	16
14. Перемещение винного холодильника	16
15. Часто задаваемые вопросы	16
16. Утилизация	18
17. Гарантия	18

А. ОБ ЭТОМ ДОКУМЕНТЕ

Это руководство применимо ко всем моделям Spirit от Dunavox. Если главы применимы только к некоторым моделям, это будет упомянуто в заголовке или в начале главы.
Прочитайте и поймите это руководство перед использованием продукта. Аккуратно храните это руководство для будущего.
Мы оставляем за собой право изменять параметры без предварительного уведомления.

1.1. Язык

Это руководство изначально написано на английском языке. Все остальные языковые версии являются переводами оригинального текста. Если ваш предпочитаемый язык недоступен в печатной версии, пожалуйста, посетите наш сайт и найдите соответствующую модель, чтобы скачать руководство пользователя на необходимом языке.

1.2. Соответствующая документация

Для этого устройства доступна следующая документация:

Документ	Расположение
Руководство пользователя	Этот документ
Энергетическая маркировка	Упакован в прибор
Чертёж установки	

1.3. Использованные символы

В этом руководстве содержится инструкции по безопасности. Игнорирование этих инструкций может привести к травме или повреждению прибора. Каждая инструкция безопасности обозначается сигнальным словом. Сигнальное слово соответствует уровню риска описанной опасной ситуации.

ВНИМАНИЕ!	Этот символ указывает на опасную ситуацию, которая, если не избежать, может привести к смерти или серьёзным травмам.
ОСТОРОЖНО!	Этот символ указывает на опасную ситуацию, которую если не избежать, она может привести к лёгким или умеренным травмам.
УВЕДОМЛЕНИЕ	Этот символ указывает на ситуацию, которую если не избежать, она может привести к повреждению продукта.

Другие символы в этом руководстве не относятся к безопасности.

Чаевые!	Этот символ указывает на совет, полезный для некоторых пользователей.

Б. ОПИСАНИЕ ПРОДУКТА

Это высококачественный винный охладитель с премиальным видом и ощущениями. Прибор оснащён динамическим климатическим режимом, который идеально подходит для длительного хранения винных бутылок.
В следующей таблице показано количество зон и вместимость бутылок в каждой модели.

	Дух			
	19	25	44	70
Количество зон	1	2	2	2
Вместимость бутылок	19	25	44	70

См. приложение 1 для полного списка спецификаций.

2.1. Конформизм

Этот прибор проектируется и протестируется в соответствии со следующими нормативами и директивами:

LVD 2015/35/EU
EMC 2014/30/EU
ERP 2009/125/EC
RoHS 2011/65/EC
Сертификат CB
Сертификация CE

B. БЕЗОПАСНОСТЬ

3.1. Предназначение

• Этот прибор предназначен для хранения вин при оптимальной температуре.
• Это устройство предназначено для встроенного или под прилавком (DVS-19.50B, DVS-19.50SS, DVS-19.50C, DVS-19.50MB, DVS-25.65DB, DVS-25.65DSS, DVS-25.65DC, DVS-25.65DMB, DVS-44.120DB, DVS-44.120DSS, DVS-44.120DC, DVS-44.120DMB)
• Прибор предназначен для использования в домашних условиях.
• Прибор предназначен только для использования в помещении.
• Этот прибор предназначен для хранения вина.

3.2. Предназначенные пользователи

Это устройство может использоваться детьми в возрасте 8 лет и старше, а также людьми с ограниченными физическими, сенсорными или умственными способностями, либо с недостатком опыта и знаний, если им назначили надзор или инструкции по безопасному использованию продукта и они понимают связанные с ним опасности. Дети не должны играть с этим продуктом. Уборка и обслуживание пользователей не должны выполняться детьми без присмотра.

3.3. Инструкции по безопасности

ВНИМАНИЕ!

Риск электрического тока. Когда прибор подключён к сети, он содержит высокое напряжение.

• Выключите предохранитель розетки перед подключением прибора к сети.
• Заземли прибор.
• Перед проведением технического обслуживания выключите предохранитель розетки.
• Не перемещайте прибор, когда он подключён к активной розетке.
• Не подключайте прибор к розетке, если шнур питания повреждён. Если шнур питания повреждён, его должен заменить производитель или авторизованный сервисный центр.
• Не подключайте прибор к неисправной розетке.
• Держать прибор и шнур питания подальше от воды и влаги.
• Не отключайте прибор, потянув за кабель. Всегда держитесь за разъём и тяните.
• Не отключайте прибор влажными руками.
• Не размещайте несколько розеток питания или удлинителей за прибором.

ВНИМАНИЕ!

Хладагент очень воспламеняющийся! Хладагент может вызвать пожар при контакте с пламенем или искрами.

• Не используйте прибор в присутствии взрывчатых или горючих паров.
• Не используйте прибор при повреждении контура хладагента.

• Если хладагент протекал из прибора:
- Избегайте огня или искр.
- Отключить предохранитель розетки прибора.
- Проветрить помещение, в котором находится прибор, на несколько минут.
- Свяжитесь с Dunavox за советом.

• Не используйте механические устройства для ускорения процесса разморозки.

ВНИМАНИЕ!

Риск удушья! Дети играют с упаковочным материалом, которые могут привести к травмам. Держите упаковку вне досягаемости детей.

ОСТОРОЖНО!

Прибор тяжёлый. Самостоятельное ношение и перемещения прибора может привести к травмам. Всегда поднимайте и перемещайте прибор вдвоём.

ОСТОРОЖНО!

Прибор не предназначен для ремонта пользователем. Попытки ремонтировать прибор могут привести к травмам и повреждению прибора, а также аннулировать гарантию:

- Не ремонтируйте и не меняйте ни одну часть прибора, если это не рекомендовано в этом руководстве.
- Не используйте аксессуары, не рекомендованные производителем.
- Не используйте другие электроприборы внутри прибора.

УВЕДОМЛЕНИЕ

Внешние источники тепла могут влиять на работу прибора:

• Не устанавливайте прибор под прямым солнечным светом.

• Не устанавливайте прибор рядом с источниками тепла, такими как духовки, плиты, обогреватели и радиаторы.

УВЕДОМЛЕНИЕ

Вентиляция не работает должным образом, когда вентиляционные решётки закрыты. Прибор может перегреваться. Не закрывайте вентиляционные решётки.

УВЕДОМЛЕНИЕ

Хранение открытых бутылок в приборе может привести к протечкам и плесени. Не храните бутылки, которые были открыты.

УВЕДОМЛЕНИЕ

Несколько винных бутылок могут быть тяжёлыми и влиять на центр тяжести прибора, вызывая его наклон: • Обратите внимание на расположение бутылок в приборе:

• Не выдвигайте сразу более одной загруженной стойки.

• Если на стеллаже больше одного слоя бутылок, не выдвигайте её.

• Старайтесь равномерно распределять бутылки по всему прибору.

Г. ТРАНСПОРТ И ХРАНЕНИЕ

Транспортировка и хранение должны соответствовать следующим климатическим условиям:

Температура окружающей среды	1 -40 °C
Влажность окружающей среды	< 95% (не конденсируется)

4.1. Транспорт

Имейте в виду следующие моменты при перевозке прибора:
• Транспортировать прибор в оригинальной упаковке.
• Транспортировать прибор вдвоём.
• Не наклоняйте упаковку более чем на 45°.

Если прибор уже распакован, убедитесь:
• Зафиксировать дверь в закрытом положении скотчем.
• Защитите внешнюю часть прибора. Используйте мягкую, плотную ткань.

4.2. Хранение

Храните прибор в оригинальной упаковке.

Д. УСТАНОВКА

5.1. Перед установкой и использованием нового прибора

ВНИМАНИЕ!
Перед включением прибора, пожалуйста, откройте дверцу на 5 минут, чтобы проветрить шкаф.

• Ознакомьтесь с инструкциями, прилагаемыми к прибору — неустановка или использование этого прибора в соответствии с инструкцией может аннулировать гарантию.
• Производитель не несёт на себя никакой ответственности за ущерб, вызванный неправильным использованием или неправильной установкой.
• Не устанавливайте этот прибор, если он был повреждён во время транспортировки. Это включает вилку и шнур питания.
• Пожалуйста, храните эти инструкции в надёжном месте для будущей справки.

Примечание: Этот прибор предназначен исключительно для хранения вина.

5.2. Важные инструкции по безопасности

• Чтобы предотвратить повреждения двери и прокладки, убедитесь, что дверь полностью открыта, прежде чем вынимать полки.
• Не перемещайте винный кулер, когда он заполнен вином, вы можете исказить прибор.
• Если провод питания повреждён, его следует заменить только производитель или
Соответствующая квалификация.
• Никогда не позволяйте детям управлять, играть или забираться внутрь прибора.
• Никогда не чистите детали бытовой техники горючими жидкостями.
• Все электрические ремонты должны выполняться квалифицированным инженером-сервисом. Недостаточный ремонт может привести к
что создаёт серьёзный источник опасности для пользователя и аннулирует любую гарантию.
• Никогда не храните внутри прибора ничего опасного, например, горючих материалов, взрывчатых веществ, сильных веществ
Кислотные или щелочные вещества и т.д.
• Не храните и не используйте бензин или любые другие горючие пары и жидкости в районе этого или любого другого прибора. Это может привести к пожарной опасности или взрыву.
Предупреждение: не допускайте повреждения контура хладагента во время использования или установки прибора. Если устройство повредится, не используйте его, пока не получите указания от сервисного инженера.

Хладагент может воспламеняться или повредить глаз при протечке.

• Всегда не забывайте отключать прибор от сети перед уборкой. При отключении от электропитания отсоединяйте вилку, а не шнур питания.

• Не используйте ничего электрического внутри винного шкафа.

• Всегда держите вентиляционные отверстия свободными от препятствий. Если они будут заблокированы, сразу очистите их.

• Убедитесь, что вилка находится в доступном месте после завершения установки.

• Используйте этот прибор только в бытовых целях в соответствии с этими инструкциями. Винный холодильник подходит для хранения вина (или других бутылочных напитков). Он не подходит для хранения свежих или замороженных продуктов.

• Этим прибором могут пользоваться дети в возрасте 8 лет и старше, а также лица с ограниченными физическими, сенсорными или умственными способностями, либо с отсутствием опыта и знаний, если им предоставляли надзор или инструкции по безопасному использованию прибора и они понимают связанные с ним опасности. Дети не должны играть с прибором. Уборка и обслуживание пользователей не должны осуществляться детьми без присмотра.

• Хладагент этих приборов — R600a, горючие и взрывчатые вещества не следует класть в шкаф или рядом с ним, чтобы избежать пожара или взрыва.



5.3. Установка винного шкафа

- Уберите наружную и внутреннюю упаковку.
- **Примечание**: перед подключением винного шкафа к источнику питания дайте ему стоять вертикально примерно 24 часа. Это снизит вероятность неисправности системы охлаждения при транспортировке.
- Ремонт ручки — необходимый этап перед завершением установки
- Очистите внутреннюю поверхность тёплой водой с помощью мягкой тряпки.
- Чтобы выровнять винный шкаф, отрегулируйте переднюю нивелировочную ножку внизу.
- Разместите винный шкаф вдали от прямых солнечных лучей и источников тепла (духовка, плита, обогреватель, радиатор и т.д.). Прямой солнечный свет может влиять на акриловое покрытие, а источники тепла увеличивают потребление электроэнергии. Экстремально низкие температуры окружающей среды также могут привести к неправильной работе устройства.
- Избегайте размещения устройства во влажных местах.
- Винный шкаф должен располагаться там, где температура окружающей среды составляет от 16°C до 38°C. Если температура окружающей среды выше или ниже этого диапазона, производительность устройства может пострадать. Размещение прибора в экстремально холодных или жарких условиях может привести к колебаниям внутренней температуры. Диапазон установленных температур может не быть достигнут.
- Подключите винный шкаф к соответствующей розетке. Если вилку нужно заменить, используйте инструкции, указанные в разделе «Электрические требования».
- Выключите предохранитель розетки перед подключением прибора к сети.
- Подключите прибор к заземленной розетке
- Перед обслуживанием выключите предохранитель розетки.
- Не подключайте прибор к розетке, если шнур питания повреждён.
- Не подключайте прибор к неисправной розетке.
- Держите прибор и кабель вдали от воды и влаги.

Примечание: стеклянная дверь больше прибора и ломается, если поставить прибор на пол без ножек. Не ставьте прибор прямо на пол, если он не поддерживается ножкой или внешней опорой.

Примечание: вентиляция не может работать должным образом, когда вентиляционные решётки закрыты. Прибор может перегреваться. Не закрывайте вентиляционные решётки.

Примечание: Хранение открытых бутылок в приборе может привести к протечкам и появлению плесени в винном холодильнике. Не храните бутылки, которые были открыты.

Примечание: всегда прикрепляйте прибор к шкафу.

Процесс установки прибора состоит из следующих этапов:

Встроенная в колонну
Выбор места
Подготовка прибора к установке
Подключение блока питания
Установка прибора
Изменение направления двери (опционально)
Завершение установки

В следующих главах подробно объясняется каждый этап.

5.4. Выбор места

УВЕДОМЛЕНИЕ
Внешние источники тепла могут влиять на работу прибора. Не устанавливайте прибор:
- При прямом солнечном свете
- Рядом с источниками тепла, такими как духовка, плита, обогреватель или радиатор.

Монтажная комната должна соответствовать следующим условиям:

Рабочая температура	16–38 °C
Рабочая влажность	< 95% (не конденсируется)
Объём воздуха	> 1 м3 на 8 куб охлаждающей жидкости

Имейте в виду, что установка в открытых кухнях или у перегородок может увеличить шумовое загрязнение, исходящее от прибора.
Чаевые! Также на www.dunavox.com можно найти чертеж установки.

Прибор можно встраивать. Место установки должно соответствовать следующим условиям:
- Не прямо рядом с духовкой или над ней.
- Нижняя поверхность достаточно прочная, чтобы поддерживать загруженное устройство.
- Сухая, стабильная и ровная поверхность.
- Рядом с отдельной розеткой (220–240 VAC, 50 Гц).

5.5. Подготовка прибора к установке

A. Удалите всю внешнюю и внутреннюю упаковку.

Чаевые! Продукт тяжёлый и его трудно перемещать на большие расстояния. Рекомендуем распаковывать продукт на месте установки.

Б. Проверьте, есть ли все содержимое упаковки и не повреждено. В упаковке должен быть 1x винный кулер Dunavox, 1x ручка, 1x инструкция пользователя и 1x энергетическая этикетка. Если детали отсутствуют или повреждены, свяжитесь с поставщиком.

В. Используйте тёплую воду и мягкую тряпку, чтобы очистить внутреннюю часть прибора.

Чаевые! Внутри прибора сначала может сохраняться остаточный запах. Запахи исчезают, когда устройство работает.

Г. Дайте прибору стоять вертикально как минимум 24 часа. В это время вы можете держать дверцу прибора открытой, чтобы вывести остаточные запахи.

Д. Поставьте прибор перед местом установки. Оставьте пространство 0,5 м между прибором и шкафом для электромонтажа. Прибор готов к электромонтажу.

ВНИМАНИЕ!

Риск электрического тока. Когда прибор подключён к сети, он содержит высокое напряжение:

- Электромонтаж должен соответствовать местным и национальным требованиям.
- Электромонтаж должен выполняться квалифицированным и компетентным специалистом.
- Не перемещайте прибор, когда он подключён к активной розетке.
- Не подключайте прибор к розетке, если он повреждён. Если шнур питания повреждён, его должен заменить производитель или авторизованный сервисный центр.

5.6. Подключите прибор к блоку питания:

А. Выключите предохранитель розетки.

Б. Подключите кабель питания к розетке. Обязательно заземляйте прибор.

В. Включите предохранитель розетки обратно.

Г. Проверьте, включён ли прибор.

Если прибор не включается, повторите шаги, описанные в этой главе. Если прибор всё ещё не работает, свяжитесь с вашим поставщиком. Выключите предохранитель розетки, чтобы безопасно продолжить установку.

5.7. Установка прибора

А. Убедитесь, что электромонтаж завершен до установки прибора.

Б. Отрегулируйте ножки так, чтобы прибор стоял на всех 4 футах и стал ровным и стабильным.

В. Вставьте прибор в шкаф. Убедитесь:

- Кабель питания не застрял под прибором.
- Прибор не касается задней стенки.
- Прибор стоит в центре шкафа.
- В верхней части прибора есть не менее 5 мм свободного пространства.

Ещё раз проверьте, ровно ли устройство и стабильно. Если нет, отрегулируйте ножки так, чтобы прибор стоял на всех 4 футах и стал ровным и устойчивым.

5.8. Изменение направления двери (опционально)

При необходимости направление двери можно изменить после установки прибора. Мы рекомендуем поменять направление двери вдвоём.

ВНИМАНИЕ!

Дверь сделана из стекла и может разбиться при падении. При обратном направлении двери позвольте другому человеку поддерживать дверь при откручивании петель.

Для получения дополнительной информации смотрите главу 8.

5.9. Фиксация в шкафе

Прибор должен быть закреплён на шкафу, чтобы предотвратить его движение внутрь в колонне при многократном открытии (толчке) двери.

А. Отверстия для фиксации расположены над и под дверью.
Б. Прикрепите прибор к шкафу четырьмя винтами.

5.10. Завершение установки

А. Включите предохранитель розетки.
Б. Проверьте, включён ли прибор. Теперь вы можете пользоваться этим прибором.

Чаевые! При первом использовании прибора мы рекомендуем подождать 2–3 часа, прежде чем положить бутылки внутрь, чтобы прибор достиг установленной температуры.

6. РАБОТА ПРИБОРА

УВЕДОМЛЕНИЕ

Риск повреждения вашей техники. Не включайте прибор сразу после его выключения. Подождите 5 минут, прежде чем перезапускать прибор.

Управление вашим винным куллером

Для DVS-19.50

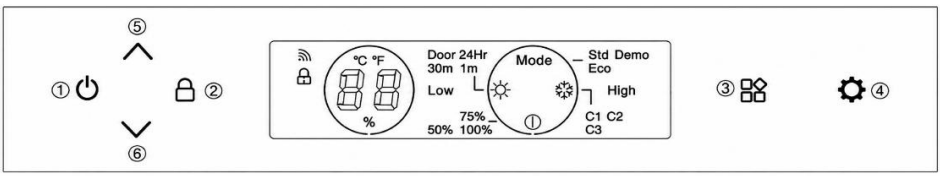

Для DVS-25.65 DVS-44.120, DVS-70.185

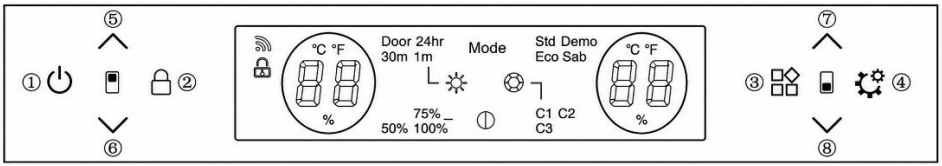

6.1. Кнопка включения/выключения питания (1)

Система по умолчанию включает питание после подключения. Длительное нажатие кнопки — 3 секунды, раздаётся пищание, питание ВЫКЛЮЧЕНО. Слегка нажав на эту кнопку, появляется пищание, продукт включается.

6.2. Кнопка блокировки (2)

В нормальном режиме (без отказа) система по умолчанию разблокируется после включения продукта.

Длительное нажатие кнопки 3 секунды — будет пищание. Система переходит в режим блокировки, чтобы заблокировать панель управления. Система не срабатывает при нажатии кнопок в режиме Блокировки.

Длительное нажатие кнопки 3 секунды в режиме блокировки, будет издавать пищание, разблокировка панели управления.

6.3. Кнопка переключателя функций (3)

Система имеет 4 значка функций:

Настройки системы Mode

Настройки яркости света

Настройки цвета света

Настройки продолжительности света

Нажмите кнопку, чтобы переключиться между функциями во время мигания значка. Если после 5-кратного мигания не происходит действия, система выходит из режима переключения функций.

6.4. Кнопка настройки функции (4)

Эта кнопка сработает только при мигании значка функции. Используйте эту кнопку, чтобы переключаться между функциями.

6.5. Настройка температуры

(5) (6) Кнопки регулировки температуры верхней зоны

(7) (8) кнопки регулировки температуры в нижней зоне

Кнопка повышения температуры

Одно нажатие кнопки раздаётся писк, температура поднимется на 1°C.
Когда установленная температура достигает установленного верхнего предела, она не меняется.

Кнопка снижения температуры

Одно нажатие кнопки раздаётся писк, температура упадёт на 1°C.
Когда установленная температура достигает установленного нижнего предела, она не меняется.

Диапазон контроля температуры
- ДЛЯ DVS-19.50: 5-18°C
- ДЛЯ DVS-25.65; DVS-44.120; DVS-70.185: Верхняя зона: 5-10°C, нижняя зона: 10-18°C

Заводская настройка по умолчанию

- ДЛЯ DVS-19.50: 12°C
- ДЛЯ DVS-25.65; DVS-44.120; DVS-70.185: Верхняя зона: 6°C, нижняя зона: 12°C

6.6. Страница настройки режима работы

Нажмите Mode иконку, когда мигает кнопка, чтобы переключиться между Std//Eco/Demo режимами.

A. Std (Стандартный режим): Система по умолчанию включает режим «Std» после включения продукта.
Б. Eco (режим энергосбережения): После перехода в режим Eco внутренний свет гаснет через 3 секунды, а экран — через 20 секунд после закрытия двери.
B. Демо: после перехода в режим демонстрации компрессор перестаёт работать. Все остальные функции остаются в рабочем состоянии. Например, механизм с нажатием и открытием двери и освещение. Этот режим идеально подходит для шоурумов или выставок с демонстрацией винного кулера.

Выбранный режим мигнет 5 раз, чтобы подтвердить параметр.

6.7. Страница настроек режима света

Нажмите икон , когда мигает, нажмите кнопку, чтобы настроить внутреннюю длительность света. Варианты: «Дверь, 1 минута, 30 минут или 24 часа». Выбранная кнопка света мигнет 5 раз, подтверждая выбранный вариант. Система по умолчанию такова: индикатор «Дверь» горит, когда дверь открыта, и выключается, когда закрыта. При всех настройках длительности яркость 100% при открытии двери, но яркость ниже, если дверь закрыта. Яркость зависит от установленного уровня яркости.

6.8. Страница настройки яркости света

Нажмите на ikon, когда он мигает , чтобы переключиться между уровнем яркости 50% / 75% / 100%. Выбранный уровень мигает 5 раз, чтобы подтвердить настройки. Система по умолчанию — 75% яркости после включения прибора.

6.9. Страница с настройками светлых цветов

Нажмите икон , когда мигает — кнопку, чтобы переключиться между цветами C1/C2/C3. Выбранный цвет мигает 5 раз, чтобы подтвердить настройки. Система по умолчанию — цвет C1. C1 — белый, C2 — синий, а C3 — оранжевый.

6.10. Выбор между °C/F на экране

Переключение Цельсия и Фаренгейта:

При длительном нажатии и одновременно верхней или нижней зоны в течение 3 секунд температура будет переключаться между °C и F.

6.11. Шаги использования Wi-Fi

1. Отсканируйте код, чтобы скачать приложение «smart life» и установить его на свой телефон.

2. Зарегистрируйте личный аккаунт и войдите в свою домашнюю Wi-Fi сеть.

3. После подключения питания, нажмите и удерживайте кнопку в течение 3 секунд до четырёхкратного сигнала. Система переходит в статус согласования сети. Задняя подсветка кнопки начала светиться.

4. Нажмите «+» на странице приложения, чтобы «Добавить устройство». Приложение автоматически ищет устройства и пытается подключиться.

5. Иконка устройства появляется при успешном поиске приложения по устройству. Нажмите на значок и введите пароль Wi-Fi. А потом ждать полного соединения.

6. После успешного подключения сети подсветка перестаёт светиться. Приложение входит в главное окно управления винным кулером. Теперь вы можете пользоваться приложением. Если соединение не сработает, пожалуйста, проверьте сеть WIFI и попробуйте подключиться снова.

6.12. Сетевой интерфейс

1. Интерфейс Bluetooth (Bluetooth LE): перед сетевым выделением устройство по умолчанию включает функцию Bluetooth, и его основная функция используется для поиска устройства по близости и начального подключения. Когда вы готовы подключить устройство к сети, мобильные телефоны и другие умные устройства могут быстро обнаружить устройство через Bluetooth и установить предварительную связь для подготовки к последующему процессу Wi-Fi.
2. WiFi-интерфейс: До выделения сети Wi-Fi интерфейс устройства не подключается, а находится в настраиваемом режиме прослушивания. Он всегда слушает Wi-Fi сигналы в окружающей среде и ждёт команды, отправленной пользователем через мобильное приложение. Как только он получит правильное назначение для подключения к указанной Wi-Fi сети. Устройство поддерживает Wi-Fi только в диапазоне 2,4 ГГц, что больше подходит для стабильного подключения к умным устройствам в домашней службе регистрации.
3. Услуга вещания устройств: устройство непрерывно транслирует информацию о своем устройстве через Bluetooth, включая имя устройства, тип устройства и уникальный идентификатор. Информация о трансляции будет приниматься окружающими Bluetooth-устройствами, чтобы пользователи могли быстро определить и выбрать оборудование, которое нужно подключить к сети в приложении мобильного телефона.
4. Сетевая услуга: будь то установление начального соединения с приложением мобильного телефона через Bluetooth или последующей сетевой конфигурации через Wi-Fi, устройство предоставляет соответствующую сетевую услугу. Имя Wi-Fi сети (SSID) и пароль роутера передаются из APP в мобильное приложение через Bluetooth. В процессе распространения Wi-Fi устройство пытается подключиться к указанной Wi-Fi сети согласно полученной информации о распределении и передавать обратную связь мобильному приложению о ходе и результате распространения.

7. ПОЛКИ

• В соответствии с конфигурацией вашего продукта, пожалуйста, проверьте соответствующие стеллажи Remove or Replace Racks.

• Чтобы не повредить прокладку двери, убедитесь, что дверь полностью открыта, когда вытаскиваете полки из рельсового отсека.

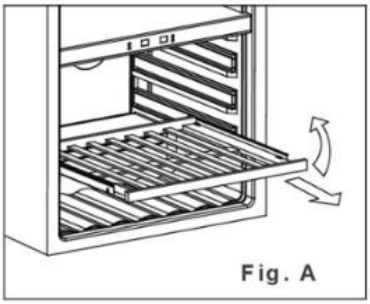

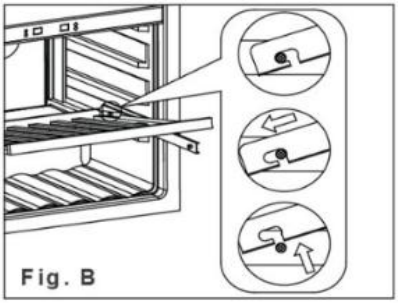

1. Полностью удлините полку, которую хотите снять (рис. A)
2. Поднимите переднюю часть полки (рис. A)
3. Удерживая дорожку полки, вдавливая полку внутрь, затем вверх, чтобы освободить задние амортизаторы (рис. B)

7.1. Установка рельсов





1. Поставьте рельсы на отверстия для винтов (отмечено красным цветом на первой фотографии)
2. Закрепить направляющие к шкафу в обоих отверстиях для винтов (винты идут к направляющим)
3. Закрепите направляющие с обеих сторон шкафа.
4. Установите полку согласно описанию в разделе «Полки»

8. ДВЕРЬ

8.1. Как изменить угол открытия двери

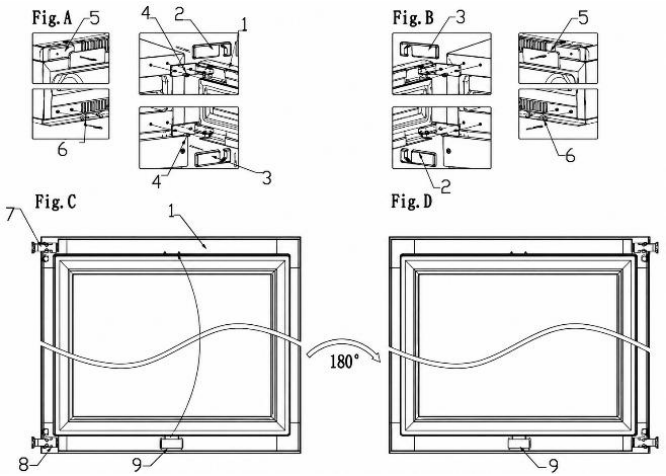

1. дверь; **2**. верхняя крышка дверных петель; **3**. нижняя крышка дверных петель; **4.** Винт **5**. декоративные элементы (22 — для декоративных гвоздей); **6.** декоративные гвозди; **7/8.** дверные петли**; 9.** Пресс для лампы на двери

1. Откройте дверь и уберите декоративные гвозди (5) с верхней левой стороны и декоративный гвоздь (6) с нижней левой стороны (рис. A).

2. Оттяните правую крышку дверных петель (2) вперёд и вверх, а затем правую нижнюю крышку (3) вперёд и вниз (рис. A).

3. Снимите все винты (4) с верхней и нижней петли, а затем снимите дверь (рис. A).

4. Нажмите на дверную лампу (9), снимите и установите её на верхнюю дверную раму, затем поверните дверь на 180 градусов (рис. C/D).

5. Закрепите дверную петлю с левой стороны коробки с помощью шурупов и затяните винты, чтобы петля двери была плотно зафиксирована (рис. B).

6. Наконец, установите декоративные элементы (5) и декоративные гвозди (6) в верхний правый и нижний правый углу коробки (рис. B)

Примечание: чтобы поменять дверь, нужны двое.

8.2. Установка ручки

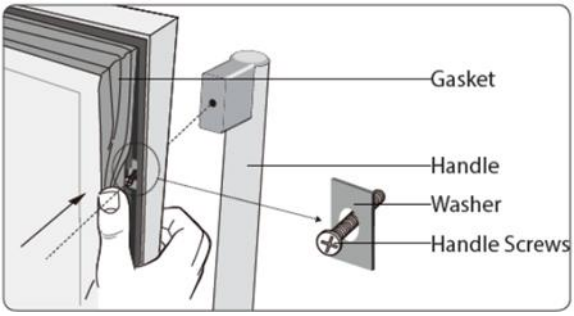

Чтобы установить дверную ручку:

1. Откройте дверь и вытащите прокладку двери из дверной рамы, чтобы получить доступ к винтам.
2. Наместите ручку на штифты на двери.
3. Закрепите ручку на двери с помощью шурупов. Будьте осторожны, не закрепляйте винты туго, чтобы не повредить дверь.

9. ТЕМПЕРАТУРА

Оптимальная температура зависит от типа вина:

Тип вина	Оптимальная температура	
Красное вино	14–18 °C	57 – 65 °F
Белое вино	5–10 °C	41–50 °F
Вызревающее вино	11–14 °C	52 – 57 °F

Всегда проверяйте этикетку бутылки для оптимальной температуры хранения ваших вин.

9.1 Зоны

Прибор может быть оснащён несколькими зонами. Каждая зона подходит для различных видов вин. Дисплеи показывают текущую температуру в соответствующих зонах.

Чаевые! Если хотите переключать устройства на дисплее между °C и °F.

Тип	Зона	Виды вина	Настройки температуры	
Однозона		Все виды вина	В зависимости от вина	
Двойная зона	**Верхняя зона**	Шампанское Белое вино	5–10 °C	41–50 °F
	Нижняя зона	Белое вино Красное вино	10–18 °C	50 – 65 °F

Для оптимальной работы рекомендуем разницу температур между зонами не менее 4 °C.

9.2. Контроль температуры

Для управления настройками температуры:

1. Нажмите одну из кнопок температуры, чтобы проверить установленную температуру. На дисплее мигает установленная температура.
2. Используйте кнопки температуры, чтобы изменить температуру.

Если кнопки температуры не нажимаются дольше 5 секунд, дисплей перестаёт мигать и снова показывает текущую температуру в соответствующей зоне.

УВЕДОМЛЕНИЕ

Если температура на дисплее продолжает мигать, измеренная температура отклоняется более чем на 5 °C от установленной температуры. Отклонение температуры более 5 °C может повредить качество вина. Проверьте, выдерживают ли хранящиеся вина разницу температуры, а если нет — уберите вино из холодильника, пока дисплей не перестанет мигать.

Функция памяти температуры следит за тем, чтобы настройки температуры оставались прежними, когда устройство включается после отключения питания.

9.3. Хранение вина

Количество вина, которое можно хранить в приборе, зависит от размера бутылок. Ёмкость примерно соответствует максимуму на основе бутылок Bordeaux объемом 750 мл.

УВЕДОМЛЕНИЕ

Несколько винных бутылок могут быть тяжёлыми, влиять на центр тяжести прибора и вызывать её наклониться. Обратите внимание на расположение бутылок в приборе:

- Не вытягивайте сразу более одной загруженной стойки.
- Если на стеллаже больше одного слоя бутылок, не выдвигайте из неё.
- Старайтесь равномерно распределять бутылки по всему прибору.

Открытые бутылки могут привести к проливу прибора. Кладите в прибор только нераспакованные бутылки.

Чтобы хранить вино в приборе, сделайте следующее:

1. Полностью откройте дверь.
2. Вытащите одну из стеллажей.
3. Поставьте бутылку ровно на полку.
4. Вставьте багажник обратно в прибор.
5. Закройте дверь как следует.

Для оптимальной работы прибора учитывайте следующие моменты:

• Если у вас недостаточно бутылок для наполнения прибора, распределите их максимально равномерно по прибору.
• Оставьте зазор между стеной и бутылками для циркуляции воздуха.

9.4. Добавление контейнера для влажности (по желанию)

Когда прибор установлен в очень сухом климате (влажность ниже 40%), можно установить в него контейнер с влажностью.

Чаевые! Имейте в виду, что использование контейнера с влажностью уменьшает ёмкость бутылки прибора.

Чтобы добавить контейнер с влажностью, сделайте следующее:

1. Наполните контейнер с влажностью водой.
2. Поставьте ящик с влажностью на полку с бегами.

10. ЭНЕРГОСБЕРЕЖЕНИЕ

Прибор сам по себе энергоэффективен. Если вы хотите использовать прибор максимально эффективно:

• Держите дверь закрытой как можно дольше.
• Не меняйте установленную температуру слишком часто.
• Выключайте прибор, когда он пуст, на более длительное время.
• Винный охладитель должен находиться в самой прохладной части комнаты, вдали от производящей техники и от прямого солнечного света.

11. УХОД И ОБСЛУЖИВАНИЕ

ВНИМАНИЕ!

Риск электрического тока. Когда прибор подключён к сети, он содержит высокое напряжение. Перед обслуживанием выключите предохранитель розетки.

Для поддержания прибора в оптимальном состоянии необходимы следующие задачи по обслуживанию:

Техническое обслуживание	Частота
Быстрая уборка	Каждый месяц
Тщательная очистка	Когда он грязный или когда не используется длительное время
Размораживание	Каждые шесть месяцев (или когда иной на испарителе будет толщиной 5 мм)

В следующих главах приведены инструкции по выполнению этих задач по обслуживанию.

11.1. Уборка

УВЕДОМЛЕНИЕ
Использование неправильных чистящих средств может повредить поверхности прибора. Не используйте абразивные или агрессивные чистящие средства, губки или тряпки. Чистите в направлении волокон. Дисплей содержит электрические компоненты. Слишком много воды при уборке может повредить дисплей. Обязательно отжмите тряпку или губку перед чисткой дисплея.

Чтобы очистить прибор, сделайте следующее:
1. Отключите питание, отключите прибор и уберите все предметы, включая бутылки, полки и полки.
2. Промой внутренние поверхности тёплой водой и мягким раствором.
3. Помойте полки мягким раствором моющего средства. Подождите, пока полки высохнут, прежде чем возвращать в квартиру
4. Выжать лишнюю воду из ткани при очистке зоны управления или любых электрических частей.
5. Стирайте снаружи тёплой водой и мягким жидким моющим средством. Хорошо смойте и вытрите чистой мягкой тряпкой.
6. Очистите вентиляционные отверстия влажной и мягкой тряпкой.
7. Если есть, очистите контейнер с влажностью под проточной водой.
8. Очистите дверь стеклоочистителем и мягкой тряпкой.

ВНИМАНИЕ!
Никогда не включайте прибор, когда внутри или полки мокрые. Работа во влажной среде значительно увеличивает риск появления плесени. Maku убедитесь, что внутри прибора и все аксессуары полностью сухие, прежде чем включать его.

11.2. Разморозка прибора

Разморозка обычно занимает 2-4 часа. Прибор размораживается, когда весь иней от испарителя исчезнет.

Чтобы разморозить прибор:

1. Выключите прибор.
2. Уберите бутылки из прибора.
3. Оставьте дверь открытой, чтобы ускорить процесс.
4. Положите полотенца у дверного входа прибора, чтобы впитывать воду.
5. Включите прибор обратно.
6. Если есть, пополните контейнер с влажностью.

12. ОТКЛЮЧЕНИЕ ЭЛЕКТРОЭНЕРГИИ

Большинство отключений питания устраняются в течение нескольких часов и не должны влиять на температуру прибора, если вы минимизируете количество открытых дверей. Если питание будет отключено длительное время, необходимо принять необходимые меры для защиты содержимого.

13. ОТПУСК

Короткие отпуска: Оставляйте винный кулер/холодильник для напитков работать в течение каникул менее трёх недель. Если прибор не используется несколько месяцев, уберите все предметы и выключите его. Тщательно очистите и высушите интерьер. Чтобы предотвратить появление запаха и плесени, оставьте дверь немного открытой: при необходимости заблокируйте её.

14. ПЕРЕМЕЩЕНИЕ ВИННОГО КУЛЕРА

1. Уберите все предметы.
2. Уберите свободные предметы из винного холодильника (бутылки и полки) или почините их с помощью пенопласта.
3. Поднимите регулируемую ножку к основанию, чтобы избежать повреждений.
4. Заклеить дверь скотчем.
5. Убедитесь, что прибор держится в вертикальном положении во время транспортировки. Также защищайте снаружи приборов одеялом или подобными предметами.

15. ЧАСТО ЗАДАВАЕМЫЕ ВОПРОСЫ

1. Прибор недостаточно охлаждается. Что делать?

Убедитесь, что дверь полностью закрыта. Не подвергайте устройство прямому солнечному свету. Держите вентиляционные решётки в чистоте.

2. Прибор часто включается и выключается.

Винный охладитель обычно запускает цикл охлаждения каждые 10–15 минут. Если компрессор запускается чаще, проверьте следующее: климатические условия на месте установки; Правильное закрытие двери.
Если одновременно было загружено много новых бутылок, установке может потребоваться не менее 24 часов, чтобы достичь установленной температуры, что приведёт к временно более частым циклам охлаждения.

3. Дверь не открывается.
Проверьте установку и ознакомьтесь с руководством пользователя для инструкции по регулировке датчика открытия двери.

4. Внутреннее освещение не работает.
Проверьте настройки винного кулера. Более подробную информацию о доступных настройках можно найти в руководстве пользователя.

5. На стекле появляется конденсат.
Избыточная влажность в комнате может вызвать проблемы с влажностью. Это не неисправность прибора.

6. Дверь не закрывается должным образом.

Винные охладители могут оставаться упакованными более шести месяцев, прежде чем попадут на клиента. Блоки надёжно защищены пенопластом со всех сторон и закреплены двумя ремнями для обеспечения безопасной среды и предотвращения физических повреждений во время транспортировки. Из-за плотной упаковки прокладка двери может деформироваться и потребовать регулировки. Чтобы исправить это, закройте

дверь и аккуратно прогрейте прокладку феном. Аккуратно отрегулируйте ламелли прокладки, чтобы помочь им открыть и вернуться в правильную форму. Проверьте положение прокладки и дверцы, чтобы убедиться в правильном герметизации. Если прокладка ослабла или потеряла форму спустя годы, её можно восстановить с помощью фена. Убедитесь, что устройство ровно и все полки правильно установлены.

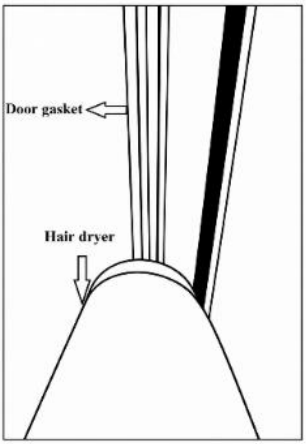

7. Как зарегистрировать мой запрос на обслуживание

Пожалуйста, используйте ссылку для регистрации вашего запроса на обслуживание: https://service.dunavox.com/

Для регистрации вам потребуется следующая информация:
- Контактные данные (имя, адрес электронной почты, номер телефона)
- Данные счёта (страна покупки, дата покупки, у кого вы покупали)
- Детали продукции (тип продукции, серийный номер)
- Описание ошибки (Объяснение ошибки: при подаче формы отчёта о сервисе обязательно загружать фотографии установки).

Если вы заметите необычное поведение в вашем устройстве, пожалуйста, свяжитесь с местным продавцом или отправьте письмо на следующий адрес электронной почты: service@dunavox.com

16. УТИЛИЗАЦИЯ

1. Перед утилизацией старого прибора отсоедините вилку от основной розетки, чтобы убедиться, что прибор не работает.
2. Снимите дверь, но оставьте полки на месте, чтобы дети не залезли внутрь.
3. Отрежьте основной кабель и выбросьте его.



Символ на продукте или его упаковке указывает, что этот продукт не должен использоваться как обычные бытовые отходы, а должен быть доставлен в пункт сбора электро- и электронных товаров. Утилизация должна осуществляться в соответствии с местными экологическими нормами по утилизации отходов. Правильно утилизируя этот продукт, вы способствуете защите окружающей среды и здоровью ваших сограждан. Неправильная утилизация угрожает здоровью и окружающей среде. Дополнительную информацию о переработке продукта можно получить в мэрии, в отделе вывоза мусора или в магазине, где вы приобрели товар.

Если ваш продукт неисправен, свяжитесь с Dunavox. Возможно, мы можем отремонтировать продукт или дать ему вторую жизнь. Если вам нужно избавиться от продукта, утилизируйте его согласно местным правилам.
Когда вы продаёте продукт новому владельцу, обязательно добавьте это руководство или копию этого руководства.

ВНИМАНИЕ!

При утилизации старой техники убедитесь, что трубы не повреждены.

17. ГАРАНТИЯ

Продукция для бытового использования имеет **стандартную 24-месячную гарантию**. Регистрация в течение 30 дней после покупки продлевает гарантию на **12 месяцев (всего 36 месяцев).**

Регистрация в https://dunavox.com/product-registration

Компрессор покрывается ещё **на два (2) года**, что даёт **ему в общей сложности пять (5) лет**.
Гарантия **действует только в стране покупки**.
Требования должны **включать подтверждение покупки** и, если применимо, **подтверждение регистрации**. Гарантия покрывает **труд, запасные части и транспортные расходы**, необходимые для ремонта. Удаление и повторная установка встроенной техники лежит на конечном пользователе. По соображениям безопасности обслуживание на месте не предоставляется для устройств, установленных **выше 2 метров** над уровнем пола.

Исключения:

Нет покрытия на: повреждения транспорта/переезда; царапины/разбитое стекло, полки или ручки; неправильная установка/использование; неправильное питание или нестабильное напряжение; несанкционированный ремонт/модификация; природные катастрофы; эстетический износ/изменение цвета; потерю или порчу вина или другого содержимого; Общий износ. Dunavox не несет ответственности за любые косвенные или последующие повреждения, включая повреждение вина или сопутствующих материалов.

Продукция покрывается официальной гарантией производителя в соответствии с действующими потребительскими и товарными нормами ЕС. Гарантия принадлежит первоначальному покупателю и не подлежит передаче. Ремонт или замена не продлевает первоначальный гарантийный срок.

Гарантийные положения и технические характеристики могут изменяться без предварительного уведомления.

DUNAVOX

THE WINE COOLING EXPERT

DUNAVOX

THE WINE COOLING EXPERT

DUNAVOX-andan

SV ANVÄNDARMANUAL v4.0-2026



FÖRORD

Kära kund,

Tack för att du köpte denna apparat och litade på Dunavox. Vi har designat
Denna produkt med största omsorg och hopp om att den kommer att vara ett stolt och långsiktigt tillskott till ditt hem. Om du har några frågor om din apparat, vänligen låt oss veta, vi hjälper dig gärna!

DUNAVOX-andan

- Dörrhandtag
- LCD-pekskärm
- WIFI + Smart App
- Integrerat ventilationssystem
- Teleskopisk trähylla
- Multi-LED-lampa

Spritprodukter

DVS-19.50B
DVS-19.50SS
DVS-19,50C
DVS-19,50 MB
DVS-25.65DB
DVS-25.65DSS
DVS-25,65DC
DVS-25.65DMB
DVS-44.120DB
DVS-44.120DSS
DVS-44.120DC
DVS-44.120DMB
DVS-70.185DB
DVS-70.185DSS
DVS-70.185DC
DVS-70.185DMB

INNEHÅLLSFÖRTECKNING **SIDNUMMER**

1. Om detta dokument	1
1.1. Språk	1
1.2. Relevant dokumentation	1
1.3. Använda symboler	1
2. Produktbeskrivning	1
2.1. Konformitet	1
3. Säkerhet	2
3.1. Avsedd användning	2
3.2. Avsedda användare	2
3.3. Säkerhetsinstruktioner	2
4. Transport och förvaring	3
4.1. Transport	3
4.2. Förvaring	4
5. Installation	4
5.1. Innan du installerar och använder din nya apparat	4
5.2. Viktiga säkerhetsinstruktioner	4
5.3. Installation av vinskåpet	5
5.4. Val av plats	6
5.5. Förberedelse av apparaten för installation	6
5.6. Anslutning av strömförsörjningen	7
5.7. Placering av apparaten	7
5.8. Vända dörrriktningen	7
5.9. Åtgärd till skåpet	7
5.10. Färdigställande av installationen	8
6. Att använda apparaten	8
6.1. Ström-på/av-knapp	8
6.2. Låsknapp	8
6.3. Funktionsbrytarknapp	8
6.4. Funktionsinställningsknapp	9
6.5. Temperaturinställning	9
6.6. Inställningssida för driftläge	9
6.7. Inställningssida för ljusläge	9
6.8. Inställningssida för ljusets ljusstyrka	10
6.9. Sida för inställning av ljus färg	10
6,10. Val mellan °C/F	10
6.11. Steg för användning av WIFI	10
6.12. Nätverksgränssnitt	10
7. Hyllor	11
7.1. Montering av räls	11
8. Dörr	12
8.1. Hur man ändrar dörröppningsvinkeln	12
8.2. Montering av handtaget	13
9. Temperatur	13
9.1. Zoner	13
9.2. Kontroll av temperaturen	13
9.3. Förvaring av vin	14
9.4. Lägga till en fuktbox (valfritt)	14
10. Energibesparing	14
11. Skötsel och underhåll	15
11.1. Rengöring	15
11.2. Avfrostning av apparaten	15
12. Strömavbrott	16
13. Semestertid	16
14. Flytta vinkylaren	16
15. Vanliga frågor	16
16. Skrotning	18
17. Garanti	18

1. OM DETTA DOKUMENT

Denna manual gäller alla Spirit-modeller från Dunavox. Om kapitel endast gäller vissa modeller kommer detta att nämnas i titeln eller i början av kapitlet.
Läs och förstå denna manual innan du använder produkten. Förvara denna manual noggrant för framtida referens.
Vi förbehåller oss rätten att ändra parametrarna utan föregående meddelande.

1.1. Språk

Denna manual är ursprungligen skriven på engelska. Alla andra språkversioner är översättningar av originaltexten. Om ditt föredragna språk inte finns tillgängligt i tryckt version, vänligen besök vår webbplats och sök efter din motsvarande modell för att ladda ner användarmanualen på det önskade språket.

1.2. Relevant dokumentation

Följande dokumentation finns tillgänglig för denna apparat:

Dokument	Läge
Användarmanual	Detta dokument
Energimärkning	Packat i apparaten
Installationsritning	

1.3. Använda symboler

Denna manual innehåller säkerhetsinstruktioner. Att ignorera dessa instruktioner kan leda till skador eller skador på apparaten. Varje säkerhetsinstruktion anges med ett signalord. Signalordet motsvarar risknivån för den beskrivna farliga situationen.

VARNING!	Denna symbol indikerar en farlig situation som, om den inte undviks, kan leda till död eller allvarlig skada.
VARNING!	Denna symbol indikerar en farlig situation som, om den inte undviks, kan leda till mindre eller måttlig skada.
MEDDELANDE	Denna symbol indikerar en situation som, om den undviks, kan leda till skada på produkten.

Andra symboler i denna manual syftar inte på säkerhet.

Tips!	Denna symbol indikerar ett tips som är användbart för vissa användare.

2. PRODUKTBESKRIVNING

Denna apparat är en högkvalitativ vinkylare med ett premiumutseende och känsla. Apparaten är utrustad med ett dynamiskt klimatläge som är idealiskt för att förvara vinflaskor under lång tid.
Följande tabell visar antalet zoner och flaskkapacitet per modell.

	Ande			
	19	25	44	70
Antal zoner	1	2	2	2
Flaskkapacitet	19	25	44	70

Se bilaga 1 för den fullständiga listan över specifikationer.

2.1. Konformitet

Denna apparat är designad och testad enligt följande regler och direktiv:

LVD 2015/35/EU
EMC 2014/30/EU
ERP 2009/125/EC
RoHS 2011/65/EC
CB-certifikat
CE-certifierad

3. SÄKERHET

3.1. Avsedd användning

• Denna apparat är avsedd för att förvara viner vid optimal temperatur.
• Denna apparat är avsedd att byggas in eller under området (DVS-19.50B, DVS-19.50SS, DVS-19.50C, DVS-19.50MB, DVS-25.65DB, DVS-25.65DSS, DVS-25.65DC, DVS-25.65DMB, DVS-44.120DB, DVS-44.120DSS, DVS-44.120DC, DVS-44.120DMB)
• Apparaten är avsedd för användning i hushållsmiljöer.
• Apparaten är endast avsedd för inomhusanvändning.
• Denna apparat är avsedd att användas för lagring av vin.

3.2. Avsedda användare

Denna apparat kan användas av barn från 8 år och uppåt samt personer med nedsatt fysisk, sensorisk eller mental förmåga eller bristande erfarenhet och kunskap, om de har fått handledning eller instruktioner om säker användning av produkten och förstår de risker som är involverade. Barn får inte leka med produkten. Rengöring och användarunderhåll får inte utföras av barn utan tillsyn.

3.3. Säkerhetsinstruktioner

VARNING!
Risk för elektrisk stöt. När apparaten är ansluten till elnätet innehåller den hög spänning.

• Stäng av säkringen på eluttaget innan apparaten kopplas till elnätet.
• Jorda apparaten.
• Stäng av säkringen på eluttaget innan underhåll utförs.
• Flytta inte apparaten när apparaten är ansluten till ett aktivt eluttag.
• Koppla inte apparaten till ett eluttag när strömkabeln är skadad. Om strömkabeln är skadad måste den bytas ut av tillverkaren eller ett auktoriserat servicecenter.
• Koppla inte apparaten till ett defekt eluttag.
• Håll apparaten och strömkabeln borta från vatten eller fukt.
• Dra inte ur apparaten genom att dra i kabeln. Håll alltid tag i kontakten och dra.
• Dra inte ur apparaten med blöta händer.
• Placera inte flera eluttag eller förlängningssladdar bakom apparaten.

VARNING!
Köldmedium är mycket brandfarligt! Köldmedium kan orsaka brand när det kommer i kontakt med lågor eller gnistor.

• Använd inte apparaten i närvaro av explosiva eller brandfarliga ångor.
• Använd inte apparaten när köldmediekretsen är skadad.
• Om köldmedium har läckt ut ur apparaten:

- Undvik eld eller gnistor.
- Stäng av säkringen på apparatens eluttag.
- Vädra rummet där apparaten är placerad i flera minuter.
- Kontakta Dunavox för råd.

• Använd inte mekaniska anordningar för att påskynda avfrostningsprocessen.

VARNING!

Risk för kvävning! Barn som leker med förpackningsmaterialet kan leda till skador. Håll förpackningen utom räckhåll för barn.

VARNING!

Apparaten är tung. Att bära och flytta apparaten på egen hand kan orsaka skador. Lyft och flytta alltid apparaten med två personer.

VARNING!

Apparaten är inte byggd för att repareras av användaren. Försök att reparera apparaten kan leda till personskador och skador på apparaten, och garantin ogiltigförklaras:

- Reparera eller byt inte ut någon del av apparaten om det inte specifikt rekommenderas i denna manual.
- Använd inte tillbehör som inte rekommenderas av tillverkaren.
- Använd inte andra elektriska apparater inuti apparaten.

MEDDELANDE

Externa värmekällor kan påverka apparatens prestanda:

• Installera inte apparaten i direkt solljus.

• Installera inte apparaten bredvid värmekällor som ugnar, spisar, värmare och radiatorer.

MEDDELANDE

Ventilationen kan inte fungera ordentligt när ventilationsgallren är täckta. Apparaten kan överhettas. Täck inte ventilationsgallren.

MEDDELANDE

Att förvara öppna flaskor i apparaten kan orsaka läckage och mögel. Förvara inte flaskor som har öppnats.

MEDDELANDE

Flera vinflaskor kan vara tunga och påverka apparatens tyngdpunkt och få apparaten att luta: • Var uppmärksam på hur flaskorna placeras i apparaten:

• Skjut inte ut mer än ett lastat rack åt gången.

• Om ett ställ är lastat med mer än ett lager flaskor, dra inte ut gallret.

• Försök att fördela flaskorna jämnt över hela apparaten.

4. TRANSPORT OCH FÖRVARING

Transport och förvaring måste uppfylla följande klimatförhållanden:

Omgivningstemperatur	1 -40 °C
Omgivande luftfuktighet	< 95 % (kondenserar inte)

4.1. Transport

Tänk på följande saker när du transporterar apparaten:
• Transportera apparaten i originalförpackning.
• Transportera apparaten med två personer.
• Luta inte förpackningen mer än 45°.

Om apparaten redan är uppackad, se till att:
• Lås dörren i stängt läge med tejp.
• Skydda apparatens utsida. Använd mjuk, tjock tyg.

4.2. Förvaring

Förvara apparaten i originalförpackningen.

5. INSTALLATION

5.1. Innan du installerar och använder din nya apparat

VARNING!
Innan du startar apparaten, öppna dörren i 5 minuter för att ventilera skåpet.

• Läs igenom instruktionerna som följer med apparaten – underlåtenhet att installera eller använda denna apparat enligt instruktionsboken kan ogiltigförklara eventuell garanti.
• Tillverkaren tar inget ansvar för skador som orsakats av felaktig användning eller felaktig installation.
• Installera inte denna apparat om den har skadats under transport. Detta inkluderar kontakten och matningskabeln.
• Vänligen förvara dessa instruktioner på en säker plats för framtida referens.

Observera: Denna apparat är avsedd att användas uteslutande för lagring av vin.

5.2. Viktiga säkerhetsinstruktioner

• För att förhindra skador på dörren och dörrpackningen, se till att dörren är helt öppen innan du drar ut några hyllor.
• Flytta inte vinkylaren när den är laddad med vin, då kan apparaten bli deformation.
• Om strömkabeln skadas ska den endast bytas ut av tillverkaren eller en
Lämpligt kvalificerad person.
• Låt aldrig barn använda, leka med eller krypa in i apparaten.
• Rengör aldrig apparatdelar med brännbara vätskor.
• Alla elektriska reparationer måste utföras av en kvalificerad servicetekniker. Otillräckliga reparationer kan leda till vilket utgör en stor risk för användaren och ogiltigförklarar all garanti.
• Förvara aldrig något farligt inuti apparaten, såsom brännbara ämnen, sprängämnen eller starka ämnen
Syra eller alkali osv.
• Förvara eller använd inte bensin eller andra brännbara ångor och vätskor i närheten av denna eller någon annan apparat. Detta kan skapa en brandrisk eller explosion.
Varning: Låt inte köldmediekretsen skadas när du använder eller installerar apparaten. Om den blir skadad, använd inte apparaten förrän du får instruktioner från en servicetekniker. Köldmedium kan antändas eller skada ögat vid läckage.
• Kom alltid ihåg att dra ur apparaten innan rengöring. När du kopplar bort elförsörjningen, dra ut kontakten, inte strömkabeln.
• Använd inget elektriskt inne i vinskåpet.
• Håll alltid ventilationsöppningar fria från hinder. Om de blir blockerade, rensa dem direkt.
• Se till att kontakten är på en tillgänglig plats när installationen är klar.
• Använd endast denna apparat för hushållsändamål enligt dessa instruktioner. Vinkylaren är lämplig för att förvara vin (eller andra flaskdrycker). Den är inte lämplig för förvaring av färska eller frysta livsmedel.
• Denna apparat kan användas av barn från 8 år och uppåt samt personer med nedsatt fysisk, sensorisk eller mental förmåga eller brist på erfarenhet och kunskap, om de har fått övervakning eller instruktioner om säker användning av

apparaten och förstår de risker som är involverade. Barn får inte leka med apparaten. Rengöring och användarunderhåll får inte utföras av barn utan tillsyn.

• Köldmediet i dessa apparater är R600a, brandfarliga och explosiva föremål bör inte placeras i eller nära skåpet för att undvika brand eller explosion.



5.3. Installation av ditt vinskåp

- Ta bort både yttre och inre packning.
- **Observera**: Innan du kopplar vinskåpet till strömkällan, låt det stå upprätt i ungefär 24 timmar. Detta minskar risken för fel i kylsystemet vid hantering under transport.
- Att laga handtaget är ett nödvändigt steg innan installationen slutförs
- Rengör insidan med ljummet vatten med en mjuk trasa.
- För att ställa in ditt vinskåp, justera den främre nivelleringsfoten längst ner på vinskåpet.
- Placera vinskåpet borta från direkt solljus och värmekällor (ugn, spis, element, element, etc.). Direkt solljus kan påverka akrylbeläggningen, och värmekällor kan öka elförbrukningen. Extremt kalla omgivningstemperaturer kan också göra att enheten inte fungerar som den ska.
- Undvik att placera enheten i fuktiga områden.
- Vinskåpet bör placeras där omgivningstemperaturen ligger mellan 16°C och 38°C. Om omgivningstemperaturen är över eller under detta intervall kan enhetens prestanda påverkas. Att placera apparaten i extremt kalla eller varma förhållanden kan få inomhustemperaturen att variera. Intervallet för att ställa in temperaturer kan vara ouppnåeligt.
- Koppla in vinskåpet i ett lämpligt uttag. Om kontakten behöver bytas, använd instruktionerna som ges i avsnittet om elektriska krav.
- Stäng av säkringen på eluttaget innan du kopplar apparaten till elnätet.
- Koppla apparaten till ett jordat uttag
- Stäng av säkringen på eluttaget innan du utför underhåll.
- Koppla inte apparaten till ett eluttag när strömkabeln är skadad.
- Koppla inte apparaten till ett defekt eluttag.
- Håll apparaten och strömkabeln borta från vatten eller fukt.

Observera: Glasdörren är större än apparaten och går sönder när apparaten ställs på golvet utan ben. Placera inte apparaten direkt på golvet när den inte stöds av ben eller externt stöd.

Observera: Ventilationen kan inte fungera korrekt när ventilationsgallren är täckta. Apparaten kan överhettas. Täck inte ventilationsgallren.

Observera: Förvaring av öppnade flaskor i apparaten kan orsaka läckage och mögel i vinkylaren. Förvara inte flaskor som har öppnats.

Obs: Fäst alltid apparaten i skåpet.

Installationsprocessen för apparaten består av följande steg:

Inbyggnad i en pelare
Val av plats
Förberedelse av apparaten för installation
Anslutning av strömförsörjningen
Placering av apparaten
Att vända dörrriktningen (valfritt)
Färdigställande av installationen

Följande kapitel ger mer förklaring om varje steg.

5.4. Val av plats

MEDDELANDE
Externa värmekällor kan påverka apparatens prestanda. Installera inte apparaten:
- I direkt solljus
- Intill värmekällor såsom ugn, spis, värmare eller element.

Installationsrummet måste uppfylla följande villkor:

Driftstemperatur	16 – 38 °C
Driftfuktighet	< 95 % (kondenserar inte)
Luftvolym	> 1 m³ per 8 g kylvätska

Tänk på att installation i öppna kök eller mot skiljeväggar kan öka bullerföroreningarna från apparaten.
Tips! Du kan också hitta installationsritningen på www.dunavox.com.

Apparaten kan byggas in. Installationsplatsen måste uppfylla följande villkor:
- Inte direkt bredvid eller ovanför en ugn.
- Bottenytan är tillräckligt stark för att bära den belastade apparaten.
- Torr, stabil och plan yta.
- Nära ett separat eluttag (220–240 VAC, 50 Hz).

5.5. Förberedelse av apparaten för installation

1. Ta bort all yttre och inre förpackning.

   Tips! Produkten är tung och kan vara svår att flytta över större avstånd. Vi rekommenderar att packa upp produkten på installationsplatsen.

2. Kontrollera att allt innehåll i förpackningen finns och är oskadd. Paketet ska innehålla 1x Dunavox vinkylare, 1x handtag, 1x användarmanual och 1x energietikett. Om delar saknas eller är skadade, kontakta din leverantör.
3. Använd varmt vatten och en mjuk trasa för att rengöra insidan av apparaten.

   Tips! Insidan av apparaten kan först ha kvarvarande lukt. Lukterna försvinner när apparaten är i drift.

4. Låt apparaten stå upprätt i minst 24 timmar. Under denna tid kan du hålla dörren öppen för att låta kvarvarande lukter läcka ut.
5. Placera apparaten framför installationsplatsen. Håll 0,5 meters avstånd mellan apparaten och skåpet för elinstallation. Apparaten är nu redo för elinstallation.

VARNING!

Risk för elektrisk stöt. När apparaten är ansluten till elnätet innehåller den en hög spänning:

- Elinstallationen måste uppfylla lokala och nationella krav.
- Elinstallationen måste utföras av en kvalificerad och kompetent person.
- Flytta inte apparaten när den är ansluten till ett aktivt eluttag.
- Koppla inte apparaten till ett eluttag när strömkabeln är skadad. Om strömkabeln är skadad måste tillverkaren eller en auktoriserad verkstad byta ut den.

5.6. Koppla apparaten till strömförsörjningen:

1. Stäng av säkringen på eluttaget.
2. Koppla in strömkabeln i eluttaget. Se till att jorda apparaten.
3. Sätt på säkringen på eluttaget igen.
4. Kontrollera om apparaten är påslagen.

Om apparaten inte startar, gör stegen i detta kapitel igen. Om apparaten fortfarande inte fungerar, kontakta din leverantör. Stäng av säkringen på eluttaget för att säkert kunna fortsätta installationen.

5.7. Placering av apparaten

1. Se till att elinstallationen är klar innan apparaten byggs in.
2. Justera benen tills apparaten står på alla fyra fötter och är jämn och stabil.
3. Skjut in apparaten i skåpet. Se till att:
    - Strömkabeln är inte fast under apparaten.
    - Apparaten rör inte bakväggen.
    - Apparaten står i mitten av skåpet.
    - Det finns minst 5 mm ledigt utrymme högst upp på apparaten.

Kontrollera igen om apparaten är jämn och stabil. Om inte, justera benen tills apparaten står på alla fyra fötter och är i våg och stabil.

5.8. Att vända dörrriktningen (Valfritt)

Om så önskas kan dörrriktningen vara omvänd efter att apparaten är installerad. Vi rekommenderar att du vänder dörrriktningen med två personer.

VARNING!

Dörren är gjord av glas och kan gå sönder när den faller. När du vänder dörrriktningen, låt en annan person stödja dörren när du skruvar loss gångjärnen.

För mer information, se kapitel 8.

5.9. Åtgärd till skåpet

Apparaten måste fästas vid skåpet för att förhindra att den rör sig inåt i kolonnen när dörren öppnas (trycks upprepade gånger).

1. Fästningshålen sitter ovanför och under dörren.
2. Fäst apparaten i skåpet med fyra skruvar.

5.10. Färdigställande av installationen

1. Slå på säkringen på eluttaget.
2. Kontrollera om apparaten är påslagen. Du kan nu använda apparaten.

Tips! När du använder apparaten för första gången rekommenderar vi att vänta 2 till 3 timmar innan flaskorna läggs i apparaten för att låta apparaten nå den inställda temperaturen.

6. ATT ANVÄNDA APPARATEN

MEDDELANDE
Risk för skador på din apparat. Slå inte på apparaten direkt efter att den stängts av. Vänta 5 minuter innan du startar om apparaten.

Kontrollerna till din vinkylare

För DVS-19.50

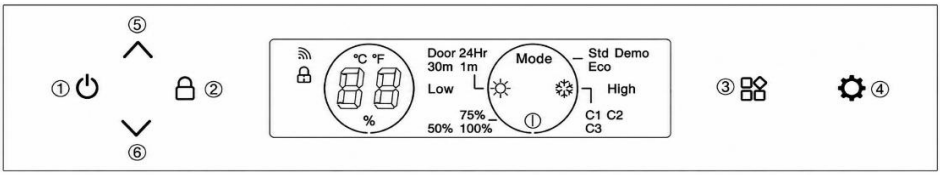

För DVS-25.65, DVS-44.120, DVS-70.185

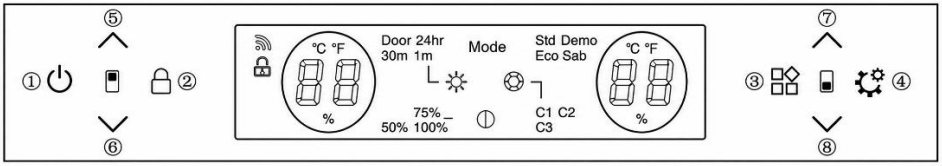

6.1. PÅ/AV-knapp (1)

Systemet slår på som standard efter att man har kopplat in. Tryck på denna knapp i 3 sekunder, det kommer ett pipande ljud, produktens ström AV. Tryck försiktigt på knappen, det kommer ett pipande ljud, och produkten slår på.

6.2. Låsknapp (2)

I normalt läge (utan fel) låser systemet automatiskt upp efter att produkten slås på.
Tryck på knappen i 3 sekunder, kommer att höras ett pipande ljud. Systemet går in i låsläge för att låsa kontrollpanelen. Systemet kommer inte att ha någon åtgärd när man trycker på knappar under Lås-läget.
Tryck på knappen i 3 sekunder under låsläge, det kommer ett pipande ljud, kontrollpanelen låses upp.

6.3. Funktionsknapp (3)

Systemet har 4 funktionsikoner:

Systeminställningar

Ljusstyrka inställningar

Ljusfärginställningar

Ljustidsinställningar

Tryck på knappen för att växla mellan funktionerna medan ikonen blinkar. Om det inte sker någon åtgärd efter att blinka 5 gånger, kommer systemet att avsluta funktionsbrytarläget.

6.4. Funktionsinställningsknapp (4)

Denna knapp kommer bara att ha en funktion när funktionsikonen blinkar. Använd den här knappen för att växla mellan funktioner.

6.5. Temperaturinställning

(5) (6) knappar för temperaturjustering i övre zonen

(7) (8) lägre zontemperaturjusteringsknappar

Temperaturökningsknapp

Tryck på knappen en gång kommer ett pipande ljud, temperaturen ökar med 1°C.
När den inställda temperaturen når den inställda övre gränsen kommer den inställda temperaturen inte att ändras.

Temperaturminskningsknapp

Tryck på knappen en gång hörs ett pipande ljud, temperaturen sjunker med 1°C.
När den inställda temperaturen når den inställda nedre gränsen kommer den inställda temperaturen inte att ändras.

Temperaturkontrollområde
- FÖR DVS-19.50: 5-18°C
- FÖR DVS-25.65; DVS-44.120; DVS-70.185: Övre zon: 5-10°C, Nedre zon: 10-18°C

Fabriksinställning
- FÖR DVS-19.50: 12°C
- FÖR DVS-25.65; DVS-44.120; DVS-70.185: Övre zonen: 6°C, Nedre zonen: 12°C

6.6. Inställningssida för driftläge

Tryck på Mode ikonen, när den blinkar, tryck på knappen för att växla mellan Std//Eco/Demo-läge.

1. Std (Standardläge): Systemets standardläge "Std" efter att produkten startas.
2. Eco (energisparläge): Efter att ha gått in i Eco-läge släcks den interna lampan efter 3 sekunder och skärmen släcks 20 sekunder efter att dörren stängts.
3. Demo: Efter att ha gått in i demoläget slutar kompressorn att fungera. Alla andra funktioner är fortfarande operativa. Som dörrmekanismen som kan öppnas och belysningen. Detta läge är idealiskt för showrooms eller utställningar för att visa vinkylaren.

Det valda läget blinkar 5 gånger för att bekräfta inställningen.

6.7. Inställningssida för ljusläge

Tryck på ikonen, när den blinkar tryck på knappen för att ställa in den inre ljusets varaktighet. Alternativen är "Dörr, 1 minut, 30 minuter eller 24 timmar". Den valda ljusknappen blinkar 5 gånger för att bekräfta det valda alternativet. Systemets standard är att "Dörr"-lampan är tänd när dörren är öppen och släckt när den är stängd. Med alla varaktighetsinställningar är ljusstyrkan 100 % om dörren är öppen men ljusstyrkan är lägre om dörren är stängd. Ljusstyrkan beror på hur stark nivån är inställd.

6.8. Inställningssida för ljusets ljusstyrka

Tryck på ikonen , när den blinkar tryck på knappen för att växla mellan 50% / 75% / 100% ljusstyrka. Den valda nivån blinkar 5 gånger för att bekräfta inställningen. Systemets standard är 75% ljusstyrka efter att apparaten har startat.

6.9. Sida för inställning av ljus färg

Tryck på ikonen , när den blinkar trycker du på knappen för att växla mellan C1/C2/C3-färger. Den valda färgen blinkar 5 gånger för att bekräfta inställningen. Systemstandarden är C1-färg. C1 är vit, C2 är blå och C3 är orange.

6,10. Val mellan °C/F på display

Celsius och Fahrenheit byter:
Lång press och övre eller nedre zon tillsammans i 3 sekunder, temperaturdisplayen växlar mellan °C och F.

6.11. Steg för användning av WIFI

1. Skanna koden för att ladda ner "smart life"-appen och installera den på din telefon.

2. Registrera ett personligt konto och logga in på ditt hemnätverk med WIFI.

3. Efter att ha kopplat in strömmen, håll in knappen i 3 sekunder tills det ljudet hörs fyra gånger. Systemet går in i nätverksmatchningsstatusen. Knappens bakgrundsbelysning börjar lysa.

4. Klicka på "+" på APP-sidan för att "Lägg till enhet". APPEN söker automatiskt igenom enheterna och försöker ansluta sig.

5. Enhetsikonen dyker upp när APPEN lyckas söka på enheten. Klicka på ikonen och ange wifi-lösenordet. Sedan väntar vi på att den fullständiga kopplingen ska bli klar.

6. När nätverket lyckats ansluta slutar bakgrundsbelysningen att lysa. APPEN går in i huvudfönstret för vinkylarens kontroll. Du kan använda APPEN nu. Om anslutningen misslyckas, kontrollera WIFI-nätverket och försök ansluta igen.

6.12. Nätverksgränssnitt

1. Bluetooth (Bluetooth LE)-gränssnitt: innan nätverksallokeringen aktiverar enheten Bluetooth-funktionen som standard och dess huvudfunktion används för närhetssökning och initial anslutning. När du är redo att nätverka enheten kan mobiltelefoner och andra smarta enheter snabbt upptäcka enheten via Bluetooth och etablera en preliminär kommunikationslänk för att förbereda den efterföljande Wi-Fi-nätverksprocessen.
2. WiFi-gränssnitt: Före nätverksallokering är Wi-Fi-gränssnittet på enheten inte anslutet, utan i konfigurerbart lyssningsläge. Den lyssnar alltid på Wi-Fi-signalerna i omgivningens miljö och väntar på användarens kommando som skickas via mobilappen. När den får rätt tilldelning för att ansluta till det angivna Wi-Fi-nätverket. Enheten stöder endast Wi-Fi-nätverk i 2,4 GHz-bandet, vilket är mer lämpligt för stabil anslutning till smarta enheter i hemregistreringstjänsten.
3. Enhetssändningstjänst: Enheten sänder kontinuerligt sin egen enhetsinformation via Bluetooth, inklusive enhetsnamn, enhetstyp och unik identifierare. Sändningsinformationen tas emot av de omgivande Bluetooth-smarta enheterna, så att användare snabbt kan identifiera och välja den utrustning som behöver anslutas till nätverket i mobilappen.
4. Nätverkstjänst: Oavsett om det är att etablera initial anslutning med mobiltelefonens app via Bluetooth eller efterföljande nätverkskonfiguration via Wi-Fi, tillhandahåller enheten motsvarande nätverkstjänst. Routerns Wi-Fi-nätverksnamn (SSID) och lösenord överförs från APP till mobiltelefonens APP via Bluetooth. Under Wi-Fi-distributionsprocessen kommer enheten att försöka ansluta till det angivna Wi-Fi-nätverket enligt den mottagna distributionsinformationen och ge återkoppling till mobiltelefonens APP om distributionens framsteg och resultat.

7. HYLLOR

• Enligt den faktiska konfigurationen av din produkt, vänligen kontrollera den relevanta Ta bort eller Byt rack.
• För att undvika skador på dörrpackningen, se till att ha dörren helt öppen när du drar ut hyllor ur rälsfacket.

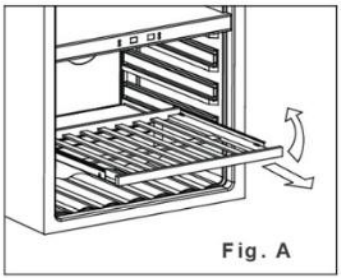

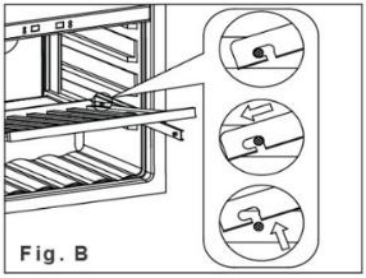

1. Förläng hyllan du vill ta bort helt (Fig. A)
2. Lyft upp hyllans framsida (Fig. A)
3. Håll i hyllspåret, tryck in hyllan och sedan upp för att lossa från bakre dämparna (Fig. B)

7.1. Montering av räls





1. Placera rälsen på skruvhålen (markerade med rött på första bilden)

2. Fäst rälsen i skåpet i båda skruvhålen (skruvar som ingår i rälsarna)

3. Fäst skenorna på båda sidor av skåpet.

4. Installera hyllan enligt beskrivningen i "Hyllor"

8. DÖRR

8.1. Hur man ändrar dörröppningsvinkeln

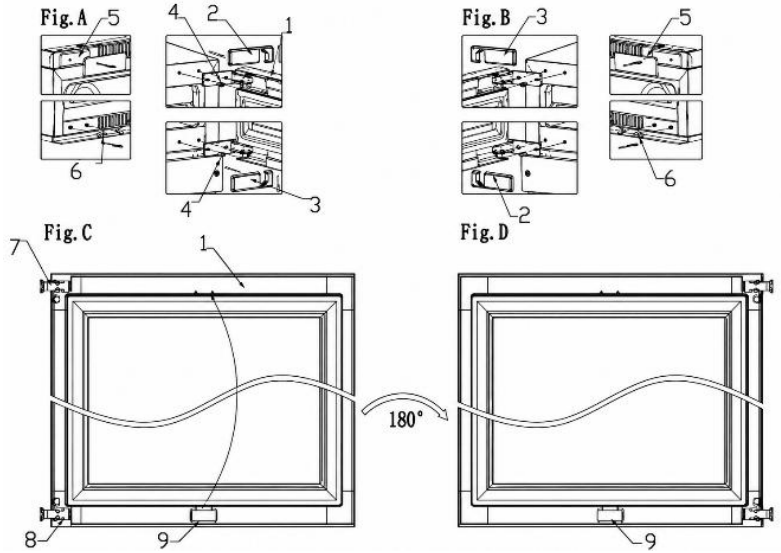

1. dörr; **2**. övre dörrgångjärnslock; **3**. nedre dörrgångjärnslocket; **4.** skruv **5**. dekorativa bitar (22 är för dekorativa spikar); **6.** dekorativa spikar; **7/8.** dörrgångjärn**; 9.** dörrlamppress

1. Öppna dörren och ta bort dekorativa spikar (5) på övre vänstra sidan och dekorativa spiken (6) på nedre vänstra sidan (Fig A).

2. Dra höger dörrgångjärnslock (2) framåt och uppåt och dra sedan höger nedre dörrgångjärnslock (3) framåt och nedåt (Fig A).

3. Ta bort alla skruvar (4) från övre och nedre gångjärnet och ta sedan bort dörren (Figur A).

4. Tryck på dörrlampan (9), ta bort och installera den på den övre dörrkarmen och vrid sedan dörren 180 grader (Figur C/D).

5. Fäst dörrgångjärnet på vänster sida av lådan med skruvar och dra åt skruvarna för att säkerställa att dörrgångjärnet sitter ordentligt (Fig. B).

6. Slutligen, installera dekorativa delar (5) och dekorativa spikar (6) i det övre högra och nedre högra hörnet av lådan (Fig. B)

Notera: Det krävs två personer för att byta dörr.

8.2. Montering av handtaget

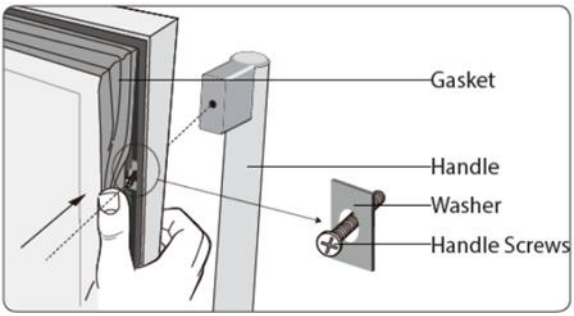

För att installera dörrhandtaget:

1. Öppna dörren och dra ut dörrpackningen från dörrkarmen för att få tillgång till skruvarna.
2. Placera handtaget över pinnarna på dörren.
3. Fäst handtaget på dörren med skruvarna. Var försiktig, fäst inte skruvarna ordentligt för att undvika skador på dörren.

9. TEMPERATUR

Den optimala temperaturen beror på vintypen:

Vintyp	Optimal temperatur	
Rödvin	14 – 18 °C	17 – 18 °C
Vitt vin	5 – 10 °C	41 – 50 °F
Lagrande vin	11 – 14 °C	52 – 57 °F

Kontrollera alltid flasketiketten för optimal lagringstemperatur för dina viner.

9.1 Zoner

Apparaten kan utrustas med flera zoner. Varje zon är lämplig för olika sorters viner. Displayerna visar den aktuella temperaturen i motsvarande zoner.

Tips! Om du vill växla enheterna på skärmen mellan °C och °F.

Typ	Zon	Vintyper	Temperaturinställningar	
En-zon		Alla vintyper	Beroende på vintyp	
Dubbelzon	**Övre zonen**	Champagne Vitt vin	5 – 10 °C	41 – 50 °F
	Nedre zonen	Vitt vin Rödvin	10 – 18 °C	10 – 15 °C

För optimal prestanda rekommenderar vi en temperaturskillnad mellan zonerna på minst 4 °C.

9.2. Kontroll av temperaturen

För att kontrollera temperaturinställningarna:
1. Tryck på en av temperaturknapparna för att kontrollera inställd temperatur. Den inställda temperaturen blinkar på displayen.
2. Använd temperaturknapparna för att ändra temperaturen.
När temperaturknapparna inte rörs i mer än 5 sekunder slutar displayen blinka och visar den aktuella temperaturen i motsvarande zon igen.

MEDDELANDE
Om temperaturen på displayen fortsätter att blinka avviker den uppmätta temperaturen mer än 5 °C från den inställda temperaturen. En temperaturavvikelse på mer än 5 °C kan försämra ett vin. Kontrollera om de lagrade vinerna klarar temperaturskillnaden, och om inte, ta ut vinet ur kylaren tills displayen slutar blinka.

Temperaturminnesfunktionen ser till att temperaturinställningarna förblir desamma när apparaten slås på efter strömavbrott.

9.3. Förvaring av vin

Mängden vin som kan förvaras i apparaten beror på flaskornas storlek. Kapaciteten är en ungefärlig maxgräns baserat på Bordeaux 750 ml-flaskor.

MEDDELANDE
Flera vinflaskor kan vara tunga och påverka apparatens tyngdpunkt och orsaka apparaten att luta. Var uppmärksam på hur flaskorna placeras i apparaten:
- Skjut inte ut mer än ett lastat rack samtidigt.
- Om ett ställ är fullt med mer än ett lager flaskor, dra inte ut stället.
- Försök att fördela flaskorna jämnt över hela apparaten.

Öppnade flaskor kan orsaka spill i apparaten. Placera endast oöppnade flaskor i apparaten.

För att förvara vin i din apparat, gör följande:

1. Öppna dörren helt.
2. Ta ut en av ställningarna.
3. Placera flaskan platt på stället.
4. Tryck tillbaka stället i apparaten.
5. Stäng dörren ordentligt.

För optimal prestanda hos apparaten, tänk på följande saker:
• Om du inte har tillräckligt med flaskor för att fylla din apparat, fördela flaskorna så jämnt som möjligt genom apparaten.
• Håll ett mellanrum mellan väggen och flaskorna för att möjliggöra luftcirkulation.

9.4. Lägga till en fuktbox (valfritt)

När apparaten installeras i ett mycket torrt klimat (luftfuktighet under 40 %) kan du placera en fuktbox i apparaten.

Tips! Tänk på att användning av fuktboxen minskar flaskans kapacitet på apparaten.

För att lägga till fuktboxen, gör följande:
1. Fyll fuktboxen med vatten.
2. Placera fuktlådan på hyllan med löpare.

10. ENERGIBESPARING

Apparaten är energieffektiv i sig. Om du vill använda apparaten så effektivt som möjligt:
• Håll dörren stängd så mycket som möjligt.
• Ändra inte den inställda temperaturen för ofta.
• Stäng av apparaten när den är tom under en längre period.
• Vinkylaren ska stå i rummets svalaste del, bort från tillverkande apparater och utanför direkt solljus.

11. VÅRD OCH UNDERHÅLL

VARNING!
Risk för elektrisk stöt. När apparaten är ansluten till elnätet innehåller den hög spänning. Stäng av säkringen på eluttaget innan du utför underhåll.

Följande underhållsuppgifter behövs för att hålla apparaten i optimalt skick:

Underhållsuppgift	Frekvens
Snabb rengöring	Varje månad
Noggrann rengöring	När den är smutsig eller när den inte används under längre perioder
Avfrostning	Var sjätte månad (eller när frosten på förångaren är 5 mm tjock)

Följande kapitel ger instruktioner om hur dessa underhållsuppgifter ska utföras.

11.1. Rengöring

MEDDELANDE
Användning av olämpliga rengöringsmedel kan skada apparatens ytor. Använd inga slipande eller aggressiva rengöringsmedel, svampar eller trasor. Rengör i riktning mot ådringen.
Displayen innehåller elektriska komponenter. Att använda för mycket vatten under rengöringen kan skada displayen. Se till att vrida trasan eller svampen innan du rengör displayen.

För att rengöra apparaten, gör följande:
1. Stäng av strömmen, dra ur sladden och ta bort alla saker inklusive flaskor, hyllor och ställ.
2. Tvätta insidan med varmt vatten och mild lösning.
3. Tvätta hyllorna med en mild tvättmedelslösning. Vänta tills hyllorna torkat innan du ställer tillbaka till enheten
4. Vrid ut överflödigt vatten ur trasan när du rengör området på reglagen eller eventuella elektriska delar.
5. Tvätta utsidan med varmt vatten och milt flytande tvättmedel. Skölj noggrant och torka med en ren, mjuk trasa.
6. Rengör luftventilerna med en fuktig och mjuk trasa.

7. Om det finns, rengör fuktboxen under rinnande vatten.
8. Rengör dörren med glasrengöring och en mjuk trasa.

VARNING!

Starta aldrig apparaten medan insidan eller hyllorna är blöta. Att arbeta i en fuktig miljö ökar risken för mögeltillväxt avsevärt. Se till att insidan av apparaten och alla tillbehör är helt torra innan du slår på den.

11.2. Avfrostning av apparaten

Upptinningen tar vanligtvis 2–4 timmar. Apparaten tinas när all frost från förångaren är borta.

För att tina upp apparaten:

1. Stäng av apparaten.
2. Ta bort flaskorna från apparaten.
3. Lämna dörren öppen för att påskynda processen.
4. Placera handdukar vid dörröppningen till apparaten för att absorbera eventuellt vatten.
5. Slå på apparaten igen.
6. Om det finns, fyll på fuktboxen.

12. STRÖMAVBROTT

De flesta strömavbrott åtgärdas inom några timmar och bör inte påverka temperaturen på din apparat om du minimerar antalet gånger dörren öppnas. Om strömmen kommer att vara avstängd under en längre tid måste du vidta rätt åtgärder för att skydda ditt innehåll.

13. SEMESTERTID

Korta semestrar: Låt vinkylaren/dryckeskylaren vara igång under semestrar på mindre än tre veckor. Om apparaten inte används på flera månader, ta bort alla saker och stäng av apparaten. Rengör och torka insidan noggrant. För att förhindra lukt och mögeltillväxt, lämna dörren lite öppen: blockera den om det behövs.

14. FLYTTA VINKYLAREN

1. Ta bort alla föremål.
2. Ta ut lösa föremål i vinkylaren (flaskor och hyllor) eller fixa de lösa föremålen med skummet.
3. Vrid det justerbara benet upp till basen för att undvika skador.
4. Tejpa igen dörren.
5. Se till att apparaten sitter säkert upprätt under transporten. Skydda även utsidan av apparaten med en filt eller liknande saker.

15. VANLIGA FRÅGOR

1. Apparaten kyler inte tillräckligt. Vad ska man göra?

Se till att dörren är helt stängd. Utsätt inte enheten för direkt solljus. Håll ventilationsgallren rena.

2. Apparaten slår ofta på och av.

En vinkylare aktiverar vanligtvis kylcykeln var 10–15:e minut. Om kompressorn startar oftare, kontrollera följande: klimatförhållanden vid installationsplatsen; Korrekt dörrstängning.
Om många nya flaskor har laddats samtidigt kan enheten ta minst 24 timmar för att nå den inställda temperaturen, vilket resulterar i tillfälligt tätare kylcykler.

3. Dörren öppnas inte.
Kontrollera installationen och se användarmanualen för instruktioner om hur man justerar dörröppningssensorn.

4. Inomhusbelysningen fungerar inte.
Kontrollera vinkylarens inställningar. Mer information om tillgängliga inställningar finns i användarmanualen.

5. Kondens uppstår på glaset.
Överdriven luftfuktighet i rummet kan orsaka fuktproblem. Detta är inte ett fel på apparaten.

6. Dörren stängs inte ordentligt.

Vinkylare kan förbli packade i mer än sex månader innan de når kunden. Enheterna är säkert skyddade med frigolit på alla sidor och fastsatta med två remmar för att säkerställa en säker miljö och förhindra fysiska skador under transport. På grund av den täta förpackningen kan dörrpackningen bli deformerad och behöva justeras. För att åtgärda detta, stäng dörren och värm försiktigt packningen med en hårtork. Justera försiktigt packningens lameller för att hjälpa dem att öppna och återgå till rätt form. Kontrollera positionen på packningen och luckan för att säkerställa korrekt tätning. Om packningen har blivit lös eller tappat formen efter flera år kan den återställas igen med en hårtork. Kontrollera att enheten är i våg och att alla hyllor är korrekt installerade.

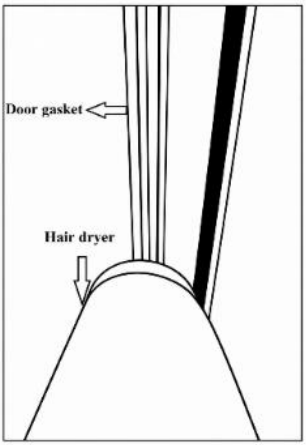

7. Hur jag registrerar min servicebegäran

Använd länken för att registrera din serviceförfrågan: https://service.dunavox.com/

Du behöver följande information för att registrera dig:
- Kontaktuppgifter (Namn, e-postadress, telefonnummer)
- Kontouppgifter (Köpsland, inköpsdatum, vem köpte du det av)
- Produktdetaljer (produkttyp, serienummer)
- Felbeskrivning (Förklaring av felet, uppladdning av bilder på installationen är obligatorisk vid inlämning av servicerapporten.

Om du märker något ovanligt beteende hos din apparat, vänligen kontakta din lokala återförsäljare eller skicka ett mejl till följande e-postadress: service@dunavox.com

16. BORTSKAFFANDE

1. Innan du gör dig av med en gammal apparat, koppla ur kontakten från huvuduttaget för att säkerställa att apparaten är ur funktion.
2. Ta bort dörren men låt hyllorna vara kvar för att förhindra att barn klättrar in.
3. Klipp av huvudkabeln och kasta bort den.



Symbolen på produkten eller dess förpackning indikerar att produkten inte ska hanteras som vanligt hushållsavfall utan ska tas till en återvinningsplats för elektriska och elektroniska varor. Avfallshantering måste ske i enlighet med lokala miljöregler för avfallshantering. Genom att korrekt göra dig av med denna produkt bidrar du till miljöns skydd och hälsan hos dina medmänniskor. Felaktig hantering äventyrar hälsa och miljö. Ytterligare information om återvinning av produkten kan fås från ditt stadshus, sophämtningsavdelningen eller butiken där du köpte produkten.

Om din produkt är defekt, kontakta Dunavox. Vi kan eventuellt reparera produkten eller ge den ett nytt liv. Om du måste göra dig av med produkten, gör dig av med den enligt de lokalt gällande riktlinjerna.
När du säljer produkten till en ny ägare, se till att lägga till denna manual eller en kopia av den.

VARNING!
När du slänger en gammal apparat, se till att rörarbetet inte skadas.

17. GARANTI

Produkter för hushållsbruk har 24 **månaders standardgaranti**. Registrering inom 30 dagar efter köpet förlänger garantin med **12 månader (totalt 36 månader).**

Registrering på https://dunavox.com/product-registration

Kompressorn är täckt i ytterligare **två (2) år**, vilket ger **totalt fem (5) år** på kompressorn.
Garantin gäller **endast i köplandet**.
Anspråk måste innehålla **inköpsbevis** och, om tillämpligt, **registreringsbevis**. Garantin täcker **arbete, reservdelar och transportkostnader** som krävs för reparation. Borttagning och återinstallation av inbyggda apparater är slutanvändarens ansvar. Av säkerhetsskäl erbjuds inte service på plats för enheter installerade högre än **2 meter** över golvnivå.

Undantag:

Ingen täckning för: transport-/flyttskador; repor/krossat glas, hyllor eller handtag; felaktig installation/användning; fel strömanslutning eller instabil spänning; obehörig reparation/modifiering; naturkatastrofer; estetisk slitage/missfärgning; förlust eller fördärvning av vin eller annat innehåll; Allmänt slitage. Dunavox ansvarar inte för indirekta eller följdskador, inklusive försämring av vin eller omgivande material.

Produkter omfattas av den officiella tillverkningsgarantin i enlighet med tillämpliga EU-regler för konsument- och produktefterlevnad. Garantin är personlig för den ursprungliga köparen och kan inte överföras. Reparation/utbyte förlänger inte den ursprungliga garantiperioden.

Garantiklausuler och specifikationer kan ändras utan förvarning.

DUNAVOX

THE WINE COOLING EXPERT

DUNAVOX

THE WINE COOLING EXPERT

DUNAVOX Spirit

SI uporabniški priročnik v4.0-2026



PREDGOVOR

Dragi kupec,

Hvala, ker ste kupili ta aparat in zaupate Dunavoxu. Oblikovali smo
Ta izdelek z največjo skrbjo in upanjem bo ponosen in dolgoročna pridobitev vašemu domu. Če imate kakršnakoli vprašanja glede vašega aparata, nam prosim sporočite, z veseljem vam bomo pomagali!

DUNAVOX Spirit

- Ročaj na vratih
- LCD zaslon na dotik
- WIFI + Smart App
- Integriran prezračevalni sistem
- Teleskopska lesena polica
- VečLED svetilka

Žgani izdelki

DVS-19.50B
DVS-19.50SS
DVS-19.50C
DVS-19,50MB
DVS-25.65DB
DVS-25.65DSS
DVS-25.65DC
DVS-25.65DMB
DVS-44.120DB
DVS-44.120DSS
DVS-44.120DC
DVS-44.120DMB
DVS-70.185DB
DVS-70.185DSS
DVS-70.185DC
DVS-70.185DMB

KAZALO VSEBINE **ŠTEVILKA STRANI**

1. O tem dokumentu	1
1.1. Jezik	1
1.2. Ustrezna dokumentacija	1
1.3. Uporabljeni simboli	1
2. Opis izdelka	1
2.1. Konformnost	1
3. Varnost	2
3.1. Namen uporabe	2
3.2. Namenjeni uporabniki	2
3.3. Varnostna navodila	2
4. Prevoz in shranjevanje	3
4.1. Promet	3
4.2. Shranjevanje	4
5. Namestitev	4
5.1. Pred namestitvijo in uporabo nove naprave	4
5.2. Pomembna varnostna navodila	4
5.3. Namestitev vinske omare	5
5.4. Izbira lokacije	6
5.5. Priprava naprave za namestitev	6
5.6. Povezovanje napajalnika	7
5.7. Postavitev naprave	7
5.8. Obrat smeri vrat	7
5.9. Pritrditev omarice	7
5.10. Zaključek namestitve	8
6. Upravljanje naprave	8
6.1. Gumb za vklop/izklop	8
6.2. Gumb za zaklepanje	8
6.3. Gumb za stikalo funkcij	8
6.4. Gumb za nastavitev funkcije	9
6.5. Nastavitev temperature	9
6.6. Stran z nastavitvami načina delovanja	9
6.7. Stran z nastavitvami načina svetlobe	9
6.8. Stran z nastavitvami svetlosti svetlobe	10
6.9. Stran z nastavitvami svetlih barv	10
6.10. Izbira med °C/F	10
6.11. Koraki uporabe WIFI	10
6.12. Omrežni vmesnik	10
7. Police	11
7.1. Namestitev tirnic	11
8. Vrata	12
8.1. Kako spremeniti kot odpiranja vrat	12
8.2. Namestitev ročaja	13
9. Temperatura	13
9.1. Cone	13
9.2. Nadzor temperature	13
9.3. Shranjevanje vina	14
9.4. Dodajanje škatle za vlago (neobvezno)	14
10. Varčevanje z energijo	14
11. Nega in vzdrževanje	15
11.1. Čiščenje	15
11.2. Odmrzovanje naprave	15
12. Izpad elektrike	16
13. Dopust	16
14. Premikanje vinskega hladilnika	16
15. Pogosto zastavljena vprašanja	16
16. Odstranitev	18
17. Garancija	18

1. O TEM DOKUMENTU

Ta priročnik je uporaben za vse Spirit modele podjetja Dunavox. Če so poglavja uporabna le za nekatere modele, bo to omenjeno v naslovu ali na začetku poglavja.
Preberite in razumite ta priročnik pred uporabo izdelka. Ta priročnik previdno shranite za prihodnjo uporabo.
Pridržujemo si pravico do spremembe parametrov brez predhodnega obvestila.

1.1. Jezik

Ta priročnik je prvotno napisan v angleščini. Vse ostale jezikovne različice so prevodi izvirnega besedila. Če vaš izbrani jezik ni na voljo v tiskani različici, obiščite našo spletno stran in poiščite ustrezni model, da prenesete uporabniški priročnik v zahtevanem jeziku.

1.2. Relevantna dokumentacija

Za to napravo je na voljo naslednja dokumentacija:

Dokument	Lokacija
Uporabniški priročnik	Ta dokument
Energijska oznaka	Zapakirano v aparatu
Risba namestitve	

1.3. Uporabljeni simboli

Ta priročnik vsebuje varnostna navodila. Ignoriranje teh navodil lahko povzroči poškodbo ali poškodbo naprave. Vsako varnostno navodilo je označeno s signalno besedo. Signalna beseda ustreza stopnji tveganja opisane nevarne situacije.

OPOZORILO!	Ta simbol označuje nevarno situacijo, ki, če se ji ne preprečimo, lahko povzroči smrt ali hude poškodbe.
PREVIDNO!	Ta simbol označuje nevarno situacijo, ki, če se ji ne izognemo, lahko povzroči manjše ali zmerne poškodbe.
OBVESTILO	Ta simbol označuje situacijo, ki, če se ji ne preprečimo, lahko povzroči škodo na izdelku.

Drugi simboli v tem priročniku se ne nanašajo na varnost.

Napitnina!	Ta simbol označuje nasvet, ki je koristen za nekatere uporabnike.

2. OPIS IZDELKA

Ta aparat je kakovosten vinski hladilnik z vrhunskim videzom in občutkom. Aparat je opremljen z dinamičnim klimatskim načinom, ki je idealen za dolgotrajno shranjevanje vinskih steklenic.
Naslednja tabela prikazuje število con in kapaciteto steklenic na model.

	Duh			
	19	25	44	70
Število con	1	2	2	2
Kapaciteta steklenic	19	25	44	70

Za popoln seznam specifikacij glejte prilogo 1.

2.1. Konformnost

Ta naprava je zasnovana in testirana v skladu z naslednjimi predpisi in smernicami:

LVD 2015/35/EU
EMC 2014/30/EU
ERP 2009/125/EC
RoHS 2011/65/ES
CB certifikat
CE certificiran

3. VARNOST

3.1. Namen uporabe

• Ta naprava je namenjena shranjevanju vin pri optimalni temperaturi.
• Ta naprava je namenjena vgrajenemu ali podštevnemu (DVS-19.50B, DVS-19.50SS, DVS-19.50C, DVS-19.50MB, DVS-25.65DB, DVS-25.65DSS, DVS-25.65DC, DVS-25.65DMB, DVS-44.120DB, DVS-44.120DSS, DVS-44.120DC, DVS-44.120DMB)
• Naprava je namenjena uporabi v gospodinjskih okoljih.
• Aparat je namenjen izključno notranji uporabi.
• Ta naprava je namenjena shranjevanju vina.

3.2. Namenjeni uporabniki

To napravo lahko uporabljajo otroci, stari 8 let in več, ter ljudje z zmanjšanimi telesnimi, senzoričnimi ali mentalnimi sposobnostmi ali pomanjkanjem izkušenj in znanja, če so bili nadzorovani ali poučeni o varni uporabi izdelka in razumejo nevarnosti. Otroci se ne smejo igrati z izdelkom. Čiščenje in vzdrževanje uporabnikov ne smejo opravljati otroci brez nadzora.

3.3. Varnostna navodila

OPOZORILO!

Tveganje električnega udara. Ko je naprava priključena na omrežje, vsebuje visoko napetost.

• Pred priključitvijo naprave na električno omrežje izklopite varovalko vtičnice.
• Ozemljite napravo.
• Pred vzdrževanjem izklopite varovalko vtičnice.
• Ne premikajte naprave, ko je priključena na aktivno električno vtičnico.
• Ne priključujte naprave na električno vtičnico, če je napajalni kabel poškodovan. Če je napajalni kabel poškodovan, ga mora zamenjati proizvajalec ali pooblaščeni servisni center.
• Aparata ne priključujte na okvarjeno električno vtičnico.
• Držite napravo in napajalni kabel stran od vode ali vlage.
• Ne izklopljajte naprave tako, da vlečete za kabel. Vedno primite konektor in vlecite.
• Ne izklopljajte naprave z mokrimi rokami.
• Ne postavljajte več vtičnic ali podaljškov za napravo.

OPOZORILO!

Hladilno sredstvo je zelo vnetljivo! Hladilno sredstvo lahko povzroči požar, če pride v stik z plameni ali iskrami.

• Ne upravljajte naprave v prisotnosti eksplozivnih ali vnetljivih hlapov.
• Ne uporabljajte naprave, ko je hladilni krog poškodovan.
• Če je hladilno sredstvo ušlo iz aparata:

- Izogibajte se ognju ali iskram.
- Izklopite varovalko na vtičnici naprave.
- Prezračevanje prostora, v katerem je naprava nameščena, več minut.
- Za nasvet kontaktirajte Dunavox.

• Ne uporabljajte mehanskih naprav za pospeševanje procesa odtaljevanja.

OPOZORILO!

Tveganje zadušitve! Igranje otrok z embalažo lahko povzroči poškodbe. Embalažo imejte izven dosega otrok.

PREVIDNO!

Aparat je težak. Nošenje in premikanje naprave lahko povzroči poškodbe. Vedno dvigujte in premikajte napravo z dvema osebama.

PREVIDNO!

Aparat ni narejen za popravilo uporabnika. Poskusi popravila naprave lahko povzročijo poškodbe in poškodbe naprave, kar razveljavi garancijo:

- Ne popravljajte ali menjajte nobenega dela naprave, razen če je to posebej priporočeno v tem priročniku.
- Ne uporabljajte dodatkov, ki jih proizvajalec ne priporoča.
- Ne uporabljajte drugih električnih naprav znotraj naprave.

OBVESTILO

Zunanji viri toplote lahko vplivajo na delovanje naprave:

• Aparata ne nameščajte na neposredno sončno svetlobo.

• Aparata ne nameščajte ob vire toplote, kot so pečice, štedilniki, grelniki in radiatorji.

OBVESTILO

Prezračevanje ne more pravilno delovati, če so prezračevalne rešetke pokrite. Aparat se lahko pregreje. Prezračevalne rešetke ne prekrivajte.

OBVESTILO

Shranjevanje odprtih steklenic v aparatu lahko povzroči puščanje in plesen. Ne shranjujte steklenic, ki so že odprte.

OBVESTILO

Več steklenic vina je lahko težkih in lahko vpliva na težišče aparata ter povzroči nagibanje aparata: • Bodite pozorni na postavitev steklenic v aparatu:

- • Ne izvleči več kot enega naloženega regala hkrati.
- • Če je stojalo napolnjeno z več plastmi steklenic, ne drsite ven iz stojala.
- • Poskušajte steklenice enakomerno razporediti po celotnem aparatu.

4. PREVOZ IN SHRANJEVANJE

Prevoz in skladiščenje morata upoštevati naslednje podnebne pogoje:

Temperatura okolja	1 -40 °C
Vlažnost okolja	< 95 % (ne kondenziram)

4.1. Promet

Pri prevozu naprave imejte v mislih naslednje stvari:
• Prevoz naprave v originalni embalaži.
• Prevozite napravo z dvema osebama.
• Embalažo ne nagibajte za več kot 45°.

Če je aparat že razpakiran, poskrbite, da:
• Zaklenite vrata v zaprtem položaju s trakom.
• Zaščitite zunanjost naprave. Uporabite mehko, debelo tkanino.

4.2. Shranjevanje

Aparat shranite v originalni embalaži.

5. NAMESTITEV

5.1. Pred namestitvijo in uporabo novega aparata

OPOZORILO!

Pred vklopom naprave odprite vrata za 5 minut, da prezračite omarico.

• Preberite navodila, priložena aparatu – nenamestitev ali uporaba te naprave v skladu z navodili lahko razveljavi katerokoli garancijo.
• Proizvajalec ne prevzema nobene odgovornosti za škodo, ki nastane zaradi nepravilne uporabe ali nepravilne namestitve.
• Ne nameščajte te naprave, če je bila med prevozom poškodovana. To vključuje vtič in napajalni kabel.
• Prosimo, shranite ta navodila na varnem mestu za prihodnjo uporabo.

Opomba: Ta naprava je namenjena izključno shranjevanju vina.

5.2. Pomembna varnostna navodila

• Da preprečite poškodbe vrat in tesnila vrat, poskrbite, da so vrata popolnoma odprta, preden odstranite police.
• Ne premikajte vinskega hladilnika, ko je poln vina, saj lahko popačite aparat.
• Če se napajalni vod poškoduje, naj ga zamenja le proizvajalec ali
ustrezno usposobljena oseba.
• Nikoli ne dovolite otrokom, da upravljajo, se igrajo ali plazijo v napravo.
• Nikoli ne čistite delov aparatov z vnetljivimi tekočinami.
• Vsa električna popravila mora opraviti usposobljen servisni inženir. Neustrezna popravila lahko
to predstavlja velik vir nevarnosti za uporabnika in razveljavi kakršnokoli garancijo.
• Nikoli ne shranjujte ničesar nevarnega v napravi, kot so vnetljive snovi, eksplozivi, trdne snovi
kislina ali alkalija itd.
• Ne shranjujte ali uporabljajte bencina ali drugih vnetljivih hlapov in tekočin v bližini tega ali katerega koli drugega aparata.
To lahko povzroči požarno nevarnost ali eksplozijo.

Opozorilo: Ne dovolite, da se hladilni krog med uporabo ali namestitvijo naprave poškoduje. Če se poškoduje, aparata ne uporabljajte, dokler vam to ne naroči servisni inženir. Hladilno sredstvo se lahko vžge ali poškoduje oko, ko pušča.
• Vedno ne pozabite pred čiščenjem aparat izklopiti iz elektrike. Ko se odklopiš od električne energije, potegni vtič, ne napajalnega kabla.
• V vinski omari ne uporabljajte ničesar električnega.
• Vedno ohranjajte vse prezračevalne odprtine brez ovir. Če se zablokirajo, jih takoj očistite.
• Poskrbite, da je vtič na dostopnem mestu, ko je namestitev končana.
• To napravo uporabljajte le za gospodinjske namene v skladu s temi navodili. Vinski hladilnik je primeren za shranjevanje vina (ali drugih stekleničenih pijač). Ni primeren za shranjevanje sveže ali zamrznjene hrane.

• To napravo lahko uporabljajo otroci, stari 8 let in več, ter osebe z zmanjšanimi telesnimi, senzoričnimi ali mentalnimi sposobnostmi ali pomanjkanjem izkušenj in znanja, če so bile nadzorovane ali poučene o varni uporabi naprave in razumejo nevarnosti. Otroci se ne smejo igrati z napravo. Čiščenje in vzdrževanje uporabnikov ne smejo opravljati otroci brez nadzora.
• Hladilno sredstvo teh naprav je R600a, vnetljivih in eksplozivnih predmetov ne smete polagati v ali blizu omare, da se izognete požaru ali eksploziji.



5.3. Namestitev vinske omare

- Odstranite zunanjo in notranjo embalažo.
- **Opomba**: Preden vinsko omarico priključite na napajalni vir, jo pustite stati pokonci približno 24 ur. To bo zmanjšalo možnost okvare hladilnega sistema pri ravnanju med prevozom.
- Popravilo ročaja je nujen korak pred dokončanjem namestitve
- Notranjo površino očistite z mlačno vodo z mehko krpo.
- Za izravnavo vinske omarice nastavite sprednjo nivelirno nogo na dnu vinske omare.
- Vinsko omarico postavite stran od neposredne sončne svetlobe in virov toplote (pečica, štedilnik, grelnik, radiator itd.). Neposredna sončna svetloba lahko vpliva na akrilni premaz, viri toplote pa povečajo porabo električne energije. Ekstremno nizke okoljske temperature lahko prav tako povzročijo, da enota ne deluje pravilno.
- Izogibajte se postavljanju enote na vlažna območja.
- Vinska omara naj bo postavljena tako, da je temperatura okolja med 16°C in 38°C. Če je temperatura okolja nad ali pod tem območjem, je lahko delovanje enote prizadeto. Postavitev naprave v izjemno hladne ali vroče pogoje lahko povzroči nihanje notranje temperature. Razpon nastavitvenih temperatur morda ne bo dosežen.
- Vinsko omarico priključite v ustrezno vtičnico. Če je vtič treba zamenjati, uporabite navodila iz razdelka Električne zahteve.
- Pred priključitvijo naprave na električno omrežje izklopite varovalko na vtičnici.
- Priključite napravo na ozemljeno vtičnico
- Pred vzdrževanjem izklopite varovalko na vtičnici.
- Aparata ne priključujte na električno vtičnico, če je kabel poškodovan.
- Aparata ne priključujte na okvarjeno električno vtičnico.
- Napravo in napajalni kabel držite stran od vode ali vlage.

Opomba: Steklena vrata so večja od naprave in se zlomijo, ko je naprava postavljena na tla brez nog. Aparata ne postavljajte neposredno na tla, če ni podprt z nogo ali zunanjo oporo.

Opomba: Prezračevanje ne more pravilno delovati, če so prezračevalne mreže pokrite. Aparat se lahko pregreje. Prezračevalne rešetke ne prekrivajte.

Opomba: Shranjevanje odprtih steklenic v aparatu lahko povzroči puščanje in plesen v hladilniku za vino. Ne shranjujte steklenic, ki so že odprte.

Opomba: Vedno pritrdite napravo na omarico.

Postopek namestitve naprave obsega naslednje korake:

Vgrajen v steber
Izbira lokacije
Priprava naprave za namestitev
Povezovanje napajalnika
Postavitev naprave
Obrnjenje smeri vrat (neobvezno)
Zaključek namestitve

Naslednja poglavja podrobneje pojasnjujejo vsak korak.

5.4. Izbira lokacije

OBVESTILO
Zunanji viri toplote lahko vplivajo na delovanje naprave. Ne nameščajte aparata:
- Na neposredni sončni svetlobi
- Ob virih toplote, kot so pečica, štedilnik, grelnik ali radiator.

Montažna soba mora izpolnjevati naslednje pogoje:

Delovna temperatura	16 – 38 °C
Obratovalna vlažnost	< 95 % (ne kondenziram)
Volumen zraka	> 1 m3 na 8 q hladilne tekočine

Upoštevajte, da lahko namestitev v odprtih kuhinjah ali ob pregradnih stenah poveča hrupno onesnaženost, ki jo oddaja naprava.
Napitnina! Namestitveni načrt lahko najdete tudi na www.dunavox.com.

Naprava je lahko vgrajena. Lokacija namestitve mora izpolnjevati naslednje pogoje:
- Ne neposredno ob pečici ali nad njo.
- Spodnja površina je dovolj močna, da podpira naloženo napravo.
- Suha, stabilna in ravna površina.
- Blizu ločene vtičnice (220-240 VAC, 50 Hz).

5.5. Priprava naprave za namestitev

1. Odstranite vso zunanjo in notranjo embalažo.

   Napitnina! Izdelek je težak in ga je težko premikati na večje razdalje. Priporočamo, da izdelek razpakirate na mestu namestitve.

2. Preverite, ali je vsa vsebina embalaže prisotna in nepoškodovana. Embalaža naj vsebuje 1x Dunavox hladilnik za vino, 1x ročaj, 1x uporabniški priročnik in 1x energijsko nalepko. Če manjkajo ali so poškodovani deli, kontaktirajte svojega dobavitelja.
3. Za čiščenje notranjosti naprave uporabite toplo vodo in mehko krpo.

   Napitnina! Notranjost naprave lahko sprva vsebuje ostanke vonja. Vonji izginejo, ko naprava deluje.

4. Pustite, da aparat stoji pokonci vsaj 24 ur. V tem času lahko pustite vrata aparata odprta, da preostali vonji uidejo ven.
5. Postavite napravo pred mesto namestitve. Za električno namestitev naj bo med napravo in omarico razmika 0,5 m. Naprava je zdaj pripravljena za električno vgradnjo.

OPOZORILO!

Tveganje električnega udara. Ko je naprava priključena na omrežje, vsebuje visoko napetost:

- Električna instalacija mora izpolnjevati lokalne in nacionalne zahteve.
- Električno namestitev mora opraviti usposobljena in kompetentna oseba.
- Ne premikajte naprave, ko je priključena na aktivno električno vtičnico.
- Aparata ne priključujte na električno vtičnico, če je kabel poškodovan. Če je napajalni kabel poškodovan, ga mora proizvajalec ali pooblaščeni servisni center zamenjati.

5.6. Priključite napravo na napajalnik:

1. Izklopite varovalko na vtičnici.
2. Priključite napajalni kabel v vtičnico. Poskrbite, da ste napravo ozemljili.
3. Vklopite varovalko na vtičnici nazaj.
4. Preverite, ali je naprava vklopljena.

Če se aparat ne vklopi, ponovite korake iz tega poglavja. Če aparat še vedno ne deluje, se obrnite na svojega dobavitelja. Izklopite varovalko na vtičnici, da lahko varno nadaljujete z namestitvijo.

5.7. Postavitev naprave

1. Prepričajte se, da je električna namestitev končana, preden je naprava vgrajena.
2. Prilagodite noge, dokler aparat ne stoji na vseh štirih nogah in je raven ter stabilen.
3. Potisni napravo v omarico. Poskrbite:
    - Napajalni kabel ni ujet pod napravo.
    - Naprava ne gre v stik z zadnjo steno.
    - Aparat stoji na sredini omare.
    - Na vrhu naprave je vsaj 5 mm prostega prostora.

Preverite še enkrat, ali je naprava ravna in stabilna. Če ne, prilagodite noge, dokler aparat ne stoji na vseh štirih nogah in je raven ter stabilen.

5.8. Obrat smeri vrat (neobvezno)

Če želite, se lahko smer vrat po namestitvi naprave obrne. Priporočamo, da z dvema osebama obrnete smer vrat.

OPOZORILO!

Vrata so iz stekla in se lahko zlomijo, ko padejo. Ko obrnete smer vrat, naj druga oseba podpira vrata med odvijanjem tečajev.

Za več informacij obiščite 8. poglavje.

5.9. Pritrditev omarice

Naprava mora biti pritrjena na omarico, da se prepreči njeno premikanje navznoter v stebru, ko se vrata večkrat odpirajo (potiskajo).

1. Pritrdilne luknje so nameščene nad in pod vrati.
2. Napravo pritrdite na omarico s štirimi vijaki.

5.10. Zaključek namestitve

1. Vklopite varovalko na vtičnici.
2. Preverite, ali je naprava vklopljena. Zdaj lahko uporabljate aparat.

Napitnina! Pri prvi uporabi aparata priporočamo, da počakate 2 do 3 ure, preden steklenice vstavite v aparat, da doseže nastavljeno temperaturo.

6. UPRAVLJANJE NAPRAVE

OBVESTILO
Tveganje poškodb vašega aparata. Aparata ne vklapljajte takoj po tem, ko je izklopljen. Počakajte 5 minut, preden ponovno zaženete napravo.

Kontrole vašega vinskega hladilnika

Za DVS-19.50

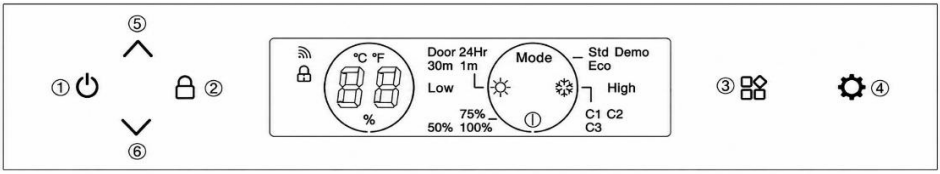

Za DVS-25.65, DVS-44.120, DVS-70.185

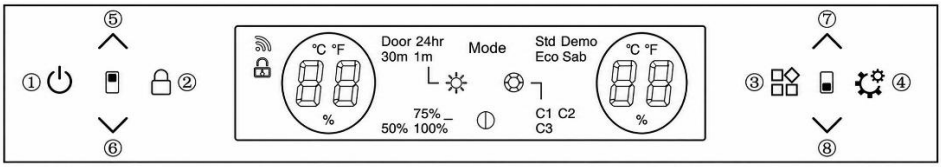

6.1. Gumb za vklop/izklop (1)

Sistem se privzeto vklopi po priklopu. Dolg pritisk na ta gumb 3 sekunde, sliši se piskajoč zvok, izdelek se izklopi. Rahlo pritisnem ta gumb, zasliši piskanje, izdelek se vklopi.

6.2. Gumb za zaklepanje (2)

V normalnem načinu (brez okvar) se privzeto sistemsko odklene po vklopu izdelka.
Dolg pritisk na gumb 3 sekunde, sliši piskajoč zvok. Sistem preklopi v način zaklepanja, da zaklene nadzorno ploščo. Sistem ne bo deloval, ko pritiskate gumbe v načinu zaklepanja.
Dolg pritisk gumba 3 sekunde v načinu zaklepanja, se sliši piskajoč zvok, nadzorna plošča se odklene.

6.3. Gumb za stikalo funkcij (3)

Sistem ima 4 ikone funkcij:

Sistemske nastavitve Mode

Nastavitve svetlosti svetlobe

Nastavitve svetlih barv

Nastavitve trajanja svetlobe

Pritisnite gumb za preklapljanje med funkcijami med utripanjem ikone. Če po petih utripih ni nobene akcije, sistem zapre način preklopa funkcij.

6.4. Gumb za nastavitev funkcije (4)

Ta gumb bo deloval samo, ko ikona funkcije utripa. Uporabite ta gumb za preklapljanje med funkcijami.

6.5. Nastavitev temperature

(5) (6) gumbi za prilagajanje temperature v zgornji coni
(7) (8) gumbi za prilagajanje temperature v spodnji coni

Gumb za povečanje temperature

Enkrat pritisniti gumb bo zaslišal piskajoč zvok, temperatura se bo povečala za 1°C.
Ko nastavljena temperatura doseže nastavljeno zgornjo mejo, se nastavljena temperatura ne bo spremenila.

Gumb za znižanje temperature

Enkrat pritisniti gumb bo zaslišal piskajoč zvok, temperatura se bo znižala za 1°C.
Ko nastavljena temperatura doseže nastavljeno spodnjo mejo, se nastavljena temperatura ne bo spremenila.

Območje nadzora temperature
- ZA DVS-19,50: 5-18°C
- ZA DVS-25.65; DVS-44.120; DVS-70.185: Zgornja cona: 5-10°C, Spodnja cona: 10-18°C

Tovarniško privzeta nastavitev temperature
- ZA DVS-19.50: 12°C
- ZA DVS-25.65; DVS-44.120; DVS-70.185: Zgornja cona: 6°C, spodnja cona: 12°C

6.6. Stran z nastavitvami načina delovanja

Pritisni Mode ikono, kdaj utripa, pritisni gumb za preklapljanje med Std//Eco/Demo načinom.

1. Std (Standardni način): Privzeti sistemski "Std" način po vklopu izdelka.
2. Eco (način varčevanja z energijo): Po vstopu v Eco način se notranja lučka ugasne po 3 sekundah, zaslon pa se ugasne 20 sekund po zaprtju vrat.
3. Demo: Po vstopu v Demo način kompresor preneha delovati. Vse ostale funkcije ostajajo operativne. Na primer mehanizem za odpiranje vrat in osvetlitev. Ta način je idealen za razstavne salone ali razstave za razstavljanje vinskega hladilnika.

Izbrani način bo utripal 5-krat, da potrdi nastavitev.

6.7. Stran z nastavitvami načina svetlobe

Pritisni ikono , ko utripa, pritisni gumb za nastavitev trajanja notranje svetlobe. Možnosti so "Vrata, 1 minuta, 30 minut ali 24 ur". Izbrani gumb za luč bo utripnil 5-krat, da potrdi izbrano možnost. Privzeta sistemska lučka je, da je lučka "Vrata" prižgana, ko so vrata odprta, in izklopljena, ko so zaprta. Pri vseh nastavitvah trajanja je svetlost 100 %, če so vrata odprta, svetlost pa nižja, če so vrata zaprta. Svetlost je odvisna od nastavljene ravni svetlosti.

6.8. Stran z nastavitvami svetlosti svetlobe

Pritisni ikono, ko utripa, pritisni gumb za preklapljanje med 50% / 75% / 100% svetlostjo. Izbrana raven bo utripnila 5-krat, da potrdi nastavitev. Privzeta nastavitev sistema je 75 % svetlosti po vklopu naprave.

6.9. Stran z nastavitvami svetlih barv

Pritisnite ikono, ko utripa, pritisnite gumb za preklapljanje med barvami C1/C2/C3. Izbrana barva bo utripnila 5-krat, da potrdi nastavitev. Privzeta sistemska barva je C1. C1 je bela, C2 modra in C3 oranžna.

6.10. Izbira med °C/F na razstavi

Celzijev in Fahrenheitov preklop:
Z dolgim pritiskom na zgornjo ali spodnjo cono skupaj 3 sekunde se prikaz temperature preklaplja med °C in F.

6.11. Koraki uporabe WIFI

1. Skenirajte kodo, da prenesete aplikacijo "pametno življenje" in jo namestite na telefon.

2. Registrirajte osebni račun in se prijavite v domače WIFI omrežje.

3. Po priključitvi vklopa pritisnite in držite gumb 3 sekunde in nato štirikrat zazveni pisk. Sistem vstopi v status ujemanja omrežja. Osvetlitev na gumbih začne svetiti.

4. Kliknite "+" na strani APP za "Dodaj napravo". APLIKACIJA samodejno preišče naprave in poskuša vzpostaviti povezavo.

5. Ikona naprave se bo pojavila, ko je APLIKACIJA uspešna pri iskanju naprave. Kliknite ikono in vnesite geslo za WiFi. Nato čakam na popolno povezavo.

6. Po uspešni povezavi omrežja osvetlitev preneha svetiti. APP vstopi v glavno okno za upravljanje vinskega hladilnika. Aplikacijo lahko uporabljate zdaj. Če povezava ne uspe, preverite WIFI omrežje in poskusite ponovno vzpostaviti povezavo.

6.12. Omrežni vmesnik

1. Bluetooth (Bluetooth LE) vmesnik: pred dodelitvijo omrežja naprava privzeto vklopi Bluetooth funkcijo, njena glavna funkcija pa je iskanje bližinskih naprav in začetna povezava; ko ste pripravljeni na omrežje, lahko mobilni telefoni in druge pametne naprave hitro odkrijejo napravo prek Bluetooth in vzpostavijo predhodno komunikacijsko povezavo za pripravo na nadaljnji Wi-Fi omrežni proces.

2. WiFi vmesnik: Pred dodelitvijo omrežja Wi-Fi vmesnik naprave ni priključen, ampak je v nastavljivem načinu poslušanja. Vedno posluša Wi-Fi signale v okolici in čaka na uporabniški ukaz, poslan prek mobilne aplikacije. Ko prejme pravilno nalogo, se poveže na določeno Wi-Fi omrežje. Naprava podpira le Wi-Fi omrežja v pasu 2,4 GHz, kar je bolj primerno za stabilno povezavo s pametnimi napravami v storitvi domačega vpisa.

3. Storitev oddajanja naprav: Naprava neprekinjeno oddaja lastne informacije o napravi prek Bluetootha, vključno z imenom naprave, vrsto naprave in edinstvenim identifikatorjem. Informacije o oddajanju bodo prejele okoliške Bluetooth pametne naprave, tako da bodo uporabniki lahko hitro prepoznali in izbrali opremo, ki jo je treba povezati v omrežje v aplikaciji mobilnega telefona.

4. Omrežna storitev: Ne glede na to, ali gre za vzpostavitev začetne povezave z aplikacijo mobilnega telefona prek Bluetooth ali kasnejšo konfiguracijo omrežja prek Wi-Fi, naprava zagotavlja ustrezno omrežno storitev. Ime in geslo Wi-Fi omrežja usmerjevalnika (SSID) se prenašata iz aplikacije v aplikacijo mobilnega telefona preko Bluetootha. Med postopkom distribucije Wi-Fi bo naprava poskušala vzpostaviti povezavo z določenim Wi-Fi omrežjem glede na prejete informacije o distribuciji in posredovala povratne informacije mobilni aplikaciji o napredku in rezultatih distribucije.

7. POLICE

• Glede na dejansko konfiguracijo vašega izdelka prosimo, preverite ustrezno funkcijo Odstrani ali Zamenjaj regale.
• Da preprečite poškodbo tesnila vrat, poskrbite, da bodo vrata popolnoma odprta, ko izvlečete police iz železniškega prostora.

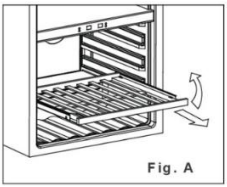
Fig. A

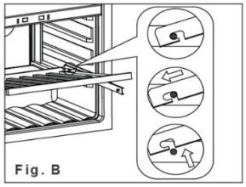
Fig. B

1. Popolnoma iztegni polico, ki jo želiš odstraniti (Slika. A)
2. Dvignite sprednji del police (slika: A)
3. Držite vodilo police, potisnite polico noter, nato navzgor, da sprostite zadnje blažilce (slika B)

7.1. Namestitev tirnic





1. Namestite letve na luknje za vijake (označene z rdečo na prvi sliki)

2. Pritrdite letve na omarico v obeh luknjah za vijake (vijaki so priloženi na vodilih)

3. Pritrdite tirnice na obeh straneh omare.

4. Namestitev police po opisu v "Police"

8. VRATA

8.1. Kako spremeniti kot odpiranja vrat

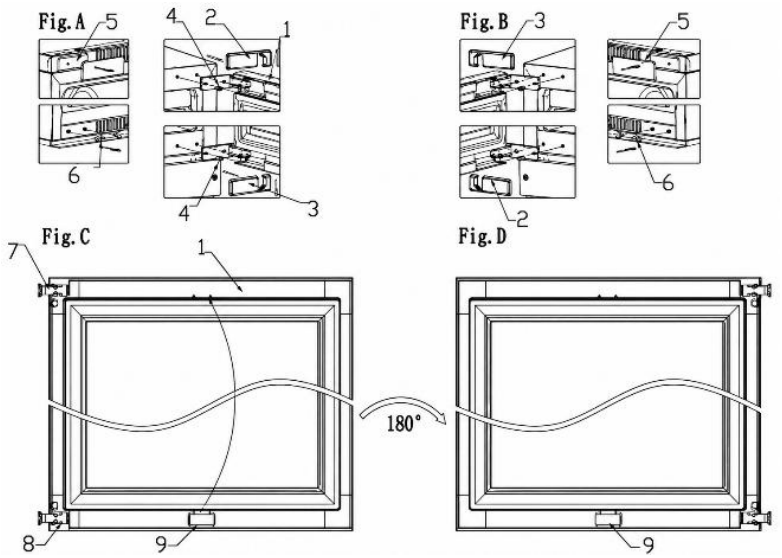

1. vrata; **2**. zgornji pokrov tečaja vrat; **3**. spodnji pokrov tečaja vrat; **4.** vijak **5**. dekorativni kosi (22 je za okrasne žeblje); **6.** okrasni žeblji; **7/8.** tečaj vrat; **9.** Stiskalnica za vratne svetilke

1. Odprite vrata in odstranite okrasne žeblje (5) na zgornji levi strani ter dekorativni žebelj (6) na spodnji levi strani (slika A).

2. Potegnite pokrov tečaja desnih vrat (2) naprej in navzgor, nato pa potegnite spodnji pokrov tečaja desnih vrat (3) naprej in navzdol (slika A).

3. Odstrani vse vijake (4) z zgornjega in spodnjega tečaja ter nato odstrani vrata (slika A).

4. Pritisni na vratno luč (9), jo odstrani in namesti na zgornji okvir vrat ter nato obrni vrata za 180 stopinj (slika C/D).

5. Pritrdite tečaj vrat na levi strani škatele z vijaki in zategnite vijake, da zagotovite tesno pritrditev tečaja vrat (slika B).

6. Na koncu namestite okrasne dele (5) in okrasne žeblje (6) v zgornji desni kot in spodnji desni kot škatle (slika B)

Opomba: Za menjavo vrat sta potrebna dva človeka.

8.2. Namestitev ročaja

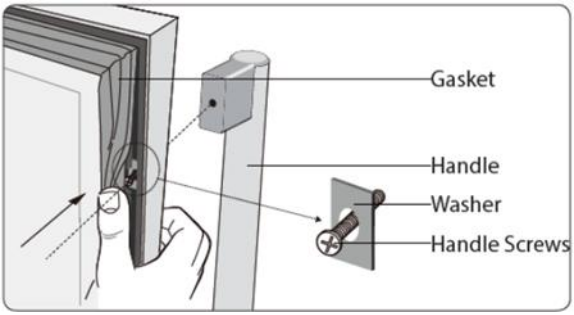

Za namestitev kljuke na vratih:

1. Odpri vrata in odstrani tesnilo vrat iz okvirja, da boš imel dostop do vijakov.
2. Kljuko postavite čez zatiče na vratih.
3. Pritrdite kljuko na vrata z vijaki. Bodite previdni, vijakov ne pritrdite tesno, da ne poškodujete vrat.

9. TEMPERATURA

Optimalna temperatura je odvisna od vrste vina:

Vrsta vina	Optimalna temperatura	
Rdeče vino	14 – 18 °C	57 – 65 °F
Belo vino	5 – 10 °C	41 – 50 °F
Zorenje vina	11 – 14 °C	52 – 57 °F

Vedno preverite etiketo steklenice za optimalno temperaturo shranjevanja vaših vin.

9.1 Cone

Naprava je lahko opremljena z več conami. Vsaka cona je primerna za različne vrste vin. Prikazi prikazujejo trenutno temperaturo v ustreznih conah.

Napitnina! Če želite preklapljati enote na zaslonu, med °C in °F.

Vrsta	Cona	Vrste vina	Nastavitve temperature	
Enotna cona		Vse vrste vina	Odvisno od vrste vina	
Dvojna cona	**Zgornja cona**	Šampanjec Belo vino	5 – 10 °C	41 – 50 °F
	Spodnja cona	Belo vino Rdeče vino	10 – 18 °C	50 – 65 °F

Za optimalno delovanje priporočamo temperaturno razliko med conami vsaj 4 °C.

9.2. Nadzor temperature

Za nadzor temperaturnih nastavitev:

1. Pritisni enega od gumbov za temperaturo, da preveriš nastavljeno temperaturo. Nastavljena temperatura utripa na zaslonu.
2. Uporabite gumbe za temperaturo za spreminjanje temperature.

Ko gumbov za temperaturo ne pritisnete več kot 5 sekund, zaslon preneha utripati in ponovno prikaže trenutno temperaturo v ustreznem območju.

OBVESTILO
Če temperatura na zaslonu še naprej utripa, se izmerjena temperatura odkloni za več kot 5 °C od nastavljene temperature. Temperaturna odstopanja za več kot 5 °C lahko povzročijo težave z vinom. Preverite, ali shranjena vina prenesejo temperaturno razliko, in če ne, odstranite vino iz hladilnika, dokler zaslon ne preneha utripati.

Funkcija pomnilnika temperature poskrbi, da nastavitve temperature ostanejo enake, ko se naprava vklopi po izpadu elektrike.

9.3. Shranjevanje vina

Količina vina, ki ga je mogoče shraniti v aparatu, je odvisna od velikosti steklenic. Kapaciteta je približna največja glede na Bordeauxove steklenice s prostornino 750 ml.

OBVESTILO
Več steklenic vina je lahko težkih in vpliva na težišče aparata ter povzroči nastanek aparata
da se nagne. Bodite pozorni na postavitev steklenic v aparatu:
- Ne izvlecite več kot enega naloženega regala hkrati.
- Če je polica naložena z več plastmi steklenic, ne izvlekajte police.
- Poskusite steklenice enakomerno razporediti po aparatu.

Odprte steklenice lahko povzročijo razlitje v aparatu. V aparat dajte samo neodprte steklenice.

Za shranjevanje vina v vašem aparatu naredite naslednje:

1. Popolnoma odpri vrata.
2. Izvleci enega od stojal.
3. Postavite steklenico ravno na stojalo.
4. Potisni stojalo nazaj v napravo.
5. Pravilno zapri vrata.

Za optimalno delovanje naprave imejte v mislih naslednje stvari:
• Če nimate dovolj steklenic za polnjenje aparata, jih čim bolj enakomerno razporedite po aparatu.
• Ohranite razmik med steno in steklenicami, da omogočite kroženje zraka.

9.4. Dodajanje škatle za vlago (neobvezno)

Ko je naprava nameščena v zelo suhem podnebju (vlažnost pod 40 %), lahko v napravo namestite vlago.

Napitnina! Upoštevajte, da uporaba vlažilne škatle zmanjša kapaciteto steklenice aparata.

Za dodajanje škatle za vlago naredite naslednje:
1. Napolnite škatlo za vlago z vodo.
2. Postavite škatlo za vlago na polico z vodili.

10. VARČEVANJE ENERGIJE

Naprava je sama po sebi energetsko učinkovita. Če želite aparat uporabljati čim bolj učinkovito:
• Držite vrata čim bolj zaprta.
• Ne spreminjajte nastavljene temperature prepogosto.
• Izklopite napravo, ko je dlje časa prazna.

• Vinski hladilnik naj bo na najhladnejšem delu prostora, stran od aparatov in izven neposredne sončne svetlobe.

11. NEGA IN VZDRŽEVANJE

OPOZORILO!

Tveganje električnega udara. Ko je naprava priključena na omrežje, vsebuje visoko napetost. Pred vzdrževanjem izklopite varovalko na vtičnici.

Za ohranjanje naprave v optimalnem stanju so potrebne naslednje vzdrževalne naloge:

Vzdrževalna naloga	Pogostost
Hitro čiščenje	Vsak mesec
Temeljito čiščenje	Ko je umazan ali ko se dlje časa ne uporablja
Odtaljevanje	Vsakih šest mesecev (ali ko je slana na izparilniku debela 5 mm)

Naslednja poglavja dajejo navodila, kako opraviti te vzdrževalne naloge.

11.1. Čiščenje

OBVESTILO

Uporaba neustreznih čistilnih sredstev lahko poškoduje površine naprave. Ne uporabljajte nobenih abrazivnih ali agresivnih čistilnih sredstev, gob ali krp. Čistite v smeri vlaken.
Zaslon vsebuje električne komponente. Prevelika uporaba vode med čiščenjem lahko poškoduje zaslon. Pred čiščenjem zaslona obvezno ožmite krpo ali gobico.

Za čiščenje naprave naredite naslednje:
1. Izklopite elektriko, odklopite napravo in odstranite vse predmete, vključno s steklenicami, policami in stojalom.
2. Notranje površine operite s toplo vodo in blago raztopino.
3. Police operite z blago raztopino detergenta. Počakajte, da se police posušijo, preden jih postavite nazaj v enoto
4. Pri čiščenju krp ali električnih delov iztisnite odvečno vodo iz krpe.
5. Zunanjost operite s toplo vodo in blagim tekočim detergentom. Dobro sperite in obrišite s čisto, mehko krpo.
6. Očistite zračne odprtine z vlažno in mehko krpo.
7. Če je prisotna, očistite vlažno škatlo pod tekočo vodo.
8. Očisti vrata s čistilom za steklo in mehko krpo.

OPOZORILO!

Nikoli ne vklapljajte aparata, ko so notranjost ali police mokre. Delovanje v vlažnem okolju znatno poveča tveganje za rast plesni. Maku se prepriča, da je notranjost naprave in vseh dodatkov popolnoma suha, preden jo vklopi.

11.2. Odmrzovanje naprave

Odmrzovanje običajno traja 2-4 ure. Naprava se odmrzne, ko je vsa slana iz izparilnika izginila.

Za odmrzovanje aparata:

1. Izklopite napravo.
2. Odstrani steklenice iz aparata.

3. Pustite vrata odprta, da pospešite postopek.
4. Brisače položite na odprtino vrat aparata, da vpijejo vodo.
5. Ponovno vklopite napravo.
6. Če je prisotna, ponovno napolnite škatlo z vlago.

12. IZPAD ELEKTRIKE

Večina izpadov elektrike je odpravljena v nekaj urah in ne bi smela vplivati na temperaturo vašega aparata, če zmanjšate število odpiranja vrat. Če bo elektrika izklopljena dalj časa, morate sprejeti ustrezne ukrepe za zaščito vsebine.

13. DOPUST

Kratki dopusti: Pustite hladilnik za vino in pijačo delovati med dopustom, ki trajajo manj kot tri tedne. Če aparat več mesecev ne uporabljate, odstranite vse predmete in ga izklopite. Notranjost temeljito očistite in posušite. Da preprečite rast vonja in plesni, pustite vrata rahlo odprta: po potrebi jih zaprite odprta.

14. PREMIKANJE VINSKEGA HLADILNIKA

1. Odstranite vse predmete.
2. Vzemite ohlapne predmete iz hladilnika za vino (steklenice in police) ali popravite ohlapne predmete s peno.
3. Nastavljivo nogo obrnite proti dnu, da se izognete poškodbam.
4. Zalepite vrata.
5. Poskrbite, da je naprava med prevozom varno v pokončnem položaju. Zaščitite tudi zunanjost aparata z odejo ali podobnimi predmeti.

15. POGOSTO ZASTAVLJENA VPRAŠANJA

1. Aparat ne hladi dovolj. Kaj storiti?

Poskrbite, da so vrata popolnoma zaprta. Ne izpostavljajte enote neposredni sončni svetlobi. Ohranjajte prezračevalne rešetke čiste.

2. Naprava se pogosto vklaplja in izklaplja.

Vinski hladilnik običajno aktivira hladilni cikel vsakih 10–15 minut. Če se kompresor zažene pogosteje, preverite naslednje: klimatske razmere na mestu namestitve; Pravilno zapiranje vrat.
Če je bilo hkrati naloženih več novih steklenic, lahko enota potrebuje vsaj 24 ur, da doseže nastavljeno temperaturo, kar začasno povzroči pogostejše hladilne cikle.

3. Vrata se ne odprejo.
Preverite namestitev in si oglejte uporabniški priročnik za navodila za nastavitev senzorja odpiranja vrat.

4. Notranja svetloba ne deluje.
Preverite nastavitve vinskega hladilnika. Več informacij o razpoložljivih nastavitvah je na voljo v uporabniškem priročniku.

5. Na steklu se pojavi kondenzacija.
Prevelika vlaga v prostoru lahko povzroči težave z vlago. To ni okvara aparata.

6. Vrata se ne zaprejo pravilno.

Vinski hladilniki lahko ostanejo polni več kot šest mesecev, preden pridejo do stranke. Enote so varno zaščitene s stiroporom na vseh straneh in pritrjene z dvema trakovoma, da zagotovijo varno okolje in preprečijo fizične poškodbe

med prevozom. Zaradi tesne embalaže se lahko tesnilo vrat deformira in zahteva prilagoditev. Da to popravite, zaprite vrata in nežno segrejte tesnilo s sušilcem za lase. Pazljivo prilagodite lamele tesnil, da se odprejo in vrnejo v pravo obliko. Preverite položaj tesnila in vrat, da zagotovite pravilno tesnjenje. Če je tesnilo po letih postalo ohlapno ali izgubilo obliko, ga je mogoče ponovno obnoviti s sušilcem za lase. Preverite, ali je enota ravna in da so vse police pravilno nameščene.

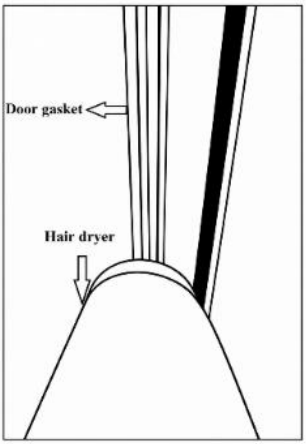

7. Kako registrirati svojo zahtevo za storitev

Prosimo, uporabite povezavo za prijavo svoje zahteve za storitev: https://service.dunavox.com/

Za registracijo potrebujete naslednje podatke:
- Kontaktni podatki (ime, e-poštni naslov, telefonska številka)
- Podatki o računu (država nakupa, datum nakupa, od koga ste kupili)
- Podrobnosti o izdelku (vrsta izdelka, serijska številka)
- Opis napake (Razlaga napake, nalaganje slik namestitve je obvezno ob oddaji obrazca za servisno poročilo.

Če opazite kakršnokoli nenavadno vedenje pri vašem aparatu, se obrnite na lokalnega prodajalca ali pošljite e-pošto na naslednji e-poštni naslov: service@dunavox.com

16. RAZPRODAJA

1. Pred odstranitvijo stare naprave odklopite vtič iz glavne vtičnice, da se prepričate, da naprava ne deluje.
2. Odstranite vrata, vendar pustite police na mestu, da preprečite otrokom plezanje noter.
3. Prerežite glavni kabel in ga zavrzite.



Simbol na izdelku ali embalaži označuje, da se ta izdelek ne sme obravnavati kot splošni gospodinjski odpadki, temveč ga je treba odpeljati na zbirališče za recikliranje električnih in elektronskih izdelkov. Odstranjevanje mora biti izvedeno v skladu z lokalnimi okoljskimi predpisi za odlaganje odpadkov. S pravilnim odlaganjem tega izdelka prispevate k zaščiti okolja in zdravju svojih bližnjih. Nepravilno odlaganje ogroža zdravje in okolje. Dodatne informacije o recikliranju izdelka lahko pridobite pri občini, oddelku za odvoz odpadkov ali v trgovini, kjer ste izdelek kupili.

Če je vaš izdelek okvarjen, kontaktirajte Dunavox. Morda lahko izdelek popravimo ali mu damo drugo življenje. Če morate izdelek odstraniti, ga odvržite v skladu z lokalno veljavnimi smernicami.
Ko izdelek prodate novemu lastniku, ne pozabite dodati tega priročnika ali njegove kopije.

OPOZORILO!

Pri odstranjevanju starega aparata poskrbite, da cevovod ne bo poškodovana.

17. GARANCIJA

Izdelki za domačo uporabo imajo **standardno 24-mesečno garancijo**. Registracija v 30 dneh po nakupu podaljša garancijo za **12 mesecev (skupaj 36 mesecev).**

Registracija na https://dunavox.com/product-registration

Kompresor je krit še **za dve (2) leti**, kar pomeni **skupno pet (5) let** na kompresorju.
Garancija velja **samo v državi nakupa**.
Zahtevki morajo vključiti **dokazilo o nakupu** in, če je primerno, **dokazilo o registraciji**. Garancija krije **delo, rezervne dele in stroške prevoza,** potrebne za popravilo. Odstranitev in ponovna namestitev vgrajenih naprav sta odgovornost končnega uporabnika. Zaradi varnostnih razlogov storitev na lokaciji ni zagotovljena za enote, nameščene višje kot **2 metra** nad tlemi.

Izključitve:

Brez kritja za: poškodbe pri prevozu/selitvi; praske/razbito steklo, police ali ročaji; nepravilna namestitev/uporaba; napačna povezava napajanja ali nestabilna napetost; nepooblaščeno popravilo/modifikacijo; naravne nesreče; estetska obraba/razbarvanje; izguba ali pokvarjenje vina ali druge vsebine; Splošna obraba. Dunavox ni odgovoren za posredno ali posledično škodo, vključno z propadanjem vina ali okoliških materialov.

Izdelki so zajeti z uradno garancijo proizvajalca v skladu z veljavno uredbo EU o skladnosti potrošnikov/izdelkov. Garancija je osebna za prvotnega kupca in ni prenosljiva. Popravilo/zamenjava ne podaljša prvotnega garancijskega obdobja.

Garancijske klavzule in specifikacije se lahko spremenijo brez predhodnega obvestila.

DUNAVOX

THE WINE COOLING EXPERT

DUNAVOX

THE WINE COOLING EXPERT

DUNAVOX Spirit

SK používateľský manuál v4.0-2026



PREDSLOV

Vážený zákazník,

Ďakujeme, že ste si kúpili tento spotrebič a dôverovali Dunavoxu. Navrhli sme
Tento produkt s najväčšou starostlivosťou a nádejou bude hrdým a dlhodobým prírastkom do vášho domu. Ak máte akékoľvek otázky ohľadom vášho spotrebiča, dajte nám vedieť, radi vám pomôžeme!

DUNAVOX Spirit

- Kľučka dverí
- LCD dotykový displej
- WIFI + Smart App
- Integrovaný ventilačný systém
- Teleskopická drevená polica
- Viac-LED svetlo

Destiláty

DVS-19.50B
DVS-19.50SS
DVS-19.50C
DVS-19,50MB
DVS-25.65DB
DVS-25.65DSS
DVS-25.65DC
DVS-25.65DMB
DVS-44.120DB
DVS-44.120DSS
DVS-44.120DC
DVS-44.120DMB
DVS-70.185DB
DVS-70.185DSS
DVS-70.185DC
DVS-70.185DMB

OBSAH **ČÍSLO STRANY**

1. O tomto dokumente	1
1.1. Jazyk	1
1.2. Relevantná dokumentácia	1
1.3. Použité symboly	1
2. Popis produktu	1
2.1. Konformita	1
3. Bezpečnosť	2
3.1. Zamýšľané použitie	2
3.2. Zamýšľaní používatelia	2
3.3. Bezpečnostné pokyny	2
4. Preprava a skladovanie	3
4.1. Doprava	3
4.2. Skladovanie	4
5. Inštalácia	4
5.1. Pred inštaláciou a používaním nového spotrebiča	4
5.2. Dôležité bezpečnostné pokyny	4
5.3. Inštalácia vínnej skrinky	5
5.4. Výber miesta	6
5.5. Príprava spotrebiča na inštaláciu	6
5.6. Pripojenie napájacieho zdroja	7
5.7. Umiestnenie spotrebiča	7
5.8. Obrátenie smeru dverí	7
5.9. Oprava skrinky	7
5.10. Dokončenie inštalácie	8
6. Obsluha spotrebiča	8
6.1. Tlačidlo ZAP/VYPNUTIE	8
6.2. Tlačidlo zámku	8
6.3. Tlačidlo prepínača funkcií	8
6.4. Tlačidlo na nastavenie funkcie	9
6.5. Nastavenie teploty	9
6.6. Stránka nastavení prevádzkového režimu	9
6.7. Stránka s nastaveniami režimu svetla	9
6.8. Stránka s nastavením jasu svetla	10
6.9. Stránka s nastavením svetlých farieb	10
6.10. Voľba medzi °C/F	10
6.11. Kroky používania WIFI	10
6.12. Sieťové rozhranie	10
7. Police	11
7.1. Inštalácia koľajníc	11
8. Dvere	12
8.1. Ako zmeniť uhol otvárania dverí	12
8.2. Inštalácia rukoväte	13
9. Teplota	13
9.1. Zóny	13
9.2. Ovládanie teploty	13
9.3. Skladovanie vína	14
9.4. Pridanie krabice na vlhkosť (voliteľné)	14
10. Úspora energie	14
11. Starostlivosť a údržba	15
11.1. Čistenie	15
11.2. Odmrazovanie spotrebiča	15
12. Výpadok elektriny	16
13. Dovolenka	16
14. Presunutie chladiča na víno	16
15. Často kladené otázky	16
16. Likvidácia	18
17. Záruka	18

1. O TOMTO DOKUMENTE

Tento manuál je použiteľný pre všetky modely Spirit od Dunavoxu. Ak sú kapitoly použiteľné len pre niektoré modely, bude to uvedené v názve alebo na začiatku kapitoly.
Pred použitím produktu si prečítajte a pochopte tento manuál. Tento manuál si starostlivo uložte pre budúce použitie.
Vyhradzujeme si právo zmeniť parametre bez predchádzajúceho oznámenia.

1.1. Jazyk

Táto príručka je pôvodne napísaná v angličtine. Všetky ostatné jazykové verzie sú prekladmi pôvodného textu. Ak váš preferovaný jazyk nie je dostupný v tlačenej verzii, navštívte našu webovú stránku a vyhľadajte svoj zodpovedajúci model, aby ste si mohli stiahnuť používateľskú príručku v požadovanom jazyku.

1.2. Relevantná dokumentácia

K tomuto spotrebiču je dostupná nasledujúca dokumentácia:

Dokument	Poloha
Používateľská príručka	Tento dokument
Energetický štítok	Zabalené v spotrebiči
Výkres inštalácie	

1.3. Použité symboly

Tento manuál obsahuje bezpečnostné pokyny. Ignorovanie týchto pokynov môže viesť k zraneniu alebo poškodeniu spotrebiča. Každý bezpečnostný pokyn je označený signálnym slovom. Signálne slovo zodpovedá úrovni rizika opísanej nebezpečnej situácie.

UPOZORNENIE!	Tento symbol označuje nebezpečnú situáciu, ktorá, ak sa jej nevyhne, môže viesť k smrti alebo vážnemu zraneniu.
POZOR!	Tento symbol označuje nebezpečnú situáciu, ktorá, ak sa jej nevyhne, môže viesť k miernemu alebo stredne ťažkému zraneniu.
UPOZORNENIE	Tento symbol označuje situáciu, ktorá, ak sa jej nevyhne, môže viesť k poškodeniu produktu.

Ostatné symboly v tomto manuáli neodkazujú na bezpečnosť.

Tip!	Tento symbol označuje tip, ktorý je užitočný pre niektorých používateľov.

2. POPIS PRODUKTU

Tento spotrebič je kvalitný chladič na víno s prémiovým vzhľadom a pocitom. Spotrebič je vybavený dynamickým klimatickým režimom, ktorý je ideálny na dlhodobé skladovanie vínnych fliaš.
Nasledujúca tabuľka zobrazuje počet zón a kapacitu fliaš podľa modelu.

	Duch			
	19	25	44	70
Počet zón	1	2	2	2
Kapacita fľaše	19	25	44	70

Kompletný zoznam špecifikácií nájdete v prílohe 1.

2.1. Konformita

Tento spotrebič je navrhnutý a testovaný podľa nasledujúcich predpisov a smerníc:

LVD 2015/35/EÚ
EMC 2014/30/EÚ
ERP 2009/125/EC
RoHS 2011/65/ES
CB certifikát
CE certifikovaný

3. BEZPEČNOSŤ

3.1. Zamýšľané použitie

• Toto zariadenie je určené na skladovanie vín pri optimálnej teplote.
• Toto zariadenie je určené na zabudované alebo podpočítané (DVS-19.50B, DVS-19.50SS, DVS-19.50C, DVS-19.50MB, DVS-25.65DB, DVS-25.65DSS, DVS-25.65DC, DVS-25.65DMB, DVS-44.120DB, DVS-44.120DSS, DVS-44.120DC, DVS-44.120DMB)
• Spotrebič je určený na použitie v domácnostiach.
• Spotrebič je určený len na vnútorné použitie.
• Tento spotrebič je určený na skladovanie vína.

3.2. Zamýšľaní používatelia

Tento prístroj môžu používať deti vo veku 8 rokov a viac, ako aj osoby so zníženými fyzickými, senzorickými alebo mentálnymi schopnosťami alebo nedostatkom skúseností a vedomostí, ak dostali dohľad alebo inštrukcie o bezpečnom používaní produktu a rozumejú rizikám. Deti sa s produktom nebudú hrať. Čistenie a údržba používateľov nesmú vykonávať deti bez dozoru.

3.3. Bezpečnostné pokyny

UPOZORNENIE!
Riziko elektrického šoku. Keď je spotrebič pripojený na sieť, obsahuje vysoké napätie.

• Pred pripojením spotrebiča na sieť vypnite poistku elektrickej zásuvky.
• Uzemnenie spotrebiča.
• Pred údržbou vypnite poistku elektrickej zásuvky.
• Nepohybujte spotrebičom, keď je pripojený k aktívnej elektrickej zásuvke.
• Nepripájajte spotrebič k elektrickej zásuvke, ak je napájací kábel poškodený. Ak je napájací kábel poškodený, musí ho vymeniť výrobca alebo autorizované servisné centrum.
• Nepripájajte spotrebič k chybnej elektrickej zásuvke.
• Udržiavajte spotrebič a napájací kábel mimo kontaktu s vodou alebo vlhkosťou.
• Neodpájajte spotrebič ťahaním za kábel. Vždy uchop konektor a potiahni.
• Neodpájajte spotrebič s mokrými rukami.
• Za spotrebičom neumiestňujte viacero elektrických zásuviek alebo predlžovacích káblov.

UPOZORNENIE!
Chladivo je vysoko horľavé! Chladivo môže spôsobiť požiar pri kontakte s plameňmi alebo iskrami.

• Nepoužívajte zariadenie v prítomnosti výbušných alebo horľavých výparov.
• Nepoužívajte spotrebič, keď je chladiaci okruh poškodený.
• Ak z prístroja uniklo chladivo:

- Vyhýbajte sa ohňu alebo iskrám.
- Vypnite poistku elektrickej zásuvky spotrebiča.
- Vyvetrať miestnosť, v ktorej sa zariadenie nachádza, niekoľko minút.
- Kontaktujte Dunavox pre radu.

• Nepoužívajte mechanické zariadenia na zrýchlenie procesu odmrazovania.

UPOZORNENIE!

Riziko udusenia! Deti sa hrajú s obalovým materiálom a môžu viesť k zraneniu. Uchovávajte obal mimo dosahu detí.

POZOR!

Spotrebič je ťažký. Prenášanie a presúvanie spotrebiča na vlastnú päsť môže spôsobiť zranenie. Vždy zdvíhajte a presúvajte spotrebič s dvoma ľuďmi.

POZOR!

Spotrebič nie je určený na opravu samotným používateľom. Pokusy o opravu spotrebiča môžu viesť k zraneniu a poškodeniu spotrebiča a rušia záruku:

- Neopravujte ani nemeňte žiadnu časť spotrebiča, pokiaľ to nie je výslovne odporúčané v tomto manuáli.
- Nepoužívajte príslušenstvo, ktoré výrobca neodporúča.
- Nepoužívajte iné elektrické spotrebiče vo vnútri spotrebiča.

UPOZORNENIE

Vonkajšie zdroje tepla môžu ovplyvniť výkon spotrebiča:

• Neinštalujte spotrebič na priamom slnečnom svetle.

• Neinštalujte spotrebič vedľa zdrojov tepla, ako sú rúry, sporáky, ohrievače a radiátory.

UPOZORNENIE

Vetranie nemôže správne fungovať, keď sú ventilačné mriežky zakryté. Spotrebič sa môže prehriať. Nezakrývajte ventilačné mriežky.

UPOZORNENIE

Skladovanie otvorených fliaš v spotrebiči môže spôsobiť únik a pleseň. Neskladujte fľaše, ktoré boli otvorené.

UPOZORNENIE

Viaceré fľaše vína môžu byť ťažké a môžu ovplyvniť ťažisko spotrebiča a spôsobiť jeho naklonenie: • Dávajte pozor na umiestnenie fliaš v zariadení:

• Nevysúvajte naraz viac ako jeden naložený regál.

• Ak je stojan naplnený viacerými vrstvami fliaš, nevysúvajte ho von.

• Snažte sa rovnomerne rozložiť fľaše po celom spotrebiči.

4. DOPRAVA A SKLADOVANIE

Doprava a skladovanie musia spĺňať nasledujúce klimatické podmienky:

Okolitá teplota	1 -40 °C
Okolitá vlhkosť	< 95 % (neskondenzovanie)

4.1. Doprava

Pri preprave spotrebiča majte na pamäti nasledujúce veci:
• Prepraviť spotrebič v pôvodnom balení.
• Prepravujte vozidlo dvoma osobami.
• Nenakláňajte obal viac ako o 45°.

Ak je spotrebič už vybalený, uistite sa, že:
• Zamknite dvere v zatvorenej polohe páskou.
• Chráňte vonkajšok spotrebiča. Používajte mäkkú, hrubú handru.

4.2. Skladovanie

Uskladnite spotrebič v pôvodnom balení.

5. INŠTALÁCIA

5.1. Pred inštaláciou a používaním nového spotrebiča

UPOZORNENIE!
Pred zapnutím spotrebiča prosím otvorte dvere na 5 minút, aby ste skrinku vyvetrali.

• Prečítajte si pokyny priložené k spotrebiču – ak sa tento spotrebič nenainštaluje alebo nepoužije v súlade s návodom, môže zrušiť akúkoľvek záruku.
• Výrobca nepreberá žiadnu zodpovednosť za škody spôsobené nesprávnym používaním alebo nesprávnou inštaláciou.
• Neinštalujte tento spotrebič, ak bol poškodený počas prepravy. To zahŕňa zástrčku a napájací kábel.
• Tieto pokyny si prosím uchovajte na bezpečnom mieste pre budúce použitie.

Poznámka: Tento spotrebič je určený výhradne na skladovanie vína.

5.2. Dôležité bezpečnostné pokyny

• Aby ste predišli poškodeniu dverí a tesnenia dverí, uistite sa, že dvere sú úplne otvorené pred vytiahnutím políc.
• Nepohybujte vinochladom, keď je plný vína, môžete spotrebič deformovať.
• Ak sa napájací kábel poškodí, mal by ho vymeniť iba výrobca alebo primerane kvalifikovaná osoba.
• Nikdy nedovoľte deťom obsluhovať, hrať sa s ním alebo sa plaziť vo vnútri spotrebiča.
• Nikdy nečistite časti spotrebičov horľavými kvapalinami.
• Všetky elektrické opravy musia vykonávať kvalifikovaný servisný inžinier. Nedostatočné opravy môžu byť môžu predstavovať veľké nebezpečenstvo pre používateľa a zneplatniť akúkoľvek záruku.
• Nikdy neskladujte nič nebezpečné vo vnútri spotrebiča, ako sú horľaviny, výbušniny alebo silné látky kyselina alebo zásada a podobne.
• Neskladujte ani nepoužívajte benzín ani iné horľavé výpary a kvapaliny v blízkosti tohto alebo iného spotrebiča. To môže spôsobiť požiarne riziko alebo explóziu.
Upozornenie: Nedovoľte, aby sa chladiaci okruh poškodil počas používania alebo inštalácie spotrebiča. Ak sa poškodí, nepoužívajte zariadenie, kým vám to neprikáže servisný technik. Chladivo sa môže pri úniku zapáliť alebo poškodiť oko.
• Vždy nezabudnite spotrebič odpojiť pred čistením. Pri odpojovaní od elektrickej siete vytiahni zástrčku, nie napájací kábel.
• Vo vinárni nepoužívajte nič elektrické.
• Vždy udržiavajte všetky ventilačné otvory bez prekážok. Ak sa zablokujú, okamžite ich vyčistite.
• Uistite sa, že zástrčka je po dokončení inštalácie na prístupnom mieste.
• Tento spotrebič používajte iba na domáce účely v súlade s týmito pokynmi. Chladič na víno je vhodný na skladovanie vína (alebo iných fľaškovaných nápojov). Nie je vhodný na skladovanie čerstvých alebo mrazených potravín.
• Toto zariadenie môžu používať deti vo veku 8 rokov a viac a osoby so zníženými fyzickými, senzorickými alebo mentálnymi schopnosťami alebo nedostatkom skúseností a vedomostí, ak dostali dohľad alebo inštrukcie o bezpečnom

používaní zariadenia a rozumejú rizikám. Deti sa s týmto spotrebičom nemôžu hrať. Čistenie a údržba používateľov nesmú vykonávať deti bez dozoru.

• Chladivo týchto zariadení je R600a, horľavé a výbušné predmety by sa nemali vkladať do alebo blízko skrinky, aby sa predišlo požiaru alebo výbuchu.



5.3. Inštalácia vašej vínnej skrinky

- Odstráňte vonkajšie aj vnútorné balenie.
- **Poznámka**: Pred pripojením vinnej skrinky k zdroju napájania ju nechajte stáť približne 24 hodín. Tým sa zníži možnosť poruchy chladiaceho systému pri manipulácii počas prepravy.
- Oprava kľučky je nevyhnutným krokom pred dokončením inštalácie
- Vnútorný povrch vyčistite vlažnou vodou pomocou mäkkej handričky.
- Na vyrovnanie vínnej skrinky nastavte prednú vyrovnávaciu nohu na spodku vinárne.
- Umiestnite vinnú skrinku mimo priameho slnečného žiarenia a zdrojov tepla (rúra, sporák, ohrievač, radiátor a pod.). Priame slnečné svetlo môže ovplyvniť akrylový povlak a zdroje tepla môžu zvýšiť spotrebu elektriny. Extrémne nízke okolité teploty môžu tiež spôsobiť, že zariadenie nefunguje správne.
- Vyhýbajte sa umiestneniu zariadenia vo vlhkých oblastiach.
- Vinotéka by mala byť umiestnená tak, že okolitá teplota je medzi 16°C a 38°C. Ak je okolitá teplota nad alebo pod týmto rozsahom, môže to ovplyvniť výkon zariadenia. Umiestnenie spotrebiča do extrémne studených alebo horúcich podmienok môže spôsobiť kolísanie vnútorných teplôt. Rozsah nastavených teplôt nemusí byť dosiahnutý.
- Zapojte vinnú skrinku do vhodnej zásuvky. Ak je potrebné vymeniť zástrčku, použite pokyny uvedené v sekcii Elektrické požiadavky.
- Pred pripojením spotrebiča na sieť vypnite poistku elektrickej zásuvky.
- Pripojte spotrebič do uzemnenej zásuvky
- Pred údržbou vypnite poistku elektrickej zásuvky.
- Nepripájajte spotrebič k elektrickej zásuvke, ak je napájací kábel poškodený.
- Nepripájajte spotrebič k chybnej elektrickej zásuvke.
- Udržujte spotrebič a napájací kábel mimo kontaktu s vodou alebo vlhkosťou.

Poznámka: Sklenené dvierka sú väčšie ako spotrebič a rozbijú sa, keď sa spotrebič položí na zem bez nôh. Nedávajte spotrebič priamo na podlahu, ak nie je podopretý nohou alebo vonkajšou oporou.

Poznámka: Vetranie nemôže správne fungovať, keď sú ventilačné mriežky zakryté. Spotrebič sa môže prehriať. Nezakrývajte ventilačné mriežky.

Poznámka: Skladovanie otvorených fliaš v spotrebiči môže spôsobiť únik a pleseň v chladiči na víno. Neskladujte fľaše, ktoré boli otvorené.

Poznámka: Vždy pripevnite spotrebič k skrinke.

Proces inštalácie zariadenia pozostáva z nasledujúcich krokov:

Zabudované do stĺpa
Výber miesta
Príprava spotrebiča na inštaláciu
Pripojenie napájacieho zdroja
Umiestnenie spotrebiča
Obrátenie smeru dverí (voliteľné)
Dokončenie inštalácie

Nasledujúce kapitoly podrobnejšie vysvetľujú každý krok.

5.4. Výber miesta

UPOZORNENIE
Vonkajšie zdroje tepla môžu ovplyvniť výkon spotrebiča. Neinštalujte spotrebič:
- Na priamom slnku
- Vedľa zdrojov tepla, ako sú rúra, sporák, ohrievač alebo radiátor.

Inštalačná miestnosť musí spĺňať nasledujúce podmienky:

Prevádzková teplota	16 – 38 °C
Prevádzková vlhkosť	< 95 % (neskondenzovanie)
Objem vzduchu	> 1 m3 na 8 q chladiacej kvapaliny

Majte na pamäti, že inštalácia v otvorených kuchyniach alebo pri priečkach môže zvýšiť hlukové znečistenie spôsobené spotrebičom.
Tip! Inštalačný výkres nájdete aj na www.dunavox.com.

Spotrebič môže byť zabudovaný. Miesto inštalácie musí spĺňať nasledujúce podmienky:
- Nie priamo vedľa alebo nad rúrou.
- Spodná plocha je dostatočne pevná na to, aby uniesla zaťažené zariadenie.
- Suchý, stabilný a rovný povrch.
- Blízko oddelenej elektrickej zásuvky (220-240 VAC, 50 Hz).

5.5. Príprava spotrebiča na inštaláciu

1. Odstráňte všetky vonkajšie aj vnútorné obaly.

   Tip! Produkt je ťažký a môže byť ťažké ho presúvať na väčšie vzdialenosti. Odporúčame vybaliť produkt priamo na mieste inštalácie.

2. Skontrolujte, či je všetok obsah v balení prítomný a nepoškodený. Obal by mal obsahovať 1x Dunavox vinotéku, 1x rukoväť, 1x používateľskú príručku a 1x energetickú etiketu. Ak chýbajú alebo sú poškodené diely, kontaktujte svojho dodávateľa.
3. Použite teplú vodu a mäkkú handričku na čistenie vnútra spotrebiča.

   Tip! Vo vnútri spotrebiča môže spočiatku zostať zvyškový zápach. Zápachy zmiznú, keď je spotrebič v prevádzke.

4. Nechajte spotrebič stáť vzpriamene aspoň 24 hodín. Počas tohto času môžete nechať dvierka spotrebiča otvorené, aby unikli zvyškové pachy.
5. Naplánujte spotrebič pred miestom inštalácie. Medzi spotrebičom a skrinkou nechajte 0,5 m priestoru pre elektrickú inštaláciu. Spotrebič je teraz pripravený na elektrickú inštaláciu.

UPOZORNENIE!

Riziko elektrického šoku. Keď je spotrebič pripojený na sieť, obsahuje vysoké napätie:

- Elektrická inštalácia musí spĺňať miestne a národné požiadavky.
- Elektrickú inštaláciu musí vykonať kvalifikovaná a kompetentná osoba.
- Nepohybujte spotrebičom, keď je pripojený k aktívnej elektrickej zásuvke.
- Nepripájajte spotrebič k elektrickej zásuvke, ak je napájací kábel poškodený. Ak je napájací kábel poškodený, musí ho vymeniť výrobca alebo autorizované servisné centrum.

5.6. Pripojte spotrebič k zdroju napájania:

1. Vypnite poistku elektrickej zásuvky.
2. Zapojte napájací kábel do elektrickej zásuvky. Uistite sa, že máte spotrebič uzemnený.
3. Zapnite poistku na elektrickej zásuvke späť.
4. Skontrolujte, či je spotrebič zapnutý.

Ak sa spotrebič nezapne, zopakujte kroky z tejto kapitoly. Ak spotrebič stále nefunguje, kontaktujte svojho dodávateľa. Vypnite poistku na elektrickej zásuvke, aby ste mohli bezpečne pokračovať v inštalácii.

5.7. Umiestnenie spotrebiča

1. Uistite sa, že elektrická inštalácia je dokončená ešte pred inštaláciou spotrebiča.
2. Nastavte nohy, kým spotrebič nestojí na všetkých štyroch nohách a nebude rovný a stabilný.
3. Zasuňte spotrebič do skrinky. Uistite sa:
    - Napájací kábel nie je zachytený pod spotrebičom.
    - Spotrebič sa nedotýka zadnej steny.
    - Spotrebič stojí uprostred skrinky.
    - Na vrchu spotrebiča je aspoň 5 mm voľného miesta.

Skontrolujte znova, či je spotrebič vodorovný a stabilný. Ak nie, nastavte nohy, kým prístroj nebude stáť na všetkých 4 nohách a nebude rovný a stabilný.

5.8. Obrátenie smeru dverí (voliteľné)

Ak si to želáte, smer dverí môže byť po inštalácii spotrebiča obrátený. Odporúčame obrátiť smer dverí s dvoma ľuďmi.

UPOZORNENIE!

Dvere sú zo skla a môžu sa rozbiť, keď spadnú. Pri obrátení smeru dverí nechajte pri odskrutkovaní pántov niekto iný podopretý dvere.

Viac informácií nájdete v kapitole 8.

5.9. Upevnenie skrinky

Spotrebič musí byť pripevnený ku skrinke, aby sa zabránilo jeho pohybu dovnútra v stĺpci pri opakovanom otváraní (tlačení).

1. Upevňovacie otvory sa nachádzajú nad a pod dverami.
2. Pripevnite spotrebič k skrinke štyrmi skrutkami.

5.10. Dokončenie inštalácie

1. Zapnite poistku elektrickej zásuvky.
2. Skontrolujte, či je spotrebič zapnutý. Teraz môžete spotrebič používať.

Tip! Pri prvom použití spotrebiča odporúčame počkať 2 až 3 hodiny pred vložením fliaš do spotrebiča, aby prístroj dosiahol nastavenú teplotu.

6. OBSLUHA ZARIADENIA

UPOZORNENIE
Riziko poškodenia vášho spotrebiča. Nezapínajte spotrebič hneď po jeho vypnutí. Počkajte 5 minút predtým, než zariadenie reštartujete.

Ovládanie vášho chladiča na víno

Pre DVS-19.50

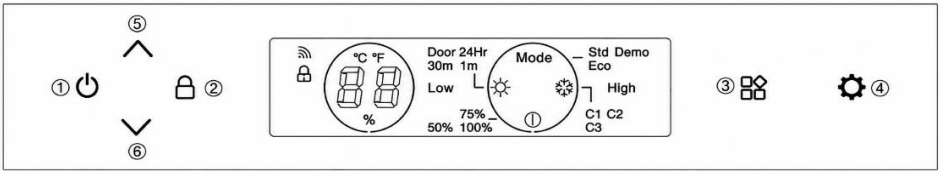

Pre DVS-25.65, DVS-44.120, DVS-70.185

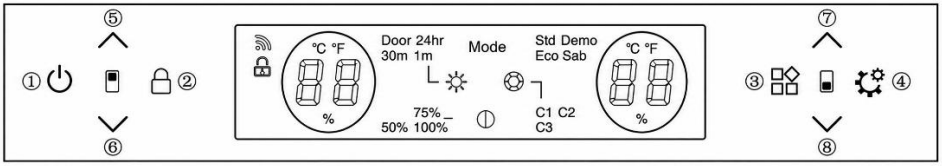

6.1. Tlačidlo ZAP/VYPNUTIE (1)

Systém sa po zapojení do zásuvky zapne AUTOMATICKY. Dlhé stlačenie tohto tlačidla 3 sekundy, ozve sa pípnutie, produkt sa vypne. Jemne stlačím toto tlačidlo, ozve sa pípnutie, produkt sa zapne.

6.2. Tlačidlo zámku (2)

V normálnom režime (bez poruchy) sa predvolený systém odomkne po zapnutí produktu.
Dlhé stlačenie tlačidla trvá 3 sekundy, ozve sa pípanie. Systém prejde do režimu Lock na uzamknutie ovládacieho panela. Systém nebude mať akciu pri stláčaní tlačidiel v režime Lock.
Dlhé stlačenie tlačidla 3 sekundy v režime zamknutia, ozve sa pípnutie, ovládací panel sa odomkne.

6.3. Tlačidlo prepínača funkcií (3)

Systém má 4 ikony funkcií:

Nastavenia systému Mode
Nastavenia jasu svetla

Nastavenia farieb svetla

Nastavenia trvania svetla

Stlačte tlačidlo na prepínanie medzi funkciami počas blikania ikony. Ak po 5-násobnom blikaní nenastane žiadna akcia, systém vypne režim prepínania funkcií.

6.4. Tlačidlo na nastavenie funkcie (4)

Toto tlačidlo bude mať akciu len pri blikaní ikony funkcie. Použite toto tlačidlo na prepínanie medzi funkciami.

6.5. Nastavenie teploty

(5) (6) tlačidlá na úpravu teploty v hornej zóne

(7) (8) tlačidlá na úpravu teploty v dolnej zóne

Tlačidlo na zvýšenie teploty

Stlačením tlačidla raz sa ozve pípnutie, teplota stúpne o 1 °C.
Keď nastavená teplota dosiahne stanovený horný limit, nastavená teplota sa nezmení.

Tlačidlo na zníženie teploty

Stlačením tlačidla raz sa ozve pípnutie, teplota klesne o 1 °C.
Keď nastavená teplota dosiahne stanovený dolný limit, nastavená teplota sa nezmení.

Rozsah regulácie teploty
- PRE DVS-19.50: 5-18°C
- PRE DVS-25.65; DVS-44.120; DVS-70.185: Horná zóna: 5-10°C, Dolná zóna: 10-18°C

Továrenské nastavenie teploty
- PRE DVS-19,50: 12°C
- PRE DVS-25.65; DVS-44.120; DVS-70.185: Horná zóna: 6°C, Dolná zóna: 12°C

6.6. Stránka nastavení prevádzkového režimu

Stlačte Mode ikonu, kedy bliká, stlačte tlačidlo na prepínanie medzi režimom Std//Eco/Demo.

1. Std (štandardný režim): Systémový predvolený "Std" režim po zapnutí produktu.
2. Eco (režim úspory energie): Po vstupe do režimu Eco sa vnútorné svetlo zhasne po 3 sekundách a obrazovka zhasne 20 sekúnd po zatvorení dverí.
3. Demo: Po vstupe do Demo režimu kompresor prestane fungovať. Všetky ostatné funkcie zostávajú funkčné. Napríklad mechanizmus na otváranie dverí a osvetlenie. Tento režim je ideálny pre výstavné miestnosti alebo výstavy na vystavenie vinotéky.

Vybraný režim zabliká 5-krát, aby potvrdil nastavenie.

6.7. Stránka s nastaveniami režimu svetla

Stlač ikonu, keď bliká, stlač tlačidlo na nastavenie vnútorného svetla. Možnosti sú "Dvere, 1 minúta, 30 minút alebo 24 hodín". Vybrané tlačidlo svetla zabliká 5-krát, čím potvrdí zvolenú možnosť. Predvolené nastavenie systému je, že kontrolka "Dvere" svieti, keď sú dvere otvorené, a zhasínajú, keď sú zatvorené. Pri všetkých nastaveniach trvania je jas 100 %, ak sú dvere otvorené, ale jas je nižší, ak sú dvere zatvorené. Jas závisí od nastavenej úrovne jasu.

6.8. Stránka s nastavením jasu svetla

Stlač ikonu , keď bliká, stlač tlačidlo na prepínanie medzi 50 % / 75 % / 100 % jasu. Vybraná úroveň zabliká 5-krát, aby potvrdila nastavenie. Systémová predvolená hodnota je 75 % jasu po zapnutí spotrebiča.

6.9. Stránka s nastavením svetlých farieb

Stlač ikonu, keď bliká, stlač tlačidlo na prepínanie medzi farbami C1/C2/C3. Vybraná farba zabliká 5-krát, čím potvrdí nastavenie. Predvoleným systémom je C1 farba. C1 je biela, C2 modrá a C3 oranžová.

6.10. Voľba medzi °C/F na displeji

Prepínanie Celzia a Fahrenheita:
Dlhým stlačením hornej alebo dolnej zóny spolu po dobu 3 sekúnd sa zobrazí zobrazenie teploty medzi °C a F.

6.11. Kroky používania WIFI

1. Naskenujte kód, aby ste si stiahli aplikáciu "smart life" a nainštalovali ju do telefónu.

2. Zaregistrujte si osobný účet a prihláste sa do svojej domácej WIFI siete.

3. Po pripojení napájania stlačte a podržte tlačidlo 3 sekundy a až kým nezaznie štyrikrát pípnutie. Systém vstupuje do stavu zladenia siete. Zadné podsvietenie tlačidiel začne svietiť.

4. Kliknite na "+" na stránke APP pre "Pridať zariadenie". APP automaticky prehľadá zariadenia a pokúsi sa ich pripojiť.

5. Ikona zariadenia sa zobrazí, keď APP úspešne vyhľadáva zariadenie. Kliknite na ikonu a zadajte heslo na WiFi. Potom čakáme na úplné pripojenie.

6. Po úspešnom pripojení siete prestane svietiť podsvietenie. Aplikácia vstupuje do hlavného okna ovládania vinotéky. Aplikáciu môžete použiť už teraz. Ak pripojenie zlyhá, skontrolujte prosím WIFI sieť a skúste sa znova pripojiť.

6.12. Sieťové rozhranie

1. Bluetooth (Bluetooth LE) rozhranie: pred pridelením siete zariadenie predvolene zapne funkciu Bluetooth a jeho hlavnou funkciou je vyhľadávanie blízkych zariadení a počiatočné pripojenie, keď ste pripravení zariadenie sieťovať, mobilné telefóny a iné inteligentné zariadenia môžu zariadenie rýchlo objaviť cez Bluetooth a nadviazať predbežné komunikačné spojenie na prípravu na následný proces Wi-Fi siete.
2. WiFi rozhranie: Pred pridelením siete nie je Wi-Fi rozhranie zariadenia pripojené, ale je v konfigurovateľnom režime počúvania. Vždy počúva Wi-Fi signály v okolí a čaká na príkaz používateľa zaslaný cez mobilnú aplikáciu. Keď dostane správne priradenie na pripojenie k určenej Wi-Fi sieti. Zariadenie podporuje iba Wi-Fi siete v pásme 2,4 GHz, čo je vhodnejšie pre stabilné pripojenie k inteligentným zariadeniam v službe domácej registrácie.
3. Služba vysielania zariadenia: Zariadenie nepretržite vysiela vlastné informácie o zariadení cez Bluetooth, vrátane názvu zariadenia, typu zariadenia a jedinečného identifikátora. Vysielacie informácie budú prijímané okolitým Bluetooth smart zariadeniami, aby používatelia mohli rýchlo identifikovať a vybrať zariadenie, ktoré je potrebné pripojiť k sieti v aplikácii mobilného telefónu.
4. Sieťová služba: Či už ide o nadviazanie počiatočného pripojenia cez mobilnú aplikáciu cez Bluetooth alebo následnú konfiguráciu siete cez Wi-Fi, zariadenie poskytuje zodpovedajúcu sieťovú službu. Názov Wi-Fi siete (SSID) a heslo routera sa prenášajú z APP do mobilnej aplikácie cez Bluetooth. Počas procesu distribúcie Wi-Fi sa zariadenie pokúsi pripojiť k určenej Wi-Fi sieti podľa prijatých informácií o distribúcii a poskytne spätnú väzbu aplikácii mobilného telefónu o priebehu a výsledkoch distribúcie.

7. POLICE

• Podľa skutočnej konfigurácie vášho produktu si prosím skontrolujte príbuzné Odstrániť alebo vymeniť nosiče.
• Aby ste predišli poškodeniu tesnenia dverí, uistite sa, že dvierka sú pri vyťahovaní políc z koľajového priestoru úplne otvorené.

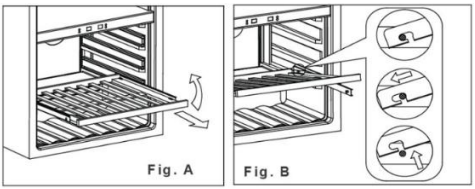

1. Úplne vysuňte policu, ktorú chcete odstrániť (obr. A)
2. Zdvihnite prednú časť police (obr. A)
3. Držaním drážky police, zatlačte ju dovnútra, potom hore na uvoľnenie zo zadných tlmičov (obr. B)

7.1. Inštalácia koľajníc





1. Umiestnite lišty na otvory po skrutkách (označené červenou farbou na prvom obrázku)

2. Pripevniť lišty k skrinke v oboch otvoroch na skrutky (skrutky sú súčasťou koľajníc)

3. Upevnite koľajnice na oboch stranách skrinky.

4. Inštalácia police podľa popisu v časti "Police"

8. DVERE

8.1. Ako zmeniť uhol otvárania dverí

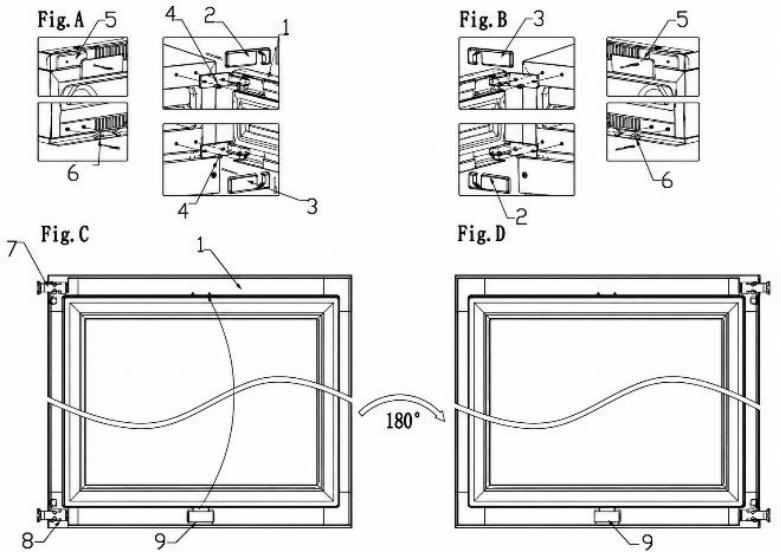

1. dvere; **2**. horný kryt pántov dverí; **3**. spodný kryt pántov dverí; **4.** skrutka **5**. dekoratívne diely (22 je na dekoratívne klince); **6.** dekoratívne klince; **7/8.** pánt dverí**; 9.** Lis na dverové lampy

1. Otvoriť dvere a odstrániť dekoratívne klince (5) na ľavej hornej strane a dekoratívny klinec (6) na ľavej dolnej strane (obr. A).

2. Potiahnite pravý kryt pántu (2) dopredu a nahor a potom potiahnite pravý spodný kryt pántu (3) dopredu a dole (obr. A).

3. Odstráňte všetky skrutky (4) z horného a dolného pántu a potom odstráňte dvere (obr. A).

4. Stlačte dverovú lampu (9), vyberte ju a namontujte na horný rám dverí a potom otočte dvere o 180 stupňov (obr. C/D).

5. Upevnite pánt dverí na ľavej strane krabice skrutkami a dotiahnite skrutky, aby bol pánt pevný (obr. B).

6. Nakoniec nainštalujte dekoratívne prvky (5) a ozdobné klince (6) do pravého horného a pravého dolného rohu krabice (obr. B)

Poznámka: Na zmenu dverí sú potrební dvaja ľudia.

8.2. Inštalácia rukoväte

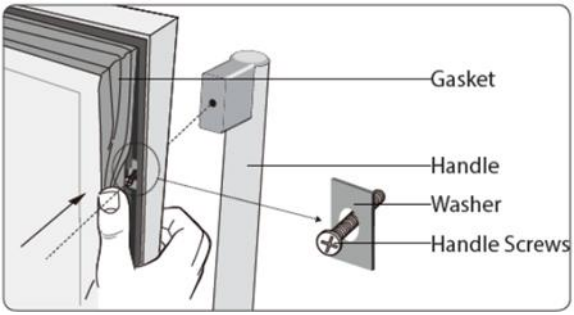

Na inštaláciu kľučky dverí:

1. Otvorte dvere a odstráňte tesnenie z rámu, aby ste mali prístup k skrutkám.
2. Položte kľučku na kolíky na dverách.
3. Pripevniť kľučku na dvere skrutkami. Buďte opatrní, nepripevnujte skrutky pevne, aby ste nepoškodili dvere.

9. TEPLOTA

Optimálna teplota závisí od typu vína:

Typ vína	Optimálna teplota	
Červené víno	14 – 18 °C	57 – 65 °F
Biele víno	5 – 10 °C	41 – 50 °F
Dozrievanie vína	11 – 14 °C	52 – 57 °F

Vždy si skontrolujte etiketu fľaše pre optimálnu skladovaciu teplotu vašich vín.

9.1 Zóny

Zariadenie môže byť vybavené viacerými zónami. Každá zóna je vhodná pre rôzne druhy vín. Displeje zobrazujú aktuálnu teplotu v príslušných zónach.

Tip! Ak chcete prepínať jednotky na displeji, prepínajte medzi °C a °F.

Typ	Zóna	Typy vín	Nastavenia teploty	
Jednozónová zóna		Všetky druhy vín	V závislosti od typu vína	
Dvojitá zóna	**Horná zóna**	Šampanské Biele víno	5 – 10 °C	41 – 50 °F
	Dolná zóna	Biele víno Červené víno	10 – 18 °C	50 – 65 °F

Pre optimálny výkon odporúčame teplotný rozdiel medzi zónami aspoň 4 °C.

9.2. Ovládanie teploty

Na ovládanie nastavení teploty:

1. Stlač jedno z tlačidiel na teplotu, aby si skontroloval nastavenú teplotu. Nastavená teplota bliká na displeji.
2. Použite tlačidlá na teplotu na zmenu teploty.

Keď sa tlačidiel teploty nedotkne viac ako 5 sekúnd, displej prestane blikať a opäť zobrazí aktuálnu teplotu v príslušnej zóne.

UPOZORNENIE

Ak teplota na displeji stále bliká, nameraná teplota sa odchýli o viac ako 5 °C od nastavenej teploty. Teplotná odchýlka o viac ako 5 °C môže poškodiť víno. Skontrolujte, či uložené vína zvládnu rozdiel teplôt, a ak nie, vyberte víno z chladiča, kým displej neprestane blikať.

Funkcia pamäte teploty zabezpečuje, že nastavenia teploty zostanú rovnaké, keď sa spotrebič zapne po výpadku napájania.

9.3. Skladovanie vína

Množstvo vína, ktoré je možné skladovať v spotrebiči, závisí od veľkosti fliaš. Kapacita je približná maximálna na základe 750 ml fliaš Bordeaux.

UPOZORNENIE

Viaceré fľaše vína môžu byť ťažké a môžu ovplyvniť ťažisko spotrebiča a spôsobiť vznik spotrebiča nakloniť. Dávajte pozor na umiestnenie fliaš v spotrebiči:

- Nevysúvajte naraz viac ako jeden naložený regál.
- Ak je stojan naplnený viacerými vrstvami fliaš, nevysúvajte ho von.
- Snažte sa fľaštičky rovnomerne rozložiť po celom spotrebiči.

Otvorené fľaše môžu spôsobiť rozliatie v spotrebiči. Do spotrebiča dávajte len neotvorené fľaše.

Ak chcete víno skladovať vo svojom spotrebiči, urobte nasledovné:

1. Úplne otvorte dvere.
2. Vytiahni jeden z regálov.
3. Položte fľašu na stojan.
4. Zasuňte stojan späť do spotrebiča.
5. Zatvorte dvere poriadne.

Pre optimálny výkon spotrebiča majte na pamäti nasledujúce veci:

• Ak nemáte dostatok fliaš na naplnenie spotrebiča, rozdeľte fľaše čo najrovnomernejšie po spotrebiči.
• Udržiavajte medzeru medzi stenou a fľašami, aby sa umožnila cirkulácia vzduchu.

9.4. Pridanie krabice na vlhkosť (voliteľné)

Keď je spotrebič nainštalovaný vo veľmi suchom podnebí (vlhkosť pod 40 %), môžete do neho vložiť vlhkú skrinku.

Tip! Majte na pamäti, že použitie krabičky na vlhkosť znižuje kapacitu fľaše spotrebiča.

Na pridanie krabice na vlhkosť urobte nasledovné:

1. Naplňte vlhkú krabičku vodou.
2. Umiestnite krabičku na vlhkosť na poličku s kanálmi.

10. ÚSPORA ENERGIE

Samotný spotrebič je energeticky efektívny. Ak chcete spotrebič používať čo najefektívnejšie:

• Držte dvere čo najviac zatvorené.
• Nemeňte nastavenú teplotu príliš často.
• Vypnite spotrebič, keď je prázdny dlhší čas.
• Chladič na víno by mal byť v najchladnejšej časti miestnosti, mimo výroby spotrebičov a mimo priameho slnečného svetla.

11. STAROSTLIVOSŤ A ÚDRŽBA

UPOZORNENIE!

Riziko elektrického šoku. Keď je spotrebič pripojený na sieť, obsahuje vysoké napätie. Pred údržbou vypnite poistku elektrickej zásuvky.

Na udržanie spotrebiča v optimálnom stave sú potrebné nasledujúce údržbové úlohy:

Údržba	Frekvencia
Rýchle čistenie	Každý mesiac
Dôkladné čistenie	Keď sú špinavé alebo keď sa dlhšie nepoužívajú
Odmrazovanie	Každých šesť mesiacov (alebo keď je námraza na výparníku hrubá 5 mm)

Nasledujúce kapitoly poskytujú pokyny, ako tieto údržbové úlohy vykonávať.

11.1. Čistenie

UPOZORNENIE

Použitie nevhodných čistiacich prostriedkov môže poškodiť povrchy spotrebiča. Nepoužívajte žiadne abrazívne alebo agresívne čistiace prostriedky, špongie ani handričky. Čistite v smere vlákien.
Displej obsahuje elektrické komponenty. Použitie príliš veľa vody počas čistenia môže displej poškodiť. Pred čistením displeja nezabudnite vyžmýkať handričku alebo špongiu.

Na čistenie spotrebiča urobte nasledovné:
1. Vypnite napájanie, odpojte spotrebič a odstráňte všetky veci vrátane fliaš, políc a stojanov.
2. Vnútorné povrchy umyte teplou vodou a jemným roztokom.
3. Umyte police jemným detergentom. Počkajte, kým police vyschnú, a potom ho vráťte späť do jednotky
4. Pri čistení ovládacích prvkov alebo elektrických častí vyžmýkajte prebytočnú vodu z handry.
5. Vonkajšok umyte teplou vodou a jemným tekutým pracím prostriedkom. Dobre opláchnite a utrite čistou, mäkkou handričkou.
6. Vyčistite vzduchové otvory vlhkou a mäkkou handričkou.
7. Ak je prítomná, vyčistite vlhkobielu skrinku pod tečúcou vodou.
8. Vyčistiť dvere čističom na sklo a mäkkou handričkou.

UPOZORNENIE!

Nikdy nezapínajte spotrebič, keď je vnútro alebo police mokré. Prevádzka vo vlhkom prostredí výrazne zvyšuje riziko rastu plesní. Maku sa pred zapnutím uistite, že vnútro spotrebiča a všetky príslušenstvá sú úplne suché.

11.2. Odmrazovanie spotrebiča

Rozmrazovanie zvyčajne trvá 2-4 hodiny. Spotrebič sa rozmrazí, keď všetka námraza z výparníka zmizne.

Na odmrazenie spotrebiča:

1. Vypnite spotrebič.
2. Vyberte fľaše zo spotrebiča.

3. Nechajte dvere otvorené, aby sa proces urýchlil.
4. Uteráky položte na otvor spotrebiča, aby absorbovali vodu.
5. Zapnite spotrebič späť.
6. Ak je prítomná, naplňte vlhkú krabičku.

12. VÝPADOK PRÚDU

Väčšina výpadkov elektriny sa opraví do niekoľkých hodín a nemali by ovplyvniť teplotu vášho spotrebiča, ak minimalizujete počet otváraní dverí. Ak bude elektrina dlhodobo vypnutá, musíte prijať správne opatrenia na ochranu svojho obsahu.

13. DOVOLENKA

Krátke dovolenky: Nechajte chladič na víno/nápoje v prevádzke počas prázdnin kratších ako tri týždne. Ak sa spotrebič niekoľko mesiacov nepoužíva, odstráňte všetky položky a vypnite ho. Dôkladne vyčistite a vysušte interiér. Aby ste zabránili zápachu a rastu plesní, nechajte dvere mierne otvorené: ak je to potrebné, zablokujte ich otvorené.

14. PRESÚVANIE CHLADIČA NA VÍNO

1. Odstráňte všetky položky.
2. Vyberte voľné predmety z chladiča na víno (fľaše a police) alebo ich opravte penou.
3. Otočte nastaviteľnú nohu až k základni, aby ste predišli poškodeniu.
4. Zatvorte dvere páskou.
5. Uistite sa, že spotrebič zostáva počas prepravy bezpečne v zvislej polohe. Chráňte tiež vonku spotrebiča dekou alebo podobnými predmetmi.

15. ČASTO KLADENÉ OTÁZKY

1. Spotrebič nechladí dostatočne. Čo robiť?

Uistite sa, že dvere sú úplne zatvorené. Nevystavujte jednotku priamemu slnečnému žiareniu. Udržiavajte ventilačné mriežky čisté.

2. Spotrebič sa často zapína a vypína.

Chladič na víno zvyčajne aktivuje chladiaci cyklus každých 10–15 minút. Ak kompresor štartuje častejšie, skontrolujte nasledovné: klimatické podmienky na mieste inštalácie; Správne zatváranie dverí.
Ak bolo naraz naložených viac nových fliaš, jednotka môže potrebovať aspoň 24 hodín, kým dosiahne nastavenú teplotu, čo vedie k dočasne častejším chladiacim cyklom.

3. Dvere sa neotvárajú.
Skontrolujte inštaláciu a pozrite si používateľskú príručku pre návod na nastavenie senzora otvárania dverí.

4. Vnútorné osvetlenie nefunguje.
Skontrolujte nastavenia chladiča na víno. Viac informácií o dostupných nastaveniach nájdete v používateľskej príručke.

5. Na skle sa objavuje kondenzácia.
Nadmerná vlhkosť v miestnosti môže spôsobiť problémy s vlhkosťou. Toto nie je porucha spotrebiča.

6. Dvere sa nezatvárajú správne.

Vinotéky môžu zostať zabalené viac ako šesť mesiacov, kým dorazia k zákazníkovi. Jednotky sú zo všetkých strán bezpečne chránené polystyrénom a upevnené dvoma popruhmi, aby sa zabezpečilo bezpečné prostredie a zabránilo fyzickému poškodeniu počas prepravy. Kvôli tesnému baleniu sa tesnenie dverí môže deformovať a vyžadovať úpravu.

Aby ste to napravili, zatvorte dvere a jemne zohrejte tesnenie pomocou fénu na vlasy. Opatrne nastavte lamely tesnenia, aby sa otvorili a vrátili do správneho tvaru. Skontrolujte polohu tesnenia a dverí, aby ste zabezpečili správne tesnenie. Ak sa tesnenie po rokoch uvoľnilo alebo stratilo tvar, dá sa opäť obnoviť pomocou fénu. Skontrolujte, či je jednotka vodorovná a že všetky police sú správne nainštalované.

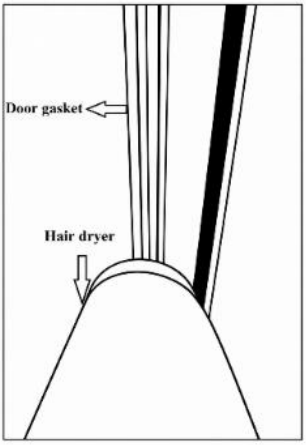

7. Ako zaregistrovať svoju žiadosť o službu

Použite prosím odkaz na registráciu vašej žiadosti o službu: https://service.dunavox.com/

Na registráciu potrebujete nasledujúce informácie:
- Kontaktné údaje (meno, e-mailová adresa, telefónne číslo)
- Údaje o účte (krajina nákupu, dátum nákupu, od koho ste to kúpili)
- Podrobnosti o produkte (typ produktu, sériové číslo)
- Popis chyby (Vysvetlenie chyby, nahrávanie fotografií inštalácie je povinné pri podávaní formulára servisnej správy.

Ak si všimnete akékoľvek nezvyčajné správanie vášho spotrebiča, kontaktujte svojho miestneho predajcu alebo pošlite e-mail na nasledujúcu adresu: service@dunavox.com

16. LIKVIDÁCIA

1. Pred likvidáciou starého spotrebiča odpojte zástrčku od hlavnej zásuvky, aby ste sa uistili, že spotrebič je nefunkčný.
2. Odstráňte dvere, ale nechajte police na mieste, aby deti nemohli liezť dovnútra.
3. Odstrihnite hlavný kábel a vyhoďte ho.



Symbol na výrobku alebo jeho obale znamená, že tento produkt sa nesmie nakládať ako s bežným domácim odpadom, ale má byť odvezený na zberné miesto na recykláciu elektrických a elektronických výrobkov. Likvidácia musí prebiehať v súlade s miestnymi environmentálnymi predpismi pre likvidáciu odpadu. Správnou likvidáciou tohto produktu prispievate k ochrane životného prostredia a zdravia svojich blížnych. Nesprávne likvidovanie ohrozuje zdravie a životné prostredie. Ďalšie informácie o recyklácii produktu môžete získať na mestskom úrade, v oddelení zberu odpadu alebo v obchode, kde ste produkt zakúpili.

Ak je váš produkt chybný, kontaktujte Dunavox. Možno môžeme produkt opraviť alebo mu dať druhý život. Ak musíte produkt zlikvidovať, likvidujte ho podľa miestnych odporúčaní.
Keď predávate produkt novému majiteľovi, nezabudnite pridať tento manuál alebo kópiu tohto manuálu.

UPOZORNENIE!
Pri likvidácii starého spotrebiča sa uistite, že potrubie nie je poškodené.

17. ZÁRUKA

Produkty určené na domáce použitie majú **štandardnú 24-mesačnú záruku**. Registrácia do 30 dní od nákupu predlžuje záruku o **12 mesiacov (spolu 36 mesiacov).**

Registrácia na https://dunavox.com/product-registration

Kompresor je krytý **na ďalšie dva (2)** roky, čo znamená **celkovo päť (5) rokov** na kompresor.
Záruka platí **len v krajine kúpy**.
Nároky musia obsahovať **doklad o kúpe** a, ak je to relevantné, **doklad o registrácii**. Záruka pokrýva **prácu, náhradné diely a náklady na dopravu** potrebné na opravu. Demontáž a opätovná inštalácia vstavaných spotrebičov je zodpovednosťou koncového používateľa. Z bezpečnostných dôvodov sa na mieste neposkytuje služba pre jednotky inštalované vyššie ako **2 metre** nad úrovňou podlahy.

Vylúčenia:

Žiadne krytie na: škody pri preprave/presťahovaní; škrabance/rozbité sklo, police alebo rukoväte; nesprávna inštalácia/používanie; nesprávne napájanie alebo nestabilné napätie; neoprávnená oprava/úprava; prírodné katastrofy; estetické opotrebovanie/zmena farby; strata alebo pokazenie vína či iného obsahu; Všeobecné opotrebovanie. Dunavox nezodpovedá za žiadne nepriame alebo následné škody, vrátane poškodenia vína alebo okolitých materiálov.

Produkty sú kryté oficiálnou zárukou výrobcu v súlade s platnými predpismi EÚ o spotrebiteľskej a produktovej zhode. Záruka je osobná pre pôvodného kupujúceho a nie je prenosná. Oprava/výmena nepredlžuje pôvodnú záručnú dobu.

Záručné klauzuly a špecifikácie sa môžu zmeniť bez upozornenia.

DUNAVOX

THE WINE COOLING EXPERT

tehnoteka

https://cenoteka.rs

Ovaj dokument je originalno proizveden i objavljen od strane proizvođača, brenda Dunavox, i preuzet je sa njihove zvanične stranice. S obzirom na ovu činjenicu, Cenoteka ističe da ne preuzima odgovornost za tačnost, celovitost ili pouzdanost informacija, podataka, mišljenja, saveta ili izjava sadržanih u ovom dokumentu.

Napominjemo da Cenoteka nema ovlašćenje da izvrši bilo kakve izmene ili dopune na ovom dokumentu, stoga nismo odgovorni za eventualne greške, propuste ili netačnosti koje se mogu naći unutar njega. Cenoteka ne odgovara za štetu nanesenu korisnicima pri upotrebi netačnih podataka. Ukoliko imate dodatna pitanja o proizvodu, ljubazno vas molimo da kontaktirate direktno proizvođača kako biste dobili sve detaljne informacije.

Za najnovije informacije o ceni, dostupnim akcijama i tehničkim karakteristikama proizvoda koji se pominje u ovom dokumentu, molimo posetite našu stranicu klikom na sledeći link:

https://cenoteka.rs/p/dunavox-ugradna-vinska-vitrina-dvs-70185dmb/