tehnoteka

https://cenoteka.rs

Uputstvo za upotrebu

BOSCH zamrzivač GSN36AICM



Cenoteka je online destinacija za upoređivanje cena i karakteristika bele tehnike, potrošačke elektronike i IT uređaja kod trgovinskih lanaca i internet prodavnica u Srbiji. Naša stranica vam omogućava da istražite najnovije informacije, detaljne karakteristike i konkurentne cene proizvoda.

Posetite nas i uživajte u ekskluzivnom iskustvu pametne kupovine klikom na link:

https://cenoteka.rs/p/bosch-zamrzivac-gsn36aicm/

BOSCH

Odmah **registrujte** uređaj u usluzi MyBosch i obezbedite besplatne pogodnosti: **bosch-home.com/welcome**

MyBosch

Zamrzivač

GSN..

[sr] Uputstvo za upotrebu

Dodatne informacije i objašnjenja možete da pronađete na mreži. Skenirajte QR kôd na naslovnoj stranici.



Sadržaj

1 Bezbednost 3
1.1 Definicija signalnih reči 3
1.2 Opšte napomene 3
1.3 Namenska upotreba 4
1.4 Ograničenje kruga korisnika 4
1.5 Bezbedan transport 4
1.6 Bezbedna instalacija 4
1.7 Bezbedna upotreba 5
1.8 Oštećen uređaj 7

2 Izbegavanje materijalnih šteta 8

3 Zaštita životne sredine i štednja 9
3.1 Odlaganje ambalaže u otpad 9
3.2 Štednja energije 9

4 Postavljanje i priključivanje 9
4.1 Obim isporuke 9
4.2 Kriterijumi za mesto postavke 9
4.3 Montaža uređaja 10
4.4 Priprema uređaja za prvu upotrebu 10
4.5 Električno priključivanje uređaja 10

5 Upoznavanje sa uređajem 11
5.1 Uređaj 11
5.2 Komandno polje 12

6 Oprema 12
6.1 Polica za odlaganje 12
6.2 Polica za vrata 13
6.3 Uređaj za pravljenje kockica leda 13
6.4 Pribor 14

7 Osnovno rukovanje 14
7.1 Uključivanje uređaja 14
7.2 Napomene za rad 15
7.3 Isključivanje uređaja 15
7.4 Podešavanje temperature 15

8 Dodatne funkcije 15
8.1 Super zamrzavanje 15
8.2 Režim za štednju energije 16
8.3 Režim mirovanja 16

9 Alarm 16
9.1 Alarm za vrata 16
9.2 Alarm za temperaturu 16

10 Home Connect 17
10.1 Podešavanje aplikacije Home Connect 17
10.2 Uključivanje veze sa WLAN kućnom mrežom (Wi-Fi) 17
10.3 Isključivanje veze sa WLAN kućnom mrežom (Wi-Fi) 17
10.4 Instalacija ažuriranja Home Connect softvera 17
10.5 Resetovanje Home Connect podešavanja 18
10.6 Daljinska dijagnostika 18
10.7 Zaštita ličnih podataka 18

11 Pregrada za zamrzavanje 18
11.1 Kapacitet zamrzavanja 19
11.2 Saveti za skladištenje namirnica u pregradi za hlađenje .. 19
11.3 Saveti za zamrzavanje svežih namirnica 19
11.4 Rok trajanja zamrznutih namirnica na –18 °C 19
11.5 Načini odmrzavanja zamrznutih namirnica 20

12 Odleđivanje 20
12.1 Odmrzavanje u pregradi za odmrzavanje 20

13 Čišćenje i održavanje 20

13.1 Priprema uređaja za čišćenje 20
13.2 Čišćenje uređaja 20
13.3 Vađenje delova opreme 21
14 Otklanjanje smetnji 22
14.1 Nestanak struje 25
14.2 Izvođenje samotestiranja uređaja 25
15 Skladištenje i odlaganje u otpad 25
15.1 Stavljanje uređaja van pogona 25
15.2 Odlaganje starih uređaja u otpad 25
16 Korisnička služba 26
16.1 Broj proizvoda (E-Nr.), proizvodni broj (FD) i serijski broj (Z-Nr.) 26
17 Tehnički podaci 26
17.1 Informacije o besplatnom i Open Source softveru 26
18 Izjava o usaglašenosti 27

⚠ 1 Bezbednost

Pridržavajte se sledećih sigurnosnih napomena.

1.1 Definicija signalnih reči

Ovde možete pogledati značenje signalnih reči koje se koriste u ovom uputstvu.

⚠ UPOZORENJE
Obratite pažnju na ove napomene da biste sprečili moguće teške ili smrtonosne povrede.

⚠ OPREZ
Obratite pažnju na ove napomene da biste sprečili manje ili srednje povrede.

PAŽNJA
Obratite pažnju na ove napomene da biste sprečili oštećenja uređaja ili drugu materijalnu štetu.

Napomena: Upućuje na važne informacije.

1.2 Opšte napomene

- Pažljivo pročitajte ovo uputstvo.
- Uputstva i informacije o proizvodu sačuvajte za kasniju upotrebu ili za narednog vlasnika.
- Ukoliko postoji oštećenje nastalo tokom transporta, nemojte da priključujete uređaj.

1.3 Namenska upotreba

Uređaj koristite samo:
- za zamrzavanje namirnica i pripremu kockica leda.
- u privatnom domaćinstvu i u zatvorenim prostorima kućnog okruženja.
- na nadmorskim visinama do 2000 m.

1.4 Ograničenje kruga korisnika

Deca od 8 godina i starija, kao i osobe sa umanjenim psihičkim, čulnim ili mentalnim sposobnostima, ili osobe bez iskustva i/ili znanja, ovaj uređaj mogu da koriste samo pod nadzorom osobe koja je odgovorna za njihovu bezbednost ili ako su obučene za bezbedno korišćenje uređaja i razumeju kakve opasnosti pri tome postoje.
Deca se ne smeju igrati uređajem.
Čišćenje i korisničko održavanje ne smeju da obavljaju deca bez nadzora.

1.5 Bezbedan transport

⚠ UPOZORENJE – Opasnost od povrede!
Zbog velike težine uređaja, prilikom podizanja može doći do povreda.
- ▸ Nemojte sami da podižete uređaj.

1.6 Bezbedna instalacija

⚠ UPOZORENJE – Opasnost od strujnog udara!
Nestručne instalacije su opasne.
- ▸ Uređaj sme da se priključi i upotrebljava samo u skladu sa podacima na pločici sa oznakom tipa.
- ▸ Uređaj se može povezati na mrežu naizmenične struje samo pomoću pravilno ugrađene utičnice sa uzemljenjem.
- ▸ Uverite se da je sistem uzemljenja kućne električne instalacije instaliran u skladu sa propisima.
- ▸ Uređaj nikad ne sme da se napaja putem eksternog sklopnog uređaja npr. sata za austomatsko uključivanje ili daljinskog upravljanja.

- Kada je uređaj ugrađen, mrežni prekidač mrežnog priključnog voda mora da bude dostupan ili, ukoliko slobodan pristup nije moguć, u fiksno sprovedenoj električnoj instalaciji se mora ugraditi mehanizam za razdvajanje, u skladu sa uslovima instalacije.
- Prilikom postavljanja uređaja vodite računa da se mrežni priključni vod ne zaglavi ili ošteti.

Oštećena izolacija mrežnog priključnog voda predstavlja izvor opasnosti.

- Mrežni priključni vod nikad se ne sme dovoditi u kontakt sa izvorima toplote.

⚠ UPOZORENJE – Opasnost od eksplozije!

Ako su ventilacioni otvori uređaja zatvoreni, ukoliko dođe do curenja iz rashladnog kružnog toga, može nastati zapaljiva mešavina gasa i vazduha.

- Nemojte zatvarati ventilacione otvore na kućištu uređaja ili ugradnom kućištu.

⚠ UPOZORENJE – Opasnost od požara!

Upotreba produženog kabla za napajanje i nedozvoljenih adaptera predstavlja izvor opasnosti.

- Nemojte da upotrebljavate produžni kabl ili letve sa višestrukim utičnicama.
- Upotrebljavajte samo adaptere i mrežne priključne kablove koje je odobrio proizvođač.
- Ako je mrežni priključni kabl prekratak, a duži mrežni priključni kabl nije na raspolaganju, obratite se stručnom električaru kako biste prilagodili kućnu instalaciju.

Prenosive letve sa višestrukim utičnicama ili strujni adapteri mogu da se pregreju i da izazovu požar.

- Prenosive letve sa višestrukim utičnicama ili strujne adaptere nemojte pozicionirati na zadnjoj strani uređaja.

1.7 Bezbedna upotreba

⚠ UPOZORENJE – Opasnost od strujnog udara!

Vlaga koja je prodrla unutra može da prouzrokuje strujni udar.

- Uređaj upotrebljavajte samo u zatvorenim prostorima.
- Uređaj nemojte nikada da izlažete vrućini i vlazi.

- ▸ Za čišćenje uređaja nemojte da koristite čistač na paru ili čistač pod visokim pritiskom.

⚠ UPOZORENJE – Opasnost od gušenja!

Deca mogu ambalažni materijal da navuku sebi preko glave ili da se njime umotaju, pa da se tako uguše.

- ▸ Ambalažni materijal držite van domašaja dece.
- ▸ Deci nipošto nemojte dozvoliti da se igraju sa ambalažnim materijalom.

Deca bi mogla da udahnu i usisaju odn. progutaju sitne delove i da se na taj način uguše.

- ▸ Držite sitne delove van domašaja dece.
- ▸ Deci nipošto nemojte dozvoliti da se igraju sa sitnim delovima.

⚠ UPOZORENJE – Opasnost od eksplozije!

Usled oštećenja rashladnog kruga može da iscuri rashladno sredstvo i da eksplodira.

- ▸ Za ubrzanje procesa otapanja nemojte koristiti druga mehanička sredstva ili druga sredstva osim ona koja je proizvođač preporučio.
- ▸ Namirnice koje su se zaledile uz nešto odvojite tupim predmetom, npr. drškom drvene kašike.

Proizvodi sa zapaljivim gasovima, npr. sprej, i eksplozivne materije mogu da eksplodiraju.

- ▸ U uređaju je zabranjeno čuvanje proizvoda sa zapaljivim gasovima i eksplozivnim materijama.

⚠ UPOZORENJE – Opasnost od požara!

Električni uređaji unutar uređaja, npr. grejači ili električni aparati za pripremu leda, mogu da izazovu požar.

- ▸ Unutar uređaja ne smeju da rade električni uređaji.

⚠ UPOZORENJE – Opasnost od povrede!

Može da dođe do pucanja posuda sa gaziranim pićima.

- ▸ U pregradi za zamrzavanje nemojte da čuvate posude sa gaziranim pićima.

Povreda očiju usled curenja zapaljivog rashladnog sredstva i štetnih gasova.

- ▸ Ne oštećujte cevi cirkulacionog kruga rashladnog sredstva niti izolaciju.

Uređaj može da se prevrne.
- Nemojte se penjati ili oslanjati na postolje, elemente za izvlačenje ili vrata.

⚠ UPOZORENJE – Opasnost od opekotina!
Pojedinačni delovi zadnjeg dela uređaja se zagrevaju tokom rada.
- Nikada nemojte da dodirujete vrele delove.

⚠ UPOZORENJE – Opasnost od promrzlina!
Kontakt sa zamrznutim namirnicama i hladnim površinama može da prouzrokuje opekotine usled hladnoće.
- Zamrznute namirnice nemojte stavljati u usta odmah nakon vađenja iz pregrade za zamrzavanje.
- Izbegavajte duži dodir kože sa zamrznutim namirnicama, ledom i površinama u pregradi za zamrzavanje.

⚠ OPREZ – Opasnost od ugrožavanja zdravlja!
Kako biste izbegli kontaminaciju namirnica morate poštovati sledeća uputstva.
- Kada se vrata otvore na duže vreme, može doći do znatnog porasta temperature u pregradama uređaja.
- Redovno čistite površine koje mogu doći u dodir sa namirnicama i pristupačnim odvodnim sistemima.
- Ukoliko je frižider/zamrzivač duže vreme prazan, uređaj isključite, otopite, očistite i ostavite vrata otvorena kako ne bi došlo do pojave buđi.

1.8 Oštećen uređaj

⚠ UPOZORENJE – Opasnost od strujnog udara!
Oštećeni uređaj ili oštećeni mrežni priključni vod predstavljaju izvor opasnosti.
- Nikad nemojte upotrebljavati oštećeni uređaj.
- Nikada nemojte povlačiti mrežni priključni vod da biste razdvojili uređaj sa strujne mreže. Uvek povlačite mrežni utikač mrežnog priključnog voda.
- Ukoliko su uređaj, mrežni kabl ili kabl za uzemljenje oštećeni, odmah izvucite mrežni utikač mrežnog kabla ili isključite osigurač u kutiji sa osiguračima.
- Pozovite korisnički servis. →*Stranica 26*

Nestručne popravke su opasne.
- ▸ Samo za to obučeno stručno osoblje sme da vrši popravke na uređaju.
- ▸ Za popravku uređaja se smeju koristiti samo originalni zamenski delovi.
- ▸ Ako se oštećeni mrežni priključni vod ili priključni kabl ovog uređaja, morate da ga zamenite specijalnim mrežnim priključnim vodom ili specijalnim priključnim kablom, koji možete da poručite od proizvođača ili njegove korisničke službe.

⚠ UPOZORENJE – Opasnost od požara!



Ukoliko su cevi oštećene, mogu da iscure zapljivo rashladno sredstvo i štetni gasovi i da se zapale.
- ▸ Vatru i izvore paljenja ne približavajte uređaju.
- ▸ Provetrite prostoriju.
- ▸ Isključite uređaj. →*Stranica 15*
- ▸ Izvucite mrežni utikač mrežnog priključnog voda ili isključite osigurač u kutiji sa osiguračima.
- ▸ Pozovite korisnički servis. →*Stranica 26*

2 Izbegavanje materijalnih šteta

PAŽNJA

Zaglavljivanje točkića uređaja može da ošteti pod kada pomerate uređaj.
- ▸ Uređaj transportujte ručnim kolicima.
- ▸ Prilikom pomeranja uređaja koristite zaštitu za pod i ne vršite cik-cak pokrete.

Korišćenjem uređaja, postolja, elemenata za izvlačenje ili vrata kao površine za sedenje ili penjanje, uređaj se može oštetiti.
- ▸ Nemojte se penjati ili oslanjati na uređaj, postolje, elemente za izvlačenje ili vrata.

Usled zaprljanja uljem ili masnoćom, plastični delovi i zaptivke vrata mogu da postanu porozni.
- ▸ Plastične delove i zaptivke vrata održavajte u čistom stanju tako da budu bez masti i ulja.

Ukoliko delove opreme i pribor perete u mašini za sudove, oni mogu da se deformišu ili promene boju.
- ▸ Delove opreme i pribor nikada nemojte prati u mašini za sudove.

3 Zaštita životne sredine i štednja

3.1 Odlaganje ambalaže u otpad

Ambalažni materijal je ekološki i može se iznova koristiti.

- ▸ Pojedinačne sastavne delove odložite u otpad odvojene po vrstama.

3.2 Štednja energije

Ako se pridržavate ovih napomena, vaš uređaj će trošiti manje struje.

Izbor mesta postavke

- Uređaj zaštitite od direktnog zračenja sunca.
- Uređaj postavite na što većem rastojanju od grejnih tela, šporeta i ostalih izvora toplote:
  - Ostvarite 30 mm odstojanja od električnih šporeta ili šporeta na gas.
  - Ostvarite 300 mm odstojanja od šporeta na lož-ulje ili ugalj.
- Ostvarite rastojanje ka zidu od 50 mm.
- Nikada ne prekrivajte ventilacione otvore i ne stavljajte ništa ispred njih.

Štednja energije prilikom korišćenja

Napomena: Raspored delova opreme nema nikakvog uticaja na potrošnju energije uređaja.

- Uređaj samo kratko otvorite i pažljivo ga zatvorite.
- Nemojte nikada pokrivati ili zatvarati otvore za ventilaciju ili spoljašnje ventilacione otvore.
- Kupljene namirnice transportujte u rashladnoj torbi i brzo ih stavite u uređaj.
- Pre skladištenja ostavite tople namirnice i napitke da se ohlade.
- Između namirnica i zadnjeg zida uvek ostavite malo slobodnog mesta.

4 Postavljanje i priključivanje

4.1 Obim isporuke

Kada otpakujete uređaj, proverite sve delove, da li imaju transportna oštećenja i da li je isporuka potpuna. Ako imate primedbe, obratite se prodavcu kod kojeg ste kupili uređaj ili se obratite našoj korisničkoj službi →*Stranica 26*.

Obim isporuke se sastoji od sledećih delova:

- Samostojeći uređaj
- Oprema i pribor [1]
- Uputstvo za montažu
- Uputstvo za upotrebu
- Spisak korisničkih servisa
- Garantni list [2]
- Energetska etiketa
- Informacije o potrošnji energije i buci
- Informacije o Home Connect

4.2 Kriterijumi za mesto postavke

⚠ **UPOZORENJE**
Opasnost od eksplozije!
Ukoliko uređaj stoji u maloj prostoriji, ukoliko dođe do curenja iz rashlad-

[1] U zavisnosti od opremljenosti uređaja
[2] Nije dostupno u svim zemljama

nog kružnog toka može nastati zapaljiva mešavina od gasa i vazduha.

- ▸ Uređaj postavite samo u prostoriji koja ima zapreminu od 1 m^3 na svkih 8 g rashladnog sredstva. Količina rashladnog sredstva se nalazi na tipskoj pločici.
  → *"Uređaj", Sl.* **1** / 7 *Stranica 12*

U zavisnosti od modela, fabrička težina uređaja može da iznosi do 75 kg. Podloga mora da bude dovoljno stabilna kako bi mogla da nosi težinu uređaja.
Podloga mora da bude ravna.
Ovaj rashladni uređaj je namenjen za upotrebu na temperaturama u okruženju od 10 °C do 43 °C.
Uređaj je funkcionalan unutar dozvoljenog opsega temperature u prostoriji.

4.3 Montaža uređaja

- ▸ Uređaj montirajte prema priloženom uputstvu za montažu.

4.4 Priprema uređaja za prvu upotrebu

1. Izvadite informativni materijal.
2. Uklonite zaštitne folije i osigurače za transport, npr. lepljive trake i karton.
3. Očistite uređaj prvi put.
   → *Stranica 20*

4.5 Električno priključivanje uređaja

Zahtev: Nakon transporta u položenom položaju i postavljanja uređaja sačekajte sa priključivanjem na električnu mrežu.

1. Utikač uređaja mrežnog kabla utaknite u uređaj.
2. Mrežni utikač mrežnog priključnog voda uređaja utaknite u utičnicu u blizini uređaja.
   Podaci o priključivanju nalaze se na pločici sa oznakom tipa.
   → *"Uređaj", Sl.* **1** / 7 *Stranica 12*
3. Proverite da li mrežni utikač čvrsto naleže.

✔ Prikaz temperature prikazuje animaciju i komandno polje je blokirano.

✔ Uređaj je spreman za rad kada se animacija završi i prikaz temperature svetli.

5 Upoznavanje sa uređajem

5.1 Uređaj

Ovde ćete naći pregled sastavnih delova uređaja.

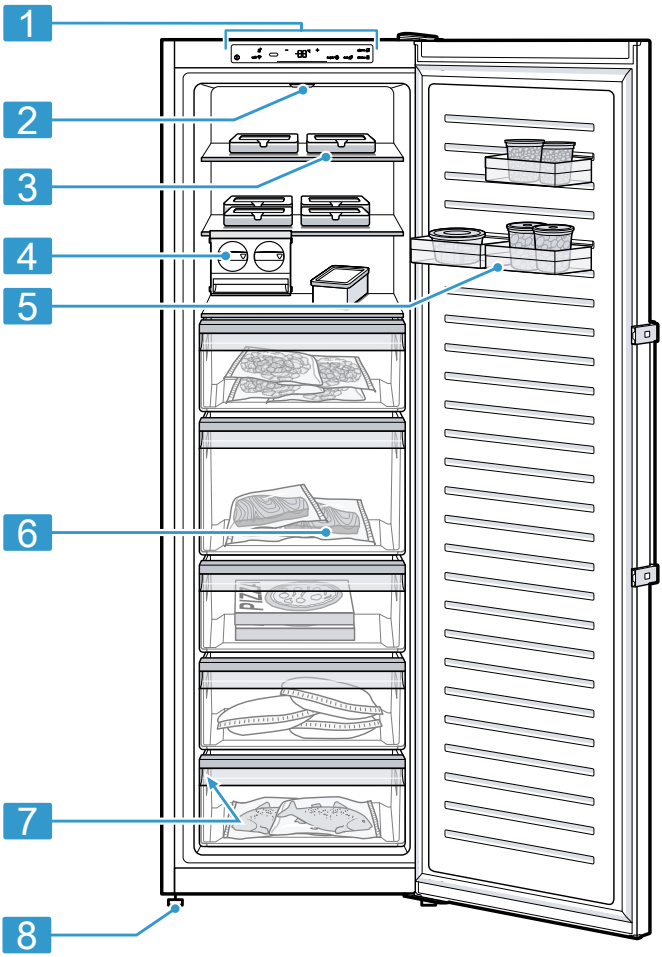

1

1	Komandno polje →*Stranica 12*
2	Osvetljenje
3	Polica za odlaganje →*Stranica 12*
4	Uređaj za pravljenje kockica leda →*Stranica 13*[1]

[1] U zavisnosti od opremljenosti uređaja

5	Polica za vrata →*Stranica 13*
6	Posuda za zamrznute namirnice →*Stranica 21*
7	Tipska pločica →*Stranica 26*
8	Nogar sa navojem

Napomena: Zavisno od opremljenosti i veličine, moguća su odstupanja između vašeg uređaja i slika.

5.2 Komandno polje

Preko komandnog polja možete da podesite sve funkcije uređaja i da dobijate informacije o radnom stanju.

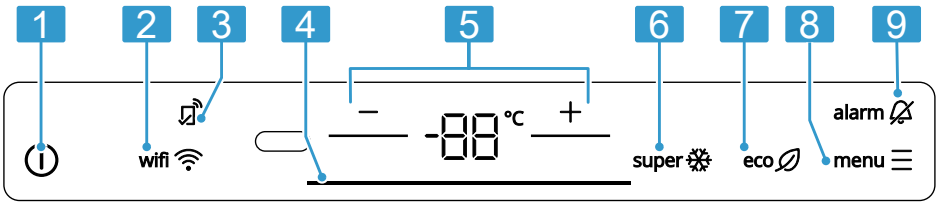

2

1	⏻ uključuje ili isključuje uređaj.
2	wifi uključuje ili isključuje vezu sa WLAN kućnom mrežom (Wi-Fi).
3	svetli, kada su korisnički definisana podešavanja podešena preko Home Connect aplikacije. Dodatne informacije možete pronaći u Home Connect aplikaciji.
4	Svetlosna traka pruža optičku povratnu informaciju.
5	−/+ podešava temperaturu.
6	super uključuje ili isključuje Super funkcija.
7	eco uključuje ili isključuje režim za štednju energije.
8	menu aktivira i deaktivira režim za podešavanje.
9	alarm isključuje zvučno upozorenje.

6 Oprema

Oprema vašeg uređaja zavisi od modela.

6.1 Polica za odlaganje

Kako biste police za odlaganje menjali prema vašim potrebama, možete

da izvadite policu i ponovo je postavite na drugom mestu.
→ *"Vađenje police za odlaganje", Stranica 21*

6.2 Polica za vrata

Kako biste policu za vrata menjali prema vašim potrebama, možete da pomerite ili izvadite policu za vrata i ponovo je postavite na drugom mestu.
→ *"Vađenje police za vrata", Stranica 21*

Saveti

- Kada pomerate policu na vratima dok je potpuno puna, malo je podignite.
- Da biste organizovali namirnice, stavite policu za vrata u žleb za pričvršćivanje koji se nalazi u pregradi.

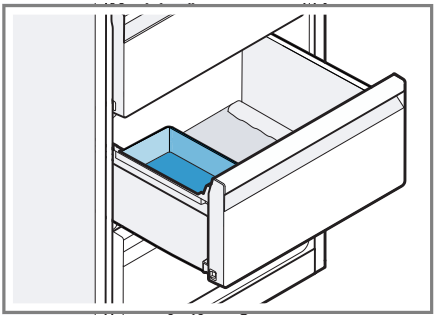

6.3 Uređaj za pravljenje kockica leda

Uređaj za pravljenje kockica leda koristite za pripremu kockica leda od vode za piće.

Pravljenje kockica leda

Za pripremu kockica leda koristite isključivo vodu za piće.

1. Izvadite posudu za kockice leda ①, napunite je do ¾ vodom za piće ② i ponovo je umetnite ③.

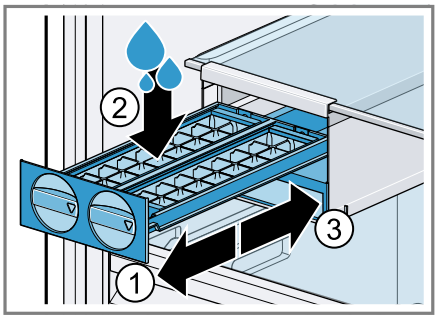

Napomena: Ukoliko sipate previše vode za piće, funkcija uređaja za pravljenje kockica leda može da bude ugrožena. Kockice leda ne izlaze pojedinačno iz posude za led. Ukoliko sipate previše vode za piće, voda teče u posudu za kockice leda i postojeće kockice se lepe.

2. Kada se kockice leda zamrznu, obrtno dugme posude za kockice leda više puta okrenite nadesno i pustite ga.

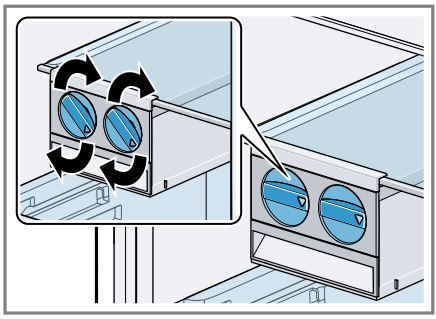

✔ Kockice leda se oslobađaju i padaju u posudu za kockice leda.

3. Izvucite posudu za kockice leda i izvadite kockice leda.

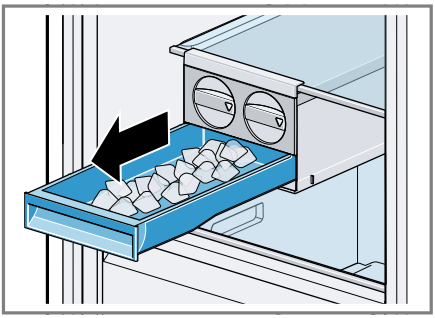

Uspravna ugradnja uređaja za pravljenje kockica leda

1. Izadite uređaj za pravljenje kockica leda. →*Stranica 22*
2. Uređaj za pravljenje kockica leda postavite na pregradu za zamrzavanje ① i pomerajte pričvrsnu kukicu prema napred ② tako da uređaj za pravljenje kockica leda bude pričvršćen.

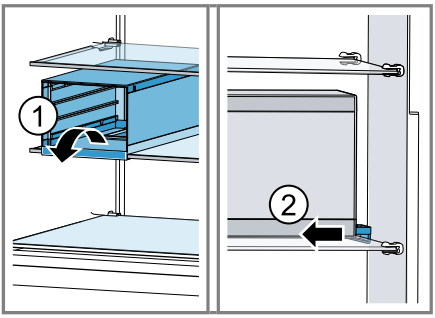

3. Postavite posudice za kockice leda ① i posudu za kockice leda ②.

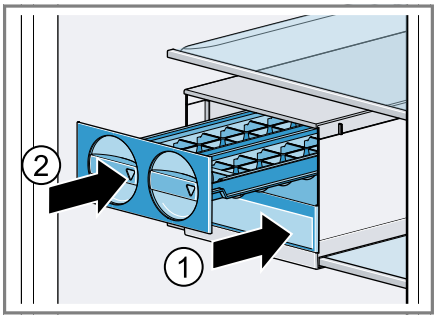

6.4 Pribor

Koristite originalni pribor. On je specijalno prilagođen za vaš uređaj.
Pribor za vaš uređaj zavisi od modela.

Posuda za kockice leda

Koristite posudu za kockice leda da napravite kockice leda.

Pravljenje kockica leda

Za pripremu kockica leda koristite isključivo vodu za piće.

1. ¾ posude za kockice leda napunite pijaćom vodom i stavite posudu u pregradu za zamrzavanje.
   Posudu za kockice leda koja se zaledila odvojite tupim predmetom, npr. drškom drvene kašike.
2. Za odvajanje kockica leda, posudu za kockice leda kratko stavite ispod tekuće vode ili je blago zaokrenite.

7 Osnovno rukovanje

7.1 Uključivanje uređaja

1. Uređaj priključite na struju.
   →*Stranica 10*
   Napomena: Ukoliko je uređaj prethodno isključen preko komandnog

polja, držite ⏻ pritisnuto na 3 sekundi.
- ✔ Prikaz temperature prikazuje animaciju i komandno polje je blokirano.
- ✔ Uređaj je spreman za rad kada se animacija završi i prikaz temperature svetli.
- ✔ Uređaj počinje da hladi.
- ✔ Oglašava se zvučno upozorenje i **alarm** 🔔 svetli, jer je pregrada za zamrzavanje još suviše topla.

2. Isključite zvučno upozorenje pomoću **alarm** 🔔.
- ✔ Kad se dostigne podešena temperatura, **alarm** 🔔 se gasi.

3. Podesite željenu temperaturu. →*Stranica 15*

7.2 Napomene za rad

- Kada uključite uređaj, potrebno je i do nekoliko sati za postizanje podešene temperature.
  Namirnice nemojte skladištiti pre nego što se postigne podešena temperatura.
- Prednje strane kućišta se kratkoročno zagrevaju u neznatnoj meri. Time se sprečava stvaranje kondenzata u području zaptivke vrata.
- Prilikom zatvaranja vrata vodite računa da vrata nisu blokirana namirnicama.
- Kada zatvorite vrata, može nastati potpritisak. Vrata mogu samo teško ponovo da se otvore. Sačekajte momenat dok se potpritisak ne ujednači.
- Temperatura u uređaju se razlikuje usled sledećih uslova:
  – Učestalost otvaranja uređaja
  – Količina za punjenje
  – Temperatura svežih namirnica koje ste stavili u uređaj
  – Temperatura okruženja
  – Direktno sunčevo zračenje

7.3 Isključivanje uređaja

1. Za aktiviranje režima za podešavanje, pritisnite **menu** ☰.
2. Držite pritisnuto ⏻ na 3 sekunde.

7.4 Podešavanje temperature

Podešavanje temperature pregrade za zamrzavanje

1. Za aktiviranje režima za podešavanje, pritisnite **menu** ☰.
2. Pritiskajte −/+ sve dok prikaz temperature ne prikaže željeno podešavanje temperature.
   Preporučena temperatura u pregradi za zamrzavanje iznosi −18 °C.

8 Dodatne funkcije

Saznajte kojim dodatnim funkcijama koje se mogu podešavati raspolaže vaš uređaj.

8.1 Super zamrzavanje

Pregrada za zamrzavanje se kod Super zamrzavanje hladi u što većoj mogućoj meri.
Pre ubacivanja veće količine namirnica, isključite Super zamrzavanje.
Kako biste iskoristili kapacitet zamrzavanja, koristite Super zamrzavanje.

Napomena: Kada je uključeno Super zamrzavanje, može doći do pojačane buke.

Uključivanje Super zamrzavanje

1. Za aktiviranje režima za podešavanje, pritisnite **menu** ☰.
2. Pritisnite **super** ❄.
- ✔ **super** ❄ svetli.

Napomena: Uređaj se prebacuje na normalni režim rada nakon otpr. 54 sati.

Isključivanje Super zamrzavanje

- ▸ Pritisnite **super** ❄.
- ✔ Prikazuje se prethodno podešena temperatura.

8.2 Režim za štednju energije

Pomoću režima za štednju energije prebacujete uređaj u režim rada sa štednjom energije.
Uređaj automatski menja temperaturu.

Pregrada za zamrzavanje	−18 °C

Uključivanje režima za štednju energije:

1. Za aktiviranje režima za podešavanje, pritisnite **menu** ☰.
2. Pritisnite **eco** ∅.
- ✔ Svetleća traka svetli zeleno.

Isključivanje režima za štednju energije:

- ▸ Pritisnite **eco** ∅.
- ✔ Prikazuje se prethodno podešena temperatura.

8.3 Režim mirovanja

Režim mirovanja isključuje sve funkcije koje nisu potpuno neophodne.

Tokom režima mirovanja su isključene sledeće funkcije:

- Super zamrzavanje
- Alarm
- Unutrašnje osvetljenje
- Zvučni signali
- Poruke na komandnoj površini

Napomena: Tokom režima mirovanja isključuje se osvetljenje komandnog polja. Svetli **eco** ∅.

Uključivanje režima mirovanja

1. Za aktiviranje režima za podešavanje, pritisnite **menu** ☰.
2. **eco** ∅ držite pritisnuto 6 sekundi, sve dok se prikaz ne ugasi.
- ✔ Svetli **eco** ∅.

Isključivanje režima mirovanja

- ▸ Držite pritisnuto **eco** ∅ 6 sekundi.

9 Alarm

9.1 Alarm za vrata

Kada su vrata uređaja duže vreme otvorena, uključuje se alarm za vrata.

Isključivanje alarma za vrata

- ▸ Zatvorite vrata uređaja ili pritisnite **alarm** 🔕.
- ✔ Zvučno upozorenje je isključeno.

9.2 Alarm za temperaturu

Kada je pregrada za zamrzavanje previše zagrejana, uključuje se alarm za temperaturu.

⚠ **OPREZ**
Opasnost od ugrožavanja zdravlja!
Prilikom odmrzavanja može doći do razmnožavanja bakterija i zamrznute namirnice mogu da se pokvare.

- ▸ Zamrznute namirnice koje su počele da se odmrzavaju ili koje se odmrznu nemojte ponovo zamrzavati.
- ▸ Zamrznite ih ponovo tek kada se skuvaju ili ispeku.
- ▸ Maksimalni rok za čuvanje više ne važi u potpunosti.

U sledećim slučajevima može da se uključi alarm za temperaturu:

- Uređaj se pušta u rad.
  Uskladištite namirnice tek kada se postigne podešena temperatura.
- Skladište se velike količine svežih namirinica.

Pre skladištenja velikih količina namirnica, uključite Super zamrzavanje.
- Vrata pregrade za zamrzavanje su predugo otvorena.
  Proverite da li su se namirnice otkravile ili otopile.

Isključivanje alarma za temperaturu

- ▸ Pritisnite **alarm** 🔕.
- ✔ Zvučno upozorenje je isključeno.

10 Home Connect

Ovaj uređaj podržava povezivanje sa mrežom. Da biste rukovali funkcijama preko Home Connect aplikacije, povežite svoj uređaj sa mobilnim krajnjim uređajem.
Home Connect usluge nisu dostupne u svim zemljama. Dostupnost Home Connect funkcije zavisi od dostupnosti Home Connect usluga u vašoj zemlji. Informacije o tome naći ćete na: *www.home-connect.com*.
Da biste mogli da koristite funkciju Home Connect, prvo morate da uspostavite vezu sa WLAN kućnom mrežom (Wi-Fi [1]) i Home Connect aplikacijom.
Posle uključivanja uređaja, sačekajte najmanje 3 minuta dok se ne završi interna inicijalizacija uređaja. Tek nakon toga podesite Home Connect.
Aplikacija Home Connect će vas voditi kroz postupak prijavljivanja. Pratite uputstva i pridržavajte se napomena u aplikaciji Home Connect.

Napomene

- Obratite pažnju na napomene o bezbednosti u ovom uputstvu za upotrebu i vodite računa o tome da se one poštuju i kada uređajem upravljate putem aplikacije Home Connect.
  → *"Bezbednost", Stranica 3*
- Rukovanje na samom uređaju uvek ima prioritet. Tada nije moguće rukovanje putem Home Connect aplikacije.

10.1 Podešavanje aplikacije Home Connect

Zahtev: Uređaj je u dometu kućne WLAN mreže (Wi-Fi) na mestu na kom je postavljen.

1. Skenirajte sledeći QR kôd.

   Preko QR koda možete da instalirate aplikaciju Home Connect i povežete uređaj.
2. Pratite uputstva u aplikaciji Home Connect.

10.2 Uključivanje veze sa WLAN kućnom mrežom (Wi-Fi)

1. Za aktiviranje režima za podešavanje, pritisnite **menu** ☰.
2. Pritisnite **wifi** 📶.

10.3 Isključivanje veze sa WLAN kućnom mrežom (Wi-Fi)

- ▸ Pritisnite **wifi** 📶.

10.4 Instalacija ažuriranja Home Connect softvera

Napomena: Ako je dostupno ažuriranje Home Connect softvera, pojavljuje se poruka u Home Connect aplikaciji.

[1] Wi-Fi je zaštićena marka preduzeća Wi-Fi Alliance.

Aktuelna verzija softvera se nalazi u aplikaciji Home Connect u delu sa informacijama o uređaju.

- ▸ Za instalaciju ažuriranja Home Connect softvera, pratite uputstva u Home Connect aplikaciji.
- ✔ Komandna površina je tokom instalacije delimično blokirana.

10.5 Resetovanje Home Connect podešavanja

Ukoliko dođe do problema sa povezivanjem vašeg uređaja sa kućnom WLAN mrežom (Wi-Fi) ili ukoliko želite da prijavite uređaj u drugu kućnu WLAN mrežu (Wi-Fi), možete da resetujete Home Connect podešavanja.

- ▸ Držite **wifi** 7 do 10 sekundi pritisnutim, dok se ne oglasi treći zvučni signal.
- ✔ Home Connect podešavanja su resetovana.

10.6 Daljinska dijagnostika

Pomoću daljinske dijagnostike korisnički servis može da pristupi vašem uređaju ukoliko se sa odgovorajućom željom obratite korisničkom servisu, vaš uređaj je povezan sa Home Connect serverom i daljinska dijagnostika je dostupna u zemlji u kojoj koristite uređaj.

Savet: Ostale informacije kao i napomene o dostupnosti daljinske dijagnostike u vašoj zemlji nalaze se u Service/Support delu lokalne vebstranice: *www.home-connect.com*.

10.7 Zaštita ličnih podataka

Obratite pažnju na napomene o zaštiti podataka.

Prilikom prvog povezivanja uređaja sa kućnom mrežom koja je povezana na internet, uređaj serveru Home Connect šalje sledeće kategorije podataka (prva registracija):

- Jedinstvena oznaka uređaja (koja se sastoji od ključa uređaja i MAC adrese povezanog Wi-Fi komunikacionog modula).
- Sigurnosni sertifikat Wi-Fi komunikacionog modula (za osiguravanje informacija o vezi).
- Aktuelna verzija softvera i hardvera vašeg kućnog uređaja.
- Status eventualnog prethodnog resetovanja na fabrička podešavanja.

Ova prva registracija priprema korišćenje funkcija Home Connect i potrebna je u trenutku kada prvi put želite da koristite funkcije Home Connect.

Napomena: Imajte na umu da se Home Connect funkcionalnosti mogu upotrebljavati samo u kombinaciji sa Home Connect aplikacijom. Informacije o zaštiti podataka mogu da se pogledaju u aplikaciji Home Connect.

11 Pregrada za zamrzavanje

U pregradi za zamrzavanje možete da skladištite duboko zamrznute namirnice, da zamrzavate namirnice i pravite kockice leda.

Temperatura se može podešavati od −16 °C do −24 °C.

Dugoročno čuvanje namirnica trebalo bi da se vrši pri temperaturi od −18 °C ili nižoj.

Čuvanjem u zamrznutom stanju dugoročno možete da čuvate namirnice koje se brzo kvare. Niske temperature usporavaju ili zaustavljaju propadanje.

11.1 Kapacitet zamrzavanja

Kapacitet zamrzavanja navodi za koliko sati koja količina namirnica može potpuno da se zamrzne.
Podatke o kapacitetu zamrzavanja možete da nađete na tipskoj pločici.
→ *"Uređaj", Sl.* **1** */* **7** *Stranica 12*

Napomena: Otpr. 24 sata pre skladištenja svežih namirnica, uključite Super zamrzavanje.
→ *"Uključivanje Super zamrzavanje", Stranica 15*

11.2 Saveti za skladištenje namirnica u pregradi za hlađenje

- Namirnice skladištite hermetički zapakovane.
- Namirnice koje treba zamrznuti nemojte dovoditi u dodir sa zamrznutim namirnicama.
- Namirnice rasporedite po čitavoj površini posuda za zamrznute namirnice.
- Kako bi vazduh neometano mogao da cirkuliše u uređaju, ugurajte posudu za zamrznute namirnice do graničnika.

11.3 Saveti za zamrzavanje svežih namirnica

- Zamrzavajte isključivo sveže i neoštećene namirnice.
- Namirnice zamrzavajte u porcijama.
- Pripremljene namirnice su povoljnije od onih koje se konzumiraju sveže.
- Pre zamrzavanja, povrće operite, isecite ili blanširajte.
- Voće pre zamrzavanja operite, izvadite koštice i eventualno ogulite, eventualno dodajte šećer i rastvorenu askorbinsku kiselinu.
- Namirnice koje su pogodne za zamrzavanje su npr. peciva, riba i morski plodovi, meso, divljač i živinsko meso, jaja bez ljuske, sir, maslac, sirni namaz, masna jela i ostaci jela.
- Namirnice koje nisu pogodne za zamrzavanje su npr. zelene salate, rotkvice, jaja sa ljuskom, grožđe, sirove jabuke i kruške, jogurt, kisela pavlaka, krem freš i majonez.

Pakovanje namirnica za zamrzavanje

Odgovarajući materijal za pakovanje i prava vrsta ambalaže u velikoj meri održavaju kvalitet proizvoda i sprečavaju izgaranje u zamrzivaču.

1. Namirnice stavite u ambalažu.
2. Istisnite vazduh.
3. Ambalažu zatvorite tako da ne propušta vazduh, da namirnice ne bi izgubile ukus ili da se ne isuše.
4. Ambalažu označite sa sadržajem i datumom zamrzavanja.

11.4 Rok trajanja zamrznutih namirnica na –18 °C

Namirnice	Vreme čuvanja
Riba, kobasice, pripremljena jela, peciva	do 6 meseci
Živinsko meso, meso	do 8 meseci
Povrće, voće	do 12 meseci

U utisnutom kalendaru zamrzavanja je navedeno maksimalno trajanje skladištenja u mesecima na stalnoj temperaturi od –18 °C.

11.5 Načini odmrzavanja zamrznutih namirnica

⚠ **OPREZ**

Opasnost od ugrožavanja zdravlja!

Prilikom odmrzavanja može doći do razmnožavanja bakterija i zamrznute namirnice mogu da se pokvare.

- ▸ Zamrznute namirnice koje su počele da se odmrzavaju ili koje se odmrznu nemojte ponovo zamrzavati.
- ▸ Zamrznite ih ponovo tek kada se skuvaju ili ispeku.
- ▸ Maksimalni rok za čuvanje više ne važi u potpunosti.

- U pregradi za hlađenje odmrzavajte namirnice životinjskog porekla, npr. ribu, meso, sir i sirni namaz.
- Hleb odmrzavajte na sobnoj temperaturi.
- Namirnice za trenutnu upotrebu odmrzavajte u mikrotalasnoj pećnici, rerni ili na ploči za kuvanje.

12 Odleđivanje

12.1 Odmrzavanje u pregradi za odmrzavanje

Zahvaljujući potpuno automatskom NoFrost sistemu, u pregradi za zamrzavanje se ne nakuplja led. Odmrzavanje nije potrebno.

13 Čišćenje i održavanje

Čišćenje nepristupačnih mesta mora da izvodi servisna služba. Čišćenje putem servisne službe može da podrazumeva troškove.

13.1 Priprema uređaja za čišćenje

1. Isključite uređaj. →*Stranica 15*
2. Isključite uređaj iz strujne mreže. Izvucite mrežni utikač mrežnog priključnog voda ili isključite osigurač u kutiji sa osiguračima.
3. Izvadite sve namirnice i smestite ih na hladno mesto.
   Ako postoje, na namirnice stavite rashladne baterije.
4. Iz uređaja izvadite sve delove opreme i pribora. →*Stranica 21*

13.2 Čišćenje uređaja

⚠ **UPOZORENJE**

Opasnost od strujnog udara!

Vlaga koja je prodrla unutra može da prouzrokuje strujni udar.

- ▸ Za čišćenje uređaja nemojte da koristite čistač na paru ili čistač pod visokim pritiskom.
- ▸ Uređajem nipošto nemojte rukovati mokrim rukama.

Tečnost u osvetljenju ili elementima za rukovanje može da bude opasna.

- ▸ Sapunica ne sme dospeti u osvetljenje ili elemente za rukovanje.

PAŽNJA

Neodgovarajuća sredstva za čišćenje mogu da oštete površine uređaja.

- ▸ Nemojte da upotrebljavate tvrde abrazivne jastučiće ili sunđere za ribanje.
- ▸ Nemojte da upotrebljavate jaka ili abrazivna sredstva za čišćenje.
- ▸ Nemojte da upotrebljavate jaka sredstva za čišćenje koja sadrže alkohol.

Oštri ili špicasti predmeti oštećuju šinu police za vrata.

- ▸ Šinu police za vrata nikada nemojte čistiti oštrim ili špicastim predmetom, npr. nožem.

Ukoliko delove opreme i pribor perete u mašini za sudove, oni mogu da se deformišu ili promene boju.

- Delove opreme i pribor nikada nemojte prati u mašini za sudove.

1. Pripremite uređaj za čišćenje. →*Stranica 20*
2. Uređaj, delove opreme, delove pribora i zaptivke vrata čistite krpom za sudove, mlakom vodom i malo ph-neutralnog sredstva za pranje sudova.
3. Dodatno osušite temeljno mekom, suvom krpom.
4. Postavite delove opreme.
5. Uređaj priključite na struju. →*Stranica 10*
6. Stavite namirnice unutra.

13.3 Vađenje delova opreme

Ako delove opreme želite temeljno da očistite, izvadite ih iz uređaja.

Vađenje police za odlaganje

- Izvucite policu i izvadite je.

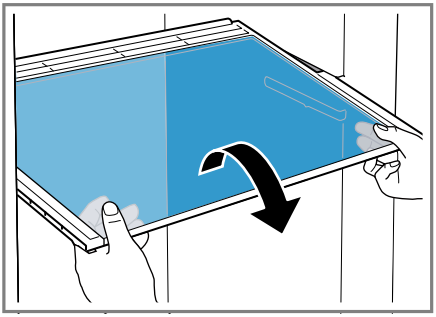

Vađenje police za vrata

- Policu za vrata podignite napred ① i izvadite ②.

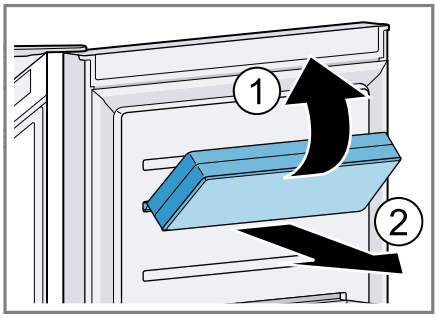

Vađenje posude za zamrznute namirnice

1. Izvucite do kraja posudu za zamrznute namirnice.
2. Izdignite posudu za zamrznute namirnice spreda ① i izvadite je ②.

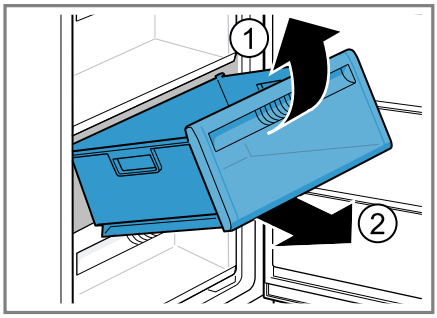

Skidanje prednje strane posude

- Pritisnite bočne hvataljke posude ① i prednju stranu posude skinite okretom ②.

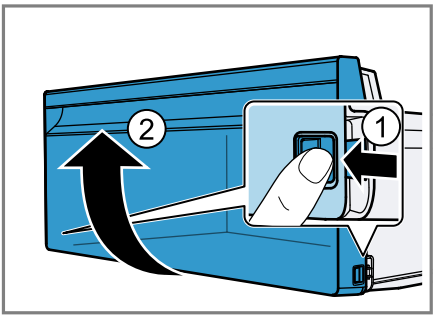

Vađenje uređaja za pravljenje kockica leda

1. Izvadite i ispraznite modlu za kockice leda ① i posudu za kockice leda ②.

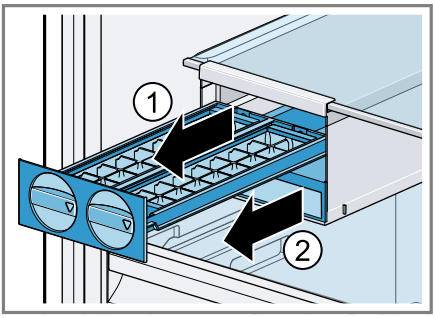

2. Da biste skinuli uređaj za pravljenje kockica leda sa police za odlaganje, pritisnite taster ① i pomerite uređaj za pravljenje kockica leda ka napred ②.

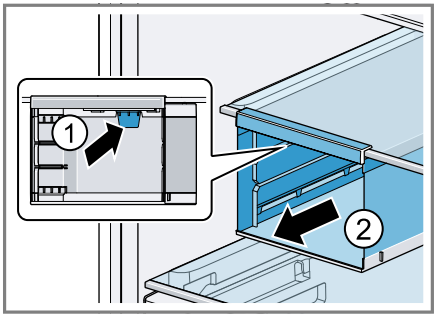

14 Otklanjanje smetnji

Manje smetnje na uređaju možete sami da otklonite. Pre nego što se obratite korisničkom servisu, pogledajte informacije za otklanjanje smetnji. Tako ćete izbeći nepotrebne troškove.

⚠ UPOZORENJE
Opasnost od strujnog udara!
Nestručne popravke su opasne.
- Samo za to obučeno stručno osoblje sme da vrši popravke na uređaju.
- Za popravku uređaja se smeju koristiti samo originalni zamenski delovi.
- Ako se ošteti mrežni priključni vod ili priključni kabl ovog uređaja, morate da ga zamenite specijalnim mrežnim priključnim vodom ili specijalnim priključ-

nim kablom, koji možete da poručite od proizvođača ili njegove korisničke službe.

Kvar	Uzrok i rešavanje problema
Uređaj ne hladi, prikazi i osvetljenje svetle.	Režim za izlaganje je uključen. ▸ Držite pritisnuto **super** ✲ 10 sekundi, sve dok se ne oglase 4 zvučna signala. ✔ Na komandnom polju se nakratko pojavljuje "OFF".
LED osvetljenje ne funkcioniše.	Mogući su različiti uzroci. ▸ Pozovite korisnički servis. Broj korisničkog servisa možete pronaći u priloženoj listi korisničkih servisa.
Rashladna mašina se češće i duže uključuje.	Uređaj je često otvaran. ▸ Nemojte otvarati vrata uređaja ukoliko to nije potrebno.
	Spoljašnji ventilacioni otvori su prekriveni. ▸ Uklonite prepreke ispred spoljašnjih ventilacionih otvora.
	Nije greška. Moderne mašine za hlađenje se češće uključuju i imaju različite stepene snage, kako bi hlađenje bilo efikasnije. ▸ Uklonite prepreke ispred spoljašnjih ventilacionih otvora. ▸ Uređaj postavite na što većem rastojanju od grejnih tela, šporeta i ostalih izvora toplote. Izbegavajte duže direktno sunčevo zračenje na uređaj. ▸ Vrata uređaja otvarajte samo na kratko i koliko je potrebno. ▸ Sačekajte da se topla jela i napici pre stavljanja prvo ohlade.
Home Connect ne funkcioniše pravilno.	Mogući su različiti uzroci. ▸ Idite na *www.home-connect.com*.
Na prikazu temperature se prikazuje "E" ili "d".	Elektronska oprema je prepoznala grešku. **1.** Isključite uređaj. →*Stranica 15* **2.** Isključite uređaj iz strujne mreže. Izvucite mrežni utikač mrežnog priključnog voda ili isključite osigurač u kutiji sa osiguračima. **3.** Ponovo priključite uređaj nakon 5 minuta.

Kvar	Uzrok i rešavanje problema
Na prikazu temperature se prikazuje "E" ili "d".	**4.** Ako se poruka još uvek pojavljuje, pozovite korisnički servis. Broj korisničkog servisa možete pronaći u priloženoj listi korisničkih servisa.
Oglašava se zvučni signal upozorenja, **alarm** 🔕 i svetlosna traka trepere crveno. Alarm za vrata je uključen.	Otvorena su vrata uređaja. ▸ Zatvorite vrata uređaja.
Oglašava se zvučni signal upozorenja, prikaz temperature trepери i **alarm** 🔕 svetli.	Mogući su različiti uzroci. ▸ Pritisnite **alarm** 🔕. ✔ Alarm se isključuje.
	Otvorena su vrata uređaja. ▸ Zatvorite vrata uređaja.
	Spoljašnji ventilacioni otvori su prekriveni. ▸ Uklonite prepreke ispred spoljašnjih ventilacionih otvora.
	Skladištene su velike količine svežih namirinica. ▸ Nemojte prekoračivati kapacitet zamrzavanja. → *"Kapacitet zamrzavanja", Stranica 19*
Temperatura u velikoj meri odstupa od podešavanja.	Mogući su različiti uzroci. **1.** Isključite uređaj. →*Stranica 15* **2.** Ponovo uključite uređaj nakon otpr. 5 minuta. →*Stranica 14* ▸ Ako je temperatura previsoka, temperaturu proverite ponovo nakon par sati. ▸ Ako je temperatura preniska, temperaturu ponovo proverite sledećeg dana.
Uređaj bruji, grgori, zuji, krklja, klikće ili krcka.	Nema greške. Motor radi, npr. rashladni agregat, ventilator. Rashladno sredstvo teče kroz cevi. Prekidač ili magnetni ventili se uključuju ili isključuju. Vrši se automatsko odleđivanje. Nije potrebna nikakva radnja.
Uređaj pravi buku.	Uređaj nije postavljen ravno. ▸ Uređaj nivelišite pomoću libele i nogara sa navojem.
	Uređaj ne stoji samostalno. ▸ Održavajte minimalne razmake kod uređaja.
	Delovi opreme se klimaju ili su zaglavljeni. ▸ Proverite delove opreme koji se mogu skinuti i eventualno ih iznova umetnite.

Kvar	Uzrok i rešavanje problema
Uređaj pravi buku.	Posude se dodiruju. ▸ Napravite razmak između posuda.
	Super zamrzavanje je uključen. Nije potrebna nikakva radnja.

14.1 Nestanak struje

Tokom nestanka struje, raste temperatura u uređaju, usled čega se skraćuje vreme čuvanja i kvalitet zamrznutih namirnica.
Na našoj veb-stranici u odeljku za vaš uređaj, u tehničkim podacima možete pogledati vreme čuvanja zamrznutih namirnica ukoliko dođe do smetnje.

Napomene
- Tokom nestanka struje ne otvarajte uređaj više nego što je potrebno i ne odlažite dodatne namirnice.
- Nakon nestanka struje odmah proverite kvalitet namirnica.
  - Uklonite zamrznute namirnice koje su se odmrzle i čija je temperatura veća od 5 °C.
  - Blago odleđene namirnice skuvajte ili ispecite i potrošite ih ili ih ponovo zamrznite.

14.2 Izvođenje samotestiranja uređaja

Vaš uređaj ima samostalni test, koji prikazuje greške, koje može da otkloni korisnički servis.

1. Isključite uređaj. →*Stranica 15*
2. Isključite uređaj iz strujne mreže. Izvucite mrežni utikač mrežnog priključnog voda ili isključite osigurač u kutiji sa osiguračima.
3. Uređaj ponovo priključite na strujnu mrežu nakon 5 minuta. →*Stranica 10*

✔ Prikaz temperature prikazuje animaciju i komandno polje je blokirano.

✔ Ako nakon završetka samostalnog testa uređaja čujete 5 zvučnih signala, obratite se korisničkom servisu.

15 Skladištenje i odlaganje u otpad

15.1 Stavljanje uređaja van pogona

1. Isključite uređaj. →*Stranica 15*
2. Isključite uređaj iz strujne mreže. Izvucite mrežni utikač mrežnog priključnog voda ili isključite osigurač u kutiji sa osiguračima.
3. Izvadite sve namirnice.
4. Očistite uređaj. →*Stranica 20*
5. Kako bi bila obezbeđena ventilacija unutrašnjosti, ostavite uređaj otvoren.

15.2 Odlaganje starih uređaja u otpad

Ekološki prihvatljivim odlaganjem u otpad mogu da se recikliraju dragocene sirovine.

⚠ **UPOZORENJE**
Opasnost od ugrožavanja zdravlja!
Deca se tako ne mogu zatvoriti u uređaju i dospeti u životnu opasnost.
- ▸ Da bi se deci otežalo pentranje i ulazak, iz uređaja nemojte da vadite police za odlaganje i posude.
- ▸ Decu držite na dovoljnoj udaljenosti od dotrajalog uređaja.

⚠ **UPOZORENJE**
Opasnost od požara!
Ukoliko su cevi oštećene, mogu da iscure zapaljivo rashladno sredstvo i štetni gasovi i da se zapale.
- ▸ Ne oštećujte cevi cirkulacionog kruga rashladnog sredstva niti izolaciju.

1. Izvucite mrežni utikač mrežnog priključnog voda.
2. Presecite mrežni priključni vod.
3. Uređaj odložite u otpad na ekološki prihvatljiv način.
   O aktuelnim načinima odlaganja u otpad informišite se kod svog specijalizovanog prodavca ili u svojoj opštinskoj odn. gradskoj upravi.



Ovaj je aparat označen u skladu sa evropskom smernicom 2012/19/EU o otpadnim električnim i elektronskim aparatima (waste electrical and electronic equipment - WEEE).
Smernica određuje okvir za povratak i reciklažu otpadnih aparata koji važi u celoj Evropskoj Uniji.

16 Korisnička služba

Od našeg korisničkog servisa do 15 godina od stavljanja vašeg uređaja na tržište možete da dobijete funkcijski relevantne originalne rezervne delove koji se mogu skladištiti.
Za dodatne informacije obratite se našem korisničkom servisu.
Detaljne informacije o garantnom periodu i uslovima garancije u vašoj zemlji možete dobiti preko QR koda u priloženom dokumentu za podatke za kontakt servisa i uslovima garancije, u korisničkom servisu, kod prodavca ili na našoj internet stranici.
Podatke za kontakt korisničkog servisa možete dobiti preko QR koda u priloženom dokumentu za podatke za kontakt servisa i uslovima garancije ili na našoj internet stranici.

16.1 Broj proizvoda (E-Nr.), proizvodni broj (FD) i serijski broj (Z-Nr.)

Kada se obraćate korisničkom servisu, navedite broj proizvoda (E-Nr.), fabrički broj (FD) i serijski broj (Z-Nr.) koje možete da pronađete na tipskoj pločici uređaja.
→ *"Uređaj", Sl.* **1** */* 7 *Stranica 12*
Da biste brzo mogli da pronađete podatke o uređaju i telefonski broj korisničke službe, podatke možete i da zabeležite.

17 Tehnički podaci

Rashladno sredstvo, korisna zapremina i ostali tehnički podaci nalaze se na tipskoj pločici.
→ *"Uređaj", Sl.* **1** */* 7 *Stranica 12*

17.1 Informacije o besplatnom i Open Source softveru

Ovaj proizvod sadrži softverske komponente koje nosioci autorskog prava licenciraju kao besplatan ili Open Source softver.

Odgovarajuće informacije o licenci sačuvane su na kućnom aparatu. Odgovarajućim informacijama o licenci možete da pristupite i putem aplikacije Home Connect: „Profil -> Pravne informacije ->Informacije o licenci“. [1] Informacije o licenci možete da preuzmete i sa veb-stranice za odgovarajući proizvod. (Na veb-lokaciji za proizvod pretražite model vašeg aparata i druga dokumenta.) Druga mogućnost je da odgovarajuće informacije zatražite na adresi ossrequest@bshg.com ili BSH Hausgeräte GmbH, Carl-Wery-Str. 34, D-81739 München.

Odgovarajući izvorni kôd se može dobiti na zahtev.
Pošaljite zahtev na adresu ossrequest@bshg.com ili BSH Hausgeräte GmbH, Carl-Wery-Str. 34, D-81739 München.
Tema: „OSSREQUEST“
Troškovi obrade vašeg zahteva biće fakturisani. Ova ponuda važi tri godine od datuma kupovine odn. najmanje u periodu u kom nudimo podršku i rezervne delove za odgovarajući uređaj.

18 Izjava o usaglašenosti

BSH Hausgeräte GmbH ovime izjavljuje da je uređaj sa Home Connect funkcionalnošću usaglašen sa osnovnim zahtevima i ostalim dotičnim odredbama Direktive 2014/53/EU.
Detaljnu RED izjavu o usaglašenosti možete naći na internetu na adresi *www.bosch-home.com* na stranici proizvoda sa vašim uređajem, kod dodatnih dokumenata.

CE

Opseg od 2,4 GHz (2400–2483,5 MHz): maks. 100 mW
Opseg od 5 GHz (5150–5350 MHz + 5470–5725 MHz): maks. 150 mW

	BE	BG	CZ	DK	DE	EE	IE	EL	ES
	FR	HR	IT	CY	LI	LV	LT	LU	HU
	MT	NL	AT	PL	PT	RO	SI	SK	FI
	SE	NO	CH	TR	IS	UK (NI)			
5-GH WLAN (Wi-Fi): samo za upotrebu u unutrašnjim prostorijama.									

AL	BA	MD	ME	MK	RS	UK	UA
5-GH WLAN (Wi-Fi): samo za upotrebu u unutrašnjim prostorijama.							

[1] U zavisnosti od opremljenosti uređaja

Hvala na kupovini Bosch kućnog aparata!

Odmah registrujte novi uređaj u usluzi MyBosch i uživajte u sledećim pogodnostima:

- **stručnim savetima i trikovima za uređaj,**
- **opcijama produžavanja garancije,**
- **popustima za dodatni pribor i rezervne delove,**
- **digitalnom uputstvu i svim podaci o uređaju nadohvat ruke,**
- **jednostavnom pristupu servisu za kućne aparate kompanije Bosch.**

Registracija je besplatna i jednostavna – čak i na mobilnim uređajima:
www.bosch-home.com/welcome

Potrebna vam je pomoć? Ovde ćete je zasigurno pronaći.

Stručno savetovanje za Bosch kućne aparate, pomoć u slučaju problema ili popravka u izvedbi Bosch stručnjaka.

Saznajte sve o različitim vidovima podrške koje pruža Bosch:
www.bosch-home.com/service

Podaci za kontakt za sve zemlje navedeni su u priloženoj listi servisnih službi.

BSH Hausgeräte GmbH
Carl-Wery-Straße 34
81739 München, GERMANY
www.bosch-home.com

A Bosch Company

9002023244 (060622)
sr

tehnoteka

https://cenoteka.rs

Ovaj dokument je originalno proizveden i objavljen od strane proizvođača, brenda Bosch, i preuzet je sa njihove zvanične stranice. S obzirom na ovu činjenicu, Cenoteka ističe da ne preuzima odgovornost za tačnost, celovitost ili pouzdanost informacija, podataka, mišljenja, saveta ili izjava sadržanih u ovom dokumentu.

Napominjemo da Cenoteka nema ovlašćenje da izvrši bilo kakve izmene ili dopune na ovom dokumentu, stoga nismo odgovorni za eventualne greške, propuste ili netačnosti koje se mogu naći unutar njega. Cenoteka ne odgovara za štetu nanesenu korisnicima pri upotrebi netačnih podataka. Ukoliko imate dodatna pitanja o proizvodu, ljubazno vas molimo da kontaktirate direktno proizvođača kako biste dobili sve detaljne informacije.

Za najnovije informacije o ceni, dostupnim akcijama i tehničkim karakteristikama proizvoda koji se pominje u ovom dokumentu, molimo posetite našu stranicu klikom na sledeći link:

https://cenoteka.rs/p/bosch-zamrzivac-gsn36aicm/