tehnoteka

https://cenoteka.rs

Uputstvo za upotrebu

BOSCH ugradna ploča PVS81AB16E



Cenoteka je online destinacija za upoređivanje cena i karakteristika bele tehnike, potrošačke elektronike i IT uređaja kod trgovinskih lanaca i internet prodavnica u Srbiji. Naša stranica vam omogućava da istražite najnovije informacije, detaljne karakteristike i konkurentne cene proizvoda.

Posetite nas i uživajte u ekskluzivnom iskustvu pametne kupovine klikom na link:

https://cenoteka.rs/p/bosch-ugradna-ploca-pvs81ab16e/

BOSCH

Indukciona ploča za kuvanje sa integrisanim ventilacionim sistemom

PVS...B1...

[sr] Uputstvo za upotrebu

Bosch BetterFood aplikacija

Otkrij svoj novi uređaj sa hiljade fleksibilnih recepata!

- Veganski, sa malo ugljenih hidrata ili bez glutena? Sve recepte možeš da prilagodiš svojim željama.
- Otkrij recepte za sastojke koje već imaš kod kuće.
- Kuvanje zdrave hrane potpuno jednostavno – pomoću zdravstvenog kompasa za proveru hranljivih sastojaka.
- U receptima saznaj optimalna podešavanja za umrežene uređaje.

Ova aplikacija je dostupna samo u određenim evropskim zemljama i na jezicima.



Dodatne informacije i objašnjenja možete da pronađete na mreži. Skenirajte QR kôd na naslovnoj stranici.



Sadržaj

1 Bezbednost 2
2 Izbegavanje materijalne štete 5
3 Zaštita životne sredine i štednja 5
4 Adekvatno posuđe za kuvanje 6
5 Upoznavanje sa uređajem 6
6 Vrste režima rada 8
7 Pre prve upotrebe 8
8 Osnovno rukovanje 9
9 Upravljanje ventilatorom 10
10 CombiZone 10
11 Vremenske funkcije 11
12 PowerBoost 11
13 Zaštita za decu 11
14 Individualno sigurnosno isključivanje 12
15 Osnovna podešavanja 12
16 Test posuđa za kuvanje 13
17 Čišćenje i održavanje 14
18 Otklanjanje smetnji 16
19 Odlaganje u otpad 18
20 Korisnička služba 18

⚠ 1 Bezbednost

Pridržavajte se sledećih sigurnosnih napomena.

1.1 Definicija signalnih reči

Ovde možete pogledati značenje signalnih reči koje se koriste u ovom uputstvu.

⚠ UPOZORENJE
Obratite pažnju na ove napomene da biste sprečili moguće teške ili smrtonosne povrede.

PAŽNJA
Obratite pažnju na ove napomene da biste sprečili oštećenja uređaja ili drugu materijalnu štetu.

Napomena: Upućuje na važne informacije.

1.2 Opšte napomene

- Pažljivo pročitajte ovo uputstvo.
- Uputstva, pasoš uređaja kao i informacije o proizvodu sačuvajte za kasniju upotrebu ili za narednog vlasnika.
- Ukoliko postoji oštećenje nastalo tokom transporta, nemojte da priključujete uređaj.

1.3 Namenska upotreba

Priključivanje uređaja bez utikača sme da vrši samo ovlašćeno stručno osoblje. Ukoliko dođe do oštećenja usled pogrešnog priključivanja, gubite pravo na garanciju.

Samo u slučaju stručne ugradnje u skladu sa uputstvom za montažu zagarantovana je sigurnost prilikom upotrebe. Instalater je odgovoran za pravilno funkcionisanje na mestu postavke.

Uređaj koristite samo:
- za pripremu jela i pića.
- pod nadzorom. Bez prekida nadzirite kratke postupke kuvanja.
- u privatnom domaćinstvu i u zatvorenim prostorima kućnog okruženja.
- na nadmorskim visinama do 2000 m.

Ne upotrebljavajte uređaj:
- na čamcima ili u vozilima.
- sa eksternim tajmerom ili posebnim daljinskim upravljačem. Ovo ne važi u slučaju kada je isključen rad sa uređajima koji su obuhvaćeni standardom EN 50615.
- za usisavanje opasnih ili eksplozivnih materijala i isparenja.
- za usisavanje sitnih delova ili tečnosti.

Ukoliko nosite aktivni implantirani medicinski uređaj (npr. pejsmejker ili defibrilator), proverite kod vašeg lekara da je isti po smernicama 90/385/EWG Saveta Evropske unije od 20. Juna 1990. kao i da odgovara EN 45502-2-1 i EN 45502-2-2 standardu i da je izabran, implantiran i programiran u skladu sa VDE-AR-E 2750-10. Ako su ovi preduslovi ispunjeni i ako se koriste nemetalni pribor i posuđe za kuvanje sa nemetalnim ručkama, korišćenje ove in-

dukcione ravne ploče za kuvanje za namenjenu upotrebu je bezopasno.

1.4 Ograničenje kruga korisnika

Deca od 8 godina i starija, kao i osobe sa umanjenim psihičkim, čulnim ili mentalnim sposobnostima, ili osobe bez iskustva i/ili znanja, ovaj uređaj mogu da koriste samo pod nadzorom osobe koja je odgovorna za njihovu bezbednost ili ako su obučene za bezbedno korišćenje uređaja i razumeju kakve opasnosti pri tome postoje.
Deca se ne smeju igrati uređajem.
Čišćenje i korisničko održavanje ne smeju da obavljaju deca, osim ako su starija od 15 godina i to rade pod nadzorom.
Decu mlađu od 8 godina udaljite od uređaja i od priključnog kabla.

1.5 Bezbedna upotreba

⚠ UPOZORENJE – Opasnost od gušenja!
Deca bi mogla da udahnu i usisaju odn. progutaju sitne delove i da se na taj način uguše.
- ▸ Držite sitne delove van domašaja dece.
- ▸ Deci nipošto nemojte dozvoliti da se igraju sa sitnim delovima.

Deca mogu ambalažni materijal da navuku sebi preko glave ili da se njime umotaju, pa da se tako uguše.
- ▸ Ambalažni materijal držite van domašaja dece.
- ▸ Deci nipošto nemojte dozvoliti da se igraju sa ambalažnim materijalom.

⚠ UPOZORENJE – Opasnost od trovanja!
Gasovi sagorevanja koji su usisani nazad mogu da dovedu do trovanja. Vatrišta koja zavise od vazduha u prostoriji (npr. grejni uređaji na gas, ulje, drvo ili ugalj, protočni bojleri, kotlovi za zagrevanje vode) vazduh za sagorevanje crpe iz prostorije u koju su postavljeni i izduvne gasove izbacuju preko sistema za izduvne gasove (npr. dimnjak) u spoljašnju sredinu. U kombinaciji sa uključenim aspiratorom uzima se vazduh iz kuhinje i susednih prostorija. Bez dovoljnog dotoka vazduha nastaje potpritisak. Otrovni gasovi iz dimnjaka ili odvodnog okna usisavaju se nazad u stambene prostorije.

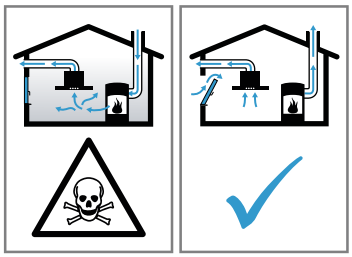

- ▸ Uvek se pobrinite za dovoljno dotoka vazduha, ako uređaj upotrebljavate u režimu odvoda vazduha istovremeno sa vatrištem koje zavisi od vazduha u prostoriji.
- ▸ Bezbedan režim rada je moguć samo ako potpritisak u prostoriji za postavku vatrišta ne prekoračuje 4 Pa (0,04 mbar). To može da se postigne, ako zahvaljujući otvorima koji ne mogu da se zatvore, npr. u vratima, prozorima, u kombinaciji sa ventilacionim otvorom za dotok vazduha/ispusni vazduh ili zahvaljujući drugim tehničkim merama, može da struji vazduh koji je neophodan za gorenje. Sam ventilacioni otvor za dotok vazduha/ispusni vazduh ne garantuje održanje granične vrednosti.
- ▸ U svakom slučaju potražite savet od stručne osobe (npr. zaduženog dimničara), koja može da proceni ukupan ventilacioni sklop kuće i da predloži odgovarajuću meru za ventilaciju.
- ▸ Ako uređaj primenjujete isključivo u režimu rada cirkulacionog vazduh, moguć je rad bez ograničenja.

⚠ UPOZORENJE – Opasnost od požara!
Kuvanje na ploči za kuvanje sa masti ili uljem bez nadzora može da bude opasno i da dovede do požara.
- ▸ Vruća ulja i masti nipošto nemojte da ostavljate bez nadzora.
- ▸ Nikad ne pokušavajte da ugasite vatru vodom, već isključite uređaj i zatim prekrijte plamen npr. poklopcem ili prekrivačem za gašenje vatre.

Površina za kuvanje se veoma zagreva.
- ▸ Na površinu za kuvanje ili u neposrednoj blizini nikada nemojte postavljati zapaljive predmete.
- ▸ Ne ostavljajte predmete na površini za kuvanje.

Uređaj postaje vruć.
- ▸ Nipošto nemojte da čuvate zapaljive predmete ili sprejeve u fiokama neposredno ispod ploče za kuvanje.

Poklopci za ravnu ploču za kuvanje mogu da prouzrokuju nezgode, npr. zbog pregrevanja, paljenja ili materijala koji se mogu rasprsnuti.
- ▸ Nemojte da koristite poklopce za ravnu ploču za kuvanje.

Nakon svake upotrebe uključite ploču za kuvanje pomoću glavnog prekidača.
- ▸ Nemojte čekati da se ploča za kuvanje automatski isključi kada se na njoj ne nalaze lonci i tiganji.

Namirnice se mogu zapaliti.
- ▸ Postupak kuvanja se mora kontrolisati. Kratak postupak se mora neprekidno kontrolisati.

Naslage masnoće na filterima za masnoću mogu da se zapale.
- ▸ Uređaj nemojte nikada da puštate u rad bez filtera za masnoću.
- ▸ Redovno čistite filtere za masnoću.
- ▸ U blizini uređaja nemojte raditi sa otvorenim plamenom (npr. flambirati).
- ▸ Uređaj instalirajte u blizini vatrišta za čvrsta goriva (npr. drvo ili ugalj) samo onda, ako vatrište ima zatvoreni poklopac koji ne može da se skine. Ne smeju da lete varnice.

⚠ UPOZORENJE – Opasnost od opekotina!

Tokom rada se zagrevaju uređaj i delovi koje možete da dodirnete, a posebno okvir ploče za kuvanje, ukoliko postoji.
- ▸ Budite pažljivi i ne dodirujte grejne elemente.
- ▸ Udaljite malu decu mlađu od 8 godina.

Zaštitne rešetke za ploču za kuvanje mogu dovesti do nezgode.
- ▸ Nikada nemojte koristiti zaštitnu rešetku za ploču za kuvanje.

Predmeti od metala se na ploči za kuvanje veoma brzo zagrevaju.
- ▸ Na ploči za kuvanje nemojte spuštati predmete od metala, npr. noževe, viljuške, kašike i poklopce.

Uređaj se zagreva tokom rada.
- ▸ Pre čišćenja sačekajte da se uređaj ohladi.
- ▸ Ako u uređaj dospeju vruće tečnosti, sačekajte da se uređaj ohladi i izvadite filter za masnoću ili prelivnu posudu.

⚠ UPOZORENJE – Opasnost od strujnog udara!

Nestručne popravke su opasne.
- ▸ Samo za to obučeno stručno osoblje sme da vrši popravke na uređaju.
- ▸ Za popravku uređaja se smeju koristiti samo originalni zamenski delovi.
- ▸ Ako se ošteti mrežni priključni vod ili priključni kabl ovog uređaja, morate da ga zamenite specijalnim mrežnim priključnim vodom ili specijalnim priključnim kablom, koji možete da poručite od proizvođača ili njegove korisničke službe.
- ▸ Ako se mrežni priključni vod ovog uređaja ošteti, zamenu mora da izvrši obučeno stručno osoblje.

Oštećeni uređaj ili oštećeni mrežni priključni vod predstavljaju izvor opasnosti.
- ▸ Nikad nemojte upotrebljavati oštećeni uređaj.
- ▸ Ako je površina ispucala, morate isključiti uređaj da biste sprečili mogući električni udar. Uređaj nemojte isključiti na glavnom prekidaču, već preko osigurača u kutiji sa osiguračima.
- ▸ Nikada ne upotrebljavajte uređaj sa napuklom ili polomljenom površinom.
- ▸ Nikada nemojte povlačiti mrežni priključni vod da biste razdvojili uređaj sa strujne mreže. Uvek povlačite mrežni utikač mrežnog priključnog voda.
- ▸ Ukoliko je uređaj ili mrežni priključni vod oštećen, odmah isključite osigurač u kutiji sa osiguračima.
- ▸ Pozovite korisnički servis. →*Stranica 18*

Vlaga koja je prodrla unutra može da prouzrokuje strujni udar.
- ▸ Za čišćenje uređaja nemojte da koristite čistač na paru ili čistač pod visokim pritiskom.

Kablovska izolacija električnih aparata može da se istopi na vrelim delovima uređajima.
- ▸ Nipošto nemojte da dovodite priključne kablove električnih aparata u kontakt sa vrelim delovima uređaja.

⚠ UPOZORENJE – Opasnost od povrede!

Usled tečnosti između dna lonca i ringle, lonci mogu naglo odskočiti.
- ▸ Ringla i dno lonca uvek moraju biti suvi.
- ▸ Nipošto nemojte da koristite zamrznuto posuđe za kuvanje.

Prilikom kuvanja sa potapanjem u vodi, ploča za kuvanje i posuda za kuvanje mogu da se pregreju i puknu.
- ▸ Posuda za kuvanje koja je potopljena u vodu ne sme direktno da dodiruje dno lonca koji je napunjen vodom.
- ▸ Koristite samo posuđe za kuvanje koje je otporno na visoke temperature.

Uređaj sa napuklom ili polomljenom površinom može da dovede do posekotina.
- ▸ Nemojte da koristite uređaj čija je površina napukla ili polomljena.

2 Izbegavanje materijalne štete

Ovde možete da se informišete o najčešćim uzrocima štete, kao i da pronađete savete o tome kako da ih izbegnete.

Oštećenje	Uzrok	Mera
Fleke	Postupak pripreme hrane bez nadzora.	Posmatrajte postupak pripreme hrane.
Fleke, napukline ploče	Prosute namirnice, pre svega one sa velikim procentom šećera.	Odmah uklonite strugačem za staklene površine.
Fleke, napukline ploče ili lomovi stakla	Neispravno posuđe za kuvanje, posuđe sa istopljenim emajlom ili posuđe sa bakarnim ili aluminijumskim dnom.	Koristite odgovarajuće posuđe za kuvanje koje je u dobrom stanju.
Fleke, promene boja	Neadekvatne metode čišćenja.	Upotrebljavajte samo sredstva za čišćenje koja su pogodna za staklokeramiku i ploču za kuvanje čistite samo kada je hladna.
Napukline ploče ili lom stakla	Udarci ili pad posude za kuvanje, pribora za kuvanje ili drugih tvrdih ili oštrih predmeta.	Dok kuvate nemojte udarati o staklo ili dozvoliti da predmeti padnu na ploču za kuvanje.
Ogrebotine, promene boja	Hrapavo dno posuda za kuvanje ili pomeranje posude za kuvanje na ploči za kuvanje.	Proverite posuđe. Kada pomerate posudu, podignite je.
Ogrebotine	So, šećer ili pesak.	Ploču za kuvanje nemojte upotrebljavati kao radnu površinu ili prostor za odlaganje.
Oštećenja na uređaju	Kuvanje sa zamrznutim posuđem za kuvanje.	Nipošto nemojte da koristite zamrznuto posuđe za kuvanje.
Oštećenja na posuđu za kuvanje ili uređaju	Kuvanje bez sadržaja.	Na vrućoj zoni za kuvanje nemojte ostavljati ili zagrevati praznu posudu za kuvanje.
Oštećenja stakla	Istopljen materijal na vrućoj zoni za kuvanje ili vruć poklopac za lonac na staklu.	Na ploču za kuvanje nemojte stavljati papir za pečenje, aluminijumsku foliju, plastične posude ili poklopce za lonac.
Prekomerno zagrevanje	Vruće posuđe za kuvanje na komandnom polju ili okviru.	Na ova područja nemojte spuštati vruće posude za kuvanje.

3 Zaštita životne sredine i štednja

3.1 Odlaganje ambalaže u otpad

Ambalažni materijal je ekološki i može se iznova koristiti.

- Pojedinačne sastavne delove odložite u otpad odvojene po vrstama.

3.2 Štednja energije

Ako se pridržavate ovih napomena, vaš uređaj će trošiti još manje energije.

Izaberite zonu za kuvanje koja odgovara veličini lonca. Centrirajte posudu za kuvanje.

Upotrebljavajte posuđe čiji prečnik dna odgovara prečniku ringle.
Savet: Proizvođači posuđa obično navode gornji prečnik lonca. On je često veći od prečnika dna.

- ✔ Neodgovarajuće posuđe za kuvanje ili nepotpuno prekrivene zone za kuvanje dovode do utroška velike količine energije.

Zatvorite lonac odgovarajućim poklopcem.

- ✔ Ako kuvate bez poklopca, uređaju je potrebno značajno više energije.

Poklopac po mogućstvu otvarajte samo povremeno.

- ✔ Kada podignete poklopac, ispušta se velika količina energije.

Koristite stakleni poklopac.

- ✔ Stakleni poklopac vam omogućuje da pogledate u lonac a da pritom ne morate da podižete poklopac.

Upotrebljavajte lonce i tiganje sa ravnim dnom.

- ✔ Neravna dna povećavaju potrošnju energije.

Upotrebljavajte posude za kuvanje koje odgovaraju količini namirnica.

- ✔ Potrebno je više energije da bi se zagrejalo veliko posuđe sa malo unetih namirnica.

Kuvajte sa malo vode.

- ✔ Što je više vode u posudi za kuvanje, utoliko će više energije biti potrebno za zagrevanje.

Prevremeno vratite na niži stepen pripreme. Koristite odgovarajući stepen za nastavak kuvanja.

- ✔ Ako koristite previše jak stepen za nastavak kuvanja, rasipa se energija.

Stepen ventilatora prilagodite intenzitetu isparenja od kuvanja.

- ✔ Niži stepen ventilatora znači manju potrošnju energije.

U slučaju intenzivnog isparenja od kuvanja, blagovremeno izaberite viši stepen ventilatora.
✔ Mirisi će se manje širiti prostorom.

Isključite uređaj, kada više nije potreban.

Tokom kuvanja provetravajte u dovoljnoj meri.
✔ Uređaj radi efikasnije i sa manje radnih zvukova.

Filtere čistite ili zamenite u navedenim razmacima.
✔ Dejstvo filtera ostaje očuvano.

4 Adekvatno posuđe za kuvanje

Posuđe koje odgovara za kuvanje pomoću indukcije mora da ima feromagnetno dno, dakle da ga privlači magnet; pored toga, dno mora da odgovara veličini zone za kuvanje. Ukoliko posuda za kuvanje ne bude prepoznata na zoni za kuvanje, posudu postavite na zonu za kuvanje sa manjim prečnikom.

4.1 Veličina i karakteristike posuda za kuvanje

Da bi posuda za kuvanje bila prepoznata, poštujte veličinu i materijal posude za kuvanje. Dna svih posuda za kuvanje moraju da budu potpuno ravna.
Pomoću Test posuđa za kuvanje možete da proverite da li posuđe odgovara.

Posuđe	Materijali	Karakteristike
Preporučeno posuđe 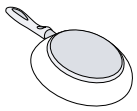	Posuđe od inoksa u „sendvič“ izvedbi koje dobro raspoređuju toplotu.	Te posude ravnomerno raspoređuju toplotu, brzo se zagrevaju i omogućuju prepoznavanje.
	Feromagnetne posude za kuvanje od emajliranog čelika ili livenog gvožđa ili specijalno posuđe za indukciju od inoksa.	Te posude se brzo i ravnomerno zagrevaju i omogućuju sigurno prepoznavanje.
Pogodno  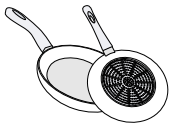	Dno nije potpuno feromagnetno.	Ako je prečnik feromagnetnog područja manji od dna posude za kuvanje, zagreva se samo feromagnetna površina. Zbog toga se toplota ne raspoređuje ravnomerno.
	Dna posuda za kuvanje sa komponentama od aluminijuma.	Takva dna posuda za kuvanje smanjuju feromagnetnu površinu usled čega se posuđu za kuvanje predaje manja snaga. Može se desiti da ove posude ne budu dovoljno ili uopšte prepoznate, zbog čega se nedovoljno zagrevaju.
Nije pogodno	Posude za kuvanje od normalnog, tankog čelika, stakla, gline, bakra ili aluminijuma.	

Napomene
- Između ploče za kuvanje i posude nemojte koristiti adapterske ploče.
- Nemojte zagrevati prazne posude za kuvanje i koristiti posude sa tankim dnom, jer bi se posude mogle veoma zagrejati.

5 Upoznavanje sa uređajem

5.1 Vaš novi uređaj

Informacije o vašem novom uređaju

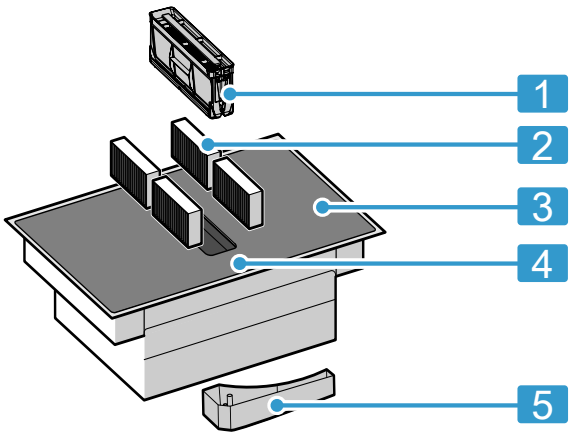

Br.	Oznaka
1	Filter za masnoću
2	Filter za neprijatne mirise kod režima cirkulacije vazduha ili filter zvuka kod režima odvoda vazduha [1]
3	Ploča za kuvanje
4	Komandno polje
5	Prelivna posuda

5.2 Specijalan pribor

U zavisnosti od varijante ugradnje uređaja, dostupan je različit pribor koji možete da kupite u specijalizovanoj trgovini, putem korisničkog servisa ili naše zvanične internet stranice.

- Komplet odvoda vazduha
- Komplet cirkulacije vazduha
- Filter za neprijatne mirise za režim cirkulacije vazduha
- Filter zvuka za režim odvoda vazduha

5.3 Komandna površina

Pojedini detalji, kao što su boja i oblik, mogu da odstupaju od slike.

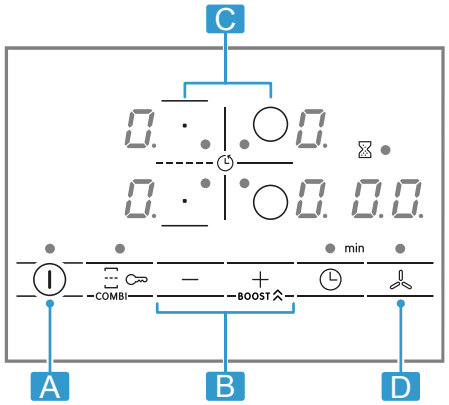

Slovo	Oznaka
A	Glavni prekidač
B	Područje za podešavanje
C	Zona za kuvanje
D	Senzor za ventilaciju

Napomena: Komandnu površinu uvek održavajte čistim i suvim.

Savet: U blizini prikaza i senzora nemojte postavljati sudove za kuvanje. Elektronika može da se pregreje.

Senzori za izbor

Senzor	Funkcija
⏻	Glavni prekidač
○/▭	Izbor zone kuvanja
−/+	Odabir podešavanja
BOOST	PowerBoost Intenzivni stepen ventilacije
▭	CombiZone
⚷	Zaštita za decu
◷	Funkcija tajmera
	Ručno upravljanje ventilacijom

Prikazi

Prikaz	Funkcija
1-9	Stepeni snage
b	PowerBoost Intenzivni stepen ventilacije
1-3	Stepeni ventilacije

5.4 Raspored zona za kuvanje

Navedena snaga je izmerena sa normiranim loncima, koji su opisani u standardu IEC/EN 60335-2-6. Snaga može da se razlikuje u zavisnosti od veličine ili materijala posuđa.

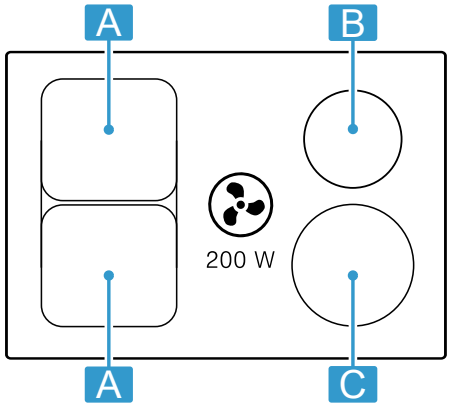

Oblast	Najviša snaga	
A Ø 21 cm	Stepen snage 9 PowerBoost	2200 W 3700 W
A 21 x 38 cm	Stepen snage 9	3600 W
B Ø 18 cm	Stepen snage 9 PowerBoost	1800 W 3100 W
C Ø 21 cm	Stepen snage 9 PowerBoost	2200 W 3700 W

5.5 Zona za kuvanje

Pre kuvanja proverite da li veličina posude za kuvanje odgovara zoni za kuvanje na kojoj želite da kuvate:

Oblast	Tip zone za kuvanje
○/▭	Zona za kuvanje sa jednim krugom
▭	Zona za kombinovano kuvanje → *Stranica 10*

5.6 Prikaz preostale toplote

Ploča za kuvanje za svaku zonu za kuvanje ima prikaz preostale toplote. Nemojte da dodirujete zonu za kuvanje sve dok prikaz preostale toplote svetli.

[1] U zavisnosti od opremljenosti uređaja.

Prikaz	Značenje
H	Zona za kuvanje je vruća.
h	Zona za kuvanje je topla.

5.7 Prikaz zasićenosti

Zona za kuvanje ima prikaz zasićenosti. Kada su filteri za neprijatne mirise zasićeni, F sveti i potrebno je da zamenite filtere.

6 Vrste režima rada

Uređaj možete da koristite u režimu odvoda vazduha ili režimu cirkulacije vazduha.

6.1 Režim rada ispusnog vazduha

Usisani vazduh se čisti kroz filter za masnoću i kroz sistem cevi se izvodi u spoljašnju sredinu.



Vazduh ne sme da se odvodi u dimnjak, koji se koristi za odvodne gasove iz uređaja, koji sagorevaju gas ili druga goriva (ne važi za uređaje sa cirkulacijom vazduha).

- Ukoliko se ispusni vazduh želi sprovesti u dimnjak za dim ili dimnjak za izduvni gas koji se ne koristi, neophodno je pribaviti saglasnost zaduženog odžačara.
- Ako se ispusni vazduh izvodi kroz spoljašnji zid, trebalo bi da se upotrebljava teleskopski ventilacioni otvor.

6.2 Režim cirkulacije vazduha

Usisani vazduh se čisti kroz filtere za masnoću i filter za neprijatne mirise i ponovo se vraća nazad u prostoriju.



Da bi se u režimu cirkulacije vazduha vezali mirisi, morate da ugradite filter za neprijatne mirise. Za različite mogućnosti rada uređaja u režimu cirkulacije vazduha, pogledajte katalog ili pitajte vašeg prodavca. Neophodan pribor možete dobiti u specijalizovanoj prodavnici, kod korisničkog servisa ili u onlajn prodavnici.

Napomena: Tokom intenzivnog i dugotrajnog kuvanja stvara se vlaga u prostoriji. Ako koristite uređaj u režimu cirkulacije vazduha, preporučujemo da obezbedite odgovarajuću ventilaciju kuhinje tako što ćete, na primer, na kratko otvoriti prozor kako biste otklonili višak vlage.

7 Pre prve upotrebe

Vodite računa o sledećim preporukama.

7.1 Prvo čišćenje

Sklonite ostatke od pakovanja sa površine ploče za kuvanje i obrišite je vlažnom krpom. Listu preporučenih sredstava za čišćenje možete pronaći na zvaničnoj internet stranici *www.bosch-home.com*.
Ostale informacije za negu i čišćenje. →*Stranica 14*

7.2 Priprema uređaja

Za pravilan rad je potreban sledeći redosled komponenata:

1. Umetnite filter.
2. Umetnite metalni filter za masnoću.

Napomena: Nikada nemojte koristiti uređaj bez metalnog filtera za masnoću i prelivne posude.

7.3 Kuvanje pomoću indukcije

Kuvanje pomoću indukcije u odnosu na konvencionalne ploče za kuvanje donosi određene promene i niz prednosti kao što je ušteda vremena prilikom kuvanja i pržnja, ušteda energije kao i jednostavnije održavanje i čišćenje. Nudi i bolju kontrolu toplote, jer se toplota generiše direktno u posudi za kuvanje.

7.4 Posuđe za kuvanje

Listu preporučenog posuđa za kuvanje možete pronaći na zvaničnoj internet stranici *www.bosch-home.com*.
Ostale informacije o odgovarajućem posuđu za kuvanje.
→*Stranica 6*

7.5 Podešavanje režima rada

Uređaj se isporučuje sa prethodno podešenim režimom cirkulacije vazduha.
Ako je polje za kuvanje instalirano sa ispustom za vazduh ka spolja, morate da konfigurišete podešavanje c1 na ovaj režim. Dodatne informacije možete pogledati u poglavlju
→ *"Osnovna podešavanja", Stranica 12*

8 Osnovno rukovanje

8.1 Uključivanje i isključivanje ploče za kuvanje

- Uključite i isključite ploču za kuvanje pomoću glavnog prekidača ⏻.
  Ako su sve zone za kuvanje isključene duže od 20 sekundi, ploča za kuvanje se automatski isključuje.

ReStart

- Ukoliko ponovo uključite uređaj u prve 4 sekunde nakon isključivanja, ploča za kuvanje radi sa prethodnim podešavanjima.

8.2 Podešavanje zona za kuvanje

Za izbor željenog dostupnog stepena snage, dodirnite + ili −.
Svaki stepen snage ima međustepen. On je obeležen tačkom.

Stepen snage	
1	Najmanja snaga
9	Najveća snaga

Izbor zone za kuvanje i stepena snage

1. Za izbor zone za kuvanje, kratko dodirnite ○/☰.
2. U roku od sledećih 10 sekundi izaberite stepen snage:
   - Dodirnite + za pozivanje stepena snage 9.
   - Dodirnite − za pozivanje stepena snage 4.

✔ Stepen snage je podešen.

Napomena: Ukoliko se na zoni za kuvanje ne nalazi posuda za kuvanje ili sud nije odgovarajući, treperi izabrani stepen snage. Nakon određenog vremena, zona za kuvanje se isključuje.

QuickStart

- Ukoliko na ploču za kuvanje pre uključivanja stavite posudu za kuvanje, to će biti prepoznato prilikom uključivanja i biće izabrana odgovarajuća zona za kuvanje. Zatim u roku od sledećih 20 sekundi izaberite stepen snage, inače će se ploča za kuvanje isključiti.

Promena stepena snage i isključivanje zone za kuvanje

1. Izaberite zonu za kuvanje.
2. Pritiskajte + ili − sve dok se ne pojavi željeni stepen snage. Za isključivanje zone za kuvanje, podesite 0.

Brzo isključivanje zone za kuvanje

Pritisnite simbol zone za kuvanje na 3 sekunde. Zona za kuvanje se isključuje.

8.3 Preporuke za kuvanje

Tabela pokazuje koji stepen snage (⎓☰) odgovara za koju namirnicu. Vreme pripreme (◷ min) može da varira u zavisnosti od vrste, težine, debljine i kvaliteta namirnice. Za prethodno zagrevanje, podesite stepen snage 8–9.

	⎓☰	◷ min
Topljenje		
Puter, med, želatin	1 - 2	-
Podgrevanje i održavanje toplote		
Barene viršle [1]	3 - 4	-
Odmrzavanje i podgrevanje		
Spanać, zamrznut	3 - 4	15 - 25
Poširanje, krčkanje		
Knedle od krompira [1]	4. - 5.	20 - 30
Mućeni sosovi, npr. sos bernez, sos holandez	3 - 4	8 - 12
Kuvanje, kuvanje na pari, dinstanje		
Pirinač, sa duplom količinom vode	2. - 3.	15 - 30
Krompir kuvan u ljusci	4. - 5.	25 - 35
Testenina [1]	6 - 7	6 - 10
Supe i čorbe	3. - 4.	15 - 60
Povrće	2. - 3.	10 - 20
Varivo u ekspres loncu	4. - 5.	-
Krčkanje		
Dinstano pečenje	4 - 5	60 - 100
Gulaš [2]	3 - 4	50 - 60
Prženje/pečenje sa malo masti [1]		
Šnicla, natur ili pohovana	6 - 7	6 - 10
Odrezak, debljine 3 cm	7 - 8	8 - 12
Prsa živine, debljine 2 cm	5 - 6	10 - 20
Hamburger (debljine 2 cm)	6 - 7	10 - 20
Riba i riblji file, pohovano	6 - 7	8 - 20
Kozice i krabe	7 - 8	4 - 10
Sotiranje svežeg povrća i pečurki	7 - 8	10 - 20
Zamrznuta jela, npr. jela na tiganju	6 - 7	6 - 10
Omlet (pržiti jedan za drugim)	3. - 4.	3 - 10
Pečenje (150 do 200 g po porciji u 1 do 2 l ulja, fritirajte u porcijama) [1]		
Zamrznuti proizvodi, npr. pomfrit, Chicken Nuggets	8 - 9	-
Povrće, pečurke, pohovane ili u pivskom testu ili tempura testu	6 - 7	-

[1] Bez poklopca
[2] Prethodno zagrevanje na stepenu za kuvanje 8 - 8.

	⎓	◷ min
Sitno pecivo, npr. uštipci/krofne, voće u pivskom testu	4 - 5	-

9 Upravljanje ventilatorom

Zona za kuvanje ima sistem za odvod isparenja koji je integrisan u površini za kuvanje.
Funkcije upravljanja sistemom za odvod isparenja se opisuju u nastavku.
Fabrička podešavanja možete da promenite u svakom trenutku.
→ *"Osnovna podešavanja", Stranica 12*

Napomena: Da biste poboljšali performanse, koristite plitko posuđe. Kada koristite duboko posuđe, postavite poklopac ukoso.

9.1 Automatski start ventilacije

Ako prvoj zoni za kuvanje dodelite stepen snage, sistem za odvod isparenja automatski počinje da radi. Stepen ventilacije svetli na prikazu ventilacije.
Nakon tog automatskog pokretanja možete da promenite stepen ventilacije.
→ *"Promena ili isključivanje ventilatora", Stranica 10*

9.2 Upravljanje ventilatorom

Ploča ima 3 stepena ventilacije.

Uključivanje ventilatora

1. Pritisnite ⁂.
✔ Ventilator se uključuje sa prethodno podešenim stepenom snage.
2. Izaberite željeni stepen ventilacije pomoću simbola + i −.
✔ Stepen snage ventilatora svetli.

Napomena: Ako ste podesili vreme pripreme ili vreme alarmnog sata, dodirnite ⁂ kako bi se prikazao stepen ventilacije.

Promena ili isključivanje ventilatora

1. Pritisnite ⁂.
2. Izaberite željeni stepen ventilacije ili podesite na *0*.

9.3 Intenzivni stepen ventilacije

Postoji intenzivni stepen ventilacije u kojem ventilator kratko radi većom snagom.

Uključivanje intenzivnog stepena

1. Pritisnite ⁂.
2. Izaberite stepen ventilacije *3*, a zatim dodirnite BOOST ⌃⌃.
✔ Prikaz *b* svetli.

Napomena: Nakon otprilike 8 minuta, uređaj se samostalno vraća na stepen ventilacije *3*.

Promena ili isključivanje intenzivnog stepena

1. Pritisnite ⁂.
2. Izaberite željeni stepen ventilacije ili podesite na *0*.

9.4 Naknadni rad ventilatora

Nakon isključivanja zone za kuvanje pomoću glavnog prekidača, ventilator još nekoliko minuta nastavlja da radi.
Preduslov za to je da je zona za kuvanje uključena i da ventilator radi bar jedan minut.
Po isteku odgovarajućeg vremena se automatski isključuje. To vreme zavisi od režima rada u kom je uređaj instaliran.
Kada je ventilator uključen, svetli stepen ventilacije. Možete da isključite ventilator u svakom trenutku, tako što ćete pritisnuti ⁂.

10 CombiZone

Omogućava kombinaciju dve zone za kuvanje iste veličine, sa uključenim istim stepenom snage za obe. Ona je posebno namenjena za kuvanje u dugom posuđu.
Ova funkcija omogućava kuvanje sa posudom za kuvanje koja zauzima jednu zonu za kuvanje i koju radi većeg komfora možete da pomerate sa jedne zone na drugu. U tom slučaju obe zone zadržavaju isti stepen pripreme i jednaka podešavanja.

10.1 Pozicioniranje posuđa za kuvanje

Koristite posuđe za kuvanje koje odgovara veličini zone za kuvanje.

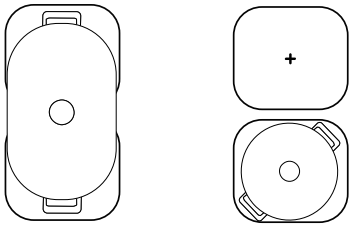

10.2 Aktivirati CombiZone

1. Izaberite zonu za kuvanje i podesite stepen pripreme.

2. Kratko pritisnite ⌸.
✔ Svetli ● i u prikazima obe zone za kuvanje se prikazuje stepen pripreme.

10.3 Deaktivirati CombiZone

▸ Dodirnite ⌸.
✔ Dve zone za kuvanje nadalje funkcionišu kao dve nezavisne zone za kuvanje.

11 Vremenske funkcije

Vaša ploča za kuvanje poseduje različite funkcije za podešavanje vremena pripreme:

- Tajmer za isključivanje
- Alarmni sat

11.1 Tajmer za isključivanje

Omogućuje programiranje vremena pripreme za ringlu i automatsko isključivanje ringle po isteku podešenog vremena.

Programiranje vremena pripreme

1. Izaberite zonu za kuvanje i željeni stepen pripreme.
2. Kratko pritisnite ◷.
✔ Prikaz • zone za kuvanje svetli.
3. Izaberite vreme pripreme pomoću + ili −.
✔ Vreme počinje da teče.

Napomene

- Za sve zone za kuvanje možete automatski da podesite jednako vreme pripreme. Dodatne informacije možete pogledati na .
  → *"Osnovna podešavanja", Stranica 12*
- Ako za kombinovanu zonu za kuvanje izaberete funkciju CombiZone, podešeno vreme je jednako za obe zone za kuvanje.

Promena ili brisanje vremena pripreme

1. Izaberite zonu za kuvanje.
2. Pritisnite ◷.
3. Da biste promenili vreme pripreme, pritisnite + ili − ili podesite na 00.

11.2 Alarmni sat

Omogućuje aktiviranje alarmnog sata od 0 do 99 minuta. Ova funkcija je nezavisna od zona za kuvanje i drugih podešavanja. Ne isključuje automatski ringle.

Podešavanje kuhinjskog alarmnog sata

1. Izaberite ringlu i dva puta kratko pritisnite ◷.
✔ Svetli • pored ⧖.
2. Pomoću + ili − izaberite željeno vreme.
✔ Vreme teče.

Promena ili brisanje vremena alarmnog sata

1. Nekoliko puta dodirnite simbol ◷, dok ne zasvetli prikaz • pored ⧖.
2. Da biste promenili vreme pripreme, pritisnite + ili − ili podesite na 00.

12 PowerBoost

Pomoću ove funkcije možete da zagrejete velike količine vode brže nego pomoću 9.
Ova funkcija je na raspolaganju za sve zone za kuvanje ukoliko druga zona za kuvanje iz iste grupe nije u režimu rada.
U suprotnom, u prikazu izabrane zone za kuvanje trepere b i 9. Zatim se automatski podešava 9, bez aktiviranja funkcije.
Za uključivanje, izaberite ringlu i stepen pripreme 9. Zatim pritisnite BOOST ⌃⌃.

Za isključivanje, izaberite ringlu i kratko pritisnite −, da biste izabrali željeni stepen pripreme.

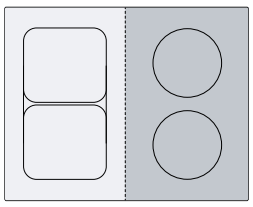

Napomena: U delu kombinovane zone možete da aktivirate ovu funkciju samo kada nezavisno koristite dve zone za kuvanje.

13 Zaštita za decu

Ploča za kuvanje je opremljena zaštitom za decu. Pomoću nje ćete sprečiti da deca uključe ploču za kuvanje.
Da biste mogli da uključite funkciju, ploča za kuvanje mora da bude isključena.
Kada dodirnite ⊶, na 4 sekunde ćete uključiti ili isključiti zaštitu za decu.

Ukoliko želite da automatski aktivirate zaštitu za decu nakon svakog isključivanja ploče za kuvanje, pogledajte dodatne informacije u delu Osnovna podešavanja →*Stranica 12*.

14 Individualno sigurnosno isključivanje

Sigurnosna funkcija se aktivira ako se zona za kuvanje koristi već duže vreme i ne promenite nijednu postavku. Zona za kuvanje prikazuje *F8* i isključuje se.

Vreme od 1 do 10 sati zavisi od izabranog stepena snage.
Da biste uključili zonu za kuvanje, pritisnite bilo koji taster.

15 Osnovna podešavanja

Osnovna podešavanja uređaja možete da prilagodite svojim potrebama.

15.1 Pregled osnovnih podešavanja

Prikaz	Podešavanje	Vrednost
c 1	Zaštita za decu	*0* – Manuelno. [1] *1* Automatski. *2* – Isključeno.
c 2	Zvučni signali	*0* – Signal za potvrdu i signal za grešku su isključeni. *1* – Uključen je samo signal za grešku. *2* – Uključen je samo signal za potvrdu. *3* – Svi zvučni signali su uključeni [1].
c 5	Automatsko isključivanje zona za kuvanje.	*00* - Isključiti.. [1] *01-99* – Minute do automatskog isključivanja.
c 6	Trajanje zvučnog signala za kraj tajmera	*1* – 10 sekundi [1] *2* – 30 sekundi *3* – 1 minut
c 7	Ograničenje snage Po potrebi omogućuje ograničenje ukupne snage ploče za kuvanje, ukoliko je potrebno, prema okolnostima električne instalacije. Dostupna podešavanja zavise od maksimalne snage ploče za kuvanje. Detaljne informacije možete da pogledate na pločici sa oznakom tipa. Kada je funkcija aktivna i ploča za kuvanje dostigne podešenu granicu snage, prikazuje se - i ne možete da izaberete veći stepen snage.	*0* – Isključeno. Maksimalna snaga ploče za kuvanje [1]. *1* – 1000 W. Najslabija snaga. *1.* – 1500 W. ... *3* – 3000 W. Preporučeno za 13 ampera. *3.* – 3500 W. Preporučeno za 16 ampera. *4* - 4000 W. *4.* – 4500 W. Preporučeno za 20 ampera. ... *9* – Maksimalna snaga ploče za kuvanje.
c 9	Vreme biranja zone za kuvanje	*0* – Neograničeno: Poslednje izabranu zonu za kuvanje možete da podesite bez ponovnog biranja. [1] *1* – Ograničeno: Poslednje izabranu zonu za kuvanje možete da podesite u roku od 10 sekundi posle izbora. Nakon tog vremena morate ponovo da izaberete zonu za kuvanje pre podešavanja.
c 12	Test posuđa za kuvanje Pomoću ove funkcije možete da proverite kvalitet posude za kuvanje.	*0* – Nije zadovoljavajući. *1* – Nije optimalan. *2* – Zadovoljavajući.
c 17	Podesite režim cirkulacije ili režima odvoda vazduha.	*0* – Konfigurisanje režima cirkulacije vazduha. [1] *1* Konfigurisanje režima odvoda vazduha.
c 18	Podešavanje automatskog starta	*0* – Isključeno. *1* – Uključeno. [1]
c 20	Podešavanje naknadnog rada Kada ploča za kuvanje radi u režimu odvoda vazduha, ventilacija se uključuje na otpr. 6 minuta sa stepenom snage.	*0* – Isključeno. *1* – Uključeno [1]:

[1] Fabričko podešavanje

Prikaz	Podešavanje	Vrednost
	Kada ploča za kuvanje radi u režimu cirkulacije vazduha, ventilacija se uključuje na otpr. 30 minuta sa stepenom snage. Funkcija naknadnog rada se automatski isključuje nakon ovog vremena.	
c 0	Povratak na fabrička podešavanja	0 – Individualna podešavanja [1]. 1 – Fabrička podešavanja.

15.2 O osnovnim podešavanjima

Zahtev: Ploča za kuvanje mora da bude isključena.

1. Da biste uključili ploču za kuvanje, dodirnite ⏻.
2. U roku od sledećih 10 sekundi dodirnite ⊂⊃ na 4 sekunde.

Informacija o proizvodu	Prikaz
Spisak službi za tehničku podršku (TK)	0 1
Fabrički broj	Fd
Fabrički broj 1	02.
Fabrički broj 2	05

✔ Prva četiri prikaza daju informacije o proizvodu. Pritisnite simbol + ili −, kako bi se pojavili pojedinačni prikazi.

3. Da biste došli do osnovnih podešavanja, dodirnite ⊂⊃.
✔ c i 1 svetle naizmenično kao i 0 kao programirana vrednost.
4. Dodirnite ⊂⊃ više puta, sve dok se ne prikaže željena funkcija.
5. Pomoću + ili − izaberite željenu vrednost.
6. Dodirnite ⊂⊃ 4 sekunde.
✔ Podešavanja su memorisana.

15.3 Napuštanje osnovnih podešavanja

▸ Da biste isključili ploču za kuvanje, dodirnite ⏻.

16 Test posuđa za kuvanje

Kvalitet posude za kuvanje ima veliki uticaj na brzinu i rezultat postupka kuvanja.
Pomoću ove funkcije možete da proverite kvalitet posude za kuvanje.
Pre provere se uverite da veličina dna posude za kuvanje odgovara veličini upotrebljene zone za kuvanje.
Funkciji možete da pristupite preko osnovnih podešavanja. →*Stranica 12*

16.1 Vršenje postupka Test posuđa za kuvanje

1. Na sobnoj temperaturi napunite posudu za kuvanje sa oko 200 ml vode i postavite je na sredinu zone za kuvanje čija veličina najbolje odgovara veličini dna posude za kuvanje.
2. Otvorite osnovna podešavanja i izaberite c 12.
3. Pritisnite + ili −. Na zonama za kuvanje treperi prikaz –.

✔ Funkcija je aktivirana.
✔ Nakon 10 sekundi pojaviće se rezultat na prikazima zona za kuvanje.

16.2 Provera rezultata

U narednoj tabeli možete da pogledate šta rezultat znači za kvalitet i brzinu postupka kuvanja.

Rezultat	
0	Posuda za kuvanje nije pogodna za zonu za kuvanje i zbog toga se ne zagreva.
1	Posuda za kuvanje se zagreva sporije nego što je očekivano i postupak kuvanja se ne odvija optimalno.
2	Posuda za kuvanje se pravilno zagreva i postupak kuvanja je u redu.

Napomena: U slučaju nepovoljnih rezultata, posudu za kuvanje ponovo stavite na manju zonu za kuvanje, ukoliko postoji.

Za aktiviranje funkcije, dodirnite + ili −.

[1] Fabričko podešavanje

17 Čišćenje i održavanje

17.1 Površina ringle

Sprečavanje oštećenja na površini

Pre prve upotrebe uređaja, površine očistite mekanom krpom i uobičajenim sredstvom za čišćenje staklene keramike.

- Ploču za kuvanje nemojte da upotrebljavate kao radnu površinu ili površinu za odlaganje.
- Izbegavajte direktan kontakt namirnica sa pločom za kuvanje, jer bi to moglo da izazove trajnu promenu boje površine.
- Da biste sprečili oštećenja stakla, odmah uklonite ostatke šećera, plastike, aluminijumske folije ili hrane koju ste prosuli. Dok je zona za kuvanje još vruća, koristite strugač za staklo.
- Da biste sprečili ogrebotine, odmah uklonite veću nečistoću, so i šećer sa ploče za kuvanje
- Nemojte koristiti posuđe sa hrapavim dnom.
- Kada pomerate posudu, podignite je.
- Nemojte koristiti strugač koji je u lošem stanju.

17.2 Sredstva za čišćenje

Odgovarajuća sredstva za čišćenje i strugače stakla možete kupiti preko korisničkog servisa, u onlajn prodavnici ili u trgovini.

PAŽNJA
Neodgovarajuća sredstva za čišćenje mogu da oštete površine uređaja.

- ▸ Nipošto nemojte koristiti neadekvatna sredstva za čišćenje.
- ▸ Nemojte da upotrebljavate sredstva za čišćenje sve dok je ploča za kuvanje vrela. Na taj način mogu da nastanu fleke na površini.

Neadekvatna sredstva za čišćenje

- Nerazblaženi deterdžent za pranje posuđa
- Sredstva za čišćenje za mašinu za pranje sudova
- Abrazivna sredstva
- Agresivna sredstva za čišćenje kao što je sprej za rernu ili odstranjivač fleka
- Sunđeri koji grebu
- Kompresorski čistači i parni čistači
- Osnovni proizvodi kao što su sredstva za odmašćivanje

17.3 Čišćenje ploče za kuvanje

Da biste sprečili lepljenje ostataka hrane, ploču za kuvanje čistite nakon svake upotrebe.

Zahtev: Ploča za kuvanje mora da bude hladna. Samo fleke od šećera, pirinčani skrob, plastiku ili aluminijumsku foliju nemojte ostaviti da se ohlade na ploči za kuvanje.

1. Tvrdokornu nečistoću uklonite strugačem za staklene površine.
2. Poprskajte celu površinu sapunicom ili standardnim deterdžentom za pranje sudova. Sredstva za čišćenje ploča od staklene keramike koristite samo kod tvrdokorne nečistoće. Preporučujemo da koristite mleko za čišćenje za staklokeramičke ploče za kuvanje, npr. Viss®/Cif® [1].
   - ▸ Nanesite sredstvo za čišćenje ravnomerno i blago.
   - ▸ Obratite pažnju na napomene za čišćenje na ambalaži sredstva za čišćenje.
   - ▸ Posebnim sunđerom za staklokeramiku možete da postignete dobre rezultate čišćenja.
3. Obrišite vlažnom krpom i osušite mikrofiber krpom.

Savet: Ako održavate čistoću dna posuda za kuvanje, površina ploče za kuvanje će ostati u dobrom stanju.

17.4 Čišćenje profila

Ukoliko se nakon upotrebe na profilima nalaze nečistoća ili fleke, očistite ih.

Napomena: Nemojte da upotrebljavate strugač za staklene površine.

1. Očistite toplom sapunicom i mekom krpom.
   Nove sunđeraste krpe temeljno isperite pre upotrebe.
2. Osušite mekanom krpom.

17.5 Filter za masnoću

Filter za masnoću filtrira masnoću iz isparenja od kuvanja. Filter se sastoji od posude i dva filtera za masnoću koji se vade. Učestalost čišćenja zavisi od količine i vrste masti koju koristite za kuvanje. Kako bi bila osigurana optimalna funkcija, čistite filter za masnoću kada primetite naslage masnoće ili najmanje jednom mesečno.

⚠ UPOZORENJE – Opasnost od požara!
Naslage masnoće na filterima za masnoću mogu da se zapale.

- ▸ Uređaj nemojte nikada da puštate u rad bez filtera za mast.
- ▸ Redovno čistite filtere za masnoću.
- ▸ U blizini uređaja nemojte raditi sa otvorenim plamenom (npr. flambirati).

PAŽNJA
Ukoliko padne, filter za masnoću može da ošteti ploču za kuvanje koja se nalazi ispod.

- ▸ Filter odozdo držite rukom.

[1] Viss® i Cif® su registrovane marke kompanije UNILEVER. BSH je nezavisna kompanija i ne promoviše UNILEVER marke.

1. Izvadite filter za masnoću.
   ▸ U posudi može da dođe do taloženja masnoće. Filter za masnoću nemojte okretati, da ne bi došlo do kapanja masnoće.

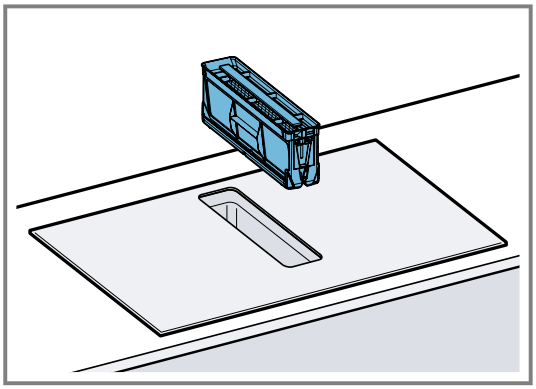

2. Demontirajte delove filtera za masnoću.

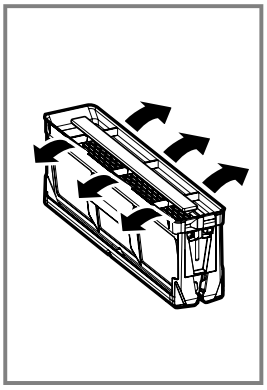

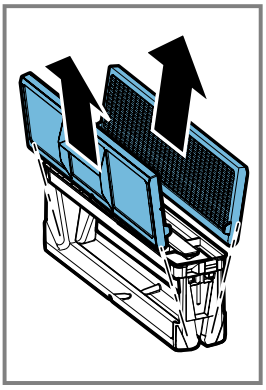

3. Filter za masnoću operite ručno ili u mašini za pranje sudova.
   → *"Ručno čišćenje filtera za masnoću", Stranica 15*
   → *"Pranje filtera za masnoću u mašini za pranje sudova", Stranica 15*
4. Ukoliko je potrebno, filtere za neprijatne mirise ili filtere za zvuk izvadite i očistite uređaj iznutra.
5. Ukoliko su u uređaj dospeli predmeti, uklonite ih i uverite se da dovod za prelivnu posudu nije blokiran.
6. Unutrašnjost uređaja obrišite sapunicom i krpom za sudove.
7. Nakon čišćenja postavite suv filter za masnoću.

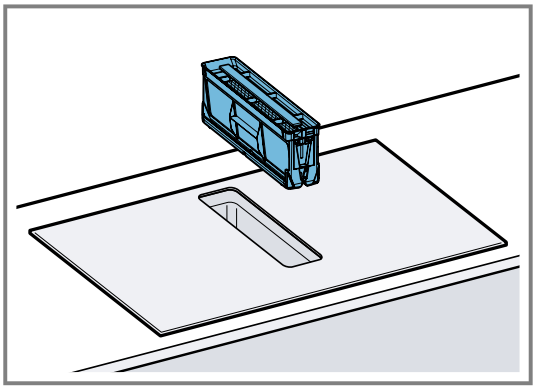

Ručno čišćenje filtera za masnoću

1. Demontirajte delove filtera za masnoću.
2. Filter za masnoću potopite u vruću sapunicu.
   ▸ Filter za masnoću očistite četkom. Nemojte da upotrebljavate agresivna, kisela ili bazna sredstva za čišćenje.
   ▸ Kod tvrdokorne nečistoće upotrebite specijalan rastvarač masnoće. Možete da kupite rastvarač masnoće preko korisničkog servisa, u onlajn prodavnici ili specijalizovanoj prodavnici.
3. Filter za masnoću dobro isperite.
4. Filter za masnoću treba da se osuši.
5. Montirajte delove filtera za masnoću.
6. Nakon sušenja, postavite filter za masnoću u uređaj.

Pranje filtera za masnoću u mašini za pranje sudova

1. Izvadite filter za masnoću.
2. Demontirajte delove filtera za masnoću.
3. Delove filtera za masnoću stavite u mašinu za pranje sudova i vodite računa da ne budu zaglavljeni.

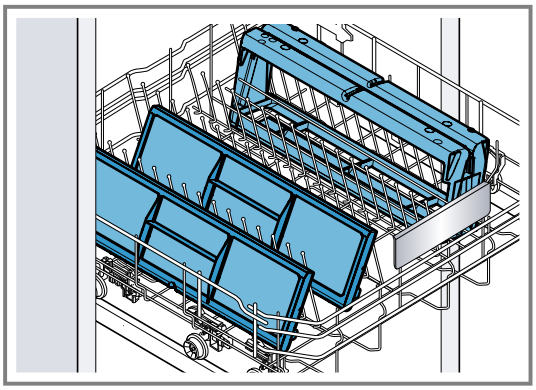

   Jako zaprljane filtere za masnoću nemojte da perete zajedno sa posuđem. Nemojte da upotrebljavate agresivna, kisela ili bazna sredstva za čišćenje.
4. Uključite mašinu za pranje sudova. Prilikom podešavanja temperature izaberite maksimalno 70 °C.
5. Filter za masnoću treba da se osuši.
6. Nakon sušenja, postavite filter za masnoću u uređaj.

17.6 Filter za neprijatne mirise ili filter za zvuk

Filtere za neprijatne mirise ili filtere zvuka možete da kupite u specijalizovanoj prodavnici, preko korisničkog servisa ili u onlajn prodavnici.

Napomene

- Kako biste produžili rok trajanja, filtere za neprijatne mirise možete da regenerišete jednom godišnje. Postupak se može ponoviti tri puta. Filter je nakon toga istrošen i potrebno je da ga zamenite 12 meseci nakon treće regeneracije. Pogledajte priložena uputstva za pribor.
  Za dodatne informacije, videti
- Regenerišite filtere za neprijatne mirise čim se odgovarajuća poruka pojavi na uređaju. Kada isteknu 3 ciklusa regeneracije i narednih 12 meseci, zamenite filtere za neprijatne mirise.
- Zamenite filtere za zvuk nakon što se regenerišu tri puta ili su prljavi.

Zahtev: Koristite samo originalne filtere, kako bi bila osigurana optimalna funkcija.

1. Uklonite filter za masnoću.
2. Izvadite 4 filtera za neprijatne mirise ili filtere zvuka i uklonite ih u otpad u skladu sa propisima.

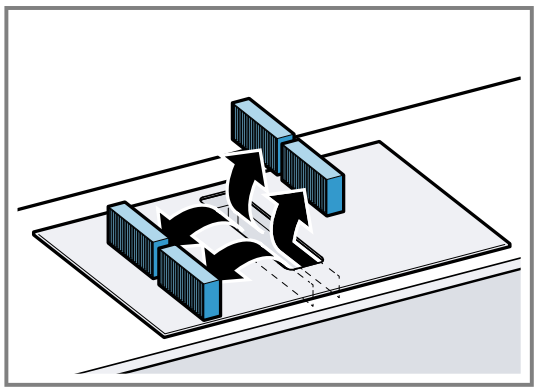

3. Dva nova ili regenerisana filtera za neprijatne mirise ili zvuk postavite u uređaj sa leve i desne strane i gurnite ih unapred.

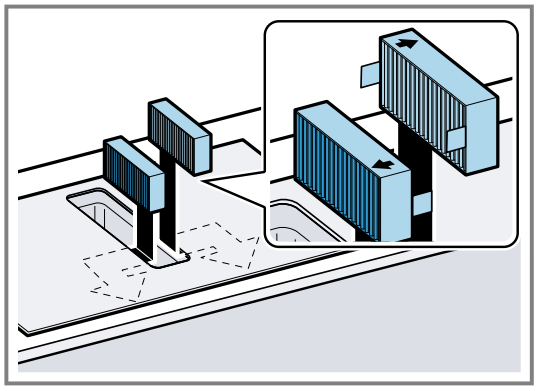

4. Dva nova ili regenerisana filtera za neprijatne mirise ili zvuk postavite u uređaj sa leve i desne strane.

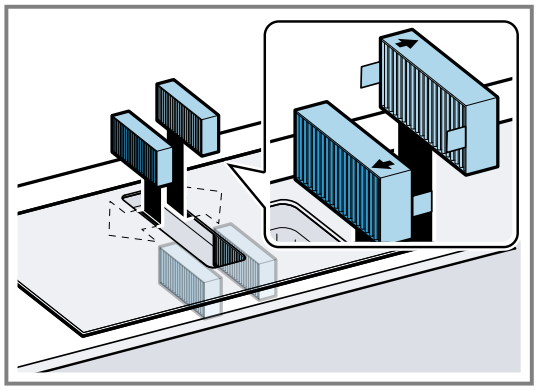

5. Postavite filter za masnoću u uređaj.

Resetovanje prikaza zasićenosti

Nakon isključivanja uređaja svetli *F*.

1. Zamenite ili regenerišite filtere za neprijatne mirise.
2. Držite pritisnuto sve dok se ne čuje zvučni signal.

✔ *F* prestaje da svetli. Prikaz filtera za neprijatne mirise je resetovan.

17.7 Čišćenje prelivne posude

Prelivna posuda sakuplja tečnost ili predmete koji odozgo dospevaju u uređaj.

Zahtev: Uređaj se ohladio i prikaz za preostalu toplotu se ugasio.

1. Prelivnu posudu držite jednom rukom, a drugom rukom je odvrnite.
   ▸ Nemojte okretati prelivnu posudu da biste sprečili prosipanje tečnosti.

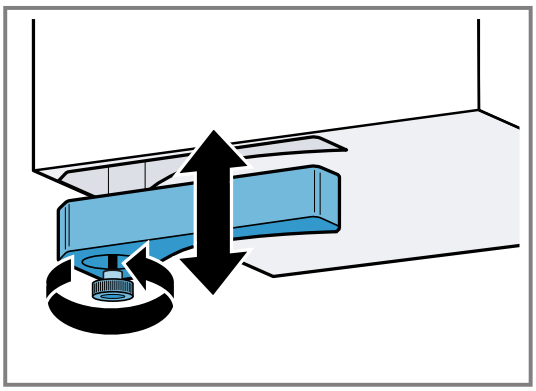

2. Ispraznite i isperite prelivnu posudu.
3. Ukoliko je potrebno, odvrnite zavrtanj i prelivnu posudu bez zavrtnja operite u mašini za pranje sudova.
4. Nakon čišćenja, pričvrstite prelivnu posudu.
5. Uverite se da dovod ka prelivnoj posudi nije blokiran. Nakon hlađenja uređaja, uklonite predmete koji dospeju u uređaj. U tu svrhu demontirajte filter za masnoću.

18 Otklanjanje smetnji

Manje smetnje na uređaju možete sami da otklonite. Pre nego što se obratite korisničkom servisu, pogledajte informacije za otklanjanje smetnji. Tako ćete izbeći nepotrebne troškove.

⚠ **UPOZORENJE – Opasnost od povrede!**

Nestručne popravke su opasne.

- ▸ Samo obučeno stručno osoblje sme da vrši popravke na uređaju.
- ▸ Ako je uređaj neispravan, pozovite servisnu službu.
  → *"Korisnička služba", Stranica 18*

⚠ **UPOZORENJE – Opasnost od strujnog udara!**
Nestručne popravke su opasne.
- ▸ Samo za to obučeno stručno osoblje sme da vrši popravke na uređaju.
- ▸ Za popravku uređaja se smeju koristiti samo originalni zamenski delovi.
- ▸ Ako se ošteti mrežni priključni vod ili priključni kabl ovog uređaja, morate da ga zamenite specijalnim mrežnim priključnim vodom ili specijalnim priključnim kablom, koji možete da poručite od proizvođača ili njegove korisničke službe.
- ▸ Ako se mrežni priključni vod ovog uređaja ošteti, zamenu mora da izvrši obučeno stručno osoblje.

18.1 Upozoravajuće napomene

Napomene
- Kada se na prikazu pojavi *E*, senzor odgovarajuće zone za kuvanje držite pritisnutim i očitajte kôd smetnje.
- Ukoliko kôd smetnje nije naveden u tabeli, ploču za kuvanje isključite sa strujne mreže, sačekajte 30 sekundi, a zatim je ponovo priključite. Ukoliko se prikaz iznova pojavljuje, obavestite korisnički servis i navedite tačan kôd smetnje.
- Ukoliko se javi greška, uređaj se ne prebacuje u režim uštede struje.
- Kako bi se osetljive komponente uređaja zaštitile od pregrevanja ili strujnih udara, ploča za kuvanje može privremeno da smanji stepen snage.

18.2 Napomene za polje prikaza

Kvar	Uzrok i rešavanje problema
Nijedan prikaz ne svetli.	Napajanje električnom strujom je prekinuto. ▸ Pomoću drugih električnih uređaja proverite da li je reč o nestanku struje.
	Uređaj nije priključen u skladu sa električnom šemom. ▸ Uređaj priključite u skladu sa električnom šemom.
	Smetnja u elektronici ▸ Ukoliko ne možete da otklonite smetnju, obavestite službu za tehničku podršku.
Prikazi trepere.	Komandno polje je vlažno ili se na njemu nalazi neki predmet. ▸ Osušite komandno polje ili uklonite predmet.
Ventilator ne funkcioniše	Uređaj nije priključen u skladu sa električnom šemom. ▸ Uređaj priključite u skladu sa električnom šemom.
F	Filter za neprijatne mirise je zasićen ili prikaz zasićenosti svetli iako ste regenerisali ili zamenili filter. ▸ Regenerišite ili zamenite filter i resetujte prikaz zasićenosti. Videti poglavlje → *"Čišćenje i održavanje", Stranica 14*
F2, *F 4*, *E 7015*, *E 8207*, *E 8208*	Elektronika je pregrejana i isključila se jedna ili sve zone za kuvanje. ▸ Sačekajte dok se elektronika sasvim ne ohladi. Zatim dodirnite bilo koji taster na polju sa komandama.
F5 + stepen snage i signalni ton	Vrela posuda za kuvanje se nalazi u području komandnog polja. Na taj način elektronika može da se pregreje. ▸ Sklonite posudu za kuvanje. Prikaz greške se gasi brzo nakon toga. Možete nastaviti sa kuvanjem.
F5 i zvučni signal	Vrela posuda za kuvanje se nalazi u području komandnog polja. Zona za kuvanje je isključena kako bi se zaštitila elektronika. ▸ Sklonite posudu za kuvanje. Sačekajte nekoliko sekundi. Dodirnite bilo koju komandnu površinu. Kada se prikaz greške ugasi, možete da nastavite sa kuvanjem.
F1/*F6*	Zona za kuvanje je pregrejana i isključila se radi zaštite radne površine. ▸ Sačekajte, dok se elektronika ne ohladi dovoljno, pa ponovo uključite zonu za kuvanje.
F8	Zona za kuvanje je radila duže vreme i bez prekida. ▸ Individualno sigurnosno isključivanje je uključen. Za podešavanje zone za kuvanje, dodirnite bilo koji taster i isključite prikaz.
E 9000/*E9010*	Radni napon je neispravan i izvan normalnog opsega režima rada. ▸ Stupite u kontakt sa distributerom energije.
U400/*E9011*	Ploča za kuvanje nije pravilno priključena. ▸ Isključite ploču za kuvanje sa strujne mreže. Ploču za kuvanje priključite u skladu sa električnom šemom.
• pored ⚷	Zaštita za decu je aktiviran. ▸ Deaktivirati Zaštita za decu

18.3 Normalni zvukovi uređaja

Indukcioni uređaj nekada može da proizvodi zvukove ili vibracije poput zujanja, šištanja, pucketanja, zvukove ventilatora ili ritmičke zvukove.

19 Odlaganje u otpad

19.1 Odlaganje starih uređaja u otpad

Ekološki prihvatljivim odlaganjem u otpad mogu da se recikliraju dragocene sirovine.

1. Izvucite mrežni utikač mrežnog priključnog voda.
2. Presecite mrežni priključni vod.
3. Uređaj odložite u otpad na ekološki prihvatljiv način. O aktuelnim načinima odlaganja u otpad informišite se kod svog specijalizovanog prodavca ili u svojoj opštinskoj odn. gradskoj upravi.



Ovaj je aparat označen u skladu sa evropskom smernicom 2012/19/EU o otpadnim električnim i elektronskim aparatima (waste electrical and electronic equipment - WEEE).
Smernica određuje okvir za povratak i reciklažu otpadnih aparata koji važi u celoj Evropskoj Uniji.

20 Korisnička služba

Od našeg korisničkog servisa do 15 godina od stavljanja vašeg uređaja na tržište možete da dobijete funkcijski relevantne originalne rezervne delove koji se mogu skladištiti.
Za dodatne informacije obratite se našem korisničkom servisu.

Napomena: Angažovanje servisne službe je besplatno u okviru garantnih uslova proizvođača.

Detaljne informacije o garantnom periodu i uslovima garancije u vašoj zemlji možete dobiti preko QR koda u priloženom dokumentu za podatke za kontakt servisa i uslovima garancije, u korisničkom servisu, kod prodavca ili na našoj internet stranici.
Podatke za kontak korisničkog servisa možete dobiti preko QR koda u priloženom dokumentu za podatke za kontakt servisa i uslovima garancije ili na našoj internet stranici.
U skladu sa direktivom (EU) 65/2014, (EU) 66/2014 i (EU) 2023/826 informaciju možete da pogledate online na *www.bosch-home.com* na stranici uređaja i stranici za servis vašeg uređaja u uputstvu za upotrebu i dodatnim dokumentima.

20.1 Broj proizvoda (E-Nr). i proizvodni broj (FD)

Kada se obraćate korisničkom servisu, navedite broj proizvoda (E-Nr.) i fabrički broj (FD) koje možete da pronađete na tipskoj pločici uređaja.

Pločicu sa oznakom tipa možete naći:

- u pasošu uređaja.
- napred sa donje strane ploče za kuvanje.

Proizvodni broj (E br) se nalazi i na staklenoj keramici.
Indeks korisničkih servisa (KI) i fabrički broj (FD) možete da pogledate i u osnovnim podešavanjima →*Stranica 12* .

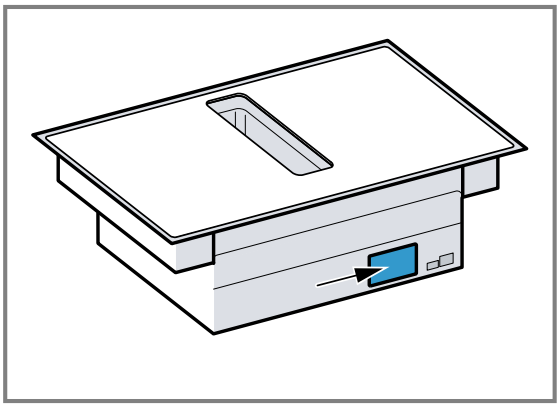

Da biste brzo mogli da pronađete podatke o uređaju i telefonski broj korisničke službe, podatke možete i da zabeležite.

Hvala na kupovini Bosch kućnog aparata!

Odmah registrujte novi uređaj u usluzi MyBosch i uživajte u sledećim pogodnostima:

- **stručnim savetima i trikovima za uređaj,**
- **opcijama produžavanja garancije,**
- **popustima za dodatni pribor i rezervne delove,**
- **digitalnom uputstvu i svim podaci o uređaju nadohvat ruke,**
- **jednostavnom pristupu servisu za kućne aparate kompanije Bosch.**

Registracija je besplatna i jednostavna – čak i na mobilnim uređajima:
www.bosch-home.com/welcome

Potrebna vam je pomoć? Ovde ćete je zasigurno pronaći.

Stručno savetovanje za Bosch kućne aparate, pomoć u slučaju problema ili popravka u izvedbi Bosch stručnjaka.

Saznajte sve o različitim vidovima podrške koje pruža Bosch:
www.bosch-home.com/service

Podaci za kontakt za sve zemlje navedeni su u priloženoj listi servisnih službi.

BSH Hausgeräte GmbH
Carl-Wery-Straße 34
81739 München, GERMANY
www.bosch-home.com

A Bosch Company

9002082843 (060825) REG25
sr

tehnoteka

https://cenoteka.rs

Ovaj dokument je originalno proizveden i objavljen od strane proizvođača, brenda Bosch, i preuzet je sa njihove zvanične stranice. S obzirom na ovu činjenicu, Cenoteka ističe da ne preuzima odgovornost za tačnost, celovitost ili pouzdanost informacija, podataka, mišljenja, saveta ili izjava sadržanih u ovom dokumentu.

Napominjemo da Cenoteka nema ovlašćenje da izvrši bilo kakve izmene ili dopune na ovom dokumentu, stoga nismo odgovorni za eventualne greške, propuste ili netačnosti koje se mogu naći unutar njega. Cenoteka ne odgovara za štetu nanesenu korisnicima pri upotrebi netačnih podataka. Ukoliko imate dodatna pitanja o proizvodu, ljubazno vas molimo da kontaktirate direktno proizvođača kako biste dobili sve detaljne informacije.

Za najnovije informacije o ceni, dostupnim akcijama i tehničkim karakteristikama proizvoda koji se pominje u ovom dokumentu, molimo posetite našu stranicu klikom na sledeći link:

https://cenoteka.rs/p/bosch-ugradna-ploca-pvs81ab16e/