tehnoteka

https://cenoteka.rs

Uputstvo za upotrebu

BOSCH štapni usisivač BHF61BL



Cenoteka je online destinacija za upoređivanje cena i karakteristika bele tehnike, potrošačke elektronike i IT uređaja kod trgovinskih lanaca i internet prodavnica u Srbiji. Naša stranica vam omogućava da istražite najnovije informacije, detaljne karakteristike i konkurentne cene proizvoda.

Posetite nas i uživajte u ekskluzivnom iskustvu pametne kupovine klikom na link:

https://cenoteka.rs/p/bosch-stapni-usisivac-bhf61bl/

BOSCH

Register your new appliance now at MyBosch and enjoy benefits free of charge:
bosch-home.com/welcome

MyBosch

Wet and dry cordless hard floor cleaner

BHF41.. **BHF61..**

[sl]	Navodila za uporabo	Mokro-suhi čistilec za trda tla	11
[hr]	Upute za upotrebu	Mokro-suhi usisavač za tvrde podove	17
[sr]	Uputstvo za upotrebu	Mokro-suvi usisivač za tvrde podove	23
[mk]	Упатство за употреба	Правосмукалка за влажно и суво чистење на тврди подови	29
[sq]	Manuali i përdorimit	Fshesë elektrike për pastrim të lagësht dhe të thatë për dysheme të forta	35

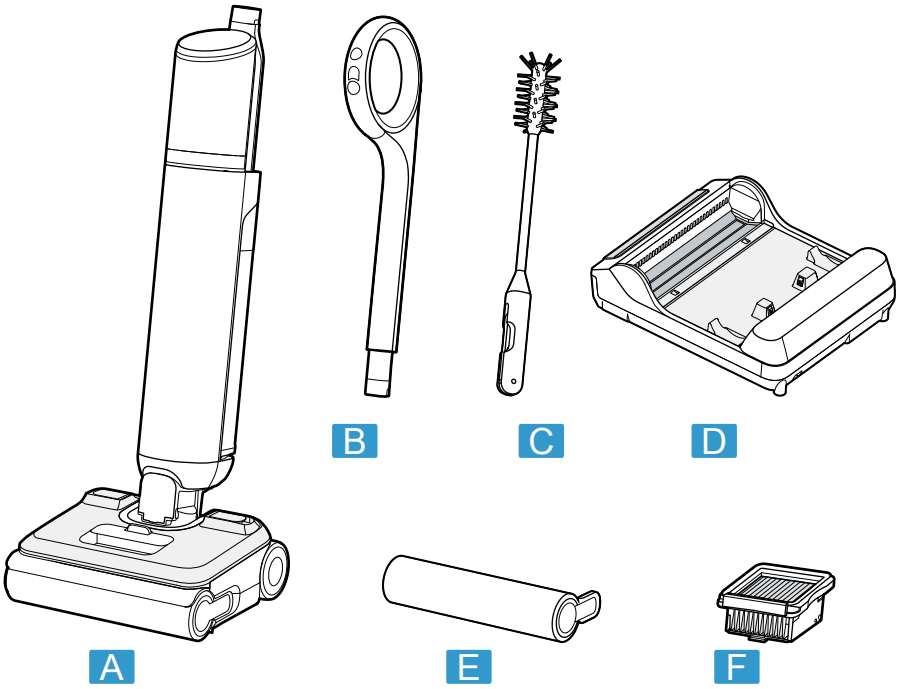

1

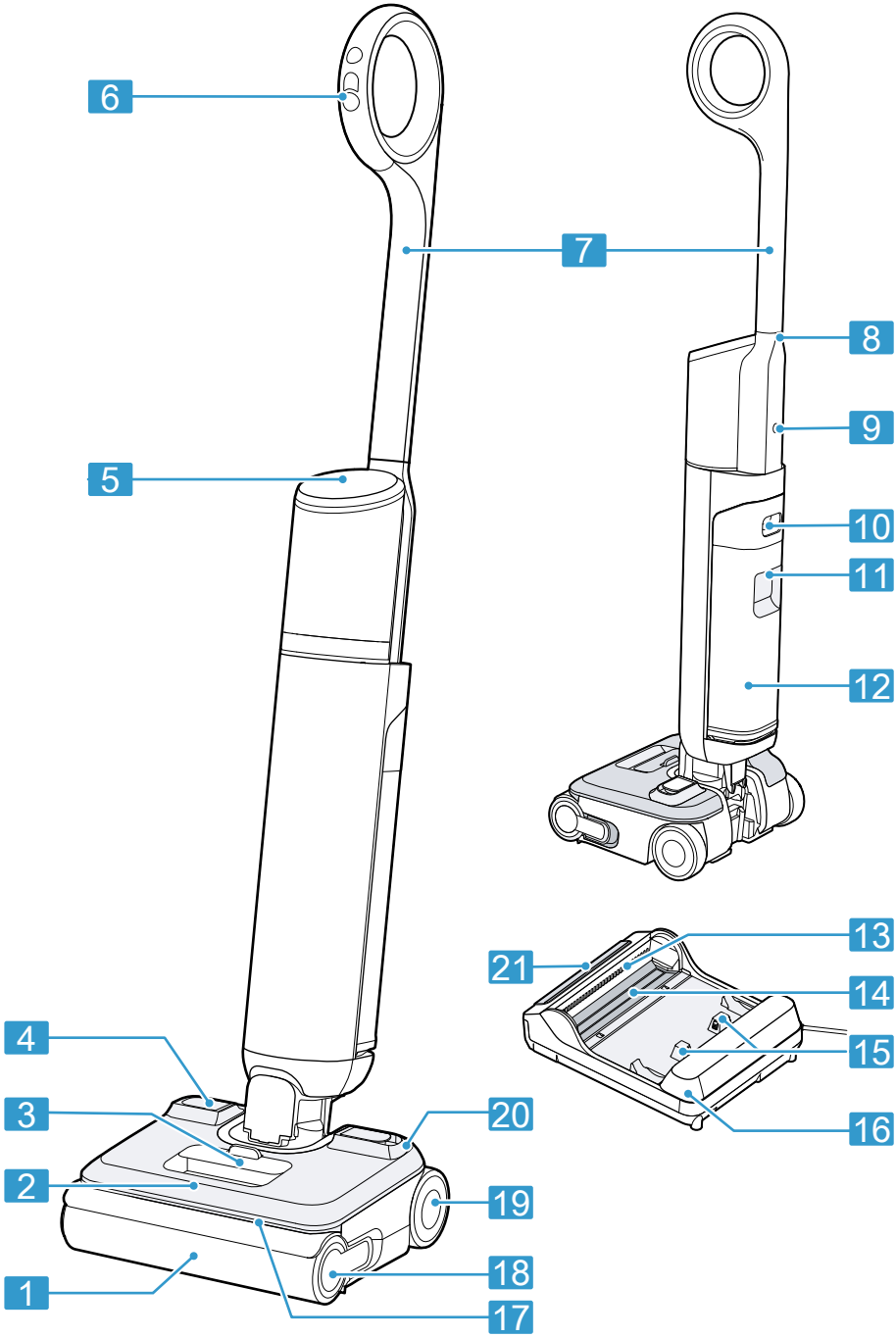

2

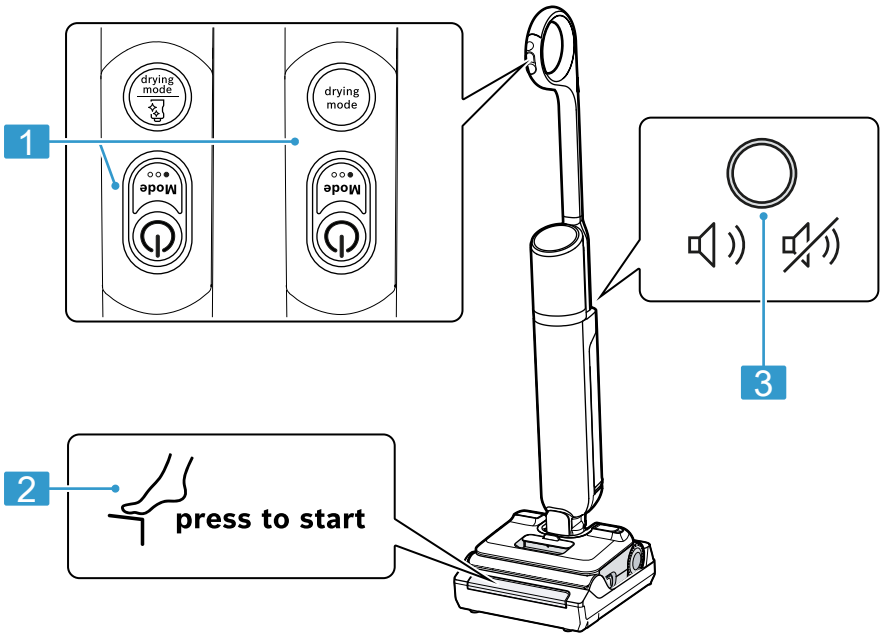
drying mode
drying mode
Mode
Mode
1
2
press to start
3

3

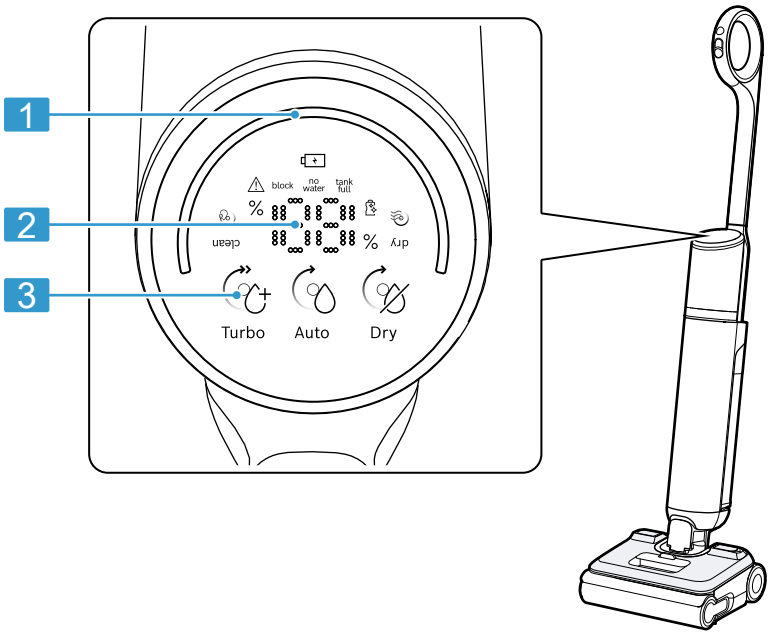
1
2
3
block
no water
tank full
clean
dry
Turbo
Auto
Dry

4

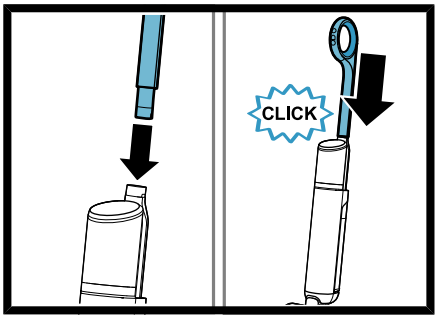

5

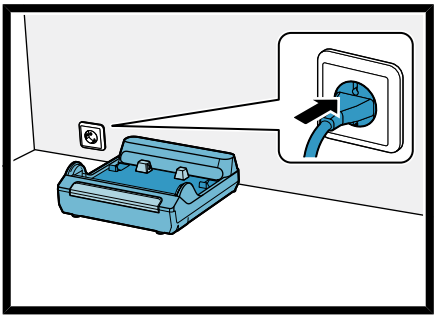

6

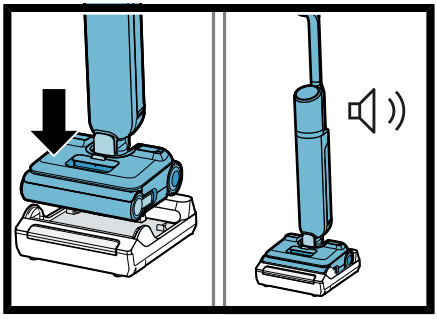

7

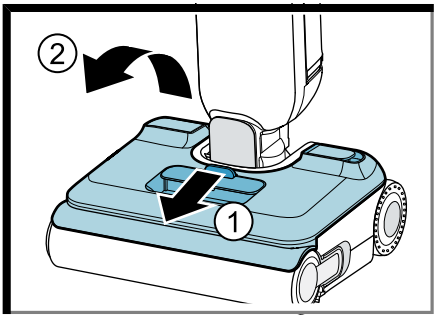

8

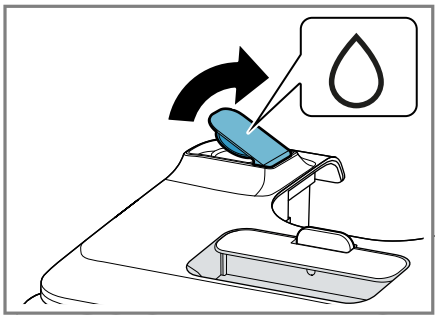

9

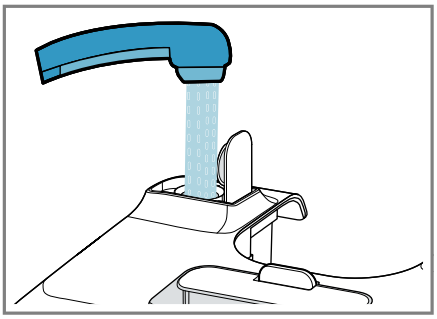

10

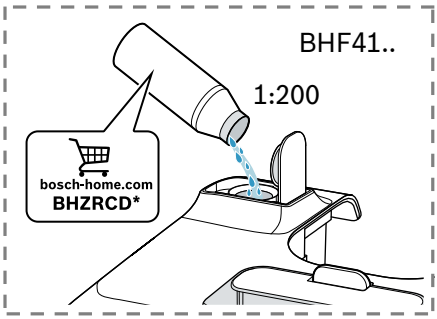

11

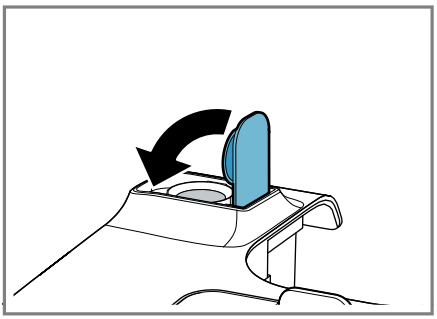

12

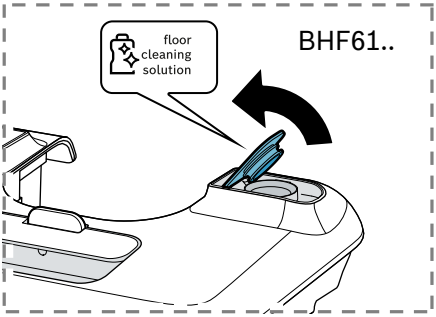

13

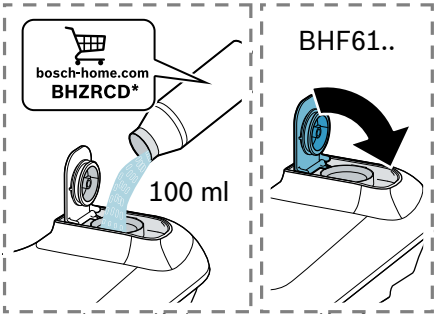

14

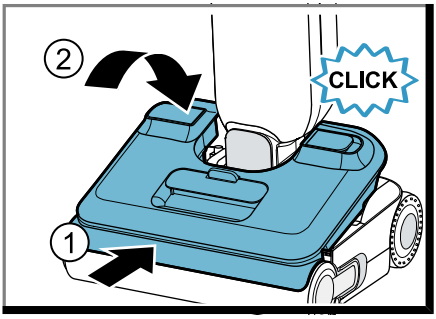

15

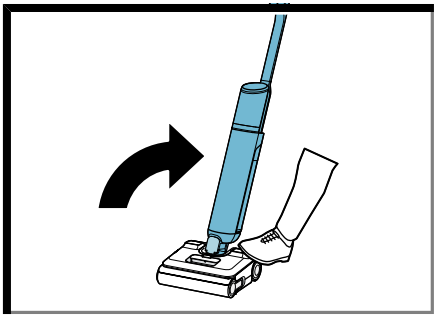

16

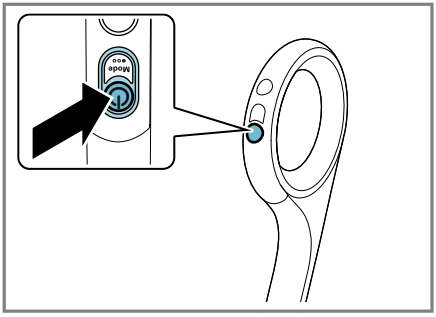

17

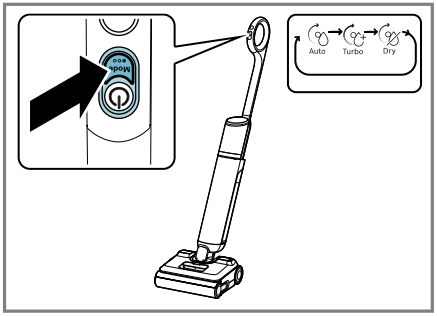

18

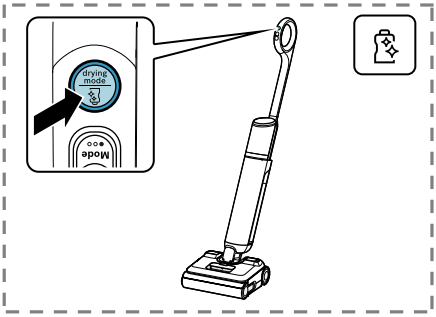

19

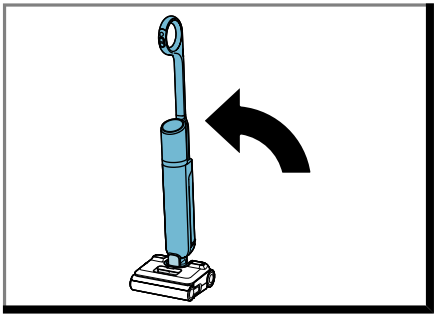

20

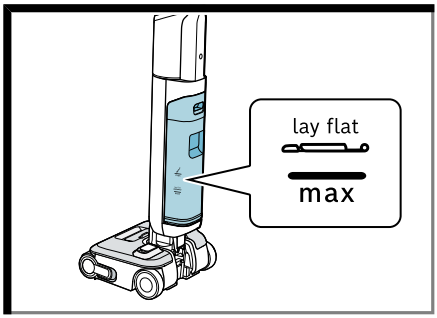

21

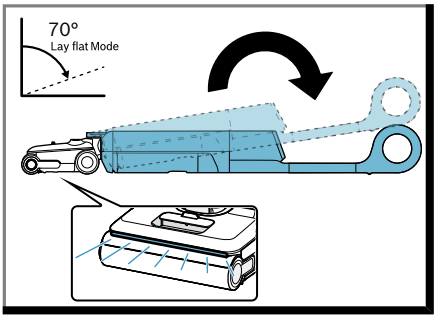

22

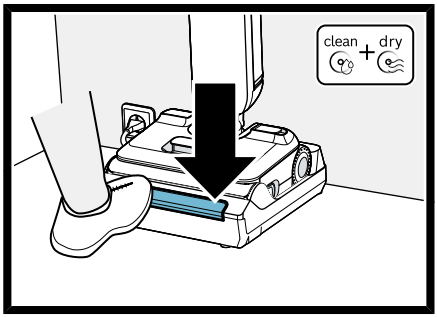

23

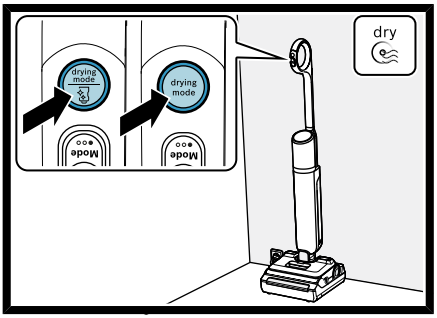

24

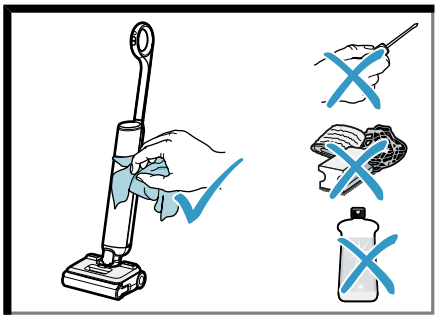

25

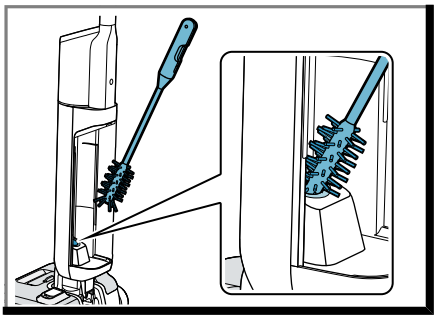

26

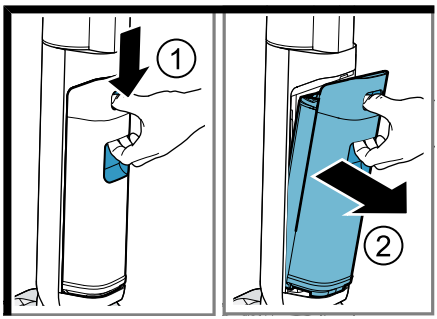

27

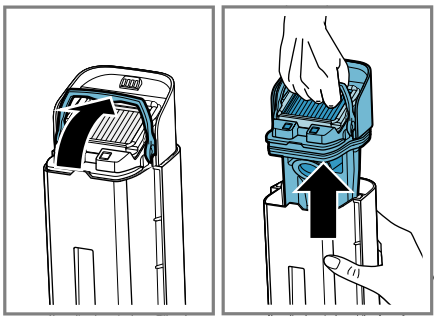

28

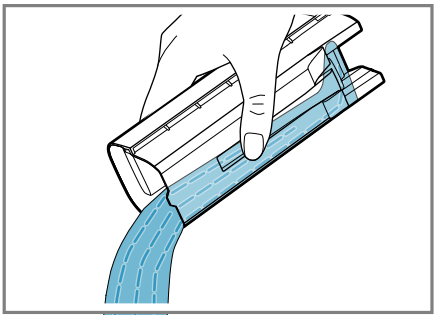

29

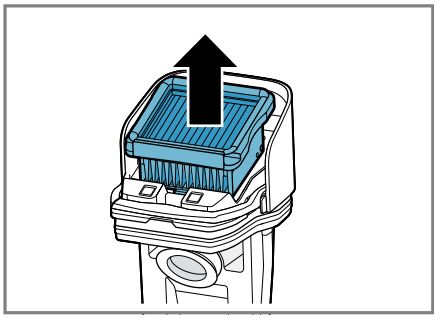

30

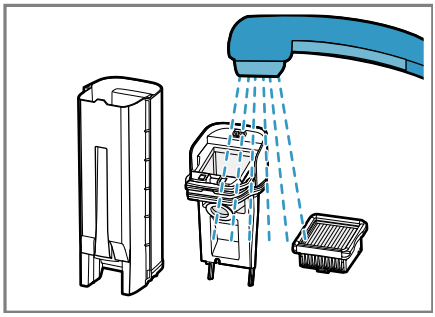

31

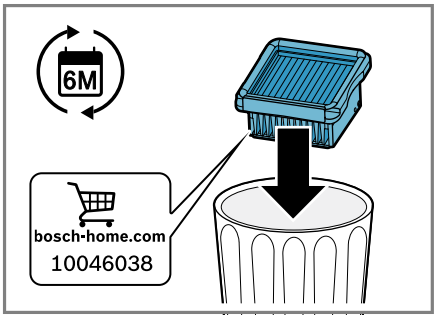

32

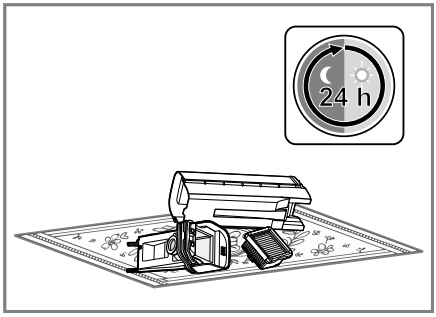

33

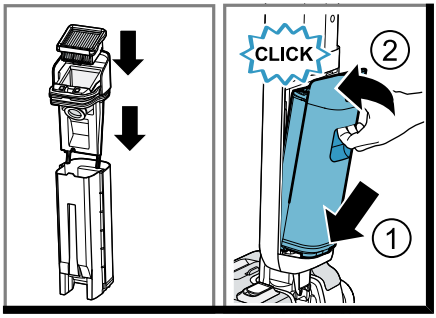

34

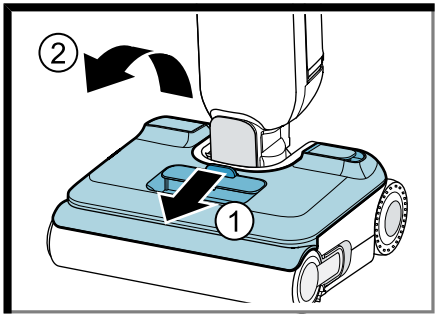

35

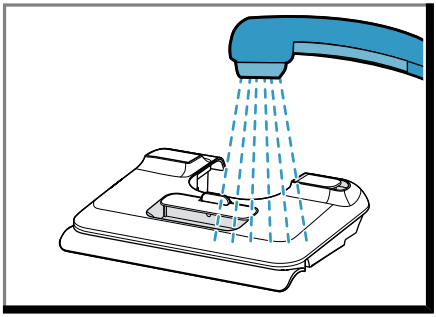

36

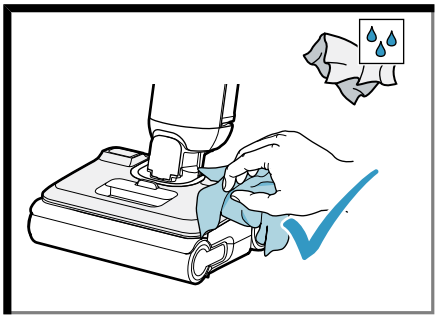

37

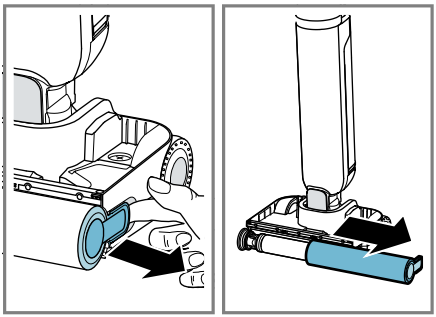

38

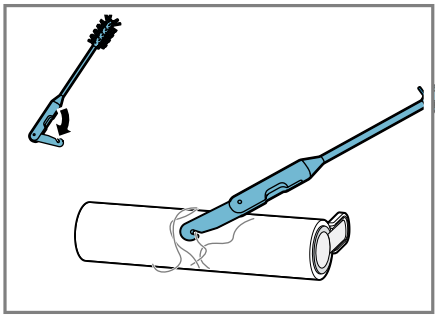

39

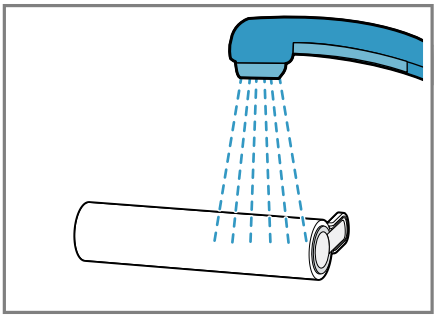

40

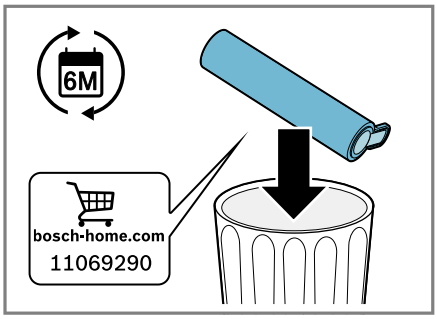

41

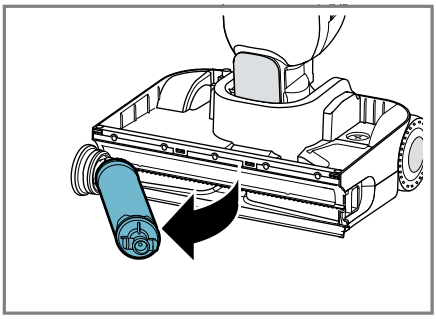

42

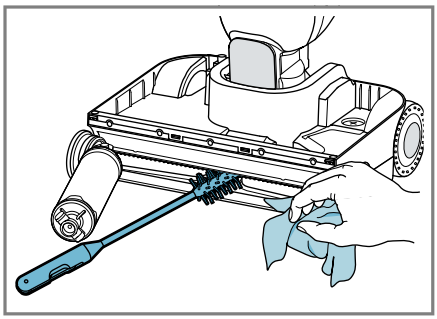

43

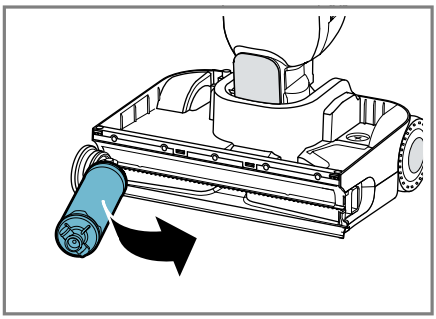

44

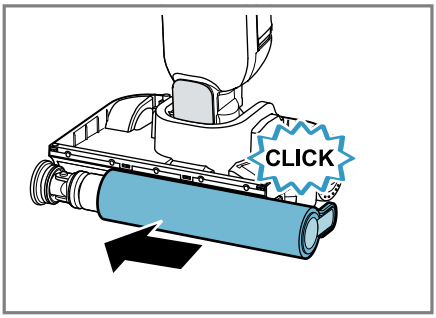

45

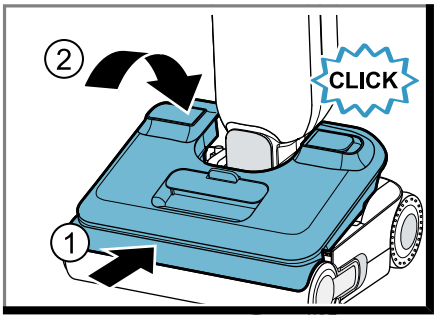

46

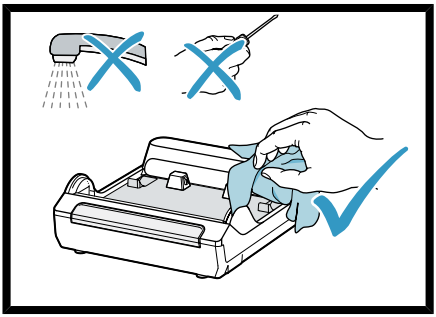

47

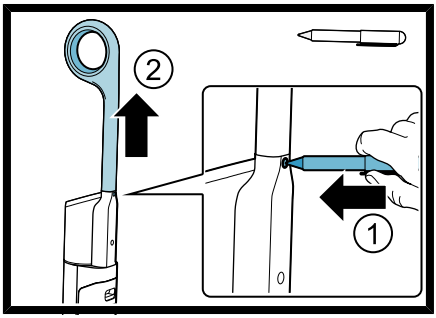

48

⚠ Varnost sl

- Skrbno preberite ta navodila.
- Navodila za uporabo in informacije o izdelku shranite za kasnejšo uporabo ali za novega lastnika.
- Če opazite poškodbo zaradi transporta, aparata ne priključite.

Aparat uporabljajte samo:

- za čiščenje gladkih in ravnih trdih tal, odpornih na vlago, brez tekstilnih talnih oblog.
- z originalnimi deli in priborom. Pri poškodbah zaradi uporabe tujih proizvodov garancija ne velja.
- v domačem gospodinjstvu in v zaprtih prostorih domačega okolja pri sobni temperaturi.
- do najvišje nadmorske višine 2000 m.

Aparata ne uporabljajte:

- za sesanje vnetljivih ali eksplozivnih snovi in plinov.
- za sesanje zdravju škodljivih, ostrih, vročih ali žarečih snovi.
- za sesanje ultrafinih delcev, kot so pepel, saje, apno ali mavčni prah.
- za sesanje ostrih in velikih predmetov, kot so sponke za papir, igrače ali kosi papirja.
- za sesanje barvnega prahu iz tiskalnikov in kopirnih strojev.
- za sesanje gradbenega odpadnega materiala.
- za čiščenje nelakiranih/neobdelanih tal in tal iz plute.
- za čiščenje zelo grobih površin (npr. betona, asfalta)
- za čiščenje preprog, blazin in vzmetnic.
- za brisanje snovi, ki puščajo trdovratne barvne madeže, ter lepljivih ali viskoznih snovi, kot je loščilo za čevlje.
- za sesanje prahu z ljudi ali živali.

Aparat izključite iz elektrike, kadar:

- čistite aparat.
- razstavljate aparat.
- sestavljate aparat.

Ta aparat lahko otroci, starejši od 8 let, ter osebe z zmanjšanimi fizičnimi, senzoričnimi ali duševnimi sposobnostmi ali osebe, ki ne razpolagajo z izkušnjami in/ali znanjem uporabljajo le, ko so pod nadzorom, ali če so bili poučeni o varni uporabi in so razumeli nevarnosti, ki izhajajo iz uporabe aparata.
Otroci se ne smejo igrati z aparatom.
Otroci brez ustreznega nadzora ne smejo izvajati čiščenja in uporabniškega vzdrževanja aparata.

Varnostna navodila

Upoštevajte varnostna navodila.

- ▶ Omrežni priključni kabel nikoli ne sme priti v stik z vročimi deli stroja ali viri toplote.
- ▶ Omrežni priključni kabel nikoli ne sme priti v stik z ostrimi konicami ali robovi.
- ▶ Omrežnega priključnega kabla nikoli ne prepogibajte, stiskajte ali spreminjajte.
- ▶ Pri priključitvi in uporabi aparata obvezno upoštevajte podatke na tipski ploščici.
- ▶ Aparat je dovoljeno priključiti na električno omrežje z izmeničnim tokom le preko ozemljene vtičnice, ki je instalirana v skladu s predpisi.
- ▶ Sistem ozemljitve hišne električne napeljave mora biti instaliran v skladu s predpisi.
- ▶ Popravila aparata sme izvajati samo izšolano strokovno osebje.
- ▶ Za popravilo aparata je dovoljeno uporabljati samo originalne nadomestne dele.

- Če se omrežni priključni vodnik aparata poškoduje, ga mora zamenjati proizvajalec ali njegova servisna služba ali podobna kvalificirana oseba, da se izognete nevarnostim.
- Nikoli ne uporabljajte poškodovanega aparata. Pokličite pooblaščeni servis. →*Stran 17*
- Nikoli ne uporabljajte aparata s počeno ali zlomljeno površino.
- Nikoli ne vlecite za priključni kabel, da izključite aparat iz električnega omrežja. Vedno vlecite za vtič omrežnega priključnega kabla.
- Aparata nikoli ne vlecite ali nosite tako, da ga držite za priključni kabel.
- Če je aparat ali omrežni priključni kabel v okvari, takoj izvlecite vtič omrežnega priključnega kabla iz vtičnice ali izklopite varovalko v omarici z varovalkami.
- Aparat uporabljajte samo v zaprtih prostorih.
- Aparata nikoli ne izpostavljajte visokim temperaturam in vlagi.
- Aparata nikoli ne uporabljajte z mokrimi rokami.
- Aparata ne uporabljajte, če višina vode na tleh presega 5 mm.
- Ne potapljajte v tekočino in ne postavljajte pod tekočo vodo.
- Za čiščenje aparata ne uporabljajte parnega čistilnika ali visokotlačnega čistilnika.
- Pred čiščenjem s tal odstranite vse kable in električne predmete.
- Baterijo ščitite pred ognjem, vročino in daljši izpostavljenosti sončnim žarkom.
- Baterijo ščitite pred vodo in vlago, ki bi lahko prodrla vanjo.
- Akumulatorsko baterijo lahko zamenja le izšolano in pooblaščeno osebje.
- Akumulatorske baterije nikoli ne polnite izven aparata.
- Za polnjenje akumulatorske baterije uporabljajte izključno servisno postajo VX-FWBS1, dobavljeno skupaj z aparatom.
- Za čiščenje aparata ne uporabljajte gorljivih ali alkoholnih snovi.
- Uporabljajte samo adapterje in omrežne priključne vode, ki jih je odobril proizvajalec.



- Aparat se med delovanjem segreje. Nikoli se ne dotikajte vročih površin.
- Pred čiščenjem ali transportom počakajte, da se aparat ohladi.
- Na servisno postajo ali v njo ne odlagajte predmetov.
- Da se izognete poškodbam, aparat uporabljajte samo v namene, za katere je bil izdelan.
- Pazite, da se oblačila, lasje, prsti in drugi telesni deli ne približajo odprtinam na aparatu in premičnim delom.
- Cevi ali šob nikoli ne usmerjajte v oči, lase, ušesa ali usta.
- Pazite, da med sesanjem stopnic pod aparatom ni nikogar.
- Poskrbite, da se za aparatom ne igrajo otroci, četudi je ta nameščen v servisni postaji.
- Poskrbite, da otroci ne bodo prišli v stik z embalažnim materialom.
- Ne dovolite otrokom, da se igrajo z embalažnim materialom.
- Če iz poškodovane baterije uhajajo plini, poskrbite za dotok svežega zraka.
- V primeru težav obiščite zdravnika.
- Če iz baterije iztekajo tekočine in pridejo v stik s kožo, jo takoj izperite z vodo.
- Pri stiku z očmi poiščite tudi zdravniško pomoč.
- Počakajte, da se mokra tla posušijo.
- Po mokrih stopnicah in tleh hodite previdno.
- Servisno postajo postavite ob steno.
- Ne brišite ostrih ali koničastih predmetov.

Preprečevanje materialne škode

- Servisne postaje ne uporabljajte na tleh, občutljivih na vlago.
- Nikoli ne uporabite šobe brez vstavljenega valčka s krtačami.
- Ne brišite čez nepritrjene predmete ali robove preproga.
- Aparata nikoli ne uporabljajte brez nameščenega rezervoarja za umazano vodo in rezervoarja za čisto vodo.
- Samodejnega čiščenja nikoli ne zaženite brez nameščenega rezervoarja za umazano vodo.
- Vklopljenega aparata nikoli ne dvigujte ali prenašajte.
- Aparata nikoli ne polagajte na stranico, ne stresajte ga in ne izpostavljajte udarcem.
- Aparata nikoli ne uporabljajte, če raven napolnjenosti rezervoarja za umazano vodo presega največjo dovoljeno višino polnjenja.
- Med daljšimi premori aparat postavite v servisno postajo.
- Ne dolivajte vode s temperaturo nad 40 °C.
- Uporabljajte samo čistilno raztopino, posebej razvito za ta aparat.
- Po uporabi izpraznite rezervoar za umazano vodo.
- Aparat shranjujte s čistimi, praznimi in osušenimi rezervoarji za vodo.
- Pred uporabo očistite in preverite krtačni valj.
- Aparata nikoli ne uporabljajte brez filtra.
- Ročaja pokrova na rezervoarju za umazano vodo ne uporabljajte za prenašanje.

Obseg dobave

Ko razpakirate vse dele, jih preverite, če so se ob transportu poškodovali. Preverite tudi popolnost obsega dobave.
→*Sl.* **1**

A	Osnovni aparat
B	Ročaj
C	Čistilna krtača
D	Servisna postaja
E	Krtačni valj [1]
F	Filter [1]

[1] Odvisno od opreme aparata

Spoznavanje

Pregled

Tukaj najdete pregled sestavnih delov svojega aparata.
→*Sl.* **2**

1	Krtačni valj
2	Rezervoar za svežo vodo
3	Jeziček za sprostitev rezervoarja za svežo vodo
4	Pokrov dovoda za vodo
5	Prikaz na zaslonu
6	Upravljalne tipke [1]
7	Ročaj
8	Tipka za sprostitev ročaja
9	Tipka za glasovna obvestila
10	Jeziček za sprostitev rezervoarja za umazano vodo
11	Ročaj rezervoarja za umazano vodo
12	Rezervoar za umazano vodo
13	Prezračevalna odprtina
14	PTC-grelnik
15	Polnilni kontakti
16	Servisna postaja
17	LED-osvetlitev šobe
18	Ročaj krtačnega valja
19	Pogonska kolesca
20	Rezervoar za čistilno raztopino [1]
21	Pedal za samodejno čiščenje

[1] Odvisno od opreme aparata

Upravljalni elementi in zaslon

Prek upravljanih elementov nastavite vse funkcije svojega aparata in dobite informacije o stanju delovanja.
→*Sl.* **3**

1	Upravljalne tipke [1]
2	Pedal za samodejno čiščenje
3	Tipka za glasovna obvestila

[1] Odvisno od opreme aparata

Tipke in upravljalni elementi

	Zagon ali zaustavitev postopka. V servisni postaji ■ Prikaz stanja napolnjenosti akumulatorske baterije. ■ Zaustavitev ali končanje samodejnega čiščenja ali sušenja krtačnega valja.
Mode ●○○	Kratek pritisk: ■ menjava načina čiščenja. Dolg pritisk: ■ izbris nastavitve samodejnega čiščenja.
drying mode  drying mode	V servisni postaji: ■ Zagon tihega sušenja krtačnega valja. ■ Preklapljanje med tihim in hitrim sušenjem. ■ Prekinitev sušenja med samodejnim čiščenjem. Vklop ali izklop samodejnega doziranja čistilne raztopine. [1]

	Vklop ali izklop glasovnih obvestil. Pri vklopljenih glasovnih obvestilih: ■ za zamenjavo jezika pritisnite in pridržite.
press to start	Zagon samodejnega čiščenja s tihim sušenjem. Med izvajanjem samodejnega čiščenja in sušenja: ■ za začasno zaustavitev in končanje samodejnega čiščenja ali sušenja pritisnite in pridržite.

[1] Odvisno od opreme aparata

Prikazni elementi na prikazovalniku
→*Sl.* **4**

1	Obroč MicroClean
2	Prikazovalnik
3	Prikaz načina čiščenja

	Samodejno doziranje čistilne raztopine je aktivno.[1]
dry	Sušenje je aktivno. Na prikazovalniku je prikazan napredek od 0 do 100 %.
clean	Samodejno čiščenje je aktivno. Na prikazovalniku je prikazan napredek od 0 do 100 %.

[1] Odvisno od opreme aparata

Čas delovanja akumulatorske baterije

Tu boste našli informacije o času delovanja akumulatorske baterije.

Način čiščenja	Maksimalni čas delovanja akumulatorske baterije
Način **Auto**	40 min
Turbo	30 min
Dry	30 min

Opombe

- Kot vse Li-Ion akumulatorske baterije se akumulatorske baterije sčasoma izrabijo, zato se kapaciteta akumulatorske baterije zmanjša in čas delovanja se skrajša. Gre za običajno staranje in ne za posledico napake v materialu, napake proizvajalca ali stvarne napake.
- Naravno obrabo lahko upočasnite z naslednjimi ukrepi:
  – Aparat polnite samo v temperaturnem območju med 5 °C in 40 °C.
  – Aparat shranjujte samo v temperaturnem območju med 0 °C in 40 °C.
  – Če aparat shranite za daljši čas, naj ne bo popolnoma napolnjen ali popolnoma prazen.

Načini čiščenja

Z načini čiščenja lahko nastavite intenzivnost čiščenja in dovod vode.

Stopnja	Uporaba
Auto	V načinu **Auto** aparat samodejno prilagaja sesalno moč stopnji umazanosti tal. Obroč MicroClean je aktiven in prikazuje napredek čiščenja.
Turbo	V načinu **Turbo** aparat deluje z največjim dovodom vode in sesalno močjo. Aparat doseže najboljši rezultat čiščenja pri krajšem času delovanja. Za zahtevno in globinsko čiščenje močno umazanih trdih tal.
Dry	V načinu **Dry** je dovod vode do krtačnega valja deaktiviran. Za sesanje umazanije ali preostale vode.

Obroč MicroClean

V načinu **Auto** inteligentni svetlobni obroč MicroClean prikazuje stopnjo umazanosti tal.

Samodejno čiščenje in sušenje

Ko je aparat v servisni postaji, lahko uporabljate samodejno čiščenje in sušenje.

Opomba: Po vsaki uporabi očistite in posušite krtačni valj.

Uporabite samodejno čiščenje za čiščenje krtačnega valja in sesalnega kanala aparata.
Nato se samodejno zažene tiho sušenje krtačnega valja, sesalnega kanala in filtrov z vpihovanjem toplega zraka.
Sušenje lahko ročno aktivirate s tipko.

Servisna postaja omogoča izbiro med dvema načinoma sušenja.

- Način **Tiho sušenje** je standardni način in traja približno 20 minut.
  Najboljši rezultat je dosežen pri daljšem času sušenja. Prikaz utripa.
- V načinu **Hitro sušenje** je čas sušenja skrajšan na približno 5 minut. Prikaz sveti neprekinjeno.

Simboli

Tukaj najdete pregled simbolov na vašem aparatu.

Simbol	Opis
	Pred polnjenjem preberite navodila za uporabo.
	Samo za uporabo v zaprtih prostorih.
T	Miniaturna varovalka s časovnim zamikom

Pred prvo uporabo

Namestitev ročaja

→*Sl.* **5**

Postavitev in priključitev servisne postaje

→*Sl.* **6**

Upravljanje

Polnjenje aparata

Opombe

- Akumulatorska baterija se popolnoma napolni v manj kot 5 urah.
- Navedeni časi polnjenja se lahko spreminjajo glede na stanje, temperaturo in starost akumulatorske baterije.

→*Sl.* **7**

Opomba: Ko je akumulatorska baterija popolnoma napolnjena, se prikazovalnik izklopi in aparat se izklopi.

Polnjenje rezervoarja za svežo vodo

- ▶ Ne dolivajte vode s temperaturo nad 40 °C.
- ▶ Uporabljajte samo čistilno raztopino, posebej razvito za ta aparat.
- ▶ Pokrov za polnjenje v celoti zaprite, preden vstavite rezervoar za vodo.
- ▶ Ostanke vode na rezervoarju za vodo obrišite z vpojno krpo.

→*Sl.* **8** - **15**

Čiščenje z aparatom

→*Sl.* **16** - **20**

Uporaba funkcije lay flat

- ▶ Aparata nikoli ne polagajte na stranico, ne stresajte ga in ne izpostavljajte udarcem.
- ▶ Aparata nikoli ne uporabljajte, če raven napolnjenosti rezervoarja za umazano vodo presega največjo dovoljeno višino polnjenja.

Opomba: Za čiščenje pod nizkim pohištvom ali težko dostopnih ozkih območij lahko aparat nagnete za 90°. Pri nagibu približno 70° se funkcija lay flat samodejno aktivira.
Pri aktivirani funkciji lay flat upoštevajte naslednje:

- Moč je čiščenja zmanjšana.
- Prostornina rezervoarja za umazano vodo je manjša.
- Glasovno obvestilo opozori na praznjenje rezervoarja za umazano vodo, ko je dosežena največja raven napolnjenosti za funkcijo lay flat.

→*Sl.* **21** - **22**

Zagon samodejnega čiščenja in sušenja

Opomba: Če stanje napolnjenosti akumulatorske baterije pade pod 20 %, se aktivira opomnik za samodejno čiščenje. Ko stanje napolnjenosti akumulatorske baterije doseže 20 %, se samodejno čiščenje samodejno zažene.

Zahteve

- Aparat se polni v servisni postaji.
- Stanje napolnjenosti akumulatorske baterije je ≥ 20 %.
- Rezervoar za svežo vodo je popolnoma napolnjen.
- Rezervoar za umazano vodo je prazen.

→*Sl.* **23**

Opomba: Med samodejnim čiščenjem in sušenjem se aparat ne polni.

Izbira načinov sušenja

Opomba: Pred sušenjem priporočamo zagon samodejnega čiščenja.

Zahteve

- Aparat se polni v servisni postaji.
- Stanje napolnjenosti akumulatorske baterije je ≥ 20 %.

→*Sl.* **24**

Čiščenje in nega

Za dolgo in zanesljivo delovanje aparata ga redno čistite in vzdržujte.

Čiščenje aparata

Zahteve

- Aparat je ločen od električnega napajanja.
- Aparat je izklopljen.

→*Sl.* **25** - **26**

Čiščenje rezervoarja za umazano vodo

→*Sl.* **27** - **34**

Čiščenje rezervoarja za svežo vodo

→*Sl.* **35** - **36**

Čiščenje talne šobe

- ▶ Talne šobe nikoli ne čistite pod tekočo vodo.

Opombe

- S samodejnim čiščenjem se očistijo deli talne šobe. Pri močni umazaniji samodejno čiščenje ponovite. Če nečistoče še vedno ostanejo, lahko dele očistite ločeno.
- Za optimalen rezultat čiščenja zamenjajte krtačni valj vsakih 6 mesecev. Poškodovan ali obrabljen krtačni valj takoj zamenjajte.

→*Sl.* **37** - **46**

Čiščenje servisne postaje

Zahteva: Aparat izključite iz električnega napajanja.

→*Sl.* **47**

Demontaža ročaja

→*Sl.* **48**

Odpravljanje motenj

Namig: Dodatne informacije in pojasnila za odpravo motenj lahko najdete na spletu, tako da skenirate kodo QR na naslovnici in na naši spletni strani *www.bosch-home.com*.

Aparat ne deluje.

Na prikazovalniku se prikaže napis »block«. Glasovno obvestilo opozori, da je treba očistiti filter in odpraviti zamašitve.

- ▶ Očistite ali zamenjajte filter.
- ▶ Odpravite zamašitve v krtačnem valju in sesalnem kanalu.

Rezervoar za umazano vodo je poln.

► Izpraznite in očistite rezervoar za umazano vodo.

Sesalna moč se zmanjša.

Krtačni valj, rezervoar za čisto vodo in rezervoar za umazano vodo niso pravilno nameščeni.

► Preverite, ali so vsi deli pravilno nameščeni.

Krtačni valj je umazan.

► Očistite krtačni valj.

Talna šoba, sesalna odprtina, rezervoar za umazano vodo, filter ali pokrov rezervoarja za umazano vodo so zamašeni.

► Odpravite zamašitve.

Filter je umazan ali ni nameščen.

► Očistite ali zamenjajte filter.

Voda se ne dovaja.

Rezervoar za čisto vodo je prazen.

► Napolnite rezervoar za čisto vodo.

Rezervoar za čisto vodo ni pravilno nameščen.

► Pravilno namestite rezervoar za čisto vodo.

Voda izteka iz prezračevalne odprtine.

Rezervoar za umazano vodo je poln ali pa je površina rezervoarja mokra.

1. Izpraznite rezervoar za umazano vodo.

2. Preostalo vodo obrišite s suho krpo.

Aparat se med polnjenjem ne odziva.

Polnilni kontakti servisne postaje so umazani ali mokri.

► Polnilne kontakte očistite s suho krpo.

Polnilni kontakti na spodnji strani talne šobe so umazani ali mokri.

► Polnilne kontakte očistite s suho krpo.

Prikazovalnik ne zasveti, ko aparat postavite na servisno postajo.

Aparat ni pravilno nameščen v servisni postaji.

► Aparat pravilno postavite na servisno postajo.

Nepravilno delovanje obroča MicroClean

Barva se v samodejnem načinu ne spreminja.
Senzor v sesalnem kanalu šobe je umazan.

1. Odstranite rezervoar za umazano vodo.

2. Očistite sesalni kanal talne šobe.

Nenavadni zvoki pri vklopljenem aparatu.

Sesalna odprtina je zamašena.

► Očistite sesalno odprtino talne šobe.

Rezervoar za čisto vodo je prazen.

► Napolnite rezervoar za čisto vodo.

Rezervoar za čisto vodo ni pravilno nameščen.

► Pravilno namestite rezervoar za čisto vodo.

Odstranitev starega aparata v odpad

► Aparat odstranite na okolju prijazen način.

Informacije o aktualnih možnostih odstranitve v odpad dobite pri strokovnem prodajalcu kot tudi na občinski ali mestni upravi.



Ta naprava je označena v skladu z evropsko smernico o odpadni električni in elektronski opremi (waste electrical and electronic equipment - WEEE).

V okviru smernice sta določena prevzem in recikliranje starih naprav, ki veljata v celotni Evropski uniji.

Odstranjevanje akumulatorskih baterij/baterij

Akumulatorske baterije/baterije morate oddati v okolju prijazno predelavo. Akumulatorskih baterij/baterij ne odlagajte med mešane odpadke.

► Akumulatorske baterije/baterije odstranite okolju prijazno.

Tehnični podatki

Aparat

Oznaka modela	VXFWATLAS4 / VXFWATLAS6
Dimenzije DxŠxV v mm	244x270x1119
Nazivna napetost	21.6 V ⎓
Čas delovanja v min	maks. 40
Vrsta akumulatorske baterije	BP21640A
Čas polnjenja akumulatorske baterije v h	≤ 5
Nazivna zmogljivost akumulatorske baterije	4000 mAh

Servisna postaja

Oznaka modela	VXFWBS1
Dimenzije DxŠxV v mm	304x359x110

Nazivna izhodna moč	25 V ⎓ 1 A
Nazivna vhodna moč	220-240 V ~50/60 Hz 500 W

Servisna služba

Informacije v skladu z uredbo (EU) 2023/826 lahko najdete na spletu pod *www.bosch-home.com* na strani izdelka in na servisni strani vašega aparata pri navodilih za uporabo in dodatnih dokumentih.

⚠ Sigurnost hr

- Pažljivo pročitajte ove upute.
- Sačuvajte upute i informacije o proizvodu za kasniju uporabu ili za sljedećeg vlasnika.
- Uređaj ne priključujte ako je došlo do oštećenja pri transportu.

Uređaj upotrebljavajte samo:

- za čišćenje glatkih, ravnih, tvrdih podova otpornih na vlagu bez tepiha.
- s originalnim dijelovima i priborom U slučaju oštećenja zbog uporabe proizvoda drugih proizvođača nemate pravo na jamstvo.
- u privatnom kućanstvu i u zatvorenim prostorima kućnog okruženja na temperaturi prostorije.
- do visine od 2000 m iznad nadmorske visine

Ne upotrebljavajte uređaj:

- za usisavanje lako zapaljivih ili eksplozivnih tvari ili plinova
- za usisavanje po zdravlje štetnih tvari i oštrobridnih, vrućih ili užarenih tvari
- za usisavanje iznimno sitnih čestica, kao što su pepeo, čađ, prah od vapnenca ili gipsa.
- za usisavanje oštrih i velikih predmeta, kao što su spajalice, igračke ili komadi papira.
- za usisavanje prašine od tonera iz pisača i fotokopirnih uređaja
- za usisavanje šute
- za čišćenje nebrtvljenih / netretiranih podova i podova od pluta.
- za čišćenje vrlo hrapavih površina (npr. beton, asfalt)
- za čišćenje tepiha, tapeciranog pokućstva i madraca.
- za brisanje tvari koje iznimno puštaju boju, koje su ljepljive ili viskozne, kao što je krema za cipele.
- za aspiraciju ljudi ili životinja

Isključite uređaj iz električne mreže ako:

- čistite uređaj
- rastavljate uređaj
- sastavljate uređaj

Djeca starija od 8 godina i osobe sa smanjenim fizičkim, osjetilnim ili mentalnim sposobnostima ili nedostatkom iskustva i/ili znanja smiju se koristiti ovim uređajem samo pod nadzorom ili ako su upućene u sigurno rukovanje uređajem te razumiju opasnosti koje mogu nastati uslijed korištenja uređajem.
Djeca se ne smiju igrati uređajem.
Djeca ne smiju čistiti uređaj i obavljati korisničko održavanje uređaja osim ako su pod nadzorom.

Sigurnosne napomene

Pridržavajte se sigurnosnih napomena.

- ► Onemogućite kontakt mrežnog priključnog voda s izvorima topline ili vrućim dijelovima uređaja.
- ► Onemogućite kontakt mrežnog priključnog voda s oštrim vrhovima ili rubovima.

- Mrežni priključni vod nikada ne presavijajte te onemogućite svako prignječenje ili izmjene.
- Uređaj priključite i koristite samo prema podacima navedenim na označnoj pločici.
- Uređaj priključite samo preko propisno instalirane utičnice s uzemljenjem na strujnu mrežu s izmjeničnom strujom.
- Sustav zaštitnih vodiča kućne električne instalacije mora biti propisno instaliran.
- Popravke na uređaju smije vršiti samo obučeno stručno osoblje.
- Za popravak uređaja smiju se upotrebljavati samo originalni rezervni dijelovi.
- Ako je mrežni priključni vod ovog uređaja oštećen, kako bi se izbjegle opasnosti, može ga zamijeniti jedino proizvođač ili njegova servisna služba ili slična kvalificirana osoba.
- Nikad nemojte upotrebljavati oštećen uređaj. Nazovite servisnu službu. →*Stranica 23*
- Nikada ne pokrećite uređaj s napuklom ili polomljenom površinom.
- Nikada ne povlačite za mrežni priključni vod kako biste isključili uređaj iz električne mreže. Uvijek Izvucite mrežni utikač iz mrežnog priključnog voda.
- Nikada uređaj ne nosite niti povlačite za mrežni priključni vod.
- Ako je uređaj ili mrežni priključni vod oštećen, odmah izvucite mrežni utikač iz mrežnog priključnog voda ili isključite osigurač u ormariću s osiguračima.
- Uređaj upotrebljavajte samo u zatvorenim prostorima.
- Uređaj nikada ne izlažite vrućini ili vlazi.
- Nikada ne rukujte uređajem ako su vam ruke mokre.
- Nemojte upotrebljavati uređaj ako razina vode na tlu iznosi više od 5 mm.
- Ne uranjajte u tekućinu i ne držite ispod tekuće vode.
- Za čišćenje uređaja ne upotrebljavajte parni ili visokotlačni čistač.
- Prije čišćenja uklonite sve kabele i električne predmete s poda.
- Zaštitite bateriju od vatre, topline i dugotrajnog izlaganja sunčevoj svjetlosti.
- Zaštitite bateriju od vode i prodora vlage.
- Bateriju smije zamijeniti samo obučeno stručno osoblje.
- Nikada ne punite bateriju izvan uređaja.
- Za punjenje baterije upotrebljavajte samo servisnu stanicu isporučenu s uređajem VXFWBS1.
- Pri čišćenju uređaja ne upotrebljavajte zapaljive ili alkoholne tvari.
- Upotrebljavajte samo adaptere i mrežne priključne vodove koje je odobrio proizvođač.
-  Uređaj postaje vruć tijekom rada. Nikada ne dodirujte vruće površine.
- Prije čišćenja ili transporta ostavite uređaj da se ohladi.
- Nemojte odlagati predmete na servisnu stanicu ili u njoj.
- Kako biste izbjegli ozljede, uređaj upotrebljavajte samo u skladu s namjenom.
- Odjeću, kosu, prste i druge dijelove tijela držite dalje od otvora na uređaju i pomičnih dijelova.
- Nikada ne usmjeravajte cijev ili četku prema očima, kosi, ušima ili ustima.
- Pazite da se tijekom usisavanja na stepenicama ne nalaze osobe ispod uređaja.
- Pazite da se djeca ne igraju s uređajem, čak i kada stoji u servisnoj stanici.
- Ambalažni materijal držite podalje od djece.
- Djeci nikada ne dopuštajte igranje s ambalažnim materijalom.
- Ako iz oštećene baterije cure pare, dovedite svježi zrak.
- U slučaju bolova obratite se liječniku.

- Ako iz oštećene baterije cure tekućine, odmah isperite vodom u slučaju dodira s kožom.
- Dodatno potražite liječničku pomoć ako dođe u dodir s očima.
- Ostavite mokre podove da se osuše.
- Oprezno hodajte po mokrim stepenicama i podovima.
- Servisnu stanicu postavite u blizini zida.
- Nemojte brisati oštrobridne ili šiljaste predmete.

Izbjegavanje materijalnih šteta

- Ne upotrebljavajte servisnu stanicu na podovima osjetljivim na vlagu.
- Nikada nemojte koristiti mlaznicu bez umetnute valjkaste četke.
- Nemojte brisati preko odvojenih predmeta ili rubova tepiha.
- Nikada nemojte upotrebljavati uređaj bez umetnutog spremnika za prljavu vodu i spremnika za svježu vodu.
- Nikada nemojte pokretati samočišćenje ako nije umetnut spremnik za prljavu vodu.
- Nikada nemojte podizati ili nositi uređaj dok je uključen.
- Nikada nemojte položiti uređaj na stranu, protresati ga ili udarati.
- Nikada nemojte upotrebljavati uređaj ako je prekoračena maksimalna razina napunjenosti spremnika za prljavu vodu.
- Ako će uređaj praviti dulje pauze, postavite ga u servisnu stanicu.
- Nemojte ulijevati vruću vodu iznad 40 °C.
- Upotrebljavajte samo otopinu za čišćenje koja je razvijena specijalno za uređaj.
- Ispraznite spremnik za prljavu vodu nakon uporabe.
- Uređaj pohranite s čistim, ispražnjenim i osušenim spremnicima za vodu.
- Prije uporabe očistite i provjerite četkasti valjak.
- Nikada ne upotrebljavajte uređaj bez filtra.
- Ručku poklopca u spremniku za prljavu vodu nemojte koristiti za nošenje.

Opseg isporuke

Nakon raspakiravanja provjerite sve dijelove imaju li oštećenja nastala u transportu te je li isporuka potpuna.
→*Sl.* **1**

A	Osnovni uređaj
B	Ručka
C	Četka za čišćenje
D	Servisna stanica
E	Četkasti valjak[1]
F	Filtar[1]

[1] Ovisno o opremi uređaja

Upoznavanje

Pregled

Ovdje ćete naći pregled sastavnih dijelova svog uređaja.
→*Sl.* **2**

1	Četkasti valjak
2	Spremnik za svježu vodu
3	Jezičac za otključavanje spremnika za svježu vodu
4	Zaklopka za ulaz vode
5	Prikaz na zaslonu
6	Upravljačke tipke[1]
7	Ručka
8	Tipka za otključavanje ručke
9	Tipka za govor
10	Jezičac za otključavanje spremnika za prljavu vodu
11	Ručka spremnika za prljavu vodu
12	Spremnik za prljavu vodu
13	Ventilacijski otvor
14	PTC grijanje
15	Kontakti za punjenje
16	Servisna stanica
17	LED svjetla nastavaka
18	Ručka četkastog valjka
19	Pogonski kotači
20	Spremnik otopine za čišćenje[1]
21	Papučica za samočišćenje

[1] Ovisno o opremi uređaja

Upravljački elementi i zaslon

Putem upravljačkih elemenata namještate sve funkcije svog uređaja i dobivate informacije o radnom stanju.
→*Sl.* **3**

1	Upravljačke tipke[1]
2	Papučica za samočišćenje
3	Tipka za govor

[1] Ovisno o opremi uređaja

Tipke i upravljački elementi

	Pokrenite ili zaustavite brisanje. U servisnoj stanici ■ prikažite razinu napunjenosti baterije. ■ Pokrenite ili zaustavite samočišćenje ili sušenje četkastog valjka.
Mode ●○○	Kratki pritisak: ■ promjena načina rada čišćenja. Dugi pritisak: ■ postavka za brisanje samočišćenja.
drying mode  drying mode	U servisnoj stanici: ■ pokrenite bezvučno sušenje četkastog valjka ■ prebacujte se između bezvučnog sušenja i brzog sušenja ■ prekinite sušenje tokom samočišćenja uključite ili isključite automatsko doziranje otopine za čišćenje [1]
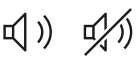	uključite ili isključite funkciju govora Kod uključene funkcije govora: ■ Za promjenu jezika pritisnite i držite.
 press to start	pokrenite samočišćenje uz bezvučno sušenje Kod aktivnog samočišćenja i sušenja: ■ pritisnite i držite kako biste zaustavili i završili samočišćenje ili sušenje.

[1] Ovisno o opremi uređaja

Prikazni elementi na zaslonu
→*Sl.* **4**

1	MicroClean prsten
2	Zaslon
3	Prikaz načina za čišćenje

	Aktivno je automatsko doziranje otopine za doziranje. [1]
dry 	Aktivno je sušenje. Na zaslonu se prikazuje napredak 0 – 100 %.
clean 	Aktivno je samočišćenje. Na zaslonu se prikazuje napredak 0 – 100 %.

[1] Ovisno o opremi uređaja

Vremena rada akumulatora

Ovdje ćete naći informacije o vremenima rada akumulatora.

Način čišćenja	Maksimalno vrijeme rada akumulatora
Način rada **Auto**	40 min
Turbo	30 min
Dry	30 min

Napomene

- Akumulatori se troše s vremenom kao svaki litijionski akumulator zbog čega se smanjuje kapacitet akumulatora i skraćuje vrijeme rada. To je prirodni proces starenja i nije posljedica pogreške u materijalu, proizvodnji ili materijalnog nedostatka.
- Sljedećim mjerama možete usporiti prirodno trošenje:
  – Punite uređaj samo u rasponu temperature između 5 °C i 40 °C.
  – Skladištite uređaj samo u rasponu temperature između 0 °C do 40 °C.
  – Ne skladištite uređaj potpuno napunjen ili potpuno ispražnjen dulje vrijeme.

Načini rada čišćenja

S pomoću načina rada čišćenja možete namjestiti intenzitet čišćenja i dovod vode.

Stupanj	Korištenje
 Auto	U načinu rada **Auto** uređaj automatski prilagođava snagu usisa stupnju onečišćenja poda. MicroClean prsten je aktivan i prikazuje napredak čišćenja.
 Turbo	U načinu rada **Turbo** uređaj radi s maksimalnim dovodom vode i maksimalnom usisnom snagom. Uređaj postiže najbolji rezultat čišćenja uz kraće vrijeme rada. Za zahtjevne zadatke čišćenja i dubinsko čišćenje jako zaprljanih tvrdih podova.
 Dry	U načinu rada **Dry** deaktiviran je dovod vode za četkasti valjak. Za usisavanje prljavštine ili preostale vode.

Prsten MicroClean

U načinu rada **Auto** pametni MicroClean prsten pokazuje stupanj zaprljanja poda.

Samočišćenje i sušenje

Ako se uređaj nalazi u servisnoj stanici, možete koristiti samočišćenje i sušenje.

Napomena: Očistite i osušite četkasti valjak nakon svake upotrebe.

Koristite samočišćenje za čišćenje četkastog valjka i usisnog kanala uređaja.
Zatim se upuhivanjem toplog zraka pokreće automatsko bezvučno sušenje četkastog valjka, usisnog kanala i filtara.
Sušenje je moguće aktivirati ručno putem tipke.
Servisna stanica omogućuje dva načina rada sušenja.

- Način rada **Bezvučno sušenje** zadani je način rada i traje oko 20 minuta.
  Postiže se najbolji rezultat uz dulje vrijeme sušenja. Indikator pulsira.

- U načinu rada **Brzo sušenje** vrijeme sušenja smanjuje se na oko 5 minuta. Indikator svijetli kontinuirano.

Simboli

Ovdje možete pronaći pregled simbola na uređaju.

Simbol	Opis
	Prije punjenja pročitajte upute za uporabu.
	Samo za uporabu u unutarnjim prostorima.
	Minijaturni osigurač s vremenskom odgodom

Prije prve uporabe

Montaža ručke

→*Sl.* **5**

Postavljanje i priključivanje servisne stanice

→*Sl.* **6**

Rukovanje

Punjenje uređaja

Napomene

- Akumulator će se potpuno napuniti za manje od 5 h.
- Navedena vremena punjenja mogu se razlikovati zbog stanja napunjenosti, temperature i starenja akumulatora.

→*Sl.* **7**

Napomena: Kada je akumulator potpuno napunjen, zaslon se gasi i uređaj se isključuje.

Punjenje spremnika za svježu vodu

- ▶ Nemojte ulijevati vruću vodu iznad 40 °C.
- ▶ Upotrebljavajte samo otopinu za čišćenje koja je razvijena specijalno za uređaj.
- ▶ Do kraja zatvorite poklopac za punjenje prije umetanja spremnika za vodu.
- ▶ Ostatke vode na spremniku za vodu obrišite upijajućom krpom.

→*Sl.* **8** - **15**

Čišćenje uređajem

→*Sl.* **16** - **20**

Uporaba funkcije lay flat

- ▶ Nikada nemojte položiti uređaj na stranu, protresati ga ili udarati.
- ▶ Nikada nemojte upotrebljavati uređaj ako je prekoračena maksimalna razina napunjenosti spremnika za prljavu vodu.

Napomena: Za čišćenje pod ravnim elementima ili teško dostupnim, uskim područjima uređaj se može nagnuti za 90°. Od stupnja naginjanja od oko 70° funkcija lay flat aktivira se automatski.

Kad je aktivirana funkcija lay flat, imajte na umu sljedeće:

- snaga čišćenja je smanjena
- kapacitet spremnika za prljavu vodu je smanjen
- govorna poruka o pražnjenju spremnika za prljavu vodu podsjeća da je dostignuta maksimalna razina napunjenosti za funkciju lay flat.

→*Sl.* **21** - **22**

Pokretanje samočišćenja i sušenja

Napomena: Ako stanje napunjenosti akumulatora padne ispod 20 %, aktivira se podsjetnik na samočišćenje. Ako stanje napunjenosti akumulatora dostigne 20 %, automatski se pokreće samočišćenje.

Zahtjevi

- Uređaj se puni u servisnoj stanici.
- Stanje napunjenosti akumulatora iznosi ≥ 20 %.
- Spremnik za svježu vodu je potpuno napunjen.
- Spremnik za prljavu vodu je prazan.

→*Sl.* **23**

Napomena: Tijekom samočišćenja i sušenja uređaj se ne puni.

Odabir načina rada sušenja

Napomena: Preporučuje se prije sušenja pokrenuti samočišćenje.

Zahtjevi

- Uređaj se puni u servisnoj stanici.
- Stanje napunjenosti akumulatora iznosi ≥ 20 %.

→*Sl.* **24**

Čišćenje i njega

Kako bi vam uređaj dugo ostao funkcionalan, redovito ga čistite i održavajte.

Čišćenje uređaja

Zahtjevi

- Uređaj je isključen iz napajanja.
- Uređaj je isključen.

→*Sl.* **25** - **26**

Čišćenje spremnika za prljavu vodu

→*Sl.* **27** - **34**

Čišćenje spremnika za svježu vodu

→*Sl.* **35** - **36**

Čišćenje četke za podove

- ▶ Četku za podove nikada nemojte čistiti pod mlazom tekuće vode.

Napomene

- Samočišćenjem se čiste dijelovi četke za podove. U slučaju tvrdokornih zaprljanja ponovite postupak samočišćenja. Ako se zaprljanja i dalje zadrže, možete zasebno očistiti dijelove.
- Da biste postigli optimalan rezultat čišćenja, zamijenite četkasti valjak svakih 6 mjeseci. Odmah zamijenite oštećeni ili istrošeni četkasti valjak.

→*Sl.* **37** - **46**

Čišćenje servisne stanice

Zahtjev: Isključite uređaj iz napajanja.

→*Sl.* **47**

Demontaža ručke

→*Sl.* **48**

Uklanjanje smetnji

Savjet: Više informacija i objašnjenja za uklanjanje smetnji možete pronaći na internetu skeniranjem QR koda na poleđini i na našoj internetskoj stranici *www.bosch-home.com*.

Uređaj ne funkcionira.

Na zaslonu se prikazuje "block": Govorna poruka signalizira da je potrebno očistiti filtar i ukloniti začepljenja.

- ▶ Očistite ili zamijenite filtar.
- ▶ Uklonite blokade u četkastom valjku i usisnom kanalu.

Spremnik za prljavu vodu je pun.

- ▶ Ispraznite i očistite spremnik za prljavu vodu.

Usisna snaga se smanjuje.

Četkasti valjak, spremnik za svježu vodu i spremnik za prljavu vodu nisu ispravno umetnuti.

- ▶ Provjerite ispravan dosjed svih dijelova.

Četkasti valjak je zaprljan.

- ▶ Očistite četkasti valjak.

Četka za podove, usisni otvor, spremnik za prljavu vodu, filtar ili poklopac spremnika za prljavu vodu su začepljeni.

- ▶ Uklonite začepljenja.

Filtar je zaprljan ili nedostaje.

- ▶ Očistite ili zamijenite filtar.

Dovod vode ne radi.

Spremnik za svježu vodu je prazan.

- ▶ Napunite spremnik za svježu vodu.

Spremnik za svježu vodu nije ispravno umetnut.

- ▶ Ispravno umetnite spremnik za svježu vodu.

Voda izlazi iz ventilacijskog otvora.

Spremnik za prljavu vodu je pun ili je površina spremnika mokra.

1. Ispraznite spremnik za prljavu vodu.
2. Pokupite preostalu vodu suhom krpom.

Uređaj ne reagira tijekom punjenja.

Kontakti za punjenje servisne stanice su zaprljani ili mokri.

- ▶ Očistite kontakte za punjenje suhom krpom.

Kontakti za punjenje na donjoj strani četke za podove su zaprljani ili mokri.

- ▶ Očistite kontakte za punjenje suhom krpom.

Zaslon ne svijetli kad se uređaj postavi u servisnu stanicu.

Uređaj nije ispravno postavljen u servisnu stanicu.

- ▶ Ispravno postavite uređaj u servisnu stanicu.

Prsten MicroClean ne funkcionira ispravno

Boja se ne mijenja u automatskom načinu rada. Senzor u usisnom kanalu nastavka je zaprljan.

1. Izvadite spremnik za prljavu vodu.
2. Očistite usisni kanal četke za podove.

Neobični zvukovi kod uključenog uređaja.

Usisni otvor je začepljen.

- ▶ Očistite usisni otvor četke za podove.

Spremnik za svježu vodu je prazan.

- ▶ Napunite spremnik za svježu vodu.

Spremnik za svježu vodu nije ispravno umetnut.

- ▶ Ispravno umetnite spremnik za svježu vodu.

Zbrinjavanje starih uređaja u otpad

- ▶ Uređaj zbrinite na ekološki prihvatljiv način.

Informacije o aktualnim načinima zbrinjavanja možete dobiti od svog specijaliziranog trgovca ili se raspitajte u komunalnoj ili lokalnoj gradskoj upravi.



Ovaj je uređaj označen u skladu s europskom smjernicom 2012/19/EU o otpadnim električnim i elektronskim uređajima (waste electrical and electronic equipment - WEEE).
Smjernica određuje okvir za povratak i zbrinjavanje otpadnih uređaja valjan u cijeloj Europskoj Uniji.

Zbrinjavanje akumulatora/baterija

Akumulatore/baterije treba treba dovesti na ekološki prihvatljivo recikliranje. Akumulatore/baterije ne bacajte u kućni otpad.

- ▶ Akumulatore/baterije zbrinite na ekološki prihvatljiv način.

Tehnički podaci

Uređaj

Naziv modela	VXFWATLAS4 / VXFWATLAS6
Dimenzije DxŠxV u mm	244x270x1119
Nazivni napon	21.6 V ⎓
Vrijeme rada u min	maks. 40
Tip baterije	BP21640A

Vrijeme punjenja baterije u h	≤ 5
Nazivni kapacitet akumulatora	4000 mAh

Servisna stanica

Naziv modela	VXFWBS1
Dimenzije DxŠxV u mm	304x359x110
Nazivna izlazna snaga	25 V ⎓ 1 A
Nazivna ulazna snaga	220-240 V ~50/60 Hz 500 W

Servisna služba

Informacije u skladu s Uredbom (EU) 2023/826 možete pronaći online pod *www.bosch-home.com* na stranici proizvoda i stranici servisa vašeg uređaja u uputama za uporabu i dodatnim dokumentima.

⚠ Bezbednost sr

- Pažljivo pročitajte ovo uputstvo.
- Uputstva i informacije o proizvodu sačuvajte za kasniju upotrebu ili za narednog vlasnika.
- Ukoliko postoji oštećenje nastalo tokom transporta, nemojte da priključujete uređaj.

Uređaj koristite samo:

- za čišćenje glatkih, ravnih tvrdih podova bez tepiha, koji su otporni na vlagu.
- sa originalnim delovima i priborom. Ukoliko dođe do oštećenja usled korišćenja drugih proizvoda, gubite pravo na garanciju.
- u privatnom domaćinstvu i u zatvorenim prostorima kućnog okruženja pri sobnoj temperturi.
- na nadmorskim visinama do 2000 m.

Ne upotrebljavajte uređaj:

- za usisavanje lako zapaljivih ili eksplozivnih materija i gasova.
- za usisavanje supstanci koje su štetne po zdravlje, imaju oštre ivice, vruće su ili užarene.
- za usisavanje ultrafinih čestica kao što je pepeo, čađ, kreč ili gipsani prah.
- za usisavanje oštrih i velikih predmeta, kao što su spajalice, igračke ili komadi papira.
- za usisavanje prašine iz tonera za štampače i aparate za fotokopiranje.
- za usisavanje građevinskog otpada.
- za čišćenje nezapečaćenih/netretiranih podova i podova od plute.
- za čišćenje veoma hrapavih površina (npr. betona, asfalta).
- za čišćenje tepiha, mebla i dušeka.
- za brisanje jako zaprljanih, lepljivih ili viskoznih materija, kao što je krema za cipele.
- za usisavanje ljudi ili životinja.

U sledećim situacijama isključite uređaj sa strujne mreže:

- kada uređaj čistite.
- kada uređaj demontirate.
- kada uređaj montirate.

Deca od 8 godina i starija, kao i osobe sa umanjenim psihičkim, čulnim ili mentalnim sposobnostima, ili osobe bez iskustva i/ili znanja, ovaj uređaj mogu da koriste samo pod nadzorom osobe koja je odgovorna za njihovu bezbednost ili ako su obučene za bezbedno korišćenje uređaja i razumeju kakve opasnosti pri tome postoje.
Deca se ne smeju igrati uređajem.
Čišćenje i korisničko održavanje ne smeju da obavljaju deca bez nadzora.

Napomene za bezbednost

Pridržavajte se napomena o bezbednosti.

- ► Mrežni priključni vod nikad se ne sme dovoditi u kontakt sa vrućim delovima uređaja ili izvorima toplote.
- ► Mrežni priključni vod nikada se ne sme dovoditi u kontakt sa oštrim vrhovima ili ivicama.
- ► Mrežni priključni vod nikad se ne sme presavijati, prignječiti ili modifikovati.
- ► Uređaj sme da se priključi i upotrebljava samo u skladu sa podacima na pločici sa oznakom tipa.
- ► Uređaj se može povezati na mrežu naizmenične struje samo pomoću pravilno ugrađene utičnice sa uzemljenjem.
- ► Uverite se da je sistem uzemljenja kućne električne instalacije instaliran u skladu sa propisima.
- ► Samo za to obučeno stručno osoblje sme da vrši popravke na uređaju.
- ► Za popravku uređaja se smeju koristiti samo originalni zamenski delovi.
- ► Da bi se sprečile opasnosti, zamenu oštećenog mrežnog priključnog voda uređaja mora da izvrši proizvođač, korisnička služba ili osoba sa sličnim kvalifikacijama.
- ► Nikad nemojte koristiti oštećeni uređaj. Pozovite korisnički servis. →*Stranica 29*
- ► Nikada ne upotrebljavajte uređaj sa napuklom ili polomljenom površinom.
- ► Nikada nemojte povlačiti mrežni priključni vod da biste razdvojili uređaj sa strujne mreže. Uvek povlačite mrežni utikač mrežnog priključnog voda.
- ► Uređaj nikad nemojte vući ili nositi za mrežni priključni vod.
- ► Ukoliko je uređaj ili mrežni priključni vod oštećen, odmah izvucite mrežni utikač mrežnog priključnog voda ili isključite osigurač u kutiji sa osiguračima.
- ► Uređaj upotrebljavajte samo u zatvorenim prostorima.
- ► Uređaj nemojte nikada da izlažete vrućini i vlazi.
- ► Uređajem nipošto nemojte rukovati mokrim rukama.
- ► Nemojte koristiti uređaj ako je nivo vode na dnu veći od 5 mm.
- ► Nemojte ga uranjati u tečnosti niti držati pod mlazom tekuće vode.
- ► Za čišćenje uređaja nemojte da koristite čistač na paru ili čistač pod visokim pritiskom.
- ► Pre čišćenja sklonite sve kablove i električne predmete sa poda.
- ► Zaštitite bateriju od vatre, vreline i trajnog zračenja sunca.
- ► Zaštitite bateriju od vode i prodiruće tečnosti.
- ► Samo kvalifikovano stručno osoblje sme da menja akumulator.
- ► Akumulator nemojte puniti van uređaja.
- ► Za punjenje akzmulatora koristite isključivo servisnu stanicu koja je isporučena sa uređajem VXFWBS1.
- ► Prilikom čišćenja nemojte koristiti zapaljiva ili alkoholna sredstva.
- ► Upotrebljavajte samo adaptere i mrežne priključne kablove koje je odobrio proizvođač.
- ►  Uređaj se zagreva tokom rada. Nikada ne dodirujte vruće površine.
- ► Pre čišćenja ili transporta ostavite uređaj da se ohladi.
- ► Nemojte stavljati predmete na ili u servisnu stanicu.
- ► Da biste sprečili povrede, koristite uređaj samo u skladu sa namenom.
- ► Odeću, kosu, prste i druge delove tela držite dalje od otvora na uređaju i pokretnih delova.
- ► Cev ili mlaznice nikada nemojte usmeravati prema očima, kosi, ušima ili ustima.
- ► Uverite se da se prilikom usisavanja na stepenicama ispod uređaja ne nalaze osobe.

- ► Postarajte se da se deca ne igraju uređajem, čak ni kada se nalazi na servisnoj stanici.
- ► Ambalažni materijal držite van domašaja dece.
- ► Deci nipošto nemojte dozvoliti da se igraju sa ambalažnim materijalom.
- ► Ako iz oštećenog akumulatora izlazi para, dopremite svež vazduh.
- ► U slučaju poteškoća obratite se lekaru.
- ► Ako iz oštećenog akumulatora cure tečnosti, u slučaju kontakta sa kožom odmah isperite vodom.
- ► U slučaju kontakta sa očima dodatno potražite lekarsku pomoć.
- ► Sačekajte da se vlažni podovi osuše.
- ► Na vlažnim stepenicama i podovima hodajte pažljivo.
- ► Postavite servisnu stanicu blizu zida.
- ► Nemojte brisati špicaste ili oštre predmete.

Izbegavanje materijalne štete

- ► Servisnu stanicu nemojte koristiti na podovima koji su osetljivi na vlagu.
- ► Mlaznicu nipošto nemojte da koristite bez umetnutog valjka sa četkom.
- ► Nemojte brisati preko labavih predmeta ili ivica tepiha.
- ► Nemojte koristiti uređaj bez postavljenog rezervoara za prljavu vodu i rezervoara za svežu vodu.
- ► Nemojte pokretati samočišćenje bez postavljenog rezervoara za prljavu vodu.
- ► Uključeni uređaj nemojte podizati ili nositi.
- ► Uređaj nemojte nikada polagati na bok, ne tresite ga i ne udarajte ga.
- ► Nikada nemojte koristiti uređaj kada je nivo napunjenosti iznad maksimalnog nivoa rezervoara za prljavu vodu.
- ► Za duže pauze stavite uređaj u servisnu stanicu.
- ► Nemojte sipati vodu temperature iznad 40 °C.
- ► Koristite rastvor za čišćenje koji je specijalno razvijen za uređaj.
- ► Ispraznite rezervoar za prljavu vodu nakon upotrebe.
- ► Čuvajte uređaj sa čistim, praznim i suvim rezervoarima za vodu.
- ► Valjak sa četkom pre upotrebe očistite i proverite.
- ► Nikada nemojte koristiti uređaj bez filtera.
- ► Ne koristite ručku poklopca unutar rezervoara za prljavu vodu za nošenje.

Obim isporuke

Kada otpakujete uređaj, proverite sve delove da li imaju transportnih oštećenja i da li je isporuka potpuna.
→ *Sl.* **1**

A	Osnovni uređaj
B	Ručka
C	Četka za čišćenje
D	Servisna stanica
E	Valjak sa četkom [1]
F	Filter [1]

[1] U zavisnosti od opremljenosti uređaja

Upoznavanje sa uređajem

Pregled

Ovde ćete naći pregled sastavnih delova uređaja.
→ *Sl.* **2**

1	Valjak sa četkom
2	Rezervoar za svežu vodu
3	Ušica za otpuštanje rezervoara za svežu vodu
4	Poklopac ulaza za vodu
5	Prikaz na displeju
6	Komandni tasteri [1]
7	Ručka
8	Taster za otpuštanje ručke
9	Taster za govorne poruke
10	Ušica za otpuštanje rezervoara za prljavu vodu
11	Ručka rezervoara za prljavu vodu
12	Rezervoar za prljavu vodu
13	Ventilacioni otvor
14	PTC grejanje
15	Kontakti za punjenje
16	Servisna stanica
17	LED osvetljenje na mlaznicama
18	Ručka valjka sa četkom
19	Pogonski točkovi
20	Rastvor za čišćenje rezervoara [1]
21	Samočišćenje pedala

[1] U zavisnosti od opremljenosti uređaja

Elementi za rukovanje i displej

Preko komandnih elemenata možete da podesite sve funkcije uređaja i da dobijate informacije o radnom stanju.
→ *Sl.* **3**

1	Komandni tasteri [1]

2	Samočišćenje pedala
3	Taster za govorne poruke

[1] U zavisnosti od opremljenosti uređaja

Tasteri i elementi za rukovanje

	Pokretanje ili zaustavljanje brisanja. U servisnoj stanici ■ Prikaz nivoa punjenja akumulatora. ■ Zaustavljanje i završetak samočišćenja ili sušenja valjka sa četkom.
Mode ●○○	Kratko pritisnite: ■ Promena režima čišćenja. Dugo pritisnite: ■ Brisanje podešavanja za samočišćenje.
drying mode  drying mode	U servisnoj stanici: ■ Pokretanje tihog sušenja valjka sa četkom. ■ Prebacivanje između tihog i brzog sušenja. ■ Prekid sušenja tokom samočišćenja. Uključivanje ili isključivanje automatskog doziranja rastvora za čišćenje.[1]
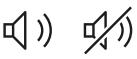	Uključivanje ili isključivanje govornih poruka. Kada su govorne poruke uključene: ■ Pritisnite dugo za promenu jezika.
 press to start	Pokretanje samočišćenja sa tihim sušenjem. Kada radi samočišćenje i sušenje: ■ Pritisnite dugo za zaustavljanje i završetak samočišćenja ili sušenja.

[1] U zavisnosti od opremljenosti uređaja

Elementi za prikaz na displeju
→*Sl.* **4**

1	MicroClean prsten
2	Displej
3	Prikaz režima čišćenja

	Automatsko doziranje rastvora za čišćenje je aktivno.[1]
dry 	Sušenje je aktivno. Na displeju se prikazuje napredak od 0% do 100%.
clean 	Samočišćenje je aktivno. Na displeju se prikazuje napredak od 0% do 100%.

[1] U zavisnosti od opremljenosti uređaja

Vremena trajanja akumulatora

Ove možete pogledati informacije o vremenu rada akumulatora.

Režim čišćenja	Maksimalno vreme rada baterije
Režim **Auto**	40 min
Turbo	30 min
Dry	30 min

Napomene

- Kao što je uobičajeno za litijum-jonske akumulatore, akumulatori se vremenom troše, zbog čega opada kapacitet i vreme rada akumulatora. To je prirodan proces starenja i ne predstavlja posledicu greške u materijalu, greške u proizvodnji ili materijalnog nedostatka.
- Prirodno habanje možete da usporite sledećim merama:
  - Uređaj punite samo u opsegu temperature između 5°C i 40°C.
  - Uređaj odlažite samo u opsegu temperature između 0 °C i 40 °C.
  - Potpuno pun ili potpuno prazan uređaj nemojte odlagati duže vreme.

Režimi čišćenja

Pomoću režima čišćenja možete da podesite intenzitet čišćenja i dovod vode.

Stepen	Upotreba
 Auto	U režimu **Auto**, uređaj automatski podešava snagu usisavanja stepenu zaprljanosti poda. MicroClean prsten prikazuje napredak čišćenja.
 Turbo	U režimu **Turbo**, uređaj radi sa maksimalnim dovodom vode i snagom usisavanja. Uređaj postiže najbolje rezultate čišćenja uz kraće vreme rada. Za zahtevne zadatke čišćenja i temeljno čišćenje jako zaprljanih tvrdih podova.
 Dry	U režimu **Dry**, dovod vode valjka sa četkom je deaktiviran. Za usisavanje prljavštine i preostale vode.

MicroClean prsten

U režimu **Auto**, inteligentni MicroClean prsten pokazuje stepen zaprljanosti poda.

Samočišćenje i sušenje

Kada se uređaj nalazi u servisnoj stanici, možete da koristite samočišćenje i sušenje.

Napomena: Očistite i osušite valjak sa četkom nakon svake upotrebe.

Koristite funkciju samočišćenja da biste očistili valjak sa četkom i usisni kanal uređaja.
Nakon toga se automatski pokreće tiho sušenje valjka sa četkom, usisnog kanala i filtera pomoću toplog vazduha.

Sušenje može da se aktivira ručno pomoću tastera.
Servisna stanica ima dva režima sušenja.

- Režim **Tiho sušenje** je standardni režim koji traje otprilike 20 minuta.
  Postiže se najbolji rezultat uz duže vreme sušenja.
  Prikaz pulsira.
- U režimu **Brzo sušenje** vreme sušenja se skraćuje na otprilike°5 minuta. Prikaz svetli neprekidno.

Simboli

Ovde ćete naći pregled simbola na uređaju.

Simbol	Opis
	Pre punjenja pročitajte uputstvo za upotrebu.
	Samo za upotrebu u zatvorenom prostoru.
	Topljivi osigurač sa vremenskim odlaganjem

Pre prve upotrebe

Montirati ručku

→*Sl.* **5**

Postaviti i priključiti servisnu stanicu

→*Sl.* **6**

Rukovanje

Punjenje uređaja

Napomene

- Akumulator se potpuno puni za manje od 5 h.
- Navedena vremena punjenja mogu da se razlikuju usled statusa napunjenosti, temperature i starosti akumulatora.

→*Sl.* **7**

Napomena: Kada je akumulator potpuno napunjen, displej se gasi i uređaj se isključuje.

Punjenje rezervoara za svežu vodu

- ▶ Nemojte sipati vodu temperature iznad 40 °C.
- ▶ Koristite rastvor za čišćenje koji je specijalno razvijen za uređaj.
- ▶ Poklopac za punjenje potpuno zatvorite pre nego što postavite rezervoar za vodu.
- ▶ Ostatke vode na rezervoaru obrišite upijajućom krpom.

→*Sl.* **8** - **15**

Čišćenje uređajem

→*Sl.* **16** - **20**

Upotreba funkcije lay flat

- ▶ Uređaj nemojte nikada polagati na bok, ne tresite ga i ne udarajte ga.
- ▶ Nikada nemojte koristiti uređaj kada je nivo napunjenosti iznad maksimalnog nivoa rezervoara za prljavu vodu.

Napomena: Za čišćenje ispod niskog nameštaja ili teško dostupnih, uskih mesta, uređaj se može nageti za 90°. Kada je nagib otprilike 70°, funkcija lay flat se automatski aktivira.
Kada je funkcija lay flat aktivirana, obratite pažnju na sledeće:

- snaga čišćenja je redukovana.
- kapacitet rezervoara za prljavu vodu je manji.
- govorna poruka vas podseća da ispraznite rezervoar za prljavu vodu kada se dostigne maksimalni nivo napunjenosti za funkciju lay flat.

→*Sl.* **21** - **22**

Pokretanje samočišćenja i sušenja

Napomena: Ako nivo napunjenosti akumulatora padne ispod 20%, aktivira se podsetnik za samočišćenje. Kada nivo napunjenosti akumulatora dostigne 20%, samočišćenje počinje automatski.

Zahtevi

- Uređaj se puni u servisnoj stanici.
- Stanje napunjenosti akumulatora je ≥ 20%.
- Rezervoar za svežu vodu je potpuno pun.
- Rezervoar za prljavu vodu je prazan.

→*Sl.* **23**

Napomena: Uređaj se ne puni tokom samočišćenja i sušenja.

Izbor režima sušenja

Napomena: Preporučujemo da pre sušenja pokrenete samočišćenje.

Zahtevi

- Uređaj se puni u servisnoj stanici.
- Stanje napunjenosti akumulatora je ≥ 20%.

→*Sl.* **24**

Čišćenje i nega

Da bi vaš uređaj dugo ostao funkcionalan, redovno ga čistite i održavajte.

Čišćenje uređaja

Zahtevi

- Uređaj je isključen sa strujnog napajanja.
- Uređaj je isključen.

→*Sl.* **25** - **26**

Čišćenje rezervoara za prljavu vodu

→*Sl.* **27** - **34**

Čišćenje rezervoara za svežu vodu

→*Sl.* **35** - **36**

Čišćenje podne mlaznice

- ▶ Očistite podnu mlaznicu pod mlazom tekuće vode.

Napomene

- Delovi podne mlaznice se čiste pomoću samočišćenja. Ako je zaprljanje veliko, ponovite postupak samočišćenja. Ako je prljavština i dalje zalepljena, delove možete zasebno da očistite.
- Da biste postigli optimalan rezultat čišćenja, menjajte valjak sa četkom na svakih 6°meseci. Odmah zamenite oštećen ili pohaban valjak sa četkom.

→*Sl.* **37** - **46**

Čišćenje servisne stanice

Zahtev: Isključite uređaj sa strujne mreže.

→*Sl.* **47**

Demontaža ručke

→*Sl.* **48**

Otklanjanje smetnji

Savet: Dodatne informacije i objašnjenja o otklanjanju smetnji možete da pronađete na internetu skeniranjem QR koda na naslovnoj strani i na našoj veb stranici *www.bosch-home.com*.

Uređaj ne funkcioniše.

Na displeju se prikazuje „block“. Govorna poruka signalizira da je potrebno čišćenje filtera i uklanjanje blokada.

- ▶ Očistite ili zamenite filter.
- ▶ Uklonite blokade u valjku sa četkom i usisnom kanalu.

Rezervoar za prljavu vodu je pun.

- ▶ Ispraznite i očistite rezervoar za prljavu vodu.

Usisna snaga opada.

Valjak sa četkom, rezervoar za svežu vodu i rezervoar za prljavu vodu nisu pravilno postavljeni.

- ▶ Proverite pravilan položaj svih delova.

Valjak sa četkom je prljav.

- ▶ Očistite valjak sa četkom.

Zapušena podna mlaznica, usisni otvor, rezervoar za prljavu vodu, filter ili poklopac rezervoara za prljavu vodu.

- ▶ Uklonite blokade.

Filter je zaprljan ili nije postavljen.

- ▶ Očistite ili zamenite filter.

Nema snabdevanja vodom.

Rezervoar za svežu vodu je prazan.

- ▶ Napunite rezervoar za svežu vodu.

Rezervoar za svežu vodu nije pravilno postavljen.

- ▶ Stavite rezervoar za svežu vodu pravilno.

Voda izlazi iz ventilacionog otvora.

Rezervoar za prljavu vodu je pun ili je površina rezervoara mokra.

1. Ispraznite rezervoar za prljavu vodu.
2. Obrišite preostalu vodu suvom krpom.

Uređaj tokom punjenje ne reaguje.

Kontakti za punjenje na servisnoj stanici su prljavi ili mokri.

- ▶ Očistite kontakte za punjenje suvom krpom.

Kontakti za punjenje na donjoj strani podne mlaznice su prljavi ili mokri.

- ▶ Očistite kontakte za punjenje suvom krpom.

Displej ne svetli kada se uređaj stavi na servisnu stanicu.

Uređaj nije pravilno postavljen u servisnu stanicu.

- ▶ Stavite uređaj pravilno u servisnu stanicu.

MicroClean prsten ne radi ispravno

Boja se ne menja u automatskom režimu.
Senzor u usisnom kanalu mlaznice je prljav.

1. Izvadite rezervoar za prljavu vodu.
2. Očistite usisni kanal podne mlaznice.

Neobični zvukovi kada je uređaj uključen.

Usisni otvor je zapušen.

- ▶ Očistite usisni otvor podne mlaznice.

Rezervoar za svežu vodu je prazan.

- ▶ Napunite rezervoar za svežu vodu.

Rezervoar za svežu vodu nije pravilno postavljen.

- ▶ Stavite rezervoar za svežu vodu pravilno.

Odlaganje starih uređaja u otpad

- ▶ Uređaj odložite u otpad na ekološki prihvatljiv način.

O aktuelnim načinima odlaganja u otpad informišite se kod svog specijalizovanog prodavca ili u svojoj opštinskoj odn. gradskoj upravi.

Ovaj je aparat označen u skladu sa evropskom smernicom 2012/19/EU o otpadnim električnim i elektronskim aparatima (waste electrical and electronic equipment - WEEE).
Smernica određuje okvir za povratak i reciklažu otpadnih aparata koji važi u celoj Evropskoj Uniji.

Odlaganje akumulatora/baterija u otpad

Akumulatori/baterije se moraju odložiti na ekološku reciklažu. Akumulatore/baterije nemojte bacati u kućni otpad.

- ▶ Akumulatore/baterije uklonite u otpad u skladu sa ekološkim načelima.

Tehnički podaci

Uređaj

Oznaka modela	VXFWATLAS4 / VXFWATLAS6
Dimenzija DxŠxV u mm	244x270x1119
Nominalni napon	21.6 V ⎓
Vreme rada u min	maks. 40
Tip akumulatora	BP21640A

Vreme punjenja akumulatora u h	≤ 5
Nominalni kapacitet akumulatora	4000 mAh

Servisna stanica

Oznaka modela	VXFWBS1
Dimenzija DxŠxV u mm	304x359x110
Nominalna izlazna snaga	25 V ⎓ 1 A
Nominalna ulazna snaga	220-240 V ~50/60 Hz 500 W

Korisnička služba

U skladu sa direktivom (EU) 2023/826, informaciju možete da pogledate online na *www.bosch-home.com* na stranici uređaja i stranici za servis vašeg uređаја u uputstvu za upotrebu i dodatnim dokumentima.

⚠ Безбедност mk

- Внимателно прочитајте го упатството.
- Чувајте го упатството и информациите за производот за подоцнежна употреба или за следните сопственици.
- При оштетувања при транспортот не го приклучувајте уредот.

Користете го уредот само:

- за чистење мазни, рамни тврди подови отпорни на влага, без тепих.
- со оригинални делови и опрема. При оштетувања со употребување на туѓи производи се губи правото на гаранција.
- во домаќинства и во затворени простории во домот на собна температура.
- до висина од максимум 2000 m надморска височина.

Не го користете уредот:

- за апсорбирање на лесно запаливи или експлозивни материи и гасови.
- за апсорбирање на штетни, раздразливи, жешки или вжарени материи.
- за всисување ултрафини честички, како пепел, саѓи, вар или гипс во прав.
- за всисување остри и големи предмети, како спојувалки, играчки или парчиња хартија.
- за апсорбирање на тонер прашина од принтери и копири.
- за апсорбирање на градежен шут.
- за чистење на незапечатени / незаштитени подови и подови од плута.
- за чистење на многу груби површини (на пр.. бетон, асфалт)
- за чистење на теписи, тапацир и душеци.
- за бришење многу обоени, лепливи или вискозни материи, како крем за чевли.
- за всисување на луѓе и животни.

Исклучете го уредот од електричното напојување, доколку:

- го чистите уредот.
- го расклопувате уредот.
- го собирате уредот.

Овој уред може да го употребуваат деца над 8 години и лица со намалени физички, сензорни или ментални способности или кои немаат искуство и/или знаење, ако се надгледувани или советувани за безбедно ракување со уредот и ги разбираат опасностите коишто може да произлезат од тоа.
Децата не смеат да играат со уредот.
Деца не смеат да го чистат и одржуваат уредот без надзор.

Безбедносни напомени

Почитувајте ги безбедносните напомени.

- Кабелот за струја не смее да дојде во контакт со жешки делови на уреди или со извори на топлина.
- Кабелот за струја не смее да дојде во контакт со остри агли или рабови.
- Не го превиткувајте, стискајте или менувајте кабелот за струја.
- Приклучете го и користете го уредот само според податоците на спецификационата плочка.
- Приклучете го уредот само во прописно инсталирана приклучница со заземјување на струјна мрежа со наизменична струја.
- Системот од заштитни кабли на електричната инсталација во домот мора да е прописно инсталиран.
- Само обучен стручен персонал смее да прави поправки на уредот.
- За поправка на уредот смеат да се користат само оригинални резервни делови.
- Ако се оштети кабелот за струја на овој уред, мора да го замени производителот или неговата сервисната служба или пак лице со слична квалификација, за да се избегнат опасности.
- Никогаш не користете оштетен уред. Повикајте ја сервисната служба. →*Страница 35*
- Никогаш не употребувајте уред со напукната или скршена површина.
- Никогаш не го влечете кабелот за струја за да го исклучите уредот од струја. Секогаш извлекувајте го приклучокот на кабелот за струја.
- Никогаш не го влечете или носете уредот за кабелот за струја.
- Ако уредот или кабелот за струја е оштетен, веднаш извлечете го мрежниот приклучок на кабелот или исклучете го осигурувачот во кутијата со осигурувачи.
- Уредот да се користи само во затворени простории.
- Не го изложувајте уредот на прекумерна топлина и влага.
- Никогаш не го користете уредот со влажни раце.
- Не користете го уредот ако висината на водата на подот е поголема од 5 mm.
- Не потопувајте во течности или не држете го под вода што тече.
- Не користете чистачи на пареа или под висок притисок, за да го чистите уредот.
- Отстранете ги сите кабли и електрични предмети од подот пред чистењето.
- Заштитете ја батеријата од оган, врелина и постојано сончево зрачење.
- Заштитете ја батеријата од вода или влага што навлегува.
- Само обучен стручен персонал смее да ја заменува батеријата.
- Никогаш не полнете ја батеријата надвор од уредот.
- Користете исклучиво сервисна станица која е испорачана со уредот за полнење на батеријата VXFWBS1.
- При чистење на уредот да не се користат запаливи материи или што содржат алкохол.
- Користете ги само дозволените адаптери и продолжни кабли од производителот.



- Уредот станува жежок за време на работата. Никогаш не допирајте ги жешките површини.
- Пред чистење или транспортирање, оставете го уредот да се олади.
- Не ставајте предмети врз или во сервисната станица.
- За да избегнете повреди, користете го уредот само како што е предвидено.
- Држете ги облеката, коса, прстите и другите делови од телото подалеку од отворите на уредот и од деловите што се движат.
- Никогаш не насочувајте ја цевката или млазниците кон очите, коса, ушите или устата.

- ► Проверете дали при всисување на скали нема лица под уредот.
- ► Погрижете се да не играат деца со уредот, дури и кога стои во сервисната станица.
- ► Материјалот од пакувањето држете го подалеку од деца.
- ► Не ги оставајте децата да си играат со материјалот за пакување.
- ► Ако оштетената батерија почне да испарува, проветрете.
- ► Во случај на потешкотии, консултирајте се со лекар.
- ► Ако истече течност од оштетената батерија и дојде во контакт со кожата, веднаш исплакнете со вода.
- ► Во случај на контакт со очи, побарајте медицинска помош.
- ► Оставете влажните подови да се исушат.
- ► Движете се внимателно по влажни скали и подови.
- ► Поставете ја сервисната станица во близина на ѕид.
- ► Не бришете предмети со остри или зашилени рабови.

Спречување материјални штети

- ► Сервисната станица не смее да се користи на подови чувствителни на влага.
- ► Никогаш не користете ја млазницата без вметнат валјак за четка.
- ► Не бришете преку предмети или рабови на теписи.
- ► Никогаш не користете го уредот без поставени сад за нечиста вода и сад за чиста вода.
- ► Никогаш не стартувајте самочистење без поставен сад за нечиста вода.
- ► Никогаш не кревајте го или носете го вклучениот уред.
- ► Никогаш не легнувајте го уредот настрана, не тресете го и не удирајте го.
- ► Никогаш не користете го уредот над максималното ниво на наполнетост на садот за нечиста вода.
- ► При подолги паузи, ставете го уредот во сервисната станица.
- ► Не полнете топла вода над 40 °C.
- ► Користете само раствор за чистење специјално наменет за овој уред.
- ► Испразнете го садот за нечиста вода по употреба.
- ► Чувајте го уредот со чисти, празни и исушени садови за вода.
- ► Исчистете го и проверете го четкастиот валјак пред употреба.
- ► Никогаш не користете го уредот без филтер.
- ► Не користете ја рачката на капакот во садот за нечиста вода за носење.

Обем на испорака

По отпакувањето проверете ги сите делови дали имаат оштетувања од транспортот и дали е целосна испораката.
→ *Сл.* **1**

A	Основен уред
B	Рачка
C	Четка за чистење
D	Сервисна станица
E	Четкаст валјак [1]
F	Филтер [1]

[1] Во зависност од карактеристиките на уредот

Запознавање

Преглед

Тука ќе најдете преглед на компонентите од Вашиот уред.
→ *Сл.* **2**

1	Четкаст валјак
2	Сад за свежа вода
3	Јазиче за отклучување на садот за чиста вода
4	Поклопец на отворот за вода
5	Приказ на екранот
6	Контролни копчиња [1]
7	Рачка
8	Копче за отклучување на рачката
9	Копче за гласовен излез
10	Јазиче за отклучување на садот за нечиста вода
11	Рачка на садот за нечиста вода
12	Сад за отпадна вода
13	Излез за воздух
14	PTC-грејач
15	Контакти за полнење
16	Сервисна станица
17	LED-осветлување на млазниците
18	Рачка на четкастиот валјак
19	Погонски тркала
20	Сад за раствор за чистење [1]
21	Педала за самочистење

[1] Во зависност од карактеристиките на уредот

Контролни елементи и екран

Преку контролните елементи ги поставувате сите функции на вашиот уред и добивате информации за оперативната состојба.
→*Сл.* **3**

1	Контролни копчиња[1]
2	Педала за самочистење
3	Копче за гласовен излез

[1] Во зависност од карактеристиките на уредот

Копчиња и контролни елементи

	Започнете или запрете бришење. Во сервисната станица ■ Прикажете ја состојбата на наполнетост на батеријата. ■ Паузирајте и завршете го самочистењето или сушењето на четкастиот валјак.
Mode ●○○	Кратко притискање: ■ Променете ги режимите на чистење. Долго притискање: ■ Избришете ја поставката за самочистење.
drying mode  drying mode	Во сервисната станица: ■ Започнете тивко сушење на четкастиот валјак. ■ Префрлувајте се меѓу тивко сушење и брзо сушење. ■ Откажете го сушењето за време на самочистењето. Вклучете или исклучете автоматско дозирање на растворот за чистење.[1]
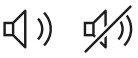	Вклучете или исклучете гласовен излез. При вклучен гласовен излез: ■ Притиснете и задржете за промена на јазикот.
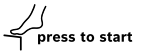 press to start	Започнете самочистење со тивко сушење. При тековно самочистење и сушење: ■ Притиснете и задржете за да го паузирате и завршите самочистењето или сушењето.

[1] Во зависност од карактеристиките на уредот

Елементи за приказ на екранот

→*Сл.* **4**

1	Прстен за MicroClean
2	Екран
3	Приказ за режим на чистење

	Автоматското дозирање на растворот за чистење е активно.[1]
dry 	Сушењето е активно. Напредокот се прикажува од 0-100 % на екранот.
clean 	Самочистењето е активно. Напредокот се прикажува од 0-100 % на екранот.

[1] Во зависност од карактеристиките на уредот

Времетраење на батеријата

Тука ќе најдете податоци за времетраењето на батеријата.

Режим на чистење	Максимално времетраење на батеријата
Auto-режим	40 мин
Turbo	30 мин
Dry	30 мин

Забелешки

- Како и секоја литиум-јонска батерија, батериите што се полнат се истрошуваат со текот на времето, поради што капацитетот на батеријата и времетраењето се намалуваат. Ова е природен процес на стареење и не е резултат на материјален или производствен дефект или квалитетот на материјалот.
- Можете да го одложите природното истрошување со преземање на следниве мерки:
  - Полнете го уредот само во температурни граници меѓу 5 °C и 40 °C.
  - Чувајте го уредот само во температурни граници меѓу 0 °C и 40 °C.
  - Не чувајте го уредот целосно наполнет или целосно испразнет долго време.

Режими на чистење

Со режимите на чистење може да ги поставите интензитетот на чистење и доводот на вода.

Степен	Употреба
 Auto	Во режим **Auto**, уредот ја приспособува моќноста на всисување според степенот на извалканост на подот. Прстенот за MicroClean е активен и го прикажува напредокот на чистењето.
 Turbo	Во режим **Turbo**, уредот работи со максимален довод на вода и моќност на всисување. Уредот постигнува најдобри резултати при чистење со пократко време на работа. За тешки задачи за чистење и длабинско чистење на многу извалкани тврди подови.
 Dry	Во режим **Dry** доводот на вода до четкастиот валјак е деактивиран. За вшмукување нечистотија или преостаната вода.

Прстен за MicroClean

Во режим **Auto**, интелигентниот прстен за MicroClean го прикажува степенот на извалканост на подот.

Самочистење и сушење

Ако уредот се наоѓа во сервисната станица, може да ги користите функциите за самочистење и сушење.

Забелешка: Исчистете и исушете го четкастиот валјак по секоја употреба.

Користете ја функцијата за самочистење за чистење на четкастиот валјак и каналот за всисување на уредот.
Потоа автоматски се активира тивкото сушење на четкастиот валјак, каналот за всисување и филтрите со дување топол воздух.
Сушењето може рачно да се активира преку копчето.

Сервисната станица нуди два режими на сушење.

- Режимот **Тивко сушење** е стандарден режим и трае прибл. 20 минути.
  Најдобар резултат се постигнува при подолго време на сушење. Приказот пулсира.
- Во режимот **Брзо сушење**, времето на сушење се намалува на прибл. 5 минути. Приказот свети непрекинато.

Ознаки

Тука ќе најдете преглед на симболите за вашиот апарат.

Симбол	Опис
	Прочитајте го упатството за користење пред полнење.
	Само за внатрешна употреба.
	Минијатурен осигурувач со временско одложување

Пред првата употреба

Монтирање на рачката

→*Сл.* **5**

Поставување и приклучување на сервисната станица

→*Сл.* **6**

Користење

Полнење на уред

Забелешки

- Батеријата целосно се полни за помалку од 5 часа.
- Наведените времиња на полнење може да се разликуваат поради статусот на полнење на батеријата, температурата на батеријата и староста на батеријата.

→*Сл.* **7**

Забелешка: Кога батеријата е целосно наполнета, екранот се гасне и уредот се исклучува.

Полнење на садот за свежа вода

- ▶ Не полнете топла вода над 40 °C.
- ▶ Користете само раствор за чистење специјално наменет за овој уред.
- ▶ Затворете го целосно капачето за полнење пред да го вметнете резервоарот за вода.
- ▶ Избришете ги остатоците од вода на резервоарот за вода со апсорбирачка крпа.

→*Сл.* **8** - **15**

Чистење со уредот

→*Сл.* **16** - **20**

Користење на функцијата lay flat

- ▶ Никогаш не легнувајте го уредот настрана, не тресете го и не удирајте го.
- ▶ Никогаш не користете го уредот над максималното ниво на наполнетост на садот за нечиста вода.

Забелешка: За чистење под низок мебел или тешко достапни, тесни места, уредот може да се навали до 90 °. При агол на навалување од прибл. 70 °, автоматски се активира функцијата lay flat.
Имајте предвид дека при активирана функција lay flat:

- моќноста на чистење е намалена.
- капацитетот на садот за нечиста вода е помал.
- гласовниот излез потсетува на празнење на садот за нечиста вода кога ќе се достигне максималното ниво на полнење за функцијата lay flat.

→*Сл.* **21** - **22**

Стартување самочистење и сушење

Забелешка: Ако состојбата на наполнетост на батеријата падне под 20 %, се активира потсетникот за самочистење. Кога состојбата на наполнетост на батеријата ќе достигне 20 %, самочистењето автоматски започнува.

Услови

- Уредот се полни во сервисната станица.
- Состојбата на наполнетост на батеријата е ≥ 20%.
- Садот за чиста вода е целосно наполнет.
- Садот за нечиста вода е празен.

→*Сл.* **23**

Забелешка: Уредот не се полни за време на самочистењето и сушењето.

Избирање режими на сушење

Забелешка: Се препорачува самочистењето да е стартува пред сушењето.

Услови

- Уредот се полни во сервисната станица.
- Состојбата на наполнетост на батеријата е ≥ 20%.

→*Сл.* **24**

Чистење и нега

За вашиот уред долго да остане функционален, редовно чистете го и одржувајте го.

Чистење на уредот

Услови

- Уредот е исклучен од напојувањето.
- Уредот е исклучен.

→*Сл.* **25** - **26**

Чистење на садот за нечиста вода

→*Сл.* **27** - **34**

Чистење на садот за чиста вода

→*Сл.* **35** - **36**

Чистење на подната млазница

► Никогаш не чистете ја подната млазница под млаз вода.

Забелешки

- Со самочистењето се чистат деловите на подната млазница. Ако е многу извалкана, повторете го самочистењето. Ако нечистотиите сè уште се залепени, може одделно да ги исчистите деловите.
- За да постигнете оптимален резултат на чистење, менувајте го четкастиот валјак на секои 6°месеци. Ако четкастиот валјак е оштетен или истрошен, заменете го веднаш.

→*Сл.* **37** - **46**

Чистење на сервисна станица

Услов: Исклучете го уредот од струја.

→*Сл.* **47**

Демонтирање на рачката

→*Сл.* **48**

Отстранете ги пречките

Совет: Понатамошни информации и објаснувања за отстранувањето грешки ќе најдете онлајн со скенирање на QR-кодот на предната страница и на нашата веб-страница *www.bosch-home.com*.

Уредот не функционира.

На екранот се појавува „block“. Гласовна порака сигнализира дека филтерот треба да се исчисти и блокадите да се отстранат.

► Исчистете го или заменете го филтерот.

► Отстранете ги блокадите на четкастиот валјак и каналот за всисување.

Садот за нечиста вода е полн.

► Испразнете го и исчистете го садот за нечиста вода.

Моќноста на всисување ослабнува.

Четкастиот валјак, садот за чиста вода и садот за нечиста вода не се правилно поставени.

► Проверете дали сите делови се правилно наместени.

Четкастиот валјак е извалкан.

► Исчистете ја цилиндричната четка.

Подната млазница, отворот за всисување, садот за нечиста вода, филтерот или капакот на садот за нечиста вода се затнати.

► Отстранете ги блокадите.

Филтерот е извалкан или недостасува.

► Исчистете го или заменете го филтерот.

Нема довод на вода.

Садот за чиста вода е празен.

► Наполнете го садот за чиста вода.

Садот за чиста вода не е правилно поставен.

► Поставете го садот за чиста вода правилно.

Вода истекува од излезот за воздух.

Садот за нечиста вода е полн или површината на садот е влажна.

1. Испразнете го садот за нечиста вода.
2. Соберете ја преостанатата вода со сува крпа.

Уредот не реагира за време на полнењето.

Контактите за полнење на сервисната станица се извалкани или влажни.

► Исчистете ги контактите за полнење со сува крпа.

Контактите за полнење одоздола на подната млазница се извалкани или влажни.

► Исчистете ги контактите за полнење со сува крпа.

Екранот не свети кога уредот ќе се постави на сервисната станица.

Уредот не е правилно поставен во сервисната станица.

► Поставете го уредот правилно на сервисната станица.

Прстенот за MicroClean не функционира правилно

Бојата не се менува во автоматски режим. Сензорот во каналот за всисување на млазницата е извалкан.

1. Извадете го садот за нечиста вода.
2. Исчистете го каналот за всисување на подната млазница.

Невообичаени звуци кога уредот е вклучен.

Отворот за всисување е затнат.

► Исчистете го отворот за всисување на подната млазница.

Садот за чиста вода е празен.

► Наполнете го садот за чиста вода.

Садот за чиста вода не е правилно поставен.

► Поставете го садот за чиста вода правилно.

Отстранување на стариот уред

► Отстранете го уредот согласно прописите за животна средина.

Информации за тековните начини на фрлање во отпад можете да добиете од специјализиран

продавач и од регионалните или градските власти.



Овој апарат е означен според европскиот пропис 2012/19/ЕЗ за електро и електронски апарати (waste electrical and electronic equipment – WEEE).
Прописот ја дава рамката за враќање и искористување на старите апарати, важечко ширум Европа.

Отстранување на акумулаторските батерии/батериите

Акумулаторските батерии/батериите треба да се рециклираат на еколошки здрав начин. Акумулаторските батерии/батериите не ги фрлајте во домашното ѓубре.

- ▶ Отстранете ги акумулаторските батерии/батериите на еколошки начин.

Технички податоци

Уред

Име на модел	VXFWATLAS4 / VXFWATLAS6
Димензија LxBxH во mm	244x270x1119
Номинален напон	21.6 V ⎓
Време на работа во мин.	макс. 40
Тип на батерија	BP21640A
Време на полнење на батерија во часови	≤ 5
Номинален капацитет на батеријата	4000 mAh

Сервисна станица

Име на модел	VXFWBS1
Димензија LxBxH во mm	304x359x110
Номинална излезна јачина	25 V ⎓ 1 A
Номинална влезна јачина	220-240 V ~50/60 Hz 500 W

Сервисна служба

Информациите во согласност со Регулативата (EU) 2023/826 може да ги најдете на интернет под *www.bosch-home.com* на страницата за производот и услугата на вашиот уред во упатството за користење и дополнителни документи.

⚠ Siguria **sq**

- Lexoni me kujdes këtë manual.
- Ruani manualin dhe informacionet e produktit për përdorim të mëvonshëm ose për zotëruesin pasardhës të saj.
- Mos e lidhni pajisjen nëse konstatoni dëmtime nga transporti.

Përdoreni pajisjen vetëm:

- për pastrimin e dyshemeve të forta, të lëmuara, të rrafshëta dhe rezistente ndaj lagështisë, pa mbulesë prej qilimi.
- me pjesë dhe aksesorë origjinalë. Në rast dëmtimi nga përdorimi i produkteve të huaja e drejta e garancisë bëhet e pavlefshme.
- në shtëpi dhe në ambiente të mbyllura të mjedisit shtëpiak në temperaturën e ambientit.
- deri në një lartësi prej 2000 m mbi nivelin e detit.

Mos e përdorni pajisjen:

- për thithjen e lëndëve dhe gazeve lehtësisht të ndezshme ose plasëse.
- për thithjen e lëndëve të dëmshme për shëndetin, me buzë të mprehta, të nxehta ose të ndezura.
- për thithjen e grimcave ultra të imëta, si hi, blozë, gëlqere ose pluhur gipsi.
- për thithjen e objekteve të mprehta dhe të mëdha, si kapëse letrash, lodra ose copa letre.

- për thithjen e pluhurit të bojës nga printerët dhe pajisjet fotokopjuese.
- për thithjen e mbeturinave ndërtimore.
- për pastrimin e dyshemeve të paizoluara / të patrajtuara dhe të dyshemeve prej tape.
- për pastrimin e sipërfaqeve shumë të ashpra (p.sh. beton, asfalt)
- për pastrimin e tapetave, të jastëkëve dhe të dyshekëve.
- për fshirjen e substancave që lënë shumë ngjyrë, ngjitëse ose viskoze, si krem për këpucë.
- për thithjen e papastërtive nga njeriu ose kafshët.

Shkëputni pajisjen nga furnizimi me energji, kur:

- pastroni pajisjen.
- shkëputni pjesët e pajisjes nga njëra-tjetra.
- montoni pajisjen.

Kjo pajisje mund të përdoret nga fëmijët e moshës 8 vjeç e lart dhe nga personat me aftësi të kufizuara fizike, ndijuese ose mendore apo me mungesë përvoje dhe/ose njohurish, nëse këta mbikëqyren ose udhëzohen për përdorimin e sigurt të pajisjes dhe ata i kuptojnë rreziqet që mund të lindin prej saj.
Mos lejoni fëmijët që të luajnë me pajisjen.
Pastrimi dhe mirëmbajtja nga përdoruesi nuk duhet të bëhen nga fëmijët pa mbikëqyrjen e një të rrituri.

Udhëzime sigurie

Ndiqni udhëzimet e sigurisë.

- ▶ Mos lini kurrë që kordoni elektrik të bjerë në kontakt me pjesët e nxehta të pajisjes ose burime të tjera nxehtësie.
- ▶ Mos lejoni kurrë që kordoni elektrik të bjerë në kontakt me maja ose me buzë të mprehta.
- ▶ Mos e përdridhni, mos e shtypni ose mos e ndryshoni kordonin elektrik.
- ▶ Lidheni pajisjen dhe vëreni në përdorim vetëm në rrjet elektrik sipas të dhënave në etiketën e parametrave.
- ▶ Lidheni pajisjen vetëm nëpërmjet një prize të instaluar sipas rregullave me tokëzim, në një rrjet elektrik me rrymë alternative.
- ▶ Sistemi mbrojtës i instalimit elektrik të shtëpisë duhet të jetë instaluar sipas rregullave.
- ▶ Riparimet në pajisje duhen kryer vetëm nga staf teknik i trajnuar për këtë qëllim.
- ▶ Për riparimin e pajisjes lejohet të përdoren vetëm pjesë këmbimi origjinale.
- ▶ Nëse dëmtohet kordoni elektrik i pajisjes, atëherë ai duhet të zëvendësohet nga prodhuesi ose shërbimi i tij për klientin ose nga një person i ngjashëm i kualifikuar, për të evituar rreziqet e mundshme.
- ▶ Kurrë mos vini në punë një pajisje të dëmtuar. Telefononi shërbimin e klientit. →*Faqe 41*
- ▶ Asnjëherë mos e vini në punë pajisjen me sipërfaqe të plasaritur ose të thyer.
- ▶ Asnjëherë mos tërhiqni kordonin lektrik për të shkëputur pajisjen nga rrjeti elektrik. Hiqeni kordonin elektrik duke e kapur gjithmonë nga spina.
- ▶ Asnjëherë mos e tërhiqni ose mos e mbani pajisjen nga kordoni elektrik.
- ▶ Kur pajisja ose kordoni elektrik është i dëmtuar, shkëputni menjëherë kordonin elektrik ose fikni siguresën në kutinë e siguresave.
- ▶ Përdoreni pajisjen vetëm në ambiente të mbyllura.
- ▶ Asnjëherë mos e ekspozoni pajisjen në nxehtësi të madhe apo në lagështi.
- ▶ Asnjëherë mos e përdorni pajisjen me duar të lagura.
- ▶ Mos e përdorni pajisjen nëse niveli i ujit në dysheme është më shumë se 5 mm.
- ▶ Mos e zhytni në lëngje as mos e mbani nën ujë të rrjedhshëm.

- Mos përdorni pastrues me avull ose pastrues me presion të lartë për të pastruar pajisjen.
- Largoni të gjitha kabllot dhe objektet elektrike nga dyshemeja përpara pastrimit të saj.
- Mbrojeni baterinë nga zjarri, nxehtësia dhe drita konstante diellore.
- Mbrojeni baterinë nga depërtimi i ujit dhe i lagështirës.
- Vetëm specialistët e kualifikuar mund ta ndërrojnë baterinë.
- Mos e karikoni asnjëherë baterinë jashtë pajisjes.
- Për karikimin e baterisë, përdorni vetëm stacionin e shërbimit të marrë në dorëzim bashkë me pajisjen VXFWBS1.
- Gjatë pastrimit të pajisjes mos përdorni lëndë të djegshme ose me përmbajtje alkooli.
- Përdorni vetëm adaptorë dhe linja elektrike të miratuara nga prodhuesi.
-  Pajisja nxehet kur punon. Mos prekni kurrë sipërfaqet e nxehta.
- Lëreni pajisjen të ftohet përpara pastrimit ose transportit.
- Mos vendosni objekte mbi ose në stacionit të shërbimit.
- Për të evituar lëndimin, përdoreni pajisjen vetëm sipas përdorimit të synuar.
- Mbajini veshjet, flokët, gishtat dhe pjesët e tjera të trupit larg zgavrave të pajisjes dhe pjesëve të lëvizshme.
- Mos e drejtoni asnjëherë tubin ose thithëset në drejtim të syve, të flokëve, të veshëve ose të gojës.
- Sigurohuni që gjatë fshirjes së shkallëve, të mos ndodhen njerëz nën pajisjes.
- Sigurohuni që të mos luajnë fëmijë me pajisjen, edhe nëse është në stacionin e shërbimit.
- Mbani larg fëmijëve materialin e paketimit.
- Mos i lini fëmijët të luajnë me materialin e paketimit.
- Nëse dalin avuj nga një bateri e dëmtuar, ajrosni me ajër të pastër.
- Në rast shqetësimesh, konsultohuni me mjekun.
- Nëse dalin lëngje nga një bateri e dëmtuar dhe bien në kontakt me lëkurën, shpëlajeni menjëherë me ujë.
- Kërkoni ndihmën mjekësore edhe në rast kontakti me sytë.
- Thani dyshemetë e lagura.
- Ecni me kujdes në shkallët dhe dyshemetë e lagura.
- Vendoseni stacionin e shërbimit pranë një muri.
- Mos fshini asnjë objekt me buzë të mprehta ose me majë.

Shmangia e dëmeve materiale

- Mos e përdorni stacionin e shërbimit në bazamente të ndjeshme ndaj lagështirës.
- Mos e përdorni kurrë thithësen pa vendosur rulin e furçës.
- Mos fshini mbi objekte të lira ose mbi skajet e qilimave.
- Mos e përdorni kurrë pajisjen pa e pasur të vendosur depozitën e ujit të ndotur dhe depozitën e ujit të pastër.
- Mos e nisni kurrë vetëpastrimin pa e vendosur depozitën e ujit të ndotur.
- Mos e ngrini dhe mos e mbani kurrë pajisjen kur është e ndezur.
- Mos e vendosni kurrë pajisjen në pjesën anësore, mos e tundni dhe mos e goditni.
- Mos e përdorni kurrë pajisjen kur tejkalohet niveli maksimal i mbushjes së depozitës së ujit të ndotur.
- Gjatë pauzave të gjata vendoseni pajisjen në stacionin e shërbimit.
- Mos hidhni ujë të nxehtë me temperaturë mbi 40 °C.
- Përdorni vetëm tretësirë pastrimi të zhvilluar posaçërisht për pajisjen.
- Zbrazni depozitën e ujit të ndotur pas përdorimit.
- Ruajeni pajisjen me depozita të ujit të pastra, të zbrazëta dhe të thara.
- Pastroni dhe kontrolloni rulin me furçë para përdorimit.

- ▶ Mos e vini në punë asnjëherë pajisjen pa filtër.
- ▶ Mos e përdorni dorezën e kapakut në rezervuarin e ujit të ndotur për ta bartur pajisjen.

Përmbajtja e dërgesës

Pas nxjerrjes nga paketimi kontrolloni të gjitha pjesët për dëmtime nga transporti dhe për plotësinë e dërgesës.
→*Fig.* **1**

A	Njësia bazë
B	Dorezë
C	Furçë pastrimi
D	Stacion shërbimi
E	Ruli me furçë [1]
F	FIltri [1]

[1] Sipas pajimit të pajisjes

Njohja

Përmbledhje

Këtu gjeni një pasqyrë përmbledhëse të pjesëve përbërëse të pajisjes.
→*Fig.* **2**

1	Ruli me furçë
2	Depozita e ujit të freskët
3	Morseta e zhbllokimit të depozitës së ujit të freskët
4	Kapaku i hyrjes së ujit
5	Treguesi në ekran
6	Butonat e komandimit [1]
7	Dorezë
8	Butoni i lëshimit të dorezës
9	Butoni i versionit zanor
10	Morseta e zhbllokimit të depozitës së ujit të ndotur
11	Doreza e depozitës së ujit të ndotur
12	Depozita e ujit të ndotur
13	Vrima e daljes së ajrit
14	Ngrohësi PTC
15	Kontaktet e karikimit
16	Stacion shërbimi
17	Ndriçimi LED i grykave
18	Doreza e rulit me furçë
19	Rrotat drejtuese
20	Rezervuari i tretësirës pastruese [1]
21	Pedali i vetëpastrimit

[1] Sipas pajimit të pajisjes

Elemenetët komandues dhe ekrani

Përmes elementeve të komandimit ju aktivizoni të gjitha funksionet e pajisjes dhe merrni informacion për gjendjen e funksionimit.
→*Fig.* **3**

1	Butonat e komandimit [1]
2	Pedali i vetëpastrimit
3	Butoni i versionit zanor

[1] Sipas pajimit të pajisjes

Butonat dhe elementet e komandimit

	Filloni ose ndaloni fshirjen. Në stacionin e shërbimit ■ Shfaq nivelin e karikimit të baterisë. ■ Ndaloni dhe përfundoni vetëpastrimin ose tharjen e rulit me furçë.
Mode ●○○	Shtypeni shkurt: ■ Ndërroni modalitetin e pastrimit. Shtypeni gjatë: ■ Fikja e rregullimit të vetëpastrimit.
drying mode drying mode	Në stacionin e shërbimit ■ Nisni tharjen pa zhurmë të rulit me furçë. ■ Ndërroni ndërmjet tharjes pa zhurmë dhe tharjes së shpejtë. ■ Ndërpritni tharjen gjatë vetëpastrimit. Aktivizimi ose çaktivizimi i dozimit automatik të tretësirës pastruese. [1]
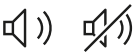	Aktivizimi ose çaktivizimi i versionit zanor. Kur është i aktivizuar versioni zanor: ■ Për të ndryshuar gjuhën, mbajeni të shtypur gjatë.
 press to start	Nisni vetëpastrimin me tharje pa zhurmë. Kur janë duke u zhvilluar vetëpastrimi dhe tharja: ■ Për të ndaluar dhe përfunduar vetëpastrimin ose tharjen, mbajeni të shtypur gjatë.

[1] Sipas pajimit të pajisjes

Elementet treguese në ekran

→*Fig.* **4**

1	UnazaMicroClean
2	Ekrani
3	Treguesi i modalitetit të pastrimit

	Dozimi automatik i tretësirës pastruese është i aktiv. [1]

dry 	Tharja është aktive. Ecuria shfaqet në ekran prej 0-100 %.
clean 	Vetëpastrimi është aktiv. Ecuria shfaqet në ekran prej 0-100 %.

[1] Sipas pajimit të pajisjes

Kohët e punës së baterive

Këtu do të gjeni informacione për kohët e baterisë.

Modaliteti i pastrimit	Koha maksimale e punës së baterisë
Modaliteti **Auto**	40 min
Turbo	30 min
Dry	30 min

Shënime

- Si me çdo bateri me jone litiumi, bateritë konsumohen me kalimin e kohës, sepse kapaciteti i baterisë dhe kohëzgjatja bien me kalimin e kohës. Ky është një proces vjetrimi natyral dhe jo pasojë e ndonjë defekti materiali, defekti në prodhim apo mangësie materiale.
- Ju mund ta zvogëloni konsumin natyral nëpërmjet masave të mëposhtme:
  - Karikoni pajisjen vetëm në diapazonin e temperaturës midis 5 °C dhe 40 °C.
  - Ruajeni pajisjen vetëm në diapazonin e temperaturës midis 0 °C deri në 40 °C.
  - Mos e ruani pajisjen për kohë shumë të gjatë plotësisht të karikuar ose komplet të shkarkuar.

Modalitetet e pastrimit

Me modalitetet e pastrimit mund të vendosni intensitetin e pastrimit dhe furnizimin me ujë.

Niveli	Përdorimi
 Auto	Në modalitetin **Auto** pajisja e përshtat automatikisht fuqinë e thithjes sipas shkallës së ndotjes së dyshemesë. Unaza MicroClean është aktive dhe tregon ecurinë e pastrimit.
 Turbo	Në modalitetin **Turbo** pajisja punon me furnizim maksimal të ujit dhe fuqi maksimale të thithjes. Pajisja arrin rezultatin më të mirë të pastrimit në kohën më të shkurtër. Për pastrime të vështira dhe pastrim të thellë të dyshemeve të forta shumë të ndotura.
 Dry	Në modalitetin **Dry** është i çaktivizuar furnizimi i ujit drejtë rulit me furçë. Për thithjen e ndotjeve ose ujit të mbetur.

Unaza MicroClean

Në modalitetin **Auto** unaza inteligjente MicroClean tregon shkallën e ndotjes së dyshemesë.

Vetëpastrimi dhe tharja

Kur pajisja ndodhet në stacionin e shërbimit, mund të përdorni vetëpastrimin dhe tharjen.

Shënim: Pastrojeni dhe thajeni rulin me furçë pas çdo përdorimi.

Përdorni vetëpastrimin për të pastruar rulin me furçë dhe kanalin e thithjes të pajisjes.
Më pas nis automatikisht tharja pa zhurmë e rulit me furçë, kanalit të thithjes dhe filtrave, përmes fryrjes së ajrit të ngrohtë.
Tharja mund të aktivizohet në mënyrë manuale ose përmes butonit.

Stacioni i shërbimit ka dy modalitete tharjeje.

- Modaliteti **Tharja pa zhurmë** është modaliteti standard dhe zgjat rreth 20 minuta.
  Rezultati më i mirë arrihet me një kohë më të gjatë tharjeje. Treguesi pulson.
- Në modalitetin **Tharja e shpejtë** koha e tharjes reduktohet në rreth 5 minuta. Treguesi ndriçon pa ndërprerje.

Simbolet

Këtu do të gjeni një përmbledhje të ikonave në pajisjen tuaj.

Simboli	Përshkrimi
	Para karikimit lexoni manualin e përdorimit.
	Vetëm për përdorim në hapësirat e brendshme.
	Siguresë miniaturë me vonesë kohore

Përpara përdorimit për herë të parë

Montimi i dorezës

→*Fig.* **5**

Montimi dhe lidhja e stacionit të shërbimit

→*Fig.* **6**

Komandimi

Karikimi i pajisjes

Shënime

- Bateria karikohet plotësisht për më pak se 5 h.
- Kohët e treguara të karikimit mund të ndryshojnë në varësi të gjendjes së karikimit të baterisë, të temperaturës së baterisë dhe të vjetrimit të baterisë.

→*Fig.* **7**

Shënim: Kur bateria është karikuar plotësisht, ekrani fiket dhe pajisja çaktivizohet.

Mbushni depozitën e ujit të freskët

- ▶ Mos hidhni ujë të nxehtë me temperaturë mbi 40 °C.
- ▶ Përdorni vetëm tretësirë pastrimi të zhvilluar posaçërisht për pajisjen.

- ▶ Mbyllni plotësisht kapakun e mbushjes përpara vendosjes së depozitës së ujit.
- ▶ Fshini me një leckë thithëse ujin e mbetur mbi depozitën e ujit.

→*Fig.* **8** - **15**

Pastrimi me pajisje

→*Fig.* **16** - **20**

Përdorimi i funksionit lay flat

- ▶ Mos e vendosni kurrë pajisjen në pjesën anësore, mos e tundni dhe mos e goditni.
- ▶ Mos e përdorni kurrë pajisjen kur tejkalohet niveli maksimal i mbushjes së depozitës së ujit të ndotur.

Shënim: Për pastrimin nën mobilie të ulëta ose në zona të ngushta dhe të vështira për t'u arritur, pajisja mund të anohet deri në 90 °. Nga një kënd animi prej rreth 70 ° funksioni lay flat aktivizohet automatikisht. Vini re se, kur funksioni lay flat është i aktivizuar:

- fuqia e pastrimit është e reduktuar.
- kapaciteti i depozitës së ujit të ndotur është më i vogël.
- versioni zanore njofton zbrazjen e depozitës së ujit të ndotur, kur arrihet niveli maksimal i mbushjes për funksionin lay flat.

→*Fig.* **21** - **22**

Nisja e vetëpastrimit dhe tharjes

Shënim: Nëse statusi i karikimit të baterisë bie nën 20%, aktivizohet kujtesa për vetëpastrim. Kur statusi i karikimit të baterisë arrin 20%, vetëpastrimi fillon automatikisht.

Parakushtet

- Pajisja karikohet në stacionin e shërbimit.
- Statusi i karikimit të baterisë është ≥ 20%.
- Depozita e ujit të pastër është plotësisht e mbushur.
- Depozita e ujit të ndotur është e zbrazët.

→*Fig.* **23**

Shënim: Gjatë vetëpastrimit dhe tharjes, pajisja nuk karikohet.

Zgjedhja e modaliteteve të tharjes

Shënim: Rekomandohet që para tharjes të fillohet vetëpastrimi.

Parakushtet

- Pajisja karikohet në stacionin e shërbimit.
- Statusi i karikimit të baterisë është ≥ 20%.

→*Fig.* **24**

Pastrimi dhe kujdesi

Në mënyrë që pajisja të qëndrojë funksionale për kohë të gjatë, pastrojeni dhe kujdesuni për të rregullisht.

Pastrimi i pajisjes

Parakushtet

- Pajisja është shkëputur nga ushqimi elektrik.
- Pajisja është e fikur.

→*Fig.* **25** - **26**

Pastrimi i depozitës së ujit të ndotur

→*Fig.* **27** - **34**

Pastrimi i depozitës së ujit të pastër

→*Fig.* **35** - **36**

Pastrimi i kokës së fshirjes për dysheme

- ▶ Mos e pastroni kurrë kokën për fshirjen e dyshemesë nën ujë të rrjedhshëm.

Shënime

- Me anë të vetëpastrimit pastrohen pjesët e kokës për fshirjen e dyshemesë. Në rast ndotjeje të fortë, përsëriteni vetëpastrimin. Nëse papastërtitë vazhdojnë të ngjiten, mund t'i pastroni pjesët veç e veç.
- Për të arritur një rezultat optimal pastrimi, ndërroni rulin me furçë çdo 6°muaj. Ndërroni menjëherë rulin me furçë nëse është i dëmtuar ose i konsumuar.

→*Fig.* **37** - **46**

Pastrimi i stacionit të shërbimit

Parakushti: Shkëputni pajisjen nga furnizimi me energji.

→*Fig.* **47**

Çmontimi i dorezës

→*Fig.* **48**

Mënjanimi i defekteve

Këshillë: Informacione dhe sqarime të mëtejshme për zgjidhjen e problemeve mund t'i gjeni në internet duke skanuar kodin QR në faqen e parë dhe në faqen tonë të internetit *www.bosch-home.com*.

Pajisja nuk funksionon.

Në ekran shfaqet "block". Një njoftim zanor sinjalizon se filtri duhet të pastrohet dhe bllokimet duhet të hiqen.

- ▶ Pastroni ose ndërroni filtrin.
- ▶ Hiqni bllokimet në rulin me furçë dhe në kanalin e thithjes.

Depozita e ujit të ndotur është e mbushur.

- ▶ Zbrazni dhe pastroni depozitën e ujit të ndotur.

Reduktoni fuqinë e thithjes.

Ruli me furçë, depozita e ujit të pastër dhe depozita e ujit të ndotur nuk janë vendosur siç duhet.

- ▶ Kontrolloni vendosjen e saktë të të gjitha pjesëve.

Ruli me furçë është i ndotur.

- ▶ Pastroni rulin me furçë.

Koka për fshirjen e dyshemesë, gryka e thithjes, depozita e ujit të ndotur, filtri ose kapaku i depozitës së ujit të ndotur janë të bllokuara.

- ▶ Hiqni bllokimet.

Filtri është i ndotur ose mungon.

- ▶ Pastroni ose ndërroni filtrin.

Nuk ka furnizim me ujë.

Depozita e ujit të freskët është bosh.

- ▶ Mbushni depozitën e ujit të freskët.

Depozita e ujit të freskët nuk është vendosur mirë.

▶ Vendoseni saktë depozitën e ujit të freskët.

Uji del nga dalja e ajrit.

Depozita e ujit të ndotur është plot ose sipërfaqja e depozitës është e lagur.

1. Zbrazni depozitën e ujit të ndotur.

2. Thithni ujin e mbetur me një leckë të thatë.

Pajisja nuk reagon gjatë karikimit.

Kontaktet e karikimit të stacionit të shërbimit janë të ndotura ose të lagura.

▶ Pastroni kontaktet e karikimit me një leckë të thatë.

Kontaktet e karikimit në pjesën e poshtme të kokës për fshirjen e dyshemesë janë të ndotura ose të lagura.

▶ Pastroni kontaktet e karikimit me një leckë të thatë.

Ekrani nuk ndriçon kur pajisja vendoset në stacionin e shërbimit.

Pajisja nuk është vendosur siç duhet në stacionin e shërbimit.

▶ Vendoseni pajisjen siç duhet në stacionin e shërbimit.

Unaza MicroClean nuk funksionon siç duhet

Ngjyra nuk ndryshon në modalitetin Auto.
Sensori në kanalin e thithjes së grykës është i ndotur.

1. Nxirreni depozitën e ujit të ndotur.

2. Pastroni kanalin e thithjes të kokës për fshirjen e dyshemesë.

Zhurma të pazakonta kur pajisja është e ndezur.

Vrima e thithjes është e bllokuar.

▶ Pastroni vrimën e thithjes të kokës për fshirjen e dyshemesë.

Depozita e ujit të freskët është bosh.

▶ Mbushni depozitën e ujit të freskët.

Depozita e ujit të freskët nuk është vendosur mirë.

▶ Vendoseni saktë depozitën e ujit të freskët.

Hedhja e pajisjes së vjetër

▶ Hidheni pajisjen në mënyrë të përshtatshme për mjedisin.

Informacioni për mënyrat aktuale të hedhjes mund të merret nga shitësi specialist, si dhe pranë administratës vendore të komunës ose qytetit.



Ky aparat përmban shënjën e aparaturave elektrike dhe elektroteknike sipas Udhëzimit 2012/19/EU (waste electrical and electronic equipment - WEEE).

Udhëzimi jep kuadrin ligjor për te drejtën e kthimit mbrapsht të aparaturave të përdorura në të gjithë BE.

Hedhja e akumulatorëve/baterive

Akumulatorët/bateritë duhen dërguar për riciklim për të mbrojtur mjedisin. Mos i hidhni akumulatorët/bateritë te mbeturinat e zakonshme shtëpiake.

▶ Hidhni akumulatorët/bateritë në përputhje me rregullat për mbrojtjen e ambientit.

Të dhëna teknike

Pajisja

Emërtimi i modelit	VXFWATLAS4 / VXFWATLAS6
Dimensionet Gjat.xGjer.xLart. në mm	244x270x1119
Tensioni nominal	21.6 V ⎓
Kohëzgjatja në min	maks. 40
Lloji i baterisë	BP21640A
Koha e karikimit të baterisë në orë	≤ 5
Kapaciteti nominal i baterisë	4000 mAh

Stacion shërbimi

Emërtimi i modelit	VXFWBS1
Dimensionet Gjat.xGjer.xLart. në mm	304x359x110
Fuqia nominale në dalje	25 V ⎓ 1 A
Fuqia nominale në hyrje	220-240 V ~50/60 Hz 500 W

Shërbimi i klientit

Informacionet sipas rregullores (EU) 2023/826 i gjeni online në *www.bosch-home.com* tek faqja e produktit dhe faqja e shërbimit të pajisjes suaj, në udhëzuesin e përdorimit dhe dokumentet shtesë.

Many thanks for choosing a Bosch home appliance!

Register your new appliance now on MyBosch and benefit directly from:

- **Expert advice and tips to make the most of your appliance**
- **Options for warranty extension**
- **Discounts on spare parts and accessories**
- **Digital information for use and all appliance data to hand**
- **Easy access to Bosch Home Appliance Service**

Simple to register, free of charge – including on mobile devices:
www.bosch-home.com/welcome

Need some help? You can find it here.

Expert advice on your Bosch home appliances, help with problems or repairs by professionals from Bosch.

Discover all the different ways Bosch can assist you:
www.bosch-home.com/service

The contact details of all countries are listed in the attached service directory.

BSH Hausgeräte GmbH
Carl-Wery-Straße 34
81739 München, GERMANY
www.bosch-home.com

A Bosch Company

8001392460 (060630)
sl, hr, sr, mk, sq

tehnoteka

https://cenoteka.rs

Ovaj dokument je originalno proizveden i objavljen od strane proizvođača, brenda Bosch, i preuzet je sa njihove zvanične stranice. S obzirom na ovu činjenicu, Cenoteka ističe da ne preuzima odgovornost za tačnost, celovitost ili pouzdanost informacija, podataka, mišljenja, saveta ili izjava sadržanih u ovom dokumentu.

Napominjemo da Cenoteka nema ovlašćenje da izvrši bilo kakve izmene ili dopune na ovom dokumentu, stoga nismo odgovorni za eventualne greške, propuste ili netačnosti koje se mogu naći unutar njega. Cenoteka ne odgovara za štetu nanesenu korisnicima pri upotrebi netačnih podataka. Ukoliko imate dodatna pitanja o proizvodu, ljubazno vas molimo da kontaktirate direktno proizvođača kako biste dobili sve detaljne informacije.

Za najnovije informacije o ceni, dostupnim akcijama i tehničkim karakteristikama proizvoda koji se pominje u ovom dokumentu, molimo posetite našu stranicu klikom na sledeći link:

https://cenoteka.rs/p/bosch-stapni-usisivac-bhf61bl/