tehnoteka

https://cenoteka.rs

Uputstvo za upotrebu

BOSCH mašina za sušenje veša WQG245C0BY



Cenoteka je online destinacija za upoređivanje cena i karakteristika bele tehnike, potrošačke elektronike i IT uređaja kod trgovinskih lanaca i internet prodavnica u Srbiji. Naša stranica vam omogućava da istražite najnovije informacije, detaljne karakteristike i konkurentne cene proizvoda.

Posetite nas i uživajte u ekskluzivnom iskustvu pametne kupovine klikom na link:

https://cenoteka.rs/p/bosch-masina-za-susenje-vesa-wqg245c0by/

BOSCH

Odmah **registrujte** uređaj u usluzi MyBosch i obezbedite besplatne pogodnosti: **bosch-home.com/welcome**

MyBosch

Mašina za sušenje veša

WQG245C0BY

[sr] Uputstvo za upotrebu i uputstva za montažu

Dodatne informacije i objašnjenja možete da pronađete na mreži. Skenirajte QR kôd na naslovnoj stranici.



Sadržaj

1 Bezbednost 3
1.1 Opšte napomene 3
1.2 Namenska upotreba 3
1.3 Ograničenje kruga korisnika 4
1.4 Bezbedna instalacija 4
1.5 Sigurna upotreba 6
1.6 Bezbedno čišćenje i održavanje 9

2 Izbegavanje materijalnih šteta 10

3 Zaštita životne sredine i štednja 10
3.1 Odlaganje ambalaže u otpad 10
3.2 Štednja energije 10
3.3 Režim za štednju energije 11

4 Postavljanje i priključivanje 11
4.1 Raspakiravanje uređaja 11
4.2 Obim isporuke 11
4.3 Zahtevi za mesto postavljanja 11
4.4 Crevo za odvod vode 12
4.5 Centriranje uređaja 14
4.6 Električno priključivanje uređaja 14

5 Upoznavanje sa uređajem 15
5.1 Uređaj 15
5.2 Komandno polje 16

6 Displej 16

7 Tasteri 18

8 Programi 19
8.1 Automatski programi 19
8.2 Vremenski programi 20

9 Pribor 21

10 Veš 22
10.1 Pripremanje veša 22
10.2 Oznake za negu na etiketama 22

11 Osnovno rukovanje 22
11.1 Uključivanje uređaja 22
11.2 Podešavanje programa 22
11.3 Otvaranje vrata 22
11.4 Umetanje veša 23
11.5 Startovanje programa 23
11.6 Naknadno stavljanje veša 23
11.7 Prekidanje programa 23
11.8 Vađenje veša 23
11.9 Isključivanje uređaja 23
11.10 Sito za vlakna 23
11.11 Posuda za kondenzat 25

12 Željeni rezultat sušenja 25
12.1 Promena željenog rezultata sušenja 26
12.2 Prilagođavanje željenog rezultata sušenja 26

13 Zaključavanje za decu 26
13.1 Aktiviranje zaključavanja za decu 26
13.2 Deaktiviranje zaključavanja za decu 26

14 Funkcija redukovanja gužvanja 26
14.1 Pokretanje programa sa funkcijom redukovanja gužvanja 26
14.2 Punjenje rezervoara za vodu 27

15 Korpa za vunu 28
15.1 Umetanje korpe za vunu 28
15.2 Pokretanje programa sa korpom za vunu 28
15.3 Primeri upotrebe korpe za vunu 29

16 Osnovna podešavanja 29
16.1 Pregled osnovnih podešavanja 30
16.2 Promena osnovnih podešavanja 30
17 Održavanje uređaja 30
17.1 Priprema za održavanje uređaja 30
17.2 Sprovođenje jednostavnog održavanja uređaja 31
17.3 Sprovođenje intenzivnog održavanja uređaja 31
18 Čišćenje i održavanje 32
18.1 Senzor vlage 32
18.2 Filter na posudi za kondenzat 32
19 Otklanjanje smetnji 33
20 Transport, čuvanje i odlaganje u otpad 37
20.1 Odlaganje starih uređaja u otpad 37
21 Korisnička služba 37
21.1 Broj proizvoda (E-Nr). i proizvodni broj (FD) 37
22 Potrošne vrednosti 38
23 Tehnički podaci 40

⚠ 1 Bezbednost

Pridržavajte se sledećih sigurnosnih napomena.

1.1 Opšte napomene



- Pažljivo pročitajte ovo uputstvo.
- Uputstva i informacije o proizvodu sačuvajte za kasniju upotrebu ili za narednog vlasnika.
- Ukoliko postoji oštećenje nastalo tokom transporta, nemojte da priključujete uređaj.

1.2 Namenska upotreba

Uređaj koristite samo:
- za sušenje i osvežavanje tkanina koje su pogodne za mašinu za sušenje veša i koje su oprane vodom.
- U zatvorenim prostorijama u domaćinstvu i tokom sličnih primena, na primer: u području kuhinje za zaposlene u prodavnicama, kancelarijama i drugom radnom okruženju; u poljoprivrednim gazdinstvima; od strane gostiju u hotelima, motelima i drugim sličnim stambenim prostorima; u pansionima sa doručkom.
- na nadmorskim visinama do 4000 m.

1.3 Ograničenje kruga korisnika

Deca od 8 godina i starija, kao i osobe sa umanjenim psihičkim, čulnim ili mentalnim sposobnostima, ili osobe bez iskustva i/ili znanja, ovaj uređaj mogu da koriste samo pod nadzorom osobe koja je odgovorna za njihovu bezbednost ili ako su obučene za bezbedno korišćenje uređaja i razumeju kakve opasnosti pri tome postoje.
Deca se ne smeju igrati uređajem.
Čišćenje i korisničko održavanje ne smeju da obavljaju deca bez nadzora.
Decu mlađu od 3 godine i kućne ljubimce držite podalje od uređaja.

1.4 Bezbedna instalacija

⚠ UPOZORENJE – Opasnost od strujnog udara!
Nestručne instalacije su opasne.
- ▸ Uređaj sme da se priključi i upotrebljava samo u skladu sa podacima na pločici sa oznakom tipa.
- ▸ Uređaj se može povezati na mrežu naizmenične struje samo pomoću pravilno ugrađene utičnice sa uzemljenjem.
- ▸ Uverite se da je sistem uzemljenja kućne električne instalacije instaliran u skladu sa propisima. Instalacija mora da ima dovoljno veliki poprečni presek voda.
- ▸ Ukoliko koristite sigurnosni prekidač za neispravnu struju, koristite tip sa oznakom ⎓.
- ▸ Uređaj nikad ne sme da se napaja putem eksternog sklopnog uređaja npr. sata za austomatsko uključivanje ili daljinskog upravljanja.
- ▸ Uređaj nemojte nikad povezivati na strujnu mrežu koju distributer energije redovno uključuje i isključuje.
- ▸ Kada je uređaj ugrađen, mrežni prekidač mrežnog priključnog voda mora da bude dostupan ili, ukoliko slobodan pristup nije moguć, u fiksno sprovedenoj električnoj instalaciji se mora ugraditi mehanizam za razdvajanje, u skladu sa uslovima instalacije.
- ▸ Prilikom postavljanja uređaja vodite računa da se mrežni priključni vod ne zaglavi ili ošteti.

Oštećena izolacija mrežnog priključnog voda predstavlja izvor opasnosti.

- ▸ Mrežni priključni vod nikad se ne sme dovoditi u kontakt sa vrućim delovima uređaja ili izvorima toplote.
- ▸ Mrežni priključni vod nikada se ne sme dovoditi u kontakt sa oštrim vrhovima ili ivicama.
- ▸ Mrežni priključni vod nikad se ne sme presavijati, prignječiti ili modifikovati.

⚠ UPOZORENJE – Opasnost od požara!

Upotreba produženog kabla za napajanje i nedozvoljenih adaptera predstavlja izvor opasnosti.

- ▸ Nemojte da upotrebljavate produžni kabl ili letve sa višestrukim utičnicama.
- ▸ Upotrebljavajte samo adaptere i mrežne priključne kablove koje je odobrio proizvođač.
- ▸ Ako je mrežni priključni kabl prekratak, a duži mrežni priključni kabl nije na raspolaganju, obratite se stručnom električaru kako biste prilagodili kućnu instalaciju.

⚠ UPOZORENJE – Opasnost od povrede!

Zbog velike težine uređaja, prilikom podizanja može doći do povreda.

- ▸ Nemojte sami da podižete uređaj.

Ako je uređaj nestručno postavljen u stubu sa mašinom za pranje i mašinom za sušenje, postavljeni uređaj može da padne.

- ▸ Mašinu za sušenje postavite na mašinu za pranje veša isključivo uz spojni element proizvođača mašine za sušenje.
  →*Stranica 21* Drugačija metoda postavljanja nije dozvoljena.
- ▸ Uređaj nemojte postavljati na stub sa mašinom za pranje i mašinom za sušenje, ukoliko proizvođač mašine za sušenje u ponudi nema spojni element.
- ▸ Na stub sa mašinom za pranje i mašinom za sušenje nemojte postavljati uređaje različitih proizvođača i ukoliko imaju različitu dubinu i širinu.
- ▸ Stub sa mašinom za pranje i mašinom za sušenje nemojte postavljati na postolje, uređaji se mogu prevrnuti.

⚠ UPOZORENJE – Opasnost od gušenja!

Deca mogu ambalažni materijal da navuku sebi preko glave ili da se njime umotaju, pa da se tako uguše.

- ▸ Ambalažni materijal držite van domašaja dece.
- ▸ Deci nipošto nemojte dozvoliti da se igraju sa ambalažnim materijalom.

⚠ OPREZ – Opasnost od povrede!

Uređaj tokom rada može da vibrira ili da se kreće.

- ▸ Uređaj postavite na čistu, ravnu i čvrstu površinu.
- ▸ Uređaj pozicionirajte pomoću nogica i libele.

Ukoliko creva i mrežni priključni vod nisu pravilno sprovedeni, postoji opasnost od spoticanja.

- ▸ Creva i mrežne priključne vodove položite tako da ne postoji opasnost od spoticanja.

Ukoliko uređaj pokrećete koristeći izbočene delove, npr. vrata uređaja, delovi mogu da se polome.

- ▸ Uređaj nemojte pomerati koristeći izbočene delove.

⚠ OPREZ – Opasnost od zasecanja!

Ukoliko dodirnete oštre ivice uređaja, možete se poseći.

- ▸ Uređaj ne dodirujte na oštrim ivicama.
- ▸ Prilikom instalacije i transporta koristite zaštitne rukavice.

1.5 Sigurna upotreba

⚠ UPOZORENJE – Opasnost od strujnog udara!

Oštećeni uređaj ili oštećeni mrežni priključni vod predstavljaju izvor opasnosti.

- ▸ Nikad nemojte upotrebljavati oštećeni uređaj.
- ▸ Nikada nemojte povlačiti mrežni priključni vod da biste razdvojili uređaj sa strujne mreže. Uvek povlačite mrežni utikač mrežnog priključnog voda.
- ▸ Ukoliko je uređaj ili mrežni priključni vod oštećen, odmah izvucite mrežni utikač mrežnog priključnog voda ili isključite osigurač u kutiji sa osiguračima.
- ▸ Pozovite korisnički servis. →*Stranica 37*

Vlaga koja je prodrla unutra može da prouzrokuje strujni udar.

- ▸ Uređaj upotrebljavajte samo u zatvorenim prostorima.
- ▸ Uređaj nemojte nikada da izlažete vrućini i vlazi.

- Za čišćenje uređaja nemojte da koristite čistač na paru ili čistač pod visokim pritiskom, creva ili tuš.

⚠ UPOZORENJE – Opasnost od ugrožavanja zdravlja!
Deca se tako ne mogu zatvoriti u uređaju i dospeti u životnu opasnost.
- Uređaj ne sme da se postavi iza vrata koja se zatvaraju, kliznih vrata ili vrata sa šarkom na suprotnoj strani od uređaja, koja ometa potpuno otvaranje uređaja.
- Na dotrajalim uređajima izvucite mrežni utikač mrežnog priključnog voda, zatim presecite mrežni priključni vod i uništite bravu na vratima uređaja tako da se vrata više ne mogu zatvoriti.

⚠ UPOZORENJE – Opasnost od gušenja!
Deca bi mogla da udahnu i usisaju odn. progutaju sitne delove i da se na taj način uguše.
- Držite sitne delove van domašaja dece.
- Deci nipošto nemojte dozvoliti da se igraju sa sitnim delovima.

⚠ UPOZORENJE – Opasnost od eksplozije!
Ugljena prašina ili brašno u blizini uređaja može dovesti do eksplozije.
- Tokom rada održavajte čisto okruženje uređaja.

⚠ UPOZORENJE – Opasnost od trovanja!
Kondenzovana voda ovog uređaja nije pijaća voda i može da bude zaprljana vlaknima.
- Kondenzovanu vodu uređaja nemojte piti ili koristiti za druge potrebe.

Deterdženti za pranje veša i sredstva za negu u slučaju gutanja mogu da izazovu trovanja.
- U slučaju nenamernog gutanja zatražiti lekarski savet.
- Deterdžent za pranje veša i sredstva za negu čuvajte van domašaja dece.

⚠ UPOZORENJE – Opasnost od požara!

Rashladno sredstvo R290 u ovom uređaju je ekološko, ali i zapaljivo i može se zapaliti u kontaktu sa otvorenom vatrom ili izvorom plamena.

- ▸ Otvorenu vatru i izvore plamena držite na dovoljnoj udaljenosti od uređaja.
- ▸ Uređaj adekvatno odložite u otpad.
- ▸ Ne oštećujte cevi cirkulacionog kruga rashladnog sredstva.

⚠ UPOZORENJE – Opasnost od eksplozije!

Ostaci u situ za vlakna se tokom sušenja mogu zapaliti.

- ▸ Redovno čistite sito za vlakna.

Lako zapaljivi predmeti, kao npr. upaljači ili šibice, se tokom sušenja mogu zapaliti.

- ▸ Pre sušenja iz džepova veša izvadite sve lako zapaljive predmete.

Prljav veš se u bubnju može zapaliti.

- ▸ U ovom uređaju nemojte da sušite prljav veš.
- ▸ Veš koji je zaprljan supstancama kao što je jestivo ulje, aceton, alkohol, benzin, kerozin, sredstvo za uklanjanje fleka, terpentin, vosak i sredstvo za uklanjanje voska, pre sušenja u uređaju operite u vrućoj vodi sa dodatnom količinom detedženta za pranje veša.
- ▸ Pre sušenja, veš temeljno operite vrućom vodom i deterdžentom za pranje veša.
- ▸ Uređaj nemojte da koristite ako je veš prethodno čišćen industrijskim hemikalijama.

⚠ UPOZORENJE – Opasnost od požara!

Prilikom prevremenog prekidanja sušenja, veš se neće dovoljno ohladiti i može se zapaliti.

- ▸ Program sušenja nemojte prevremeno prekidati.
- ▸ Prilikom prevremenog prekidanja sušenja odmah izvadite veš i raširite ga.

⚠ OPREZ – Opasnost od povrede!
Ukoliko se uspinjete ili penjete na uređaj, može da se slomi prekrivna ploča.
▸ Na uređaj se nemojte uspinjati ili penjati.
Ukoliko sedite ili oslanjate na otvorena vrata, uređaj može da se prevrne.
▸ Na vrata uređaja nemojte sedati ili se oslanjati.
▸ Nemojte odlagati stvari na vrata uređaja.
U slučaju posezanja u bubanj koji se okreće, može doći do povrede ruku.
▸ Pre posezanja u bubanj sačekajte potpuno zaustavljanje bubnja.

1.6 Bezbedno čišćenje i održavanje

⚠ UPOZORENJE – Opasnost od strujnog udara!
Nestručne popravke su opasne.
▸ Nikada nemojte vršiti tehničku izmenu uređaja ili karakteristika uređaja.
▸ Samo za to obučeno stručno osoblje sme da vrši popravke na uređaju.
▸ Za popravku uređaja se smeju koristiti samo originalni zamenski delovi.
▸ Da bi se sprečile opasnosti, zamenu oštećenog mrežnog priključnog voda uređaja mora da izvrši proizvođač, korisnička služba ili osoba sa sličnim kvalifikacijama.
Vlaga koja je prodrla unutra može da prouzrokuje strujni udar.
▸ Pre čišćenja izvucite mrežni utikač ili isključite osigurač u kutiji sa osiguračima.
▸ Za čišćenje uređaja nemojte da koristite čistač na paru ili čistač pod visokim pritiskom, creva ili tuš.

⚠ UPOZORENJE – Opasnost od povrede!
Upotreba zamenskih delova i pribora koji nisu originalni je opasna.
▸ Koristite samo originalne zamenske delove i originalni pribor.

⚠ UPOZORENJE – Opasnost od trovanja!
Ukoliko koristite sredstva za čišćenje koja sadrže rastvarače mogu nastati otrovni gasovi.
▸ Ne upotrebljavajte sredstva za čišćenje koja sadrže rastvarače.

2 Izbegavanje materijalnih šteta

PAŽNJA

Pogrešno doziranje omekšivača, deterdženta, sredstva za negu i sredstva za čišćenje može da ugrozi funkciju uređaja.

- ▸ Obratite pažnju na preporuke proizvođača za doziranje.

Prekoračenje maksimalne količine punjenja ugrožava funkciju uređaja.

- ▸ Obratite pažnju na maksimalnu količinu punjenja za svaki program i nemojte je prekoračavati. →*Stranica 19*

Pregrevanje uređaja može da ugrozi funkciju uređaja.

- ▸ Ventilacioni otvor tokom rada mora da bude slobodan.
- ▸ Osigurajte dovoljnu ventilaciju prostorije.

Tokom rada, ventilacioni otvor uređaja može da usisa lagane predmete, kao što su dlake i vlakna, što ugrožava funkciju uređaja.

- ▸ Održavajte čisto okruženje uređaja tokom rada.
- ▸ Lagane predmete držite dalje od uređaja.

Rad bez zaštite za vlakna ili sa nepotpunom ili neispravnom zaštitom za vlakna (u zavisnosti od opreme uređaja npr. sito za vlakna, depo za vlakna ili filter-podloška) može izazvati oštećenje uređaja.

- ▸ Uređaj nemojte koristiti ukoliko zaštita za vlakna nedostaje ili ukoliko je nepotpuna ili neispravna.

Penasti materijal ili penasta guma prilikom sušenja može da se deformiše ili otopi.

- ▸ U uređaju ne smaju da se suše predmeti kao što su penasta guma (lateks pena), kape za tuširanje, vodootporne tkanine, gumirani sredmeti i odeća ili jastuci sa naslonima od gumene pene.

Neodgovarajuća sredstva za čišćenje mogu da oštete površine uređaja.

- ▸ Nemojte da upotrebljavate jaka ili abrazivna sredstva za čišćenje.
- ▸ Nemojte da upotrebljavate jaka sredstva za čišćenje koja sadrže alkohol.
- ▸ Nemojte da upotrebljavate tvrde abrazivne jastučiće ili sunđere za ribanje.
- ▸ Uređaj čistite samo vodom i mekanom, vlažnom krpom.
- ▸ Ukoliko dođe do kontakta sa uređajem, uklonite sve ostatke deterdženta, raspršivača ili druge ostatke.

3 Zaštita životne sredine i štednja

3.1 Odlaganje ambalaže u otpad

Ambalažni materijal je ekološki i može se iznova koristiti.

- ▸ Pojedinačne sastavne delove odložite u otpad odvojene po vrstama.

3.2 Štednja energije

Ako se pridržavate ovih napomena, vaš uređaj će trošiti manje struje.

- Uređaj koristite u dobro provetrenoj prostoriji i držite ventilacioni otvor uređaja slobodnim.
- Pre sušenja centrifugirajte veš u mašini za pranje veša.
- Za svaki postupak sušenja koristite punu količinu punjenja za programe. →*Stranica 19*
- Ne prekoračujte maksimalnu količinu punjenja za programe. →*Stranica 19*

- Nakon sušenja očistite sito za vlakna. →*Stranica 23*

3.3 Režim za štednju energije

Ukoliko uređaj ne koristite tokom kraćeg vremena, automatski se prebacuje u režim za štednju energije. Režim za štednju energije se završava ponovnom upotrebom uređaja.

4 Postavljanje i priključivanje

4.1 Raspakiravanje uređaja

PAŽNJA
Predmeti, koji su zaostali u bubnju i koji nisu predviđeni za rad uređaja, mogu da dovedu do materijalne štete i oštećenja na uređaju.
- ▸ Ove predmete kao i isporučeni pribor pre rada uklonite iz bubnja.

1. Ambalažu i zaštitne folije kompletno uklonite sa uređaja.
   → *"Odlaganje ambalaže u otpad", Stranica 10*
2. Proverite da li uređaj ima vidljiva oštećenja.
3. Otvorite vrata. →*Stranica 22*
4. Izvadite pribor iz bubnja.
5. Zatvorite vrata.

4.2 Obim isporuke

Kada otpakujete uređaj, proverite sve delove da li imaju transportnih oštećenja i da li je isporuka potpuna.

PAŽNJA
Rad sa nepotpunim ili neispravnim priborom može da ugrozi funkciju uređaja ili dovede do materijalne štete i oštećenja uređaja.
- ▸ Nemojte da koristite uređaj sa nepotpunim ili neispravnim priborom.
- ▸ Pre rada u uređaj postavite odgovarajući pribor.
  → *"Pribor", Stranica 21*

Obim isporuke se sastoji od sledećih delova:
- Mašina za sušenje veša
- Prateća dokumentacija
- Posuda za vodu →*Stranica 27*
- Korpa za vunu sa umetkom →*Stranica 28*
- Crevo za odvod vode sa priključnim adapterom, pričvrsni materijal i grana za fiksiranje →*Stranica 12*

4.3 Zahtevi za mesto postavljanja

Obratite pažnju na napomene o mestu postavljanja.

PAŽNJA
Ako se uređaj nagne više od 40°, preostala voda iz uređaja može da iscuri i uzrokuje materijalnu štetu.
- ▸ Oprezno nagnite uređaj.
- ▸ Uređaj transportujte u uspravnom položaju.

Zamrznuta preostala voda u uređaju može da dovede do kvara uređaja.
- ▸ Uređaj nemojte postavljati i koristiti na otvorenom ili u prostorima koji su ugroženi mrazom.

Ako uređaj radi neposredno nakon transporta, rashladno sredstvo koje se nalazi u uređaju može da dovede do oštećenja uređaja.
- ▸ Nakon transporta ostavite uređaj da miruje dva sata, pre nego što ga pustite u rad.

Na podu
Uređaj postavite na čistu, ravnu i čvrstu površinu.
Centrirajte uređaj. →*Stranica 14*

U stubu sa mašinom za pranje i za sušenje veša

Ovaj uređaj postavite u stub sa mašinom za pranje i za sušenje veša samo sa setom za povezivanje proizvođača mašine za sušenje veša.

- Element za povezovanje →*Stranica 21*
- Element za povezivanje sa radnom pločom koja se izvlači →*Stranica 21*

Ovaj uređaj postavite samo na mašinu za pranje veša istog proizvođača. Dubina i širina uređaja moraju da budu isti kao i dimenzije mašine za pranje veša.

Stub sa mašinom za pranje i za sušenje veša nemojte postavljati na postolje.

Na zidu

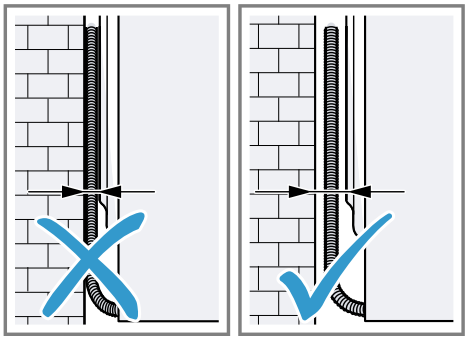

Nemojte da uglavljujete creva i kabl za napajanje između zida i uređaja.

4.4 Crevo za odvod vode

Tokom sušenja nastaje kondenzat, koji uređaj fabrički sakuplja u posudi za kondenzat. Crevo za odvod vode koristite za odvod prekomernog kondenzata direktno u kanalizaciju.

Napomena: Uređaj koristite samo sa isporučenim crevom za odvod vode. →*Stranica 12*

Kada priključite crevo za odvod vode, ne morate redovno da praznite posudu za kondenzat .

→ *"Pražnjenje posude za kondenzat", Stranica 25*

Priključivanje creva za odvod vode

Ako ne želite redovno da praznite posudu za kondenzat, priključite crevo za odvod vode.

PAŽNJA

Tokom rada uređaja bez pravilno priključenog creva za kondenzat ili creva za odvod vode, iz nastavka može da curi voda.

- ▸ Pre rada uređaja pravilno priključite crevo za kondenzat ili crevo za odvod vode na nastavak.

Zahtevi

- Uređaj i pribor su otpakovani. →*Stranica 11*
- Uređaj je postavljen na mesto postavke.

1. Skinite crevo za kondenzat sa nastavka.

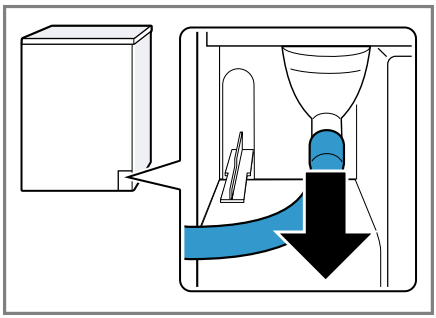

Crevo za kondenzat je fabrički priključeno na nastavak.

Napomena: Kada uklonite crevo za kondenzat, iz nastavka može da iscuri voda.

2. Crevo za kondenzat gurnite na držač.

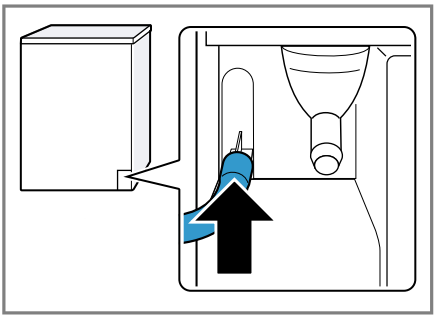

3. Crevo za odvod vode gurnite na nastavak do kraja.

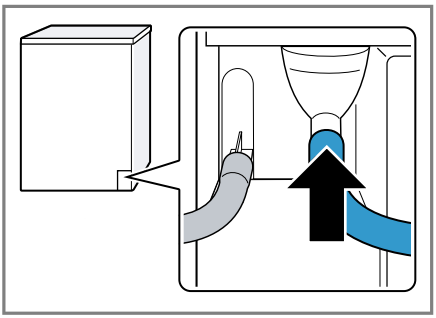

4. Ispraznite posudu za kondenzat. →*Stranica 25*
5. Izvadite čep na donjoj strani ① i stavite ga u udubljenje na donjoj strni ②.

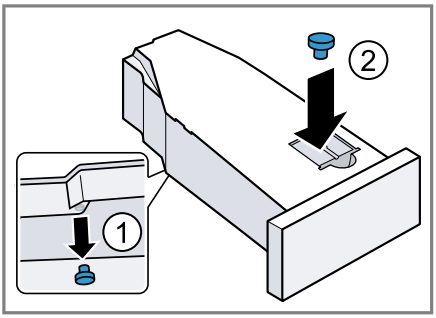

6. Ugurajte posudu za kondenzat. →*Stranica 25*
7. Priključite uređaj na odvod vode. →*Stranica 13*

Savet: Za ponovno prikupljanje kondenzata u posudi za kondenzat, npr. kada promenite lokaciju uređaja, uradite ove korake u obrnutom redosledu.

Vrste priključivanja odvoda vode

PAŽNJA

Ukoliko je odvod zapušen ili zatvoren, nakupljena otpadna voda može da se vrati u uređaj.

- Pre rada uređaja proverite da li otpadna voda brzo otiče i uklonite zapušenja.

Odvod u sifon. 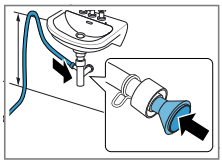	Priključno mesto osigurajte pomoću obujmice za crevo (12–22 mm). Crevo za odvod vode pričvrstite sa vođicom za crevo na visini od najmanje 80 cm i najviše 100 cm. **Napomena:** Pomoću Y razdelnika →*Stranica 21* na odvod sifona možete da priključite crevo za odvod vode dodatnog uređaja, npr. mašine za pranje veša.
Odvod u umivaonik. 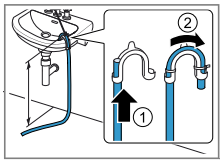	Crevo za odvod vode gurnite direktno kroz pregib i fiksirajte ga pomoću materijala za pričvršćivanje.

	Pregib pričvrstite na maksimalnoj visini od 100 cm.
Odvod u kanalizacioni odvod. 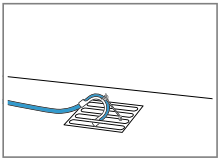	Crevo za odvod vode gurnite direktno kroz pregib i fiksirajte ga pomoću materijala za pričvršćivanje. Pregib pričvrstite na kanalizacioni odvod.

4.5 Centriranje uređaja

Radi redukovanja zvukova i vibracija, ispravno pozicionirajte uređaj.

▸ Za pozicioniranje uređaja okrećite nogice uređaja. Pomoću libele proverite ispravan položaj.

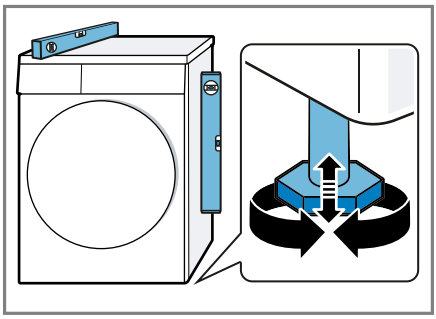

Sve nogice uređaja moraju čvrsto stajati na podu.

4.6 Električno priključivanje uređaja

1. Mrežni utikač mrežnog priključnog voda uređaja utaknite u utičnicu u blizini uređaja.
   Podatke o priključivanju uređaja možete pronaći u opciji Tehnički podaci →*Stranica 40*.
2. Proverite da li mrežni utikač čvrsto naleže.

✔ Uređaj je sada spreman za rad.

5 Upoznavanje sa uređajem

5.1 Uređaj

Ovde ćete naći pregled sastavnih delova uređaja.

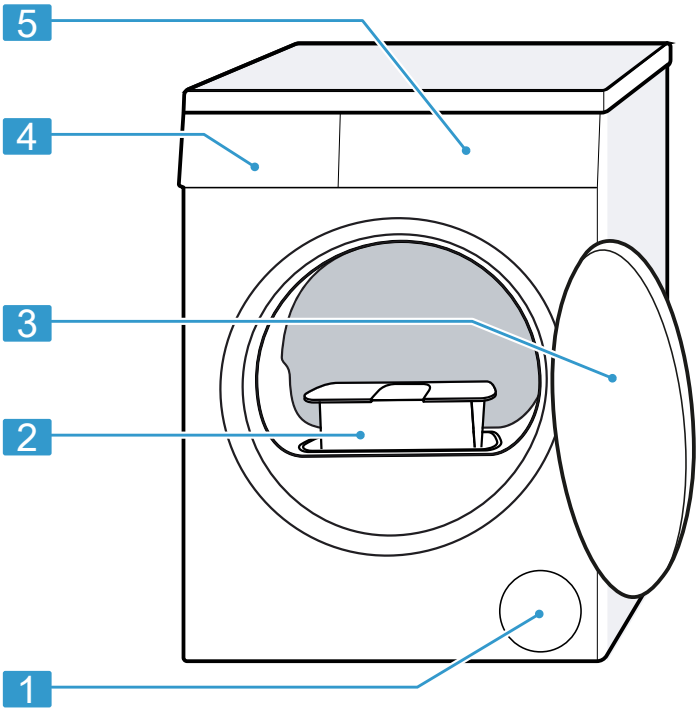

U zavisnosti od tipa uređaja, neki detalji na slici mogu da se razlikuju, na primer boja ili oblik.

1	Ventilacioni otvor
2	Sito za vlakna →*Stranica 23*
3	Vrata →*Stranica 22*
4	Posuda za kondenzat →*Stranica 25*
5	Komandno polje →*Stranica 16*

5.2 Komandno polje

Preko komandnog polja možete da podesite sve funkcije uređaja i da dobijate informacije o radnom stanju.

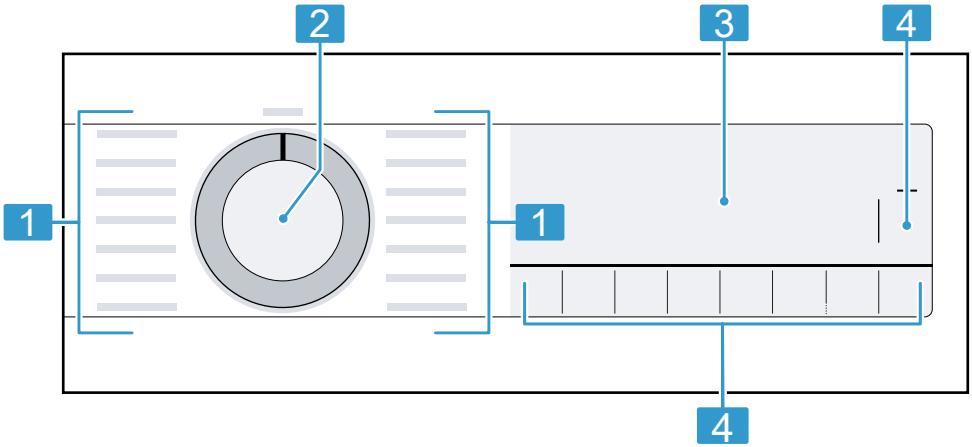

1	Programi →*Stranica 19*	3	Displej →*Stranica 16*
2	Birač programa →*Stranica 22*	4	Tasteri →*Stranica 18*

6 Displej

Na displeju se prikazuju aktuelne vrednosti podešavanja, mogućnosti izbora ili tekstovi napomena.
U zavisnosti od statusa programa, displej prikazuje pojedine napomene u delu 8:88, npr. End.

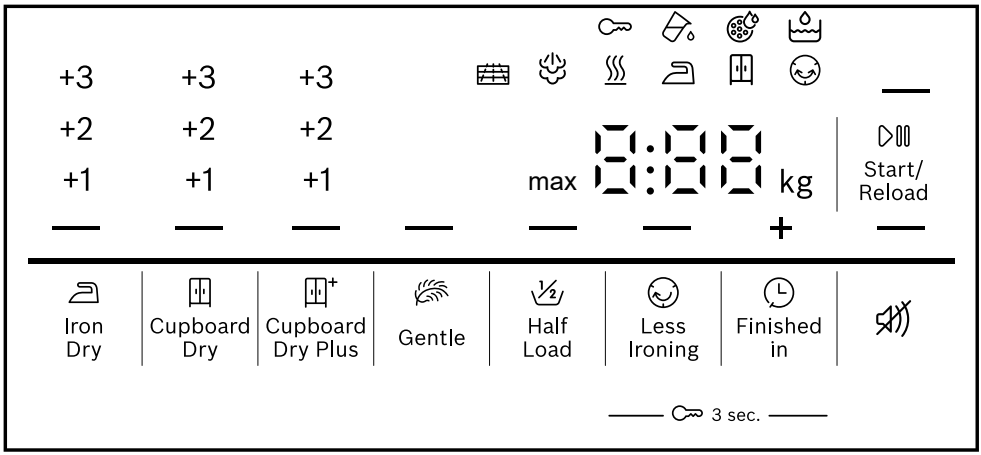

Primer prikaza na displeju

Prikaz	**Opis**
0:40 [1]	Pretpostavljeno trajanje programa ili preostalo vreme programa u satima i minutima.
1:25	Vremenski program je podešen. →*Stranica 20*
9,0 [1]	Preporučena maksimalna količina punjenja u kg za podešeni program.
+ 0:45 [1]	Vreme završetka programa →*Stranica 19*
	▪ svetli: zaštita za decu je aktivirana. ▪ treperi: zaštita za decu je aktivirana i uređajem je rukovano. →*Stranica 26*
— (Start/Reload)	Pokretanje, prekidanje ili pauziranje ▪ svetli: program je u toku i može da se prekine ili pauzira. ▪ treperi: program može da se pokrene ili nastavi.
— (Iron Dry)	Rezultat sušenja je aktiviran. →*Stranica 25*
— (Cupboard Dry)	Rezultat sušenja je aktiviran. →*Stranica 25*
— (Cupboard Dry Plus)	Rezultat sušenja je aktiviran. →*Stranica 25*
+1 +2 +3	Prilagođeni rezultat sušenja je aktiviran. →*Stranica 25*
— (Less Ironing)	Redukovanje gužvanja je aktivirano. → *"Tasteri", Stranica 18*
— (Gentle)	Blago sušenje za osetljive tkanine je aktivirano. →*Stranica 19*
4.5 kg — (Half Load)	Pola količine za punjenje je aktivirano. →*Stranica 19*
— ()	Tiše sušenje bez zvučnih signala je aktivirano. →*Stranica 19*
	Ispraznite i ubacite posudu za kondenzat. →*Stranica 25*
	Očistite sito za vlakna. →*Stranica 23*
CrE	Sprovedite program za jednostavno održavanje uređaja. →*Stranica 30*
	Napunite rezervoar za funkciju redukovanja gužvanja. →*Stranica 27*

[1] Primer

Prikaz	Opis
Hot	Proces hlađenja, u zavisnosti od statusa programa, nekoliko minuta hladi veš tokom okretanja bubnja, kako se veš ne bi oštetio. Otvaranje vrata može da prekine proces hlađenja. **Napomena:** Nemojte menjati podešeni program.
⌨	Automatsko samostalno čišćenje ispira izmenjivač toplote na uređaju. **Napomena:** Nemojte uklanjati posudu za kondenzat i nemojte prekidati program.
♨	Status programa: sušenje
🧺	Status programa: rezultat sušenja „suvo za peglanje“
🧺	Status programa: rezultat sušenja „suvo za orman“
☺	Status programa: zaštita od gužvanja
☺	Status programa: funkcija redukovanja gužvanja
▬ (▷II Start/Reload)	Status programa: pauza
End	Status programa: završetak programa

7 Tasteri

Taster	Opis
▷II Start/Reload	Pokrenite, prekinite ili pauzirajte program.
⊶ 3 sec.	Aktivirajte ili deaktivirajte zaštitu za decu. →*Stranica 26*
🧺* Cupboard Dry Plus	Izborom 🧺* Cupboard Dry Plus je aktiviran željeni rezultat sušenja. →*Stranica 25* Izborom +1+1 , +2+2 ili +3+3 je prilagođen rezultat sušenja. →*Stranica 26*
🧺 Cupboard Dry	Izborom 🧺 Cupboard Dry je aktiviran željeni rezultat sušenja. →*Stranica 25* Izborom +1+1 , +2+2 ili +3+3 je prilagođen rezultat sušenja. →*Stranica 26*
🧺 Iron Dry	Izborom 🧺 Iron Dry je aktiviran željeni rezultat sušenja. →*Stranica 25* Izborom +1+1 , +2+2 ili +3+3 je prilagođen rezultat sušenja. →*Stranica 26*
☺ Less Ironing	Aktivirajte ili deaktivirajte redukovanje gužvanja. Nakon završetka programa, bubanj u pravilnim vremenskim intervalima još 120 minuta pomera veš, čime se redukuje njegovo gužvanje.

Taster	Opis
Gentle	Aktivirajte ili deaktivirajte blago sušenje. Temperatura se redukuje za osetljive tkanine, kao npr. za poliakril ili elastan. Trajanje programa se produžava.
Finished in	Definišite vreme završetka programa. Trajanje programa je već uključeno u podešene sate. Nakon početka programa prikazuje se trajanje programa. Podesite trajanje programa za vremenske programe. → *Stranica 20*
	Aktiviranje ili deaktiviranje signala za rukovanje i napomene.
Half Load	Sušite pojedinačne komade veša ili male količine za punjenje.

8 Programi

Tkanine možete da sušite pomoću automatskog programa ili vremenskog programa.

Napomena: Etikete sa uputstvima za negu na vešu pružaju dodatne napomene za izbor programa.
→ *"Oznake za negu na etiketama", Stranica 22*

8.1 Automatski programi

Automatski programi su programi tokom kojih senzori za vlagu tokom sušenja mere preostalu vlagu u vešu. Program se završava tek kada se dostigne podešeni rezultat sušenja.
Svaki automatski program ima rezultat sušenja →*Stranica 25*. Rezultat sušenja određuje u kojoj meri je veš nakon kraja programa suv ili vlažan.

Savet: Rezultat sušenja izaberite u zavisnosti od tkanina ili željenog rezultata sušenja.

Program	Opis	maks. punjenje (kg)
Cottons	Sušite otporne tkanine od pamuka ili lana koje se mogu otkuvavati.	9,0
Eco	Sušite otporne tkanine od pamuka ili lana koje se mogu otkuvavati. Program za uštedu energije.	9,0
Easy-Care	Sušite tkanine od sintetike i mešovitih vlakana.	3,5
Mix	Sušite tkanine od pamuka i sintetike.	3,0
Bed Linen	Sušite jastučnice i navlake za jorgane kao i čaršafe od pamuka.	3,5

Program	Opis	maks. punjenje (kg)
	Napomena: Pomeranje bubnja je optimizovano za sušenje velikih komada veša.	
Hygiene Plus	Sušite otporne tkanine od pamuka ili lana koje se mogu otkuvavati. Pogodno za visoke higijenske zahteve.	4,0
Sportswear	Sušite sportsku garderobu koja se brzo suši od funkcionalnih vlakana, mikro-vlakana i sintetike.	1,5
Shirts/Blouses	Sušite košulje i bluze od pamuka, lana, sintetike ili mešovitih vlakana. **Napomena:** Za optimalan rezultat sušenja, sušite maksimalno 5 košulja ili 5 bluza. Nakon sušenja, opeglajte veš ili ga okačite. Tada se preostala vlaga ravnomerno raspoređuje.	1,5
Super Quick 40'	Sušite tkanine od sintetike i laganog pamuka.	2,0
Towels	Sušite otporne peškire koji se mogu otkuvavati od pamuka ili lana.	6,0
5 Shirts	Redukujte gužvanje i mirise iz vazduha sa suvih košulja i bluza koje niste ili ste malo nosili. →*Stranica 26* **Napomene** ▪ Da biste izbegli gužvanje, veš izvadite odmah nakon završetka programa. ▪ Tkanine se ne čiste.	2 do 5 komada veša
1 Shirt	Redukujte gužvanje i mirise iz vazduha sa suvih košulja i bluza koje niste ili ste malo nosili. →*Stranica 26* **Napomene** ▪ Da biste izbegli gužvanje, veš izvadite odmah nakon završetka programa. ▪ Tkanine se ne čiste.	Jedan komad veša

8.2 Vremenski programi

Vremenski programi su programi sa definisanim ili podesivim trajanjem programa. Program se završava nakon isteka vremena, čak i ako veš npr. nije suv. Vremenski programi su namenjeni za sušenje pojedinačnih komada veša ili tankih tkanina.

Program	Opis	maks. punjenje (kg)
Wool in Basket	Sušite tkanine od vune ili sa udelom vune. **Napomena:** Tkanine sušite isključivo u korpi za vunu. →*Stranica 28*	0,5
Time Program Warm	Sušite sve vrste tkanina osim vune i svile. Pogodno za unapred sušen ili malo vlažan veš i za naknadno sušenje višeslojnog, debelog veša. **Napomena:** Ovaj program je pogodan za sušenje sa korpom za vunu. →*Stranica 28* Ako koristite korpu za vunu, sa ovim programom možete da sušite tkanine od vune.	3,0

9 Pribor

Koristite originalni pribor. On je specijalno prilagođen za vaš uređaj.

Savet: Određeni dodatni pribor je dostupan u drugim bojama. Kontaktirajte korisnički servis. →*Stranica 37*

	Upotreba	Broj za poručivanje
Element za povezovanje	Da biste uštedeli prostor, uređaj postavite na preporučenu mašinu za veš od istog proizvođača i iste širine i dubine.	WTZ27410
Element za povezivanje sa radnom pločom koja se izvlači	Da biste uštedeli prostor, uređaj postavite na preporučenu mašinu za veš od istog proizvođača i iste širine i dubine. Pomoću radne ploče koja se izvlači možete jednostavnije da punite i praznite uređaj.	WTZ27400
Korpa za vunu	Sušite ili provetrite pojedinačne tkanine od vune, sportsku obuću i plišane životinje.	WMZ20600
Y-dobavljač	Crevo za odvod vode dodatnog uređaja priključite na isti odvod na sifonu.	15000490
Sredstvo za negu uređaja	Rezervni deo za funkciju intenzivne nege uređaja.	00312474
Platforma	Postavite uređaj visoko kako biste ga mogli lakše puniti i prazniti.	WTZPW20D

10 Veš

10.1 Pripremanje veša

PAŽNJA

Predmeti koji su ostali u vešu mogu da oštete veš i bubanj.

- ▸ Pre rada iz džepova veša uklonite sve predmete.

Napomena

Ako pripremite veš, sačuvaćete uređaj i tkanine.

- Četkom očistite pesak i zemlju
- Veš sortirajte prema boji i tkanini i vodite računa o oznakama na etiketi
- Zatvorite sve rajsferšluse, čičak trake, kukice i omče
- Uklonite kugle sa zavesa i olovne trake
- Veš raširite i stavite u bubanj
- Pre sušenja centrifugirajte veš
- Komade veša od vune, sportsku obuću i plišane igračke sušite u vreći za vunu
  → *"Korpa za vunu", Stranica 28*

10.2 Oznake za negu na etiketama

Oznake za negu za sušenje

Simbol	Tkanine
⊙	Otporne tkanine od pamuka, lana, npr. peškiri, posteljina, donji veš
⊙	Osetljive tkanine od sintetike, mešovitih vlakana, osetljive tkanine, npr. funkcionalni veš, košulje
⊠	Tkanine od svile, najlona, tkanine koje dišu ili su gumirane, sintetičke zavese nemojte sušiti u mašini za sušenje veša

11 Osnovno rukovanje

11.1 Uključivanje uređaja

Zahtev: Uređaj je pravilno postavljen i priključen. →*Stranica 11*

- ▸ Birač programa postavite na program.

Napomena: Osvetljenje bubnja se automatski isključuje.

11.2 Podešavanje programa

1. Okrenite birač programa i postavite ga na željeni program. →*Stranica 19*
2. Ukoliko želite, prilagodite podešavanja programa. →*Stranica 18* Podešavanja programa se ne memorišu trajno za program.

11.3 Otvaranje vrata

1. Zahvatite ispod ručke vrata i povucite vrata.

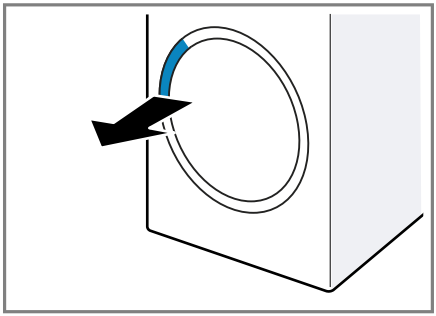

2. Otvorite vrata.

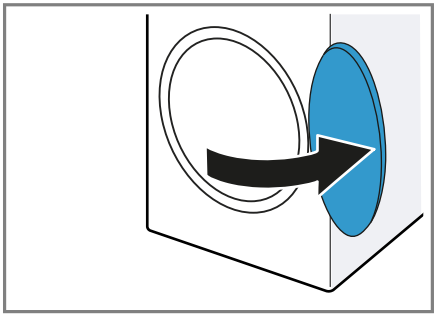

11.4 Umetanje veša

Napomena: Kako biste izbegli pojavu gužvanja, vodite računa o maksimalnom punjenju za programe.
→*Stranica 19*

Zahtevi
- Veš je pripremljen i sortiran. →*Stranica 22*
- Bubanj je prazan.

1. Otvorite vrata. →*Stranica 22*
2. Ubacite veš u bubanj.
3. Zatvorite vrata.
   Uverite se da se veš nije zaglavio u vratima.

11.5 Startovanje programa

Zahtevi
- Podešen je program. →*Stranica 22*
- Vrata su zatvorena.

▸ Pritisnite ▷II **Start/Reload** .

✔ Displej prikazuje trajanje programa ili vreme završetka programa.

✔ Nakon završetka programa, displej prikazuje: "End" .

Napomena: Kada displej prikazuje "Hot" , uređaj suši veš.
Kada se "Hot" ugasi, veš se ohladio.

11.6 Naknadno stavljanje veša

Nakon starta programa možete naknadno da stavite ili izvadite veš u svakom trenutku.

1. Pritisnite ▷II **Start/Reload** .
   Proces hlađenja se pokreće automatski nakon otprilike 30 sekundi i hladi veš dok se bubanj okreće. Ukoliko ne želite proces hlađenja ili želite da ga prekinete, otvorite vrata. →*Stranica 18*
2. Otvorite vrata. →*Stranica 22*
3. Naknadno stavite ili izvadite veš.
4. Zatvorite vrata.
5. Pokrenite program. →*Stranica 23*

11.7 Prekidanje programa

1. Pritisnite ▷II **Start/Reload** .
2. Otvorite vrata. →*Stranica 22*
3. Izvadite veš. →*Stranica 23*

11.8 Vađenje veša

1. Otvorite vrata. →*Stranica 22*
2. Izvadite veš iz bubnja.

11.9 Isključivanje uređaja

▸ Birač programa postavite na **Off** .

11.10 Sito za vlakna

Vlakna iz veša se tokom pranja skupljaju u situ za vlakna. Sito za vlakna štiti uređaj od vlakana.

Čišćenje sita za vlakna

Kada se program sušenja završi ili displej tokom rada prikaže napomenu, nakon završetka programa očistite sito za vlakna.

Napomena: Ukoliko ne čistite uređaj kao što je opisano, funkcija uređaja može da bude ugrožena.

Zahtevi
- Displej nakon sušenja prikazuje: "End"
- Ili displej tokom rada koji je u toku prikazuje: .

1. Otvorite vrata. →*Stranica 22*
2. Uklonite vlakna sa unutrašnje strane vrata.

3. Dvodelno sito za vlakna skinite redom.

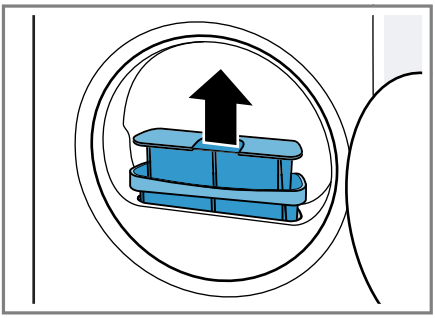

4. Uklonite vlakna iz udubljenja.

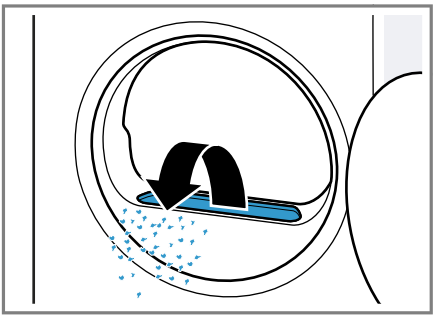

Uverite se da vlakna nisu upala u vazdušni kanal.

5. Otvorite oba sita za vlakna ① i uklonite vlakna ②.

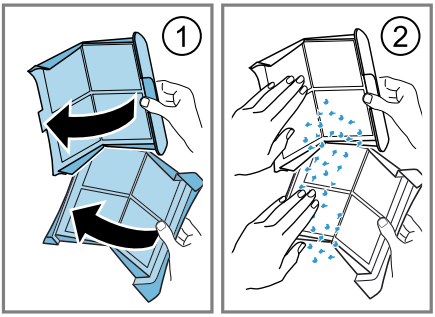

Bacite dlačice u kućni otpad i tako sprečite kontaminaciju otpadne vode mikroplastikom.

6. Sita za vlakna očistite temeljno mlazom tople vode i osušite ih.

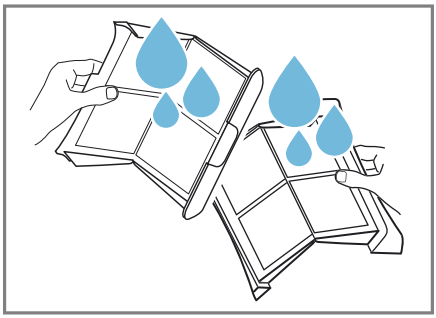

Napomena: Da biste sprečili kontaminaciju otpadne vode mikroplastikom, sakupite vodu od čišćenja u nekom sudu, npr. kanti. Nakon čišćenja, sadržaj posude sipajte kroz filter, npr. filter za kafu. Bacite filter za kafu u kućni otpad.

7. Zatvorite i sklopite dva sita za vlakna.

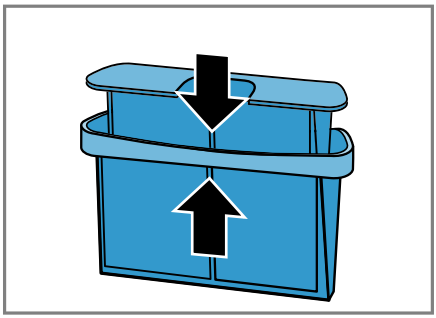

8. Umetnite dvodelno sito za vlakna.

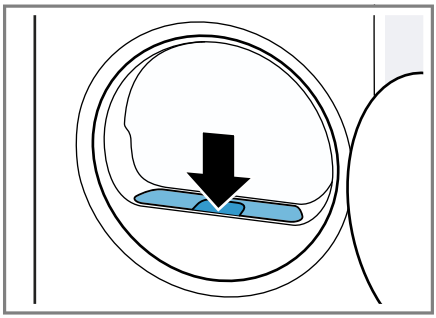

9. Zatvorite vrata.

11.11 Posuda za kondenzat

Tokom sušenja nastaje kondenzat, koji uređaj fabrički sakuplja u posudi za kondenzat.

Napomena: Uređaj koristite samo sa isporučenim crevom za odvod vode. →*Stranica 12*
Kada priključite crevo za odvod vode, ne morate redovno da praznite posudu za kondenzat .
→ *"Pražnjenje posude za kondenzat", Stranica 25*

Pražnjenje posude za kondenzat

Kada se program sušenja završi ili se program sušenja pauzira uz napomenu na displeju, ispraznite posudu za kondenzat.

Zahtevi

- Displej nakon sušenja prikazuje: "End"
- ili displej tokom pauziranja prikazuje: .

1. Posudu za kondenzat izvucite u vodoravnom položaju.

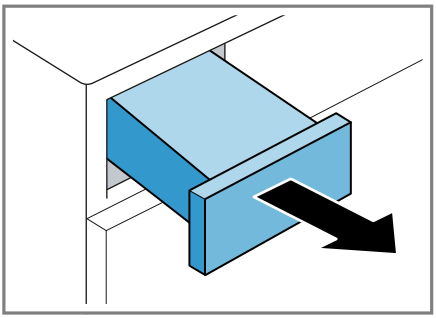

2. Ispraznite posudu za kondenzat.

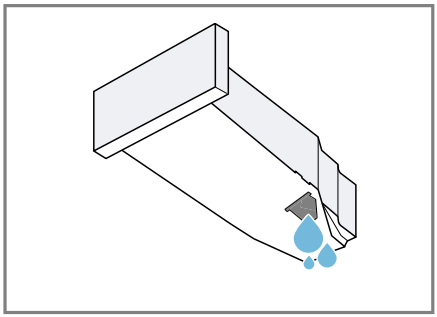

Redovno proveravajte filter posude za kondenzat i očistite ga ako je zaprljan. →*Stranica 32*
Pre rada uređaja se uverite se da ste ubacili posudu za kondenzat. →*Stranica 25*

3. Kada se program sušenja pauzira, pokrenite program. →*Stranica 23*

Ubacivanje posude za kondenzat

▸ U potpunosti ugurajte posudu za kondenzat.

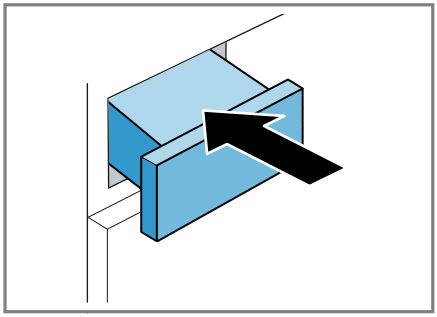

12 Željeni rezultat sušenja

Za svaki automatski program je definisan željeni rezultat sušenja. Željeni rezultat sušenja određuje u kojoj meri je veš nakon završetka programa suv ili vlažan.

Željeni rezultat sušenja	Opis
Cupboard Dry Plus	Za višeslojni, debeli veš koji se sporo suši.
Cupboard Dry	Za normalan, jednoslojni veš.
Iron Dry	Za normalan, jednoslojni veš. Veš je na kraju programa i dalje blago vlažan. Za redukciju gužvanja, veš opeglajte ili ga okačite da se osuši.

12.1 Promena željenog rezultata sušenja

Za pojedine automatske programe možete da promenite željeni rezultat sušenja, da bi veš bio suvlji ili vlažniji.

1. Podesite automatski program. →*Stranica 19*
✔ Displej prikazuje zadati rezultat sušenja.
2. Pritisnite **Cupboard Dry** , **Cupboard Dry Plus** ili **Iron Dry** .
✔ Na displeju se prikazuje — (Cupboard Dry), — (Cupboard Dry Plus) ili — (Iron Dry).

12.2 Prilagođavanje željenog rezultata sušenja

Ako nakon sušenja sa određenim rezultatom sušenja smatrate da je veš previše vlažan, možete da prilagodite željeni rezultat sušenja.

1. Podesite automatski program. →*Stranica 19*
✔ Displej prikazuje zadati rezultat sušenja.
2. Ponovo pritisnite **Cupboard Dry** , **Cupboard Dry Plus** ili **Iron Dry** da biste promenili željeni rezultat sušenja od "+1" (suvo) do "+3" (najviše suvo).

13 Zaključavanje za decu

Zaštitite uređaj od neželjenog upravljanja na upravljačkim elementima.

13.1 Aktiviranje zaključavanja za decu

▸ Pritisnite dva tastera za **3 sec.** otpr. 3 sekunde.
✔ Displej prikazuje .
✔ Upravljački elementi su blokirani.
✔ Zaštita za decu ostaje aktivna i nakon isključivanja uređaja i nestanka struje.

13.2 Deaktiviranje zaključavanja za decu

Zahtev: Za deaktiviranje zaštite za decu, uređaj mora biti uključen.

▸ Pritisnite dva tastera za **3 sec.** otpr. 3 sekunde.
Kako se aktivni program ne bi prekinuo, birač programa mora da stoji na početnom programu.
✔ Na displeju se gasi .

14 Funkcija redukovanja gužvanja

Radi redukovanja gužvanja i mirisa iz vazduha kao što je duvanski miris, koristite program sa funkcijom redukovanja gužvanja za nenošeni ili malo nošeni, suvi veš.

14.1 Pokretanje programa sa funkcijom redukovanja gužvanja

Napomena: Komade veša sa mirisom znoja, parfema ili dezodoransa operite pre ponovnog nošenja.

Nemojte upotrebljavati komplete za čišćenje u mašini za sušenje veša. Program sa funkcijom redukovanja gužvanja nemojte koristiti za sledeće tkanine:

- vunu, kožu i viskozu
- tkanine sa delovima od metala, drveta i plastike
- jakne sa slojem od voska ili ulja

Zahtev: Veš je ubačen. →*Stranica 23*

1. Podesite program sa funkcijom redukovanja gužvanja. →*Stranica 19*
2. Pokrenite program. →*Stranica 23*
   Ako je rezervoar za vodu prazan, displej prikazuje: .
   → *"Punjenje rezervoara za vodu", Stranica 27*
   Prosečno trajanje programa funkcije redukovanja gužvanja iznosi oko 45 minuta i može da se skrati ili produži u zavisnosti od temperature okruženja.

✔ Nakon završetka programa, displej prikazuje: "End" .

3. Izvadite veš. →*Stranica 23*
   Rezultat funkcije redukovanja gužvanja može da se razlikuje u zavisnosti od vrste tkanine, količine punjenja i podešenog programa.
   Veš izvadite odmah nakon završetka programa, da biste izbegli gužvanje.
4. Komade veša okačite i poravnajte u prvobitan oblik.

14.2 Punjenje rezervoara za vodu

Uređaj poravnava suv, malo nošen veš pomoću hladne pijaće vode. Kada displej tokom rada pokaže napomenu, napunite rezervoar za vodu.

PAŽNJA
Rad uređaja sa prljavom ili previše vrućom vodom može dovesti do oštećenja uređaja.

- ▸ Sipajte isključivo pijaću vodu u rezervoar.
- ▸ Za funkciju redukcije gužvanja nikada nemojte sipati kondenzovanu vodu, destilovanu vodu, dodatna sredstva ili sredstva za otklanjanje kamenca.

Zahtevi

- Pokrenut je program sa funkcijom redukovanja gužvanja.
  →*Stranica 26*
- Na displeju se prikazuje: .
- Posudu za kondenzat →*Stranica 25* ste izvadili iz uređaja.

1. Pomoću priložene posude za vodu sipajte otprilike 180 ml hladne pijaće vode u prednji otvor.

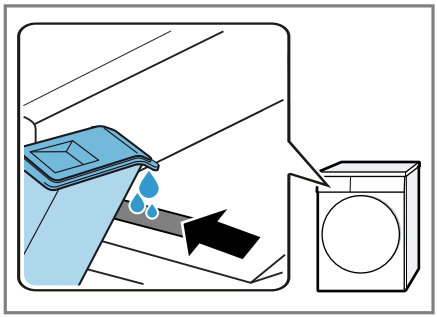

Obratite pažnju na oznaku za punjenje rezervoara za vodu pored prednjeg otvora.
Ako se na displeju ne gasi , pravilno centrirajte uređaj.
→ *"Centriranje uređaja", Stranica 14*

✔ Na displeju se gasi: .

2. Ugurajte posudu za kondenzat. →*Stranica 25*
3. Pokrenite program. →*Stranica 23*

15 Korpa za vunu

Korpu za vunu koristite za blago sušenje osetljivih tekstila, plišanih igračaka ili sportske obuće u mirnom položaju.

15.1 Umetanje korpe za vunu

1. Otvorite vrata. →*Stranica 22*
   Uverite se da je bubanj prazan.
2. Vakuumsku nožicu korpe za vunu postavite u rupe na otvoru vrata.

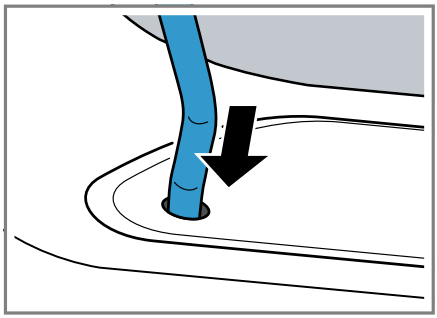

3. Ušicu korpe za vunu postavite frontalno na gornju kuku.

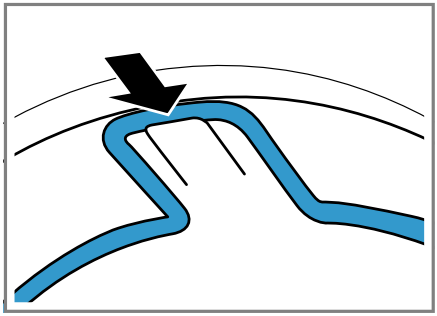

15.2 Pokretanje programa sa korpom za vunu

PAŽNJA
Kada komadi veša u korpi za veš dodirnu bubanj koji se okreće ili rebra bubnja, komadi veša mogu izazvati materijalnu štetu i oštećenja uređaja.

- Komade veša stavite u umetak ili korpu za vunu tako da ne dodiruju bubanj ili rebra bubnja.

Zahtev: Korpa za vunu je postavljena u uređaj. →*Stranica 28*

1. Komade veša stavite direktno ili sa umetkom u korpu za vunu.
   →*Stranica 29*

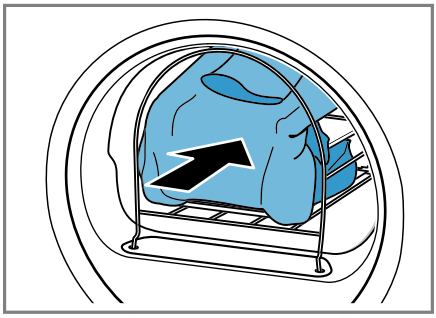

2. Zatvorite vrata.
3. Podesite program koji je pogodan za sušenje sa korpom za vunu. Pogledajte opis programa.
   →*Stranica 20*
4. Ako je potrebno prilagodite trajanje programa.
   → *"Tasteri", Stranica 19*
   Vodite računa o preporučenom trajanju programa za komade veša u korpi za vunu:

Komad veša	**Trajanje programa u časovima:minutima**
Tanak vuneni džemper	oko 1:20
Debeli vuneni džemper	oko 1:30–3:00
Suknja	oko 1:00–1:30
Pantalone	oko 1:00–1:30
Rukavice	oko 0:30

Komad veša	Trajanje programa u časovima:minutima
Patike	oko 1:30 / sa ispuštanjem vazduha maks. 2:00

Savet: Kod debljih ili višeslojnih komada veša produžite trajanje programa.

5. Pokrenite program. →*Stranica 23*
6. Nakon završetka programa izvadite korpu za vunu.

15.3 Primeri upotrebe korpe za vunu

Sušenje komada veša

Napomena: Komade veša pre sušenja centrifugirajte.

1. Komade veša rastresite i stavite ih tako u umetak.
2. Veće komade veša preklopite na ili u umetak.

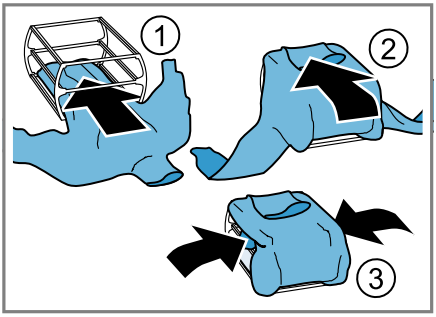

3. Komade veša stavite sa umetkom u korpu za vunu.

Sušenje sportske obuće

Napomene

- Nemojte koristiti umetak korpe za vunu.
- Nemojte sušiti kožnu obuću ili obuću koja ima kožne delove.

1. Podignite jezik obuće.
2. Izvadite uloške ili jastuke za pete.
3. Za formiranje kosog položaja naleganja, urolajte peškir i stavite ga u korpu za vunu.
4. Petu obuće stavite na peškir.

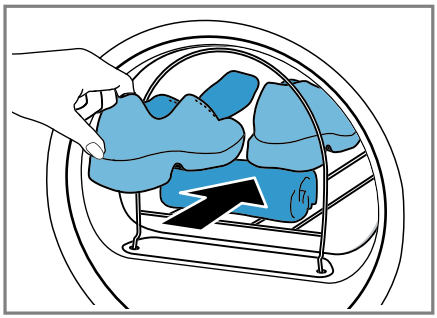

Sušenje plišanih igračaka

Napomena: Nemojte koristiti umetak korpe za vunu.

- Stavite plišanu igračku u korpu za vunu.

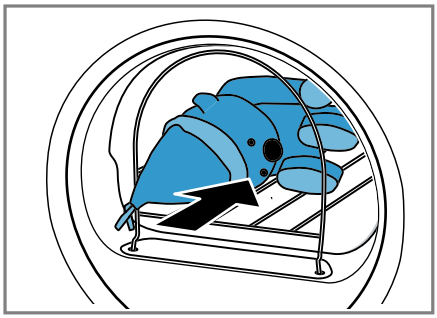

Uverite se da više plišanih igračaka ili male igračke ne ispadaju iz korpe za vunu.

16 Osnovna podešavanja

Osnovna podešavanja uređaja možete da prilagodite svojim potrebama.

16.1 Pregled osnovnih podešavanja

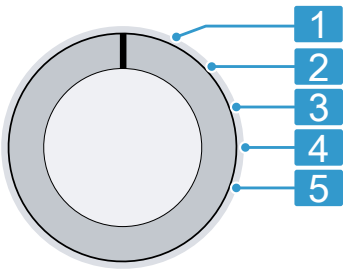

Birač programa sa položajima za programe

1	Nije osnovno podešavanje.
2	Podesite jačinu signala nakon završetka programa: 0 (isključeno) do 4 (veoma glasno)
3	Podesite jačinu signala za izbor tastera: 0 (isključeno) do 4 (veoma glasno)
5	Prikažite broj pokrenutih programa.

16.2 Promena osnovnih podešavanja

1. Birač programa podesite na položaj 1. →*Stranica 30*
2. Pritisnite **Iron Dry** i istovremeno okrenite birač programa u poziciju 2.

✔ Displej prikazuje aktuelnu vrednost.

3. Pomoću birača programa izaberite željeno osnovno podešavanje. →*Stranica 30*
4. Za promenu vrednosti, pritisnite **Finished in** .
5. Za memorisanje izmene, isključite uređaj.

17 Održavanje uređaja

Uređaj nudi programe čišćenja za jednostavno i intenzivno održavanje uređaja.
Kako biste odstranili blage naslage nečistoće u uređaju, izvršite jednostavno održavanje uređaja kada displej nakog dužeg vremena korišćenja pokaže "CrE" .

Napomena: Jednostavno održavanje uređaja traje otprilike 1 sat.

Kako biste uklonili tvrdokorne naslage prljavštine u uređaju kao i mirise koji su nastali usled mirovanja od mesec dana ili više, izvršite intenzivno održavanje uređaja.

Napomene

- Intenzivno održavanje uređaja traje oko 4 sata i ne sme da se prekida.
- Za intenzivno održavanje uređaja je potrebno originalno sredstvo za održavanje uređaja →*Stranica 21*.

17.1 Priprema za održavanje uređaja

Priprema uređaja

Zahtev: Bubanj je prazan.

1. Isključite uređaj. →*Stranica 23*
2. Očistite sito za vlakna. →*Stranica 23*
3. Ispraznite posudu za kondenzat. →*Stranica 25*

Priprema posude za kondenzat

Ako kondenzat odvodite pomoću creva za odvod vode, pripremite posudu za kondenzat.

1. Izvadite čep iz udubljenja na gornjoj strani ① i stavite ga na donju stranu ②.

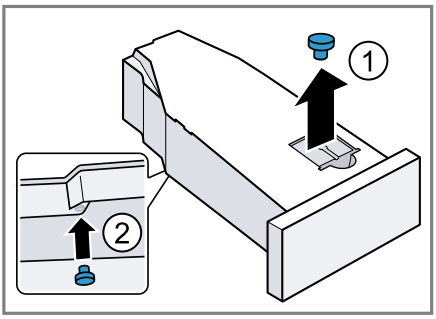

2. Očistite filter u posudi za kondenzat.

17.2 Sprovođenje jednostavnog održavanja uređaja

Zahtev: Održavanje uređaja je spremno za rad. →*Stranica 30*

1. U posudu za kondenzat sipajte 1,5 litara tople vode iz vodovoda. Napunjenu posudu za kondenzat držite u vodoravnom položaju, da tečnost ne bi iscurela.
2. Ugurajte posudu za kondenzat tako da uskoči.
3. Birač programa podesite na položaj 1. →*Stranica 30*
4. Pritisnite **Iron Dry** i držite ga pritisnuto i podesite birač programa na poziciju 4.
5. Otpustite **Iron Dry** .
✔ Na displeju se naizmenično prikazuje "CP1" i trajanje programa.
6. Pritisnite **Start/Reload** .
✔ Održavanje uređaja se pokreće i oglašava se signal.
✔ Nakon završetka održavanja uređaja, displej prikazuje "End" i čuje se signal.
7. Ispraznite posudu za kondenzat. →*Stranica 25*
8. Ako kondenzat odvodite pomoću creva za odvod vode, skinite čep sa donje strane posude za kondenzat i stavite ga u udubljenje na gornjoj strani posude za kondenzat. →*Stranica 30*
9. Ugurajte posudu za kondenzat tako da uskoči.
10. Isključite uređaj. →*Stranica 23*

17.3 Sprovođenje intenzivnog održavanja uređaja

Pokretanje intenzivnog održavanja uređaja

Zahtev: Održavanje uređaja je spremno za rad. →*Stranica 30*

1. U posudu za kondenzat sipajte flašu sredstva za održavanje uređaja i 1,5 litara tople vode iz vodovoda. Napunjenu posudu za kondenzat držite u vodoravnom položaju, da tečnost ne bi iscurela.
2. Ugurajte posudu za kondenzat tako da uskoči.
3. Birač programa podesite na položaj 1. →*Stranica 30*
4. Pritisnite **Iron Dry** i držite ga pritisnuto i podesite birač programa na poziciju 4.
5. Otpustite **Iron Dry** .
✔ Na displeju se naizmenično prikazuje "CP1" i trajanje programa.
6. Pritisnite **+**.
✔ Na displeju se naizmenično prikazuje "CP2" i trajanje programa.
7. Pritisnite **Start/Reload** .
✔ Održavanje uređaja se pokreće i oglašava se signal.
✔ Nakon otprilike 3 sata, uređaj pauzira održavanje i displej prikazuje preostalo trajanje programa.
8. Ispraznite posudu za kondenzat. →*Stranica 25*
9. U posudu za kondenzat sipajte 1,5 litara tople vode iz vodovoda.
10. Posudu za kondenzat pažljivo zakrenite i izvucite u vodoravnom po-

ložaju i ispraznite je, da biste isprali ostatke sredstva za održavanje uređaja.

Nastavak intenzivnog održavanja uređaja

1. U posudu za kondenzat sipajte 1,5 litara tople vode iz vodovoda. Napunjenu posudu za kondenzat držite u vodoravnom položaju, da tečnost ne bi iscurela.
2. Ugurajte posudu za kondenzat tako da uskoči.
3. Pritisnite ▷II **Start/Reload** .

✔ Održavanje uređaja se nastavlja.
✔ Nakon završetka održavanja uređaja, displej prikazuje "End" i čuje se signal.

4. Ispraznite posudu za kondenzat. →*Stranica 25*
5. Ako kondenzat odvodite pomoću creva za odvod vode, skinite čep sa donje strane posude za kondenzat i stavite ga u udubljenje na gornjoj strani posude za kondenzat. →*Stranica 30*
6. Isključite uređaj. →*Stranica 23*

18 Čišćenje i održavanje

PAŽNJA
Tvrdi, oštri ili hrapavi predmeti mogu da oštete uređaj.

- ▸ Za čišćenje nemojte da koristite tvrde ili oštre predmete, abrazivna sredstva za čišćenje ili čeličnu vunu.
- ▸ Uređaj čistite samo vodom i mekanom krpom.

18.1 Senzor vlage

Senzor vlage u ovom uređaju utvrđuje vlažnost veša tokom sušenja. U zavisnosti od preostale vlage u vešu, uređaj menja trajanje automatskog programa.

Čišćenje senzora vlage

Nakon nekog vremena, na senzoru vlage mogu da se natalože ostaci kamenca, deterdženata i sredstava za negu. Redovno čistite senzor vlage.

Napomena: Ukoliko ne čistite uređaj kao što je opisano, funkcija uređaja može da bude ugrožena.

1. Otvorite vrata.
2. Senzor vlage očistite sunđerom.

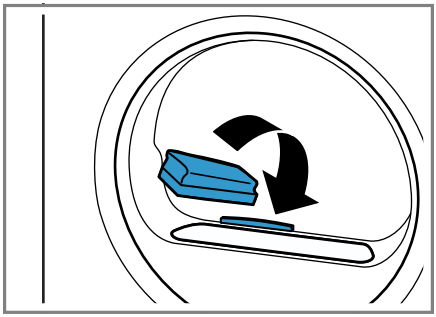

18.2 Filter na posudi za kondenzat

Vlakna iz veša tokom sušenja dospevaju u kondenzat. Filter u posudi za kondenzat štiti uređaj od vlakana.

Očistite filter na rezervoaru za kondenzovanu vodu.

Filter se čisti automatski prilikom pražnjenja posude za kondenzat. Redovno proveravajte filter i očistite ga ako je zaprljan.

1. Ispraznite posudu za kondenzat. →*Stranica 25*

2. Izvadite filter.

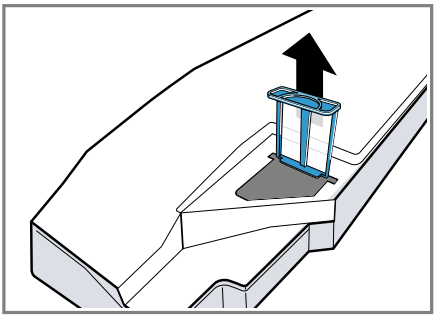

3. Očistite filter mlazom tople vode.
   Napomena: Da biste sprečili kontaminaciju otpadne vode mikroplastikom, sakupite vodu od čišćenja u nekom sudu, npr. kanti. Nakon čišćenja, sadržaj posude sipajte kroz filter, npr. filter za kafu. Bacite filter za kafu u kućni otpad. Filter možete da perete i u mašini za pranje sudova.
4. Filter ugurajte do kraja.

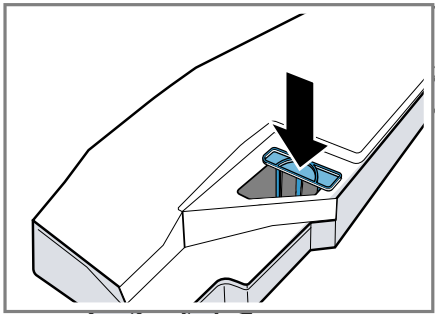

5. Ugurajte posudu za kondenzat.
   → *Stranica 25*

19 Otklanjanje smetnji

Manje smetnje na uređaju možete sami da otklonite. Pre nego što se obratite korisničkom servisu, pogledajte informacije za otklanjanje smetnji. Tako ćete izbeći nepotrebne troškove.

⚠ UPOZORENJE
Opasnost od strujnog udara!
Nestručne popravke su opasne.
- Nikada nemojte vršiti tehničku izmenu uređaja ili karakteristika uređaja.
- Samo za to obučeno stručno osoblje sme da vrši popravke na uređaju.
- Za popravku uređaja se smeju koristiti samo originalni zamenski delovi.
- Da bi se sprečile opasnosti, zamenu oštećenog mrežnog priključnog voda uređaja mora da izvrši proizvođač, korisnička služba ili osoba sa sličnim kvalifikacijama.

Kvar	Uzrok i rešavanje problema
Displej se gasi i treperi ▷II **Start/Reload** .	Režim za štednju energije je aktivan. ▸ Pritisnite ▷II **Start/Reload** .
Svi drugi kodovi grešaka.	Smetnja u funkcionisanju **1.** Ponovo pokrenite uređaj. **2.** Ako smetanja i dalje postoji, isključite uređaj najmanje 30 sekundi iz struje. Izvucite utikač mrežnog priključnog voda ili isključite osigurač u kutiji sa osiguračima.

Kvar	Uzrok i rešavanje problema
Svi drugi kodovi grešaka.	**3.** Ukoliko smetnja i dalje postoji, obratite se korisničkom servisu. →*Stranica 37* Tokom poziva tačno prenesite o kakvoj se poruci o grešci radi. Ako je moguće, napravite sliku ili snimak smetnje.
"Hot" i bubanj se okreće.	Nije greška. Proces hlađenja je aktivan. Nije potrebna nikakva radnja. **Napomena:** Tokom trajanja procesa hlađenja nemojte menjati program. Proces hlađenja traje do 10 minuta.
i program je prekinut.	Posuda za kondenzat je puna. ▸ Ispraznite posudu za kondenzat. →*Stranica 25*
	Crevo za odvod vode nije ispravno priključeno, savijeno je ili zaglavljeno. ▸ Proverite instalaciju creva za odvod vode. →*Stranica 12*
	Odvodno crevo za vodu je zapušeno. ▸ Tekućom vodom isperite odvodno crevo za vodu.
	Filter na rezervoaru za kondenzovanu vodu je zaprljan. ▸ Očistite filter na posudi za kondenzat. →*Stranica 32*
"CrE"	Potrebno je jednostavno održavanje uređaja. ▸ Sprovedite jednostavno održavanje uređaja. →*Stranica 30*
	Filter za vlakna je zaprljan. ▸ Očistite sito za kratke niti. →*Stranica 23*
	Nije greška. Automatsko samočišćenje ispira izmenjivač toplote na uređaju. Nije potrebna nikakva radnja. **Napomena:** Izvadite posudu za kondenzat i nemojte prekidati program.
	Rezervoar za vodu za funkciju redukovanja gužvanja je prazan. ▸ Napunite rezervoar za vodu. →*Stranica 27*
Prilikom punjenja rezervoara za vodu ističe voda.	Rezervoar za vodu je potpuno pun. Nije potrebna nikakva radnja. **Napomena:** Voda koja ističe nije opasna. Nemojte dolivati dodatnu vodu u rezervoar za vodu.
Program se ne pokreće.	Zaključavanje za decu je aktivirano. ▸ Deaktivirajte zaštitu za decu. →*Stranica 26*

Kvar	Uzrok i rešavanje problema
Program se ne pokreće.	◷ **Finished in** je aktiviran. ▸ Proverite da li je ◷ **Finished in** aktivirano. →*Stranica 19*
Trajanje programa se menja tokom sušenja.	Nije greška. Tok programa se elektronski usklađuje. Nije potrebna nikakva radnja.
Vreme sušenja predugo traje.	Filter za vlakna je zaprljan. ▸ Očistite sito za kratke niti. →*Stranica 23*
	Temperatura okruženja je manja od 15 °C ili veća od 30 °C. ▸ Uverite se da je temperatura okruženja veća između 15 °C i 30 °C.
	Cirklacija vazduha na mestu postavljanja uređaja nije dovoljna. ▸ Provetrite mesto postavljanja uređaja.
	Premalo kondenzata za automatsko samostalno čišćenje pri stalnom sušenju manjih količina ili neprestanom korišćenju funkcije redukovanja gužvanja. ▸ Redovno sušite količinu za punjenje veću od 3 kg vlažnog veša do kraja programa.
	Ventilacioni otvor uređaja je blokiran. ▸ Uverite se da je ventilacioni otvor uređaja slobodan.
	Izmenjivač toplote je prljav. ▸ Sprovedite jednostavno održavanje uređaja. →*Stranica 30*
Funkcija redukovanja gužvanja traje predugo.	Niska temperatura okruženja produžava trajanje funkcije redukovanja gužvanja. Nije potrebna nikakva radnja.
Brujanje, zujanje ili zvuk usisavanja.	Nije greška. Kompresor, odzračivanje kompresora ili pumpa za kondenzat je aktivna. Nije potrebna nikakva radnja.
Veš je previše vlažan.	Izabrani program se odgovara za vrstu tkanine. ▸ Za naknadno sušenje podesite vremenski program. →*Stranica 20*
	Količina punjenja je prevelika. ▸ Vodite računa o maksimalnoj količini za punjenje za programe. →*Stranica 19*
	Posle završetka programa, topao veš se čini vlažnijim nego što jeste. **1.** Veš izvadite iz bubnja direktno nakon sušenja. **2.** Komade veša raširite radi sušenja.

Kvar	Uzrok i rešavanje problema
Veš je previše vlažan.	Podešeni rezultat sušenja ne odgovara. ▸ Promenite željeni rezultat sušenja. →*Stranica 26*
	Rezultat sušenja nije prilagođen. ▸ Prilagodite željeni rezultat sušenja. →*Stranica 26*
	Količina za punjenje je mala. ▸ Za naknadno sušenje podesite vremenski program. →*Stranica 20*
	Senzor vlage je prljav. ▸ Očistite senzor vlage. →*Stranica 32*
	Uređaj je prekinuo postupak sušenja zbog pune posude za kondenzat. ▸ Ispraznite posudu za kondenzat. →*Stranica 25*
Pojava gužvanja.	Izabrani program se odgovara za vrstu tkanine. ▸ Podesite adekvatan program. →*Stranica 19*
	Punjenje ne odgovara. ▸ Vodite računa o maksimalnoj količini za punjenje za programe. →*Stranica 19* ▸ Pripremite veš. →*Stranica 22*
	Veš ostaje nakon sušenja predugo u bubnju. **1.** Veš izvadite iz bubnja direktno nakon sušenja. **2.** Komade veša raširite radi sušenja.
	Tekstil koji je lak za održavanje je predugo sušen. ▸ Promenite ili prilagodite željeni rezultat sušenja. →*Stranica 25*
	Redukovanje gužvanja nije aktivirano. ▸ Aktivirajte redukovanje gužvanja. →*Stranica 18*
Voda curi.	Uređaj nije ispravno nivelisan. ▸ Poravnajte uređaj. →*Stranica 14*
	Odvodno crevo za vodu nije ispravno priključeno. ▸ Proverite instalaciju creva za odvod vode. →*Stranica 12*
Skuplja se kondenzat uprkos priključenom crevu za odvod vode na posudi za kondenzat.	Nije greška. U posudi za kondenzat može da ostane preostala količina kondenzata. Nije potrebna nikakva radnja.
	Odvodno crevo za vodu nije ispravno priključeno. ▸ Proverite instalaciju creva za odvod vode. →*Stranica 12*
U uređaju su se formirali neprijatni mirisi.	Tvrdokorna nečistoća u uređaju ili vreme mirovanja uređaja duže od mesec dana. ▸ Izvršite intenzivno održavanje uređaja. →*Stranica 30*

20 Transport, čuvanje i odlaganje u otpad

20.1 Odlaganje starih uređaja u otpad

Ekološki prihvatljivim odlaganjem u otpad mogu da se recikliraju dragocene sirovine.

⚠ UPOZORENJE
Opasnost od ugrožavanja zdravlja!
Deca se tako ne mogu zatvoriti u uređaju i dospeti u životnu opasnost.

- ▸ Uređaj ne sme da se postavi iza vrata koja se zatvaraju, kliznih vrata ili vrata sa šarkom na suprotnoj strani od uređaja, koja ometa potpuno otvaranje uređaja.
- ▸ Na dotrajalim uređajima izvucite mrežni utikač mrežnog priključnog voda, zatim presecite mrežni priključni vod i uništite bravu na vratima uređaja tako da se vrata više ne mogu zatvoriti.

1. Izvucite mrežni utikač mrežnog priključnog voda.
2. Presecite mrežni priključni vod.
3. Uređaj odložite u otpad na ekološki prihvatljiv način.
   O aktuelnim načinima odlaganja u otpad informišite se kod svog specijalizovanog prodavca ili u svojoj opštinskoj odn. gradskoj upravi.



Ovaj je aparat označen u skladu sa evropskom smernicom 2012/19/EU o otpadnim električnim i elektronskim aparatima (waste electrical and electronic equipment - WEEE).
Smernica određuje okvir za povratak i reciklažu otpadnih aparata koji važi u celoj Evropskoj Uniji.

21 Korisnička služba

Funkcijski relevantne originalne rezervne delove proizvedene u skladu sa odgovarajućom direktivom o ekološkom dizajnu možete da dobijete od našeg korisničkog servisa u periodu od najmanje 10 godina od stavljanja vašeg uređaja na tržište u okviru Evropskog ekonomskog prostora.
Posle toga, od našeg korisničkog servisa do 15 godina od stavljanja vašeg uređaja na tržište možete da dobijete druge funkcijski relevantne originalne rezervne delove koji se mogu skladištiti.
Za dodatne informacije obratite se našem korisničkom servisu.

Napomena: Angažovanje servisne službe je besplatno u okviru garantnih uslova proizvođača.

Detaljne informacije o garantnom periodu i uslovima garancije u vašoj zemlji možete dobiti preko QR koda u priloženom dokumentu za podatke za kontakt servisa i uslovima garancije, u korisničkom servisu, kod prodavca ili na našoj internet stranici.
Podatke za kontakt korisničkog servisa možete dobiti preko QR koda u priloženom dokumentu za podatke za kontakt servisa i uslovima garancije ili na našoj internet stranici.

21.1 Broj proizvoda (E-Nr). i proizvodni broj (FD)

Kada se obraćate korisničkom servisu, navedite broj proizvoda (E-Nr.) i fabrički broj (FD) koje možete da pronađete na tipskoj pločici uređaja.

Pločica sa oznakom tipa se u zavisnosti od modela nalazi:
- na unutrašnjoj strani vrata,
- ispod otvora bubnja,
- na unutrašnjoj strani poklopca za održavanje,
- na zadnjoj strani uređaja.

Da biste brzo mogli da pronađete podatke o uređaju i telefonski broj korisničke službe, podatke možete i da zabeležite.

22 Potrošne vrednosti

Program **Eco** je namenjen za sušenje normalno mokrog pamučnog veša i vezano za potrošnju energije za sušenje mokrog pamučnog veša je najefikasniji. Ovaj program služi za ocenu poštovanja Direktive (EU) 2023/2533 i (EU) 2023/2534. Vrednosti potrošnje koje su označene na nalepnici za energetske podatke ovog programa se odnose na udeo vlage u vešu od 60%.
Vrednosti koje su navedene za druge programe su orijentacione vrednosti i utvrđene su u skladu sa važećim standardom EN61121.
Realne vrednosti mogu da odstupaju od navedenih vrednosti u zavisnosti od vrste tkanja, sastava veša koji sušite, preostale vlage u tkanini, podešenog stepena sušenja, količine punjenja, uslova u okolini i aktiviranja dodatnih funkcija.
Očekivano trajanje programa / „Gotovo u“ vreme koje se prikazuje na displeju uređaja prilikom izbora programa je u stanju prilikom isporuke zasnovano na broju obrtaja centrifuge u mašini za pranje veša od 1000 o/min.

Program	**Vlaga na kraju (%)**	**Punjenje (kg)**	**Broj obrtaja centrifuge (obr/min)**	**Vlaga na početku (%)**	**Trajanje programa (h:min)**	**Potrošnja energije (kWh/ciklus)**
Cottons + Cupboard Dry Plus	-3,0	9,0	1400	50	4:04	1,98
Cottons + Cupboard Dry Plus	-3,0	4,5	1400	50	3:12	1,38
Cottons + Cupboard Dry Plus	-3,0	9,0	1000	60	4:27	2,24
Cottons + Cupboard Dry Plus	-3,0	4,5	1000	60	3:26	1,52
Cottons + Cupboard Dry Plus	-3,0	9,0	800	70	4:50	2,49
Cottons + Cupboard Dry Plus	-3,0	4,5	800	70	3:39	1,67
Cottons + Cupboard Dry	-1,5	9,0	1400	50	3:16	1,62

Program	Vlaga na kraju (%)	Punjenje (kg)	Broj obrtaja centrifuge (obr/min)	Vlaga na početku (%)	Trajanje programa (h:min)	Potrošnja energije (kWh/ciklus)
Cottons + Cupboard Dry	-1,5	4,5	1400	50	2:23	1,01
Cottons + Cupboard Dry	-1,5	9,0	1000	60	3:38	1,86
Cottons + Cupboard Dry	-1,5	4,5	1000	60	2:36	1,15
Cottons + Cupboard Dry	-1,5	9,0	800	70	4:00	2,09
Cottons + Cupboard Dry	-1,5	4,5	800	70	2:49	1,30
Eco	0,0	9,0	1400	50	2:52	1,44
Eco	0,0	4,5	1400	50	1:54	0,81
Eco [1]	0,0	9,0	1000	60	3:15	1,68
Eco	0,0	4,5	1000	60	2:05	0,92
Eco	0,0	9,0	800	70	3:38	1,92
Eco	0,0	4,5	800	70	2:16	1,03
Cottons + Iron Dry	12,0	9,0	1400	50	2:05	1,01
Cottons + Iron Dry	12,0	4,5	1400	50	1:22	0,56
Cottons + Iron Dry	12,0	9,0	1000	60	2:28	1,27
Cottons + Iron Dry	12,0	4,5	1000	60	1:35	0,70
Cottons + Iron Dry	12,0	9,0	800	70	2:51	1,52
Cottons + Iron Dry	12,0	4,5	800	70	1:48	0,85
Easy-Care + Cupboard Dry Plus	0,0	3,5	800	40	1:27	0,56
Easy-Care + Cupboard Dry Plus	0,0	3,5	600	50	1:38	0,66

[1] Emisije buke koja se prenosi vazduhom u postupku sušenja iznose 61 dB.

Program	Vlaga na kraju (%)	Punjenje (kg)	Broj obrtaja centrifuge (obr/min)	Vlaga na početku (%)	Trajanje programa (h:min)	Potrošnja energije (kWh/ciklus)
Easy-Care + Cupboard Dry	2,0	3,5	800	40	1:08	0,43
Easy-Care + Cupboard Dry	2,0	3,5	600	50	1:20	0,53
Easy-Care + Iron Dry	12,0	3,5	800	40	0:51	0,31
Easy-Care + Iron Dry	12,0	3,5	600	50	1:02	0,40
Wool in Basket	0,0	0,5	-	-	2:20	0,88

23 Tehnički podaci

Visina uređajaVisina uređaja	84,2 cm
Širina uređaja	59,8 cm
Dubina uređaja	61,3 cm
Dubina uređaja sa zatvorenim vratima	64,8 cm
Dubina uređaja sa otvorenim vratima	109,6 cm
Težina	56,9 kg
Maksimalna količina za punjenje	9,0 kg
Mrežni napon	220-240 V, 50 Hz
Minimalno osiguranje instalacije	10 A
Nominalna snaga	600 W
Temperatura okruženja	▪ Minimalno: 5 °C ▪ Maksimalno: 35 °C
Dužina mrežnog priključnog voda	145 cm

Ovaj proizvod sadrži izvore svetlosti F klase energetske efikasnosti. Izvori svetlosti su dostupni kao rezervni deo i sme da ih zameni samo u tu svrhu obučeno stručno osoblje. Dodatne informacije o vašem modelu možete pogledati na internet adresi *https://eprel.ec.europa.eu/qr/2114888*[1]. Ta internet stranica sadrži vezu za zvaničnu EU bazu proizvoda EPREL.

[1] Važi samo za zemlje u Evropskom ekonomskom prostoru. Ova internet adresa je dostupna od 1. jula 2025. godine.

Hvala na kupovini Bosch kućnog aparata!

Odmah registrujte novi uređaj u usluzi MyBosch i uživajte u sledećim pogodnostima:

- **stručnim savetima i trikovima za uređaj,**
- **opcijama produžavanja garancije,**
- **popustima za dodatni pribor i rezervne delove,**
- **digitalnom uputstvu i svim podaci o uređaju nadohvat ruke,**
- **jednostavnom pristupu servisu za kućne aparate kompanije Bosch.**

Registracija je besplatna i jednostavna – čak i na mobilnim uređajima:
www.bosch-home.com/welcome

Potrebna vam je pomoć? Ovde ćete je zasigurno pronaći.

Stručno savetovanje za Bosch kućne aparate, pomoć u slučaju problema ili popravka u izvedbi Bosch stručnjaka.

Saznajte sve o različitim vidovima podrške koje pruža Bosch:
www.bosch-home.com/service

Podaci za kontakt za sve zemlje navedeni su u priloženoj listi servisnih službi.

BSH Hausgeräte GmbH
Carl-Wery-Straße 34
81739 München, GERMANY
www.bosch-home.com

A Bosch Company

9001965829 (060304)
sr

tehnoteka

https://cenoteka.rs

Ovaj dokument je originalno proizveden i objavljen od strane proizvođača, brenda Bosch, i preuzet je sa njihove zvanične stranice. S obzirom na ovu činjenicu, Cenoteka ističe da ne preuzima odgovornost za tačnost, celovitost ili pouzdanost informacija, podataka, mišljenja, saveta ili izjava sadržanih u ovom dokumentu.

Napominjemo da Cenoteka nema ovlašćenje da izvrši bilo kakve izmene ili dopune na ovom dokumentu, stoga nismo odgovorni za eventualne greške, propuste ili netačnosti koje se mogu naći unutar njega. Cenoteka ne odgovara za štetu nanesenu korisnicima pri upotrebi netačnih podataka. Ukoliko imate dodatna pitanja o proizvodu, ljubazno vas molimo da kontaktirate direktno proizvođača kako biste dobili sve detaljne informacije.

Za najnovije informacije o ceni, dostupnim akcijama i tehničkim karakteristikama proizvoda koji se pominje u ovom dokumentu, molimo posetite našu stranicu klikom na sledeći link:

https://cenoteka.rs/p/bosch-masina-za-susenje-vesa-wqg245c0by/