tehnoteka

https://cenoteka.rs

Uputstvo za upotrebu

BOSCH mašina za pranje i sušenje veša WNA13401BY



Cenoteka je online destinacija za upoređivanje cena i karakteristika bele tehnike, potrošačke elektronike i IT uređaja kod trgovinskih lanaca i internet prodavnica u Srbiji. Naša stranica vam omogućava da istražite najnovije informacije, detaljne karakteristike i konkurentne cene proizvoda.

Posetite nas i uživajte u ekskluzivnom iskustvu pametne kupovine klikom na link:

https://cenoteka.rs/p/bosch-masina-za-pranje-i-susenje-vesa-wna13401by/

BOSCH

Odmah **registrujte** uređaj u usluzi MyBosch i obezbedite besplatne pogodnosti: **bosch-home.com/welcome**

MyBosch

Mašina za pranje i sušenje veša

WNA13401BY

[sr] Uputstvo za upotrebu i uputstva za montažu

Dodatne informacije i objašnjenja možete da pronađete na mreži. Skenirajte QR kôd na naslovnoj stranici.



Sadržaj

1 Bezbednost 3
1.1 Definicija signalnih reči 3
1.2 Opšte napomene 4
1.3 Namenska upotreba 4
1.4 Ograničenje kruga korisnika 4
1.5 Bezbedna instalacija 5
1.6 Sigurna upotreba 6
1.7 Bezbedno čišćenje i održavanje 9

2 Izbegavanje materijalnih šteta 10

3 Zaštita životne sredine i štednja 11
3.1 Odlaganje ambalaže u otpad 11
3.2 Štednja energije i resursa 11
3.3 Režim za štednju energije 11

4 Postavljanje i priključivanje 11
4.1 Raspakiravanje uređaja 11
4.2 Obim isporuke 12
4.3 Zahtevi za mesto postavljanja 12
4.4 Uklanjanje transportnih osigurača 12
4.5 Priključivanje uređaja 13
4.6 Centriranje uređaja 15

5 Pre prve upotrebe 15
5.1 Pokretanje ciklusa pranja sa praznim bubnjem 15

6 Upoznavanje sa uređajem 17
6.1 Uređaj 17
6.2 Pregrada za deterdžent za pranje veša 17
6.3 Komandno polje 18

7 Displej 18

8 Tasteri 20

9 Programi 21

10 Pribor 24

11 Veš 25
11.1 Pripremanje veša 25
11.2 Oznake za negu na etiketama 25

12 Deterdžent za pranje veša i sredstvo za negu 26

13 Osnovno rukovanje 26
13.1 Uključivanje uređaja 26
13.2 Podešavanje programa 26
13.3 Otvaranje vrata 26
13.4 Umetanje veša 27
13.5 Umetanje pomoći za doziranje 27
13.6 Korišćenje pomoći za doziranje 27
13.7 Sipanje deterdženta za pranje veša i sredstva za negu 28
13.8 Startovanje programa 28
13.9 Natapanje veša 28
13.10 Naknadno stavljanje veša ... 28
13.11 Prekinite program pranja 29
13.12 Prekid programa sušenja ... 29
13.13 Nastavak programa kod zadržavanja ispiranja 29
13.14 Vađenje veša 29
13.15 Isključivanje uređaja 29

14 Željeni rezultat sušenja 29
14.1 Promena željenog rezultata sušenja 29

15 Zaključavanje za decu 30
15.1 Aktiviranje zaključavanja za decu 30
15.2 Deaktiviranje zaključavanja za decu 30

16 Osnovna podešavanja 30
16.1 Pregled osnovnih podešavanja 30
16.2 Promena osnovnih podešavanja 30
17 Čišćenje i održavanje 31
17.1 Čišćenje bubnja i ispiranje dlačica 31
17.2 Čišćenje pregrade za deterdžent za pranje veša 31
17.3 Čišćenje pumpe za sapunicu 32
17.4 Čišćenje gumene manžetne 34
18 Otklanjanje smetnji 35
18.1 Deblokada u slučaju opasnosti 41
19 Transport, čuvanje i odlaganje u otpad 41
19.1 Demontiranje uređaja 41
19.2 Postavljanje transportnih osigurača 41
19.3 Ponovno puštanje uređaja u rad 41
19.4 Odlaganje starih uređaja u otpad 42
20 Korisnička služba 42
20.1 Broj proizvoda (E-Nr). i proizvodni broj (FD) 42
21 Vrednosti potrošnje 43
22 Tehnički podaci 44

⚠ 1 Bezbednost

Pridržavajte se sledećih sigurnosnih napomena.

1.1 Definicija signalnih reči

Ovde možete pogledati značenje signalnih reči koje se koriste u ovom uputstvu.

⚠ UPOZORENJE
Obratite pažnju na ove napomene da biste sprečili moguće teške ili smrtonosne povrede.

⚠ OPREZ
Obratite pažnju na ove napomene da biste sprečili manje ili srednje povrede.

PAŽNJA
Obratite pažnju na ove napomene da biste sprečili oštećenja uređaja ili drugu materijalnu štetu.

Napomena: Upućuje na važne informacije.

1.2 Opšte napomene



- Pažljivo pročitajte ovo uputstvo.
- Uputstva i informacije o proizvodu sačuvajte za kasniju upotrebu ili za narednog vlasnika.
- Ukoliko postoji oštećenje nastalo tokom transporta, nemojte da priključujete uređaj.

1.3 Namenska upotreba

Uređaj koristite samo:

- za pranje tkanina i vune pogodnih za mašinsko pranje prema eiketi sa uputstvima za negu.
- sa vodom iz slavine i uobičajenim deterdžentima za mašinsko pranje veša i sredstvima za negu.
- za sušenje i osvežavanje tkanina koje su pogodne za mašinu za sušenje veša i koje su oprane vodom.
- U zatvorenim prostorijama u domaćinstvu i tokom sličnih primena, na primer: u području kuhinje za zaposlene u prodavnicama, kancelarijama i drugom radnom okruženju; u poljoprivrednim gazdinstvima; od strane gostiju u hotelima, motelima i drugim sličnim stambenim prostorima; u pansionima sa doručkom.
- na nadmorskim visinama do 4000 m.

1.4 Ograničenje kruga korisnika

Deca od 8 godina i starija, kao i osobe sa umanjenim psihičkim, čulnim ili mentalnim sposobnostima, ili osobe bez iskustva i/ili znanja, ovaj uređaj mogu da koriste samo pod nadzorom osobe koja je odgovorna za njihovu bezbednost ili ako su obučene za bezbedno korišćenje uređaja i razumeju kakve opasnosti pri tome postoje.
Deca se ne smeju igrati uređajem.
Čišćenje i korisničko održavanje ne smeju da obavljaju deca bez nadzora.
Decu mlađu od 3 godine i kućne ljubimce držite podalje od uređaja.

1.5 Bezbedna instalacija

⚠ UPOZORENJE – Opasnost od strujnog udara!

Nestručne instalacije su opasne.

- ▸ Uređaj sme da se priključi i upotrebljava samo u skladu sa podacima na pločici sa oznakom tipa.
- ▸ Uređaj se može povezati na mrežu naizmenične struje samo pomoću pravilno ugrađene utičnice sa uzemljenjem.
- ▸ Uverite se da je sistem uzemljenja kućne električne instalacije instaliran u skladu sa propisima. Instalacija mora da ima dovoljno veliki poprečni presek voda.
- ▸ Ukoliko koristite sigurnosni prekidač za neispravnu struju, koristite tip sa oznakom ⎓.
- ▸ Uređaj nikad ne sme da se napaja putem eksternog sklopnog uređaja npr. sata za austomatsko uključivanje ili daljinskog upravljanja.
- ▸ Uređaj nemojte nikad povezivati na strujnu mrežu koju distributer energije redovno uključuje i isključuje.
- ▸ Kada je uređaj ugrađen, mrežni prekidač mrežnog priključnog voda mora da bude dostupan ili, ukoliko slobodan pristup nije moguć, u fiksno sprovedenoj električnoj instalaciji se mora ugraditi mehanizam za razdvajanje, u skladu sa uslovima instalacije.
- ▸ Prilikom postavljanja uređaja vodite računa da se mrežni priključni vod ne zaglavi ili ošteti.

Oštećena izolacija mrežnog priključnog voda predstavlja izvor opasnosti.

- ▸ Mrežni priključni vod nikad se ne sme dovoditi u kontakt sa vrućim delovima uređaja ili izvorima toplote.
- ▸ Mrežni priključni vod nikada se ne sme dovoditi u kontakt sa oštrim vrhovima ili ivicama.
- ▸ Mrežni priključni vod nikad se ne sme presavijati, prignječiti ili modifikovati.

⚠ UPOZORENJE – Opasnost od požara!

Upotreba produženog kabla za napajanje i nedozvoljenih adaptera predstavlja izvor opasnosti.

- ▸ Nemojte da upotrebljavate produžni kabl ili letve sa višestrukim utičnicama.

- ▸ Upotrebljavajte samo adaptere i mrežne priključne kablove koje je odobrio proizvođač.
- ▸ Ako je mrežni priključni kabl prekratak, a duži mrežni priključni kabl nije na raspolaganju, obratite se stručnom električaru kako biste prilagodili kućnu instalaciju.

⚠ UPOZORENJE – Opasnost od povrede!
Zbog velike težine uređaja, prilikom podizanja može doći do povreda.
- ▸ Nemojte sami da podižete uređaj.

⚠ UPOZORENJE – Opasnost od gušenja!
Deca mogu ambalažni materijal da navuku sebi preko glave ili da se njime umotaju, pa da se tako uguše.
- ▸ Ambalažni materijal držite van domašaja dece.
- ▸ Deci nipošto nemojte dozvoliti da se igraju sa ambalažnim materijalom.

⚠ OPREZ – Opasnost od povrede!
Uređaj tokom rada može da vibrira ili da se kreće.
- ▸ Uređaj postavite na čistu, ravnu i čvrstu površinu.
- ▸ Uređaj pozicionirajte pomoću nogica i libele.

Ukoliko creva i mrežni priključni vod nisu pravilno sprovedeni, postoji opasnost od spoticanja.
- ▸ Creva i mrežne priključne vodove položite tako da ne postoji opasnost od spoticanja.

Ukoliko uređaj pokrećete koristeći izbočene delove, npr. vrata uređaja, delovi mogu da se polome.
- ▸ Uređaj nemojte pomerati koristeći izbočene delove.

⚠ OPREZ – Opasnost od zasecanja!
Ukoliko dodirnete oštre ivice uređaja, možete se poseći.
- ▸ Uređaj ne dodirujte na oštrim ivicama.
- ▸ Prilikom instalacije i transporta koristite zaštitne rukavice.

1.6 Sigurna upotreba

⚠ UPOZORENJE – Opasnost od strujnog udara!
Oštećeni uređaj ili oštećeni mrežni priključni vod predstavljaju izvor opasnosti.
- ▸ Nikad nemojte upotrebljavati oštećeni uređaj.

- ▸ Nikada nemojte povlačiti mrežni priključni vod da biste razdvojili uređaj sa strujne mreže. Uvek povlačite mrežni utikač mrežnog priključnog voda.
- ▸ Ukoliko je uređaj ili mrežni priključni vod oštećen, odmah izvucite mrežni utikač mrežnog priključnog voda ili isključite osigurač u kutiji sa osiguračima i zatvorite slavinu.
- ▸ Pozovite korisnički servis. →*Stranica 42*

Vlaga koja je prodrla unutra može da prouzrokuje strujni udar.

- ▸ Uređaj upotrebljavajte samo u zatvorenim prostorima.
- ▸ Uređaj nemojte nikada da izlažete vrućini i vlazi.
- ▸ Za čišćenje uređaja nemojte da koristite čistač na paru ili čistač pod visokim pritiskom, creva ili tuš.

⚠ UPOZORENJE – Opasnost od ugrožavanja zdravlja!

Deca se tako ne mogu zatvoriti u uređaju i dospeti u životnu opasnost.

- ▸ Uređaj ne sme da se postavi iza vrata koja se zatvaraju, kliznih vrata ili vrata sa šarkom na suprotnoj strani od uređaja, koja ometa potpuno otvaranje uređaja.
- ▸ Na dotrajalim uređajima izvucite mrežni utikač mrežnog priključnog voda, zatim presecite mrežni priključni vod i uništite bravu na vratima uređaja tako da se vrata više ne mogu zatvoriti.

Prilikom centrifuge većih, vodonepropusnih komada veša mogu nastati neuravnoteženosti koje mogu dovesti do povrede.

- ▸ U uređaju nemojte prati i centrifugirati veće, vodonepropusne komade veša kao što su ćebad ili prekrivke za dušeke.

⚠ UPOZORENJE – Opasnost od gušenja!

Deca bi mogla da udahnu i usisaju odn. progutaju sitne delove i da se na taj način uguše.

- ▸ Držite sitne delove van domašaja dece.
- ▸ Deci nipošto nemojte dozvoliti da se igraju sa sitnim delovima.

⚠ UPOZORENJE – Opasnost od eksplozije!

Ugljena prašina ili brašno u blizini uređaja može dovesti do eksplozije.

- ▸ Tokom rada održavajte čisto okruženje uređaja.

⚠ UPOZORENJE – Opasnost od trovanja!

Deterdženti za pranje veša i sredstva za negu u slučaju gutanja mogu da izazovu trovanja.

- ▸ U slučaju nenamernog gutanja zatražiti lekarski savet.
- ▸ Deterdžent za pranje veša i sredstva za negu čuvajte van domašaja dece.

⚠ UPOZORENJE – Opasnost od eksplozije!

Lako zapaljivi predmeti, kao npr. upaljači ili šibice, se tokom sušenja mogu zapaliti.

- ▸ Pre sušenja iz džepova veša izvadite sve lako zapaljive predmete.

Prljav veš se u bubnju može zapaliti.

- ▸ U ovom uređaju nemojte da sušite prljav veš.
- ▸ Veš koji je zaprljan supstancama kao što je jestivo ulje, aceton, alkohol, benzin, kerozin, sredstvo za uklanjanje fleka, terpentin, vosak i sredstvo za uklanjanje voska, pre sušenja u uređaju operite u vrućoj vodi sa dodatnom količinom detedženta za pranje veša.
- ▸ Pre sušenja, veš temeljno operite vrućom vodom i deterdžentom za pranje veša.
- ▸ Uređaj nemojte da koristite ako je veš prethodno čišćen industrijskim hemikalijama.

Ukoliko je veš prethodno tretiran sredstvima za čišćenje koja sadrže rastvarače ili su zapaljiva, u uređaju može doći do eksplozije.

- ▸ Prethodno tretirani veš pre pranja temeljno isperite vodom.

⚠ UPOZORENJE – Opasnost od požara!

Prilikom prevremenog prekidanja sušenja, veš se neće dovoljno ohladiti i može se zapaliti.

- ▸ Program sušenja nemojte prevremeno prekidati.
- ▸ Prilikom prevremenog prekidanja sušenja odmah izvadite veš i raširite ga.

⚠ OPREZ – Opasnost od povrede!

Ukoliko se uspinjete ili penjete na uređaj, može da se slomi prekrivna ploča.

- ▸ Na uređaj se nemojte uspinjati ili penjati.

Ukoliko sedite ili oslanjate na otvorena vrata, uređaj može da se prevrne.
- ▸ Na vrata uređaja nemojte sedati ili se oslanjati.
- ▸ Nemojte odlagati stvari na vrata uređaja.

U slučaju posezanja u bubanj koji se okreće, može doći do povrede ruku.
- ▸ Pre posezanja u bubanj sačekajte potpuno zaustavljanje bubnja.

⚠ OPREZ – Opasnost od opekotina!
Sapunica se prilikom pranja na visokim temperaturama zagreva.
- ▸ Nemojte dodirivati vruću sapunicu.

⚠ OPREZ – Opasnost od hemijskih opekotina!
Prilikom otvaranja pregrade za deterdžent može doći do prskanja deterdženta i sredstva za negu iz uređaja.
Kontakt sa očima ili kožom može izazvati nadraživanje.
- ▸ Ukoliko dođe do kontakta sa deterdžentom ili sredstvima za negu, oči ili kožu temeljno isprati čistom vodom.
- ▸ U slučaju nenamernog gutanja zatražiti lekarski savet.
- ▸ Deterdžent za pranje veša i sredstva za negu čuvajte van domašaja dece.

1.7 Bezbedno čišćenje i održavanje

⚠ UPOZORENJE – Opasnost od strujnog udara!
Nestručne popravke su opasne.
- ▸ Nikada nemojte vršiti tehničku izmenu uređaja ili karakteristika uređaja.
- ▸ Samo za to obučeno stručno osoblje sme da vrši popravke na uređaju.
- ▸ Za popravku uređaja se smeju koristiti samo originalni zamenski delovi.
- ▸ Da bi se sprečile opasnosti, zamenu oštećenog mrežnog priključnog voda uređaja mora da izvrši proizvođač, korisnička služba ili osoba sa sličnim kvalifikacijama.

Vlaga koja je prodrla unutra može da prouzrokuje strujni udar.
- ▸ Pre čišćenja izvucite mrežni utikač ili isključite osigurač u kutiji sa osiguračima.
- ▸ Za čišćenje uređaja nemojte da koristite čistač na paru ili čistač pod visokim pritiskom, creva ili tuš.

⚠ UPOZORENJE – Opasnost od povrede!
Upotreba zamenskih delova i pribora koji nisu originalni je opasna.
▸ Koristite samo originalne zamenske delove i originalni pribor.

⚠ UPOZORENJE – Opasnost od trovanja!
Ukoliko koristite sredstva za čišćenje koja sadrže rastvarače mogu nastati otrovni gasovi.
▸ Ne upotrebljavajte sredstva za čišćenje koja sadrže rastvarače.

2 Izbegavanje materijalnih šteta

PAŽNJA
Pogrešno doziranje omekšivača, deterdženta, sredstva za negu i sredstva za čišćenje može da ugrozi funkciju uređaja.
▸ Obratite pažnju na preporuke proizvođača za doziranje.
Prekoračenje maksimalne količine punjenja ugrožava funkciju uređaja.
▸ Obratite pažnju na maksimalnu količinu punjenja za svaki program i nemojte je prekoračavati.
→*Stranica 21*
Penasti materijal ili penasta guma prilikom sušenja može da se deformiše ili otopi.
▸ U uređaju ne smaju da se suše predmeti kao što su penasta guma (lateks pena), kape za tuširanje, vodootporne tkanine, gumirani sredmeti i odeća ili jastuci sa naslonima od gumene pene.
Uređaj je za transport osiguran transportnim osiguračima.
Neuklonjeni transportni osigurači mogu uzrokovati materijalnu štetu ili oštećenje uređaja.
▸ Pre puštanja u rad potpuno uklonite transportne osigurače i sačuvajte ih.
▸ Pre svakog transporta potpuno montirajte sve transportne osigurače, kako biste izbegli oštećenja usled transporta.
Nenamenski priključak creva za dovod vode može dovesti do materijalne štete.
▸ Ručno pritegnite vijčani spoj na dovodu za vodu.
▸ Dovodno crevo za vodu priključite na česmu direktno bez dodatnih spojnih elemenata kao što je adapter, produžetak ili ventil.
▸ Vodite računa da unutrašnji prečnik česme iznosi najmanje 17 mm.
▸ Vodite računa da dužina navoja na priključku za česmu iznosi najmanje 10 mm.
Preslab ili previsok pritisak vode može da ugrozi funkcionisanje uređaja.
▸ Uverite se da pritisak vode na vodovodnoj mreži iznosi minimalno 100 kPa (1 bar) i maksimalno 1000 kPa (10 bar).
▸ Ukoliko pritisak vode prekoračuje navedenu maksimalnu vrednost, između priključka za vodu i crevnog kompleta uređaja se mora instalirati ventil za smanjenje pritiska.
▸ Nemojte prključivati uređaj na mešovitu bateriju bojlera za vruću vodu koji nije pod pritiskom.

Modifikovana ili oštećena creva za vodu mogu da dovedu do materijalnih šteta ili oštećenja uređaja.
- ▸ Creva za vodu nikad se ne smeju presavijati, prignječiti ili presecati.
- ▸ Upotrebljavajte samo isporučena creva za vodu ili originalna rezervna creva.
- ▸ Nikada nemojte ponovo da koristite već korišćena creva za vodu.

Rad sa prljavom ili previše vrućom vodom može dovesti do materijalne štete i oštećenja uređaja.
- ▸ Uređaj treba da radi isključivo sa hladnom vodom iz vodovodne mreže.

Neodgovarajuća sredstva za čišćenje mogu da oštete površine uređaja.
- ▸ Nemojte da upotrebljavate jaka ili abrazivna sredstva za čišćenje.
- ▸ Nemojte da upotrebljavate jaka sredstva za čišćenje koja sadrže alkohol.
- ▸ Nemojte da upotrebljavate tvrde abrazivne jastučiće ili sunđere za ribanje.
- ▸ Uređaj čistite samo vodom i mekanom, vlažnom krpom.
- ▸ Ukoliko dođe do kontakta sa uređajem, uklonite sve ostatke deterdženta, raspršivača ili druge ostatke.

3 Zaštita životne sredine i štednja

3.1 Odlaganje ambalaže u otpad

Ambalažni materijal je ekološki i može se iznova koristiti.

- ▸ Pojedinačne sastavne delove odložite u otpad odvojene po vrstama.

3.2 Štednja energije i resursa

Ako se pridržavate ovih napomena, vaš uređaj će trošiti manje struje i vode.

- ▪ Koristite programe sa nižim temperaturama i dužim vremenom pranja i iskoristite maksimalnu količinu punjenja. →*Stranica 21*
- ▪ Deterdžent za pranje veša dozirajte prema stepenu zaprljanosti veša.
- ▪ Za blago i normalno zaprljan veš redukujte temperaturu pranja.
- ▪ Ukoliko veš želite naknadno da sušite u uređaju, podesite maksimalni broj obrtaja centrifuge.
- ▪ Veš perite bez predpranja.

3.3 Režim za štednju energije

Ukoliko uređaj ne koristite tokom kraćeg vremena, automatski se prebacuje u režim za štednju energije. Režim za štednju energije se završava ponovnom upotrebom uređaja.

4 Postavljanje i priključivanje

4.1 Raspakiravanje uređaja

PAŽNJA

Predmeti, koji su zaostali u bubnju i koji nisu predviđeni za rad uređaja, mogu da dovedu do materijalne štete i oštećenja na uređaju.

- ▸ Ove predmete kao i isporučeni pribor pre rada uklonite iz bubnja.

1. Ambalažu i zaštitne folije kompletno uklonite sa uređaja. →*Stranica 11*
2. Proverite da li uređaj ima vidljiva oštećenja.
3. Otvorite vrata. →*Stranica 26*
4. Izvadite pribor iz bubnja.
5. Zatvorite vrata.

4.2 Obim isporuke

Kada otpakujete uređaj, proverite sve delove da li imaju transportnih oštećenja i da li je isporuka potpuna.

PAŽNJA

Rad sa nepotpunim ili neispravnim priborom može da ugrozi funkciju uređaja ili dovede do materijalne štete i oštećenja uređaja.

- ▸ Nemojte da koristite uređaj sa nepotpunim ili neispravnim priborom.
- ▸ Pre rada u uređaj postavite odgovarajući pribor.
  → *"Pribor", Stranica 24*

Napomena: Fabrički je izvršena proba funkcija uređaja. Pri tome mogu nastati fleke od vode u uređaju koje će prvo pranje otkloniti.

Obim isporuke se sastoji od sledećih delova:

- Mašina za pranje i sušenje veša
- Prateća dokumentacija
- Transportni osigurači
  →*Stranica 12*
- Kapice za pokrivanje
- Dovodno crevo za vodu
  →*Stranica 13*

4.3 Zahtevi za mesto postavljanja

⚠ **UPOZORENJE**

Opasnost od strujnog udara!

Uređaj poseduje delove koji su pod naponom.

Dodirivanje delova koji su pod naponom je opasno.

- ▸ Uređaj nemojte koristiti bez ploče za prekrivanje.

PAŽNJA

Zamrznuta preostala voda u uređaju može da dovede do kvara uređaja.

- ▸ Uređaj nemojte postavljati i koristiti na otvorenom ili u prostorima koji su ugroženi mrazom.

Ako se uređaj nagne više od 40°, preostala voda iz uređaja može da iscuri i uzrokuje materijalnu štetu.

- ▸ Oprezno nagnite uređaj.
- ▸ Uređaj transportujte u uspravnom položaju.

Mesto postavljanja	Zahtevi
Postolje 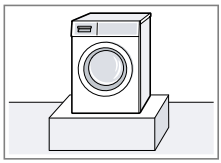	Uređaj pričvrstite pomoću držača.
Drvene grede 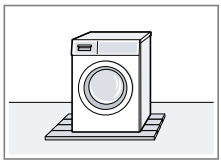	Uređaj postavite na vodootpornu drvenu ploču (debljina najmanje 30 mm), koja je pričvršćena na pod.
Kuhinjski element 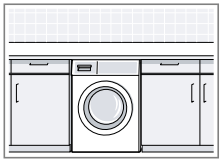	Uređaj postavite isključivo ispod kontinuirane radne ploče, koja je čvrsto povezana sa susednim ormanima. Potrebna širina niše: 60 cm.
Na zidu 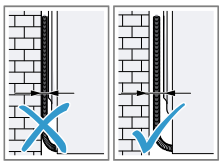	Nemojte da uglavljujete kabl za napajanje i creva između zida i uređaja.

4.4 Uklanjanje transportnih osigurača

Uređaj je za transport osiguran transportnim osiguračima na zadnjoj strani uređaja.

Napomena: Sačuvajte zavrtnje za transportne osigurače i čaure za kasniji transport.

1. Izvucite crevo iz držača.

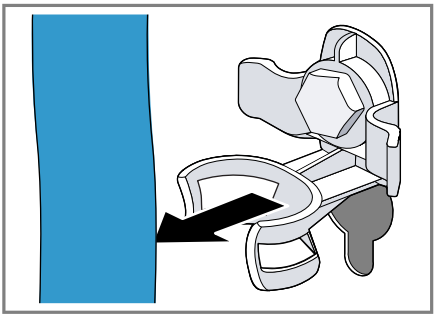

2. Otpustite sve zavrtnje 4 transportna osigurača pomoću ključa širine 13 ① i uklonite ih ②.

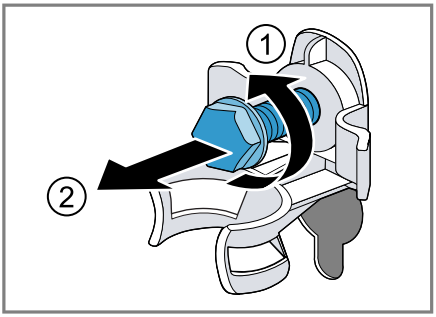

3. Mrežni priključni vod uklonite sa držača.

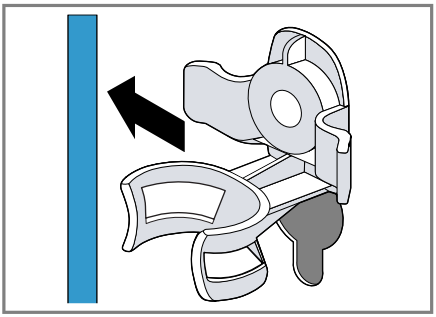

4. Uklonite 4 čaure.

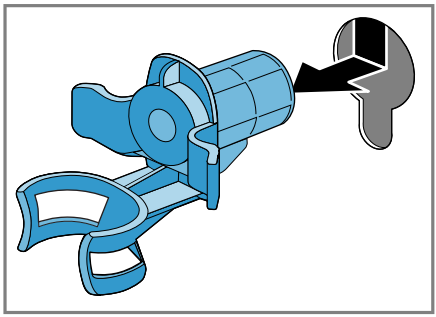

5. Postavite 4 kapice ① i pomerite ih nadole ②.

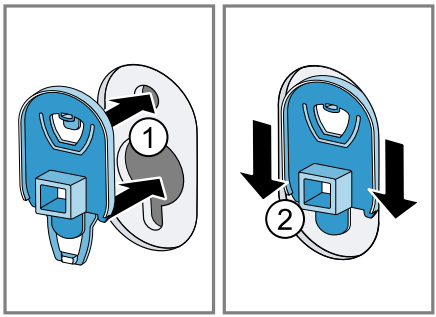

Napomena: Za postavljanje transportnih osigurača u uređaj radi transporta, ponovite ove korake obrnutim redosledom.

4.5 Priključivanje uređaja

Priključivanje dovodnog creva za vodu

PAŽNJA

Nenamenski priključak creva za dovod vode može dovesti do materijalne štete.

- Ručno pritegnite vijčani spoj na dovodu za vodu.

1. Priključite dovodno crevo za vodu na uređaj.

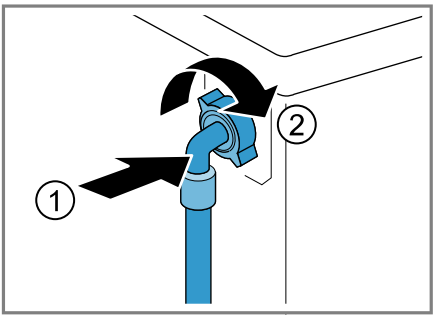

2. Dovodno crevo za vodu priključite na slavinu za vodu (26,4 mm = 3/4").

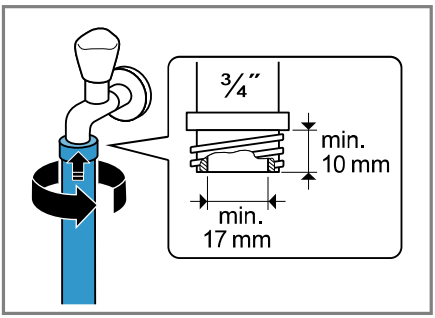

3. Slavinu za vodu pažljivo otvorite i proverite da li su priključna mesta zaptivena.

Vrste priključivanja odvoda vode

Informacije vam pomažu da ovaj uređaj priključite na odvod vode.

PAŽNJA

Odvodno crevo za vodu je pri isušivanju pod pritiskom i može da se otkači sa instaliranog priključnog mesta.

- Odvodno crevo za vodu osigurajte od nesmotrenog otkačivanja.

Ukoliko je odvod zapušen ili zatvoren, nakupljena otpadna voda može da se vrati u uređaj.

- Pre rada uređaja proverite da li otpadna voda brzo otiče i uklonite zapušenja.

Napomena: Da biste izbegli prekoračenje visine pumpanja uređaja, ne postavljajte crevo za odvod vode niže od 60 cm i iznad 100 cm iznad površine na kojoj je uređaj postavljen.

Sifon 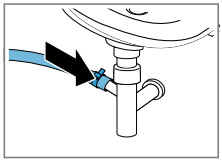	Priključno mesto osigurajte pomoću obujmice za crevo (24-40 mm).
Umivaonik 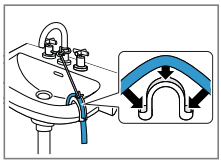	Crevo za odvod vode fiksirajte pomoću grane za fiksiranje i osigurajte ga. → *"Pribor", Stranica 25*
Plastična cev sa gumenom navlakom 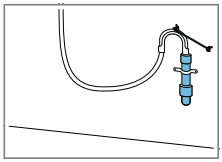	Crevo za odvod vode fiksirajte pomoću grane za fiksiranje i osigurajte ga. → *"Pribor", Stranica 25*

Električno priključivanje uređaja

Napomena: Vaša kućna električna instalacija za ovaj uređaj mora da odgovara lokalnim zakonskim uredbama i propisima o bezbednosti i treba da poseduje prekidač za neispravnu struju.

1. Mrežni utikač mrežnog priključnog voda uređaja utaknite u utičnicu u blizini uređaja.
   Podatke o priključivanju uređaja možete pronaći u opciji Tehnički podaci →*Stranica 44*.
2. Proverite da li mrežni utikač čvrsto naleže.

4.6 Centriranje uređaja

Radi redukovanja zvukova i vibracija kao i izbegavanja šetanja uređaja, ispravno pozicionirajte uređaj.

1. Kontra navrtke otpustite okretanjem u pravcu kretanja kazaljke na satu pomoću ključa širine 17.

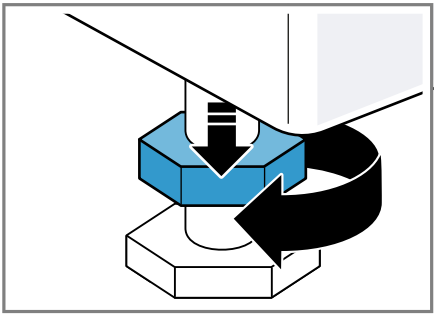

2. Za pozicioniranje uređaja okrećite nogice uređaja. Pomoću libele proverite ispravan položaj.

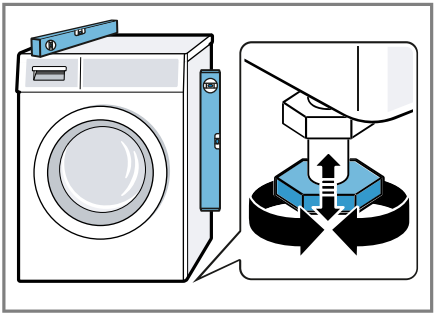

Sve nogice uređaja moraju čvrsto stajati na podu.

3. Kontra navrtke čvrsto zavrnite za kućište pomoću ključa širine 17.

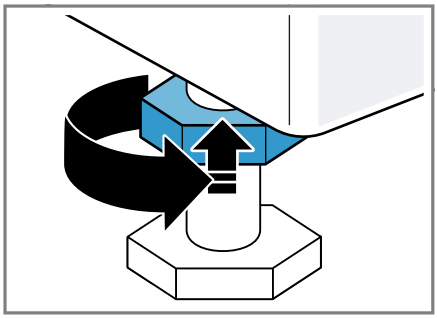

Nogicu uređaja pri tom čvrsto držite i ne podešavajte je po visini.

5 Pre prve upotrebe

Pripremite uređaj za upotrebu.

5.1 Pokretanje ciklusa pranja sa praznim bubnjem

Uređaj je detaljno ispitan pre napuštanja fabrike. Da biste uklonili eventualnu preostalu vodu, prvi put perite bez veša.

1. Podesite program **Cottons** **90°**.
2. Zatvorite vrata.
3. Izvucite pregradu za deterdžent.
4. Sipajte otpilike 1 litar vode u komoru II.

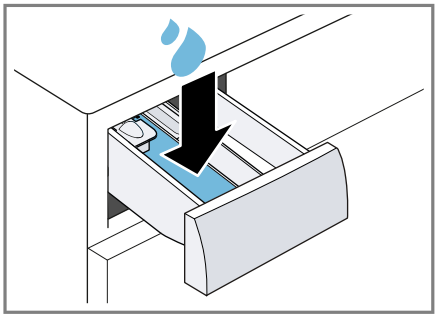

5. Sipajte prašak za pranje veša sa sredstvom za izbeljivanje na bazi kiseonika u komoru II.

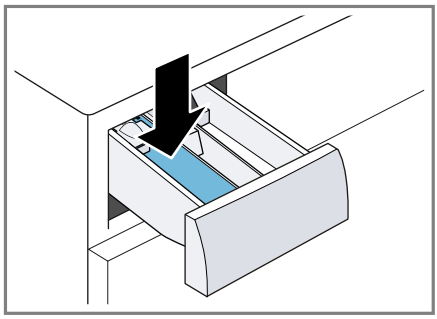

Radi izbegavanja prekomernog formiranja pene, upotrebite samo polovinu količine deterdženta koju proizvođač deterdženta preporučuje za blago zaprljan veš. Nemojte koristiti deterdžent za vunu ili deterdžent za osetljivi veš.

6. Ugurajte pregradu za deterdžent.
7. Pokrenite program. →*Stranica 28*
8. Pokrenite prvi ciklus pranja ili postavite birač programa na **Off** da biste isključili uređaj.
   → *"Osnovno rukovanje", Stranica 26*

6 Upoznavanje sa uređajem

6.1 Uređaj

Ovde ćete naći pregled sastavnih delova uređaja.

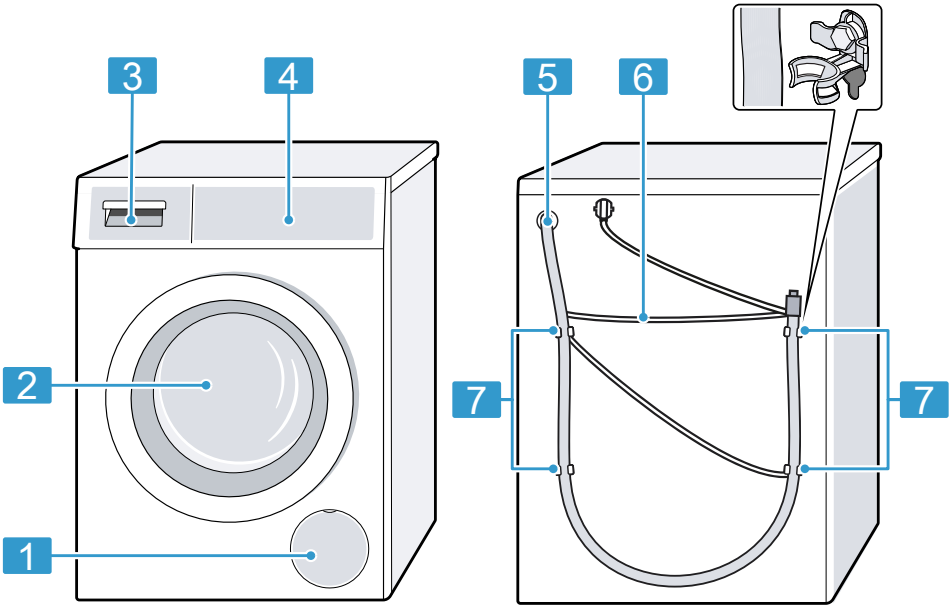

U zavisnosti od tipa uređaja, neki detalji na slici mogu da se razlikuju, na primer boja ili oblik.

1	Poklopac za održavanje pumpe za sapunicu →*Stranica 32*
2	Vrata →*Stranica 26*
3	Pregrada za deterdžent za pranje veša →*Stranica 17*
4	Komandno polje →*Stranica 18*
5	Odvodno crevo za vodu →*Stranica 14*
6	Mrežni priključni vod →*Stranica 14*
7	Transportni osigurači →*Stranica 12*

6.2 Pregrada za deterdžent za pranje veša

Napomena: Vodite računa o informacijama proizvođača o upotrebi i doziranju deterdženta i sredstva za negu,

kao i informacijama u opisima programa.

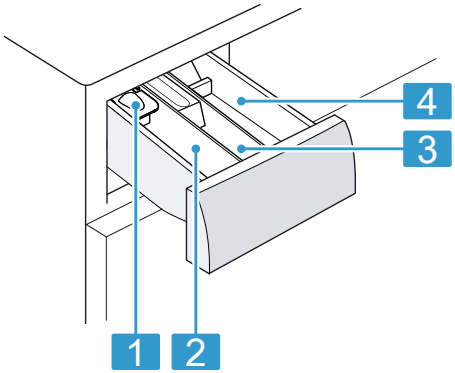

1	Pomoć za doziranje tečnog deterdženta →*Stranica 27*
2	Komora II: deterdžent za glavno pranje veša
3	Komora ❀: omekšivač
4	Komora I: deterdžent za pretpranje veša

6.3 Komandno polje

Preko komandnog polja možete da podesite sve funkcije uređaja i da dobijate informacije o radnom stanju.

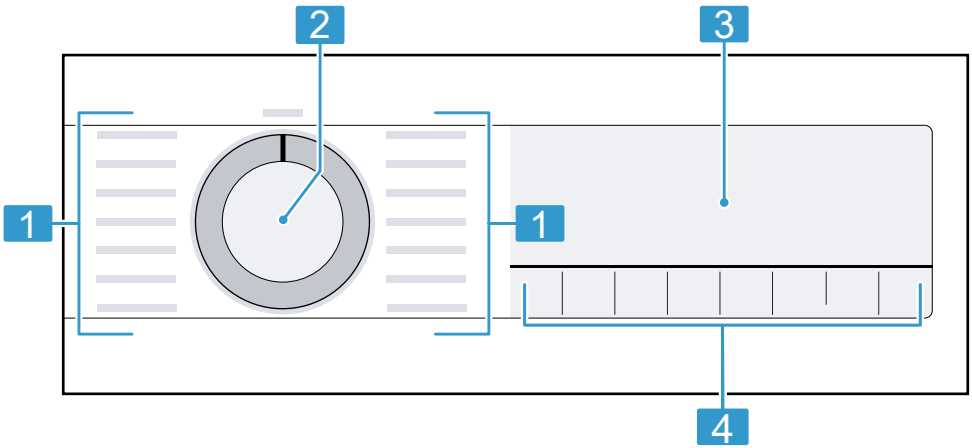

1	Programi →*Stranica 21*	3	Displej →*Stranica 18*
2	Birač programa →*Stranica 26*	4	Tasteri →*Stranica 20*

7 Displej

Na displeju se prikazuju aktuelne vrednosti podešavanja, mogućnosti izbora ili tekstovi napomena.

U zavisnosti od statusa programa, displej prikazuje pojedine napomene u delu 8:88, npr. End.

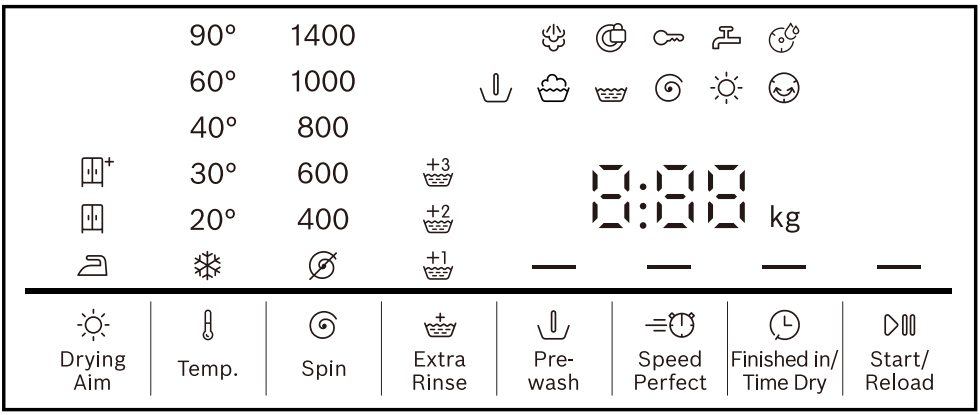

Primer prikaza na displeju

Prikaz	**Opis**
0:40 [1]	Pretpostavljeno trajanje programa ili preostalo vreme programa u satima i minutima.
8h [1]	Vreme završetka programa →*Stranica 21*
5,0 [1]	Preporučena maksimalna količina punjenja u kg za podešeni program.
⌀ - 1400	Podešeni broj obrtaja centrifuge u o/min. →*Stranica 20* ⌀: bez centrifugiranja, samo ispumpavanje
❄ - 90	Podešena temperatura u °C. →*Stranica 20* ❄ (hladno)
— (Start/Reload)	Pokretanje, prekidanje ili pauziranje ▪ svetli: program je u toku i može da se prekine ili pauzira. ▪ treperi: program može da se pokrene ili nastavi.
	Status programa: pretpranje
	Status programa: pranje
	Status programa: ispiranje
	Status programa: centrifuga
End	Status programa: završetak programa
	Status programa: sušenje
	Status programa: tretiranje parom
	Status programa: zaštita od gužvanja

[1] Primer

Prikaz	Opis
	▪ svetli: zaštita za decu je aktivirana. ▪ treperi: zaštita za decu je aktivirana i uređajem je rukovano. →*Stranica 30*
+1 +2 +3	Aktivirani su dodatni ciklusi ispiranja. →*Stranica 21*
— (Prewash)	Pretpranje je aktivirano. →*Stranica 21*
Hot	Proces hlađenja nekoliko minuta hladi veš tokom okretanja bubnja, kako se veš ne bi oštetio. **Napomena:** Proces hlađenja nemojte prekidati i sačekajte da se blokada vrata otvori.
- - -	Zaustavljanje ispiranja je aktivirano.
— (Speed Perfect)	Aktivirano je skraćeno trajanje programa. →*Stranica 21*
	Rezultat sušenja je aktiviran. →*Stranica 29*
	Rezultat sušenja je aktiviran. →*Stranica 29*
	Rezultat sušenja je aktiviran. →*Stranica 29*
	treperi: potrebno je čišćenje bubnja. Sprovedite program Cottons 90° za čišćenje i negu bubnja i rezervoara za sapunicu. →*Stranica 31*
	▪ svetli: vrata su blokirana i ne mogu se otvoriti. ▪ treperi: vrata nisu zatvorena. ▪ isključeno: vrata su odblokirana i mogu se otvoriti.
	▪ Nema pritiska vode. →*Stranica 36* ▪ Pritisak vode na slavini za vodu je prenizak.
E:35[1]	Kôd greške, prikaz greške, signalizacija greške. →*Stranica 35*

8 Tasteri

Izbor i promena podešavanja programa zavisi od podešenog programa i statusa programa.

Taster	Opis
Temp.	Prilagodite temperaturu.
Spin	Prilagodite broj obrtaja centrifuge ili deaktivirajte centrifugiranje. Pomoću izbora se vrši isušivanje vode i deaktivira se centrifugiranje. Veš ostaje u bubnju mokar.
Start/Reload	Pokrenite, prekinite ili pauzirajte program.

[1] Primer

Taster	Opis
Finished in/Time Dry	Definišite vreme završetka programa. Trajanje programa je već uključeno u podešene sate. Nakon početka programa prikazuje se trajanje programa.
Spin	Otvorite osnovna podešavanja. →*Stranica 30*
Speed Perfect	Aktivirajte ili deaktivirajte skraćeno trajanje programa. **Napomena:** Potrošnja energije se povećava. To ne utiče negativno na rezultat pranja.
Prewash	Aktivirajte ili deaktivirajte pretpranje, npr. za pranje jako zaprljanog veša. **Napomena:** Sipajte deterdžent za pretpranje u komoru I i deterdžent za glavno pranje u komoru II pregrade za deterdžent. →*Stranica 17*
Extra Rinse	Aktivirajte ili deaktivirajte i do tri dodatna ciklusa ispiranja. Preporučuje se za posebno osetljivu kožu ili u područjima sa vrlo mekom vodom.
Speed Perfect and Finished in/Time Dry	Aktivirajte ili deaktivirajte zaštitu za decu. →*Stranica 30*
Drying Aim	Promenite rezultat sušenja. →*Stranica 29*

9 Programi

Napomena: Etikete sa uputstvima za negu na vešu pružaju dodatne napomene za izbor programa.
→ *"Oznake za negu na etiketama", Stranica 25*

Program	Opis	maks. punjenje (kg) Pranje	Maks. punjenje (kg) Sušenje
Cottons	Pranje otpornih tkanina od pamuka i lana. Pogodno i kao vremenski skraćen program za normalno zaprljan veš, ako aktivirate Speed Perfect. Podešavanje programa: ▪ maks. 90 °C ▪ maks. 1400 obr/min	8,0 5,0 [1]	5,0

[1] **Speed Perfect** aktivirano

Program	Opis	maks. punjenje (kg) Pranje	Maks. punjenje (kg) Sušenje
Eco 40-60	Pranje tkanina od pamuka i lana. **Napomena:** Tkanine koje se prema simbolu nege mogu prati na temperaturama od 40 °C do 60 °C, mogu da se peru zajedno. Efekat pranja odgovara najboljoj mogućoj klasi efekata pranja prema zakonskim propisima. Temperatura pranja se za ovaj program prilagođava automatski prema količini punjenja, da bi se postigao najbolji mogući efekat pranja. Temperatura pranja ne može da se promeni. Broj obrtaja centrifuge iznosi maksimalno 1400 obr/min.	8,0	5,0
Easy-Care	Pranje tkanina od sintetike. Podešavanje programa: ▪ maks. 60 °C ▪ maks. 1400 obr/min	4,0	2,5
Mix	Pranje tkanina od pamuka, lana i sintetike. Pogodno za lako zaprljan veš. Podešavanje programa: ▪ maks. 60 °C ▪ maks. 1400 obr/min	4,0	2,5
Delicates/ silk	Pranje osetljivih, perivih tkanina od svile, viskoze i sintetike. Koristite deterdžent za osetljivi veš ili svilu. **Napomena:** Naročito osetljive tkanine ili materijale sa kukama ili omčama perite u mreži za veš. Podešavanje programa: ▪ maks. 40 °C ▪ maks. 800 obr/min	2,0	– [1]
Wool	Pranje tkanina za ručno pranje ili tkanina pogodnih za mašinsko pranje od vune ili sa procentom vune. Kako se veš ne bi skupio, bubanj pomera tkanine naročito blago i sa dugim pauzama.	2,0	– [1]

[1] Sušenje nije moguće

Program	Opis	maks. punjenje (kg) Pranje	Maks. punjenje (kg) Sušenje
	Koristite deterdžent za vunu. Podešavanje programa: ▪ maks. 40 °C ▪ maks. 800 obr/min		
Rinse	Ispiranje sa naknadnim centrifugiranjem i isušivanjem vode. Podešavanje programa: maks. 1400 obr/min	–	–
Spin/Drain	Centrifugiranje i isušivanje vode. Ukoliko želite samo isušivanje vode, aktivirajte ∅. Veš se ne centrifugira. Podešavanje programa: maks. 1400 obr/min	–	–
Sportswear	Pranje sportskih tkanina i tkanina za slobodno vreme od sintetike. Koristite deterdžent za pranje sportskih tkanina. Nemojte koristiti omekšivač. **Savet:** Jako zaprljan veš perite u programu Easy-Care. Podešavanje programa: ▪ maks. 40 °C ▪ maks. 800 obr/min	2,0	2,0
Iron Assist	Namenjeno za košulje, majice i slične tkanine od pamuka i lana. Program za zagrevanje i tretman parom suvih tkanina pomoću vodene pare, kako bi nakon programa mogle da se okače ili lakše peglaju. Maksimalno opterećenje programa iznosi pet košulja ili pet majici. Kada samo jedan komad veša želite da tretirate parom, aktivirajte Speed Perfect.	– [1]	– [2]

[1] Pranje nije moguće
[2] Sušenje nije moguće

Program	Opis	maks. punjenje (kg) Pranje	Maks. punjenje (kg) Sušenje
	Napomene ▪ Tople tkanine i tkanine tretirane parom odmah nakon završetka programa okačite ili opeglajte. ▪ Tkanine se ne peru i ne čiste. Nemojte koristiti deterdžent ili sredstvo za negu. ▪ Vodena para je vrela i može da izazove oštećenja na nekim vrstama tkanja i tkanina. Program zbog toga nije namenjen za outdoor tkanine ili tkanine od svile i vune, npr. za džempere.		
☼ Gentle Dry	Sušenje tkanina od sintetike. Blagi program sa niskim temperaturama za osetljive tkanine.	– [1]	2,5
☼ Intensive Dry	Sušenje tkanina od pamuka i lana. Intenzivni program sa temperaturama za otporne tkanine.	– [1]	5,0
☼ My Time Dry	Sušenje tkanina od sintetike. Program sa podesivim trajanjem programa.	– [1]	5,0
Super Quick 15' ⏱ Wash & Dry 60' ⏰	Pranje tkanina od pamuka, lana i sintetike. Kratki program za blago zaprljane male partije veša. **Napomena:** Ako tkanine nakon pranja želite i da sušite, pritisnite ☼ Drying Aim. Podešavanje programa: ▪ maks. 40 °C ▪ maks. 1000 obr/min	2,0	1,0

10 Pribor

Koristite originalni pribor. On je specijalno prilagođen za vaš uređaj.

Savet: Određeni dodatni pribor je dostupan u drugim bojama. Kontaktirajte korisnički servis. →*Stranica 42*

[1] Pranje nije moguće

	Upotreba	Broj za poručivanje
Cevni luk	Fiksirajte odvodno crevo za vodu.	00655300
Umetak za tečni deterdžent	Dozirajte tečni deterdžent.	00605740
Platforma	Postavite uređaj visoko kako biste ga mogli lakše puniti i prazniti.	WMZPW40W
Filter za mikroplastiku	Eksterni filter za redukovanje mikroplastike iz tkanina u otpadnoj vodi.	WMZMPF10

11 Veš

11.1 Pripremanje veša

⚠ UPOZORENJE
Opasnost od eksplozije!
Punjenja od poliamida, poliestera, polietilena, polipropilena ili polistirola mogu da ispadnu iz otvora na vešu, da se istope tokom sušenja i da izazovu eksploziju u uređaju.
- ▸ U uređaju nemojte sušiti veš sa punjenjem od poliamida, poliestera, polietilena, polipropilena ili polistirola.

PAŽNJA
Predmeti koji su ostali u vešu mogu da oštete veš i bubanj.
- ▸ Pre rada iz džepova veša uklonite sve predmete.

Napomena
Ako pripremite veš, sačuvaćete uređaj i tkanine.
- Četkom očistite pesak i zemlju
- Veš sortirajte prema boji i tkanini i vodite računa o oznakama na etiketi
- Zatvorite sve rajsferšluse, čičak trake, kukice i omče
- Zavežite platnene pojaseve i trake
- Uklonite kugle sa zavesa i olovne trake
- Male ili osetljive komade veša perite u mreži za pranje
- Velike i male komade veša perite zajedno
- Veš sa svežim flekama operite odmah
- Veš sa osušenim flekama tretirajte pre pranja i operite nekoliko puta
- Veš raširite i stavite u bubanj
- Pre sušenja centrifugirajte veš
- Veš koji ste prethodno tretirali sredstvom za izbeljivanje na bazi hlora, pre stavljanja u bubanj nekoliko puta isperite

11.2 Oznake za negu na etiketama

Oznake za negu za pranje

Simbol	Preporučeni program
95 60 40 30	Pamuk (normalno)
60 40 30	Lako za negu (blago)
40 30	Fino/svila za ručno pranje (posebno blago)
	Vuna (ručno pranje)
	(nije za pranje u mašini)

Oznake za negu za sušenje

Simbol	Tkanine
⊙	Otporne tkanine od pamuka, lana, npr. peškiri, posteljina, donji veš
⊙	Osetljive tkanine od sintetike, mešovitih vlakana, osetljive tkanine, npr. funkcionalni veš, košulje
⊠	Tkanine od svile, najlona, tkanine koje dišu ili su gumirane, sintetičke zavese nemojte sušiti u mašini za sušenje veša

12 Deterdžent za pranje veša i sredstvo za negu

Pravim izborom i ispravnom upotrebom deterdženta i sredstva za negu štitite uređaj i vaš veš.
Informacije proizvođača o upotrebi i doziranju možete pogledati na ambalaži.

Napomene

- Kada koristite tečne deterdžente koristite deterdžent koji samostalno teče
- Nemojte mešati različite tečne deterdžente
- Nemojte mešati deterdžent za pranje veša i omekšivač
- Nemojte koristiti proizvode koji su dugo stajali i jako stvrdnute proizvode
- Nemojte koristiti sredstva koja sadrže rastvarače, nagrizajuća sredstva ili sredstva na bazi nekog gasa
- Nemojte koristiti sredstvo za izbeljivanje na bazi hlora
- Boju nemojte često koristiti, jer bi sredstvo za fiksiranje moglo da ošteti nerđajući čelik.
- Maramice za hvatanje boje i prljavštine koristite samo u mreži za pranje veša
- U uređaju nemojte koristiti sredstva za uklanjanje boje

13 Osnovno rukovanje

13.1 Uključivanje uređaja

Zahtev: Uređaj je pravilno postavljen i priključen. →*Stranica 11*

▸ Birač programa postavite na program.

13.2 Podešavanje programa

1. Okrenite birač programa i postavite ga na željeni program. →*Stranica 21*
2. Ukoliko želite, prilagodite podešavanja programa. →*Stranica 20*
   Podešavanja programa se ne memorišu trajno za program.

13.3 Otvaranje vrata

1. Zahvatite ispod ručke vrata i povucite vrata.

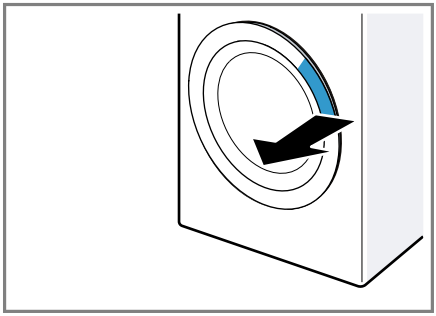

2. Otvorite vrata.

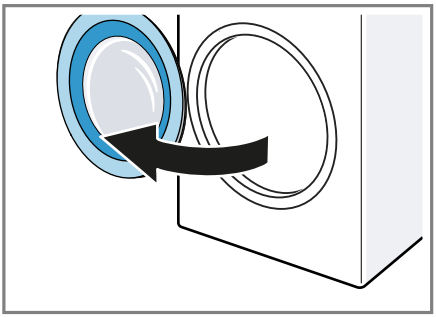

13.4 Umetanje veša

Napomena: Kako biste izbegli pojavu gužvanja, vodite računa o maksimalnom punjenju za programe.
→*Stranica 21*

Zahtevi
- Veš je pripremljen i sortiran.
  →*Stranica 25*
- Bubanj je prazan.

1. Otvorite vrata. →*Stranica 26*
2. Ubacite veš u bubanj.
3. Zatvorite vrata.
   Uverite se da se veš nije zaglavio u vratima.

13.5 Umetanje pomoći za doziranje

1. Izvucite pregradu za deterdžent.
2. Pritisnite element nadole ① i skinite pregradu za deterdžent ②.

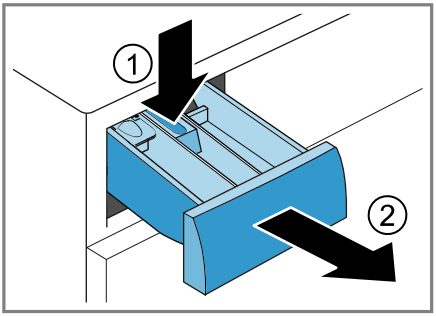

3. Umetnite pomoć za doziranje.

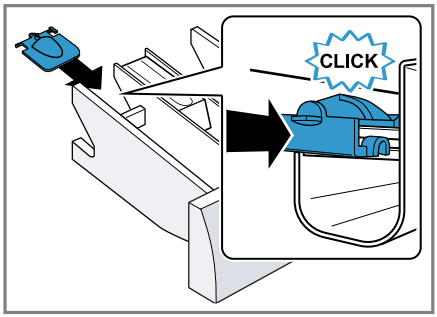

13.6 Korišćenje pomoći za doziranje

Za jednostavnije doziranje tečnog deterdženta, u pregradi za deterdžent koristite pomoć za doziranje.

Napomena: Pomoć za doziranje nemojte koristiti za guste deterdžente, prašak za pranje veša, kod aktivnog pretpranja ili završetka vremena programa.

Zahtevi
- Pregrada za deterdžent →*Stranica 17* je izvučena.
- Pomoć za doziranje je postavljena. →*Stranica 27*

1. Pomoć za doziranje gurnite unapred.

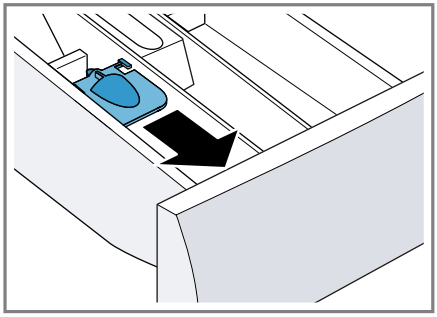

2. Pomoć za doziranje spustite nadole i uklopite.

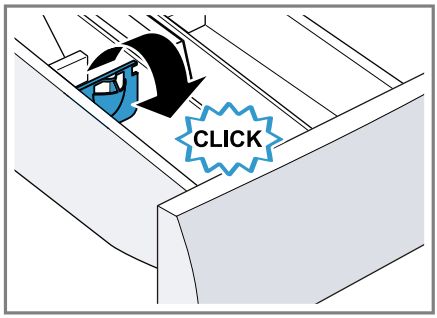

13.7 Sipanje deterdženta za pranje veša i sredstva za negu

Napomena: Vodite računa o napomenama na temu Deterdžent za pranje veša i sredstvo za negu →*Stranica 26*.

1. Izvucite pregradu za deterdžent.
2. Ako želite, koristite pomoć za doziranje. →*Stranica 27*
3. Sipajte deterdžent.
   → *"Pregrada za deterdžent za pranje veša", Stranica 17*
4. Ukoliko želite, sipajte sredstvo za negu.
5. Ugurajte pregradu za deterdžent.

13.8 Startovanje programa

Zahtevi

- Podešen je program. →*Stranica 26*
- Vrata su zatvorena.

1. Pritisnite ▷II **Start/Reload**.

✔ Bubanj se okreće i vrši se prepoznavanje punjenja, koje može da traje do 2 minuta, nakon čega u bubanj ulazi voda.
✔ Displej prikazuje trajanje programa ili vreme završetka programa.
✔ Nakon završetka programa, displej prikazuje: End.

2. Kada displej prikazuje ⌀, veš se ne centrifugira. Nakon ispiranja, voda se isušuje.

Napomene

- Ukoliko ne izvadite veš nakon završetka programa, nakon 15 minuta se pokreće redukovanje gužvanja koje traje oko 30 minuta. Na displeju se prikazuje ☺.
  Pritisnite bilo koji taster da biste prekinuli redukovanje gužvanja i izvadili veš.
- Kada displej prikazuje "Hot", uređaj suši veš.
  Kada se "Hot" ugasi, veš se ohladio.

13.9 Natapanje veša

Napomena: Za natapanje nije potreban dodatni deterdžent za pranje veša. Deterdžent koji ste sipali uređaj koristi za natapanje i pranje.

Zahtevi

- Veš je ubačen. →*Stranica 27*
- Program je pokrenut.
  →*Stranica 28*

1. Otprilike 10 minuta nakon pokretanja programa pritisnite ▷II **Start/Reload**.
   Program se pauzira i veš može da se natapa.
2. Nakon željenog vremena natapanja pritisnite ▷II **Start/Reload**.

13.10 Naknadno stavljanje veša

Nakon starta programa možete u zavisnosti od statusa programa naknadno da stavite ili izvadite veš.

1. Pritisnite ▷II **Start/Reload**.
   Uređaj pauzira tokom pranja.
   →*Stranica 18*
   Uređaj tokom sušenja proverava da li je moguće naknadno dodavanje veša.

Napomena: Ukoliko želite naknadno da stavite veš, pogledajte napomene na displeju. →*Stranica 20*
2. Otvorite vrata. →*Stranica 26*
3. Naknadno stavite ili izvadite veš.
4. Zatvorite vrata.
5. Pokrenite program. →*Stranica 28*

13.11 Prekinite program pranja

1. Pritisnite ▷II **Start**/**Reload**.
2. Otvorite vrata. →*Stranica 26*
   Ukoliko su temperatura i nivo vode visoki, vrata ostaju blokirana radi sigurnosti.
   - Ukoliko je temperatura visoka, pokrenite program **Rinse**.
   - Ukoliko je nivo vode visok, pokrenite program **Spin** ili podesite odgovarajući program za isušivanje. →*Stranica 21*
3. Izvadite veš. →*Stranica 29*

13.12 Prekid programa sušenja

▸ Pritisnite ▷II **Start**/**Reload**.
Proces hlađenja se pokreće automatski nakon otprilike 30 sekundi i nekoliko minuta hladi veš dok se bubanj okreće. →*Stranica 20* Nakon toga se vrata automatski deblokiraju.

13.13 Nastavak programa kod zadržavanja ispiranja

Zahtevi
- Zaustavljanje ispiranja je aktivirano.
- Poslednji postupak ispiranja za podešeni program je završen i veš se nalazi u vodi za ispiranje.

1. Podesite program **Spin** ili program za isušivanje. →*Stranica 21*
2. Pritisnite ▷II **Start**/**Reload**.

13.14 Vađenje veša

1. Otvorite vrata. →*Stranica 26*
2. Izvadite veš iz bubnja.

13.15 Isključivanje uređaja

1. Birač programa postavite na **Off**.
2. Zatvorite slavinu za vodu.
3. Očistite gumenu manžetnu. →*Stranica 34*

Napomena: Ostavite vrata uređaja i pregradu za detedžent otvoreno radi sušenja.

14 Željeni rezultat sušenja

Za pojedine programe je unapred definisan željeni rezultat sušenja. Željeni rezultat sušenja određuje u kojoj meri je veš nakon završetka programa suv ili vlažan.

Željeni rezultat sušenja	Opis
	Za višeslojni, debeli veš koji se sporo suši.
	Za normalan, jednoslojni veš.
	Za normalan, jednoslojni veš. Veš je na kraju programa i dalje blago vlažan. Za redukciju gužvanja, veš opeglajte ili ga okačite da se osuši.

14.1 Promena željenog rezultata sušenja

Za pojedine programe možete da promenite rezultat sušenja, da bi veš bio suvlji ili vlažniji.

1. Podesite program za pranje i sušenje ili za sušenje. →*Stranica 21*
✔ Displej prikazuje zadati rezultat sušenja.
2. Pritiskajte ☼ **Drying Aim** sve dok se na displeju ne prikaže željeni rezultat sušenja.

15 Zaključavanje za decu

Zaštitite uređaj od neželjenog upravljanja na upravljačkim elementima.

15.1 Aktiviranje zaključavanja za decu

▸ Pritisnite dva tastera za ≡⏰ **Speed Perfect** and ◷ **Finished in/Time Dry** otpr. 3 sekunde.
✔ Displej prikazuje ⊂⊃.
✔ Upravljački elementi su blokirani.
✔ Zaštita za decu ostaje aktivna i nakon isključivanja uređaja i nestanka struje.

15.2 Deaktiviranje zaključavanja za decu

Zahtev: Za deaktiviranje zaštite za decu, uređaj mora biti uključen.
▸ Pritisnite dva tastera za ≡⏰ **Speed Perfect** and ◷ **Finished in/Time Dry** otpr. 3 sekunde.
Kako se aktivni program ne bi prekinuo, birač programa mora da stoji na početnom programu.
✔ Na displeju se gasi ⊂⊃.

16 Osnovna podešavanja

Osnovna podešavanja uređaja možete da prilagodite svojim potrebama.

16.1 Pregled osnovnih podešavanja

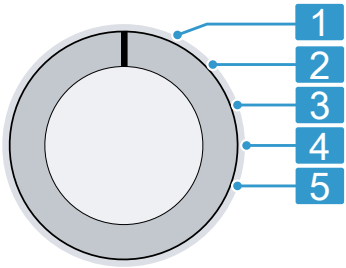

Birač programa sa položajima za programe

1	Nije osnovno podešavanje.
2	Podesite jačinu signala nakon završetka programa: 0 (isključeno) do 4 (veoma glasno)
3	Podesite jačinu signala za izbor tastera: 0 (isključeno) do 4 (veoma glasno)
4	Aktivirajte (On) ili deaktivirajte (OFF) podsetnik za čišćenje bubnja.
5	Prikažite broj završenih programa.

16.2 Promena osnovnih podešavanja

1. Birač programa podesite na položaj 1. →*Stranica 30*
2. Pritisnite ⊙ **Spin** i istovremeno okrenite birač programa u poziciju 2.
✔ Displej prikazuje aktuelnu vrednost.
3. Pomoću birača programa izaberite željeno osnovno podešavanje. →*Stranica 30*

4. Za promenu vrednosti, pritisnite ◷ **Finished in/Time Dry**.
5. Za memorisanje izmene, isključite uređaj.

17 Čišćenje i održavanje

PAŽNJA
Tvrdi, oštri ili hrapavi predmeti mogu da oštete uređaj.
- Za čišćenje nemojte da koristite tvrde ili oštre predmete, abrazivna sredstva za čišćenje ili čeličnu vunu.
- Uređaj čistite samo vodom i mekanom krpom.

17.1 Čišćenje bubnja i ispiranje dlačica

Ako ste uradili 20 postupaka pranja na temperaturi od 40 °C i niže, ako treperi ⚙ ili ako duže vreme niste koristili uređaj, očistite bubanj, ali najmanje jednom godišnje. Čistite bubanj takođe ako posle sušenja primetite dlačice na vešu.

⚠ **OPREZ**
Opasnost od povrede!
Konstantno pranje na niskim temperaturama i nedovoljno ventiliranje uređaja mogu oštetiti bubanj i dovesti do povreda.
- Redovno koristite program za čišćenje bubnja ili perite na temperaturama od najmanje 60 °C.
- Nakon svakog korišćenja, ostavite otvorena vrata i pregradu za deterdžent kako bi se uređaj osušio.
- Pokrenite program **Cottons** 🏠 **90°** bez veša sa praškom za pranje veša koji sadrži sredstvo za izbeljivanje na bazi kiseonika ili sa sredstvom za negu unutrašnjosti uređaja.

Napomena: Ako želite da isperete samo dlačice, ne morate da koristite prašak za pranje veša ili sredstvo za čišćenje.

17.2 Čišćenje pregrade za deterdžent za pranje veša

Napomena: Da biste pogledali animaciju procesa, skenirajte QR kôd.

1. Izvucite pregradu za deterdžent.
2. Umetak pritisnite nadole i izvadite pregradu za deterdžent.

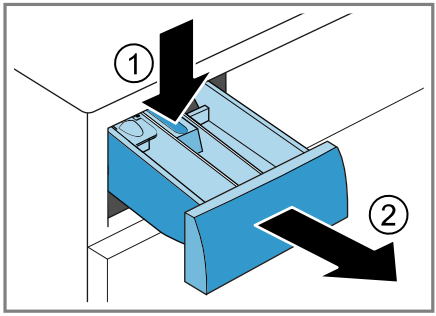

3. Umetak izvucite povlačenjem odozdo nagore.

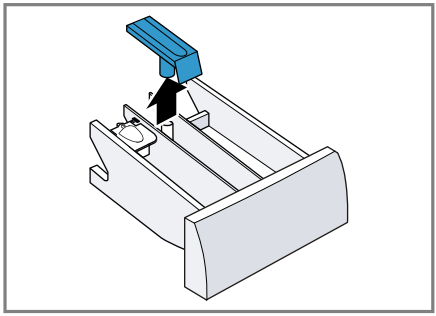

4. Pregradu za deterdžent za pranje veša i umetak očistite vodom i četkom i osušite ih.

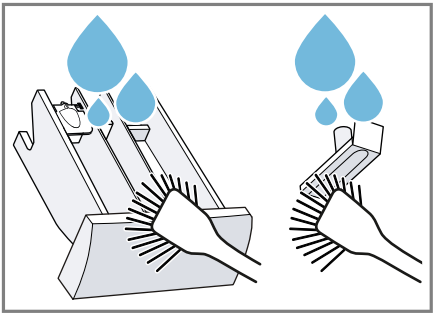

5. Stavite umetak tako da ulegne.

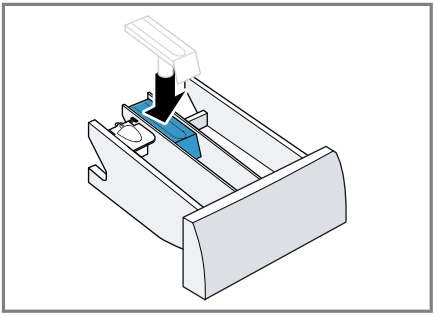

6. Očistite otvor za pregradu za deterdžent za pranje veša.

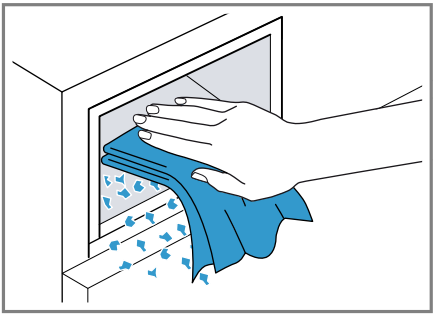

7. Ugurajte pregradu za deterdžent.

17.3 Čišćenje pumpe za sapunicu

Redovno čistite pumpu za sapunicu najmanje jednom godišnje i ukoliko postoji smetnja, npr. ako je zapušena ili ukoliko se čuje zveketanje.

Napomena: Da biste pogledali animaciju procesa, skenirajte QR kôd. Pre pokretanja animacije, pogledajte sigurnosne napomene.

Pražnjenje pumpe za sapunicu

1. Zatvorite slavinu za vodu.
2. Isključite uređaj. →*Stranica 29*
3. Mrežni utikač uređaja odvojite sa strujne mreže.
4. Otvorite i skinite klapnu za održavanje.

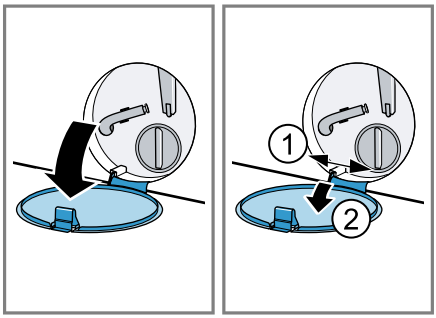

5. Ispod otvora stavite odgovarajuću posudu za ispuštanje sapunice za pranje.

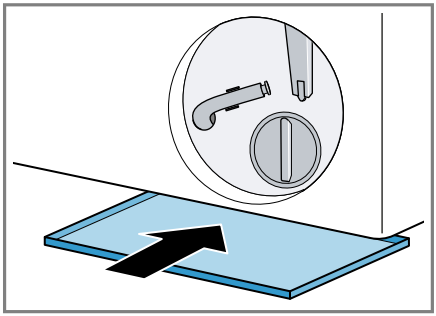

6. Crevo za pražnjenje izvadite iz držača.

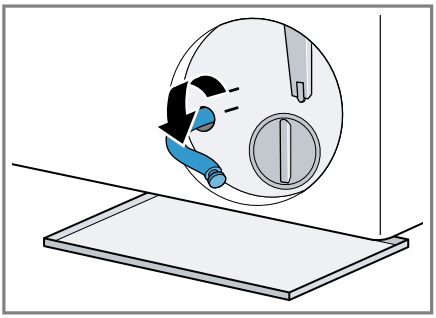

7. ⚠ **OPREZ – Opasnost od opekotina!**
   Sapunica se prilikom pranja na visokim temperaturama zagreva.
   ▸ Nemojte dodirivati vruću sapunicu.

   Kako bi sapunica za pranje mogla da oteče u posudu, skinite kapicu za zatvaranje.

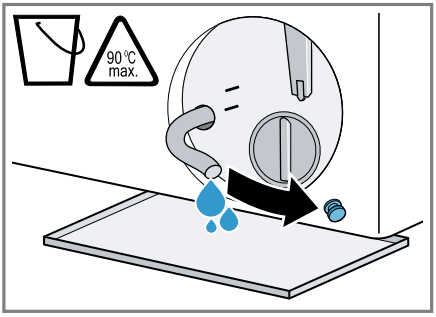

8. Nakon pražnjenja pritisnite kapicu za zatvaranje.

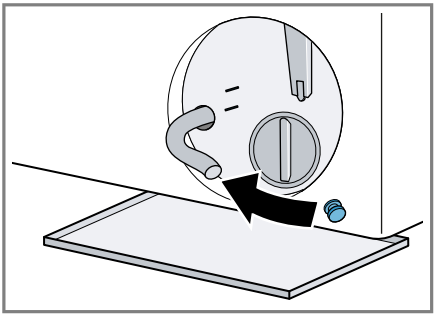

9. Zaglavite crevo za pražnjenje u držač.

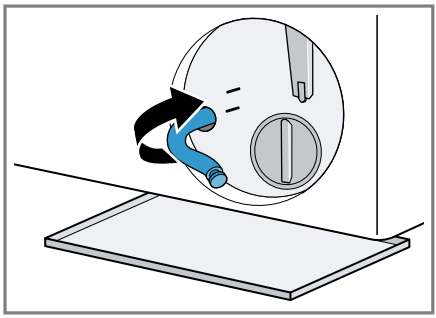

Čišćenje pumpe za sapunicu

Zahtev: Pumpa za sapunicu je prazna. →*Stranica 32*

1. Pošto se u pumpi za sapunicu može nalaziti preostala voda, oprezno odvrnite poklopac pumpe.
   ▸ Usled velike zaprljanosti, filterni umetak može da se zaglavi u kućištu pumpe. Uklonite zaprljanost i izvadite filterni umetak.

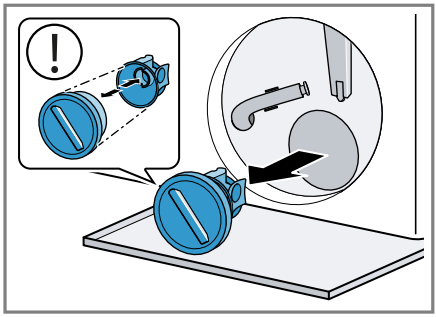

Poklopac pumpe se sastoji od dva elementa koji se mogu razmontirati radi čišćenja.

2. Očistite unutrašnjost, navoj poklopca pumpe i kućište pumpe.

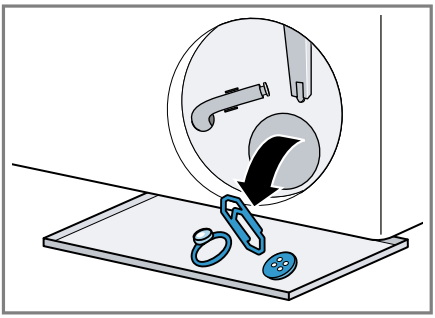

Maramice za hvatanje boje i prljavštine mogu da blokiraju pumpu za sapunicu. Koristite maramice za hvatanje boje i prljavštine samo u mreži za pranje veša.

3. Postavite poklopac pumpe.
   - ▸ Uverite se da su komponente poklopca pumpe pravilno montirane.

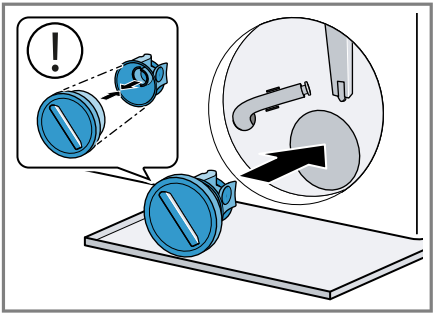

4. Do kraja zavrnite poklopac pumpe.

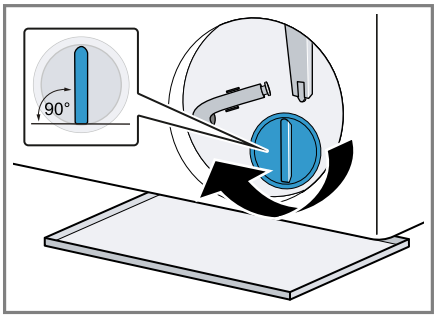

Ručka poklopca pumpe mora da stoji vertikalno.

5. Postavite i zatvorite klapnu za održavanje.

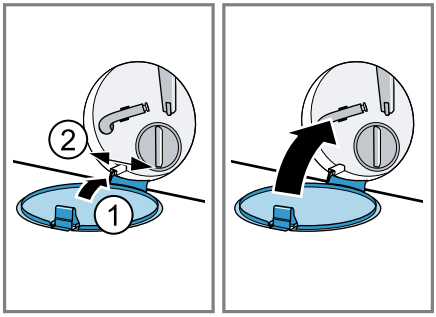

17.4 Čišćenje gumene manžetne

Redovno čistite gumenu manžetnu.

1. Otvorite vrata. →*Stranica 26*
2. Uklonite strana tela i dlačice iz gumene manžetne.

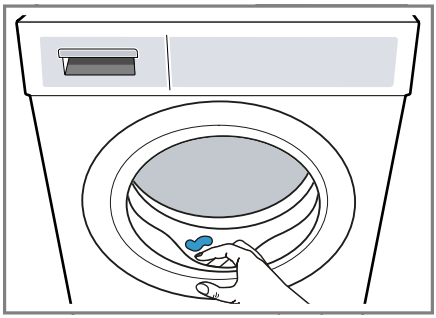

3. Prebrišite gumenu manžetnu spolja i iznutra vlažnom krpom i osušite je krpom.

18 Otklanjanje smetnji

Manje smetnje na uređaju možete sami da otklonite. Pre nego što se obratite korisničkom servisu, pogledajte informacije za otklanjanje smetnji. Tako ćete izbeći nepotrebne troškove.

⚠ UPOZORENJE
Opasnost od strujnog udara!
Nestručne popravke su opasne.
- Nikada nemojte vršiti tehničku izmenu uređaja ili karakteristika uređaja.
- Samo za to obučeno stručno osoblje sme da vrši popravke na uređaju.
- Za popravku uređaja se smeju koristiti samo originalni zamenski delovi.
- Da bi se sprečile opasnosti, zamenu oštećenog mrežnog priključnog voda uređaja mora da izvrši proizvođač, korisnička služba ili osoba sa sličnim kvalifikacijama.

Kvar	Uzrok i rešavanje problema
Displej se gasi i trepe-ri — (Start/Reload).	Režim za štednju energije je aktivan. ▸ Pritisnite ▷II **Start/Reload**.
E:36 -10 / E:30 -80 / E:18 Sapunica se ne ispira.	Crevo za odvod vode je priključeno previsoko, zaglavljeno je ili nepropisno produženo. ▸ Proverite instalaciju creva za odvod vode. →*Stranica 13*
	Otpusna cev ili odvodno crevo za vodu je zapušeno. ▸ Očistite otpusnu cev i odvodno crevo za vodu.
	Pumpa za sapunicu je zapušena ili poklopac pumpe nije pravilno instaliran. ▸ Proverite da li je poklopac pumpe pravilno instaliran. →*Stranica 32* ▸ Očistite pumpu za izbacivanje sapunice. →*Stranica 32*
	Doziranje deterdženta za pranje veša je suviše veliko. ▸ Kod sledećeg pranja sa istim punjenjem smanjite količinu deterdženta.
E:36 -25 -26	Pumpa za sapunicu je zapušena. ▸ Očistite pumpu za izbacivanje sapunice. →*Stranica 32*
E:60 -2B / E:32 / H:32	Uređaj je prekinuo centrifugu zbog neravnomerno raspoređenog veša. ▸ Veš u bubnju iznova rasporedite.

Kvar	Uzrok i rešavanje problema
E:30 -10 / H:95 / 🚰	Slavina za vodu je zatvorena. ▸ Otvorite slavinu za vodu.
	Dovodno crevo za vodu je presavijeno ili priklešteno. ▸ Proverite instalaciju dovodnog creva za vodu. →*Stranica 13*
	Sita u dovodu vode su zapušena. ▸ Očistite sita u dovodu vode. Da biste pogledali animaciju procesa, skenirajte QR kôd. 
	Pritisak vode je nizak. ▸ Proverite da li slavina za vodu ima dovoljan pritisak za vodu.
	Sistem za merenje otpora je neispravan. Kada nastupi ova poruka o grešci, uređaj pokreće postupak isušivanja. **1.** Sačekajte oko 5 minuta da se postupak isušivanja završi. **2.** Ponovo pokrenite uređaj. Ako je potrebno, postupak isušivanja se ponovo pokreće. **3.** Ukoliko smetnja i dalje postoji, obratite se korisničkom servisu. →*Stranica 42*
E:30 -20	Kritična smetnja u funkcionisanju. ▸ Zatvorite slavinu za vodu. Kada nastupi ova poruka o grešci, uređaj pokreće postupak isušivanja. **1.** Sačekajte oko 5 minuta da se postupak isušivanja završi. **2.** Ponovo pokrenite uređaj. Ako je potrebno, postupak isušivanja se ponovo pokreće. **3.** Ukoliko smetnja i dalje postoji, obratite se korisničkom servisu. →*Stranica 42*
	Doziranje deterdženta za pranje veša je suviše veliko. ▸ Kod sledećeg pranja sa istim punjenjem smanjite količinu deterdženta.

Kvar	Uzrok i rešavanje problema
E:30 -20	Dodatna voda je napunjena. ▸ Ne punite dodatnu vodu u uređaj tokom rada.
Svi drugi kodovi grešaka.	Smetnja u funkcionisanju **1.** Ponovo pokrenite uređaj. **2.** Ako smetanja i dalje postoji, isključite uređaj najmanje 30 sekundi iz struje. Izvucite utikač mrežnog priključnog voda ili isključite osigurač u kutiji sa osiguračima. **3.** Ukoliko smetnja i dalje postoji, obratite se korisničkom servisu. →*Stranica 42* Tokom poziva tačno prenesite o kakvoj se poruci o grešci radi. Ako je moguće, napravite sliku ili snimak smetnje.
Intenzivno stvaranje pene.	Doziranje deterdženta za pranje veša je suviše veliko. ▸ Jednu supenu kašiku omekšivača pomešajte sa 0,5 litara vode i to ulijte u komoru II (ne kod Outdoor tkanina, sportske odeće ili tkanina punjenih perjem). ▸ Kod sledećeg pranja sa istim punjenjem smanjite količinu deterdženta.
ⓒ treperi.	Vrata nisu potpuno zatvorena. **1.** Uverite se da se veš nije zaglavio u vratima. **2.** Zatvorite vrata.
ⓒ	Potrebno je čišćenje bubnja. ▸ Očistite bubanj. →*Stranica 31*
"Hot" i bubanj se okreće.	Nije greška. Proces hlađenja je aktivan. Nije potrebna nikakva radnja. **Napomena:** Tokom trajanja procesa hlađenja nemojte menjati program. Proces hlađenja traje do 10 minuta.
Program se ne pokreće.	Zaključavanje za decu je aktivirano. ▸ Deaktivirajte zaštitu za decu. →*Stranica 30*
	ⓒ **Finished in/Time Dry** je aktiviran. ▸ Proverite da li je ⓒ **Finished in/Time Dry** aktivirano. →*Stranica 21*
Program je pauziran ili prekinut, ali vrata ne mogu da se otvore.	Temperatura je previsoka. ▸ Pokrenite program **Rinse** ⓒ ili sačekajte da temperatura opadne.
	Nivo vode je previsok. ▸ Pokrenite program **Spin** ili preporučeni program za isušivanje. →*Stranica 21*

Kvar	Uzrok i rešavanje problema
Kada nestane struja, vrata ne mogu da se otvore.	Vrata su zaključana. ▸ Otvorite vrata sa hitnom deblokadom. →*Stranica 41*
Bubanj se po startu programa kratko pomera.	Nije greška. Pokrenut je interni test motora. Nije potrebna nikakva radnja.
Bubanj se okreće, voda ne ulazi.	Nije greška. Detekcija punjenja je aktivna do 2 minuta. Nije potrebna nikakva radnja.
U bubnju se ne vidi voda.	Nije greška. Voda je ispod vidnog područja. Nije potrebna nikakva radnja.
Višestruko kratko centrifugiranje.	Nije greška. Uređaj izjednačava disbalans raspoređujući veš više puta. Nije potrebna nikakva radnja.
Vibracije, pokretanje i glasni zvukovi uređaja tokom centrifugiranje.	Uređaj nije ispravno nivelisan. ▸ Poravnajte uređaj. →*Stranica 15*
	Stopice uređaja nisu fiksirane. ▸ Fiksirajte stopice uređaja. →*Stranica 15*
	Transportni osigurači nisu uklonjeni. ▸ Uklonite transportne osigurače.
Nije postignut veliki broj obrtaja centrifuge.	Uređaj izjednačuje disbalans smanjivanjem broja obrtaja centrifuge. Nije potrebna nikakva radnja.
Trajanje programa se menja tokom postupka pranja.	Nije greška. Tok programa se optimira elektronski, uključuje se dodatno ispiranje zbog velike količine pene ili se izjednačuje disbalans. Nije potrebna nikakva radnja.
Vreme sušenja predugo traje.	Temperatura okruženja je veća od 30 °C. ▸ Uverite se da je temperatura okruženja manja od 30 °C.
	Cirklacija vazduha na mestu postavljanja uređaja nije dovoljna. ▸ Provetrite mesto postavljanja uređaja.
	Vlakna su se nakupila u bubnju. ▸ Pokrenite program **Cottons 90°** bez veša i bez deterdženta.
Upumpavanje vode tokom faze sušenja.	Nije greška. Neophodna je voda tokom faze sušenja. Nije potrebna nikakva radnja.
Centrifuga tokom faze sušenja.	Nije greška. Termalna centrifuga je aktivna. Nije potrebna nikakva radnja.

Kvar	Uzrok i rešavanje problema
Šumovi, zviždanje, zujanje ili zvuk usisavanja.	Nije greška. Upumpava se voda, procesni ventilator je aktivan ili se sapunica ispumpava. Nije potrebna nikakva radnja.
Udaranje, zveckanje u pumpi za sapunicu.	Strano telo u pumpi za sapunicu. ▸ Očistite pumpu za izbacivanje sapunice. →*Stranica 32*
Ostaci deterdženta na vešu.	Deterdženti za pranje veša mogu da sadrže materije, koje se talože na vešu. ▸ Pokrenite program **Rinse** ili isčetkajte veš nakon sušenja.
Vlakna na vešu.	Vlakna su se nakupila u bubnju. ▸ Pokrenite program **Cottons 90°** bez veša i bez deterdženta.
Na tkaninama su nakon kraja programa **Iron Assist** nastale vlažne fleke.	Kapi vode iz bubnja ili sa vrata su nakvasile tkanine. Kapi potiču od kondenzovane pare ili preostale vlage prethodnog programa pranja. ▸ Opeglajte tkanine ili ih okačite radi sušenja.
Veš je nakon centrifuge previše mokar.	Podešen je nizak broj obrtaja centrifuge. ▸ Pokrenite program **Spin**. ▸ Kod sledećeg pranja podesite viši broj obrtaja centrifuge.
	Uređaj izjednačuje disbalans smanjivanjem broja obrtaja centrifuge. **1.** Veš u bubnju iznova rasporedite. **2.** Pokrenite program **Spin**.
Veš je previše vlažan.	Izabrani program se odgovara za vrstu tkanine. ▸ Za naknadno sušenje podesite adekvatan program. →*Stranica 21*
	Količina punjenja je prevelika. ▸ Vodite računa o maksimalnoj količini za punjenje za programe. →*Stranica 21*
	Posle završetka programa, topao veš se čini vlažnijim nego što jeste. **1.** Veš izvadite iz bubnja direktno nakon sušenja. **2.** Komade veša raširite radi sušenja.
	Podešeni rezultat sušenja ne odgovara. ▸ Promenite željeni rezultat sušenja. →*Stranica 29*
	Količina za punjenje je mala. ▸ Za naknadno sušenje podesite adekvatan program. →*Stranica 21*

Kvar	Uzrok i rešavanje problema
Veš je previše vlažan.	Veš nije dovoljno centrifugiran. ▸ Uvek izaberite najveći mogući broj obrtaja centrifuge za odgovarajući program pranja.
Pojava gužvanja.	Izabrani program se odgovara za vrstu tkanine. ▸ Podesite adekvatan program. →*Stranica 21*
	Podešen je veliki broj obrtaja centrifuge. ▸ Kod sledećeg pranja podesite niži broj obrtaja centrifuge.
	Punjenje ne odgovara. ▸ Vodite računa o maksimalnoj količini za punjenje za programe. →*Stranica 21* ▸ Pripremite veš. →*Stranica 25*
	Veš ostaje nakon sušenja predugo u bubnju. **1.** Veš izvadite iz bubnja direktno nakon sušenja. **2.** Komade veša raširite radi sušenja.
	Tekstil koji je lak za održavanje je predugo sušen. ▸ Promenite željeni rezultat sušenja. →*Stranica 29*
Iz dovodnog creva za vodu ističe voda.	Dovodno crevo za vodu nije ispravno priključeno ili je oštećeno. ▸ Proverite instalaciju dovodnog creva za vodu. →*Stranica 11* Ako je dovodno crevo za vodu oštećeno, zamenite ga.
Iz odvodnog creva za vodu curi voda.	Crevo za odvod vode nije ispravno priključeno ili je oštećeno. ▸ Proverite instalaciju creva za odvod vode. →*Stranica 11* Ako je crevo za odvod vode oštećeno, zamenite ga.
Ispod vrata curi voda.	Prljavština na vratima ili manžetni dovodi do nezaptivenosti. ▸ Očistite vrata i manžetnu.
Deterdžent za pranje veša ili omekšivač kaplje sa manžetne i skuplja se na vratima ili u naboru manžetne.	U pregradi za deterdžent se nalazi previše detedženta ili omekšivača. ▸ Kod doziranja obratite pažnju na oznaku u pregradi za deterdžent. →*Stranica 28*
U pregradi ❀ se nalazi preostala voda.	Umetak u pregradi ❀ je zapušen. ▸ Očistite pregradu za deterdžent. →*Stranica 31*
U pregradi za deterdžent ostaje omekšivač.	Ispiranje sa omekšivačem nije previđeno za izabrani program. ▸ Proverite da li je za izabrani program predviđeno ispiranje sa omekšivačem. →*Stranica 21*

Kvar	Uzrok i rešavanje problema
U uređaju su se formirali neprijatni mirisi.	Vlaga i ostaci deterdženta za pranje veša mogu da pospeše stvaranje bakterija. ▸ Očistite bubanj. →*Stranica 31* ▸ Ukoliko više ne koristite uređaj, ostavite vrata i pregradu za deterdžent otvorene, da zaostala voda može da se osuši.

18.1 Deblokada u slučaju opasnosti

Deblokiranje vrata

Zahtev: Pumpa za sapunicu je prazna. →*Stranica 32*

1. **PAŽNJA –** Voda koja ističe može dovesti do materijalne štete.
   ▸ Vrata ne otvarajte, ako se na staklu vidi voda.

   Prinudnu deblokadu pomoću odgovarajućeg alata povucite nadole i otpustite je.

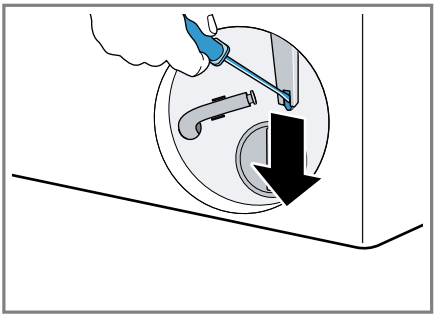

✔ Brava na vratima je deblokirana.
2. Umetnite klapnu za održavanje tako da ulegne.
3. Zatvorite klapnu za održavanje.

19 Transport, čuvanje i odlaganje u otpad

19.1 Demontiranje uređaja

1. Zatvorite slavinu za vodu.
2. Isključite uređaj. →*Stranica 29*
3. Izvucite mrežni utikač uređaja.
4. Ispustite sapunicu za pranje. → *"Čišćenje pumpe za sapunicu", Stranica 32*
5. Demontirajte creva.

19.2 Postavljanje transportnih osigurača

Radi sprečavanja oštećenja tokom transporta, uređaj pre transporta osigurajte transportnim osiguračima.

1. Pomoću odvijača uklonite 4 kapice za pokrivanje.

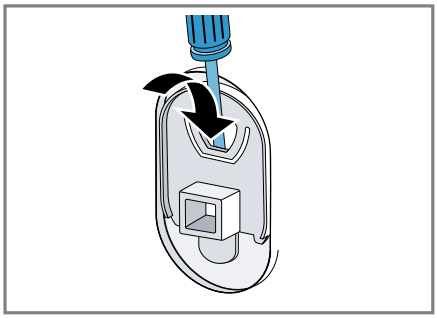

Sačuvajte kapice za pokrivanje.
2. Postavite 4 transportna osigurača.

19.3 Ponovno puštanje uređaja u rad

▸ Za dodatne informacije, videti Postavljanje i priključivanje →*Stranica 11* i Pokretanje pranja bez punjenja →*Stranica 15*.

19.4 Odlaganje starih uređaja u otpad

Ekološki prihvatljivim odlaganjem u otpad mogu da se recikliraju dragocene sirovine.

⚠ UPOZORENJE

Opasnost od ugrožavanja zdravlja!

Deca se tako ne mogu zatvoriti u uređaju i dospeti u životnu opasnost.

- ▸ Uređaj ne sme da se postavi iza vrata koja se zatvaraju, kliznih vrata ili vrata sa šarkom na suprotnoj strani od uređaja, koja ometa potpuno otvaranje uređaja.
- ▸ Na dotrajalim uređajima izvucite mrežni utikač mrežnog priključnog voda, zatim presecite mrežni priključni vod i uništite bravu na vratima uređaja tako da se vrata više ne mogu zatvoriti.

1. Izvucite mrežni utikač mrežnog priključnog voda.
2. Presecite mrežni priključni vod.
3. Uređaj odložite u otpad na ekološki prihvatljiv način.
   O aktuelnim načinima odlaganja u otpad informišite se kod svog specijalizovanog prodavca ili u svojoj opštinskoj odn. gradskoj upravi.



Ovaj je aparat označen u skladu sa evropskom smernicom 2012/19/EU o otpadnim električnim i elektronskim aparatima (waste electrical and electronic equipment - WEEE).
Smernica određuje okvir za povratak i reciklažu otpadnih aparata koji važi u celoj Evropskoj Uniji.

20 Korisnička služba

Funkcijski relevantne originalne rezervne delove proizvedene u skladu sa odgovarajućom direktivom o ekološkom dizajnu možete da dobijete od našeg korisničkog servisa u periodu od najmanje 10 godina od stavljanja vašeg uređaja na tržište u okviru Evropskog ekonomskog prostora.
Posle toga, od našeg korisničkog servisa do 15 godina od stavljanja vašeg uređaja na tržište možete da dobijete druge funkcijski relevantne originalne rezervne delove koji se mogu skladištiti.
Za dodatne informacije obratite se našem korisničkom servisu.

Napomena: Angažovanje servisne službe je besplatno u okviru garantnih uslova proizvođača.

Detaljne informacije o garantnom periodu i uslovima garancije u vašoj zemlji možete dobiti preko QR koda u priloženom dokumentu za podatke za kontakt servisa i uslovima garancije, u korisničkom servisu, kod prodavca ili na našoj internet stranici.
Podatke za kontak korisničkog servisa možete dobiti preko QR koda u priloženom dokumentu za podatke za kontakt servisa i uslovima garancije ili na našoj internet stranici.

20.1 Broj proizvoda (E-Nr). i proizvodni broj (FD)

Kada se obraćate korisničkom servisu, navedite broj proizvoda (E-Nr.) i fabrički broj (FD) koje možete da pronađete na tipskoj pločici uređaja.

Pločica sa oznakom tipa se u zavisnosti od modela nalazi:

- na unutrašnjoj strani vrata,
- ispod otvora bubnja,

- na unutrašnjoj strani poklopca za održavanje,
- na zadnjoj strani uređaja.

Da biste brzo mogli da pronađete podatke o uređaju i telefonski broj korisničke službe, podatke možete i da zabeležite.

21 Vrednosti potrošnje

Sledeće informacije su stavljene na raspolaganje u skladu sa EU odredbom o ekološkom dizajnu. Navedene vrednosti za druge programe pored **Eco 40-60** su samo orijentacione vrednosti i utvrđene su u skladu sa važećim standardima EN60456 i EN62512.

Program	**Punjenje (kg)**	**Trajanje programa (h:min)** [1]	**Potrošnja energije (kWh/ciklus)** [1]	**Potrošnja vode (l/ciklus)** [1]	**Maksimalna temperatura (°C) 5 min** [1]	**Broj obrtaja centrifuge (obr/min)** [1]	**Preostala vlaga (%)** [1]
Eco 40-60 [2]	8,0	3:36	0,800	60,0	37	1400	52,00
Eco 40-60 [2]	4,0	2:45	0,415	42,0	29	1400	52,00
Eco 40-60 [2]	2,0	2:28	0,160	37,0	23	1400	56,00
Eco 40-60 + ☼ Drying Aim + [2]	5,0	8:15	3,260	85,0	23	-	0,0
Eco 40-60 + ☼ Drying Aim + [2]	2,5	4:39	1,750	58,0	21	-	0,0
Cottons 20 °C	8,0	3:21	0,500	96,0	23	1400	51,00
Cottons 40 °C	8,0	3:41	1,376	96,0	45	1400	51,00
Cottons 40 °C + Prewash	8,0	3:51	1,476	103,0	42	1400	51,00
Cottons 60 °C	8,0	3:21	1,746	96,0	55	1400	51,00

[1] Stvarne vrednosti mogu da odstupaju od navedenih vrednosti usled pritiska vode, tvrdoće i ulazne temperature, temperature u okolini, vrste, količine i zaprljanosti veša, upotrebljenog sredstva za čišćenje, oscilacija u strujnom napajanju i izabranih dodatnih funkcija.

[2] Program za proveru u skladu sa EU odredbom o ekološkom dizajnu i EU odredbom o energetskoj nalepnici sa hladnom vodom (15 °C).

Program	Punjenje (kg)	Trajanje programa (h:min)[1]	Potrošnja energije (kWh/ciklus)[1]	Potrošnja vode (l/ciklus)[1]	Maksimalna temperatura (°C) 5 min[1]	Broj obrtaja centrifuge (obr/min)[1]	Preostala vlaga (%)[1]
Easy-Care 40 °C	4,0	2:29	0,906	66,0	45	1400	30,00
Mix 40 °C	4,0	1:00	0,690	47,0	42	1400	51,00
Wool 30 °C	2,0	0:40	0,234	44,0	27	800	31,00

22 Tehnički podaci

Visina uređajaVisina uređaja	84,8 cm
Širina uređaja	59,8 cm
Dubina uređaja	56,5 cm
Dubina uređaja sa zatvorenim vratima	61,0 cm
Dubina uređaja sa otvorenim vratima	105,0 cm
Težina	72,7 kg
Maksimalna količina za punjenje	8,0 kg
Mrežni napon	220-240 V, 50 Hz
Minimalno osiguranje instalacije	10 A
Nominalna snaga	1900-2300 W
Potrošnja snage	▪ Isključeno stanje: 0,50 W ▪ Stanje mirovanja: 0,50 W
Pritisak vode	▪ Minimalno: 100 kPa (1 bar) ▪ Maksimalno: 1000 kPa (10 bar)
Dužina dovodnog creva za vodu	150 cm
Dužina odvodnog creva za vodu	150 cm
Dužina mrežnog priključnog voda	210 cm

Dodatne informacije o vašem modelu možete pogledati na internet adresi *https://eprel.ec.europa.eu/qr/2497986*[2]. Ta internet stranica sadrži vezu za zvaničnu EU bazu proizvoda EPREL.

[1] Stvarne vrednosti mogu da odstupaju od navedenih vrednosti usled pritiska vode, tvrdoće i ulazne temperature, temperature u okolini, vrste, količine i zaprljanosti veša, upotrebljenog sredstva za čišćenje, oscilacija u strujnom napajanju i izabranih dodatnih funkcija.

[2] Važi samo za zemlje u Evropskom ekonomskom prostoru

Hvala na kupovini Bosch kućnog aparata!

Odmah registrujte novi uređaj u usluzi MyBosch i uživajte u sledećim pogodnostima:

- **stručnim savetima i trikovima za uređaj,**
- **opcijama produžavanja garancije,**
- **popustima za dodatni pribor i rezervne delove,**
- **digitalnom uputstvu i svim podaci o uređaju nadohvat ruke,**
- **jednostavnom pristupu servisu za kućne aparate kompanije Bosch.**

Registracija je besplatna i jednostavna – čak i na mobilnim uređajima:
www.bosch-home.com/welcome

Potrebna vam je pomoć? Ovde ćete je zasigurno pronaći.

Stručno savetovanje za Bosch kućne aparate, pomoć u slučaju problema ili popravka u izvedbi Bosch stručnjaka.

Saznajte sve o različitim vidovima podrške koje pruža Bosch:
www.bosch-home.com/service

Podaci za kontakt za sve zemlje navedeni su u priloženoj listi servisnih službi.

BSH Hausgeräte GmbH
Carl-Wery-Straße 34
81739 München, GERMANY
www.bosch-home.com

A Bosch Company

9002046781 (060326)
sr

tehnoteka

https://cenoteka.rs

Ovaj dokument je originalno proizveden i objavljen od strane proizvođača, brenda Bosch, i preuzet je sa njihove zvanične stranice. S obzirom na ovu činjenicu, Cenoteka ističe da ne preuzima odgovornost za tačnost, celovitost ili pouzdanost informacija, podataka, mišljenja, saveta ili izjava sadržanih u ovom dokumentu.

Napominjemo da Cenoteka nema ovlašćenje da izvrši bilo kakve izmene ili dopune na ovom dokumentu, stoga nismo odgovorni za eventualne greške, propuste ili netačnosti koje se mogu naći unutar njega. Cenoteka ne odgovara za štetu nanesenu korisnicima pri upotrebi netačnih podataka. Ukoliko imate dodatna pitanja o proizvodu, ljubazno vas molimo da kontaktirate direktno proizvođača kako biste dobili sve detaljne informacije.

Za najnovije informacije o ceni, dostupnim akcijama i tehničkim karakteristikama proizvoda koji se pominje u ovom dokumentu, molimo posetite našu stranicu klikom na sledeći link:

https://cenoteka.rs/p/bosch-masina-za-pranje-i-susenje-vesa-wna13401by/