tehnoteka

https://cenoteka.rs

Uputstvo za upotrebu

BOSCH kombinovani frižider KGN56XIDK



Cenoteka je online destinacija za upoređivanje cena i karakteristika bele tehnike, potrošačke elektronike i IT uređaja kod trgovinskih lanaca i internet prodavnica u Srbiji. Naša stranica vam omogućava da istražite najnovije informacije, detaljne karakteristike i konkurentne cene proizvoda.

Posetite nas i uživajte u ekskluzivnom iskustvu pametne kupovine klikom na link:

https://cenoteka.rs/p/bosch-kombinovani-frizider-kgn56xidk/

BOSCH

Register your new appliance now at MyBosch and enjoy benefits free of charge: **bosch-home.com/welcome**

MyBosch

Fridge-freezer combination

KGN56..

[sq]	Manuali i përdorimit	Pajisja ftohëse dhe ngrirëse	5
[sr]	Uputstvo za upotrebu	Frižider i zamrzivač	33
[mk]	Упатство за употреба	Фрижидер и замрзнувач	60

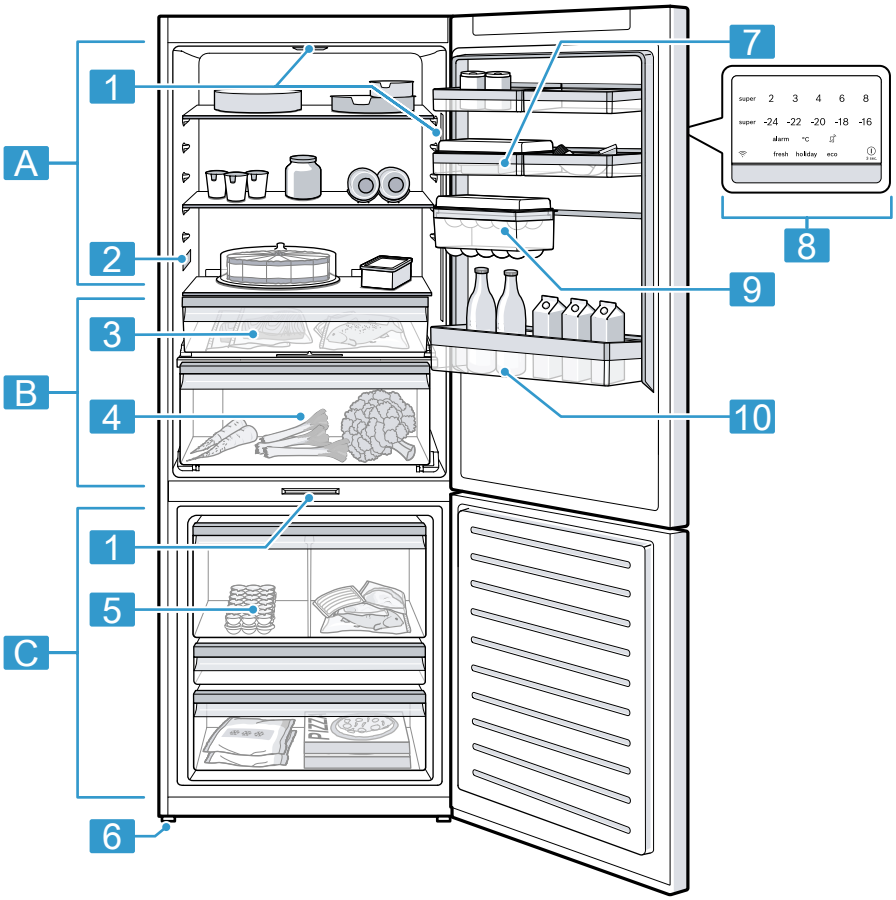
A
B
C
1
2
3
4
5
6
7
8
9
10
super 2 3 4 6 8
super -24 -22 -20 -18 -16
alarm °C
fresh holiday eco
3 sec.

1

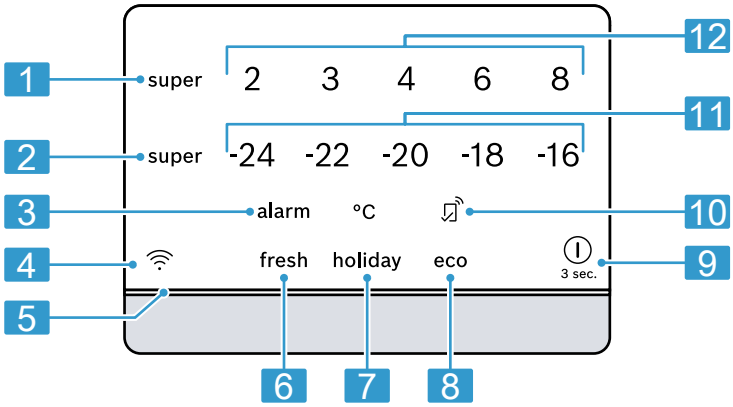
1
2
3
4
5
6
7
8
9
10
11
12
super 2 3 4 6 8
super -24 -22 -20 -18 -16
alarm °C
fresh holiday eco
3 sec.

2

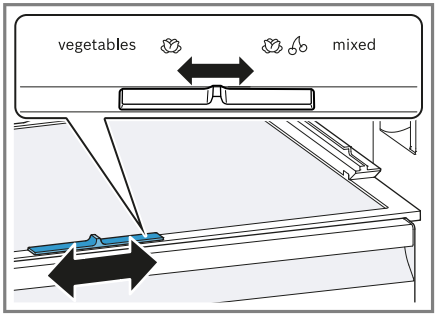

3

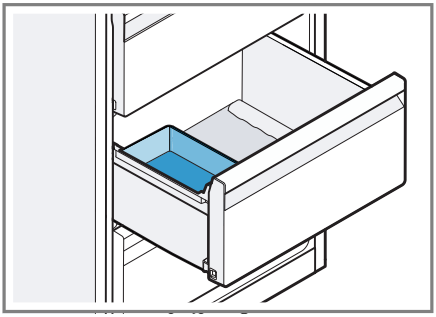

4

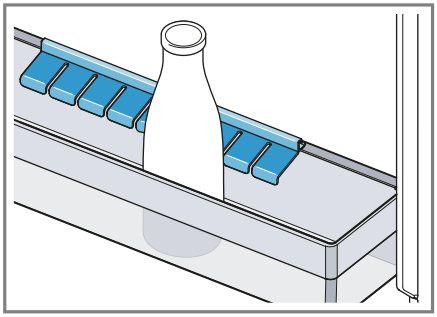

5

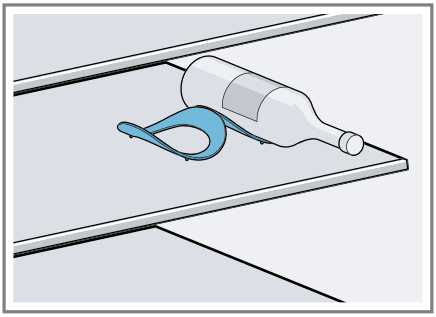

6

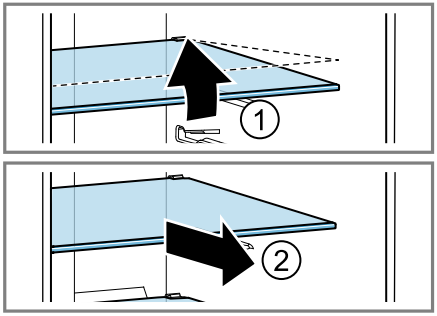

7

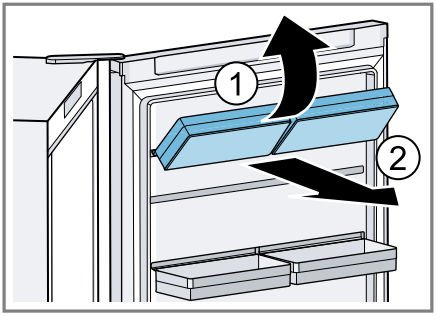

8

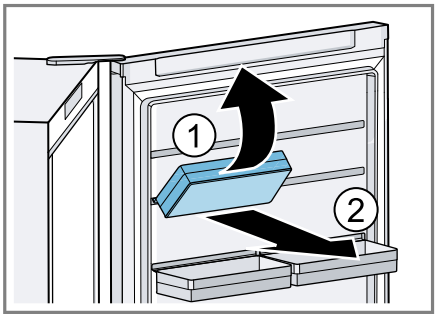

9

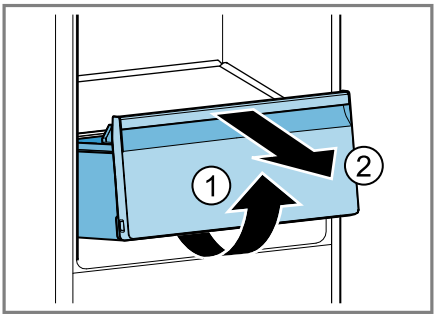

10

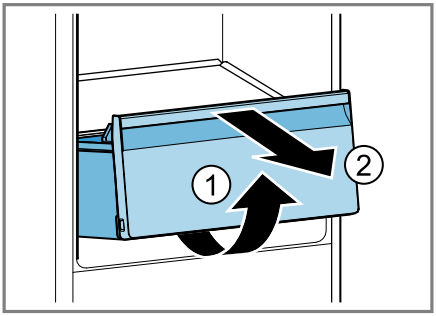

11

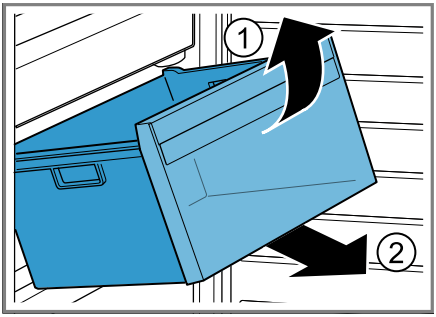

12

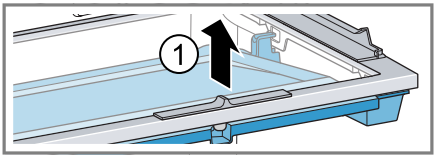

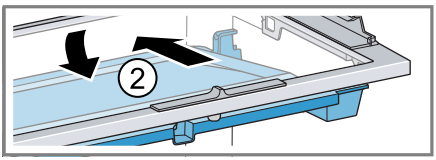

13

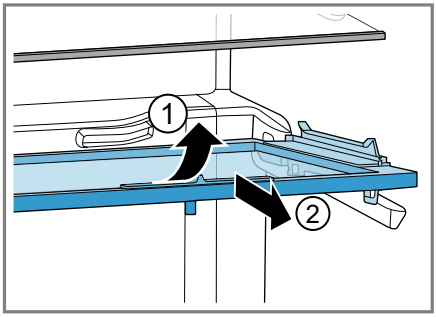

14

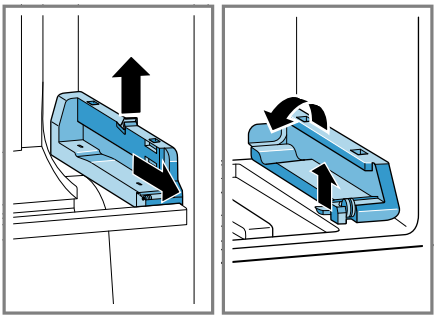

15

Mund të gjeni informacione të mëtejshme dhe shpjegimet në internet. Skanoni kodin QR në faqen kryesore.



Përmbajtja

1 Siguria 6
1.1 Përkufizimi i fjalëve sinjalizuese 6
1.2 Udhëzime të përgjithshme 7
1.3 Përdorimi i parashikuar 7
1.4 Kufizimi i rrethit të përdoruesve 7
1.5 Transporti i sigurt 7
1.6 Instalimi i sigurt 8
1.7 Përdorimi i sigurt 9
1.8 Pajisja e dëmtuar 11

2 Shmangia e dëmeve materiale 12

3 Mbrojtja e mjedisit dhe kursimi 12
3.1 Hedhja e paketimit 12
3.2 Kursimi i energjisë 12

4 Instalimi dhe lidhja 13
4.1 Përmbajtja e paketimit 13
4.2 Kriteret për vendin e instalimit 14
4.3 Montimi i pajisjes 14
4.4 Përgatitja e pajisjes për përdorimin e parë 14
4.5 Lidhja elektrike e pajisjes 14

5 Njohja 14
5.1 Pajisja 14
5.2 Paneli i komandimit 15

6 Pjesët 15
6.1 Raftet 15
6.2 Koshi i frutave dhe perimeve me rregullues të lagështisë 15
6.3 Koshi i mbajtjes ftohtë 16
6.4 Rafti i derës 16
6.5 Mbajtësja e vezëve 16
6.6 Koshi i derës 16
6.7 Aksesorët 16

7 Përdorimi bazë 17
7.1 Ndezja e pajisjes 17
7.2 Udhëzimet për përdorimin 17
7.3 Fikja e pajisjes 17
7.4 Vendosja e temperaturës 17

8 Funksionet shtesë 17
8.1 Super ftohje 18
8.2 Super ngrirje 18
8.3 Modaliteti i pushimeve ("holiday") 18
8.4 Modaliteti i kursimit të energjisë 18
8.5 Modaliteti "Freski" 19
8.6 Modaliteti i pushimit 19

9 Alarmi 19
9.1 Alarmi i derës 19
9.2 Alarmi i temperaturës 19

10 Home Connect 20
10.1 Konfigurimi i Home Connect 20
10.2 Aktivizimi i lidhjes me rrjetin WLAN (Wi-Fi) të shtëpisë 20
10.3 Lidhja në rrjet e pajisjeve me Matter [1] intelligent 21
10.4 Çaktivizimi i lidhjes me rrjetin WLAN (Wi-Fi) të shtëpisë 21
10.5 Instalimi i përditësimit të softuerit Home Connect 21
10.6 Rikthimi i cilësimeve të Home Connect 21
10.7 Mbrojtja e të dhënave 21

[1] Matter është zhvilluar nga Connectivity Standards Alliance™. Kjo markë, logot dhe simbolet janë marka të Aleancës, të gjitha të drejtat të rezervuara.

11 Ndarja e ftohjes 22
11.1 Këshilla për ruajtjen e ushqimeve në ndarjen e ftohjes 22
11.2 Zonat e ftohtësisë në ndarjen e ftohjes 22
12 Ndarja ftohëse 22
12.1 Kohët e ruajtjes në ndarjen ftohëse në 0°C 23
13 Ndarja e ngrirjes 23
13.1 Kapaciteti i ngrirjes 23
13.2 Këshilla për ruajtjen e ushqimeve në ndarjen e ngrirjes 23
13.3 Këshilla për ngrirjen e ushqimit të freskët 23
13.4 Afati i ruajtjes së ushqimit të ngrirë në –18°C 24
13.5 Metodat për shkrirjen e produkteve të ngrira 24
14 Shkrirja 24
14.1 Shkrirja në ndarjen e ftohjes 24
14.2 Shkrirja në ndarjen ftohëse ... 24
14.3 Shkrirja në ndarjen e ngrirjes 24
15 Pastrimi dhe kujdesi 25
15.1 Përgatitja e pajisjes për pastrimin 25
15.2 Pastrimi i pajisjes 25
15.3 Heqja e pjesëve të pajimit 25
15.4 Çmontimi i pjesëve të pajisjes 26
16 Mënjanimi i defekteve 26
16.1 Ndërprerja e energjisë 29
17 Ruajtja dhe hedhja 30
17.1 Nxjerrja e pajisjes jashtë pune 30
17.2 Hedhja e pajisjes së vjetër 30
18 Shërbimi i klientit 30
18.1 Numri i produktit (E-Nr.), numri i prodhimit (FD) dhe numri rendor (Z-Nr.) 31
19 Të dhëna teknike 31
19.1 Informacione për softuer falas dhe burim të hapur 31
20 Deklarata e konformitetit 32

⚠ 1 Siguria

Mbani parasysh udhëzimet e sigurisë në vijim.

1.1 Përkufizimi i fjalëve sinjalizuese

Këtu do të gjeni kuptimin e fjalëve sinjalizuese të përdorura në këtë manual.

⚠ PARALAJMËRIM
Ndiqni këto udhëzime për të shmangur lëndimet e mundshme të rënda ose me rrezik për jetën.

⚠ KUJDES
Ndiqni këto udhëzime për të shmangur lëndimet e lehta ose mesatare.

VINI RE
Ndiqni këto udhëzime për të shmangur dëmtimet në pajisje ose dëmet e tjera materiale.

Shënim: Kjo ju drejton në informacione të rëndësishme.

1.2 Udhëzime të përgjithshme

- Lexoni me kujdes këtë manual.
- Ruani manualin dhe informacionet e produktit për përdorim të mëvonshëm ose për zotëruesin pasardhës të saj.
- Mos e lidhni pajisjen nëse konstatoni dëmtime nga transporti.

1.3 Përdorimi i parashikuar

Përdoreni pajisjen vetëm:
- për të ftohur dhe për të ngrirë ushqimin dhe për të përgatitur akull në kuba.
- për qëllime private familjare dhe në ambiente të mbyllura brenda shtëpisë.
- deri në një lartësi prej 2000 m mbi nivelin e detit.

1.4 Kufizimi i rrethit të përdoruesve

Kjo pajisje mund të përdoret nga fëmijët e moshës 8 vjeç e lart dhe nga personat me aftësi të kufizuara fizike, ndijuese ose mendore apo me mungesë përvoje dhe/ose njohurish, nëse këta mbikëqyren ose udhëzohen për përdorimin e sigurt të pajisjes dhe ata i kuptojnë rreziqet që mund të lindin prej saj.
Mos lejoni fëmijët që të luajnë me pajisjen.
Pastrimi dhe mirëmbajtja nga përdoruesi nuk duhet të bëhen nga fëmijët pa mbikëqyrjen e një të rrituri.

1.5 Transporti i sigurt

⚠ PARALAJMËRIM – Rrezik lëndimi!
Pesha e madhe e pajisjes mund të shkaktojë lëndime gjatë ngritjes së saj.
▸ Mos e ngrini kurrë vetëm pajisjen.

1.6 Instalimi i sigurt

⚠ PARALAJMËRIM – Rrezik nga goditja elektrike!

Instalimet e parregullta janë të rrezikshme.

- ▸ Lidheni pajisjen dhe vëreni në përdorim vetëm në rrjet elektrik sipas të dhënave në etiketën e parametrave.
- ▸ Lidheni pajisjen vetëm nëpërmjet një prize të instaluar sipas rregullave me tokëzim, në një rrjet elektrik me rrymë alternative.
- ▸ Sistemi mbrojtës i instalimit elektrik të shtëpisë duhet të jetë instaluar sipas rregullave.
- ▸ Asnjëherë mos e ushqeni pajisjen përmes një aparature të jashtme vepruese, si p.sh. kohëmatës ose telekomandim.
- ▸ Kur pajisja është e instaluar, spina e linjës elektrike duhet të arrihet lirisht, ose nëse nuk mund të arrihet lirisht, duhet instaluar një pajisje stakuese në instalimin fiks elektrik në përputhje me rregulloret e instalimit.
- ▸ Gjatë instalimit të pajisjes bëni kujdes që kordoni elektrik të mos ngecet ose që të mos dëmtohet.

Izolimi i dëmtuar i kordonit elektrik përbën rrezik për jetën.

- ▸ Mos e vini kurrë në kontakt linjën elektrike me burimet e nxehtësisë.

⚠ PARALAJMËRIM – Rrezik shpërthimi!

Kur vrimat e ajrimit të pajisjes janë të bllokuara, në rast rrjedhjeje të qarkut të ftohjes mund të krijohet një përzierje gaz-ajër që merr flakë.

- ▸ Mos i bllokoni vrimat e ajrimit në trupin e pajisjes ose në skeletin e montimit inkaso.

⚠ PARALAJMËRIM – Rrezik zjarri!

Përdorimi i një kordoni zgjatues elektrik dhe i përshtatësve të pamiratuar është i rrezikshëm.

- ▸ Mos përdorni kabllo zgjatuese ose prizë bashkuese me shumë vende.
- ▸ Përdorni vetëm adaptorë dhe linja elektrike të miratuara nga prodhuesi.
- ▸ Nëse kordoni elektrik është shumë i shkurtës dhe nuk keni kordon më të gjatë, kontaktoni me një elektricist të specializuar për të rregulluar instalimin e shtëpisë.

Prizat zgjatuese portative me shumë fole ose pjesët e rrjetit elektrik në terren mund të mbinxehen dhe të shkaktojnë zjarr.
- ▸ Mos i vendosni prizat zgjatuese portative me shumë fole ose pjesët e rrjetit elektrik në anën e pasme të pajisjes.

1.7 Përdorimi i sigurt

⚠ PARALAJMËRIM – Rrezik nga goditja elektrike!
Lagështia që futet brenda mund të shkaktojë goditje elektrike.
- ▸ Përdoreni pajisjen vetëm në ambiente të mbyllura.
- ▸ Asnjëherë mos e ekspozoni pajisjen në nxehtësi të madhe apo në lagështi.
- ▸ Mos përdorni pastrues me avull ose pastrues me presion të lartë për të pastruar pajisjen.

⚠ PARALAJMËRIM – Rrezik asfiksimi!
Fëmijët mund të fusin në kokë ose të mbështillen me materialin e paketimit dhe për rrjedhojë të mbyten.
- ▸ Mbani larg fëmijëve materialin e paketimit.
- ▸ Mos i lini fëmijët të luajnë me materialin e paketimit.

Fëmijët mund të thithin ose të gëlltitin pjesë të vogla dhe për rrjedhojë të mbyten.
- ▸ Mbani pjesët e vogla larg nga fëmijët.
- ▸ Mos lejoni fëmijët të luajnë me pjesët e vogla.

⚠ PARALAJMËRIM – Rrezik shpërthimi!
Për shkak të dëmtimit të qarkut qarkullues të ftohjes, gazi ftohës i ndezshëm mund të rrjedhë jashtë dhe të shpërthejë.
- ▸ Mos përdorni asnjë pajisje tjetër mekanike ose ndonjë mënyrë tjetër, përveç atyre të rekomanduara nga prodhuesi, për të shpejtuar procesin e shkrirjes.
- ▸ Lironi ushqimet shumë të ngrira me një objekt me majë jo të mprehtë, për shembull me bisht luge druri.

Produktet me gaze shtytëse të djegshme dhe lëndët eksplozive mund të shpërthejnë, p.sh. kanaçe për spërkatje.
- ▸ Mos mbani në pajisje asnjë produkt me gaze shtytëse të djegshme dhe asnjë lëndë eksplozive.

⚠ PARALAJMËRIM – Rrezik zjarri!

Pajisjet elektrike në brendësi të pajisjes mund të shkaktojnë zjarr, si për shembull pajisjet ngrohëse ose pajisjet elektrike për prodhimin e akullit.

- ▸ Mos përdorni asnjë pajisje tjetër elektrike në brendësi të pajisjes.

⚠ PARALAJMËRIM – Rrezik lëndimi!

Shishet e pijeve me përmbajtje acidi karbonik mund të shpërthejnë.

- ▸ Mos ruani asnjë shishe me pije të gazuara në koshin e mbajtjes ftohtë.
- ▸ Mos ruani asnjë shishe me pije që përmban acid karbonik në ndarjen e ngrirjes.

Lëndim i syve nga rrjedhja e gazit ftohës të djegshëm dhe gazeve të dëmshme.

- ▸ Mos dëmtoni izolimin dhe tubat e qarkut të freonit.

Pajisja mund të përmbyset.

- ▸ Mos shkelni mbi bazament, mbi pjesët e zgjatura ose mbi dyer ose mos u mbështetni tek to.

⚠ PARALAJMËRIM – Rrezik djegiesh!

Pjesë të caktuara në faqen e pasme të pajisjes nxehen shumë gjatë funksionimit.

- ▸ Mos i prekni asnjëherë pjesët e nxehta.

⚠ PARALAJMËRIM – Rrezik djegiesh nga i ftohti!

Kontakti me ushqimin e ngrirë dhe sipërfaqet e ftohta mund të shkaktojë djegie nga i ftohti.

- ▸ Asnjëherë mos e futni direkt në gojë ushqimin e ngrirë, menjëherë pasi është nxjerrë nga ndarja e ngrirjes.
- ▸ Shmangni kontaktin e gjatë të lëkurës me ushqimin e ngrirë, me akullin dhe me sipërfaqet e ndarjes së ngrirjes.

⚠ KUJDES – Rrezik dëmesh në shëndet!

Për të shmangur kontaminimin e ushqimeve duhen mbajtur parasysh udhëzimet më poshtë.

- ▸ Kur dera mbahet hapur për një kohë të gjatë, në ndarjet e pajisjes mund të ndodhë një rritje e konsiderueshme e temperaturës.

- Pastroni rregullisht sipërfaqet që janë kontakt me ushqimet dhe me sistemet e arritshme të shkarkimit.
- Mishin dhe peshkun e pagatuar ruajeni në enë të përshtatshme në pajisjen ftohëse në mënyrë të tillë që ato të mos prekin me ushqimet e tjera ose që të mos pikojnë sipër tyre.
- Kur frigoriferi ftohës/ngrirës qëndron bosh për një kohë gjatë, fikni pajisjen, shkrijeni atë, pastrojeni dhe lëreni derën hapur, në mënyrë që të shmangni formimin e mykut.

Pjesët metalike në pajisje ose me pamje metalike mund të përmbajnë alumin. Nëse ushqimet acide bien në kontakt me aluminin, jonet e aluminit mund të transferohen tek ushqimet.

- Mos konsumoni ushqime të kontaminuara.

1.8 Pajisja e dëmtuar

⚠ PARALAJMËRIM – Rrezik nga goditja elektrike!

Pajisja e dëmtuar ose kordoni elektrik i dëmtuar përbëjnë rrezik për jetën.

- Kurrë mos vini në punë një pajisje të dëmtuar.
- Asnjëherë mos tërhiqni kordonin lektrik për të shkëputur pajisjen nga rrjeti elektrik. Hiqeni kordonin elektrik duke e kapur gjithmonë nga spina.
- Kur pajisja ose kordoni elektrik është i dëmtuar, shkëputni menjëherë kordonin elektrik ose fikni siguresën në kutinë e siguresave.
- Telefononi shërbimin e klientit. →*Faqe 30*

Riparimet e gabuara janë shkak për rreziqe.

- Riparimet në pajisje duhen kryer vetëm nga staf teknik i trajnuar për këtë qëllim.
- Për riparimin e pajisjes lejohet të përdoren vetëm pjesë këmbimi origjinale.
- Nëse dëmtohet kablloja e kësaj pajisjeje për lidhje me rrjetin elektrik ose me pajisjen, ajo duhet të zëvendësohet me një kabllo të posaçme lidhjeje me rrjetin ose me pajisjen që ofrohet nga prodhuesi ose nga shërbimi i tij i klientit.

⚠ PARALAJMËRIM – Rrezik zjarri!



Nëse tubacionet dëmtohen, jashtë mund të rrjedhë agjenti ftohës i ndezshëm dhe gaze të dëmshme dhe ato mund të marrin flakë.

- ▸ Mbani larg nga pajisja burimet e zjarrit dhe të ndezjes.
- ▸ Ajrosni dhomën.
- ▸ Fikni pajisjen. →*Faqe 17*
- ▸ Hiqni spinën e kordonit elektrik ose fikni siguresën në kutinë e siguresave.
- ▸ Telefononi shërbimin e klientit. →*Faqe 30*

2 Shmangia e dëmeve materiale

VINI RE

Cepat e rrotave të pajisjes mund të dëmtojnë dyshemenë gjatë zhvendosjes së pajisjes.

- ▸ Transportojeni pajisjen me një karrocë dore.
- ▸ Për zhvendosjen e pajisjes përdorni një mbrojtëse për dyshemenë dhe mos e lëvizni në formë zig-zagu.

Përdorimi i pajisjes, i bazamentit, i kasetave ose i dyerve të pajisjes si sipërfaqe për ulje ose sipërfaqe për të hipur lart mund të dëmtojë pajisjen.

- ▸ Mos shkelni mbi pajisje, mbi bazament, mbi kaseta ose mbi dyer ose mos u mbështetni tek to.

Për shkak të ndotjeve me vaj ose yndyrë, pjesët plastike dhe guarnicionet e dyerve mund të bëhen porozë.

- ▸ Mbani të pastra pa vaj dhe pa yndyrë pjesët plastike dhe guarnicionet e dyerve.

Pjesët në pajisje prej metali ose me pamje metalike mund të përmbajnë alumin. Alumini gërryhet nga kontakti me ushqimet që përmbajnë acide dhe ndryshon ngjyrë.

- ▸ Vendosni në ruajtje ushqimet në pajisje vetëm të paketuara.

Kur lani në enëlarëse pjesët e pajimit ose aksesorët e pajisjes, ato mund të deformohen ose të çngjyrosen.

- ▸ Asnjëherë mos lani në enëlarëse pjesët e pajimit dhe aksesorët e pajisjes.

3 Mbrojtja e mjedisit dhe kursimi

3.1 Hedhja e paketimit

Materialet e paketimit janë ekologjike dhe të riciklueshme.

- ▸ Hidhni pjesët e caktuara të seleksionuara sipas llojit.

3.2 Kursimi i energjisë

Nëse i ndiqni këto udhëzime, pajisja juaj harxhon më pak energji elektrike.

Zgjedhja e vendit të instalimit

- ▪ Mbroni pajisjen nga drita e drejtpërdrejtë e diellit.

- Instaloni pajisjen mundësisht në distancë maksimale nga rezistencat ngrohëse, sobat dhe burimet e tjera të nxehtësisë:
  - Ruani një distancë 30 mm nga sobat elektrike ose me gaz.
  - Ruani një distancë 300 mm nga sobat me naftë ose me qymyr.
- Ruani një distancë të vogël anësore nga muri.
- Ruani një distancë nga muri prej 50 mm.
- Mos i mbuloni apo zhvendosni asnjëherë zgavrat e jashtme të ajrimit.

Kursimi i energjisë gjatë përdorimit

Shënim: Organizimi i pjesëve të pajimit nuk ka asnjë ndikim në konsumin e energjisë së pajisjes.

- Hapni vetëm për pak kohë pajisjen dhe mbylleni me kujdes.
- Mos i mbuloni apo zhvendosni zgavrat e brendshme të ventilimit ose zgavrat e jashtme të ajrimit.
- Transportoni ushqimet e blera në një çantë termike dhe futini shpejt në pajisje.
- Lërini ushqimet dhe pijet e ngrohta që të ftohen, përpara se t'i futni në pajisje.
- Për të shfrytëzuar ftohtësinë e ushqimit të ngrirë, vendoseni ushqimin e ngrirë për shkrirje në ndarjen e ftohjes.
- Lini gjithmonë pak hapësirë të lirë midis ushqimit dhe faqes së pasme.

Paneli i komandimit - modaliteti i kursimit të energjisë

Kur pajisja nuk përdoret, paneli i komandimit kalon automatikisht në modalitetin e kursimit të energjisë të panelit të komandimit.
Në modalitetin e kursimit të energjisë të panelit të komandimit, niveli i dritës së panelit të komandimit ulet dhe ndriçon shiriti i dritës.
Sapo ju përdorni panelin e komandimit ose hapni derën, modaliteti i kursimit të energjisë i panelit të komandimit çaktivizohet.

4 Instalimi dhe lidhja

4.1 Përmbajtja e paketimit

Pas nxjerrjes nga paketimi kontrolloni të gjitha pjesët për dëmtime nga transporti dhe për plotësinë e dërgesës.
Nëse keni ankesa, kontaktoni me shitësin ose drejtohuni te Shërbimi i klientit →*Faqe 30*.

Përmbajtja e dërgesës përbëhet nga:

- Pajisje e pavarur
- Pjesët e pajimit dhe aksesorët [1]
- Manuali i montimit
- Manuali i përdorimit
- Lista e qendrave të shërbimit të klientit
- Fletëpalosja e garancisë [2]
- Etiketat e energjisë
- Informacionet për konsumin e energjisë elektrike dhe për zhurmat
- Informacionet për Home Connect

[1] Sipas pajimit të pajisjes
[2] Jo në të gjitha vendet

4.2 Kriteret për vendin e instalimit

⚠ **PARALAJMËRIM**
Rrezik shpërthimi!
Kur pajisja qëndron në një dhomë shumë të vogël, në rast rrjedhjeje të qarkut të ftohjes mund të krijohet një përzierje gaz-ajër që merr flakë.

- Instalojeni pajisjen vetëm në një dhomë që ka një vëllim të paktën 1 m^3 për çdo 8 g gaz ftohës. Sasia e gazit ftohës tregohet në etiketën e tipit.
  → *"Pajisja", Fig.* **1** / 2 *Faqe 14*

Pesha e pajisjes nga fabrika, në varësi të modelit, mund të jetë deri në 105 kg.
Për të mbajtur peshën e pajisjes duhet që bazamenti poshtë saj të jetë mjaftueshëm i qëndrueshëm.
Bazamenti duhet të jetë i niveluar.
Ky frigorifer është parashikuar për përdorim në temperatura ambienti nga 10°C deri në 43°C.
Pajisja është plotësisht funksionale brenda temperaturës së lejuar të dhomës.
Nëse do ta vinit në punë pajisjen në temperatura dhome më të ftohta, dëmtimet në pajisje mund të përjashtohen deri në një temperaturë dhome prej 5°C.

4.3 Montimi i pajisjes

- Montoni pajisjen sipas manualit të montimit të ofruar me pajisjen.

4.4 Përgatitja e pajisjes për përdorimin e parë

1. Hiqni nga pajisja broshurat e informacioneve.
2. Hiqni fletët mbrojtëse dhe siguresat e transportit, p.sh. shiritat ngjitës dhe kartonët.
3. Pastroni pajisjen për herën e parë.
   → *Faqe 25*

4.5 Lidhja elektrike e pajisjes

Parakushti: Pas transportimit në pozicion të shtrirë dhe vendosjes së pajisjes, prisni të paktën një orë para se ta lidhni me rrjetin elektrik.

1. Fusni në pajisje spinën e pajisjes së kordonit elektrik.
2. Futni spinën e kordonit elektrik të pajisjes në prizën në afërsi të pajisjes.
   Të dhënat e lidhjes së pajisjes i gjeni tek etiketa e parametrave të tipit.
   → *"Pajisja", Fig.* **1** / 2 *Faqe 14*
3. Kontrolloni spinën elektrike për qëndrimin e duhur.

✔ Treguesi i temperaturës tregojnë një animacion dhe paneli i komandimit bllokohet.
✔ Tani pajisja është gati për punë.

5 Njohja

5.1 Pajisja

Këtu gjeni një pasqyrë përmbledhëse të pjesëve përbërëse të pajisjes.
→ *Fig.* **1**

A	Ndarja e ftohjes → *Faqe 22*
B	Ndarja ftohëse → *Faqe 22*
C	Ndarja e ngrirjes → *Faqe 23*
1	Ndriçimi
2	Etiketa e tipit → *Faqe 31*
3	Koshi i mbajtjes ftohtë → *Faqe 16*

4	Koshi i frutave dhe perimeve me rregullues të lagështisë →*Faqe 15*
5	Koshi i ushqimeve të ngrira →*Faqe 26*
6	Këmba me rregullim të lartësisë
7	Koshi i derës
8	Paneli i komandimit →*Faqe 15*
9	Mbajtësja e vezëve →*Faqe 16*
10	Rafti i derës për shishet e mëdha →*Faqe 16*

Shënim: Ekziston mundësia e ndryshimeve midis pajisjes suaj dhe figurave, për sa i përket pjesëve dhe madhësisë së tyre.

5.2 Paneli i komandimit

Përmes panelit të komandimit mund të caktoni të gjitha funksionet e pajisjes dhe të merrni informacion për gjendjen e funksionimit.
→*Fig.* **2**

1	super (Ndarja e ftohjes) aktivizon ose çaktivizon Super ftohje.
2	super (Ndarja e ngrirjes) aktivizon ose çaktivizon Super ngrirje.
3	alarm fik sinjalin akustik paralajmërues.
4	aktivizon ose çaktivizon lidhjen me rrjetin WLAN të internetit të shtëpisë (Wi-Fi).
5	Shiriti i dritës tregon reagimin në mënyrë vizuale.
6	fresh aktivizon ose çaktivizon modalitetin "Freski".
7	holiday aktivizon ose çaktivizon modalitetin e pushimeve "holiday".
8	eco aktivizon ose çaktivizon modalitetin e kursimit të energjisë.
9	⏻ 3 sec. ndez ose fik pajisjen.
10	ndizet, kur cilësimet e përcaktuara nga përdoruesi vendosen nëpërmjet aplikacionit Home Connect. Informacione të tjera gjeni tek aplikacioni Home Connect.
11	Tregon temperaturën e vendosur në ndarjen e ngrirjes në °C.
12	Tregon temperaturën e vendosur në ndarjen e ftohjes në °C.

6 Pjesët

Pajimi për pajisjen tuaj varet nga modeli i saj.

6.1 Raftet

Për t'i ndryshuar raftet sipas nevojës, ju mund t'i hiqni raftet dhe t'i vendosni në një vend tjetër.
→ *"Heqja e raftit", Faqe 25*

6.2 Koshi i frutave dhe perimeve me rregullues të lagështisë

Ruani frutat dhe perimet e freskëta të papaketuara në koshin e frutave dhe perimeve.
Frutat dhe perimet e prera vendosini në ruajtje të mbuluara ose në paketim hermetik.
Nëpërmjet rregulluesit të lagështisë ju mund të përshtatni lagështinë e ajrit në koshin e frutave dhe perimeve. Si rezultat, ju mund t'i ruani

frutat dhe perimet për kohë më të gjatë sesa ruajtja normale.
→ *Fig.* **3**

Vendosni lagështinë e ajrit në koshin e frutave dhe perimeve sipas llojit dhe sasisë së ushqimeve për ruajtje, duke shtyrë rregulluesin e lagështisë:

- Shtyjeni majtas për lagështi të ulët të ajrit për ruajtjen kryesisht të frutave, në rast ngarkese të përzier ose sasie të madhe.
- Shtyjeni majtas për lagështi të lartë të ajrit për ruajtjen kryesisht të perimeve ose në rast sasie të vogël.

Në varësi nga sasia dhe lloji i ushqimeve në ruajtje, në koshin e frutave dhe perimeve mund të krijohet ujë nga kondensimi.
Largoni ujin e kondensuar me një pecetë të thatë dhe vendosni një lagështi të ulët të ajrit nëpërmjet rregulluesit të lagështisë.
Në mënyrë që të ruhet cilësia dhe aroma, ruajini frutat dhe perimet e ndjeshme ndaj të ftohtit jashtë pajisjes në temperatura rreth 8°C deri në 12°C, si p.sh. ananas, banane, agrume, kastravecë, kunguj, speca, domate dhe patate.

6.3 Koshi i mbajtjes ftohtë

Përdorni temperaturat e ulëta në koshin e mbajtjes ftohtë për të ruajtur ushqime delikate që prishen shpejt, p.sh. peshk, mish dhe sallame.

6.4 Rafti i derës

Për ta ndryshuar raftin e derës sipas nevojës, ju mund ta zhvendosni raftin e derës ose ta hiqni dhe ta vendosni sërish në një vend tjetër.
→ *"Heqja e raftit të derës", Faqe 26*

Këshilla

- Ngrini paksa lart raftin e derës kur e zhvendosni të ngarkuar plot.
- Për organizimin e ushqimeve, vendoseni raftin e derës në kanalin e fiksimit në enë.

→ *Fig.* **4**

6.5 Mbajtësja e vezëve

Mbajini të sigurta vezët në mbajtësen e vezëve. Ju mund ta zhvendosni mbajtësen e vezëve ose ta hiqni dhe ta vendosni sërish në një vend tjetër.

Shënim: Për të mos u përplasur me sirtarin e frutave dhe perimeve, mos e vendosni mbajtësen e vezëve në pjesën e poshtme të derës.

6.6 Koshi i derës

Për ta ndryshuar koshin e derës sipas nevojës, ju mund ta zhvendosni koshin e derës ose ta hiqni dhe ta vendosni sërish në një vend tjetër.
→ *"Heqja e koshit të derës", Faqe 26*

Shënim: Ngrini paksa lart koshin e derës kur e zhvendosni të ngarkuar plot.

6.7 Aksesorët

Përdorni vetëm aksesorë origjinalë. Ata janë posaçërisht për pajisjen tuaj. Aksesorët për pajisjen tuaj varen nga modeli i saj.

Mbajtësja e shisheve

Mbajtësja e shisheve pengon animin e shisheve gjatë hapjes dhe mbylljes së derës së pajisjes.
→ *Fig.* **5**

Rafti fleksibël i shisheve

Ruani me siguri shishet mbi raftin fleksibël të shisheve.
→ *Fig.* **6**

Kutia e kubave të akullit

Prodhoni kutinë e kubave të akullit për të prodhuar kuba akulli.

Prodhimi i kubave të akullit

Përdorni vetëm ujë të pijshëm për prodhimin e kubave të akullit.

1. Mbushni kutinë e kubave të akullit në ¾ me ujë të pijshëm dhe vendoseni në ndarjen e ngrirjes. Lironi kutinë e kubave të akullit me një objekt me majë jo të mprehtë, për shembull me bisht luge druri.
2. Për të liruar kubat e akullit në kutinë e akullit, mbajeni shkurtimisht nën ujë të rrjedhshëm ose tundeni lehtë.

7 Përdorimi bazë

7.1 Ndezja e pajisjes

1. Lidhni pajisjen me rrjetin elektrik. →*Faqe 14*
   Shënim: Nëse pajisja është fikur më parë nëpërmjet panelit të komandimit, mbani shtypur ⏻ **3 sec.** për 3 sekonda.

✔ Treguesi i temperaturës tregojnë një animacion dhe paneli i komandimit bllokohet.
✔ Tani pajisja është gati për punë.
✔ Pajisja fillon të ftohë.

2. Vendosni temperaturën që dëshironi. →*Faqe 17*

7.2 Udhëzimet për përdorimin

- Pasi e keni ndezur pajisjen, mund të nevojiten shumë orë derisa pajisja të arrijë temperaturën e vendosur.
  Mos futni asnjë ushqim në ruajtje përpara se të jetë arritur temperatura e vendosur.
- Faqet ballore të trupit nxehen paksa përkohësisht. Kjo parandalon formimin e kondensimit në zonën e guarnicionit të derës.
- Kur mbyllni derën, bëni kujdes që dera të mos bllokohet nga ushqimi i vendosur.
- Kur mbyllni derën, mund të krijohet vakuum. Dera mund të hapet sërish vetëm me vështirësi. Pritni për një moment derisa të balancohet presioni negativ.
- Temperatura në pajisje ndryshon sipas kushteve të mëposhtme:
  – Shpeshtësia e hapjeve të pajisjes
  – Sasia e ngarkesës
  – Temperatura e ushqimit të ri të vendosur në ruajtje
  – Temperatura e mjedisit
  – Rrezatimi i drejtpërdrejtë i diellit

7.3 Fikja e pajisjes

▸ Mbani shtypur ⏻ **3 sec.** për 3 sekonda.

7.4 Vendosja e temperaturës

Vendosja e temperaturës në ndarjen e ftohjes

▸ Shtypni mbi temperaturën që dëshironi.
Temperatura e rekomanduar në ndarjen e ftohjes është 4°C.

Vendosja e temperaturës në ndarjen e ngrirjes

▸ Shtypni mbi temperaturën që dëshironi.
Temperatura e rekomanduar në ndarjen e ngrirjes është –18°C.

8 Funksionet shtesë

Mësoni se çfarë funksionesh shtesë të përdorshme disponon pajisja juaj.

8.1 Super ftohje

Në Super ftohje ndarja e ftohjes ftoh aq shumë sa është e mundur. Aktivizojeni Super ftohje përpara futjes së sasive të mëdha të ushqimit në ndarjen e ftohjes.

Shënim: Kur aktivizohet Super ftohje, mund të ndodhë rritje e nivelit të zhurmës.

Aktivizimi i Super ftohje

- ▸ Shtypni **super** (Ndarja e ftohjes).
- ✔ "super" (Ndarja e ftohjes) ndriçon.

Shënim: Pas rreth 6 orësh pajisja rikthehet në funksionim normal.

Çaktivizimi i Super ftohje

- ▸ Shtypni **super** (Ndarja e ftohjes).

8.2 Super ngrirje

Në Super ngrirje ndarja e ngrirjes ftoh aq shumë sa është e mundur. Aktivizoni Super ngrirje përpara futjes së një sasie të madhe ushqimi. Për të shfrytëzuar kapacitetin e ngrirjes, përdorni Super ngrirje.

Shënim: Kur aktivizohet Super ngrirje, mund të ndodhë rritje e nivelit të zhurmës.

Aktivizimi i Super ngrirje

- ▸ Shtypni **super** (Ndarja e ngrirjes).
- ✔ "super" (Ndarja e ngrirjes) ndriçon.

Shënim: Pas rreth 54 orësh pajisja rikthehet në funksionim normal.

Çaktivizimi i Super ngrirje

- ▸ Shtypni **super** (Ndarja e ngrirjes).

8.3 Modaliteti i pushimeve ("holiday")

Kur do të mungoni për kohë të gjatë, mund ta aktivizoni pajisjen në modalitetin "Holiday", që kursen energji.

⚠ KUJDES

Rrezik dëmesh në shëndet!

Kur aktivizohet modaliteti i pushimeve, temperatura në ndarjen e ftohjes është më e ngrohtë. Për shkak të rritjes së temperaturës bakteret mund të shtohen dhe ushqimet të prishen.

- ▸ Mos ruani ushqime në ndarjen e ftohjes kur aktivizohet modaliteti i pushimeve.

Pajisja i konverton automatikisht temperaturat.

Ndarja e ftohjes	6°C
Ndarja ftohëse	4°C
Ndarja e ngrirjes	Temperatura nuk ndryshon

Aktivizimi i modalitetit të pushimeve

- ▸ Shtypni **holiday**.
- ✔ "holiday" ndizet.

Çaktivizimi i modalitetit të pushimeve

- ▸ Shtypni **holiday**.

8.4 Modaliteti i kursimit të energjisë

Me modalitetin e kursimit të energjisë ju e kaloni pajisjen në funksionim me kursim energjie.
Pajisja i konverton automatikisht temperaturat.

Ndarja e ftohjes	6°C
Ndarja ftohëse	0°C
Ndarja e ngrirjes	–18°C

Aktivizimi i modalitetit të kursimit të energjisë

- ▸ Shtypni **eco**.
- ✔ "eco" ndizet.

Çaktivizimi i modalitetit të kursimit të energjisë

▸ Shtypni **eco**.

8.5 Modaliteti "Freski"

Për t'i mbajtur ushqimet të freskëta për më gjatë, ju mund të aktivizoni në pajisje modalitetin "Freski".
Pajisja i konverton automatikisht temperaturat.

Ndarja e ftohjes	2°C
Ndarja ftohëse	0°C
Ndarja e ngrirjes	Temperatura nuk ndryshon

Aktivizimi i funksionit "Freski"

▸ Shtypni **fresh**.
✔ "fresh" ndizet.

Çaktivizimi i funksionit "Freski"

▸ Shtypni **fresh**.

8.6 Modaliteti i pushimit

Modaliteti i pushimit i çaktivizon të gjitha funksionet e tjera që nuk nevojiten medoemos.

Në modalitetin e pushimit çaktivizohen funksionet e mëposhtme:

- Super ftohje
- Super ngrirje
- Alarmi
- Ndriçimi i brendshëm
- Sinjalet akustike
- Mesazhet në panelin e komandimit

Shënim: Gjatë modalitetit të pushimit, ndriçimi i panelit të komandimit ulet.

Aktivizimi i modalitetit të pushimit

▸ Mbani shtypur **holiday** për 5 sekonda derisa treguesi të fiket.
✔ "holiday" ndriçon.

Çaktivizimi i modalitetit të pushimit

▸ Mbani shtypur **holiday** për 5 sekonda.

9 Alarmi

9.1 Alarmi i derës

Kur dera e pajisjes qëndron hapur për kohë të gjatë, ndizet alarmi i derës.
Tingëllon një sinjal paralajmërues, "alarm" pulson me ngjyrë të kuqe dhe temperatura e vendosur e ndarjes përkatëse pulson.

Fikja e alarmit të derës

▸ Mbyllni derën e pajisjes ose shtypni **alarm**.
✔ Sinjali paralajmërues fiket.

9.2 Alarmi i temperaturës

Kur temperatura në ndarjen e ngrirjes është e ngrohtë, ndizet alarmi i temperaturës.
Tingëllon një sinjal paralajmërues, temperatura e vendosur (ndarja e ngrirjes) pulson dhe "alarm" pulson me ngjyrë të kuqe.

⚠ **KUJDES**
Rrezik dëmesh në shëndet!
Gjatë shkrirjes bakteret mund të shtohen dhe ushqimi në ngrirje mund të prishet.

▸ Mos i ngrini përsëri ushqimet e ngrira që janë të shkrira pjesërisht ose plotësisht.
▸ Ngrijini ato sërish vetëm pas zierjes ose skuqjes.
▸ Mos shfrytëzoni më plotësisht periudhën maksimale të ruajtjes.

Alarmi i temperaturës mund të ndizet në rastet e mëposhtme:

- Pajisja vihet në punë.

Futini ushqimet vetëm pasi të jetë arritur temperatura e vendosur.
- Futen sasi të mëdha ushqimi të freskët.
  Përpara futjes së sasive të mëdha të ushqimit aktivizoni Super ngrirje.
- Dera e ndarjes së ngrirjes lihet hapur për kohë shumë të gjatë. Kontrolloni nëse ushqimet në ngrirje kanë shkrirë.

Fikja e alarmit të temperaturës

▸ Shtypni **alarm**.
✔ Sinjali paralajmërues fiket.

10 Home Connect

Kjo pajisje mbështet lidhjen në një rrjet. Lidhni pajisjen tuaj me një pajisje fundore celulare për të komanduar funksionet e saj nëpërmjet aplikacionit Home Connect.
Shërbimet Home Connect nuk janë të disponueshme në çdo vend.
Disponueshmëria e funksionit Home Connect varet nga disponueshmëria e shërbimeve Home Connect në vendin tuaj.
Informacione për këtë gjeni në: *www.home-connect.com*.
Për të përdorur Home Connect, konfiguroni në fillim lidhjen me rrjetin WLAN të internetit të shtëpisë (Wi-Fi [1]) dhe me aplikacionin Home Connect.
Pas ndezjes së pajisjes pritni të paktën për 3 minuta derisa të përfundojë inicializimi i brendshëm i pajisjes. Më pas konfiguroni Home Connect.
Aplikacioni Home Connect ju drejton gjatë gjithë procesit të regjistrimit.
Ndiqni udhëzimet dhe shënimet në aplikacionin Home Connect.

Shënime
- Ndiqni udhëzimet për sigurinë në këtë manual përdorimi dhe sigurohuni që t'i respektoni ato edhe atëherë kur komandoni pajisjen nëpërmjet aplikacionit Home Connect.
  → *"Siguria", Faqe 6*
- Komandimi nga vetë pajisja ka gjithmonë përparësi. Në këtë kohë, komandimi nëpërmjet aplikacionit Home Connect nuk është i mundur.

10.1 Konfigurimi i Home Connect

Parakushti: Pajisja ka në vendin e instalimit një lidhje me rrjetin WLAN (Wi-Fi) të shtëpisë.

1. Skanoni QR-Code më poshtë.

   Përmes kodit QR mund të instaloni aplikacionin Home Connect dhe të lidhni pajisjen.
2. Ndiqni udhëzimet e aplikacionit Home Connect.

10.2 Aktivizimi i lidhjes me rrjetin WLAN (Wi-Fi) të shtëpisë

▸ Shtypeni ᯤ, deri sa të tingëllojë një sinjal akustik.
✔ ᯤ pulson, derisa lidhja me rrjetin shtëpiak WLAN (Wi-Fi) të jetë krijuar dhe në fund ndizet.

[1] Wi-Fi është një markë e regjistruar e Wi-Fi Alliance.

10.3 Lidhja në rrjet e pajisjeve me Matter[1] intelligent

Standardi universal Matter ofron mundësinë që të lidhni në rrjet pajisje inteligjente nga prodhues të ndryshëm. Ju mund të lidhni në rrjet pajisje inteligjente, p.s.h. asistentë gjue ose centrale të tjerë komandimi.

Shënim: Jo të gjitha pajisjet e mbështetin standardin Matter. Kontrolloni në aplikacionin Home Connect, nëse pajisja juaj mbështet standardin Matter.

Parakushtet

- Pajisja është e lidhur me rrjetin WLAN (Wi-Fi) të shtëpisë dhe aplikacionin Home Connect.
- Një aplikacion që mbështet standardin Matter për pajisjet shtëpiake, është instaluar në pajisjen fundore celulare.

▸ Ndiqni udhëzimet në aplikacionin Home Connect për lidhjen e pajisjes suaj në rrjetin Matter.

10.4 Çaktivizimi i lidhjes me rrjetin WLAN (Wi-Fi) të shtëpisë

▸ Shtypeni ᯤ, deri sa të tingëllojë një sinjal akustik.

✔ ᯤ fiket.

10.5 Instalimi i përditësimit të softuerit Home Connect

Shënim: Kur disponohet një përditësim i softuerit Home Connect, në aplikacionin Home Connect shfaqet një mesazh.
Ju mund ta gjeni versionin aktual të softuerit në aplikacionin Home Connect tek informacionet për pajisjen.

▸ Për të instaluar përditësimin e softuerit Home Connect, ndiqni udhëzimet në aplikacionin Home Connect.

✔ Paneli i komandimit është pjesërisht i bllokuar gjatë instalimit.

10.6 Rikthimi i cilësimeve të Home Connect

Kur lindin probleme me lidhjen e pajisjes suaj me rrjetin WLAN (Wi-Fi) të shtëpisë ose kur dëshironi ta regjistroni pajisjen në një rrjet tjetër WLAN (Wi-Fi) të shtëpisë, ju mund të bëni rikthimin e cilësimeve të Home Connect.

▸ Mbani shtypur ᯤ 7 deri në 10 sekonda derisa të tingëllojë sinjali i tretë akustik.

✔ Cilësimet e Home Connect rikthehen.

10.7 Mbrojtja e të dhënave

Shihni udhëzimet për mbrojtjen e të dhënave.

Me lidhjen për herë të parë të pajisjes suaj në një rrjet të lidhur me internetin, pajisja juaj transmeton kategoritë e mëposhtme të të dhënave në serverin Home Connect (Regjistrimi i parë):

- Identifikimin unik të pajisjes (që përbëhet nga çelësat e pajisjes dhe adresa MAC e modulit të integruar të komunikimit Wi-Fi).
- Certifikatën e sigurisë së modulit të komunikimit Wi-Fi (për sigurinë e teknologjisë së informacionit të lidhjes).

[1] Matter është zhvilluar nga Connectivity Standards Alliance™. Kjo markë, logot dhe simbolet janë marka të Aleancës, të gjitha të drejtat të rezervuara.

- Versionin aktual të softuerit dhe të harduerit të pajisjes suaj.
- Statusin e një rikthimi të mundshëm të mëparshëm në cilësimet e fabrikës.

Ky regjistrim për herë të parë përgatit përdorimin e funksioneve të Home Connect dhe është i nevojshëm në momentin që dëshironi të përdorni për herë të parë funksionet e Home Connect.

Shënim: Vini re se funksionet e Home Connect mund të përdoren vetëm të lidhura me aplikacionin Home Connect. Informacionet lidhur me mbrojtjen e të dhënave mund të merren nga aplikacioni Home Connect.

11 Ndarja e ftohjes

Në ndarjen e ftohjes mund të ruani produktet e qumështit, vezët, ushqimet e përgatitura, produktet për pjekje, konservat e hapura dhe djathin kaçkavall.
Temperatura mund të vendoset nga 2°C deri në 8°C.
Nga ruajtja në të ftohtë, ju mund të ruani ushqime delikate që prishen shpejt për një kohë të shkurtër deri në mesatare. Sa më e ulët të jetë temperatura, aq më gjatë qëndrojnë të freskëta ushqimet.

11.1 Këshilla për ruajtjen e ushqimeve në ndarjen e ftohjes

- Vendosni në ruajtje vetëm ushqime të freskëta dhe të padëmtuara.
- Vendosni në ruajtje ushqimin në paketim hermetik ose të mbuluara.
- Për të mos ndikuar në qarkullimin e ajrit dhe për të shmangur ngrirjen e ushqimeve, mos i vendosni ushqimet me kontakt direkt në faqen e pasme.
- Ushqimet dhe pijet e ngrohta lërini fillimisht që të ftohen.
- Mbani parasysh datën e afatit të ruajtjes ose datën e konsumimit që jepet nga prodhuesi.

11.2 Zonat e ftohtësisë në ndarjen e ftohjes

Në sajë të qarkullimit të ajrit, në ndarjen e ftohjes krijohen zona me ftohtësi të ndryshme.

Zona më e ftohtë

Zona më e ftohtë është mbi pllakën ndarëse dhe në raftin e derës për shishet e mëdha.

Këshillë: Ruani ushqimet delikate që prishen shpejt në koshin e mbajtjes ftohtë, p.sh. peshk, sallam dhe mish.
→ *"Ndarja ftohëse", Faqe 22*

Zona më e ngrohtë

Zona më e ngrohtë është te dera lart fare.

Këshillë: Ruani këtu ushqimet që janë më pak delikate, si p.sh. djathi kaçkavall dhe gjalpi. Djathi e ruan më tej aromën e tij, ndërsa gjalpi mbetet i butë që të lyhet.

12 Ndarja ftohëse

Në koshin e mbajtjes ftohtë mund të ruani të freskëta ushqimet e freskëta për kohë më të gjatë sesa në ndarjen e ftohjes.
Temperatura në ndarjen e mbajtjes ftohtë mbahet përafërsisht në 0°C.
Temperatura e ulët dhe lagështia optimale e ajrit në ndarjen e ftohjes sigurojnë kushtet ideale të ruajtjes për ushqimet që prishen lehtë.

12.1 Kohët e ruajtjes në ndarjen ftohëse në 0°C

Kohët e ruajtjes varen nga cilësia fillestare e ushqimeve tuaja.

Ushqimi	Koha e ruajtjes
Peshk i freskët, fruta deti të freskëta	deri në 3 ditë
Shpendë, mish (të ziera/ të skuqura)	deri në 5 ditë
Viç, derr, qengj, produkte sallami (copa të prera)	deri në 7 ditë
Peshk i tymosur, brokoli	deri në 14 ditë
Sallatë, kopër, kajsi, kumbulla	deri në 21 ditë
Djathë i bardhë, kos, gjizë, qumësht gjalpi, lulelakër	deri në 30 ditë

13 Ndarja e ngrirjes

Në ndarjen e ngrirjes ju mund të ruani ushqime të ngrira, të ngrini ushqimet tuaja dhe të prodhoni akull. Temperatura mund të vendoset nga −16°C deri në −24°C.
Ruajtja afatgjatë e ushqimeve duhet kryer në temperatura −18°C ose edhe më të ulëta.
Nëpërmjet ruajtjes në ngrirje, ju mund të ruani për kohë të gjatë ushqimet që prishen. Temperaturat shumë të ulëta ngadalësojnë ose ndalojnë procesin e prishjes.

13.1 Kapaciteti i ngrirjes

Kapaciteti i ngrirjes tregon se çfarë sasie ushqimesh mund të ngrihet plotësisht deri në qendër dhe për sa orë.

Të dhënat për kapacitetin e ngrirjes i gjeni në etiketën e tipit.
→ *"Pajisja", Fig. 1/2 Faqe 14*

Shënim: Rreth 24 orë para vendosjes së ushqimeve të freskëta, aktivizoni Super ngrirje.
→ *"Aktivizimi i Super ngrirje", Faqe 18*

13.2 Këshilla për ruajtjen e ushqimeve në ndarjen e ngrirjes

- Vendosni në ruajtje ushqimin në paketim hermetik.
- Mos lejoni kontaktin e ushqimit të freskët për ngrirje me ushqimet e ngrira.
- Shpërndajeni ushqimin në një shtrirje të madhe në koshat e ushqimeve të ngrira.
- Në mënyrë që ajri të qarkullojë pa pengesa nëpër pajisje, shtyjeni deri në fund koshin e ushqimeve të ngrira.

13.3 Këshilla për ngrirjen e ushqimit të freskët

- Vendosni në ngrirje vetëm ushqime të freskëta dhe me cilësi të përkryer.
- Ngrijini ushqimet të ndara në porcione.
- Ushqimet e përgatitura janë më të përshtatshme sesa ushqimet që konsumohen të papërgatitura.
- Përpara ngrirjes perimet duhen larë, të copëtohen dhe të përvëlohen në ujë të nxehtë.
- Përpara ngrirjes, frutat duhen larë, duhen pastruar nga bërthama dhe, sipas rastit, të qërohen dhe të shtohet sheqer dhe acid askorbik lëng.
- Ushqime të përshtatshme për ngrirje janë, për shembull, produktet për pjekje, peshku dhe

frutat e detit, mishi, kafshët dhe shpendët e egër, vezët pa lëvozhgë, djathi, gjalpi, gjiza, ushqimet e gatshme dhe mbetjet e ushqimeve.
- Ushqime të papërshtatshme për ngrirje janë, për shembull, sallata jeshile, rrepat, vezët me lëvozhgë, rrushi, mollët dhe dardhat e papërpunuara, kosi, ajka e tharët, crème fraîche dhe majoneza.

Paketimi i ushqimeve për ngrirje

Materiali i përshtatshëm i paketimit dhe lloji i duhur i paketimit ruajnë në masë të konsiderueshme cilësinë e produktit dhe shmangin djegien nga ngrirja.

1. Vendosini ushqimet në paketim.
2. Nxirrni jashtë ajrin.
3. Mbyllni paketimin në mënyrë hermetike, në mënyrë që ushqimi të mos humbasë shijen ose që të mos thahet.
4. Shënoni mbi paketim përmbajtjen dhe datën e vendosjes në ngrirje.

13.4 Afati i ruajtjes së ushqimit të ngrirë në –18°C

Ushqimi	Koha e ruajtjes
Peshk, sallam, ushqime të përgatitura, produkte për pjekje	deri në 6 muaj
Shpendë, mish	deri në 8 muaj
Perime, fruta	deri në 12 muaj

Kalendari i printuar i ngrirjes tregon kohën maksimale të ruajtjes në muaj në temperaturë –18°C.

13.5 Metodat për shkrirjen e produkteve të ngrira

⚠ **KUJDES**

Rrezik dëmesh në shëndet!

Gjatë shkrirjes bakteret mund të shtohen dhe ushqimi në ngrirje mund të prishet.

- ▸ Mos i ngrini përsëri ushqimet e ngrira që janë të shkrira pjesërisht ose plotësisht.
- ▸ Ngrijini ato sërish vetëm pas zierjes ose skuqjes.
- ▸ Mos shfrytëzoni më plotësisht periudhën maksimale të ruajtjes.

- Shkrini në ndarjen e ftohjes ushqimet shtazore, p.sh. peshk, mish, djathë dhe gjizë.
- Shkrijeni bukën në temperaturën e ambientit.
- Përgatitni në mikrovalë, në furrë ose në planin e gatimit ushqimet për konsum të menjëhershëm.

14 Shkrirja

14.1 Shkrirja në ndarjen e ftohjes

Ndarja e ftohjes e pajisjes suaj shkrihet në mënyrë automatike.

14.2 Shkrirja në ndarjen ftohëse

Ndarja ftohëse e pajisjes suaj shkrihet në mënyrë automatike.

14.3 Shkrirja në ndarjen e ngrirjes

Në sajë të sistemit plotësisht automatik "NoFrost", ndarja e ngrirjes nuk zë akull. Shkrirja nuk është e nevojshme.

15 Pastrimi dhe kujdesi

Pastrimi i vendeve të paarritshme duhet kryer nga shërbimi i klientit. Pastrimi nga shërbimi i klientit mund të ketë shpenzime.

15.1 Përgatitja e pajisjes për pastrimin

1. Fikni pajisjen. →*Faqe 17*
2. Shkëputni pajisjen nga rrjeti elektrik.
   Hiqni spinën e kordonit elektrik ose fikni siguresën në kutinë e siguresave.
3. Hiqni të gjitha ushqimet dhe vendosini në ruajtje në një vend të ftohtë.
   Nëse ka, vendosni mbi ushqime pllakat e ftohjes.
4. Hiqni nga pajisja të gjitha pjesët e pajimit dhe aksesorët e saj.
   →*Faqe 25*

15.2 Pastrimi i pajisjes

⚠ PARALAJMËRIM
Rrezik nga goditja elektrike!
Lagështia që futet brenda mund të shkaktojë goditje elektrike.
- ▸ Mos përdorni pastrues me avull ose pastrues me presion të lartë për të pastruar pajisjen.
- ▸ Asnjëherë mos e përdorni pajisjen me duar të lagura.

Futja e lëngjeve te ndriçimi ose në elementet e komandimit mund të jetë e rrezikshme.
- ▸ Uji i shpëlarjes nuk duhet të futet te ndriçimi ose tek elementet e komandimit.

VINI RE
Produktet e papërshtatshme të pastrimit mund të dëmtojnë sipërfaqen e pajisjes.
- ▸ Mos përdorni tela të forta ose sfungjerë të ashpër.
- ▸ Mos përdorni mjete pastrimi të mprehta ose gërryese.
- ▸ Mos përdorni produkte pastrimi që përmbajnë shumë alkool.

Objektet e mprehta ose me majë dëmtojnë shinën e raftit të derës.
- ▸ Mos e pastroni shinën e raftit të derës me objekte të mprehta ose me majë, si p.sh. me një thikë.

Kur lani në enëlarëse pjesët e pajimit ose aksesorët e pajisjes, ato mund të deformohen ose të çngjyrosen.
- ▸ Asnjëherë mos lani në enëlarëse pjesët e pajimit dhe aksesorët e pajisjes.

1. Përgatitni pajisjen për procesin e pastrimit. →*Faqe 25*
2. Lani pajisjen, pjesët e pajimit, pjesët e aksesorëve dhe guarnicionet e dyerve me një pecetë të butë, me ujë të vakët dhe një detergjent enësh me pH neutral.
3. Thajeni mirë më pas me një pecetë të butë e të thatë.
4. Vendosni në vend pjesët e pajimit dhe montoni pjesët e çmontueshme të pajisjes.
5. Lidhni pajisjen me rrjetin elektrik. →*Faqe 14*
6. Vendosni përsëri brenda ushqimet.

15.3 Heqja e pjesëve të pajimit

Nëse dëshironi që t'i pastroni mirë pjesët e pajimit, hiqini ato nga pajisja.

Heqja e raftit

- ▸ Ngrini lart raftin në pjesën përpara ①, tërhiqeni jashtë dhe hiqeni ②. →*Fig.* **7**

Heqja e raftit të derës

▸ Ngrini përpara raftin e derës ① dhe hiqeni ②.
→ *Fig.* **8**

Heqja e koshit të derës

▸ Ngrini përpara raftin e derës ① dhe hiqeni ②.
→ *Fig.* **9**

Heqja e koshit të frutave dhe perimeve

1. Tërhiqni jashtë deri në fund koshin e frutave dhe perimeve.
2. Ngrini lart koshin e frutave dhe perimeve në pjesën përpara ① dhe hiqeni ②.
→ *Fig.* **10**

Heqja e koshit të mbajtjes ftohtë

1. Tërhiqeni jashtë deri në fund koshin e mbajtjes ftohtë.
2. Ngrijeni lart koshin e mbajtjes ftohtë ① në pjesën përpara dhe hiqeni ②.
→ *Fig.* **11**

Heqja e koshit të ushqimeve të ngrira

1. Tërhiqeni jashtë deri në fund koshin e ushqimeve të ngrira.
2. Ngrijeni lart koshin e ushqimeve të ngrira në pjesën përpara ① dhe hiqeni ②.
→ *Fig.* **12**

15.4 Çmontimi i pjesëve të pajisjes

Kur dëshironi që ta pastroni me themel pajisjen tuaj, ju mund të hiqni nga pajisja pjesë të caktuara të saj.

Çmontimi i raftit mbi koshin e frutave dhe perimeve

1. Hiqni koshin e frutave dhe perimeve. →*Faqe 26*
2. Hiqni koshin e ruajtjes.
3. Raftin mbi koshin e frutave dhe perimeve dhe kapakun e koshit të frutave dhe perimeve lëvizeni paksa përpara.
4. Shtyjeni rregulluesin e lagështisë djathtas.
5. Ngrini lart kapakun e koshit të frutave dhe perimeve ①, lëvizeni prapa ② dhe hiqeni prej poshtë.
→ *Fig.* **13**
6. Ngrini lart raftin mbi koshin e frutave dhe perimeve në pjesën përpara ① dhe hiqeni ②.
→ *Fig.* **14**

Shënim: Gjatë rivendosjes së raftit mbi sirtarin e frutave dhe perimeve, sigurohuni që kapaku i sirtarit të frutave dhe perimeve të jetë i vendosur saktë. Kapaku i sirtarit të frutave dhe perimeve siguron një shpërndarje të njëtrajtshme të ajrit dhe ftohje optimale.

Hiqje e shinës së koshit

▸ Lironi mbajtëset dhe hiqeni shinën e koshit.
→ *Fig.* **15**

16 Mënjanimi i defekteve

Defektet e lehta në pajisje mund t'i eliminoni edhe vetë. Përdorni informacionet për eliminimin e defekteve përpara se të kontaktoni me shërbimin për klientin. Kështu shmangni shpenzimet e panevojshme.

⚠ **PARALAJMËRIM**
Rrezik nga goditja elektrike!
Riparimet e gabuara janë shkak për rreziqe.
- ▸ Riparimet në pajisje duhen kryer vetëm nga staf teknik i trajnuar për këtë qëllim.
- ▸ Për riparimin e pajisjes lejohet të përdoren vetëm pjesë këmbimi origjinale.
- ▸ Nëse dëmtohet kablloja e kësaj pajisjeje për lidhje me rrjetin elektrik ose me pajisjen, ajo duhet të zëvendësohet me një kabllo të posaçme lidhjeje me rrjetin ose me pajisjen që ofrohet nga prodhuesi ose nga shërbimi i tij i klientit.

Defekti	Shkaku dhe zgjidhja e problemeve
Pajisja nuk ftoh, treguesit dhe ndriçimi ndizen.	Është aktivizuar modaliteti i ekspozimit. **1.** Fikni pajisjen. →*Faqe 17* **2.** Pritni 2 minuta. **3.** Ndizni përsëri pajisjen. **4.** Pritni për 1 minutë dhe më pas mbani shtypur **super** (Ndarja e ftohjes), derisa të tingëllojnë 4 sinjale akustike. **5.** Kontrolloni pas një kohe të shkurtër nëse pajisja ftoh.
Ndriçimi LED nuk funksionon.	Janë të mundshme shkaqe të ndryshme. ▸ Telefononi shërbimin e klientit. Numrin e shërbimit të klientit e gjeni në listën shoqëruese të pikave të shërbimit të klientit.
Frigoriferi ndizet më shpesh dhe më gjatë.	Pajisja është hapur shpesh. ▸ Mos e hapni derën e pajisjes në mënyrë të panevojshme.
	Zgavrat e jashtme të ajrimit janë mbuluar. ▸ Hiqni pengesat nga zgavrat e jashtme të ajrimit.
	Nuk është defekt. Makineritë moderne ftohëse ndizen shpesh dhe kanë nivele të ndryshme fuqie për një ftohje sa më efikase. ▸ Hiqni pengesat nga zgavrat e jashtme të ajrimit. ▸ Vendoseni pajisjen mundësisht në distancë maksimale nga rezistencat ngrohëse, sobat dhe burimet e tjera të nxehtësisë. Shmangni rrezatimin e drejtpërdrejtë të diellit mbi pajisje. ▸ Hapeni derën e pajisjes vetëm për pak kohë, nëse nevojitet.

Defekti	Shkaku dhe zgjidhja e problemeve
Frigoriferi ndizet më shpesh dhe më gjatë.	▸ Ushqimet dhe pijet e ngrohta lërini fillimisht që të ftohen para se t'i fusni brenda.
Në murin e pasmë të ndarjes së ftohjes formohet një shtresë ngrice.	Nuk është defekt. Makineritë moderne ftohëse ofrojnë një temperaturë të njëtrajtshme në ndarjen e ftohjes. Muri i pasmë i ndarjes së ftohjes do të shkrihet automatikisht.  ▸ Hapeni derën e pajisjes vetëm për pak kohë, nëse nevojitet. ▸ Paketojeni ushqimin në mënyrë hermetike ose mbulojeni atë. ▸ Ushqimet dhe pijet e ngrohta lërini fillimisht që të ftohen para se t'i fusni brenda. ▸ Lini gjithmonë pak hapësirë midis ushqimit dhe mureve të brendshme.
Faqet anësore të pajisjes janë të ngrohta.	Nuk është defekt. Nëpër faqet anësore kalojnë tuba që nxehen gjatë procesit të ftohjes. Mobiliet që prekin pajisjen nuk dëmtohen nga nxehtësia. Nuk është i nevojshëm asnjë veprim.
Home Connect nuk funksionon siç duhet.	Janë të mundshme shkaqe të ndryshme. ▸ Shkoni te *www.home-connect.com*.
Tingëllon një sinjal paralajmërues, pulson temperatura e vendosur e ndarjes përkatëse pulson dhe "alarm" simboli pulson me ngjyrë të kuqe. Është aktivizuar alarmi i derës.	Dera e pajisjes është e hapur. ▸ Mbyllni derën e pajisjes.
Tingëllon një sinjal paralajmërues, temperatura e vendosur (ndarja e ngrirjes) pulson dhe "alarm" pulson me ngjyrë të kuqe. Është aktivizuar alarmi i temperaturës.	Janë të mundshme shkaqe të ndryshme. ▸ Shtypni **alarm**. ✔ Alarmi do të fiket.
	Zgavrat e jashtme të ajrimit janë mbuluar. ▸ Hiqni pengesat nga zgavrat e jashtme të ajrimit.
	Janë futur sasi të mëdha ushqimi të freskët. ▸ Mos e tejkaloni kapacitetin e ngrirjes. → *"Kapaciteti i ngrirjes", Faqe 23*

Defekti	Shkaku dhe zgjidhja e problemeve
Temperatura devijon shumë nga vlera e vendosur.	Janë të mundshme shkaqe të ndryshme. **1.** Fikni pajisjen. →*Faqe 17* **2.** Ndizni përsëri pajisjen pas rreth 5 minutash. ▸ Kur temperatura është shumë e ngrohtë, kontrolloni sërish temperaturën pas disa orësh. ▸ Kur temperatura është shumë e ftohtë, kontrolloni sërish temperaturën në ditën më pas.
Mbi sipërfaqen e pajisjes dhe në raftet brenda pajisjes formohet ujë nga kondensimi.	Uji që përmban ajri i ngrohtë dhe i lagësht kondensohet në sipërfaqet e ftohta të pajisjes. **1.** Fshini ujin e shkrirjes me një leckë të butë e të thatë. **2.** Hapeni pajisjen sa më shkurt që të jetë e mundur. **3.** Sigurohuni që pajisja është gjithmonë e mbyllur siç duhet.
Pajisja gumëzhin, fërshëllen, zukat, gurgullon, klikon ose kërcet.	Nuk është defekt. Një motor është duke punuar, p.sh. grupi i ftohjes, ventilatori. Gazi i ftohjes qarkullon nëpër tuba. Motori, çelësi ose elektrovalvulat ndizen ose fiken. Kryhet shkrirja automatike. Nuk është i nevojshëm asnjë veprim.
Pajisja bën zhurma.	Pajisja nuk është e niveluar. ▸ Niveloni pajisjen me ndihmën e një niveli me lëng dhe të këmbëve me filetë.
	Pajisja nuk qëndron e lirë. ▸ Respektoni distancat minimale për pajisjen.
	Pjesët e pajimit lëkunden ose ngecin. ▸ Kontrolloni pjesët e heqshme të pajimit dhe vendosini ato sërish në vend.
	Shishet ose enët prekin me njëra-tjetrën. ▸ Ndani nga njëra-tjetra shishet ose enët.
	Është aktivizuar Super ngrirje. Nuk është i nevojshëm asnjë veprim.

16.1 Ndërprerja e energjisë

Gjatë një ndërprerjeje të energjisë elektrike temperatura në pajisje rritet, kështu që si rezultat shkurtohet koha e ruajtjes dhe cilësia e ushqimeve të ngrira ulet.
Në seksionin e të dhënave teknike në faqen tonë të internetit do të gjeni kohën e ruajtjes së ushqimeve të ngrira në rast të një defekti.

Shënime

- Gjatë një ndërprerjeje të energjisë elektrike hapeni mundësisht sa më rrallë pajisjen dhe mos futni brenda saj ushqime të tjera.
- Kontrolloni cilësinë e ushqimit direkt pas ndërprerjes së energjisë.
  - Hidheni ushqimin e ngrirë që ka shkrirë dhe është më i ngrohtë se 5°C.

– Zieni ose skuqni ushqimin e ngrirë që ka shkrirë paksa dhe më pas konsumojeni ose vendoseni atë sërish në ngrirje.

17 Ruajtja dhe hedhja

17.1 Nxjerrja e pajisjes jashtë pune

1. Fikni pajisjen. →*Faqe 17*
2. Shkëputni pajisjen nga rrjeti elektrik.
   Hiqni spinën e kordonit elektrik ose fikni siguresën në kutinë e siguresave.
3. Hiqni të gjitha ushqimet.
4. Pastroni pajisjen. →*Faqe 25*
5. **VINI RE –** Objektet e ngecura midis derës dhe trupit të pajisjes mund të dëmtojnë menteshat e derës.
   - ▸ Hapni derën derisa ajo të qëndrojë hapur vetë.
   - ▸ Mos futni asnjë objekt midis derës dhe trupit të pajisjes.

   Për të garantuar ajrimin e hapësirës së brendshme, lëreni pajisjen hapur.

17.2 Hedhja e pajisjes së vjetër

Me hedhjen e pajisjeve në mënyrë të përshtatshme për mjedisin mund të rifitohen lëndë të para të vlefshme.

⚠ PARALAJMËRIM
Rrezik dëmesh në shëndet!
Fëmijët mund të bllokohen brenda në pajisje dhe të rrezikojnë jetën.
- ▸ Mos i hiqni raftet dhe kutitë nga pajisja për të penguar që fëmijët të futen brenda.
- ▸ Mbani larg fëmijët nga pajisja jo në gjendje pune.

⚠ PARALAJMËRIM
Rrezik zjarri!
Nëse tubacionet janë të dëmtuara, mund të çlirohet freon i ndezshëm dhe gaze të dëmshme e të marrin flakë.
- ▸ Mos dëmtoni izolimin dhe tubat e qarkut të freonit.

1. Shkëputni spinën e kordonit elektrik.
2. Pritni kordonin elektrik.
3. Hidheni pajisjen në mënyrë të përshtatshme për mjedisin. Informacioni për mënyrat aktuale të hedhjes mund të merret nga shitësi specialist, si dhe pranë administratës vendore të komunës ose qytetit.

18 Shërbimi i klientit

Do të merrni nga shërbimi ynë i klientit pjesë të tjera këmbimi origjinale funksionale dhe të magazinueshme për deri 15 vjet pas vënies në qarkullim të pajisjes suaj. Për informacione të mëtejshme drejtojuni shërbimit tonë të klientit. Informacionet e detajuara rreth kohëzgjatjes së garancisë dhe kushteve të garancisë në vendin tuaj i gjeni përmes kodit QR në dokumentin bashkëngjitur kontakteve të shërbimit dhe kushteve të garancisë, te shërbimi ynë i klientit, shitësi juaj ose në faqen tonë të internetit.
Të dhënat e kontaktit të shërbimit të klientit i gjeni përmes kodit QR në dokumentin bashkëngjitur kontakteve të shërbimit dhe kushteve të garancisë ose në faqen tonë të internetit.

18.1 Numri i produktit (E-Nr.), numri i prodhimit (FD) dhe numri rendor (Z-Nr.)

Kur kontaktoni me shërbimin e klientit, do t'ju duhet numri i produktit (E-Nr.), numri serial (FD) dhe numri rendor (Z-Nr.), të cilin mund ta gjeni në pllakën e specifikimeve të pajisjes.
→ *"Pajisja", Fig.* **1**/2 *Faqe 14*
Ju mund t'i mbani shënim këto të dhëna, për t'i gjetur shpejt përsëri të dhënat e pajisjes dhe numrin e telefonit të kujdesit për klientin.

19 Të dhëna teknike

Lloji i gazit ftohës, vëllimi i shfrytëzueshëm dhe specifikimet e tjera teknike i gjeni në etiketën e tipit.
→ *"Pajisja", Fig.* **1**/2 *Faqe 14*

19.1 Informacione për softuer falas dhe burim të hapur

Ky produkt përmban komponentë softuerikë, të cilët janë të licencuar nga mbajtësit e të drejtës së autorit si softuerë falas ose me burim të hapur. Informacionet përkatëse të licencës janë të ruajtura në pajisjen e shtëpisë. Aksesi në infomarmacionin përkatës të licencës mund të kryhet edhe nëpërmjet aplikacionit "Home Connect: Profili -> Informacioni ligjor -> Informacioni i licencës". [1] Mund ta shkarkoni informacionin e licencimit dhe nga faqja e internetit e produktit të markës. (Ju lutemi kërkoni në faqen e internetit për produktin sipas modelit tuaj të pajisjes dhe dokumente të tjera.) Në mënyrë alternative mund të kërkoni informacione përkatëse në adresën ossrequest@bshg.com ose BSH Hausgeräte GmbH, Carl-Wery-Str. 34, D-81739 München.
Kodi i përkatës burimor do të vihet në dispozicion sipas kërkesës.
Ju lutemi dërgoni kërkesën tuaj në adresën ossrequest@bshg.com ose BSH Hausgeräte GmbH, Carl-Wery-Str. 34, D-81739 München.
Subjekti: „OSSREQUEST“
Shpenzimet për përpunimin e kërkesës suaj do ju vendosen juve në llogari. Kjo ofertë vlen tre vjet pas datës së blerjes ose të paktën për periudhën gjatë së cilës ofrojmë mbështetje dhe pjesë këmbimi për pajisjen përkatëse.

[1] Sipas pajimit të pajisjes

20 Deklarata e konformitetit

Me anë të kësaj deklarate, BSH Hausgeräte GmbH deklaron se pajisja me funksionin Home Connect është në përputhje me kërkesat themelore dhe dispozitat e tjera përkatëse të Direktivës 2014/53/EU.
Deklaratën e plotë të konformitetit RED e gjeni në internet në adresën *www.bosch-home.com* në faqen e produktit të pajisjes suaj te dokumentet shtesë.

CE

Brezi 2,4 GHz (2400–2483,5 MHz): maks. 100 mW
Brezi 5 GHz (5150–5350 MHz + 5470–5725 MHz): maks. 150 mW

	BE	BG	CZ	DK	DE	EE	IE	EL	ES
	FR	HR	IT	CY	LI	LV	LT	LU	HU
	MT	NL	AT	PL	PT	RO	SI	SK	FI
	SE	NO	CH	TR	IS	UK (NI)			
5 GHz WLAN (Wi-Fi): Vetëm për përdorim në hapësira të brendshme.									

AL	BA	MD	ME	MK	RS	UK	UA
5 GHz WLAN (Wi-Fi): Vetëm për përdorim në hapësira të brendshme.							

Dodatne informacije i objašnjenja možete da pronađete na mreži. Skenirajte QR kôd na naslovnoj stranici.



Sadržaj

1 Bezbednost 34
1.1 Definicija signalnih reči 34
1.2 Opšte napomene 35
1.3 Namenska upotreba 35
1.4 Ograničenje kruga korisnika ... 35
1.5 Bezbedan transport 35
1.6 Bezbedna instalacija 36
1.7 Bezbedna upotreba 37
1.8 Oštećen uređaj 39

2 Izbegavanje materijalnih šteta 40

3 Zaštita životne sredine i štednja 40
3.1 Odlaganje ambalaže u otpad 40
3.2 Štednja energije 40

4 Postavljanje i priključivanje 41
4.1 Obim isporuke 41
4.2 Kriterijumi za mesto postavke 41
4.3 Montaža uređaja 42
4.4 Priprema uređaja za prvu upotrebu 42
4.5 Električno priključivanje uređaja 42

5 Upoznavanje sa uređajem 42
5.1 Uređaj 42
5.2 Komandno polje 42

6 Oprema 43
6.1 Polica za odlaganje 43
6.2 Posuda za voće i povrće sa regulatorom vlažnosti 43
6.3 Posuda za čuvanje na hladnom 43
6.4 Polica za vrata 43
6.5 Posuda za jaja 44
6.6 Pregrada na vratima 44
6.7 Pribor 44

7 Osnovno rukovanje 44
7.1 Uključivanje uređaja 44
7.2 Napomene za rad 45
7.3 Isključivanje uređaja 45
7.4 Podešavanje temperature 45

8 Dodatne funkcije 45
8.1 Super hlađenje 45
8.2 Super zamrzavanje 45
8.3 Režim za godišnji odmor 46
8.4 Režim za štednju energije 46
8.5 Režim za održavanje svežine 46
8.6 Režim mirovanja 47

9 Alarm 47
9.1 Alarm za vrata 47
9.2 Alarm za temperaturu 47

10 Home Connect 48
10.1 Podešavanje aplikacije Home Connect 48
10.2 Uključivanje veze sa WLAN kućnom mrežom (Wi-Fi) 48
10.3 Inteligentno umrežavanje uređaja sa Matter [1] 48
10.4 Isključivanje veze sa WLAN kućnom mrežom (Wi-Fi) 49
10.5 Instalacija ažuriranja Home Connect softvera 49
10.6 Resetovanje Home Connect podešavanja 49
10.7 Zaštita ličnih podataka 49

[1] Matter je razvijen od strane Connectivity Standards Alliance™. Ova marka, odgovarajući logotipi i znakovi su Alliance marke, sva prava su zaštićena.

11 Pregrada za hlađenje 49
11.1 Saveti za držanje namirnica u pregradi za hlađenje 50
11.2 Hladne zone u pregradi za hlađenje 50
12 Pregrada za čuvanje na hladnom 50
12.1 Vreme čuvanja u posudi za čuvanje na hladnom na 0 °C 50
13 Pregrada za zamrzavanje 50
13.1 Kapacitet zamrzavanja 51
13.2 Saveti za skladištenje namirnica u pregradi za hlađenje .. 51
13.3 Saveti za zamrzavanje svežih namirnica 51
13.4 Rok trajanja zamrznutih namirnica na –18 °C 51
13.5 Načini odmrzavanja zamrznutih namirnica 52
14 Odleđivanje 52
14.1 Odleđivanje u pregradi za hlađenje 52
14.2 Odmzavanje u posudi za čuvanje na hladnom 52
14.3 Odmrzavanje u pregradi za odmrzavanje 52
15 Čišćenje i održavanje 52
15.1 Priprema uređaja za čišćenje 52
15.2 Čišćenje uređaja 52
15.3 Vađenje delova opreme 53
15.4 Demontaža delova uređaja ... 53
16 Otklanjanje smetnji 54
16.1 Nestanak struje 57
17 Skladištenje i odlaganje u otpad 57
17.1 Stavljanje uređaja van pogona 57
17.2 Odlaganje starih uređaja u otpad 57
18 Korisnička služba 58
18.1 Broj proizvoda (E-Nr.), proizvodni broj (FD) i serijski broj (Z-Nr.) 58
19 Tehnički podaci 58
19.1 Informacije o besplatnom i Open Source softveru 58
20 Izjava o usaglašenosti 59

⚠ 1 Bezbednost

Pridržavajte se sledećih sigurnosnih napomena.

1.1 Definicija signalnih reči

Ovde možete pogledati značenje signalnih reči koje se koriste u ovom uputstvu.

⚠ UPOZORENJE
Obratite pažnju na ove napomene da biste sprečili moguće teške ili smrtonosne povrede.

⚠ OPREZ
Obratite pažnju na ove napomene da biste sprečili manje ili srednje povrede.

PAŽNJA
Obratite pažnju na ove napomene da biste sprečili oštećenja uređaja ili drugu materijalnu štetu.

Napomena: Upućuje na važne informacije.

1.2 Opšte napomene

- Pažljivo pročitajte ovo uputstvo.
- Uputstva i informacije o proizvodu sačuvajte za kasniju upotrebu ili za narednog vlasnika.
- Ukoliko postoji oštećenje nastalo tokom transporta, nemojte da priključujete uređaj.

1.3 Namenska upotreba

Uređaj koristite samo:
- za hlađenje i zamrzavanje namirnica i za pripremu kockica leda.
- u privatnom domaćinstvu i u zatvorenim prostorima kućnog okruženja.
- na nadmorskim visinama do 2000 m.

1.4 Ograničenje kruga korisnika

Deca od 8 godina i starija, kao i osobe sa umanjenim psihičkim, čulnim ili mentalnim sposobnostima, ili osobe bez iskustva i/ili znanja, ovaj uređaj mogu da koriste samo pod nadzorom osobe koja je odgovorna za njihovu bezbednost ili ako su obučene za bezbedno korišćenje uređaja i razumeju kakve opasnosti pri tome postoje.
Deca se ne smeju igrati uređajem.
Čišćenje i korisničko održavanje ne smeju da obavljaju deca bez nadzora.

1.5 Bezbedan transport

⚠ UPOZORENJE – Opasnost od povrede!
Zbog velike težine uređaja, prilikom podizanja može doći do povreda.
▸ Nemojte sami da podižete uređaj.

1.6 Bezbedna instalacija

⚠ UPOZORENJE – Opasnost od strujnog udara!

Nestručne instalacije su opasne.

- ▸ Uređaj sme da se priključi i upotrebljava samo u skladu sa podacima na pločici sa oznakom tipa.
- ▸ Uređaj se može povezati na mrežu naizmenične struje samo pomoću pravilno ugrađene utičnice sa uzemljenjem.
- ▸ Uverite se da je sistem uzemljenja kućne električne instalacije instaliran u skladu sa propisima.
- ▸ Uređaj nikad ne sme da se napaja putem eksternog sklopnog uređaja npr. sata za austomatsko uključivanje ili daljinskog upravljanja.
- ▸ Kada je uređaj ugrađen, mrežni prekidač mrežnog priključnog voda mora da bude dostupan ili, ukoliko slobodan pristup nije moguć, u fiksno sprovedenoj električnoj instalaciji se mora ugraditi mehanizam za razdvajanje, u skladu sa uslovima instalacije.
- ▸ Prilikom postavljanja uređaja vodite računa da se mrežni priključni vod ne zaglavi ili ošteti.

Oštećena izolacija mrežnog priključnog voda predstavlja izvor opasnosti.

- ▸ Mrežni priključni vod nikad se ne sme dovoditi u kontakt sa izvorima toplote.

⚠ UPOZORENJE – Opasnost od eksplozije!

Ako su ventilacioni otvori uređaja zatvoreni, ukoliko dođe do curenja iz rashladnog kružnog toga, može nastati zapaljiva mešavina gasa i vazduha.

- ▸ Nemojte zatvarati ventilacione otvore na kućištu uređaja ili ugradnom kućištu.

⚠ UPOZORENJE – Opasnost od požara!

Upotreba produženog kabla za napajanje i nedozvoljenih adaptera predstavlja izvor opasnosti.

- ▸ Nemojte da upotrebljavate produžni kabl ili letve sa višestrukim utičnicama.
- ▸ Upotrebljavajte samo adaptere i mrežne priključne kablove koje je odobrio proizvođač.

- Ako je mrežni priključni kabl prekratak, a duži mrežni priključni kabl nije na raspolaganju, obratite se stručnom električaru kako biste prilagodili kućnu instalaciju.

Prenosive letve sa višestrukim utičnicama ili strujni adapteri mogu da se pregreju i da izazovu požar.

- Prenosive letve sa višestrukim utičnicama ili strujne adaptere nemojte pozicionirati na zadnjoj strani uređaja.

1.7 Bezbedna upotreba

⚠ UPOZORENJE – Opasnost od strujnog udara!

Vlaga koja je prodrla unutra može da prouzrokuje strujni udar.

- Uređaj upotrebljavajte samo u zatvorenim prostorima.
- Uređaj nemojte nikada da izlažete vrućini i vlazi.
- Za čišćenje uređaja nemojte da koristite čistač na paru ili čistač pod visokim pritiskom.

⚠ UPOZORENJE – Opasnost od gušenja!

Deca mogu ambalažni materijal da navuku sebi preko glave ili da se njime umotaju, pa da se tako uguše.

- Ambalažni materijal držite van domašaja dece.
- Deci nipošto nemojte dozvoliti da se igraju sa ambalažnim materijalom.

Deca bi mogla da udahnu i usisaju odn. progutaju sitne delove i da se na taj način uguše.

- Držite sitne delove van domašaja dece.
- Deci nipošto nemojte dozvoliti da se igraju sa sitnim delovima.

⚠ UPOZORENJE – Opasnost od eksplozije!

Usled oštećenja rashladnog kruga može da iscuri rashladno sredstvo i da eksplodira.

- Za ubrzanje procesa otapanja nemojte koristiti druga mehanička sredstva ili druga sredstva osim ona koja je proizvođač preporučio.
- Namirnice koje su se zaledile uz nešto odvojite tupim predmetom, npr. drškom drvene kašike.

Proizvodi sa zapaljivim gasovima, npr. sprej, i eksplozivne materije mogu da eksplodiraju.

- U uređaju je zabranjeno čuvanje proizvoda sa zapaljivim gasovima i eksplozivnim materijama.

⚠ UPOZORENJE – Opasnost od požara!

Električni uređaji unutar uređaja, npr. grejači ili električni aparati za pripremu leda, mogu da izazovu požar.

- ▸ Unutar uređaja ne smeju da rade električni uređaji.

⚠ UPOZORENJE – Opasnost od povrede!

Može da dođe do pucanja posuda sa gaziranim pićima.

- ▸ U posudi za čuvanje na hladnom nemojte da čuvate posude sa gaziranim pićima.
- ▸ U pregradi za zamrzavanje nemojte da čuvate posude sa gaziranim pićima.

Povreda očiju usled curenja zapaljivog rashladnog sredstva i štetnih gasova.

- ▸ Ne oštećujte cevi cirkulacionog kruga rashladnog sredstva niti izolaciju.

Uređaj može da se prevrne.

- ▸ Nemojte se penjati ili oslanjati na postolje, elemente za izvlačenje ili vrata.

⚠ UPOZORENJE – Opasnost od opekotina!

Pojedinačni delovi zadnjeg dela uređaja se zagrevaju tokom rada.

- ▸ Nikada nemojte da dodirujete vrele delove.

⚠ UPOZORENJE – Opasnost od promrzlina!

Kontakt sa zamrznutim namirnicama i hladnim površinama može da prouzrokuje opekotine usled hladnoće.

- ▸ Zamrznute namirnice nemojte stavljati u usta odmah nakon vađenja iz pregrade za zamrzavanje.
- ▸ Izbegavajte duži dodir kože sa zamrznutim namirnicama, ledom i površinama u pregradi za zamrzavanje.

⚠ OPREZ – Opasnost od ugrožavanja zdravlja!

Kako biste izbegli kontaminaciju namirnica morate poštovati sledeća uputstva.

- ▸ Kada se vrata otvore na duže vreme, može doći do znatnog porasta temperature u pregradama uređaja.
- ▸ Redovno čistite površine koje mogu doći u dodir sa namirnicama i pristupačnim odvodnim sistemima.
- ▸ Sirovo meso i ribu držite u adekvatnim posudama u frižideru tako da ne dodiruje druge namirnice ili da ne kaplje na njih.

- Ukoliko je frižider/zamrzivač duže vreme prazan, uređaj isključite, otopite, očistite i ostavite vrata otvorena kako ne bi došlo do pojave buđi.

Delovi uređaja od metala ili sa metalnim izgledom mogu da sadrže aluminijum. Kada kisele namirnice dođu u kontakt sa aluminijumom, joni aluminijuma mogu da pređu na namirnice.

- Kontaminirane namirnice nemojte jesti.

1.8 Oštećen uređaj

⚠ UPOZORENJE – Opasnost od strujnog udara!

Oštećeni uređaj ili oštećeni mrežni priključni vod predstavljaju izvor opasnosti.

- Nikad nemojte upotrebljavati oštećeni uređaj.
- Nikada nemojte povlačiti mrežni priključni vod da biste razdvojili uređaj sa strujne mreže. Uvek povlačite mrežni utikač mrežnog priključnog voda.
- Ukoliko je uređaj ili mrežni priključni vod oštećen, odmah izvucite mrežni utikač mrežnog priključnog voda ili isključite osigurač u kutiji sa osiguračima.
- Pozovite korisnički servis. →*Stranica 58*

Nestručne popravke su opasne.

- Samo za to obučeno stručno osoblje sme da vrši popravke na uređaju.
- Za popravku uređaja se smeju koristiti samo originalni zamenski delovi.
- Ako se ošteti mrežni priključni vod ili priključni kabl ovog uređaja, morate da ga zamenite specijalnim mrežnim priključnim vodom ili specijalnim priključnim kablom, koji možete da poručite od proizvođača ili njegove korisničke službe.

⚠ UPOZORENJE – Opasnost od požara!



Ukoliko su cevi oštećene, mogu da iscure zapljivo rashladno sredstvo i štetni gasovi i da se zapale.

- Vatru i izvore paljenja ne približavajte uređaju.
- Provetrite prostoriju.
- Isključite uređaj. →*Stranica 45*

- ▸ Izvucite mrežni utikač mrežnog priključnog voda ili isključite osigurač u kutiji sa osiguračima.
- ▸ Pozovite korisnički servis. →*Stranica 58*

2 Izbegavanje materijalnih šteta

PAŽNJA
Zaglavljivanje točkića uređaja može da ošteti pod kada pomerate uređaj.
- ▸ Uređaj transportujte ručnim kolicima.
- ▸ Prilikom pomeranja uređaja koristite zaštitu za pod i ne vršite cik-cak pokrete.

Korišćenjem uređaja, postolja, elemenata za izvlačenje ili vrata kao površine za sedenje ili penjanje, uređaj se može oštetiti.
- ▸ Nemojte se penjati ili oslanjati na uređaj, postolje, elemente za izvlačenje ili vrata.

Usled zaprljanja uljem ili masnoćom, plastični delovi i zaptivke vrata mogu da postanu porozni.
- ▸ Plastične delove i zaptivke vrata održavajte u čistom stanju tako da budu bez masti i ulja.

Delovi uređaja od metala ili sa metalnim izgledom mogu da sadrže aluminijum. Aluminijum u kontaktu sa kiselim namirnicama korodira i menja boju.
- ▸ Namirnice koje čuvate u uređaju zapakujte.

Ukoliko delove opreme i pribor perete u mašini za sudove, oni mogu da se deformišu ili promene boju.
- ▸ Delove opreme i pribor nikada nemojte prati u mašini za sudove.

3 Zaštita životne sredine i štednja

3.1 Odlaganje ambalaže u otpad

Ambalažni materijal je ekološki i može se iznova koristiti.
- ▸ Pojedinačne sastavne delove odložite u otpad odvojene po vrstama.

3.2 Štednja energije

Ako se pridržavate ovih napomena, vaš uređaj će trošiti manje struje.

Izbor mesta postavke
- Uređaj zaštitite od direktnog zračenja sunca.
- Uređaj postavite na što većem rastojanju od grejnih tela, šporeta i ostalih izvora toplote:
  - – Ostvarite 30 mm odstojanja od električnih šporeta ili šporeta na gas.
  - – Ostvarite 300 mm odstojanja od šporeta na lož-ulje ili ugalj.
- Ostvarite malo bočno rastojanje ka zidu.
- Ostvarite rastojanje ka zidu od 50 mm.
- Nikada ne prekrivajte ventilacione otvore i ne stavljajte ništa ispred njih.

Štednja energije prilikom korišćenja

Napomena: Raspored delova opreme nema nikakvog uticaja na potrošnju energije uređaja.
- Uređaj samo kratko otvorite i pažljivo ga zatvorite.

- Nemojte nikada pokrivati ili zatvarati otvore za ventilaciju ili spoljašnje ventilacione otvore.
- Kupljene namirnice transportujte u rashladnoj torbi i brzo ih stavite u uređaj.
- Pre skladištenja ostavite tople namirnice i napitke da se ohlade.
- Da biste iskoristili hladnoću zamrznutih namirnica, stavite zamrznute namirnice u pregradu za hlađenje da se odlede.
- Između namirnica i zadnjeg zida uvek ostavite malo slobodnog mesta.

Režim komandnog polja za štednju energije

Kada uređaj ne koristite, komandno polje automatski prelazi u režim za štednju energije.
U režimu komandnog polja za štednju energije se smanjuje osvetljenost komandnog polja, a svetleća traka svetli.
Kada ponovo koristite komandno polje ili otvorite vrata, režim komandnog polja za štednju energije se deaktivira.

4 Postavljanje i priključivanje

4.1 Obim isporuke

Kada otpakujete uređaj, proverite sve delove, da li imaju transportna oštećenja i da li je isporuka potpuna.
Ako imate primedbe, obratite se prodavcu kod kojeg ste kupili uređaj ili se obratite našoj korisničkoj službi →*Stranica 58*.

Obim isporuke se sastoji od sledećih delova:
- Samostojeći uređaj
- Oprema i pribor [1]
- Uputstvo za montažu
- Uputstvo za upotrebu
- Spisak korisničkih servisa
- Garantni list [2]
- Energetska etiketa
- Informacije o potrošnji energije i buci
- Informacije o Home Connect

4.2 Kriterijumi za mesto postavke

⚠ **UPOZORENJE**
Opasnost od eksplozije!
Ukoliko uređaj stoji u maloj prostoriji, ukoliko dođe do curenja iz rashladnog kružnog toka može nastati zapaljiva mešavina od gasa i vazduha.
▸ Uređaj postavite samo u prostoriji koja ima zapreminu od 1 m^3 na svakih 8 g rashladnog sredstva. Količina rashladnog sredstva se nalazi na tipskoj pločici.
→ *"Uređaj", Sl.* **1** / 2 *Stranica 42*

U zavisnosti od modela, fabrička težina uređaja može da iznosi do 105 kg.
Podloga mora da bude dovoljno stabilna kako bi mogla da nosi težinu uređaja.
Podloga mora da bude ravna.
Ovaj rashladni uređaj je namenjen za upotrebu na temperaturama u okruženju od 10 °C do 43 °C.
Uređaj je funkcionalan unutar dozvoljenog opsega temperature u prostoriji.
Ako se uređaj upotrebljava pri nižim temperaturama u prostoriji, oštećenja

[1] U zavisnosti od opremljenosti uređaja
[2] Nije dostupno u svim zemljama

uređaja mogu da se isključe sve do temperature u prostoriji od 5 °C.

4.3 Montaža uređaja

- Uređaj montirajte prema priloženom uputstvu za montažu.

4.4 Priprema uređaja za prvu upotrebu

1. Izvadite informativni materijal.
2. Uklonite zaštitne folije i osigurače za transport, npr. lepljive trake i karton.
3. Očistite uređaj prvi put.
   → *Stranica 52*

4.5 Električno priključivanje uređaja

Zahtev: Nakon transporta u položenom položaju i postavljanja uređaja sačekajte sa priključivanjem na električnu mrežu.

1. Utikač uređaja mrežnog kabla utaknite u uređaj.
2. Mrežni utikač mrežnog priključnog voda uređaja utaknite u utičnicu u blizini uređaja.
   Podaci o priključivanju nalaze se na pločici sa oznakom tipa.
   → *"Uređaj", Sl.* **1** / 2 *Stranica 42*
3. Proverite da li mrežni utikač čvrsto naleže.

✔ Prikaz temperature prikazuje animaciju i komandno polje je blokirano.

✔ Uređaj je sada spreman za rad.

5 Upoznavanje sa uređajem

5.1 Uređaj

Ovde ćete naći pregled sastavnih delova uređaja.
→ *Sl.* **1**

A	Pregrada za hlađenje → *Stranica 49*
B	Pregrada za čuvanje na hladnom → *Stranica 50*
C	Pregrada za zamrzavanje → *Stranica 50*
1	Osvetljenje
2	Tipska pločica → *Stranica 58*
3	Posuda za čuvanje na hladnom → *Stranica 43*
4	Posuda za voće i povrće sa regulatorom vlažnosti → *Stranica 43*
5	Posuda za zamrznute namirnice → *Stranica 53*
6	Nogar sa navojem
7	Pregrada na vratima
8	Komandno polje → *Stranica 42*
9	Posuda za jaja → *Stranica 44*
10	Polica za vrata za velike površine → *Stranica 43*

Napomena: Zavisno od opremljenosti i veličine, moguća su odstupanja između vašeg uređaja i slika.

5.2 Komandno polje

Preko komandnog polja možete da podesite sve funkcije uređaja i da dobijate informacije o radnom stanju.
→ *Sl.* **2**

1	super (pregrada za hlađenje) uključuje ili isključuje Super hlađenje.
2	super (pregrada za zamrzavanje) uključuje ili isključuje Super zamrzavanje.
3	alarm isključuje zvučno upozorenje.

4	uključuje ili isključuje vezu sa WLAN kućnom mrežom (Wi-Fi).
5	Svetlosna traka pruža optičku povratnu informaciju.
6	fresh uključuje ili isključuje režim za svežinu.
7	holiday uključuje ili isključuje režim za godišnji odmor.
8	eco uključuje ili isključuje režim za štednju energije.
9	⏻ 3 sec. uključuje ili isključuje uređaj.
10	svetli, kada su korisnički definisana podešavanja podešena preko Home Connect aplikacije. Dodatne informacije možete pronaći u Home Connect aplikaciji.
11	Prikazuje podešenu temperaturu pregrade za zamrzavanje u °C.
12	Prikazuje podešenu temperaturu pregrade za hlađenje u °C.

6 Oprema

Oprema vašeg uređaja zavisi od modela.

6.1 Polica za odlaganje

Kako biste police za odlaganje menjali prema vašim potrebama, možete da izvadite policu i ponovo je postavite na drugom mestu.
→ *"Vađenje police za odlaganje", Stranica 53*

6.2 Posuda za voće i povrće sa regulatorom vlažnosti

Sveže voće i povrće držite nezapakovano u posudi za voće i povrće. Isečeno voće i povrće čuvajte pokriveno ili hermetički zatvoreno.

Preko regulatora vlažnosti može da se podesi vlažnost vazduha u posudi za voće i povrće. Na taj način sveže voće i povrće možete da čuvate duže nego inače.
→ *Sl.* **3**

Podešavanje vlažnosti vazduha u posudi za voće i povrće u skladu sa vrstom i količinom namirnica koje treba skladištiti pomoću pomeranja regulatora za vlažnost:

- Za nisku vlažnost vazduha kod skladištenja pretežno voća, mešanog skladištenja ili velikog opterećenja prevucite prstom nadesno.
- Za visoku vlažnost vazduha kod skladištenja pretežno povrća ili malog opterećenja prevucite prstom nalevo.

U zavisnosti od količine i vrste uloženih namirnica, u posudi za voće i povrće se može pojaviti kondenzat. Kondenzat obrišite suvom krpom i pomoću regulatora vlažnosti podesite nisku vlažnost vazduha.
Kako bi se očuvali kvalitet i aroma, voće i povrće koje je osetljivo na niske temperature držite van uređaja na temperaturama od otprilike 8 °C do 12 °C, npr. ananas, banane, citrusno voće, krastavac, tikvice, paprika, paradajz i krompir.

6.3 Posuda za čuvanje na hladnom

Niže temperature u posudi za čuvanje na hladnom iskoristite za držanje kvarljivih namirnica, npr. ribe, mesa i suhomesnatih proizvoda.

6.4 Polica za vrata

Kako biste policu za vrata menjali prema vašim potrebama, možete da pomerite ili izvadite policu za vrata i

ponovo je postavite na drugom mestu.
→ *"Vađenje police za vrata", Stranica 53*

Saveti

- Kada pomerate policu na vratima dok je potpuno puna, malo je podignite.
- Da biste organizovali namirnice, stavite policu za vrata u žleb za pričvršćivanje koji se nalazi u pregradi.

→ *Sl.* **4**

6.5 Posuda za jaja

Jaja čuvajte na sigurnom mestu u posudi za jaja. Posudu za jaja možete pomeriti ili izvaditi i ponovo postaviti na drugo mesto.

Napomena: Da ne bi došlo do sudaranja sa fiokom za voće i povrće, posudu za jaja nemojte postavljati u donji deo vrata.

6.6 Pregrada na vratima

Kako biste pregradu za vrata menjali prema vašim potrebama, možete da pomerite ili izvadite pregradu za vrata i ponovo je postavite na drugom mestu.
→ *"Vađenje pregrade na vratima", Stranica 53*

Napomena: Kada pomerate pregradu za vrata dok je potpuno puna, malo je podignite.

6.7 Pribor

Koristite originalni pribor. On je specijalno prilagođen za vaš uređaj.
Pribor za vaš uređaj zavisi od modela.

Držač za flaše

Držač za flaše sprečava da se flaše prevrnu kada otvarate ili zatvarate vrata.
→ *Sl.* **5**

Varijabilna polica za flaše

Flaše skladištite sigurno na varijabilnoj pregradi za flaše.
→ *Sl.* **6**

Posuda za kockice leda

Koristite posudu za kockice leda da napravite kockice leda.

Pravljenje kockica leda

Za pripremu kockica leda koristite isključivo vodu za piće.

1. ¾ posude za kockice leda napunite pijaćom vodom i stavite posudu u pregradu za zamrzavanje.
   Posudu za kockice leda koja se zaledila odvojite tupim predmetom, npr. drškom drvene kašike.
2. Za odvajanje kockica leda, posudu za kockice leda kratko stavite ispod tekuće vode ili je blago zaokrenite.

7 Osnovno rukovanje

7.1 Uključivanje uređaja

1. Uređaj priključite na struju.
   → *Stranica 42*
   Napomena: Ukoliko je uređaj prethodno isključen preko komandnog polja, držite ⏻ **3 sec.** pritisnuto na 3 sekundi.

✔ Prikaz temperature prikazuje animaciju i komandno polje je blokirano.
✔ Uređaj je sada spreman za rad.
✔ Uređaj počinje da hladi.

2. Podesite željenu temperaturu.
   → *Stranica 45*

7.2 Napomene za rad

- Kada uključite uređaj, potrebno je i do nekoliko sati za postizanje podešene temperature.
  Namirnice nemojte skladištiti pre nego što se postigne podešena temperatura.
- Prednje strane kućišta se kratkoročno zagrevaju u neznatnoj meri. Time se sprečava stvaranje kondenzata u području zaptivke vrata.
- Prilikom zatvaranja vrata vodite računa da vrata nisu blokirana namirnicama.
- Kada zatvorite vrata, može nastati potpritisak. Vrata mogu samo teško ponovo da se otvore. Sačekajte momenat dok se potpritisak ne ujednači.
- Temperatura u uređaju se razlikuje usled sledećih uslova:
  – Učestalost otvaranja uređaja
  – Količina za punjenje
  – Temperatura svežih namirnica koje ste stavili u uređaj
  – Temperatura okruženja
  – Direktno sunčevo zračenje

7.3 Isključivanje uređaja

▸ Držite pritisnuto ⏻ **3 sec.** na 3 sekunde.

7.4 Podešavanje temperature

Podešavanje temperature pregrade za hlađenje

▸ Pritisnite na željenu temperaturu. Preporučena temperatura u pregradi za hlađenje iznosi 4 °C.

Podešavanje temperature pregrade za zamrzavanje

▸ Pritisnite na željenu temperaturu. Preporučena temperatura u pregradi za zamrzavanje iznosi –18 °C.

8 Dodatne funkcije

Saznajte kojim dodatnim funkcijama koje se mogu podešavati raspolaže vaš uređaj.

8.1 Super hlađenje

Kod Super hlađenje, pregrada za hlađenje se hladi u što većoj mogućoj meri.
Uključite Super hlađenje pre skladištenja velikih količina namirnica u pregradu za hlađenje.

Napomena: Kada je uključeno Super hlađenje, može doći do pojačane buke.

Uključivanje Super hlađenje

▸ Pritisnite **super** (pregrada za hlađenje).
✔ "super" (pregrada za hlađenje) svetli.

Napomena: Uređaj se prebacuje na normalni režim rada nakon otpr. 6 sati.

Isključivanje Super hlađenje

▸ Pritisnite **super** (pregrada za hlađenje).

8.2 Super zamrzavanje

Pregrada za zamrzavanje se kod Super zamrzavanje hladi u što većoj mogućoj meri.
Pre ubacivanja veće količine namirnica, isključite Super zamrzavanje.
Kako biste iskoristili kapacitet zamrzavanja, koristite Super zamrzavanje.

Napomena: Kada je uključeno Super zamrzavanje, može doći do pojačane buke.

Uključivanje Super zamrzavanje

- ▸ Pritisnite **super** (pregrada za zamrzavanje).
- ✔ "super" (pregrada za zamrzavanje) svetli.

Napomena: Uređaj se prebacuje na normalni režim rada nakon otpr. 54 sati.

Isključivanje Super zamrzavanje

- ▸ Pritisnite **super** (pregrada za zamrzavanje).

8.3 Režim za godišnji odmor

Kada ste duže odsutni, na uređaju možete da uključite režim za godišnji odmor koji štedi energiju.

⚠ **OPREZ**

Opasnost od ugrožavanja zdravlja!
Dok je uključen režim za godišnji odmor, pregrada za hlađenje se zagreva. Kao posledica povišene temperature, mogu da se razmnože bakterije i da propadnu namirnice.

- ▸ Kada je uključen režim za godišnji odmor, nemojte skladištiti namirnice u pregradi za hlađenje.

Uređaj automatski menja temperature.

Pregrada za hlađenje	6 °C
Pregrada za čuvanje na hladnom	4 °C
Pregrada za zamrzavanje	Temperatura nepromenjena

Uključivanje režima za godišnji odmor

- ▸ Pritisnite **holiday**.
- ✔ "holiday" svetli.

Isključivanje režima za godišnji odmor

- ▸ Pritisnite **holiday**.

8.4 Režim za štednju energije

Pomoću režima za štednju energije prebacujete uređaj u režim rada sa štednjom energije.
Uređaj automatski menja temperature.

Pregrada za hlađenje	6 °C
Pregrada za čuvanje na hladnom	0 °C
Pregrada za zamrzavanje	–18 °C

Uključivanje režima za štednju energije:

- ▸ Pritisnite **eco**.
- ✔ "eco" svetli.

Isključivanje režima za štednju energije:

- ▸ Pritisnite **eco**.

8.5 Režim za održavanje svežine

Kako bi namirnice ostale duže sveže, na uređaju možete da uključite režim za održavanje svežine.
Uređaj automatski menja temperature.

Pregrada za hlađenje	2 °C
Pregrada za čuvanje na hladnom	0 °C
Pregrada za zamrzavanje	Temperatura nepromenjena

Uključivanje režima za održavanje svežine

- ▸ Pritisnite **fresh**.
- ✔ "fresh" svetli.

Isključivanje režima za održavanje svežine

- ▸ Pritisnite **fresh**.

8.6 Režim mirovanja

Režim mirovanja isključuje sve funkcije koje nisu potpuno neophodne.

Tokom režima mirovanja su isključene sledeće funkcije:

- Super hlađenje
- Super zamrzavanje
- Alarm
- Unutrašnje osvetljenje
- Zvučni signali
- Poruke na komandnoj površini

Napomena: Tokom režima mirovanja se redukuje osvetljenje komandnog polja.

Uključivanje režima mirovanja

- ▸ **holiday** držite pritisnuto 5 sekundi, sve dok se prikaz ne ugasi.
- ✔ Svetli "holiday".

Isključivanje režima mirovanja

- ▸ Držite pritisnuto **holiday** 5 sekundi.

9 Alarm

9.1 Alarm za vrata

Kada su vrata uređaja duže vreme otvorena, uključuje se alarm za vrata. Oglašava se zvučni signal upozorenja, "alarm" treperi u crvenoj boji i podešena temperatura dotične pregrade treperi.

Isključivanje alarma za vrata

- ▸ Zatvorite vrata uređaja ili pritisnite **alarm**.
- ✔ Zvučno upozorenje je isključeno.

9.2 Alarm za temperaturu

Kada je pregrada za zamrzavanje previše zagrejana, uključuje se alarm za temperaturu.
Oglašava se zvučni signal upozorenja, podešena temperatura (pregrada za zamrzavanje) treperi i "alarm" treperi u crvenoj boji.

⚠ OPREZ

Opasnost od ugrožavanja zdravlja!
Prilikom odmrzavanja može doći do razmnožavanja bakterija i zamrznute namirnice mogu da se pokvare.

- ▸ Zamrznute namirnice koje su počele da se odmrzavaju ili koje se odmrznu nemojte ponovo zamrzavati.
- ▸ Zamrznite ih ponovo tek kada se skuvaju ili ispeku.
- ▸ Maksimalni rok za čuvanje više ne važi u potpunosti.

U sledećim slučajevima može da se uključi alarm za temperaturu:

- Uređaj se pušta u rad.
  Uskladištite namirnice tek kada se postigne podešena temperatura.
- Skladište se velike količine svežih namirinica.
  Pre skladištenja velikih količina namirnica, uključite Super zamrzavanje.
- Vrata pregrade za zamrzavanje su predugo otvorena.
  Proverite da li su se namirnice otkravile ili otopile.

Isključivanje alarma za temperaturu

- ▸ Pritisnite **alarm**.
- ✔ Zvučno upozorenje je isključeno.

10 Home Connect

Ovaj uređaj podržava povezivanje sa mrežom. Da biste rukovali funkcijama preko Home Connect aplikacije, povežite svoj uređaj sa mobilnim krajnjim uređajem.
Home Connect usluge nisu dostupne u svim zemljama. Dostupnost Home Connect funkcije zavisi od dostupnosti Home Connect usluga u vašoj zemlji. Informacije o tome naći ćete na: *www.home-connect.com*.
Da biste mogli da koristite funkciju Home Connect, prvo morate da uspostavite vezu sa WLAN kućnom mrežom (Wi-Fi [1]) i Home Connect aplikacijom.
Posle uključivanja uređaja, sačekajte najmanje 3 minuta dok se ne završi interna inicijalizacija uređaja. Tek nakon toga podesite Home Connect.
Aplikacija Home Connect će vas voditi kroz postupak prijavljivanja. Pratite uputstva i pridržavajte se napomena u aplikaciji Home Connect.

Napomene

- Obratite pažnju na napomene o bezbednosti u ovom uputstvu za upotrebu i vodite računa o tome da se one poštuju i kada uređajem upravljate putem aplikacije Home Connect.
  → *"Bezbednost", Stranica 34*
- Rukovanje na samom uređaju uvek ima prioritet. Tada nije moguće rukovanje putem Home Connect aplikacije.

10.1 Podešavanje aplikacije Home Connect

Zahtev: Uređaj je u dometu kućne WLAN mreže (Wi-Fi) na mestu na kom je postavljen.

1. Skenirajte sledeći QR kôd.

   Preko QR koda možete da instalirate aplikaciju Home Connect i povežete uređaj.
2. Pratite uputstva u aplikaciji Home Connect.

10.2 Uključivanje veze sa WLAN kućnom mrežom (Wi-Fi)

- ▸ Pritisnite ᯤ, dok se ne čuje zvučni signal.
- ✔ ᯤ treperi dok se ne uspostavi veza sa kućnom WLAN mrežom (Wi-Fi), a zatim svetli.

10.3 Inteligentno umrežavanje uređaja sa Matter [2]

Univerzalni standard Matter pruža mogućnost umrežavanja pametnih uređaja različitih proizvođača. Pametne uređaje možete npr. da umrežite sa govornim asistentom ili drugim centralama za upravljanje.

Napomena: Ne podržavaju svi uređaji standard Matter. U aplikaciji Home Connect proverite da li uređaj podržava standard Matter.

[1] Wi-Fi je zaštićena marka preduzeća Wi-Fi Alliance.
[2] Matter je razvijen od strane Connectivity Standards Alliance™. Ova marka, odgovarajući logotipi i znakovi su Alliance marke, sva prava su zaštićena.

Zahtevi
- Uređaj je povezan sa kućnom WLAN mrežom (Wi-Fi) i aplikacijom Home Connect.
- Na mobilnom krajnjem uređaju je podešena aplikacija koja podržava standard Matter za kućne uređaje.
- ▸ Sledite uputstva iz aplikacije Home Connect za povezivanje uređaja sa mrežom Matter.

10.4 Isključivanje veze sa WLAN kućnom mrežom (Wi-Fi)

- ▸ Pritisnite ᯤ, dok se ne čuje zvučni signal.
- ✔ Gasi se ᯤ.

10.5 Instalacija ažuriranja Home Connect softvera

Napomena: Ako je dostupno ažuriranje Home Connect softvera, pojavljuje se poruka u Home Connect aplikaciji. Aktuelna verzija softvera se nalazi u aplikaciji Home Connect u delu sa informacijama o uređaju.

- ▸ Za instalaciju ažuriranja Home Connect softvera, pratite uputstva u Home Connect aplikaciji.
- ✔ Komandna površina je tokom instalacije delimično blokirana.

10.6 Resetovanje Home Connect podešavanja

Ukoliko dođe do problema sa povezivanjem vašeg uređaja sa kućnom WLAN mrežom (Wi-Fi) ili ukoliko želite da prijavite uređaj u drugu kućnu WLAN mrežu (Wi-Fi), možete da resetujete Home Connect podešavanja.

- ▸ Držite ᯤ 7 do 10 sekundi pritisnutim, dok se ne oglasi treći zvučni signal.
- ✔ Home Connect podešavanja su resetovana.

10.7 Zaštita ličnih podataka

Obratite pažnju na napomene o zaštiti podataka.

Prilikom prvog povezivanja uređaja sa kućnom mrežom koja je povezana na internet, uređaj serveru Home Connect šalje sledeće kategorije podataka (prva registracija):
- Jedinstvena oznaka uređaja (koja se sastoji od ključa uređaja i MAC adrese povezanog Wi-Fi komunikacionog modula).
- Sigurnosni sertifikat Wi-Fi komunikacionog modula (za osiguravanje informacija o vezi).
- Aktuelna verzija softvera i hardvera vašeg kućnog uređaja.
- Status eventualnog prethodnog resetovanja na fabrička podešavanja.

Ova prva registracija priprema korišćenje funkcija Home Connect i potrebna je u trenutku kada prvi put želite da koristite funkcije Home Connect.

Napomena: Imajte na umu da se Home Connect funkcionalnosti mogu upotrebljavati samo u kombinaciji sa Home Connect aplikacijom. Informacije o zaštiti podataka mogu da se pogledaju u aplikaciji Home Connect.

11 Pregrada za hlađenje

U pregradi za hlađenje možete da držite mlečne proizvode, jaja, pripremljena jela, peciva, otvorene konzerve i tvrdi sir.
Temperatura se može podešavati od 2 °C do 8 °C.
Čuvanjem u hladnom stanju kratko ili srednjoročno možete da čuvate i namirnice koje se brzo kvare. Što je temperatura niža, namirnice ostaju duže sveže.

11.1 Saveti za držanje namirnica u pregradi za hlađenje

- Skladištite samo sveže namirnice u besprekornom stanju.
- Namirnice skladištite hermetički zapakovane ili prekrivene.
- Da cirkulacija vazduha ne bi bila ugrožena i radi sprečavanja zamrzavanja namirnica, namirnice nemojte stavljati tako da direktno dodiruju zadnji zid.
- Sačekajte da se topla jela i napici prvo ohlade.
- Obratite pažnju na datum roka trajanja ili datum potrošnje koji je naveo proizvođač.

11.2 Hladne zone u pregradi za hlađenje

Cirkulacijom vazduha u pregradi za hlađenje nastaju različite hladne zone.

Najhladnija zona

Najhladnija zona je na pregradnoj ploči i na polici na vratima za velike boce.

Savet: Namirnice koje se lako kvare odložite u posudi za čuvanje na hladnom, npr. ribu, kobasice i meso.
→ *"Pregrada za čuvanje na hladnom", Stranica 50*

Najtoplija zona

Najtoplija zona je sasvim gore u vratima.

Savet: U najtoplijoj zoni čuvajte namirnice koje nisu osetljive, npr. tvrdi sir i maslac. Na taj način sir može da razvija svoju aromu, a maslac ostaje mek.

12 Pregrada za čuvanje na hladnom

U posudi za čuvanje na hladnom možete duže da održavate svežinu nego u pregradi za hlađenje.
Temperatura u posudi za čuvanje na hladnom se održava blizu 0 °C.
Niska temperatura i savršena vlažnost vazduha u pregradi za čuvanje na hladnom omogućuju savršene uslove čuvanja za blago kvarljive namirnice.

12.1 Vreme čuvanja u posudi za čuvanje na hladnom na 0 °C

Vreme čuvanja zavisi od početnog kvaliteta namirnica.

Namirnice	Vreme čuvanja
Sveže meso, morski plodovi	do 3 dana
Živinsko meso, meso (kuvano/pečeno)	do 5 dana
Govedina, svinjetina, jagnjetina, suhomesnati proizvodi (isečeni)	do 7 dana
Dimljena riba, brokoli	do 14 dana
Zelena salata, komorač, kajsije, šljive	do 21 dan
Meki sir, jogurt, švapski sir, mlaćenica, karfiol	do 30 dana

13 Pregrada za zamrzavanje

U pregradi za zamrzavanje možete da skladištite duboko zamrznute namirnice, da zamrzavate namirnice i pravite kockice leda.

Temperatura se može podešavati od −16 °C do −24 °C.
Dugoročno čuvanje namirnica trebalo bi da se vrši pri temperaturi od −18 °C ili nižoj.
Čuvanjem u zamrznutom stanju dugoročno možete da čuvate namirnice koje se brzo kvare. Niske temperature usporavaju ili zaustavljaju propadanje.

13.1 Kapacitet zamrzavanja

Kapacitet zamrzavanja navodi za koliko sati koja količina namirnica može potpuno da se zamrzne.
Podatke o kapacitetu zamrzavanja možete da nađete na tipskoj pločici.
→ *"Uređaj", Sl. 1 / 2 Stranica 42*

Napomena: Otpr. 24 sata pre skladištenja svežih namirnica, uključite Super zamrzavanje.
→ *"Uključivanje Super zamrzavanje", Stranica 46*

13.2 Saveti za skladištenje namirnica u pregradi za hlađenje

- Namirnice skladištite hermetički zapakovane.
- Namirnice koje treba zamrznuti nemojte dovoditi u dodir sa zamrznutim namirnicama.
- Namirnice rasporedite po čitavoj površini posuda za zamrznute namirnice.
- Kako bi vazduh neometano mogao da cirkuliše u uređaju, ugurajte posudu za zamrznute namirnice do graničnika.

13.3 Saveti za zamrzavanje svežih namirnica

- Zamrzavajte isključivo sveže i neoštećene namirnice.
- Namirnice zamrzavajte u porcijama.
- Pripremljene namirnice su povoljnije od onih koje se konzumiraju sveže.
- Pre zamrzavanja, povrće operite, isecite ili blanširajte.
- Voće pre zamrzavanja operite, izvadite koštice i eventualno ogulite, eventualno dodajte šećer i rastvorenu askorbinsku kiselinu.
- Namirnice koje su pogodne za zamrzavanje su npr. peciva, riba i morski plodovi, meso, divljač i živinsko meso, jaja bez ljuske, sir, maslac, sirni namaz, masna jela i ostaci jela.
- Namirnice koje nisu pogodne za zamrzavanje su npr. zelene salate, rotkvice, jaja sa ljuskom, grožđe, sirove jabuke i kruške, jogurt, kisela pavlaka, krem freš i majonez.

Pakovanje namirnica za zamrzavanje

Odgovarajući materijal za pakovanje i prava vrsta ambalaže u velikoj meri održavaju kvalitet proizvoda i sprečavaju izgaranje u zamrzivaču.

1. Namirnice stavite u ambalažu.
2. Istisnite vazduh.
3. Ambalažu zatvorite tako da ne propušta vazduh, da namirnice ne bi izgubile ukus ili da se ne isuše.
4. Ambalažu označite sa sadržajem i datumom zamrzavanja.

13.4 Rok trajanja zamrznutih namirnica na −18 °C

Namirnice	Vreme čuvanja
Riba, kobasice, pripremljena jela, peciva	do 6 meseci
Živinsko meso, meso	do 8 meseci

Namirnice	Vreme čuvanja
Povrće, voće	do 12 meseci

U utisnutom kalendaru zamrzavanja je navedeno maksimalno trajanje skladištenja u mesecima na stalnoj temperaturi od –18 °C.

13.5 Načini odmrzavanja zamrznutih namirnica

⚠ **OPREZ**
Opasnost od ugrožavanja zdravlja!
Prilikom odmrzavanja može doći do razmnožavanja bakterija i zamrznute namirnice mogu da se pokvare.
- ▸ Zamrznute namirnice koje su počele da se odmrzavaju ili koje se odmrznu nemojte ponovo zamrzavati.
- ▸ Zamrznite ih ponovo tek kada se skuvaju ili ispeku.
- ▸ Maksimalni rok za čuvanje više ne važi u potpunosti.

- U pregradi za hlađenje odmrzavajte namirnice životinjskog porekla, npr. ribu, meso, sir i sirni namaz.
- Hleb odmrzavajte na sobnoj temperaturi.
- Namirnice za trenutnu upotrebu odmrzavajte u mikrotalasnoj pećnici, rerni ili na ploči za kuvanje.

14 Odleđivanje

14.1 Odleđivanje u pregradi za hlađenje

Pregrada za hlađenje automatski odleđuje.

14.2 Odmzavanje u posudi za čuvanje na hladnom

Posuda za čuvanje na hladnom automatski odleđuje.

14.3 Odmrzavanje u pregradi za odmrzavanje

Zahvaljujući potpuno automatskom NoFrost sistemu, u pregradi za zamrzavanje se ne nakuplja led. Odmrzavanje nije potrebno.

15 Čišćenje i održavanje

Čišćenje nepristupačnih mesta mora da izvodi servisna služba. Čišćenje putem servisne službe može da podrazumeva troškove.

15.1 Priprema uređaja za čišćenje

1. Isključite uređaj. →*Stranica 45*
2. Isključite uređaj iz strujne mreže. Izvucite mrežni utikač mrežnog priključnog voda ili isključite osigurač u kutiji sa osiguračima.
3. Izvadite sve namirnice i smestite ih na hladno mesto.
   Ako postoje, na namirnice stavite rashladne baterije.
4. Iz uređaja izvadite sve delove opreme i pribora. →*Stranica 53*

15.2 Čišćenje uređaja

⚠ **UPOZORENJE**
Opasnost od strujnog udara!
Vlaga koja je prodrla unutra može da prouzrokuje strujni udar.
- ▸ Za čišćenje uređaja nemojte da koristite čistač na paru ili čistač pod visokim pritiskom.
- ▸ Uređajem nipošto nemojte rukovati mokrim rukama.

Tečnost u osvetljenju ili elementima za rukovanje može da bude opasna.
- ▸ Sapunica ne sme dospeti u osvetljenje ili elemente za rukovanje.

PAŽNJA
Neodgovarajuća sredstva za čišćenje mogu da oštete površine uređaja.
- ▸ Nemojte da upotrebljavate tvrde abrazivne jastučiće ili sunđere za ribanje.
- ▸ Nemojte da upotrebljavate jaka ili abrazivna sredstva za čišćenje.
- ▸ Nemojte da upotrebljavate jaka sredstva za čišćenje koja sadrže alkohol.

Oštri ili špicasti predmeti oštećuju šinu police za vrata.
- ▸ Šinu police za vrata nikada nemojte čistiti oštrim ili špicastim predmetom, npr. nožem.

Ukoliko delove opreme i pribor perete u mašini za sudove, oni mogu da se deformišu ili promene boju.
- ▸ Delove opreme i pribor nikada nemojte prati u mašini za sudove.

1. Pripremite uređaj za čišćenje. →*Stranica 52*
2. Uređaj, delove opreme, delove pribora i zaptivke vrata čistite krpom za sudove, mlakom vodom i malo ph-neutralnog sredstva za pranje sudova.
3. Dodatno osušite temeljno mekom, suvom krpom.
4. Postavite delove opreme i ugradite delove uređaja koji se mogu skidati.
5. Uređaj priključite na struju. →*Stranica 14*
6. Stavite namirnice unutra.

15.3 Vađenje delova opreme

Ako delove opreme želite temeljno da očistite, izvadite ih iz uređaja.

Vađenje police za odlaganje

- ▸ Podignite prednji deo police ①, izvucite je i izvadite je ②. →*Sl.* **7**

Vađenje police za vrata

- ▸ Policu za vrata podignite napred ① i izvadite ②. →*Sl.* **8**

Vađenje pregrade na vratima

- ▸ Policu za vrata podignite napred ① i izvadite ②. →*Sl.* **9**

Vađenje posude za voće i povrće

1. Izvucite posudu za voće i povrće do graničnika.
2. Podignite posudu za voće i povrće sa prednje strane ① i izvadite je ②. →*Sl.* **10**

Vađenje posude za čuvanje na hladnom

1. Posudu za čuvanje na hladnom izvucite do kraja.
2. Posudu za čuvanje na hladnom podignite spreda ① i izvadite je ②. →*Sl.* **11**

Vađenje posude za zamrznute namirnice

1. Izvucite do kraja posudu za zamrznute namirnice.
2. Izdignite posudu za zamrznute namirnice spreda ① i izvadite je ②. →*Sl.* **12**

15.4 Demontaža delova uređaja

Ukoliko želite temeljno da očistite uređaj, određene delove uređaja možete da demontirate iz uređaja.

Demontaža police iznad posude za voće i povrće

1. Izvadite posudu za voće i povrće. →*Stranica 53*
2. Izvadite posudu za skladištenje.
3. Malo pomerite policu za odlaganje iznad posude za voće i povrće i poklopac posude za voće i povrće.

4. Pomerite regulator za vlažnost nadesno.
5. Podignite poklopac posude za voće i povrće ①, pomerite ga nazad ② i izvadite ga nadole.
   → *Sl.* **13**
6. Podignite prednju stranu police iznad posude za voće i povrće ① i izvadite je ②.
   → *Sl.* **14**

Napomena: Prilikom ponovnog postavljanja police za odlaganje iznad fioke za voće i povrće, vodite računa da poklopac fioke za voće i povrće bude pravilno postavljen. Poklopac fioke za voće i povrće obezbeđuje ravnomernu raspodelu vazduha i optimalno hlađenje.

Vađenje šine za posudu

- Otpustite držač i izvadite šinu za posudu.
  → *Sl.* **15**

16 Otklanjanje smetnji

Manje smetnje na uređaju možete sami da otklonite. Pre nego što se obratite korisničkom servisu, pogledajte informacije za otklanjanje smetnji. Tako ćete izbeći nepotrebne troškove.

⚠ UPOZORENJE
Opasnost od strujnog udara!
Nestručne popravke su opasne.
- Samo za to obučeno stručno osoblje sme da vrši popravke na uređaju.
- Za popravku uređaja se smeju koristiti samo originalni zamenski delovi.
- Ako se ošteti mrežni priključni vod ili priključni kabl ovog uređaja, morate da ga zamenite specijalnim mrežnim priključnim vodom ili specijalnim priključnim kablom, koji možete da poručite od proizvođača ili njegove korisničke službe.

Kvar	Uzrok i rešavanje problema
Uređaj ne hladi, prikazi i osvetljenje svetle.	Režim za izlaganje je uključen. **1.** Isključite uređaj. → *Stranica 45* **2.** Sačekajte 2 minuta. **3.** Ponovo uključite uređaj. **4.** Sačekajte 1 minut i zatim držite **super** (pregrada za hlađenje) pritisnuto, dok se ne čuju 4 zvučna signala. **5.** Nakon kraktog vremena proverite da li uređaj hladi.
LED osvetljenje ne funkcioniše.	Mogući su različiti uzroci. ▸ Pozovite korisnički servis. Broj korisničkog servisa možete pronaći u priloženoj listi korisničkih servisa.
Rashladna mašina se češće i duže uključuje.	Uređaj je često otvaran. ▸ Nemojte otvarati vrata uređaja ukoliko to nije potrebno.

Kvar	Uzrok i rešavanje problema
Rashladna mašina se češće i duže uključuje.	Spoljašnji ventilacioni otvori su prekriveni. ▸ Uklonite prepreke ispred spoljašnjih ventilacionih otvora.
	Nije greška. Moderne mašine za hlađenje se češće uključuju i imaju različite stepene snage, kako bi hlađenje bilo efikasnije.  ▸ Uklonite prepreke ispred spoljašnjih ventilacionih otvora. ▸ Uređaj postavite na što većem rastojanju od grejnih tela, šporeta i ostalih izvora toplote. Izbegavajte duže direktno sunčevo zračenje na uređaj. ▸ Vrata uređaja otvarajte samo na kratko i koliko je potrebno. ▸ Sačekajte da se topla jela i napici pre stavljanja prvo ohlade.
Na zadnjem zidu se stvara sloj leda.	Nije greška. Moderne mašine za hleđanje omogućuju ravnomerniju temperaturu u pregradi za hlađenje. Zadnji zid pregrade za hlađenje se redovno automatski otapa.  ▸ Vrata uređaja otvarajte samo na kratko i koliko je potrebno. ▸ Namirnice hermetički upakujte ili ih prekrijte. ▸ Sačekajte da se topla jela i napici pre stavljanja prvo ohlade. ▸ Između namirnica i unutrašnjih zidova uvek ostavite malo slobodnog mesta.
Bočni zidovi uređaja su topli.	Nema greške. U bočnim zidovima se nalaze cevi koje se zagrevaju tokom postupka hlađenja. Nameštaj koji dodiruje uređaj neće se oštetiti usled uticaja toplote. Nije potrebna nikakva radnja.
Home Connect ne funkcioniše pravilno.	Mogući su različiti uzroci. ▸ Idite na *www.home-connect.com*.

Kvar	Uzrok i rešavanje problema
Oglašava se zvučni signal upozorenja, podešena temperatura dotične pregrade treperi i "alarm" treperi u crvenoj boji. Alarm za vrata je uključen.	Otvorena su vrata uređaja. ▸ Zatvorite vrata uređaja.
Oglašava se zvučni signal upozorenja, podešena temperatura (pregrada za zamrzavanje) treperi i "alarm" treperi u crvenoj boji. Alarm za temperaturu je uključen.	Mogući su različiti uzroci. ▸ Pritisnite **alarm**. ✔ Alarm se isključuje.
	Spoljašnji ventilacioni otvori su prekriveni. ▸ Uklonite prepreke ispred spoljašnjih ventilacionih otvora.
	Skladištene su velike količine svežih namirinica. ▸ Nemojte prekoračivati kapacitet zamrzavanja. → *"Kapacitet zamrzavanja", Stranica 51*
Temperatura u velikoj meri odstupa od podešavanja.	Mogući su različiti uzroci. **1.** Isključite uređaj. →*Stranica 45* **2.** Ponovo uključite uređaj nakon otpr. 5 minuta. ▸ Ako je temperatura previsoka, temperaturu proverite ponovo nakon par sati. ▸ Ako je temperatura preniska, temperaturu ponovo proverite sledećeg dana.
Na površini uređaja i na policama za odlaganje se stvara kondenzat.	Voda koja se nalazi u toplom i vlažnom vazduhu se kondenzuje na hladnim površinama uređaja. **1.** Kondenzat obrišite mekanom, suvom krpom. **2.** Uređaj otvarajte što je kraće moguće. **3.** Pazite na to da uređaj uvek bude pravilno zatvoren.
Uređaj bruji, grgori, zuji, krklja, klikće ili krcka.	Nema greške. Motor radi, npr. rashladni agregat, ventilator. Rashladno sredstvo teče kroz cevi. Prekidač ili magnetni ventili se uključuju ili isključuju. Vrši se automatsko odleđivanje. Nije potrebna nikakva radnja.
Uređaj pravi buku.	Uređaj nije postavljen ravno. ▸ Uređaj nivelišite pomoću libele i nogara sa navojem.
	Uređaj ne stoji samostalno. ▸ Održavajte minimalne razmake kod uređaja.
	Delovi opreme se klimaju ili su zaglavljeni. ▸ Proverite delove opreme koji se mogu skinuti i eventualno ih iznova umetnite.

Kvar	Uzrok i rešavanje problema
Uređaj pravi buku. 	Flaše ili posude se dodiruju. ▸ Napravite razmak između flaša ili posuda.
	Super zamrzavanje je uključen. Nije potrebna nikakva radnja.

16.1 Nestanak struje

Tokom nestanka struje, raste temperatura u uređaju, usled čega se skraćuje vreme čuvanja i kvalitet zamrznutih namirnica.
Na našoj veb-stranici u odeljku za vaš uređaj, u tehničkim podacima možete pogledati vreme čuvanja zamrznutih namirnica ukoliko dođe do smetnje.

Napomene
- Tokom nestanka struje ne otvarajte uređaj više nego što je potrebno i ne odlažite dodatne namirnice.
- Nakon nestanka struje odmah proverite kvalitet namirnica.
  – Uklonite zamrznute namirnice koje su se odmrzle i čija je temperatura veća od 5 °C.
  – Blago odleđene namirnice skuvajte ili ispecite i potrošite ih ili ih ponovo zamrznite.

17 Skladištenje i odlaganje u otpad

17.1 Stavljanje uređaja van pogona

1. Isključite uređaj. →*Stranica 45*
2. Isključite uređaj iz strujne mreže. Izvucite mrežni utikač mrežnog priključnog voda ili isključite osigurač u kutiji sa osiguračima.
3. Izvadite sve namirnice.
4. Očistite uređaj. →*Stranica 52*
5. **PAŽNJA –** Predmeti koji se zaglave između vrata i kućišta mogu da oštete šarku na vratima.
   ▸ Otvorite vrata tako da ostanu samostalno otvorena.
   ▸ Između vrata i kućišta nemojte zaglavljivati predmete.

   Kako bi bila obezbeđena ventilacija unutrašnjosti, ostavite uređaj otvoren.

17.2 Odlaganje starih uređaja u otpad

Ekološki prihvatljivim odlaganjem u otpad mogu da se recikliraju dragocene sirovine.

⚠ UPOZORENJE
Opasnost od ugrožavanja zdravlja!
Deca se tako ne mogu zatvoriti u uređaju i dospeti u životnu opasnost.
- ▸ Da bi se deci otežalo pentranje i ulazak, iz uređaja nemojte da vadite police za odlaganje i posude.
- ▸ Decu držite na dovoljnoj udaljenosti od dotrajalog uređaja.

⚠ UPOZORENJE
Opasnost od požara!
Ukoliko su cevi oštećene, mogu da iscure zapaljivo rashladno sredstvo i štetni gasovi i da se zapale.
- ▸ Ne oštećujte cevi cirkulacionog kruga rashladnog sredstva niti izolaciju.

1. Izvucite mrežni utikač mrežnog priključnog voda.

2. Presecite mrežni priključni vod.
3. Uređaj odložite u otpad na ekološki prihvatljiv način.
   O aktuelnim načinima odlaganja u otpad informišite se kod svog specijalizovanog prodavca ili u svojoj opštinskoj odn. gradskoj upravi.

18 Korisnička služba

Od našeg korisničkog servisa do 15 godina od stavljanja vašeg uređaja na tržište možete da dobijete funkcijski relevantne originalne rezervne delove koji se mogu skladištiti.
Za dodatne informacije obratite se našem korisničkom servisu.
Detaljne informacije o garantnom periodu i uslovima garancije u vašoj zemlji možete dobiti preko QR koda u priloženom dokumentu za podatke za kontakt servisa i uslovima garancije, u korisničkom servisu, kod prodavca ili na našoj internet stranici.
Podatke za kontak korisničkog servisa možete dobiti preko QR koda u priloženom dokumentu za podatke za kontakt servisa i uslovima garancije ili na našoj internet stranici.

18.1 Broj proizvoda (E-Nr.), proizvodni broj (FD) i serijski broj (Z-Nr.)

Kada se obraćate korisničkom servisu, navedite broj proizvoda (E-Nr.), fabrički broj (FD) i serijski broj (Z-Nr.) koje možete da pronađete na tipskoj pločici uređaja.
→ *"Uređaj", Sl.* **1** / 2 *Stranica 42*
Da biste brzo mogli da pronađete podatke o uređaju i telefonski broj korisničke službe, podatke možete i da zabeležite.

19 Tehnički podaci

Rashladno sredstvo, korisna zapremina i ostali tehnički podaci nalaze se na tipskoj pločici.
→ *"Uređaj", Sl.* **1** / 2 *Stranica 42*

19.1 Informacije o besplatnom i Open Source softveru

Ovaj proizvod sadrži softverske komponente koje nosioci autorskog prava licenciraju kao besplatan ili Open Source softver.
Odgovarajuće informacije o licenci sačuvane su na kućnom aparatu. Odgovarajućim informacijama o licenci možete da pristupite i putem aplikacije Home Connect: „Profil -> Pravne informacije ->Informacije o licenci“. [1]
Informacije o licenci možete da preuzmete i sa veb-stranice za odgovarajući proizvod. (Na veb-lokaciji za proizvod pretražite model vašeg aparata i druga dokumenta.) Druga mogućnost je da odgovarajuće informacije zatražite na adresi ossrequest@bshg.com ili BSH Hausgeräte GmbH, Carl-Wery-Str. 34, D-81739 München.
Odgovarajući izvorni kôd se može dobiti na zahtev.
Pošaljite zahtev na adresu ossrequest@bshg.com ili BSH Hausgeräte GmbH, Carl-Wery-Str. 34, D-81739 München.
Tema: „OSSREQUEST“
Troškovi obrade vašeg zahteva biće fakturisani. Ova ponuda važi tri godine od datuma kupovine odn. najmanje u periodu u kom nudimo podršku i rezervne delove za odgovarajući uređaj.

[1] U zavisnosti od opremljenosti uređaja

20 Izjava o usaglašenosti

BSH Hausgeräte GmbH ovime izjavljuje da je uređaj sa Home Connect funkcionalnošću usaglašen sa osnovnim zahtevima i ostalim dotičnim odredbama Direktive 2014/53/EU.
Detaljnu RED izjavu o usaglašenosti možete naći na internetu na adresi *www.bosch-home.com* na stranici proizvoda sa vašim uređajem, kod dodatnih dokumenata.

CE

Opseg od 2,4 GHz (2400–2483,5 MHz): maks. 100 mW
Opseg od 5 GHz (5150–5350 MHz + 5470–5725 MHz): maks. 150 mW

	BE	BG	CZ	DK	DE	EE	IE	EL	ES
	FR	HR	IT	CY	LI	LV	LT	LU	HU
	MT	NL	AT	PL	PT	RO	SI	SK	FI
	SE	NO	CH	TR	IS	UK (NI)			
5-GH WLAN (Wi-Fi): samo za upotrebu u unutrašnjim prostorijama.									

AL	BA	MD	ME	MK	RS	UK	UA
5-GH WLAN (Wi-Fi): samo za upotrebu u unutrašnjim prostorijama.							

Дополнителни информации и објаснувања може да најдете на интернет. Скенирајте го QR-кодот на насловната страница.



Содржина

1 Безбедност 61
1.1 Дефиниција за сигнални зборови 61
1.2 Општи напомени 62
1.3 Наменета употреба 62
1.4 Ограничување на групата на корисници 62
1.5 Побезбеден транспорт 62
1.6 Безбедна инсталација 63
1.7 Безбедно користење 64
1.8 Оштетен уред 66

2 Избегнување материјални штети 67

3 Заштита на животната средина и штедење 67
3.1 Отстранување на пакувањето 67
3.2 Штедење енергија 67

4 Поставување и приклучување . 68
4.1 Обем на испорака 68
4.2 Критериуми за местото на поставување 68
4.3 Монтирање на уредот 69
4.4 Подготовка на уредот за првото стартување 69
4.5 Електрично приклучување на уредот 69

5 Запознавање 69
5.1 Уред 69
5.2 Контролно поле 69

6 Опрема 70
6.1 Полица 70
6.2 Преграда за овошје и зеленчук со регулатор на влажност 70
6.3 Сад за чување на ладни намирници 71
6.4 Сталак за врата 71
6.5 Полица за јајца 71
6.6 Полица на вратата 71
6.7 Опрема 71

7 Основно ракување 72
7.1 Вклучете го уредот 72
7.2 Напомени за работа 72
7.3 Исклучување на уредот 72
7.4 Подесување на температурата 72

8 Дополнителни функции 72
8.1 Супер-ладење 72
8.2 Супер-замрзнување 73
8.3 Режим за одмор 73
8.4 Режим за заштеда на енергија 73
8.5 Режим за свежина 74
8.6 Режим на мирување 74

9 Аларм 74
9.1 Аларм за врата 74
9.2 Аларм за температура 74

10 Home Connect 75
10.1 Инсталирање Home Connect 75
10.2 Вклучување на поврзувањето со WLAN домашната мрежа (Wi-Fi) 75
10.3 Паметно поврзување уреди со Matter [1] 76
10.4 Исклучување на поврзувањето со WLAN домашната мрежа (Wi-Fi) 76

[1] Matter е развиено од Connectivity Standards Alliance™. Овој бренд, поврзаните логоа и симболи се заштитни знаци на Алијансата, сите права се задржани.

10.5 Инсталирање на ажурирањето на Home Connect софтверот 76
10.6 Ресетирање на поставките за Home Connect 76
10.7 Политика на приватност 76

11 Преграда за ладење 77
11.1 Совети за складирање на намирници во преградата за ладење 77
11.2 Зони на ладење во преградата за ладење 77

12 Простор за разладување 77
12.1 Време на складирање во преградата за ладни намирници при 0 °C 78

13 Преграда за замрзнување 78
13.1 Капацитет на замрзнување ... 78
13.2 Совети за складирање на намирници во преградата за замрзнување 78
13.3 Совети за замрзнување на свежи намирници 78
13.4 Рок на траење на замрзната храна на –18 °C 79
13.5 Методи на одмрзнување за замрзнати намирници 79

14 Одмрзнување 80
14.1 Одмрзнување во преградата за ладење 80
14.2 Одмрзнување во преградата за ладни намирници 80
14.3 Одмрзнување во преградата за замрзнување 80

15 Чистење и нега 80
15.1 Подготовка на уредот за чистење 80
15.2 Чистење на уредот 80
15.3 Отстранување на деловите од опремата 81
15.4 Демонтирање на деловите од уредот 81

16 Отстранете ги пречките 82
16.1 Прекин на струјата 85

17 Складирање и отстранување 85
17.1 Вадење на уредот од употреба 85
17.2 Отстранување на стариот уред 85

18 Сервисна служба 86
18.1 Број на производ (E-Nr.), сериски број (FD) и секвентен број (Z-Nr.) 86

19 Технички податоци 86
19.1 Информации за бесплатен и слободен софтвер 86

20 Изјава за сообразност 87

⚠ 1 Безбедност

Почитувајте ги следните безбедносни напомени.

1.1 Дефиниција за сигнални зборови

Овде ќе го најдете значењето на сигналните зборови што се користат во ова упатство.

⚠ ПРЕДУПРЕДУВАЊЕ

Почитувајте ги овие напомени за да спречите можни сериозни или фатални повреди.

⚠ ВНИМАНИЕ
Почитувајте ги овие напомени за да спречите мали или умерени повреди.

НАПОМЕНА
Почитувајте ги овие напомени за да избегнете оштетување на уредот или други материјални штети.

Забелешка: Ова ви укажува на важни информации.

1.2 Општи напомени

- Внимателно прочитајте го упатството.
- Чувајте го упатството и информациите за производот за подоцнежна употреба или за следните сопственици.
- При оштетувања при транспортот не го приклучувајте уредот.

1.3 Наменета употреба

Користете го уредот само:
- за ладење и замрзнување на намирници и подготовка на мраз.
- во домаќинства и во затворени простории во домот.
- до висина од максимум 2000 m надморска височина.

1.4 Ограничување на групата на корисници

Овој уред може да го употребуваат деца над 8 години и лица со намалени физички, сензорни или ментални способности или кои немаат искуство и/или знаење, ако се надгледувани или советувани за безбедно ракување со уредот и ги разбираат опасностите коишто може да произлезат од тоа.
Децата не смеат да играат со уредот.
Деца не смеат да го чистат и одржуваат уредот без надзор.

1.5 Побезбеден транспорт

⚠ ПРЕДУПРЕДУВАЊЕ – Опасност од повреда!
Големата тежина на уредот може да доведе до повреди при подигнување.
▸ Не го кревајте сами уредот.

1.6 Безбедна инсталација

⚠ ПРЕДУПРЕДУВАЊЕ – Опасност од струен удар!
Непрописното инсталирање е опасно.
- ▸ Приклучете го и користете го уредот само според податоците на спецификационата плочка.
- ▸ Приклучете го уредот само во прописно инсталирана приклучница со заземјување на струјна мрежа со наизменична струја.
- ▸ Системот од заштитни кабли на електричната инсталација во домот мора да е прописно инсталиран.
- ▸ Никогаш не го снабдувајте уредот преку надворешен преклопник, на пр. тајмер или далечински управувач.
- ▸ Ако уредот е вграден, мрежниот приклучок на струјниот кабел мора да е лесно достапен или доколку не е можен лесен пристап, во фиксно поставената електрична инсталација мора се вгради разделник според според прописите за приклучување.
- ▸ При поставување на уредот, внимавајте да не го натиснете или оштетите кабелот за струја.

Оштетената изолација на кабелот за струја е опасна.
- ▸ Кабелот за струја не смее да дојде во контакт со извори на топлина.

⚠ ПРЕДУПРЕДУВАЊЕ – Опасност од експлозија!
Ако се затворени отворите за вентилација на уредот, при истекување во колото на средството за ладење настанува запалива мешавина од гас и воздух.
- ▸ Не затворајте ги отворите за вентилација во куќиштето на уредот или во куќиштето за вградување.

⚠ ПРЕДУПРЕДУВАЊЕ – Опасност од пожар!
Користењето на продолжен кабел за стрија и недозволени адаптери и опасно и треба да се одбегнува.
- ▸ Не користете продолжни кабли или продолжни кабли со повеќе приклучници.
- ▸ Користете ги само дозволените адаптери и продолжни кабли од производителот.
- ▸ Ако продолжниот кабел е прекраок и не е достапен подолг продолжен кабел, контактирајте со специјализирана компанија

за електрична енергија за да се прилагоди домашната инсталација.

Преносните продолжни кабли или приклучоци за напојување може да се прегреат и да предизвикаат пожар.

- Преносните продолжни кабли или приклучоци за напојување не ги поставувајте на задната страна на уредите.

1.7 Безбедно користење

⚠ ПРЕДУПРЕДУВАЊЕ – Опасност од струен удар!

Навлезената влага може да предизвика струен удар.

- Уредот да се користи само во затворени простории.
- Не го изложувајте уредот на прекумерна топлина и влага.
- Не користете чистачи на пареа или под висок притисок, за да го чистите уредот.

⚠ ПРЕДУПРЕДУВАЊЕ – Опасност од задушување!

Децата може да го стават материјалот од пакувањето преку глава или да се обвиткаат со него и да се задушат.

- Материјалот од пакувањето држете го подалеку од деца.
- Не ги оставајте децата да си играат со материјалот за пакување.

Децата можат да ги вдишат или голтнат малите делови и со тоа да се задушат.

- Држете ги малите делови подалеку од деца.
- Не ги оставајте децата да си играат со малите делови.

⚠ ПРЕДУПРЕДУВАЊЕ – Опасност од експлозија!

Ако колото за ладење е оштетено, запаливото средство за ладење може да истече и да експлодира.

- За забрзување на процесот на одмрзнување не користете други механички уреди или останати средства од оние што се пропишани од производителот.
- Олабавете ја замрзнатата храна со тап предмет, на пр. со дрвена лажица.

Производи со запаливи стакленички гасови и експлозивни материи можат да експлодираат, на пр. спрејови.

- Не чувајте производи со запаливи стакленички гасови и експлозивни материи во уредот.

⚠ ПРЕДУПРЕДУВАЊЕ – Опасност од пожар!

Електрични уреди внатре во уредот може да доведат до пожар, на. пр. грејни уреди или електрични уреди за сладолед.

- ▸ Не користете електрични уреди внатре во уредот.

⚠ ПРЕДУПРЕДУВАЊЕ – Опасност од повреда!

Садовите со газирани пијалаци можат да пукнат.

- ▸ Не ставајте садови со газирани пијалаци во преградата за ладни намирници.
- ▸ Не ставајте садови со газирани пијалаци во замрзнувачот.

Повреда на очите при истекување на запаливо средство за ладење и штетни гасови.

- ▸ Не оштетувајте ги цевките за средство за ладење и изолацијата.

Уредот може да се преврти.

- ▸ Не стапнувајте и не се потпирајте на подножјето, фиоките или вратите.

⚠ ПРЕДУПРЕДУВАЊЕ – Опасност од изгореници!

Одделни делови на задната страна на уредот се вжештуваат при работа.

- ▸ Никогаш не ги допирајте врелите делови.

⚠ ПРЕДУПРЕДУВАЊЕ – Опасност од ладни изгореници!

Контактот со замрзната намирница и ладни површини може да доведе до ладни изгореници.

- ▸ Никогаш не ставајте замрзнат производ во уста веднаш откако ќе се извади од замрзнувач.
- ▸ Избегнувајте подолг контакт на кожата со замрзнати производи, сладолед и со површините во преградата за замрзнување.

⚠ ВНИМАНИЕ – Опасност од наштетување на здравјето!

За да избегнете нечистотии од намирници, внимавајте на следните упатства.

- ▸ Ако вратата е отворена подолго време, може да дојде до значително зголемување на температурата на уредот.
- ▸ Редовно чистете ги површините кои можат да дојдат во допир со намирници и достапни системи за одвод.
- ▸ Сировото месо и риба чувајте ги во соодветни садови во ладилникот, така што нема да дојдат во допир со други намирници или да капе на нив.

- ▶ Ако ладилникот/замрзнувачот стои празен подолго време, исклучете го уредот, одмрзнете го, исчистете го и оставете ја вратата отворена за да се спречи формирање на мувла.

Делови во уредот изработени од метал или со метален изглед може да содржат алуминиум. Ако алуминиумот дојде во контакт со кисела намирница, може да се пренесат алуминиумски јони на намирницата.

- ▶ Не јадете контаминирана храна.

1.8 Оштетен уред

⚠ ПРЕДУПРЕДУВАЊЕ – Опасност од струен удар!

Оштетениот уред или кабел за струја се опасни.

- ▶ Никогаш не користете оштетен уред.
- ▶ Никогаш не го влечете кабелот за струја за да го исклучите уредот од струја. Секогаш извлекувајте го приклучокот на кабелот за струја.
- ▶ Ако уредот или кабелот за струја е оштетен, веднаш извлечете го мрежниот приклучок на кабелот или исклучете го осигурувачот во кутијата со осигурувачи.
- ▶ Повикајте ја сервисната служба. →*Страница 86*

Несоодветни поправки се опасни.

- ▶ Само обучен стручен персонал смее да прави поправки на уредот.
- ▶ За поправка на уредот смеат да се користат само оригинални резервни делови.
- ▶ Ако струјниот кабел или кабелот за поврзување на уредов е оштетен, мора да се замени со специјален струен кабел или специјален кабел за поврзување уред којшто е достапен од производителот или од корисничката служба.

⚠ ПРЕДУПРЕДУВАЊЕ – Опасност од пожар!



При оштетување на цевките може да истечат и да се запалат запаливо средство за ладење и штетни гасови.

- ▶ Уредот чувајте го подалеку од оган и од извори на палење.
- ▶ Проветрете ја просторијата.
- ▶ Исклучете го уредот. →*Страница 72*

- ▸ Извадете го приклучокот на струјниот кабел или осигурувачот од кутијата со осигурувачи.
- ▸ Повикајте ја сервисната служба. →*Страница 86*

2 Избегнување материјални штети

НАПОМЕНА
Наклонот на тркалата на уредот може да го оштети подот при преместување на уредот.

- ▸ Транспортирајте го уредот со товарна количка.
- ▸ При преместување на уредот користете заштита за подот и не ја придвижувајте во цик-цак.

Ако го користите уредот, основата, фиоките или вратите како површина за седење или за качување, може да се оштети уредот.

- ▸ Не стапнувајте и не се потпирајте на уредот, основата, фиоките или вратите.

Нечистотиите од масло или маснотија може да ги направат порозни пластичните делови и дихтунзите на вратите.

- ▸ Пластичните делови и шарките на вратите треба да бидат подмачкани и без маснотии.

Делови во уредот изработени од метал или со метален изглед може да содржат алуминиум. Во контакт со кисела храна, алуминиумот кородира и се обезбојува.

- ▸ Чувајте само пакувана храна во уредот.

Ако ги чистите деловите од опремата и додатоците во машина за садови, тие може да се деформираат или обојат.

- ▸ Никогаш не чистите делови од опремата и додатоци во машина за садови.

3 Заштита на животната средина и штедење

3.1 Отстранување на пакувањето

Материјалите од пакувањето се еколошки и може да се рециклираат.

- ▸ Одделните компоненти фрлајте ги во отпад посебно, во зависност од нивниот тип.

3.2 Штедење енергија

Ако внимавате на овие напомени, Вашиот уред троши помалку струја.

Избирање на место за поставување

- Заштитете го уредот од директна сончева светлина.
- Поставете го уредот со што е можно поголемо растојание до грејни тела, шпорет и други извори на топлина:
  - Одржувајте 30 mm растојание до електрични шпорети и шпорети на гас.
  - Одржувајте 300 mm растојание до печки на нафта или јаглен.
- Одржувајте мало растојание до страничниот ѕид.
- Одржувајте растојание од ѕидот од 50 mm.
- Никогаш не ги покривајте или блокирајте надворешните отвори за вентилација.

Заштеда на енергија при користење

Забелешка: Распоредот на деловите на опремата нема никакво влијание врз потрошувачката на енергија на уредот.

- Отворете го кратко уредот и внимателно затворете го.
- Никогаш не ги покривајте или блокирајте внатрешните отвори за вентилација или надворешните отвори за вентилација.
- Купените намирници транспортирајте ги во кул торба и брзо ставете ги во уредот.
- Топлите намирници и пијалаци оставете ги да се изладат пред да ги складирате.
- За да го искористите ладното од замрзнатата намирница, ставете ја истата во преградата за ладење за да се одмрзне.
- Секогаш оставајте малку простор меѓу намирницата и задниот ѕид.

Контролно поле за режим за заштеда на енергија

Ако уредот не се користи, контролното поле автоматски се менува во режим на заштеда на енергија.
Во контролното поле за режимот на заштеда на енергија се намалува осветленоста на контролното поле и светлосната лента свети.
Штом го користите контролното поле или ја отворите вратата, контролното поле за режимот на заштеда на енергија се деактивира.

4 Поставување и приклучување

4.1 Обем на испорака

По отпакувањето проверете ги сите делови дали имаат оштетувања од транспортот и дали е целосна испораката.

За рекламација обратете се кај вашиот дилер или на нашата сервисна служба →*Страница 86*.

Испораката содржи:
- Исправен уред
- Опрема и додатоци [1]
- Упатство за монтажа
- Упатство за користење
- Листа на кориснички служби
- Прилози за гаранција [2]
- Ознака за енергија
- Информации за енергетската потрошувачка и бучава
- Информации за Home Connect

4.2 Критериуми за местото на поставување

⚠ **ПРЕДУПРЕДУВАЊЕ**
Опасност од експлозија!
Ако уредот стои во многу мала соба, при истекување во колото на средството за ладење може да настане запалива мешавина од гас и воздух.
- ▸ Поставете го уредот само во простории кои имаат волумен од најмалку 1 m^3 за 8 g средство за ладење. Количината на средство за ладење стои на спецификационата плочка.
  → *"Уред", Сл.* **1** / 2 *Страница 69*

Тежината на уредот може фабрички да изнесува до 105 kg, во зависност од моделот.
За да ја носи тежината на уредот, подлогата мора да е доволно стабилна.
Подлогата мора да биде рамна.
Овој уред за ладење е наменет за употреба на околни температури од 10 °C до 43 °C.

[1] Во зависност од карактеристиките на уредот
[2] Не во сите земји

Уредот е целосно функционален во рамки на дозволените собни температури.
Ако уредот работи на пониски собни температури, може да се исклучат оштетувањата на уредот до собна температура од 5 °C.

4.3 Монтирање на уредот

- Монтирајте го уредот според приложеното упатство за монтажа.

4.4 Подготовка на уредот за првото стартување

1. Извадете го информативниот материјал.
2. Отстранете ги заштитните фолии и транспортните осигуривачи, на пр. лепливите ленти и картонот.
3. Исчистете го за прв пат уредот. → *Страница 80*

4.5 Електрично приклучување на уредот

Услов: Откако ќе го транспортирате уредот и ќе го поставите, почекајте најмалку еден час пред да го поврзете на електричната енергија.

1. Вметнете го струјниот кабел на приклучницата на уредот.
2. Мрежниот приклучок на кабелот за струја на уредот вметнете го во приклучница во близина на уредот. Податоците за приклучување на уредот стојат на спецификационата плочка. → *"Уред", Сл.* **1** / 2 *Страница 69*
3. Проверете го цврстото вметнување на мрежниот приклучок.

✔ Температурниот приказ прикажува анимација и контролното поле е заклучено.
✔ Уредот сега е подготвен за работа.

5 Запознавање

5.1 Уред

Тука ќе најдете преглед на компонентите од Вашиот уред.
→ *Сл.* **1**

A	Преграда за ладење → *Страница 77*
B	Простор за разладување → *Страница 77*
C	Преграда за замрзнување → *Страница 78*
1	Осветлување
2	Спецификациона плочка → *Страница 86*
3	Сад за чување на ладни намирници → *Страница 71*
4	Преграда за овошје и зеленчук со регулатор на влажност → *Страница 70*
5	Сад за замрзнати намирници → *Страница 81*
6	Ногарка на завртување
7	Полица на вратата
8	Контролно поле → *Страница 69*
9	Полица за јајца → *Страница 71*
10	Сталак за врата за големи шишиња → *Страница 71*

Забелешка: Можни се отстапувања во однос на опремата и големината меѓу вашиот уред и сликите.

5.2 Контролно поле

Преку контролната табла ги поставувате сите функции на вашиот уред и добивате информации за оперативната состојба.
→ *Сл.* **2**

1	super (Преграда за ладење) го вклучува или исклучува Супер-ладење.
2	super (Преграда за замрзнување) го вклучува или исклучува Супер-замрзнување.
3	alarm го исклучува предупредувачкиот звук.
4	ᯤ го вклучува или исклучува поврзувањето со WLAN домашната мрежа (Wi-Fi).
5	Светлосната лента дава визуелен повратен одговор.
6	fresh го вклучува или исклучува режимот на свежина.
7	holiday го вклучува или исклучува режимот за одмор.
8	eco го вклучува или исклучува режимот за заштеда на енергија.
9	⏻ 3 sec. го вклучува или исклучува уредот.
10	♪ свети ако се поставени поставки дефинирани од корисникот преку Home Connect апликацијата. Дополнителни информации ќе најдете во Home Connect апликацијата.
11	Ја прикажува поставената температура на преградата за замрзнување во °C.
12	Ја прикажува поставената температура на преградата за ладење во °C.

6 Опрема

Опремата на вашиот уред зависи од моделот.

6.1 Полица

За да може полицата по потреба да варира, можете истата да ја извадите и повторно да ја вметнете на друго место.
→ *"Вадење на полицата", Страница 81*

6.2 Преграда за овошје и зеленчук со регулатор на влажност

Чувајте спакувано свежо овошје и зеленчук во преградата за овошје и зеленчук.
Исеченото овошје и зеленчук чувајте ги покриени и херметички затворени.
Со регулаторот на влажност можете да ја прилагодите влажноста на воздухот во преградата за овошје и зеленчук. Со тоа може свежото овошје и зеленчук подолго да се чува отколку при конвенционално складирање.
→ *Сл.* **3**

Со поместување на регулаторот за влажност можете да ја поставите влажноста на воздухот во садот за овошје и зеленчук според видот и количината на намирницата што треба да се складира:

- Повлечете кон десно за ниска влажност на воздухот кај прекумерно складирање на овошје, мешани или големи количини.
- Повлечете кон лево за висока влажност на воздухот кај прекумерно складирање на зеленчук или мали количини.

Во зависност од количината и видот што се чува, во преградата за овошје и зеленчук може да се создава кондензат.
Отстранете го кондензатот со сува крпа и поставете пониско ниво на влажност на воздухот преку регулаторот за влажност.
За да се задржат квалитетот и аромата, овошјето и зеленчукот што се чувствителни на ладно складирајте ги надвор од уредот на

температури од околу 8 °C до 12 °C, на пр. ананас, банани, цитрусни овошја, краставици, тиквички, пиперки, домати и компири.

6.3 Сад за чување на ладни намирници

Користете пониски температури во садот за чување на ладни намирници, за да чувате лесно расиплива храна, на пр. риба, месо и колбаси.

6.4 Сталак за врата

За да може полицата на вратата по потреба да се менува, можете истата да ја поместите или извадите и повторно да ја вметнете на друго место.
→ *"Вадење на сталакот за врата", Страница 81*

Совети

- Малку подигнете го држачот на вратата при поместување со целосно оптоварување.
- За организирање храна, поставете го сталакот за врата во жлебот за монтирање во садот.

→ *Сл.* **4**

6.5 Полица за јајца

Складирајте јајца безбедно во полицата за јајца. Можете да ја преместите или отстраните полицата за јајца и повторно да ја вметнете на друго место.

Забелешка: За да избегнете судир со садот за овошје и зеленчук, не ставајте ја полицата за јајца во долниот дел од вратата.

6.6 Полица на вратата

За да го менувате садот на вратата по потреба, можете да го преместите или отстраните садот на вратата и повторно да го вметнете на друго место.
→ *"Вадење на полицата на вратата", Страница 81*

Забелешка: Подигнете го малку садот на вратата кога го поместувате ако е целосно наполнет.

6.7 Опрема

Користете оригинална опрема. Таа е прилагодена на Вашиот уред. Опремата на Вашиот уред зависи од моделот.

Држач за шишиња

Држачот за шишиња спречува превртување на шишињата при отворање и затворање на вратата од уредот.
→ *Сл.* **5**

Променлива полица за шишиња

Складирајте ги шишињата на променливата полица за шишиња.
→ *Сл.* **6**

Калап за коцки мраз

Користете го калапот за коцки мраз за да направите коцки мраз.

Правење коцки мраз

Користете само вода за пиење за да правите коцки мраз.

1. Калапот за коцки мраз наполнете го со ¾ вода за пиење и ставете го во преградата за замрзнување. Одмрзнете го калапот за коцки мраз со тап предмет, на пр. дрвена лажица.
2. За вадење на коцките мраз, кратко држете го калапот за коцки мраз под млаз вода или малку превиткајте го.

7 Основно ракување

7.1 Вклучете го уредот

1. Електрично приклучување на уредот. → *Страница 69*
   Забелешка: Ако уредот е исклучен преку контролното поле, држете го притиснато ⏻ **3 sec.** 3 секунди.
✔ Температурниот приказ прикажува анимација и контролното поле е заклучено.
✔ Уредот сега е подготвен за работа.
✔ Уредот започнува да лади.
2. Поставете ја саканата температура. → *Страница 72*

7.2 Напомени за работа

- Ако сте го вклучиле уредот, потребни се неколку саати додека се постигне поставената температура.
  Не ставајте намирници пред да се постигне поставената температурата.
- Челните страни на куќиштето повремено малку се загреваат. Ова спречува создавање кондензација во делот на дихтунгот на вратата.
- Кога ја затворате вратата, внимавајте вратата да не е блокирана од складирани предмети.
- Ако ја затворите вратата, може да настане потпритисок. Вратата се отвора тешко повторно. Почекајте некој момент додека се израмни потпритисокот.
- Температурата во уредот варира поради следниве услови:
  – Често отворање на уредот
  – Количина на полнење
  – Температура на свежо складирана храна
  – Амбиентална температура
  – Директна сончева светлина

7.3 Исклучување на уредот

▸ Држете го притиснато ⏻ **3 sec.** 3 секунди.

7.4 Подесување на температурата

Поставување на температура на преградата за ладење

▸ Притиснете на саканата температура.
Препорачаната температура во преградата за ладење изнесува 4 °C.

Поставување на температурата на преградата за замрзнување

▸ Притиснете на саканата температура.
Препорачаната температура во преградата за замрзнување изнесува –18 °C.

8 Дополнителни функции

Дознајте со кои подесливи дополнителни функции располага вашиот уред.

8.1 Супер-ладење

Кај Супер-ладење преградата за ладење лади што е можно повеќе. Вклучете го Супер-ладење пред складирање на поголеми количини на намирници во преградата за ладење.

Забелешка: Ако Супер-ладење е вклучено, може да се појави зголемена бучава.

Вклучете го Супер-ладење

▸ Притиснете на **super** (Преграда за ладење).
✔ "super" (Преграда за ладење) свети.

Забелешка: По околу 6 часа уредот се префрла во нормален режим.

Исклучете го Супер-ладење

- Притиснете на **super** (Преграда за ладење).

8.2 Супер-замрзнување

Кај Супер-замрзнување преградата за замрзнување лади што е можно повеќе.
Вклучете го Супер-замрзнување пред да складирате голема количина храна.
За да ја искористите постапката на замрзнување, користете ги Супер-замрзнување.

Забелешка: Ако Супер-замрзнување е вклучено, може да се појави зголемена бучава.

вклучување на Супер-замрзнување

- Притиснете на **super** (Преграда за замрзнување).
- ✔ "super" (Преграда за замрзнување) свети.

Забелешка: По околу 54 часа уредот се префрла во нормален режим.

Исклучување на Супер-замрзнување

- Притиснете на **super** (Преграда за замрзнување).

8.3 Режим за одмор

Ако сте подолго време отсутни, можете да го вклучите уредот во режимот за одмор кој штеди енергија.

⚠ **ВНИМАНИЕ**
Опасност од наштетување на здравјето!
Додека е вклучен режимот за одмор, преградата за ладење се затоплува. Со зголемена температура може да се зголемат бактерии и да се расипат намирниците.

- При вклучен режим за одмор не чувајте намирници во преградата за ладење.

Уредот автоматски ги прилагодува температурите.

Преграда за ладење	6 °C
Простор за разладување	4 °C
Преграда за замрзнување	Температурата е непроменета

Вклучување на режимот за одмор

- Притиснете на **holiday**.
- ✔ "holiday" свети.

Исклучување на режимот за одмор

- Притиснете на **holiday**.

8.4 Режим за заштеда на енергија

Со режимот за заштеда на енергија, уредот го префрлате во режим за заштеда на енергија.
Уредот автоматски ги прилагодува температурите.

Преграда за ладење	6 °C
Простор за разладување	0 °C
Преграда за замрзнување	–18 °C

Вклучување на режимот за заштеда на енергија

- Притиснете на **eco**.
- ✔ "eco" свети.

Исклучување на режимот за заштеда на енергија

- Притиснете на **eco**.

8.5 Режим за свежина

За подолго да ги одржувате намирниците свежи, на уредот можете да го вклучите режимот за свежина.
Уредот автоматски ги прилагодува температурите.

Преграда за ладење	2 °C
Простор за разладување	0 °C
Преграда за замрзнување	Температурата е непроменета

Вклучување на режимот за свежина

- ▸ Притиснете на **fresh**.
- ✔ "fresh" свети.

Исклучување на режимот за свежина

- ▸ Притиснете на **fresh**.

8.6 Режим на мирување

Режимот на мирување ги исклучува сите функции што не се неопходни.

За време на режимот на мирување исклучени се следните функции:

- Супер-ладење
- Супер-замрзнување
- Аларм
- Внатрешно осветлување
- Звучни сигнали
- Пораки на контролното поле

Забелешка: За време на режимот на мирување се намалува осветлувањето на контролното поле.

Вклучување на режимот на мирување

- ▸ Држете притиснато на **holiday** 5 секунди, додека не се исклучи приказот.
- ✔ "holiday" свети.

Исклучување на режимот на мирување

- ▸ Држете го притиснато **holiday** 5 секунди.

9 Аларм

9.1 Аларм за врата

Ако вратата од уредот е подолго време отворена, се вклучува алармот за врата.
Се слуша предупредувачки звук, "alarm" трепка во црвено и поставената температура на засегнатата преграда трепка.

Исклучување на алармот за врата

- ▸ Затворете ја вратата од уредот или притиснете на **alarm**.
- ✔ Звукот за предупредување е исклучен.

9.2 Аларм за температура

Ако преградата за замрзнување е претопла, се вклучува алармот за температура.
Се огласува предупредувачки тон, поставената температура (преградата за замрзнување) трепка и "alarm" трепка црвено.

⚠ **ВНИМАНИЕ**
Опасност од наштетување на здравјето!
При одмрзнување може да се создадат бактерии и да се расипе намирницата за замрзнување.

- ▸ Одмрзнатата храна не ја замрзнувајте повторно.
- ▸ Одново замрзнете дури по варење или пржење.
- ▸ Не надминувајте го максималниот период на складирање.

Алармот за температура може да се вклучи во следните случаи:

- Уредот е ставен во функција.

Ставајте ги намирниците за складирање откако ќе се постигне поставената температурата.
- Се стават големи количини на свежи намирници.
  Пред ставање на големи количини на намирници, вклучете го Супер-замрзнување.
- Вратата од преградата за замрзнување е предолго отворена.
  Проверете дали замрзнатата намирница е одмрзната.

Исклучување на алармот за температура

- ▸ Притиснете на **alarm**.
- ✔ Звукот за предупредување е исклучен.

10 Home Connect

Овој уред има можност за поврзување со мрежа. Поврзете го Вашиот уред со мобилен уред, за да ги користите функциите преку Home Connect апликацијата.
Услугите Home Connect не се достапни во секоја земја.
Достапноста на функцијата Home Connect зависи од достапноста на услугите Home Connect во вашата земја. Дополнителни информации за ова ќе најдете на: *www.home-connect.com*.
За да можете да користите Home Connect, воспоставете врска со WLAN-домашната мрежа (Wi-Fi [1]) и со Home Connect апликацијата.
По вклучување на уредот почекајте најмалку 3 минути, додека да се заврши внатрешната иницијализација на уредот. Дури тогаш поставете го Home Connect.

Апликацијата Home Connect ве води низ целиот процес за најавување. Следете ги упатствата и внимавајте на напомените во Home Connect апликацијата.

Забелешки

- Внимавајте на безбедносните инструкции во прирачникот, и проверете дали се запазени кога го користите уредот преку апликацијата Home Connect.
  → *"Безбедност", Страница 61*
- Секогаш предност има користењето на уредот. Во овој момент не е можно работење преку Home Connect апликацијата.

10.1 Инсталирање Home Connect

Услов: Уредот има прием на WLAN-домашната мрежа (Wi-Fi) на местото каде што е поставен.

1. Скенирајте го следниот QR-код.

   Користете го QR-кодот за да ја инсталирате Home Connect апликацијата и да го поврзете уредот.
2. Следете ги инструкциите на апликацијата Home Connect.

10.2 Вклучување на поврзувањето со WLAN домашната мрежа (Wi-Fi)

- ▸ Притиснете на ⌔, додека не се огласи звучен сигнал.
- ✔ ⌔ трепка сè додека не се воспостави врската со домашната WLAN мрежа (Wi-Fi) и потоа свети.

[1] Wi-Fi е трговска марка на Wi-Fi Alliance.

10.3 Паметно поврзување уреди со Matter [1]

Универзалниот стандарден Matter овозможува поврзување паметни уреди од различни производители. Може да ги поврзете паметните уреди на пр. со гласовен асистент или други контролни центри.

Забелешка: Не сите уреди го поддржуваат Matter стандардот. Проверете во апликацијата Home Connect дали вашиот уред го поддржува стандардот Matter.

Услови

- Уредот е поврзан со WLAN домашната мрежа (Wi-Fi) и со Home Connect апликацијата.
- Апликација што поддржува стандарден Matter за уреди за домаќинство е поставена на мобилниот уред.

▸ Следете ги инструкциите во Home Connect апликацијата за да го поврзете вашиот уред со мрежата Matter.

10.4 Исклучување на поврзувањето со WLAN домашната мрежа (Wi-Fi)

▸ Притиснете на ᯤ, додека не се огласи звучен сигнал.

✔ ᯤ се гаси.

10.5 Инсталирање на ажурирањето на Home Connect софтвер от

Забелешка: Ако е достапно ажурирање за Home Connect софтверот, се појавува порака во Home Connect апликацијата. Тековната верзија на софтверот може да ја најдете во апликацијата Home Connect во информациите за уредот.

▸ За да се инсталира ажурирањето за Home Connect софтверот, следете ги упатствата во Home Connect апликацијата.

✔ За време на инсталацијата контролното поле е делумно заклучено.

10.6 Ресетирање на поставките за Home Connect

Ако има проблеми при поврзувањето на уредот со вашата WLAN домашна мрежа (Wi-Fi) или ако сакате да го поврзете уредот со друга WLAN домашна мрежа (Wi-Fi), може да ги ресетирате Home Connect поставките.

▸ Држете го притиснато ᯤ 7 до 10 секунди, додека не се слушне трет звучен сигнал.

✔ Home Connect поставките се ресетирани.

10.7 Политика на приватност

Внимавајте на напомените за политиката на приватност.

Со првото поврзување на Вашиот уред со домашната мрежа што е поврзана на интернет, уредот ги пренесува следните категории на податоци на Home Connect серверот (прво регистрирање):

- Јасна идентификација на уредот (се состои од клучеви на уредот како и MAC-адреса на

[1] Matter е развиено од Connectivity Standards Alliance™. Овој бренд, поврзаните логоа и симболи се заштитни знаци на Алијансата, сите права се задржани.

воспоставениот Wi-Fi модул за комуникација).
- Сертификат за безбедност на Wi-Fi модулот за комуникација (за информатичко-техничка заштита на врската).
- Актуелна верзија на софтверот и хардверот на вашиот уред.
- Статус на можно претходно ресетирање на фабрички поставки.

Ова прво регистрирање ја подготвува примената на Home Connect функциите и е потребно само во моментот кога за прв пат ги користите Home Connect функциите.

Забелешка: Внимавајте на тоа, дека Home Connect функциите можат да се користат само во поврзување со Home Connect апликацијата. Информациите за заштита на податоци може да се повикаат во Home Connect апликацијата.

11 Преграда за ладење

Во преградата за ладење можете да чувате млечни производи, јајца, подготвени јадења, пекарски производи, отворени конзерви и кашкавали.
Температурата може да се поставува од 2 °C до 8 °C.
Со складирање во ладилникот можете да чувате и лесно расипливи намирници на краток и среден рок. Колку што е пониска избраната температура, толку подолго остануваат свежи намирниците.

11.1 Совети за складирање на намирници во преградата за ладење

- Складирајте само свежи и неотворени намирници.
- Чувајте ги намирниците херметички затворени или покриени.
- За да не влијаете врз циркулацијата на воздухот и да избегнете замрзнување на намирниците, истите не ставајте ги во директен контакт со задниот ѕид.
- Топлата храна и пијалаци оставете ги прво да се изладат.
- Внимавајте на наведениот датум за употреба или рокот на траење од страна на производителот.

11.2 Зони на ладење во преградата за ладење

Со циркулацијата на воздухот во преградата за ладење настануваат различни зони на ладење.

Најладна зона

Најладната зона е на преградната плоча и во сталак за врата за големи шишиња.

Совет: Во преградата за ладни намирници чувајте лесно расипливи намирници, на пр. риба, колбаси и месо.
→ *"Простор за разладување", Страница 77*

Најтопла зона

Најтоплата зона е најгоре покрај вратата.

Совет: Во најтоплата зона чувајте намирници кои не се многу чувствителни, на пр. кашкавал и путер. Кашкавалот и понатаму ја задржува аромата, а путерот може да се мачка.

12 Простор за разладување

Во преградата за ладни намирници можете да чувате свежи намирници подолго отколку во преградата за ладење.

Температурата во преградата за ладни намирници се одржува на околу 0 °C.
Ниската температура и оптималната влажност во преградата за ладни намирници обезбедуваат идеални услови за складирање на лесно расиплива храна.

12.1 Време на складирање во преградата за ладни намирници при 0 °C

Времето на складирање зависи од оригиналниот квалитет на вашата намирница.

Намирница	Време на складирање
Свежа риба, морски плодови	до 3 дена
Живина, месо (варено/печено)	до 5 дена
Телешко, свинско, јагнешко, колбаси (исечени парчиња)	до 7 дена
Димена риба, брокула	до 14 дена
Салата, коморач, кајсии, сливи	до 21 ден
Меко сирење, јогурт, изварка, матеница, карфиол	до 30 дена

13 Преграда за замрзнување

Во преградата за замрзнување можете да складирате замрзнати јадења, да замрзнувате намирници и да правите коцки мраз.
Температурата може да се поставува од –16 °C до –24 °C.
Долгорочното складирање на намирници треба да биде на –18 °C или под тоа.

Со складирање во замрзнувач можете долгорочно да складирате расипливи намирници. Ниските температури го забавуваат или стопираат расипувањето.

13.1 Капацитет на замрзнување

Капацитетот на замрзнување наведува која количина на намирници за колку часа целосно ќе се замрзне.
Податоците за капацитетот на замрзнување ќе ги најдете на спецификационата плочка.
→ *"Уред", Сл. 1 / 2 Страница 69*

Забелешка: Околу 24 часа пред ставање на свежа намирница, вклучете го Супер-замрзнување.
→ *"вклучување на Супер-замрзнување", Страница 73*

13.2 Совети за складирање на намирници во преградата за замрзнување

- Чувајте ги намирниците херметички затворени.
- Намирниците што треба да се замрзнат не ги допирајте со веќе замрзнатите намирници.
- Распределете ги намирниците на голема површина во садовите за замрзнати производи.
- За да може воздухот непрекинато да циркулира во уредот, вметнете го садот за замрзнати намирници до крај.

13.3 Совети за замрзнување на свежи намирници

- Замрзнувајте само свежи и беспрекорни намирници.
- Замрзнувајте ги намирниците по порции.

- Подготвената храна е пососодветна од сировата храна.
- Пред замрзнување измијте го, исечкајте го и избланширајте го зеленчукот.
- Пред замрзнување измијте го овошјето, извадете ги семките и евентуално излупете го, а може и да се додаде шеќер или раствор аскорбинска киселина.
- Храна погодна за замрзнување е на пр. пекарски производи, риба и морски плодови, месо, дивеч и живина, јајца без лушпа, кашкавал, путер, изварка, готови јадења и остатоци од јадења.
- Храна несоодветна за замрзнување е на пр. зелена салата, ротквица, јајца со лушпа, грозје, црвени јаболка и круши, јогурт, павлака, хопла и мајонез.

Пакување на замрзнатите производи

Соодветниот материјал за пакување и правилниот вид на пакување се одлучувачки фактори за одржување на квалитетот на производот и избегнување на ладни изгореници.

1. Ставете ги намирниците во пакувањето.
2. Истиснете го воздухот.
3. Херметички затворете го пакувањето, за намирницата да не го изгуби вкусот или да не се исуши.
4. На пакувањето напишете ја содржината и датумот на замрзнување.

13.4 Рок на траење на замрзната храна на –18 °C

Намирница	Време на складирање
Риба, колбаси, подготвени јадења, печива	до 6 месеци
Живина, месо	до 8 месеци
Зеленчук, овошје	до 12 месеци

Печатениот календар за замрзнувач го покажува максималното време на складирање во месеци на постојана температура од –18 °C.

13.5 Методи на одмрзнување за замрзнати намирници

⚠ **ВНИМАНИЕ**

Опасност од наштетување на здравјето!

При одмрзнување може да се создадат бактерии и да се расипе намирницата за замрзнување.

- ▸ Одмрзнатата храна не ја замрзнувајте повторно.
- ▸ Одново замрзнете дури по варење или пржење.
- ▸ Не надминувајте го максималниот период на складирање.

- Одмрзнете ги животинските намирници во преградата за ладење, на пр. риба, месо, кашкавал и изварка.
- Одмрзнувајте го лебот на собна температура.
- Храната за непосредно консумирање подгответе ја во микробранова, во рерна или на поле за готвење.

14 Одмрзнување

14.1 Одмрзнување во преградата за ладење

Преградата за ладење автоматски се одмрзнува.

14.2 Одмрзнување во преградата за ладни намирници

Преградата за ладни намирници автоматски се одмрзнува.

14.3 Одмрзнување во преградата за замрзнување

Со целосно автоматскиот NoFrost-систем преградата за замрзнување останува без мраз. Нема потреба од одмрзнување.

15 Чистење и нега

Непристапните места треба да ги чисти корисничката служба. Чистењето што го извршува корисничката служба се наплаќа.

15.1 Подготовка на уредот за чистење

1. Исклучете го уредот.
→ *Страница 72*
2. Исклучете го уредот од струја. Извадете го приклучокот на струјниот кабел или осигурувачот од кутијата со осигурувачи.
3. Извадете ги сите намирници и причувајте ги на студено место. Доколку имате, ставете фреон врз намирниците.
4. Извадете ги сите делови од опремата и додатоци од уредот.
→ *Страница 81*

15.2 Чистење на уредот

⚠ ПРЕДУПРЕДУВАЊЕ
Опасност од струен удар!
Навлезената влага може да предизвика струен удар.
- ▸ Не користете чистачи на пареа или под висок притисок, за да го чистите уредот.
- ▸ Никогаш не го користете уредот со влажни раце.

Течност во осветлувањето или контролните елементи може да биде опасна.
- ▸ Водата од плакнењето не смее да навлезе во осветлувањето или во контролните елементи.

НАПОМЕНА
Несоодветните средства за чистење можат да ги оштетат површините на уредот.
- ▸ Не користете тврди абразивни сунѓери и сунѓери за чистење.
- ▸ Не користете јаки или абразивни средства за чистење.
- ▸ Не користете средства за чистење со голем процент на алкохол.

Остри или зашилени предмети ќе ја оштетат шината на полицата на вратата.
- ▸ Никогаш не користете остри или зашилени предмети за чистење на шината на полицата на вратата, на пр. ножеви.

Ако ги чистите деловите од опремата и додатоците во машина за садови, тие може да се деформираат или обојат.
- ▸ Никогаш не чистите делови од опремата и додатоци во машина за садови.

1. Подгответе го уредот за чистење.
→ *Страница 80*
2. Уредот, деловите од опремата, додатоците и дихтунзите на вратите чистете ги со крпа, млака вода и малку pH-неутрален сјај.

3. Потоа темелно избришете со мека сува крпа.
4. Вметнете ги деловите од опремата и вградете ги отстранливите делови од уредот.
5. Електрично приклучување на уредот. →*Страница 14*
6. Ставете ја замрзнатата храна.

15.3 Отстранување на деловите од опремата

Ако сакате темелно да ги исчистите деловите од опремата, извадете ги од вашиот уред.

Вадење на полицата

▸ Подигнете ја однапред полицата ①, извлечете ја и извадете ја ②.
→*Сл.* **7**

Вадење на сталакот за врата

▸ Подигнете го напред ① и извадете го ② сталакот за врата.
→*Сл.* **8**

Вадење на полицата на вратата

▸ Подигнете го напред ① и извадете го ② сталакот за врата.
→*Сл.* **9**

Вадење на преградите за овошје и зеленчук

1. Извлечете ја преградата за овошје и зеленчук до крај.
2. Подигнете ја преградата за овошје и зеленчук однапред ① и извадете ја ②.
→*Сл.* **10**

Вадење на садот за чување на ладни намирници

1. Извлечете го садот за чување на ладни намирници до крај.
2. Подигнете го садот за чување на ладни намирници напред ① и извадете го ②.
→*Сл.* **11**

Вадење на садот за замрзнати производи

1. Извлечете го садот за замрзнати производи до крај.
2. Подигнете го садот за замрзнати производи напред ① и извадете го ②.
→*Сл.* **12**

15.4 Демонтирање на деловите од уредот

Ако сакате темелно да го исчистите вашиот уред, можете да демонтирате одредени делови од уредот од вашиот уред.

Демонтирање на полицата над преградата за овошје и зеленчук

1. Извадете го садот за овошје и зеленчук. →*Страница 81*
2. Извадете го садот за складирање.
3. Поместете ја полицата над садот за овошје и зеленчук и капакот на садот за овошје и зеленчук малку нанапред.
4. Турнете го регулаторот на влажност надесно.
5. Подигнете го капакот на садот за овошје и зеленчук ①, поместете го наназад ② и извадете го надолу.
→*Сл.* **13**
6. Подигнете ја полицата над преградата за овошје и зеленчук однапред ① и извадете ја ②.
→*Сл.* **14**

Забелешка: Кога ја враќате полицата над садот за овошје и зеленчук, проверете дали капакот на садот за овошје и зеленчук е правилно поставен. Капакот на садот за овошје и зеленчук обезбедува рамномерна распределба на воздухот и оптимално ладење.

Отстранување на шината на садот

- Ослободете го држачот и извадете ја шината на садот.
  → *Сл.* **15**

16 Отстранете ги пречките

Малите пречки на машината можете самостојно да ги отстраните. Користете ги информациите за отстранување на пречки пред да се обратите до корисничката служба. На тој начин ќе избегнете непотребни трошоци.

⚠ ПРЕДУПРЕДУВАЊЕ
Опасност од струен удар!
Несоодветни поправки се опасни.
- Само обучен стручен персонал смее да прави поправки на уредот.
- За поправка на уредот смеат да се користат само оригинални резервни делови.
- Ако струјниот кабел или кабелот за поврзување на уредов е оштетен, мора да се замени со специјален струен кабел или специјален кабел за поврзување уред којшто е достапен од производителот или од корисничката служба.

Дефект	Причина и решавање проблеми
Уредот не лади, приказите и осветлувањето светат.	Вклучен е режимот за изложување. **1.** Исклучете го уредот. →*Страница 72* **2.** Почекајте 2 минути. **3.** Повторно вклучете го уредот. **4.** Почекајте 1 минута и потоа задржете го **super** (Преграда за ладење), додека не се слушнат 4 звучни сигнали. **5.** По кратко време, проверете дали вашиот уред лади.
LED-осветлувањето не функционира.	Можни се различни причини. ▸ Повикајте ја сервисната служба. Бројот на сервисната служба можете да го најдете во приложената листа на сервисни служби.
Разладниот уред се вклучува почесто и подолго.	Уредот почесто се отвора. ▸ Вратата од уредот не ја отворајте непотребно.
	Надворешните отвори за вентилација се покриени. ▸ Отстранете ги пречките пред надворешните отвори за вентилација.
	Нема дефект. Современите ладилници се вклучуваат почесто и имаат различни степени на капацитет со цел да се оладат поефикасно.

Дефект	**Причина и решавање проблеми**
Разладниот уред се вклучува почесто и подолго.	▸ Отстранете ги пречките пред надворешните отвори за вентилација. ▸ Ставете го уредот што е можно подалеку од грејни тела, шпорети и други извори на топлина. Избегнувајте долго изложување на уредот на директна сончева светлина. ▸ Само отворете ја вратата на уредот накратко колку што е потребно. ▸ Оставете топлата храна и пијалаци да се оладат пред да ги складирате.
Слој мраз се формира на задниот ѕид на преградата за ладење.	Нема дефект. Современите ладилници обезбедуваат уште порамномерна температура во преградата за ладење. Задниот wallид на преградата за ладење автоматски се одмрзнува во редовни интервали.  ▸ Само отворете ја вратата на уредот накратко колку што е потребно. ▸ Спакувајте ги намирниците херметички или покријте ги. ▸ Оставете топлата храна и пијалаци да се оладат пред да ги складирате. ▸ Секогаш оставајте простор меѓу намирниците и внатрешните ѕидови.
Страничните ѕидови на уредот се топли.	Нема дефект. Во страничните ѕидови поминуваат цевки што се загреваат за време на процесот на ладење. Мебелот што го допира уредот нема да се оштети од топлината. Нема потреба од преземање мерки.
Home Connect не функционира прописно.	Можни се различни причини. ▸ Одете на *www.home-connect.com*.
Се огласува предупредувачки тон, поставената температура на засегнатата преграда трепка и "alarm" трепка црвено. Алармот на вратата е вклучен.	Вратата од уредот е отворена. ▸ Затворете ја вратата од уредот.

Дефект	Причина и решавање проблеми
Се огласува предупредувачки тон, поставената температура (преградата за замрзнување) трепка и "alarm" трепка црвено. Алармот за температура е вклучен.	Можни се различни причини. ▸ Притиснете на **alarm**. ✔ Алармот ќе се исклучи.
	Надворешните отвори за вентилација се покриени. ▸ Отстранете ги пречките пред надворешните отвори за вентилација.
	Се стават поголеми количини на свежи намирници. ▸ Не надминувајте го капацитетот на замрзнување. → *"Капацитет на замрзнување", Страница 78*
Температурата многу отстапува од поставката.	Можни се различни причини. **1.** Исклучете го уредот. →*Страница 72* **2.** Повторно вклучете го уредот по околу 5 минути. ▸ Ако температурата е превисока, проверете ја повторно по неколку часа. ▸ Ако температурата е прениска, проверете ја повторно следниот ден.
На површината на уредот и деловите во уредот се создава кондензирана вода.	Содржаната вода во потопол и повлажен воздух кондензира на поладните делови од уредот. **1.** Избришете го одмрзнатата вода со мека и сува крпа. **2.** Отворајте ја вратата на уредот што е можно пократко. **3.** Внимавајте вратата во уредот да биде правилно затворена.
Уредот зуе, жубори, бучи, клокоти, кликнува или крцка.	Нема дефект. Некој мотор работи, на пр. единица за ладење, вентилатор. Средството за ладење тече низ цевките. Моторот, прекинувачите или магнетните вентили вклучуваат или исклучуваат. Се одвива автоматско одмрзнување. Нема потреба од преземање мерки.
Уредот произведува звуци.	Уредот стои нерамно. ▸ Израмнете го уредот со помош на либела и ногарките на завртување.
	Уредот не е самостоен. ▸ Одржувајте ги минималните растојанија на уредот.
	Деловите од опремата се нишаат или заглавуваат. ▸ Проверете ги деловите од опремата што се вадат и евентуално вметнете ги.
	Шишињата или садовите се допираат. ▸ Одвојте ги шишињата или садовите еден од друг.
	Супер-замрзнување е вклучено. Нема потреба од преземање мерки.

16.1 Прекин на струјата

За време на прекин на струјата температурата во уредот се зголемува, а со тоа се намалува времето на складирање и се намалува квалитетот на замрзнатите намирници.
На нашата веб-страница во техничките податоци за вашиот уред ќе ги најдете времето за складирање при чување на замрзната храна.

Забелешки

- За време на прекин на струјата отворајте го уредот што е можно помалку и не ставајте дополнително намирници.
- Проверете го квалитетот на намирниците веднаш по падот на струјата.
  – Отстранете ја замрзнатата намирница која е одмрзната или е потопла од 5 °C.
  – Малку одмрзнатите намирници сварете ги или испечете ги или изедете ги или повторно замрзнете ги.

17 Складирање и отстранување

17.1 Вадење на уредот од употреба

1. Исклучете го уредот. → *Страница 72*
2. Исклучете го уредот од струја. Извадете го приклучокот на струјниот кабел или осигурувачот од кутијата со осигурувачи.
3. Извадете ги сите намирници.
4. Исчистете го уредот. → *Страница 80*
5. **НАПОМЕНА –** Заглавените предмети меѓу вратата и куќиштето може да ги оштетат шарките на вратата.
   - ▸ Отворете ја вратата до степен да може сама да стои отворена.
   - ▸ Не заглавувајте предмети меѓу вратата и куќиштето.

   За да обезбедите вентилација во внатрешниот дел, оставете го отворен уредот.

17.2 Отстранување на стариот уред

Со соодветно фрлање во отпад може повторно да се искористат вредни суровини.

⚠ ПРЕДУПРЕДУВАЊЕ
Опасност од наштетување на здравјето!
Децата може да се заглават во уредот и да дојдат во животна опасност.
- ▸ Не ги вадете полиците и садовите од уредот, за на децата да им го отежнете влегувањето.
- ▸ Децата држете ги подалеку од стариот уред.

⚠ ПРЕДУПРЕДУВАЊЕ
Опасност од пожар!
При оштетување на цевките може да истечат запаливо разладно средство и штетни гасови и да се запалат.
- ▸ Не оштетувајте ги цевките за средство за ладење и изолацијата.

1. Извлечете го приклучокот на кабелот за струја.
2. Одвојте го кабелот за струја.
3. Отстранете го уредот согласно прописите за животна средина. Информации за тековните начини на фрлање во отпад можете да добиете од специјализиран продавач и од регионалните или градските власти.

18 Сервисна служба

Може да набавите оригинални резервни делови од нашата служба за корисници кои се соодветни за функцијата и со можност за складирање до 15 години откако вашиот уред ќе биде пуштен на пазарот.
За повеќе информации, контактирајте со нашата служба за корисници.
Подетални информации за траењето на гарантниот период и гарантните услови во вашата земја може да добиете со скенирање на QR-кодот на приложениот документ за детали за контакт на контакт центарот и условите за гаранција, од нашата сервисна служба, вашиот дилер или на нашата веб-страница.
Деталите за контакт на сервисната служба може да ги најдете со скенирање на QR-кодот на приложениот документ за за детали за контакт на контакт центарот и условите за гаранција или на нашата веб-страница.

18.1 Број на производ (E-Nr.), сериски број (FD) и секвентен број (Z-Nr.)

Кога ќе се јавите во сервисната служба, наведете го бројот на производ (E-Nr.), производниот број (FD) и серискиот број (Z-Nr.), што ќе ги најдете на спецификационата плочка на уредот.
→ *"Уред", Сл.* **1** / 2 *Страница 69*
За повторно брзо да ги најдете податоците за уредот и телефонскиот број на сервисната служба, можете да ги запишете овие податоци.

19 Технички податоци

Средствата за ладење, корисните содржини и другите технички податоци се наоѓаат на спецификационата плочка.
→ *"Уред", Сл.* **1** / 2 *Страница 69*

19.1 Информации за бесплатен и слободен софтвер

Овој производ содржи софтверски компоненти, коишто се лиценцирани како лиценциран софтвер од страна на сопственикот на авторските права.
Соодветните информации за лиценците се зачувани на апаратот за домаќинство. До соодветните информации за лиценци може да се пристапи и преку апликацијата Home Connect: „Профил -> Правни напомени -> Информации за лиценци“. [1] Информациите за лиценци може да ги преземете и на веб-сајтот на брендот на производот. (Побарајте го моделот на машината и дополнителните документи на веб-сајтот на производот.) Соодветните информации можете да ги побарате и на ossrequest@bshg.com или BSH Hausgeräte GmbH, Carl-Wery-Str. 34, D-81739 München.
ИЗасегнатиот изворен код е достапен по потреба.
Барањето испратете го на ossrequest@bshg.com или BSH Hausgeräte GmbH, Carl-Wery-Str. 34, D-81739 München.
Предмет: „OSSREQUEST“
Трошоците за обработка на барањето ви се внесени во фактура.
Оваа понуда важи три години од датумот на купување одн. најмалку за временскиот период, во кој нудиме

[1] Во зависност од карактеристиките на уредот

поддршка и резервни делови за соодветниот уред.

20 Изјава за сообразност

Со ова BSH Hausgeräte GmbH изјавува дека уредот со Home Connect функции е во согласност со основните барања и со останатите релевантни одредби на директивата 2014/53/EU.
Детална RED изјава за сообразност ќе најдете на интернет на *www.bosch-home.com* страницата за производи за вашиот уред во полето за дополнителни документи.

CE

2,4-GHz опсег (2400–2483,5 MHz): макс. 100 mW
5-GHz-опсег (5150–5350 MHz + 5470–5725 MHz): макс. 150 mW

	BE	BG	CZ	DK	DE	EE	IE	EL	ES
	FR	HR	IT	CY	LI	LV	LT	LU	HU
	MT	NL	AT	PL	PT	RO	SI	SK	FI
	SE	NO	CH	TR	IS	UK (NI)			
5-GHz WLAN (Wi-Fi): Само за употреба во внатрешни простории.									

AL	BA	MD	ME	MK	RS	UK	UA
5-GHz WLAN (Wi-Fi): Само за употреба во внатрешни простории.							

Many thanks for choosing a Bosch home appliance!

Register your new appliance now on MyBosch and benefit directly from:

- **Expert advice and tips to make the most of your appliance**
- **Options for warranty extension**
- **Discounts on spare parts and accessories**
- **Digital information for use and all appliance data to hand**
- **Easy access to Bosch Home Appliance Service**

Simple to register, free of charge – including on mobile devices:
www.bosch-home.com/welcome

Need some help? You can find it here.

Expert advice on your Bosch home appliances, help with problems or repairs by professionals from Bosch.

Discover all the different ways Bosch can assist you:
www.bosch-home.com/service

The contact details of all countries are listed in the attached service directory.

BSH Hausgeräte GmbH
Carl-Wery-Straße 34
81739 München, GERMANY
www.bosch-home.com

A Bosch Company

8001379728 (060615)
sq, sr, mk

tehnoteka

https://cenoteka.rs

Ovaj dokument je originalno proizveden i objavljen od strane proizvođača, brenda Bosch, i preuzet je sa njihove zvanične stranice. S obzirom na ovu činjenicu, Cenoteka ističe da ne preuzima odgovornost za tačnost, celovitost ili pouzdanost informacija, podataka, mišljenja, saveta ili izjava sadržanih u ovom dokumentu.

Napominjemo da Cenoteka nema ovlašćenje da izvrši bilo kakve izmene ili dopune na ovom dokumentu, stoga nismo odgovorni za eventualne greške, propuste ili netačnosti koje se mogu naći unutar njega. Cenoteka ne odgovara za štetu nanesenu korisnicima pri upotrebi netačnih podataka. Ukoliko imate dodatna pitanja o proizvodu, ljubazno vas molimo da kontaktirate direktno proizvođača kako biste dobili sve detaljne informacije.

Za najnovije informacije o ceni, dostupnim akcijama i tehničkim karakteristikama proizvoda koji se pominje u ovom dokumentu, molimo posetite našu stranicu klikom na sledeći link:

https://cenoteka.rs/p/bosch-kombinovani-frizider-kgn56xidk/