tehnoteka

https://cenoteka.rs

# Uputstvo za upotrebu

## BOSCH aparat za kafu TQE81703 Vero Cafe




Cenoteka je online destinacija za upoređivanje cena i karakteristika bele tehnike, potrošačke elektronike i IT uređaja kod trgovinskih lanaca i internet prodavnica u Srbiji. Naša stranica vam omogućava da istražite najnovije informacije, detaljne karakteristike i konkurentne cene proizvoda.

Posetite nas i uživajte u ekskluzivnom iskustvu pametne kupovine klikom na link:

https://cenoteka.rs/p/bosch-aparat-za-kafu-tqe81703-vero-cafe/

BOSCH

**Register** your new appliance now at MyBosch and enjoy benefits free of charge:
**bosch-home.com/welcome**

MyBosch

# Fully automatic espresso machine

**Series 8**
**TQE81...**


| | | | |
|---|---|---|---|
| **[sl]** | Navodila za uporabo | Popolnoma avtomatski kavni aparat | 7 |
| **[hr]** | Upute za upotrebu | Potpuno automatizirani aparat za kavu | 38 |
| **[sr]** | Uputstvo za upotrebu | Potpuno automatizovan aparat za kafu | 69 |
| **[mk]** | Упатство за употреба | Целосно автоматски еспресо апарат | 100 |
| **[sq]** | Manuali i përdorimit | Aparat kafeje plotësisht automatik | 132 |

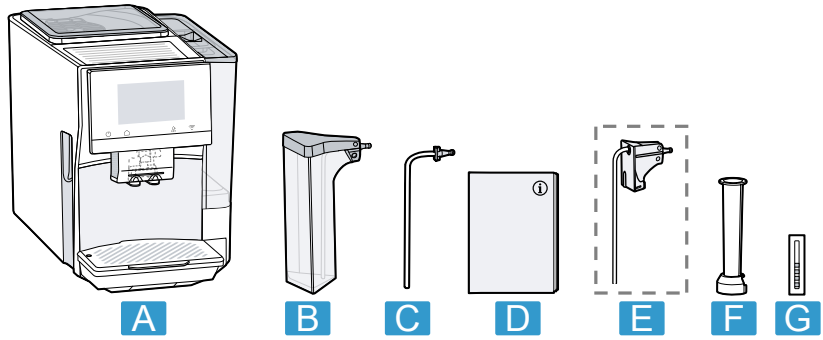


1

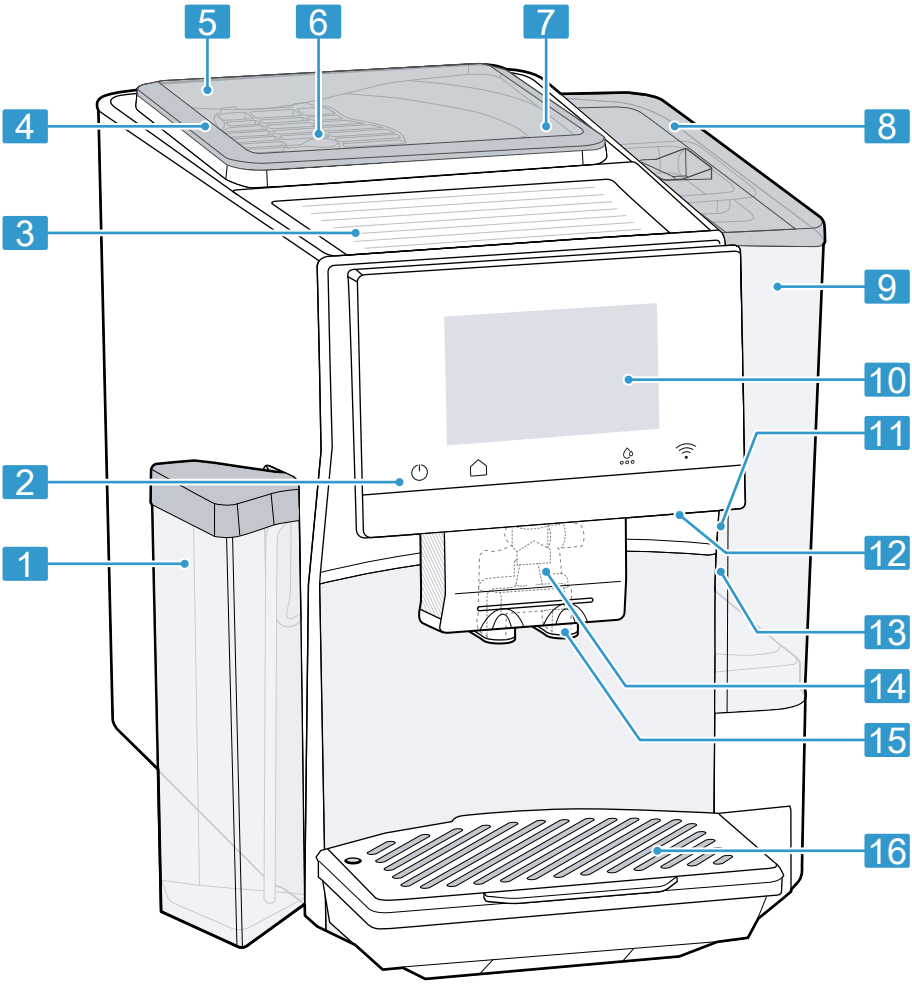


2

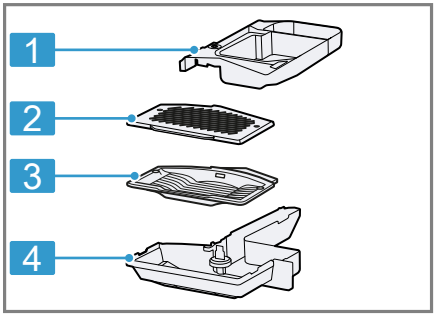


3

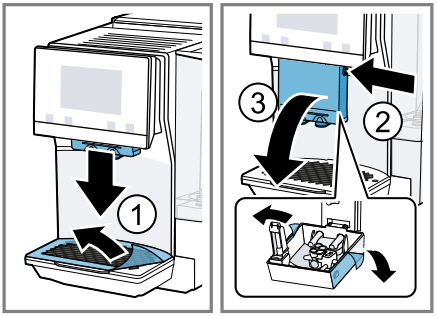


4

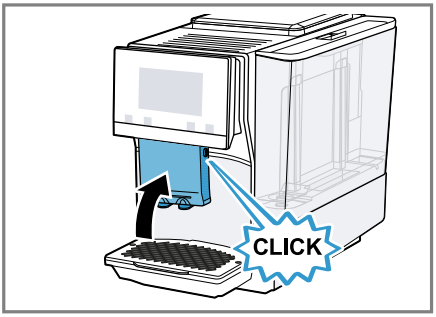


5

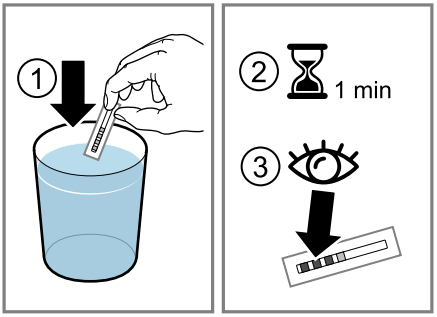


6

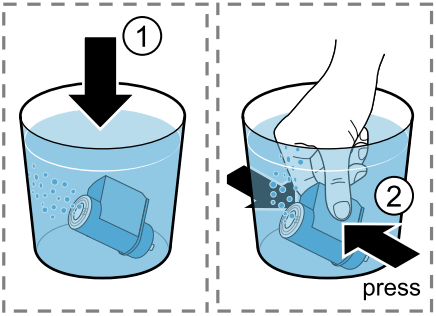


7

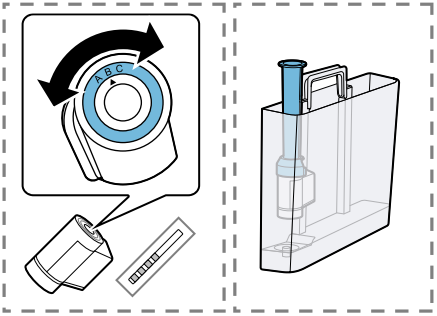


8

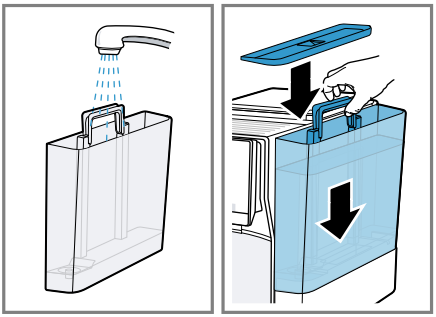

9

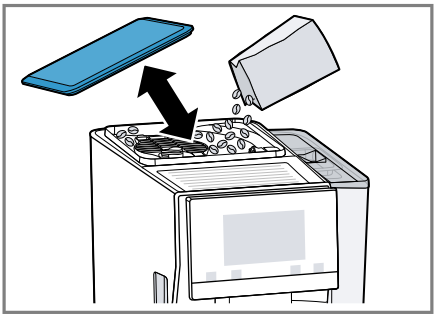

10

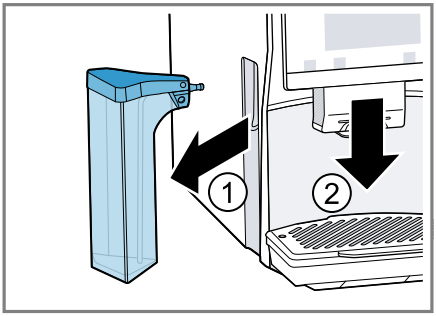


11

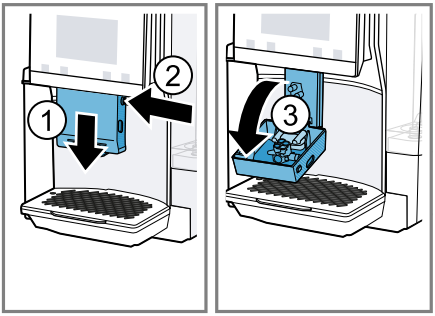


12

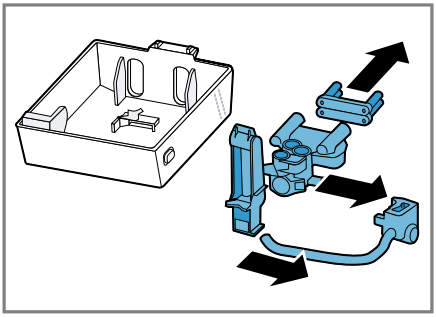

13

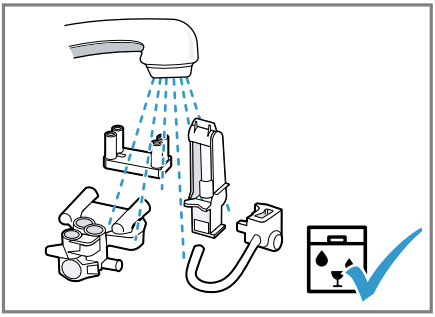

14

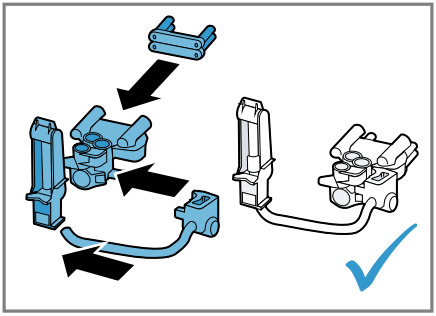

15

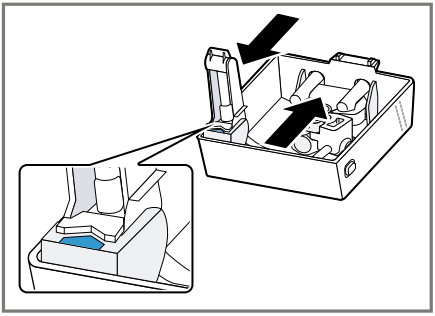

16

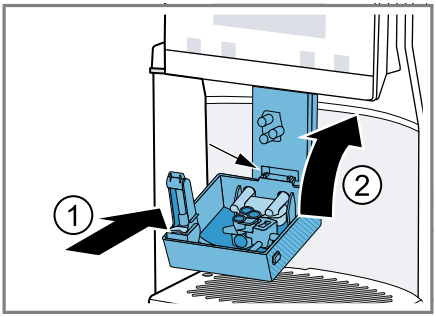


17

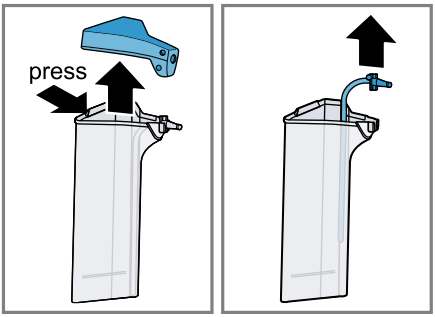


18

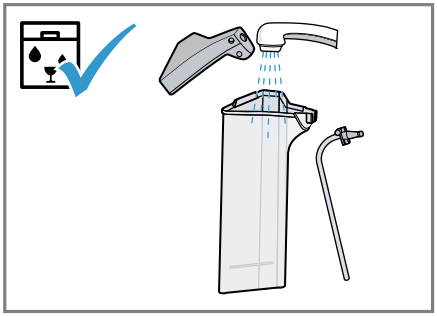

19

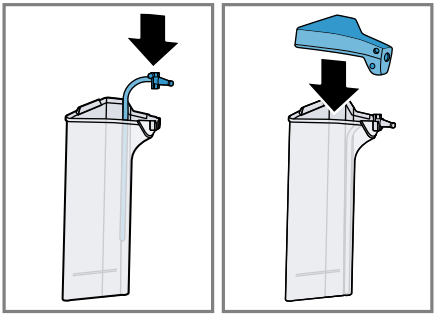

20

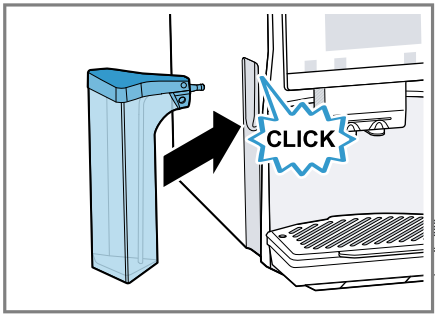


21

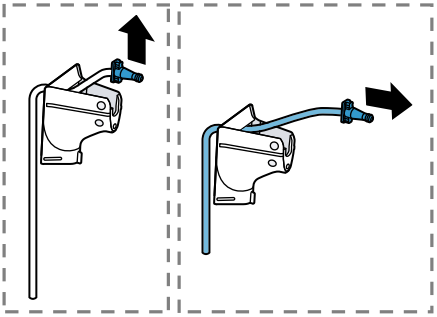

22

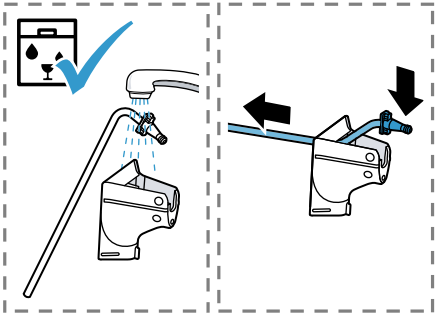

23

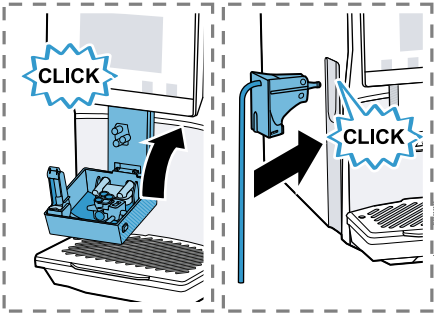


24

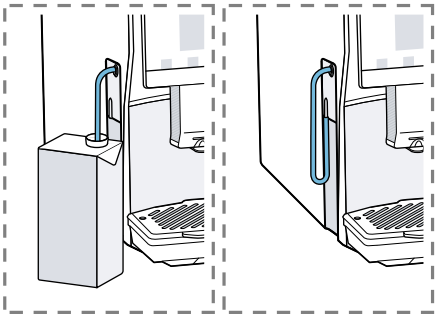

25

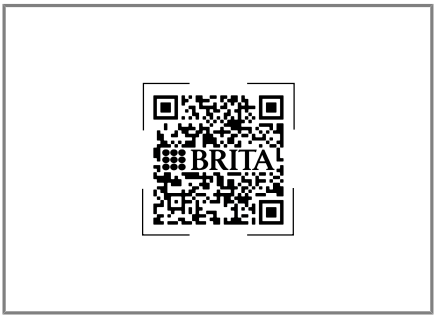


26

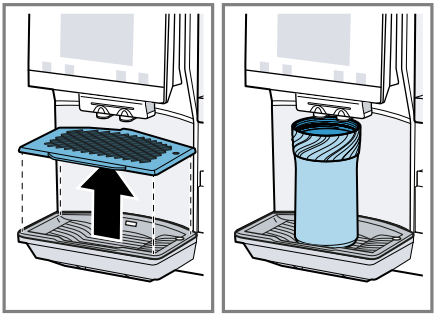

27

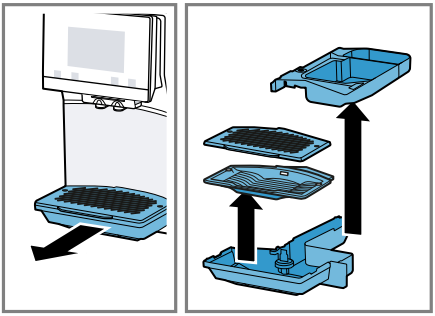

28

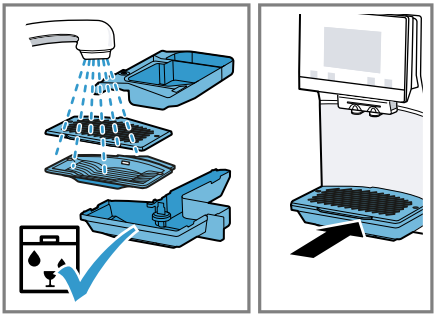

29

**Dodatne informacije in pojasnila lahko najdete na spletu. Odčitajte kodo QR na naslovnici.**



# Kazalo


**1 Varnost ..... 8**
1.1 Definicija opozorilnih besed ..... 8
1.2 Splošna navodila ..... 8
1.3 Namenska uporaba ..... 8
1.4 Omejitev kroga uporabnikov .... 9
1.5 Varnostna navodila ..... 9

**2 Varstvo okolja in varčevanje .... 12**
2.1 Odlaganje embalaže novega aparata ..... 12
2.2 Varčevanje z energijo ..... 12

**3 Namestitev in priključitev ..... 12**
3.1 Obseg dobave ..... 12
3.2 Postavitev in priključitev stroja ..... 13

**4 Spoznavanje ..... 13**
4.1 Aparat ..... 13
4.2 Posoda za izmet ..... 13
4.3 Upravljalno polje ..... 13

**5 Pribor ..... 14**

**6 Pred prvo uporabo ..... 14**
6.1 Priprava in čiščenje aparata ... 15
6.2 Določanje trdote vode ..... 15
6.3 Pregled stopnje trdote vode ... 15
6.4 Uporaba vodnega filtra ..... 16
6.5 Prva uporaba ..... 16
6.6 Splošna navodila ..... 16

**7 Osnovno upravljanje ..... 17**
7.1 Vklop ali izklop aparata ..... 17
7.2 Priprava napitka ..... 17
7.3 Pripravljanje napitka za dve skodelici hkrati ..... 19
7.4 Priprava "Napitki XL" ..... 19
7.5 "doubleShot" in "tripleShot" [1] ... 19
7.6 Slow Brew in Cold Brew ..... 19

**8 Priljubljene ..... 19**
8.1 Shranjevanje napitka iz izbire napitka ..... 20
8.2 Shranjevanje napitka v meniju ..... 20
8.3 Sprememba nastavitev za napitke ..... 20
8.4 Brisanje priljubljenega programa ..... 20
8.5 Razvrstitev priljubljenih programov ..... 20

**9 Mlin ..... 20**
9.1 Nastavitev stopnje mletja ..... 20

**10 Otroško varovalo ..... 21**
10.1 Vklop otroškega varovala ..... 21
10.2 Izklop otroškega varovala ..... 21

**11 Funkcija predgretja skodelic . 21**
11.1 Aktiviranje in deaktiviranje grelca skodelic ..... 21
11.2 Uporaba funkcije "Funkcija predgretja skodelic" ..... 21

**12 Home Connect ..... 21**
12.1 Nastavitev Home Connect .... 22
12.2 Nastavitve Home Connect .... 22
12.3 Upravljanje aparata z aplikacijo Home Connect ..... 23
12.4 Daljinska diagnoza ..... 24
12.5 Posodobitev programske opreme ..... 24
12.6 Varstvo podatkov ..... 24

**13 Osnovne nastavitve ..... 25**
13.1 Sprememba osnovnih nastavitev ..... 25
13.2 Pregled osnovnih nastavitev ..... 25


[1] Glede na napitek

**14 Čiščenje in nega ..... 26**
14.1 Primernost za pomivanje v pomivalnem stroju ..... 26
14.2 Čistila ..... 27
14.3 Čiščenje aparata ..... 27
14.4 Čiščenje posode za izmet in posode za kavni ostanek ..... 28
14.5 Čiščenje posode za mleko ... 28
14.6 Servisni programi ..... 28
**15 Odpravljanje motenj ..... 30**
**16 Transport, skladiščenje in odstranjevanje ..... 35**
16.1 Aktivirajte "Praznjenje preostale vode" ..... 35
16.2 Odstranitev starega aparata v odpad ..... 35
**17 Servisna služba ..... 35**
17.1 Številka izdelka (E-Nr.), proizvodna številka (FD) in številna številka (Z-Nr.) ..... 35
**18 Tehnični podatki ..... 36**
18.1 Informacije o brezplačni programski opremi in opremi Open Source ..... 36
**19 Izjava o skladnosti ..... 37**

# ⚠ 1 Varnost

Upoštevajte naslednja varnostna navodila.

## 1.1 Definicija opozorilnih besed

Tu boste našli pomen opozorilnih besed, uporabljenih v teh navodilih.

**⚠ OPOZORILO**
Upoštevajte ta navodila, da preprečite možne težke ali smrtno nevarne poškodbe.

**POZOR**
Upoštevajte ta navodila, da preprečite škodo na aparatu ali drugo materialno škodo.

**Opomba:** To vas opozarja na pomembne informacije.

## 1.2 Splošna navodila

- Skrbno preberite ta navodila.
- Navodila za uporabo in informacije o izdelku shranite za kasnejšo uporabo ali za novega lastnika.
- Če opazite poškodbo zaradi transporta, aparata ne priključite.

## 1.3 Namenska uporaba

Aparat uporabljajte samo:
- Za pripravo vročih napitkov.

- za pripravo hladno kuhanih napitkov;
- v zaprtih prostorih v gospodinjstvu in podobnih primerih uporabe, npr.: v kuhinjskem območju za zaposlene v podjetjih, pisarnah in drugih delovnih okoljih; v kmetijskih obratih; za stranke v hotelih, motelih in drugih običajnih bivanjskih okoljih; pri nočitvah z zajtrkom.
- do najvišje nadmorske višine 2000 m.

## 1.4 Omejitev kroga uporabnikov

Ta aparat lahko otroci, starejši od 8 let, ter osebe z zmanjšanimi fizičnimi, senzoričnimi ali duševnimi sposobnostmi ali osebe, ki ne razpolagajo z izkušnjami in/ali znanjem uporabljajo le, ko so pod nadzorom, ali če so bili poučeni o varni uporabi in so razumeli nevarnosti, ki izhajajo iz uporabe aparata.
Otroci se ne smejo igrati z aparatom.
Otroci ne smejo čistiti ali vzdrževati aparata, razen če so stari več kot 8 let in so pod nadzorom.
Otroci, mlajši od 8 let, naj se ne približujejo aparatu in priključnemu kablu.

## 1.5 Varnostna navodila

**⚠ OPOZORILO – Nevarnost zadušitve!**
Otroci se lahko zavijejo v embalažo ali pa si slednje potegnejo preko glave in se tako zadušijo.
- ▸ Poskrbite, da otroci ne bodo prišli v stik z embalažnim materialom.
- ▸ Ne dovolite otrokom, da se igrajo z embalažnim materialom.

Otroci lahko vdihnejo ali pogoltnejo majhne dele in se tako zadušijo.
- ▸ Poskrbite, da otroci ne bodo prišli v stik z majhnimi deli.
- ▸ Ne dovolite otrokom, da se igrajo z majhnimi deli.

**⚠ OPOZORILO – Nevarnost električnega udara!**
Nestrokovna vgradnja je nevarna.
- ▸ Pri priključitvi in uporabi aparata obvezno upoštevajte podatke na tipski ploščici.

- ▸ Aparat je dovoljeno priključiti na električno omrežje z izmeničnim tokom le preko ozemljene vtičnice, ki je instalirana v skladu s predpisi.
- ▸ Sistem ozemljitve hišne električne napeljave mora biti instaliran v skladu s predpisi.

Poškodovan aparat ali poškodovan omrežni priključni kabel je nevaren.

- ▸ Nikoli ne uporabljajte poškodovanega aparata.
- ▸ Nikoli ne uporabljajte aparata s počeno ali zlomljeno površino.
- ▸ Nikoli ne vlecite za priključni kabel, da izklučite aparat iz električnega omrežja. Vedno vlecite za vtič omrežnega priključnega kabla.
- ▸ Če je aparat ali omrežni priključni kabel v okvari, takoj izvlecite vtič omrežnega priključnega kabla iz vtičnice ali izklopite varovalko v omarici z varovalkami.
- ▸ Pokličite pooblaščeni servis. →*Stran 35*

Nestrokovna popravila so nevarna.

- ▸ Popravila aparata sme izvajati samo izšolano strokovno osebje.
- ▸ Za popravilo aparata je dovoljeno uporabljati samo originalne nadomestne dele.
- ▸ Če se omrežni priključni vodnik aparata poškoduje, ga mora zamenjati proizvajalec ali njegova servisna služba ali podobna kvalificirana oseba, da se izognete nevarnostim.

Vdirajoča vlaga lahko povzroči električni udar.

- ▸ Aparata ali omrežnega priključnega vodnika nikoli ne potopite v vodo.
- ▸ Na vtično povezavo aparata ne sme priti tekočina.
- ▸ Aparat uporabljajte samo v zaprtih prostorih.
- ▸ Aparata nikoli ne izpostavljajte visokim temperaturam in vlagi.
- ▸ Za čiščenje aparata ne uporabljajte parnega čistilnika ali visokotlačnega čistilnika.

### ⚠ OPOZORILO – Nevarnost požara!

Aparat se močno segreje.

- ▸ Poskrbite za zadostno zračenje aparata.
- ▸ Aparata nikoli ne uporabljajte v omari.

Uporaba podaljšanega električnega kabla in nedovoljenih adapterjev je nevarna.

- ▸ Ne uporabljajte podaljškov ali električnih razdelilnikov.

- Uporabljajte samo adapterje in omrežne priključne vode, ki jih je odobril proizvajalec.
- Če je omrežni priključni vod prekratek in daljši omrežni priključni vod ni na voljo, se obrnite na usposobljenega električarja, ki bo prilagodil hišno instalacijo.

### ⚠ OPOZORILO – Nevarnost opeklin!

Nekateri deli aparata se zelo segrejejo.

- Nikoli se ne dotikajte vročih delov aparata.
- Po uporabi počakajte, da se vroči deli aparata ohladijo, preden se jih dotaknete.

### ⚠ OPOZORILO – Nevarnost oparin!

Sveže pripravljeni napitki so zelo vroči.

- Po potrebi pustite, da se napitki ohladijo.
- Preprečite stik kože z iztekajočimi tekočinami in paro.

Nenameren daljinski zagon prek aplikacije Home Connect lahko privede do opeklin.

- Med pripravo napitkov ne segajte pod odmernik za pijačo.
- Osebe, zlasti otroci, naj ne bodo v bližini aparata.

### ⚠ OPOZORILO – Nevarnost poškodb!

Nepravilna uporaba aparata lahko ogrozi uporabnika.

- Da se izognete poškodbam, aparat uporabljajte samo v namene, za katere je bil izdelan.

Ukleščenje prstov pri zapiranju vrat aparata.

- Pri zapiranju vrat aparata pazite na prste.

Mlin se vrti.

- Nikoli ne sezite v mlin.

### ⚠ OPOZORILO – Nevarnost: magnetizem!

Aparat vsebuje trajne magnete. Ti lahko vplivajo na elektronske vsadke, kot so srčni spodbujevalniki ali inzulinske črpalke.

- Osebe z elektronskimi vsadki morajo biti od aparata oddaljene vsaj 10 cm.

**⚠ OPOZORILO – Nevarnost ogroženosti zdravja!**
Med postopkom filtriranja lahko pride do rahlega zvišanja ravni kalija, kar lahko vpliva na bolnike na dializi in bolnike z boleznijo ledvic.
- ▸ Če imate bolezen ledvic ali ste na posebni dieti za uravnavanje kalija, se pred uporabo posvetujte z zdravnikom.

Umazanija na aparatu lahko ogrozi vaše zdravje.
- ▸ Upoštevajte navodila za čiščenje za higieno aparata.

Voda iz krogotoka za toplo vodo lahko ogrozi vaše zdravje.
- ▸ Aparat uporabljajte izključno s svežo, hladno pitno vodo brez ogljikovega dioksida.

# 2 Varstvo okolja in varčevanje

## 2.1 Odlaganje embalaže novega aparata

Material embalaže je okolju prijazen in primeren za ponovno uporabo.
- ▸ Posamezne sestavne dele ločeno sortirajte v odpad.

## 2.2 Varčevanje z energijo

Če upoštevate te napotke, bo vaš aparat porabil manj električne energije.

Interval za samodejni izklop nastavite na najmanjšo vrednost.
- ✔ Če aparata ne uporabljate, se ta prej izklopi.
  → *"Osnovne nastavitve", Stran 25*

Priprave napitka ne prekinjajte.
- ✔ Segreta količina vode ali mleka se optimalno porabi.

Vodni kamen redno odstranjujte iz aparata.
- ✔ Obloge vodnega kamna povečajo porabo energije.

# 3 Namestitev in priključitev

## 3.1 Obseg dobave

Ko razpakirate vse dele, jih preverite, če so se ob transportu poškodovali. Preverite tudi popolnost obsega dobave.

**Opomba:** Glede na tip aparata je priložen različen pribor. Ta pribor je označen s črtkanim okvirjem.

→ *Sl.* **1**

| | |
|---|---|
| A | Popolnoma avtomatski kavni aparat |
| B | Posoda za mleko |
| C | Cev za mleko |
| D | Navodila za uporabo |
| E | Adapter za posodo za mleko [1] |
| F | Pripomoček za vstavljanje vodnega filtra |
| G | Listič za preizkušanje trdote vode |

[1] Odvisno od opreme aparata

## 3.2 Postavitev in priključitev stroja

**POZOR**
Nevarnost poškodb aparata. Aparat se lahko zaradi nepravilnega zagona poškoduje.
- ▸ Aparat uporabljajte le v prostorih, kjer se ne pojavlja zmrzal.
- ▸ Če je bil aparat transportiran ali skladiščen pod 0 °C, pred zagonom počakajte 3 ure pri sobni temperaturi.

1. Aparat postavite na ravno, vodotesno in trdno površino z zadostno nosilnostjo.
2. Aparat z vtičem priključite v vtičnico z zaščitnim kontaktom, vgrajeno v skladu s predpisi.
3. Po vsakem priklopu počakajte pribl. 5 sekund.

# 4 Spoznavanje

## 4.1 Aparat

Tukaj najdete pregled sestavnih delov svojega aparata.

**Opomba:** Glede na tip aparata so možna odstopanja v barvi in podrobnostih.

→ *Sl.* **2**

| | |
|---|---|
| 1 | Posoda za mleko |
| 2 | Polja na dotik |
| 3 | Grelec skodelic [1] |
| 4 | Pokrov za zaščito arome |
| 5 | Rezervoar za kavna zrna |
| 6 | Vrtljivo stikalo za nastavitev stopnje mletja |
| 7 | Razdelek za tablete |
| 8 | Pokrov rezervoarja za vodo |
| 9 | Rezervoar za vodo |
| 10 | Zaslon na dotik |
| 11 | Vratca grelnega prostora |
| 12 | Osvetlitev skodelice |
| 13 | Tipska tablica |
| 14 | Sistem za pripravo mleka |
| 15 | Pokrov iztočne enote |
| 16 | Odkapna posoda |

## 4.2 Posoda za izmet

Tukaj najdete pregled sestavnih delov vaše posode za izmet.

→ *Sl.* **3**

| | |
|---|---|
| 1 | Posoda za kavno usedlino |
| 2 | Odkapna pločevina |
| 3 | Vstavek posode za izmet |
| 4 | Odkapna posoda |

## 4.3 Upravljalno polje

Prek upravljalnega polja nastavite vse funkcije svojega aparata in dobite informacije o stanju delovanja.

### Zaslon na dotik

Zaslon na dotik je tako prikazovalnik kot tudi upravljalni element.

### Glavni meni

| | |
|---|---|
| Priljubljeni | Izberite shranjene napitke z individualnimi nastavitvami. → *Stran 19* |

[1] Odvisno od opreme aparata

| | |
|---|---|
| Klasično | Izberite običajne napitke. |
| coffeeWorld | Izberite osnovne napitke, ki jih lahko razširite z aplikacijo Home Connect. |
| Napitki XL | Izberite napitke z velikimi količinami polnjenja. |
| Nastavitve | Odprite nastavitve. |

**Parametri napitka**

| | |
|---|---|
| | Nastavite jakosti. |
| | Nastavite količine polnjenja. |
| | Nastavitev deleža mleka. |
| | Nastavite aromo. |
| | Nastavite temperaturo. |

**Namig:** Več nastavitev za napitke najdete v osnovnih nastavitvah.

**Prikaz**

| | |
|---|---|
| + | Povečajte količino polnjenja. |
| − | Zmanjšajte količino polnjenja. |
| | Grelec skodelic je vklopljen. |
| | Aparat je povezan z Home Connect. |
| | Aparat ni povezan z Home Connect. |
| | Aparat ni povezan s strežnikom. |
| | Pripravite napitek za dve skodelici. |
| ☆ | Shranjevanje med priljubljene |
| | Uporaba funkcije "Funkcija predgretja skodelic" |
| ⓘ | Priklic informacij |
| ✓ | V meniju potrdite ali shranite |
| | Brisanje |

**Opomba:** Ko je aparat vklopljen, imate na voljo dodatne možnosti upravljanja z ustreznimi prikazi in sporočili, npr. nastavitve za napitke.

**Polja na dotik**

Tukaj najdete pregled simbolov, ki so vedno vidni.

| | |
|---|---|
| | Vklop ali izklop aparata |
| | Vrnite se na začetni meni. |
| | Odprite ali zapustite servisne programe. |

# 5 Pribor

Uporabljajte originalni pribor. Ta je prilagojen vašemu aparatu.

| Pribor | Trgovina |
|---|---|
| Termo kavna posoda | TCZ4001 |
| Termo lonček za kavo | TCZ4002 |
| Posoda za mleko | TCZ8009N |
| Vodni filter | TCZ7003 |
| Vodni filter, 3 kosi | TCZ7033 |
| Čistilne tablete | TCZ8001A |
| Tablete za odstranjevanje apnenca | TCZ8002A |
| Komplet za nego | TCZ8004A |

# 6 Pred prvo uporabo

Pripravite aparat na uporabo.

## 6.1 Priprava in čiščenje aparata

Očistite aparat in posamezne dele. Sledite navodilom na sliki na začetku teh navodil.

**POZOR**

Neprimerna zrna lahko zamašijo mlin.

- ▸ Uporabljajte izključno mešanico praženih kavnih zrn espresso ali mešanico za kavne avtomate.
- ▸ Ne uporabljajte kavnih zrn, ki so glazirana.
- ▸ Ne uporabljajte kavnih zrn, ki so karamelizirana.
- ▸ Ne uporabljajte kavnih zrn, katerim je dodan sladkor.
- ▸ Ne dodajajte mlete kave.

→ *Sl.* **4** - **25**

**Opomba:** Rezervoar za vodo dnevno polnite s svežo, hladno pitno vodo brez ogljikovega dioksida.

**Namig:** Da bi ohranili optimalno kakovost kavnih zrn, jih skladiščite na hladnem mestu in zaprte.
Kavna zrna lahko v posodi za kavna zrna hranite več dni brez izgube arome.

## 6.2 Določanje trdote vode

Pravilna nastavitev trdote vode je pomembna zato, da aparat pravočasno prikaže, kdaj morate odstraniti apnenec. Trdoto vode lahko ugotovite s priloženim testnim trakom ali se pozanimajte pri vodovodnem podjetju.

- ▸ Testni trak na kratko potopite v svežo vodo iz pipe ① in pustite, da se odcedi.
  → *"Pregled stopnje trdote vode", Stran 15*
  - ▸ Počakajte eno minuto ②.
  - ▸ Vrednost trdote vode razberite s testnega traku ③.

  → *Sl.* **6**

**Opomba:** Uporabite tudi testni listič z nameščeno napravo za mehčanje vode, saj ti ustvarjajo različne stopnje trdote vode.

**Namigi**

- Nastavitve lahko kadar koli spremenite.
  → *"Osnovne nastavitve", Stran 25*
- Če je trdota vode višja od 21 °dH (3,8 mmol/l), lahko posodo za vodo napolnite s predhodno filtrirano vodo, da zmanjšate nabiranje vodnega kamna v posodi za vodo.

## 6.3 Pregled stopnje trdote vode

V preglednici so prikazani razredi stopenj trdote vode.

| Stopnja | Nastavitev obroča na filtru INTENZA | Nemška trdota v °dH | Skupna trdota v mmol/l |
|---|---|---|---|
| 1 | A | 1 - 7 | < 1,3 |
| 2 | A | 8 - 14 | 1,3 - 2,5 |
| 3 | B | 15 - 21 | 2,5 - 3,8 |
| 4 [1] | C | 22 - 30 | > 3,8 |

[1] Tovarniška nastavitev

## 6.4 Uporaba vodnega filtra

Z vodnim filtrom preprečite obloge vodnega kamna in zmanjšate umazanijo v vodi.

**Opomba:** Vsebnost apnenca v vodi vpliva na aromo in peno kave. Na spodnji strani vodnega filtra BRITA INTENZA je obroč za aromo. Za nastavitev optimalne stopnje arome glede na vašo vodo iz vodovoda zavrtite obroč za aromo.

- Za podrobnejša navodila za uporabo vodnega filtra odčitajte naslednjo kodo QR.
  → *Sl.* **26**

### Vstavljanje vodnega filtra

**POZOR**
Morebitna okvara aparata zaradi vodnega kamna.
- Pravočasno zamenjajte vodni filter.
- Vodni filter zamenjajte najpozneje po 2 meseca.
- Upoštevajte sporočila na prikazovalniku.

1. Pritisnite .
2. Izberite "Filter INTENZA" in sledite navodilom na zaslonu.

### Odstranjevanje ali zamenjava vodnega filtra

Aparat lahko obratuje tudi brez vodnega filtra.

1. Pritisnite .
2. Izberite "Filter INTENZA".
3. Izberite "Zamenjaj" ali "Odstrani" in sledite navodilom na zaslonu.
   → *Sl.* **7**
   → *Sl.* **8**

### Opombe

- Izrabljen vodni filter zavrzite v skladu s krajevnimi predpisi.
- Nadomestne vodne filtre hranite v originalni embalaži na hladnem in suhem mestu.

### Namigi

- Vodni filter menjujte tudi iz higienskih razlogov.
- Z uporabo vodnega filtra iz aparata ni treba tako pogosto čistiti vodnega kamna.
- Če uporabljate vodni filter, bodo kavni napitki boljšega okusa.
- Če aparata dlje časa niste uporabljali, npr. ko ste na dopustu, pred uporabo izperite vstavljeni vodni filter, in sicer tako, da pripravite skodelico vroče vode.
- Vodni filtri so na voljo v trgovini ali pri servisni službi.
  → *"Pribor", Stran 14*

## 6.5 Prva uporaba

Ko aparat priključite na električno omrežje, izvedite nastavitve za prvo uporabo aparata. Prva uporaba se pojavi samo pri prvem vklopu ali po ponastavitvi na tovarniške nastavitve.

1. Z ⏻ vklopite aparat.
2. Sledite navodilom na zaslonu.

✔ Prikazi na zaslonu vas vodijo skozi program.

### Opombe

- Če želite zdaj nastaviti Home Connect, sledite navodilom v aplikaciji Home Connect.
  → *"Nastavitev Home Connect", Stran 22*
- Ko je izbrana možnost "Demonstracijski način", delujejo samo prikazi na zaslonu. Zdaj ne morete pripravljati napitkov ali izvajati programov.

## 6.6 Splošna navodila

Upoštevajte navodila, da boste lahko svoj aparat uporabljali optimalno.

**Opombe**
- Aparat je tovarniško nastavljen na standardne nastavitve za optimalno delovanje.
- Mlin je tovarniško nastavljen na optimalno delovanje. Če kava teče le po kapljicah ali je preredka ali nima dovolj pene, lahko pri delujočem mlinu prilagodite stopnjo mletja.
  → *"Nastavitev stopnje mletja", Stran 20*
- Med delovanjem se lahko na režah za prezračevanje in pokrovu razdelka za tablete pojavijo vodne kapljice.
- Če aparata določen čas ne upravljate, se ta samodejno izklopi. Trajanje lahko spremenite v osnovnih nastavitvah. →*Stran 25*
- Iz aparata lahko izstopa para.

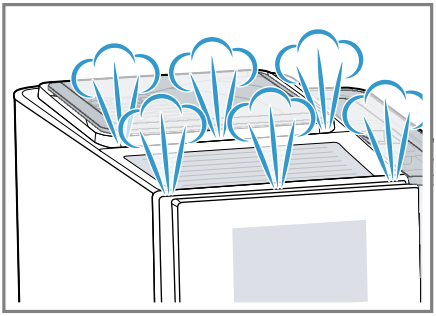

- Prvi napitek še nima polne arome, če:
  – aparat uporabljate prvič;
  – izvedete servisni program;
  – aparata dalj časa niste uporabljali.

  Napitka ne spijte.

**Namig:** Fino strukturo pene z aparatom dosežete šele, ko aparat začnete uporabljati in natočite nekaj skodelic.

# 7 Osnovno upravljanje

## 7.1 Vklop ali izklop aparata

▸ Pritisnite ⏻.
Pri vklopu se na zaslonu prikaže logotip. Pri vklopu ali izklopu aparat izpira samodejno. Pri izklopu aparat uporabi paro za čiščenje in jo spusti v posodo za izmet. Če je aparat pri vklopu še topel ali pred izklopom ni bil pripravljen noben napitek, se aparat ne izpere.

## 7.2 Priprava napitka

Izvedite, kako si pripravite napitek po želji.

⚠ **OPOZORILO**
**Nevarnost oparin!**
Sveže pripravljeni napitki so zelo vroči.
▸ Po potrebi pustite, da se napitki ohladijo.
▸ Preprečite stik kože z iztekajočimi tekočinami in paro.

⚠ **OPOZORILO**
**Nevarnost opeklin!**
Sistem za pripravo mleka se zelo segreje.
▸ Vročega sistema za pripravo mleka se ne dotikajte.
▸ Počakajte, da se vroči sistem za pripravo mleka ohladi, preden se ga dotaknete.

**Opombe**
- Pri nekaterih nastavitvah se kava pripravi v več korakih. Počakajte, da se postopek povsem zaključi.
- Če pripravljate napitek z mlekom, vedno priključite z mlekom napolnjeno posodo za mleko ali adapter za mleko s kartonsko embalažo za mleko.
- Posodo za mleko ali adapter za mleko lahko priključite samo, če je

sistem za pripravo mleka z adapterjem in cevjo nameščen na pokrov iztočne enote.
- Posoda za mleko je bila razvita posebej za ta aparat. Posodo za mleko uporabljajte izključno za hranjenje mleka v gospodinjstvu in hladilniku.
- Če sistem za pripravo mleka ni očiščen, se lahko pri pripravi vroče vode zraven izceja tudi manjša količina mleka.

### Priprava kavnega napitka iz svežih zrn

1. Pod iztočni sistem postavite segreto skodelico.
2. Pritisnite "Klasično", "coffeeWorld" ali "Napitki XL".
3. Izberite napitek brez mleka.

✔ Prikazovalnik prikazuje napitek in trenutne nastavitve.

4. Po potrebi spremenite nastavitve za napitek.
   - ▸ Če želite spremeniti aromo, pritisnite .
5. Pritisnite "Start".
   Če uporabljate kavna zrna, se ta pri vsakem kuhanju sveže zmeljejo.

✔ Kava se kuha in nato priteka v skodelico.

**Opomba:** Če želite pripravo trenutnega napitka predčasno v celoti zaustaviti, pritisnite "Stop".

#### Namigi

- Pred pripravo lahko skodelice segrejete s funkcijo "Funkcija predgretja skodelic" ali ogrevanjem skodelic [1].
- Napitek lahko shranite pod "Priljubljeni" ali pa izberete že shranjen napitek.

### Priprava kavnega napitka z mlekom

#### ⚠ OPOZORILO

**Nevarnost opeklin!**

Sistem za pripravo mleka se zelo segreje.
- ▸ Vročega sistema za pripravo mleka se ne dotikajte.
- ▸ Počakajte, da se vroči sistem za pripravo mleka ohladi, preden se ga dotaknete.

#### Zahteve

- Posoda za mleko ali adapter za mleko sta priključena.
- Posoda za mleko je napolnjena z mlekom ali pa je cev adapterja za mleko potopljena v mleko.

1. Pod iztočni sistem postavite segreto skodelico.
2. Pritisnite "Klasično", "coffeeWorld" ali "Napitki XL".
3. Izberite napitek z mlekom.
4. Pritisnite simbol napitka in nastavite parametre napitka.
5. Pritisnite "Start".

✔ Napitek se pripravi in napolni v kozarec.

✔ Sistem za pripravo mleka se po pripravi mlečnega napitka samodejno očisti s kratkim udarom pare.

#### Opombe

- Če želite pripravo trenutnega napitka predčasno v celoti zaustaviti, pritisnite "Stop".
- Če želite zaustaviti samo trenutni korak priprave, pritisnite "Preskoči".
- Če pribl. 30 sekund ne spremenite nobene nastavitve, aparat zapusti način nastavitve.

[1] Odvisno od opreme aparata

- Aparat samodejno shrani nastavitve.

**Namigi**

- Pred pripravo lahko skodelice segrejete s funkcijo "Funkcija predgretja skodelic" ali ogrevanjem skodelic [1].
- Namesto mleka lahko uporabite tudi rastlinske napitke, npr. iz soje.
- Kakovost mlečne pene je odvisna od vrste uporabljenega mleka ali rastlinskega napitka.

## 7.3 Pripravljanje napitka za dve skodelici hkrati

Glede na izbran napitek lahko hkrati pripravljate napitek za dve skodelici.

**Opomba:** Če sta aktivni funkciji "doubleShot" ali "tripleShot", potem funkcija priprave napitka za dve skodelici hkrati ni mogoča.

1. Pritisnite .
✔ Na zaslonu se prikaže nastavitev .
2. Pod iztočno enoto levo in desno postavite dve skodelici.
3. Pritisnite .
Napitek se pripravi v toliko korakih: 2. Zrna se zmeljejo v 2 postopkih mletja.
✔ Napitek se pripravi in napolni v skodelici.
4. Počakajte, da se postopek zaključi.

## 7.4 Priprava "Napitki XL"

"Napitki XL" so napitki z večjimi količinami polnjenja. Če želite pod iztok postaviti zelo veliko posodo, lahko posodo za izmet dvignete na "XL flap" in svojo posodo postavite v vdolbino vstavka posode za izmet.
→*Sl.* **27**

## 7.5 "doubleShot" in "tripleShot" [2]

Aparat zmelje kavo dvakrat ali trikrat. Aparat znova zmelje in skuha kavna zrna za bolj poln okus in sproščanje aromatičnih snovi.
Dlje kot se kava kuha, več grenkobe in neželenih arom se sprosti. Grenkoba in neželene arome vplivajo okus in užitek ob pitju kave.

**Opombe**

- Če sta aktivni funkciji "doubleShot" ali "tripleShot", potem funkcija priprave napitka za dve skodelici hkrati ni mogoča.
- Funkciji "doubleShot" in "tripleShot" sta odvisni od izbrane jakosti in velikosti napitka.

## 7.6 Slow Brew in Cold Brew

Slow Brew in Cold Brew sta napitka, ki se kuhata počasi ter iz vašega aparata pritečeta v pulzirajočem, prekinjenem toku. Ta vrsta priprave kave je na voljo v vroči in hladni različici. Priprava napitka traja več minut.

**Opomba:** Rezervoar za vodo pred pripravo napitka napolnite s svežo, hladno pitno vodo brez ogljikovega dioksida.

# 8 Priljubljene

Napitke z individualnimi nastavitvami shranite kot priljubljen program. Priljubljene lahko označite z barvo. Priljubljen program vsebuje napitek z

[1] Odvisno od opreme aparata
[2] Glede na napitek

individualnimi nastavitvami. Nastavitve lahko kadar koli spremenite.

**Opomba:** Če želite zapustiti nastavitve, pritisnite ⌂ ali zaženite pripravo napitka.

### 8.1 Shranjevanje napitka iz izbire napitka

1. Izberite napitek iz "Klasično", "coffeeWorld" ali "Napitki XL".
2. Izvedite osebne nastavitve za napitke.
3. Pritisnite ☆.
4. Izberite želeno barvo za napitek.
5. Pritisnite "Shrani".

### 8.2 Shranjevanje napitka v meniju

1. Pritisnite "Priljubljeni".
2. Pritisnite ☕.
✔ Na zaslonu se prikažejo vsi razpoložljivi napitki.
3. Izberite želeni napitek.
4. Izvedite osebne nastavitve za napitke.
5. Pritisnite "Naprej".
6. Izberite želeno barvo za napitek.
7. Pritisnite "Shrani".

### 8.3 Sprememba nastavitev za napitke

1. Pritisnite "Priljubljeni".
2. Izberite napitek in ga kratko pritisnite.
3. Spremenite nastavitve za napitke.
4. Pritisnite ✓.
✔ Nove nastavitve se shranijo.

### 8.4 Brisanje priljubljenega programa

1. Pritisnite "Priljubljeni".
2. Izberite napitek.
3. Za najmanj 3 s pritisnite napitek.
4. Potrdite "Brisanje".

### 8.5 Razvrstitev priljubljenih programov

1. Pritisnite "Nastavitve".
2. Pritisnite "Osebne nastavitve".
3. Pritisnite "Razvrščanje najljubših".
4. Razvrstite priljubljene programe, npr. po uporabi ali barvi.

## 9 Mlin

Aparat je opremljen z nastavljivim mlinom, s katerim lahko individualno prilagajate stopnjo mletja kavnih zrn.

### 9.1 Nastavitev stopnje mletja

Ko se zrnje melje, nastavite želeno stopnjo mletja.

**⚠ OPOZORILO**
**Nevarnost poškodb!**
Mlin se vrti.
▸ Nikoli ne sezite v mlin.

**POZOR**
Nevarnost poškodb mlina. Nepravilna nastavitev stopnje mletja lahko poškoduje mlin.
▸ Stopnjo mletja nastavite le pri vključenem mlinu.

▸ Stopnjo mletja po stopnjah nastavite z vrtljivim izbirnim gumbom.

| Stopnja mletja | Nastavitev |
|---|---|
| Fina stopnja mletja za svetlo pražena zrna | Vrtljivo izbirno stikalo zavrtite v nasprotni smeri urnega kazalca  |
| Groba stopnja mletja za temno pražena zrna | Vrtljivo izbirno stikalo zavrtite v smeri urnega kazalca |

| Stopnja mletja | Nastavitev |
|---|---|
| |  |

Nastavitev stopnje mletja se pokaže šele po drugi skodelici.

**Namig:** Če kava teče le po kapljicah, nastavite stopnjo mletja na bolj grobo.
Če kava prehitro teče in je premalo kremasta, nastavite stopnjo mletja na bolj fino.

# 10 Otroško varovalo

Da bi zaščitili otroke pred opeklinami in oparinami, lahko aparat zaklenete.

## 10.1 Vklop otroškega varovala

**Zahteva:** Aparat je vklopljen.
- ▸ ⌂ pritisnite vsaj 3 sekunde.
- ✔ Varovalo za otroke je vklopljeno.

## 10.2 Izklop otroškega varovala

- ▸ ⌂ pritisnite vsaj 3 sekunde.
- ✔ Varovalo za otroke je izklopljeno.

# 11 Funkcija predgretja skodelic

Skodelice lahko segrejete z grelcem skodelic ali funkcijo "Funkcija predgretja skodelic".

## 11.1 Aktiviranje in deaktiviranje grelca skodelic

⚠ **OPOZORILO**
**Nevarnost opeklin!**
Grelec skodelic se zelo segreje.
- ▸ Vročega grelca skodelic se nikoli ne dotikajte.
- ▸ Preden se grelca skodelic dotaknete, pustite, da se ohladi.

**Namig:** Za optimalno segrevanje skodelic, postavite skodelice z dnom na gretje skodelic.
- ▸ Grelec skodelic aktivirajte ali deaktivirajte v osnovnih nastavitvah.

## 11.2 Uporaba funkcije "Funkcija predgretja skodelic"

Za hitro segrevanje posamezne skodelice lahko uporabite funkcijo "Funkcija predgretja skodelic".
1. Pod iztočno enoto postavite prazno skodelico, ki jo želite segreti.
2. Pritisnite 🌡 "Funkcija predgretja skodelic".
   Izdaja se začne takoj.
- ✔ Izteče količina vroče vode kot pri espressu.
3. Počakajte trenutek.
4. Vodo izlijte v umivalnik.

# 12 Home Connect

Ta aparat je možno priklopiti na internetno omrežje. Svoj aparat povežite z mobilno končno napravo, da boste lahko upravljali funkcije prek aplikacije Home Connect, prilagajali osnovne nastavitve ali nadzorovali trenutno stanje delovanja.
Storitve Home Connect niso na voljo v vsaki državi. Razpoložljivost funkcije Home Connect je odvisna od raz-

položljivosti storitev Home Connect v vaši državi. Informacije so vam na voljo na: *www.home-connect.com*.
Da bi lahko uporabljali Home Connect, najprej vzpostavite povezavo z domačim omrežjem WLAN (Wi-Fi [1]) in aplikacijo Home Connect.
Aplikacija Home Connect vas vodi skozi celotni postopek prijave. Sledite navodilom in upoštevajte napotke v aplikaciji Home Connect.

**Opombe**
- Upoštevajte varnostne napotke v teh navodilih za uporabo in zagotovite, da bodo upoštevani tudi, ko aparat upravljate prek aplikacije Home Connect.
  → *"Varnost", Stran 8*
- Upravljanje na aparatu ima vedno prednost. V tem času upravljanje prek aplikacije Home Connect ni mogoče.
- Ko je aparat povezan in v stanju pripravljenosti, porabi največ 2 W.

## 12.1 Nastavitev Home Connect

**Zahteva:** Aparat na mestu postavitve sprejema signal domačega omrežja WLAN (Wi-Fi).

**1.** Skenirajte naslednjo QR kodo.

Prek kode QR lahko namestite aplikacijo Home Connect in povežete aparat.

**2.** Sledite navodilom v aplikaciji Home Connect.

**Opomba:** Funkcija Bluetooth je potrebna samo za postopek povezovanja. Po postopku se funkcija Bluetooth samodejno deaktivira.

## 12.2 Nastavitve Home Connect

Prilagodite Home Connect svojim potrebam.
Nastavitve Home Connect najdete v osnovnih nastavitvah aparata. Nastavitve, ki se prikažejo na prikazovalniku, so odvisne od tega, ali je Home Connect nastavljena in ali je aparat povezan z domačim omrežjem.

[1] Wi-Fi je zaščitena blagovna znamka združenja Wi-Fi Alliance.

### Pregled nastavitev Home Connect

Tu boste našli pregled nastavitev Home Connect in omrežnih nastavitev.

| Osnovna nastavitev | Izbira | Opis |
|---|---|---|
| Povezava WLAN | Vklop<br>Izklopljeno | Brezžični modul v primeru daljše odsotnosti ali varčevanja z energijo izklopite<br>**Opomba:** V povezanem načinu pripravljenosti aparat porablja najv. 2 W. |
| Posodobitev programske opreme | - | **Opomba:** Ta nastavitev je na voljo samo pri posodobitvi programske opreme. |
| Zagon na daljavo | Vklop<br>Izklopljeno | Vklop in izklop vklopa na daljavo na aparatu<br>**Opomba:** Če je vklop na daljavo deaktiviran, je prek aplikacije Home Connect mogoč samo izklop, ne pa tudi vklop aparata. |
| Dodaj mobilno napravo | - | Povežite aparat z aplikacijo Home Connect ali dodatnimi računi |
| Brisanje omrežnih nastavitev | - | **Opomba:** Upravljanje preko aplikacije "Home Connect" ni možno brez omrežne povezave. |
| Network information | - | Prikažejo se informacije o omrežju in aparatu |

## 12.3 Upravljanje aparata z aplikacijo Home Connect

Z aplikacijo Home Connect lahko aparat nastavljate in vklopite na daljavo.

**⚠ OPOZORILO**

**Nevarnost oparin!**

Nenameren daljinski zagon prek aplikacije Home Connect lahko privede do opeklin.

- ▸ Med pripravo napitkov ne segajte pod odmernik za pijačo.
- ▸ Osebe, zlasti otroci, naj ne bodo v bližini aparata.

**Zahteve**

- Aparat je priključen na električno omrežje.
- Aparat je povezan z domačim omrežjem in z aplikacijo Home Connect.
- ▸ Da boste lahko gospodinjski aparat zagnali prek aplikacije Home Connect, aktivirajte tudi daljinski zagon.
  Ko je aparat povezan z Home Connect, sveti ᯤ na upravljalnem polju. Od tega trenutka je aparat nastavljen na daljinsko upravljanje in nastavitve gospodinjskega aparata lahko spreminjate prek aplikacije Home Connect.

## 12.4 Daljinska diagnoza

Pooblaščeni servis lahko z daljinsko diagnostiko dostopa do vašega aparata, če jim sporočite, da si to želite, če je vaš aparat povezan s strežnikom Home Connect in če je daljinska diagnostika v državi, v kateri uporabljate aparat, na voljo.

**Namig:** Več informacij in podatke o razpoložljivosti daljinske diagnostike v vaši državi najdete na strani za servis/pomoč na lokalni spletni strani: *www.home-connect.com*.

## 12.5 Posodobitev programske opreme

S to funkcijo lahko posodobite programsko opremo aparata, npr. za optimiziranje, odpravljanje napak ali varnostno pomembne posodobitve.

**Pogoji**

- Ste registriran uporabnik Home Connect.
- Na mobilni napravi je nameščena aplikacija Home Connect.
- Aparat je povezan s strežnikom Home Connect.

Aplikacija Home Connect vas obvešča o razpoložljivih posodobitvah programske opreme.
Trenutno različico programske opreme lahko najdete v aplikaciji Home Connect pod informacijami o aparatu.
Po uspešnem prenosu lahko prek aplikacije Home Connect zaženete namestitev, če se nahajate v domačem omrežju WLAN (WiFi). Po uspešni namestitvi vas aplikacija Home Connect o tem obvesti.

**Opombe**

- Posodobitev programske opreme poteka v dveh korakih.
  – Prvi korak je prenos.
  – Drugi korak je namestitev na vaš aparat.
- Med prenosom lahko aparat še naprej uporabljate. Odvisno od osebnih nastavitev v aplikaciji Home Connect lahko prenos programske opreme poteka tudi samodejno.
- Namestitev traja nekaj minut. Med namestitvijo aparata ne morete uporabljati.
- V primeru varnostne posodobitve priporočamo, da namestitev opravite čimprej.

## 12.6 Varstvo podatkov

Upoštevajte navodila za varstvo podatkov.

Ko se vaš aparat prvič poveže z domačim omrežjem, priključenim na internet, aparat posreduje strežniku Home Connect naslednje kategorije podatkov (prva registracija):

- Jasna oznaka aparata (ki jo predstavljajo kode aparata in naslov MAC vgrajenega komunikacijskega modula Wi-Fi).
- Varnostni certifikat komunikacijskega modula Wi-Fi (za informacijskotehnično zaščito povezave).
- Trenutna različica programske opreme in strojne opreme vašega hišnega aparata.
- Stanje morebitne predhodne ponastavitve na tovarniške nastavitve.

S to prvo registracijo pripravite aparat za uporabo funkcij Home Connect in jo morate opraviti šele takrat, ko želite prvič uporabiti funkcije Home Connect.

**Opomba:** Upoštevajte, da se lahko funkcije Home Connect uporabljajo le v povezavi z aplikacijo Home Connect. Informacije o varstvu podatkov

lahko odprete v aplikaciji Home Connect.

# 13 Osnovne nastavitve

Osnovne nastavitve aparata lahko prilagodite svojim potrebam in vklopite dodatne funkcije.

## 13.1 Sprememba osnovnih nastavitev

1. Spremenite želene osnovne nastavitve.
✔ Aparat samodejno shrani osnovne nastavitve.
2. Za izhod iz osnovnih nastavitev pritisnite ⮌.

## 13.2 Pregled osnovnih nastavitev

Tukaj najdete pregled osnovnih nastavitev.

| Osnovna nastavitev | Izbira | Uporaba |
|---|---|---|
| Nastavitve za napitke | Temperatura kuhanja | Nastavitev temperature kuhanja v stopnjah |
| | Zaporedje za mleko | Nastavitev zaporedja za mleko in kavo |
| | Americano sequence | Nastavitev zaporedja za vročo vodo in kavo |
| | Latte Macchiato, pavza | Nastavitev dolžine premora med mlekom in kavo |
| | Ponastavitev parametrov napitka | Ponastavitev nastavitev za napitke |
| Nastavitve aparata | Grelec skodelic [1] | Vklop ali izklop grelca skodelic |
| | Samodejni izklop | Nastavitev trajanja, po katerem se aparat preklopi v stanje pripravljenosti<br>**Opomba:** Podaljšano trajanje samodejnega izklopa lahko privede do povečane porabe energije. |
| | Osvetlitev zaslona | Svetlost nastavite v stopnjah |
| | Zvoki | ▪ Vklop in izklop tonov<br>▪ Nastavitev glasnosti |
| | Trdota vode | Nastavitev trdote vode |
| | Jezik | Nastavitev jezika |
| | Tovarniške nastavitve | Aparat ponastavite na tovarniške nastavitve |

[1] Odvisno od opreme aparata

| Osnovna nastavitev | Izbira | Uporaba |
|---|---|---|
| Osebne nastavitve | Začetna kategorija | Nastavitev prikaza menija po vklopu, npr. "Klasično" |
| | Razvrstitev priljubljenih | Določitev vrstnega reda priljubljenih |
| Home Connect | Informacije o Home Connect | → *"Nastavitev Home Connect", Stran 22* |
| Podatki o napravi | Števec napitkov | Prikaže se število pripravljenih napitkov |
| | Informacije o čiščenju | Prikaže se čas do naslednje zamenjave vodnega filtra ali zagona servisnega programa |
| | Informacije o različici | Prikažejo se informacije o omrežju in aparatu |
| | Informacije o licenci | Prikaz besedila o licenci FOSS |
| Način obratovanja | | Preklapljanje med standardnim načinom in demonstracijskim načinom |

# 14 Čiščenje in nega

## 14.1 Primernost za pomivanje v pomivalnem stroju

Tukaj je seznam komponent, ki jih lahko čistite v pomivalnem stroju.

**POZOR**

Nekatere komponente so občutljive na temperaturo in se lahko pri čiščenju v pomivalnem stroju poškodujejo.

- ▸ Upoštevajte navodila za uporabo pomivalnega stroja.
- ▸ V pomivalnem stroju pomivajte samo za to primerne komponente.
- ▸ Uporabljajte samo programe, ki komponent ne segrejejo na več kot 60 °C.



Primerno za pomivalni stroj:

- Posoda za izmet
- Odkapna pločevina
- Vstavek posode za izmet
- Posoda za kavno usedlino
- Sistem za pripravo mleka z adapterjem
- Posoda za mleko s pokrovom
- Drain Pan (rdeč element v prostoru za kuhanje, ki ga je mogoče odstraniti)
- Deflector Pomace (rdeč element v prostoru za kuhanje, ki ga je mogoče odstraniti)

Ni primerno za pomivalni stroj:



- Rezervoar za vodo
- Pokrov rezervoarja za vodo
- Pokrov za zaščito arome
- Grelna enota
- Pokrov iztočne enote

## 14.2 Čistila

Uporabljajte samo primerna čistila.

**POZOR**

Neustrezna čistilna sredstva lahko poškodujejo površine aparata.

- ▸ Ne uporabljajte agresivnih ali abrazivnih čistil.
- ▸ Ne uporabljajte čistilnih sredstev, ki vsebujejo alkohol ali špirit.
- ▸ Ne uporabljajte trdih čistilnih blazinic ali gobic.

Neprimerna čistilna sredstva in sredstva za odstranjevanje vodnega kamna lahko poškodujejo aparat.

- ▸ Za odstranjevanje vodnega kamna nikoli ne uporabljajte citronske kisline, kisa ali sredstev na osnovi kisa.
- ▸ Ne uporabljajte sredstva za odstranjevanje vodnega kamna s fosforjevo kislino.
- ▸ Uporabljajte samo tablete za odstranjevanje vodnega kamna in tablete za čiščenje, ki so bile razvite za ta aparat.

→ *"Pribor", Stran 14*

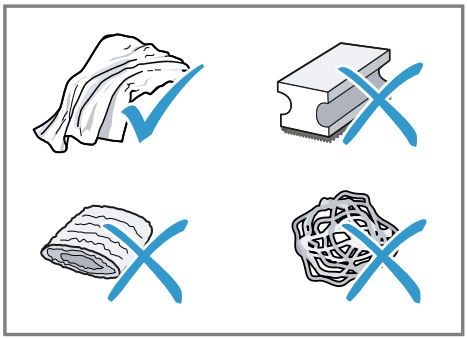

**Namigi**

- Nove gobice za čiščenje temeljito sperite, da razmastite morebitne navzoče soli. Sol lahko povzroči rjo na površinah iz nerjavečega jekla.
- Takoj odstranite ostanke vodnega kamna, kave, mleka, čistil in sredstev za odstranjevanje vodnega kamna, da preprečite nastajanje korozije.

## 14.3 Čiščenje aparata

**⚠ OPOZORILO**

**Nevarnost električnega udara!**

Vdirajoča vlaga lahko povzroči električni udar.

- ▸ Aparata ali omrežnega priključnega vodnika nikoli ne potopite v vodo.
- ▸ Na vtično povezavo aparata ne sme priti tekočina.
- ▸ Za čiščenje aparata ne uporabljajte parnega čistilnika ali visokotlačnega čistilnika.

⚠ **OPOZORILO**
**Nevarnost opeklin!**
Nekateri deli aparata se zelo segrejejo.
- ▸ Nikoli se ne dotikajte vročih delov aparata.
- ▸ Po uporabi počakajte, da se vroči deli aparata ohladijo, preden se jih dotaknete.

1. Ohišje, visokosvetleče površine in upravljalno polje očistite s priloženo krpo iz mikrovlaken.
2. Iztočni sistem po pripravi napitka očistite z mehko, mokro krpo.
3. Rezervoar za vodo izperite s čisto svežo vodo.
4. Če aparat dalj časa ni bil uporabljan, npr. med počitnicami, očistite celoten aparat, vključno z gibljivimi deli, npr. grelno enoto ali rezervoar za vodo.

**Opomba:** Aparat samodejno izpira, če ga vklopite v hladnem stanju ali izklopite po pripravi kave. Aparat se tako očisti sam.

## 14.4 Čiščenje posode za izmet in posode za kavni ostanek

Odkapno posodo in posodo za kavno usedlino vsak dan izpraznite in očistite, da preprečite obloge. Sledite navodilom na sliki na začetku teh navodil.

→ *Sl.* **28** - **29**

## 14.5 Čiščenje posode za mleko

Iz higienskih razlogov morate posodo za mleko redno čistiti. Posodo za mleko lahko očistite v pomivalnem stroju. Sledite navodilom na sliki na začetku teh navodil.

→ *Sl.* **18** - **19**

## 14.6 Servisni programi

Za vstavljanje ali odstranjevanje vodnega filtra ali za temeljito čiščenje aparata uporabite servisni program. Če je potrebno izvesti servisni program, bo aparat to sporočil, npr. ko je treba izvesti čiščenje.

**POZOR**
Nepravilno ali nepravočasno čiščenje in odstranjevanje vodnega kamna lahko poškoduje aparat.
- ▸ Takoj izvedite postopek odstranjevanja vodnega kamna v skladu z navodili.
- ▸ V razdelek za tablete vstavite samo čistilne tablete.
- ▸ V razdelek za tablete ne vstavljajte tablet za odstranjevanje vodnega kamna ali drugih sredstev.

**Opombe**
- Na zaslonu je prikazan potek postopka.
- Če je aparat zaklenjen, ga lahko znova upravljate šele po izvedenem postopku odstranjevanja vodnega kamna.

**Namigi**
- Poleg samodejnega postopka izpiranja tedensko odstranjujte in očistite enoto za kuhanje.
- Da bi se tableta za odstranjevanje vodnega kamna bolje in hitreje raztopila, za servisne programe uporabite mlačno vodo.

**Uporaba servisnih programov**
- ▸ Pritisnite .
- ✔ Prikazi na zaslonu vas vodijo skozi program.

## Pregled servisnih programov

Tu boste našli pregled servisnih programov.

**⚠ OPOZORILO**

**Nevarnost opeklin!**

Sistem za pripravo mleka se zelo segreje.

- ▸ Vročega sistema za pripravo mleka se ne dotikajte.
- ▸ Počakajte, da se vroči sistem za pripravo mleka ohladi, preden se ga dotaknete.

**Opombe**

- Na začetnem zaslonu se prikažejo preostali postopki priprave napitkov do izvajanja programa in trajanje.
- Če je izvajanje servisnega programa prekinjeno, npr. zaradi izpada toka, aparat samodejno izvede servisni program "Posebno spiranje". Nato je aparat znova pripravljen za uporabo.

| | | |
|---|---|---|
|  | Filter INTENZA | Vodni filter vstavite, zamenjate ali odstranite |
|  | Čiščenje sistema za mleko | Sistem za pripravo mleka se samodejno očisti. |
|  | Calc'n Clean | ▪ Združite čiščenje in odstranjevanje vodnega kamna<br>▪ Z vodov odstranite ostanke vodnega kamna in kave |
|  | Čiščenje | Z vodov odstranite ostanke kave |
|  | Odstr. vodnega kamna | Z vodov odstranite ostanke vodnega kamna |
|  | Čiščenje grelne enote | Na zaslonu se prikažejo koraki za optimalno čiščenje enote za oparjenje |
|  | Čiščenje iztočne enote | Na zaslonu se prikažejo koraki za optimalno čiščenje iztočne enote. |
|  | Praznjenje preostale vode | Za zaščito aparata med prevozom ali shranjevanjem izpraznite vode |

**Namigi**

- Ko zaženete program "Odstr. vodnega kamna" ali "Calc'n Clean", postavite posodo s kapaciteto najmanj 1 l.

- Če uporabljate vodni filter, se časovni interval za izvajanje servisnega programa podaljša.
- Postopka "Odstr. vodnega kamna" in "Čiščenje" lahko združite s servisnim programom "Calc'n Clean".

# 15 Odpravljanje motenj

Manjše motnje na aparatu lahko odpravite sami. Preverite informacije za odpravljanje motenj, preden se obrnete na pooblaščeni servis. Tako se izognete nepotrebnim stroškom.

**Namig:** Aparat trajno povežite z aplikacijo Home Connect, da boste samodejno prejemali posodobitve programske opreme. Tako bodo napake odpravljene, izvedene bodo izboljšave delovanja in dodane nove funkcije.

**⚠ OPOZORILO**
**Nevarnost električnega udara!**
Nestrokovna popravila so nevarna.
- ▸ Popravila aparata sme izvajati samo izšolano strokovno osebje.
- ▸ Za popravilo aparata je dovoljeno uporabljati samo originalne nadomestne dele.
- ▸ Če se omrežni priključni vodnik aparata poškoduje, ga mora zamenjati proizvajalec ali njegova servisna služba ali podobna kvalificirana oseba, da se izognete nevarnostim.

| Napaka | Vzrok in odprava napak |
|---|---|
| Aparat se ne odziva več. | V aparatu je prišlo do motnje.<br>**1.** Izvlecite omrežni vtič in počakajte 60 sekund.<br>**2.** Vstavite omrežni vtič. |
| Home Connect ne deluje pravilno. | Možni so različni vzroki.<br>▸ Pomaknite se na *www.home-connect.com*. |
| Aparat izdaja samo vodo, brez kave. | Prazne posode za kavna zrna aparat ne prepozna.<br>▸ Napolnite s kavnimi zrni. |
| | Kavni kanal na grelni enoti je blokiran.<br>▸ Očistite grelno enoto. |
| | Kavna zrna so preveč oljnata in ne padejo v mlin.<br>▸ Rahlo potrkajte po posodi za kavna zrna.<br>▸ Zamenjajte vrsto kave.<br>▸ Ne uporabljajte oljnatih zrn.<br>▸ Očistite prazno posodo za kavna zrna z vlažno krpo. |
| | Grelne enote ni mogoče pravilno vstaviti.<br>**1.** Preverite, ali je grelna enota vstavljena pravilno in varno zaklenjena.<br>**2.** Potisnite rdeč ročaj levo navzgor.<br>**3.** Namestite pokrov prostora za oparjanje komore. |

| Napaka | Vzrok in odprava napak |
|---|---|
| Aparat ne izdaja mlečne pene. | Sistem za pripravo mleka je umazan.<br>▸ Sistem za pripravo mleka očistite ročno ali v pomivalnem stroju. |
| | Cevi za mleko se ne potopi v mleko.<br>▸ Uporabite več mleka.<br>▸ Preverite, ali se cev za mleko potopi v mleko. |
| | V aparatu je veliko vodnega kamna.<br>▸ Iz aparata odstranite vodni kamen. |
| Sistem za pripravo mleka ne vsesava mleka. | Sistem za pripravo mleka ni pravilno sestavljen.<br>▸ Sistem za pripravo mleka pravilno sestavite. |
| | Vrstni red povezave posode za mleko in sistema za mleko je napačen.<br>▸ Najprej postavite sistem za mleko v iztočno enoto in nato posodo za mleko. |
| | Cevi za mleko se ne potopi v mleko.<br>▸ Uporabite več mleka.<br>▸ Preverite, ali se cev za mleko potopi v mleko. |
| Mlečna pena je premrzla. | Mleko je premrzlo.<br>▸ Uporabite mlačno mleko. |
| Hladno kuhan napitek ni dovolj hladen. | Voda v rezervoarju za vodo je topla.<br>**1.** Rezervoar za vodo dnevno polnite s svežo, hladno pitno vodo brez ogljikovega dioksida.<br>**2.** Če želite napitek še bolj ohladiti, lahko dodate ledene kocke. |
| Aparat ne izda vroče vode. | Sistem za pripravo mleka je umazan.<br>▸ Sistem za pripravo mleka očistite ročno ali v pomivalnem stroju. |
| Sistema za mleko ni mogoče vgraditi ali demontirati. | Vrstni red montaže je napačen.<br>▸ Najprej priključite sistem za mleko in nato posodo za mleko. Pri demontaži najprej odstranite posodo za mleko in nato sistem za mleko. |
| Aparat ne izda napitka. | V vodnem filtru je zrak.<br>**1.** Vodni filter z navzgor usmerjeno odprtino potopite v vodo tako dolgo, da nehajo nastajati zračni mehurčki.<br>**2.** Ponovno vstavite filter.<br>▸ Vodni filter naravnost in čvrsto pritisnite v priključek rezervoarja. |
| | Ostanki sredstva za odstranjevanje vodnega kamna zamašijo rezervoar za vodo.<br>**1.** Odstranite rezervoar za vodo. |

| Napaka | Vzrok in odprava napak |
|---|---|
| Aparat ne izda napitka. | **2.** Posodo za vodo temeljito očistite.<br>**3.** Sprostite plovec in poskrbite, da je ponovno gibljiv. |
| Na notranjem dnu aparata je voda. | Posodo za izmet ste odstranili prehitro.<br>▸ Odkapno posodo odstranite šele nekaj sekund po zadnjem pripravljenem napitku. |
| Grelne enote ni mogoče sneti. | Zaklepa ni mogoče sprostiti, grelna enota se je zataknila.<br>▸ Izklopite aparat in ga po pribl. 3 minutah znova vklopite. |
| Mlin se ne zažene. | Aparat je prevroč.<br>**1.** Aparat s stikalom izključite iz omrežja.<br>**2.** Počakajte 1 ura, da se aparat ohladi. |
| Mlinček ne melje zrn, čeprav je posoda za kavna zrna napolnjena. | Kavna zrna so preveč oljnata in ne padejo v mlin.<br>▸ Rahlo potrkajte po posodi za kavna zrna.<br>▸ Zamenjajte vrsto kave.<br>▸ Ne uporabljajte oljnatih zrn.<br>▸ Očistite prazno posodo za kavna zrna z vlažno krpo. |
| Kakovost kave in spenjenega mleka močno niha. | V aparatu se je nabral vodni kamen.<br>▸ Iz aparata odstranite vodni kamen. |
| Kakovost spenjenega mleka niha. | Kakovost mlečne pene je odvisna od vrste uporabljenega mleka ali rastlinskega napitka.<br>▸ Optimizirajte rezultat z izbiro mleka ali rastlinskega vrste napitka. |
| Kava ne teče ali teče samo po kapljicah. Nastavljena količina polnjenja se ne doseže. | Stopna mletja je nastavljena na preveč fino.<br>▸ Nastavite bolj grobo stopnjo mletja.<br>→ *"Nastavitev stopnje mletja", Stran 20* |
| | V aparatu je veliko vodnega kamna.<br>▸ Iz aparata odstranite vodni kamen. |
| | V vodnem filtru je zrak.<br>**1.** Vodni filter z navzgor usmerjeno odprtino potopite v vodo tako dolgo, da nehajo nastajati zračni mehurčki.<br>**2.** Ponovno vstavite filter. |
| | Aparat je umazan.<br>▸ Očistite grelno enoto.<br>▸ Iz aparata odstranite vodni kamen in ga očistite. |
| Na kavi se ne naredi pena. | Vrsta kave ni optimalna.<br>▸ Uporabite vrsto kave z večjim deležem zrn tipa Robusta.<br>▸ Uporabite temneje praženo kavo. |

| Napaka | Vzrok in odprava napak |
|---|---|
| Na kavi se ne naredi pena. | Kavna zrna niso več sveže pražena.<br>▸ Uporabite sveža kavna zrna. |
| | Stopnja mletja ni prilagojena kavnim zrnom.<br>▸ Nastavite bolj fino stopnjo mletja.<br>→ *"Nastavitev stopnje mletja", Stran 20* |
| Kava je prekisla. | Stopna mletja je nastavljena na preveč grobo.<br>▸ Nastavite bolj fino stopnjo mletja.<br>→ *"Nastavitev stopnje mletja", Stran 20* |
| | Vrsta kave ni optimalna.<br>▸ Uporabite vrsto kave z večjim deležem zrn tipa Robusta.<br>▸ Uporabite temneje praženo kavo. |
| Kava je pregrenka. | Stopna mletja je nastavljena na preveč fino.<br>▸ Nastavite bolj grobo stopnjo mletja.<br>→ *"Nastavitev stopnje mletja", Stran 20* |
| | Vrsta kave ni optimalna.<br>▸ Zamenjajte vrsto kave. |
| Kava ima okus po zažganem. | Stopna mletja je nastavljena na preveč fino.<br>▸ Nastavite bolj grobo stopnjo mletja.<br>→ *"Nastavitev stopnje mletja", Stran 20* |
| | Vrsta kave ni optimalna.<br>▸ Zamenjajte vrsto kave. |
| | Temperatura kuhanja je previsoka.<br>▸ Nastavite nižjo temperaturo kuhanja. |
| Kavna usedlina ni kompaktna in je premokra. | Stopnja mletja ni ustrezno nastavljena.<br>▸ Nastavite bolj grobo ali bolj fino stopnjo mletja.<br>→ *"Nastavitev stopnje mletja", Stran 20* |
| | Kavna zrna so preveč oljnata.<br>▸ Uporabite drugo vrsto kavnih zrn. |
| Prikaže se prikaz na zaslonu "Vstavite enoto za kuhanje.". | Pokrov ni pravilno vstavljen.<br>**1.** Preverite, ali je grelna enota vstavljena pravilno in varno zaklenjena.<br>**2.** Potisnite rdeč ročaj levo navzgor.<br>**3.** Namestite pokrov prostora za oparjanje komore. |
| Prikaz na zaslonu "Napolnite rezervoar za vodo." sveti kljub polnemu rezervoarju za vodo. | Rezervoar za vodo ni pravilno vstavljen.<br>▸ Pravilno vstavite rezervoar za vodo. |
| | V posodi za vodo je gazirana voda.<br>▸ Rezervoar za vodo polnite s svežo, hladno pitno vodo brez ogljikovega dioksida. |
| | Plovec v rezervoarju za vodo se je zataknil.<br>**1.** Odstranite rezervoar za vodo. |

| Napaka | Vzrok in odprava napak |
|---|---|
| Prikaz na zaslonu "Napolnite rezervoar za vodo." sveti kljub polnemu rezervoarju za vodo. | **2.** Posodo za vodo temeljito očistite.<br>**3.** Sprostite plovec in poskrbite, da je ponovno gibljiv. |
| | Nov vodni filter ni bil splaknjen v skladu z navodili.<br>**1.** Splaknite vodni filter v skladu z navodili.<br>**2.** Začnite z uporabo vodnega filtra. |
| | V vodnem filtru je zrak.<br>**1.** Vodni filter z navzgor usmerjeno odprtino potopite v vodo tako dolgo, da nehajo nastajati zračni mehurčki.<br>**2.** Ponovno vstavite filter. |
| | Vodni filter je star.<br>▸ Vstavite nov vodni filter. |
| | Obloge vodnega kamna v rezervoarju za vodo zamašijo sistem.<br>**1.** Posodo za vodo temeljito očistite.<br>**2.** Vklopite program za odstranjevanje vodnega kamna. |
| Prikaže se prikaz na zaslonu "Očistite enoto za kuhanje.". | Grelna enota je umazana.<br>▸ Očistite grelno enoto. |
| | Mehanizem grelne enote je težko pomičen.<br>▸ Očistite grelno enoto. |
| Prikaže se prikaz na zaslonu "Overvoltage or undervoltage". | Prisotne so težave z električnim napajanjem.<br>▸ Aparat vedno uporabljajte le pri 220–240 V ~. |
| Prikaže se prikaz na zaslonu "Error in water system. Please restart appliance.". | V aparatu je prišlo do motnje.<br>**1.** Izvlecite omrežni vtič in počakajte 60 sekund.<br>**2.** Vstavite omrežni vtič. |
| Prikaz na zaslonu "Izvedite program Calc'n Clean!" se prikaže zelo pogosto. | Zmehčana voda še vsebuje majhne količine vodnega kamna.<br>**1.** Vstavite nov vodni filter.<br>**2.** Ustrezno nastavite trdoto vode. |
| | Uporabljeno napačno ali premalo sredstva za odstranjevanje vodnega kamna.<br>▸ Za odstranjevanje vodnega kamna uporabljajte izključno temu namenjene tablete. |

# 16 Transport, skladiščenje in odstranjevanje

## 16.1 Aktivirajte "Praznjenje preostale vode"

Zaščitite svoj aparat pred zmrzaljo med transportom in skladiščenjem.

**POZOR**
Ostanki tekočin v aparatu lahko pri transportu ali med skladiščenjem poškodujejo aparat.

- ▸ Pred transportom ali skladiščenjem izpraznite sistem napeljav.

1. Izvedite program "Praznjenje preostale vode".
   → *"Pregled servisnih programov", Stran 29*
2. Aparat izključite iz električnega omrežja.

## 16.2 Odstranitev starega aparata v odpad

Okolju prijazna odstranitev v odpad omogoča ponovno uporabo dragocenih surovin.

1. Izvlecite vtič iz omrežnega priključnega vodnika.
2. Prerežite omreži priključni vodnik.
3. Aparat odstranite na okolju prijazen način.
   Informacije o aktualnih možnostih odstranitve v odpad dobite pri strokovnem prodajalcu kot tudi na občinski ali mestni upravi.



Ta naprava je označena v skladu z evropsko smernico o odpadni električni in elektronski opremi (waste electrical and electronic equipment - WEEE).
V okviru smernice sta določena prevzem in recikliranje starih naprav, ki veljata v celotni Evropski uniji.

# 17 Servisna služba

Pri naši službi za podporo strankam lahko dobite originalne nadomestne dele, ki so pomembni za delovanje in jih je mogoče skladiščiti, do 10 let od dne, ko je aparat dan na trg.
Za več informacij se obrnite na našo službo za podporo strankam.

**Opomba:** Poseg storitvenega servisa za stranke je v okviru garancijskih pogojev proizvajalca brezplačen.

Podrobne informacije o garancijskem roku in garancijskih pogojih v vaši državi lahko pridobite prek kode QR na priloženem dokumentu s kontaktnimi podatki za servis in z garancijskimi pogoji, pri naši službi za podporo strankam, pri prodajalcu ali na naši spletni strani.
Kontaktne podatke službe za podporo strankam lahko pridobite prek kode QR na priloženem dokumentu s kontaktnimi podatki za servis in z garancijskimi pogoji ali na naši spletni strani.
Informacije v skladu z uredbo (EU) 2023/826 lahko najdete na spletu pod *www.bosch-home.com* na strani izdelka in na servisni strani vašega aparata pri navodilih za uporabo in dodatnih dokumentih.

## 17.1 Številka izdelka (E-Nr.), proizvodna številka (FD) in številka (Z-Nr.)

Ko pokličete službo za podporo strankam, potrebujete številko proizvoda (E-Nr.) in proizvodno številko (FD) in številko (Z-Nr.), ki jih najdete na tipski tablici aparata.

Da boste svoje podatke o aparatu in telefonsko številko servisne službe hitro našli, si jih zapišite.

# 18 Tehnični podatki

| | |
|---|---|
| Napetost | 220–240 V ~ |
| Frekvenca | 50 Hz |
| Priključna vrednost | 1500 W |
| Največja moč statične črpalke | 19 bar |
| Največja kapaciteta rezervoarja za vodo (brez filtra) | 2,4 l |
| Največja kapaciteta posode za kavna zrna | 320 g |
| Dolžina napajalnega kabla | 100 cm |
| Višina aparata | 380 mm |
| Širina aparata | 352 mm |
| Globina aparata | 467 mm |
| Teža, prazen | 9,6-10,5 kg |
| Vrsta enote za mletje | Keramika |

## 18.1 Informacije o brezplačni programski opremi in opremi Open Source

Ta izdelek vsebuje programsko opremo, ki so jo imetniki avtorskih pravic licencirali kot brezplačno programsko opremo ali programsko opremo Open Source.
Ustrezne informacije o licenci so shranjene na aparatu. Dostop do ustreznih informacij o licenci je možen tudi prek aplikacije Home Connect: »Profil -> Pravni napotki -> Informacije o licenci«. [1] Informacije o licenci lahko prenesete tudi s spletne strani blagovne znamke. (Na spletni strani iščite svoj model aparata in druge dokumente.) Alternativno lahko ustrezne informacije pridobite prek ossrequest@bshg.com ali BSH Hausgeräte GmbH, Carl-Wery-Str. 34, D-81739 München.
Na zahtevo vam bodo posredovali zadevno izvorno kodo.
Svojo zahtevo pošljite na ossrequest@bshg.com ali BSH Hausgeräte GmbH, Carl-Wery-Str. 34, D-81739 München.
Zadeva: „OSSREQUEST“
Zaračunani vam bodo stroški za obdelavo vaše zahteve. Ta ponudba velja tri leta od datuma nakupa oz. vsaj v časovnem obdobju, v katerem nudimo podporo in nadomestne dele za ustrezni aparat.

[1] Odvisno od opreme aparata

# 19 Izjava o skladnosti

S tem podjetje BSH Hausgeräte GmbH izjavlja, da je aparat s funkcijo Home Connect skladen s temeljnimi zahtevami in ostalimi zadevnimi določili direktive 2014/53/EU.
Podrobno izjavo o skladnosti RED najdete na spletnem naslovu *www.bosch-home.com* na strani vašega aparata med dodatnimi dokumenti.

CE

Pas 2,4 GHz (2400–2483,5 MHz): maks. 100 mW
Pas 5 GHz (5150–5350 MHz + 5470–5725 MHz): maks. 200 mW

| | | | | | | | | | |
|---|---|---|---|---|---|---|---|---|---|
| | BE | BG | CZ | DK | DE | EE | IE | EL | ES |
| | FR | HR | IT | CY | LI | LV | LT | LU | HU |
| | MT | NL | AT | PL | PT | RO | SI | SK | FI |
| | SE | NO | CH | TR | IS | UK (NI) | | | |
| WLAN 5 GHz (Wi-Fi): samo za uporabo v zaprtih prostorih. | | | | | | | | | |

| | | | | | | | |
|---|---|---|---|---|---|---|---|
| AL | BA | MD | ME | MK | RS | UK | UA |
| WLAN 5 GHz (Wi-Fi): samo za uporabo v zaprtih prostorih. | | | | | | | |

**Dodatne informacije i objašnjenja možete pronaći na internetu. Skenirajte QR kôd na naslovnoj stranici.**



# Sadržaj

**1 Sigurnost ..... 39**
1.1 Definicija signalnih riječi ..... 39
1.2 Opće napomene ..... 39
1.3 Namjenska uporaba ..... 40
1.4 Ograničenje kruga korisnika ... 40
1.5 Sigurnosne napomene ..... 40

**2 Zaštita okoliša i ušteda ..... 43**
2.1 Zbrinjavanje ambalaže u otpad ..... 43
2.2 Ušteda energije ..... 43

**3 Postavljanje i priključivanje ..... 43**
3.1 Sadržaj paketa ..... 43
3.2 Postavljanje i priključivanje uređaja ..... 44

**4 Upoznavanje ..... 44**
4.1 Uređaj ..... 44
4.2 Posuda za kapanje ..... 44
4.3 Upravljačka ploča ..... 44

**5 Pribor ..... 45**

**6 Prije prve uporabe ..... 46**
6.1 Priprema i čišćenje uređaja .... 46
6.2 Određivanje tvrdoće vode ..... 46
6.3 Pregled stupnjeva tvrdoće vode ..... 46
6.4 Korištenje filtra za vodu ..... 47
6.5 Prvo puštanje u rad ..... 47
6.6 Opće napomene ..... 48

**7 Osnovno rukovanje ..... 48**
7.1 Uključite ili isključite uređaj. .... 48
7.2 Priprava napitaka ..... 48
7.3 Priprava dvije šalice istodobno ..... 50
7.4 Priprema napitka "XL napitci" ..... 50
7.5 "doubleShot" i "tripleShot" [1] ..... 50
7.6 Slow Brew i Cold Brew ..... 51

**8 Favoriti ..... 51**
8.1 Spremanje napitka iz odabira napitaka ..... 51
8.2 Spremanje napitka u izborniku ..... 51
8.3 Promjena postavki uređaja ..... 51
8.4 Brisanje favorita ..... 51
8.5 Razvrstavanje favorita ..... 51

**9 Stroj za mljevenje ..... 51**
9.1 Namještanje stupnja mljevenja ..... 51

**10 Zaštita za djecu ..... 52**
10.1 Aktiviranje zaštite za djecu .... 52
10.2 Deaktiviranje zaštite za djecu ..... 52

**11 Funkcija predgrijavanja šalice ..... 52**
11.1 Aktiviranje i deaktiviranje grijanja šalica ..... 52
11.2 Koristite: "Grijanje šalica" ..... 52

**12 Home Connect ..... 53**
12.1 Namještanje aplikacije Home Connect ..... 53
12.2 Postavke funkcije Home Connect ..... 53
12.3 Upravljanje uređajem putem aplikacije Home Connect ..... 54
12.4 Dijagnoza na daljinu ..... 54
12.5 Ažuriranje softvera ..... 55
12.6 Zaštita podataka ..... 55

**13 Osnovne postavke ..... 56**

[1] Ovisno o napitku

13.1 Promjena osnovnih postavki ..... 56
13.2 Pregled osnovnih postavki .... 56
**14 Čišćenje i održavanje ..... 57**
14.1 Mogućnost pranja u perilici posuđa ..... 57
14.2 Sredstva za čišćenje ..... 58
14.3 Čišćenje uređaja ..... 58
14.4 Čišćenje posude za kapanje i spremnika za talog ..... 59
14.5 Čišćenje posude za mlijeko ..... 59
14.6 Servisni programi ..... 59
**15 Uklanjanje smetnji ..... 61**
**16 Transport, skladištenje i zbrinjavanje ..... 65**
16.1 Aktiviranje opcije "Pražnjenje zaostale vode" ..... 65
16.2 Zbrinjavanje starih uređaja u otpad ..... 66
**17 Servisna služba ..... 66**
17.1 Proizvodni broj (E-Nr.), tvornički broj (FD) i redni broj (Z-Nr.) ..... 66
**18 Tehnički podaci ..... 66**
18.1 Informacije o besplatnom softveru i softveru otvorenog koda ..... 67
**19 Izjava o sukladnosti ..... 68**

# ⚠ 1 Sigurnost

Pridržavajte se sljedećih sigurnosnih napomena.

## 1.1 Definicija signalnih riječi

Ovdje ćete naći značenje signalnih riječi upotrijebljenih u ovim uputama.

**⚠ UPOZORENJE**
Pridržavajte se ovih napomena radi izbjegavanja mogućih teških ili smrtnih ozljeda.

**POZOR**
Pridržavajte se ovih napomena radi izbjegavanja oštećenja na uređaju ili drugih materijalnih šteta.

**Napomena:** Ovo ukazuje na važne informacije.

## 1.2 Opće napomene

- Pažljivo pročitajte ove upute.
- Sačuvajte upute i informacije o proizvodu za kasniju uporabu ili za sljedećeg vlasnika.
- Uređaj ne priključujte ako je došlo do oštećenja pri transportu.

## 1.3 Namjenska uporaba

Uređaj upotrebljavajte samo:
- za pripremu toplih napitaka
- za pripremu hladnih napitaka.
- U zatvorenim prostorijama u kućanstvu i sličnim situacijama primjene, naprimjer: u kuhinjskom području za zaposlenike u trgovinama, uredima i drugim radnim okruženjima; u poljoprivrednim objektima; u hotelima, motelima i drugim uobičajenim stambenim okruženjima, u ugostiteljskim objektima s noćenjem i doručkom.
- do visine od 2000 m iznad nadmorske visine

## 1.4 Ograničenje kruga korisnika

Djeca starija od 8 godina i osobe sa smanjenim fizičkim, osjetilnim ili mentalnim sposobnostima ili nedostatkom iskustva i/ili znanja smiju se koristiti ovim uređajem samo pod nadzorom ili ako su upućene u sigurno rukovanje uređajem te razumiju opasnosti koje mogu nastati uslijed korištenja uređajem.
Djeca se ne smiju igrati uređajem.
Djeca ne smiju čistiti uređaj i obavljati korisničko održavanje uređaja osim ako imaju 8 ili više godina i ako su pod nadzorom.
Djecu mlađu od 8 godina držite na sigurnoj udaljenosti od uređaja i priključnog voda.

## 1.5 Sigurnosne napomene

**⚠ UPOZORENJE – Opasnost od gušenja!**
Djeca mogu navući ambalažni materijal preko glave ili se njime zamotati te se na taj način ugušiti.
- ▸ Ambalažni materijal držite podalje od djece.
- ▸ Djeci nikada ne dopuštajte igranje s ambalažnim materijalom.

Djeca mogu udahnuti ili progutati sitne dijelove i na taj se način ugušiti.
- ▸ Sitne dijelove držite podalje od djece.
- ▸ Ne dopustite djeci igranje sa sitnim dijelovima.

### ⚠ UPOZORENJE – Opasnost od strujnog udara!

Nestručno postavljanje je opasno.

- ▸ Uređaj priključite i koristite samo prema podacima navedenim na označnoj pločici.
- ▸ Uređaj priključite samo preko propisno instalirane utičnice s uzemljenjem na strujnu mrežu s izmjeničnom strujom.
- ▸ Sustav zaštitnih vodiča kućne električne instalacije mora biti propisno instaliran.

Oštećeni uređaj ili oštećeni mrežni priključni vod predstavljaju izvor opasnosti.

- ▸ Nikad nemojte upotrebljavati oštećen uređaj.
- ▸ Nikada ne pokrećite uređaj s napuklom ili polomljenom površinom.
- ▸ Nikada ne povlačite za mrežni priključni vod kako biste isključili uređaj iz električne mreže. Uvijek Izvucite mrežni utikač iz mrežnog priključnog voda.
- ▸ Ako je uređaj ili mrežni priključni vod oštećen, odmah izvucite mrežni utikač iz mrežnog priključnog voda ili isključite osigurač u ormariću s osiguračima.
- ▸ Nazovite servisnu službu. →*Stranica 66*

Nestručni popravci su opasni.

- ▸ Popravke na uređaju smije vršiti samo obučeno stručno osoblje.
- ▸ Za popravak uređaja smiju se upotrebljavati samo originalni rezervni dijelovi.
- ▸ Ako je mrežni priključni vod ovog uređaja oštećen, kako bi se izbjegle opasnosti, može ga zamijeniti jedino proizvođač ili njegova servisna služba ili slična kvalificirana osoba.

Prodrla vlaga može uzrokovati strujni udar.

- ▸ Nikada ne potapajte uređaj ili mrežni priključni vod u vodu.
- ▸ Nikakva tekućina ne smije dospjeti na utični spoj uređaja.
- ▸ Uređaj upotrebljavajte samo u zatvorenim prostorima.
- ▸ Uređaj nikada ne izlažite vrućini ili vlazi.
- ▸ Za čišćenje uređaja ne upotrebljavajte parni ili visokotlačni čistač.

### ⚠ UPOZORENJE – Opasnost od požara!

Uređaj postaje vruć.

- ▸ Uređaj treba primjereno ventilirati.
- ▸ Uređaj nikad nemojte koristiti u ormaru.

Uporaba produžnog mrežnog priključnog voda i nedopuštenih adaptera predstavlja izvor opasnosti.
- ▸ Nemojte upotrebljavati produžne kabele ili višestruke utičnice.
- ▸ Upotrebljavajte samo adaptere i mrežne priključne vodove koje je odobrio proizvođač.
- ▸ Ako je mrežni priključni vod prekratak i duži mrežni priključni vod nije raspoloživ, obratite se električaru i zatražite da prilagodi kućne instalacije.

### ⚠ UPOZORENJE – Opasnost od opeklina!
Pojedini dijelovi uređaja postaju vrlo vrući.
- ▸ Nikad nemojte dodirivati vruće dijelove uređaja.
- ▸ Nakon uporabe pustite da se vrući dijelovi uređaja prije dodirivanja ohlade.

### ⚠ UPOZORENJE – Opasnost od opekotina!
Svježe pripravljeni napitci iznimno su vrući.
- ▸ Po potrebi, ostavite napitke da se ohlade.
- ▸ Izbjegavajte dodir kože s iscurjelim tekućinama i isparavanjima.

Daljinsko pokretanje bez nadzora putem aplikacije Home Connect može prouzročiti opekline kod drugih osoba.
- ▸ Tijekom pripreme pića ne postavljajte ruku ispod dijela za istjecanje napitaka.
- ▸ Udaljite druge osobe, osobito djecu, od uređaja.

### ⚠ UPOZORENJE – Opasnost od ozljede!
Nepravilna uporaba uređaja može ugroziti korisnika.
- ▸ Kako biste izbjegli ozljede, uređaj upotrebljavajte samo u skladu s namjenom.

Priklještenje prstiju prilikom zatvaranja vrata uređaja.
- ▸ Pripazite na prste prilikom zatvaranja vrata uređaja.

Stroj za mljevenje se okreće.
- ▸ Nikad ne posežite rukama u stroj za mljevenje.

### ⚠ UPOZORENJE – Opasnost: Magnetizam!
Uređaj sadrži trajne magnete. Oni mogu utjecati na elektroničke implantate, npr. elektrostimulatore srca ili inzulinske pumpe.
- ▸ Osobe s elektroničkim implantatima moraju se držati na minimalnoj udaljenosti od 10 cm od uređaja i izvađenog spremnika za vodu.

**⚠ UPOZORENJE – Opasnost od zdravstveno štetnog djelovanja!**

Tijekom postupka filtriranja može doći do blagog povećanja razine kalija, što može utjecati na pacijente na dijalizi i osobe s bolestima bubrega.

- ▸ Ako imate bolest bubrega ili ste na posebnoj dijeti s kalijem, posavjetujte se s liječnikom prije upotrebe.

Onečišćenja uređaja mogu ugroziti zdravlje.

- ▸ Iz higijenskih razloga pridržavajte se uputa za čišćenje uređaja.

Voda iz kruga tople vode može predstavljati opasnost po zdravlje.

- ▸ Uređaj koristite samo sa svježom, hladnom, negaziranom pitkom vodom.

# 2 Zaštita okoliša i ušteda

## 2.1 Zbrinjavanje ambalaže u otpad

Ambalažni materijali su ekološki neškodljivi i mogu se reciklirati.

- ▸ Pojedinačne sastavne dijelove zbrinite na otpad odvojene po vrstama.

## 2.2 Ušteda energije

Ako slijedite sljedeće upute, vaš će uređaj trošiti manje energije.

Interval za automatsko isključivanje namjestite na najmanju vrijednost.

- ✔ Ako se uređaj ne upotrebljava, isključit će se ranije.
  → *"Osnovne postavke", Stranica 56*

Nemojte prijevremeno prekidati istjecanje napitka.

- ✔ Zagrijana količina vode ili mlijeka optimalno se koristi.

Redovito uklanjajte kamenac iz uređaja.

- ✔ Naslage kamenca povećavaju potrošnju energije.

# 3 Postavljanje i priključivanje

## 3.1 Sadržaj paketa

Nakon raspakiravanja provjerite sve dijelove imaju li oštećenja nastala u transportu te je li isporuka potpuna.

**Napomena:** Ovisno o vrsti uređaja, priložen je različit pribor. Taj pribor označen je isprekidanim okvirom.

→ *Sl.* **1**

| | |
|---|---|
| A | Potpuno automatizirani aparat za kavu |
| B | Posuda za mlijeko |
| C | Cjevčica za mlijeko |
| D | Upute za uporabu |
| E | Adapter za posudu za mlijeko [1] |

[1] Ovisno o opremi uređaja

| | |
|---|---|
| F | Pomagalo za umetanje filtra za vodu |
| G | Traka za provjeru tvrdoće vode |

### 3.2 Postavljanje i priključivanje uređaja

**POZOR**
Opasnost od oštećivanja uređaja.
Zbog nestručnog puštanja u rad može doći do oštećenja uređaja.
- Koristite uređaj samo u prostorijama koje se ne zamrzavaju.
- Ako se uređaj transportirao ili skladištio pri temperaturama ispod 0 °C, pričekajte da 3 sata postigne sobnu temperaturu prije puštanja u rad.

1. Uređaj stavite na ravnu, dovoljno nosivu, vodootpornu površinu.
2. Uređaj s mrežnim utikačem priključite na propisno instaliranu utičnicu sa zaštitnim kontaktom.
3. Nakon svakog priključivanja pričekajte oko 5 sekundi.

## 4 Upoznavanje

### 4.1 Uređaj

Ovdje ćete naći pregled sastavnih dijelova svog uređaja.

**Napomena:** Ovisno o tipu uređaja moguća su odstupanja u bojama i pojedinostima.

→ *Sl.* **2**

| | |
|---|---|
| 1 | Posuda za mlijeko |
| 2 | Dodirna polja |
| 3 | Grijanje šalica [1] |
| 4 | Poklopac za zadržavanje arome |
| 5 | Spremnik za kavu u zrnu |
| 6 | Okretni birač za namještanje finoće mljevenja |
| 7 | Otvor za tablete |
| 8 | Poklopac spremnika za vodu |
| 9 | Spremnik za vodu |
| 10 | Dodirni zaslon |
| 11 | Vrata komore za kuhanje |
| 12 | Osvjetljenje šalica |
| 13 | Označna pločica |
| 14 | Sustav za mlijeko |
| 15 | Poklopac ispusta za napitak |
| 16 | Posuda za kapanje |

### 4.2 Posuda za kapanje

Ovdje možete pronaći pregled komponenti vaše posude za kapanje.

→ *Sl.* **3**

| | |
|---|---|
| 1 | Spremnik za talog |
| 2 | Plitica za kapanje |
| 3 | Umetnite posudu za kapanje |
| 4 | Posuda za kapanje |

### 4.3 Upravljačka ploča

Putem upravljačke ploče namještate sve funkcije svog uređaja i dobivate informacije o radnom stanju.

#### Dodirni zaslon

Dodirni zaslon je istodobno zaslon i upravljački element.

[1] Ovisno o opremi uređaja

**Glavni izbornik**

| | |
|---|---|
| Favoriti | Odaberite spremljene napitke s osobnim postavkama. →*Stranica 51* |
| Klasični | Odaberite standardne napitke. |
| coffeeWorld | Odaberite osnovne napitke koji se mogu proširiti u kombinaciji s aplikacijom Home Connect. |
| XL napitci | Birajte napitke s velikim volumenom punjenja. |
| Postavke | Otvorite postavke. |

**Parametri napitka**

| | |
|---|---|
| | Namjestite jačinu. |
| | Postavite količinu po šalici. |
| | Namjestite udjel mlijeka. |
| | Namjestite aromu. |
| | Namjestite temperaturu. |

**Savjet:** Više postavki uređaja možete pronaći u osnovnim postavkama.

**Indikator**

| | |
|---|---|
| + | Povećajte količinu punjenja. |
| − | Smanjite količinu punjenja. |
| | Grijač šalica je uključen. |
| | Uređaj je povezan s Home Connect. |
| | Uređaj nije povezan s Home Connect. |
| | Uređaj nije uspostavio vezu s poslužiteljem. |
| | Priprava dvije šalice. |
| ☆ | Spremanje kao favorite |
| | Koristite: "Grijanje šalica" |
| ⓘ | Pozivanje informacija |
| ✓ | Potvrdite ili spremite u izborniku |
| | Izbriši |

**Napomena:** Kad je uređaj uključen, možete upravljati odgovarajućim prikazima i porukama, npr. postavkama napitka.

**Dodirna polja**

Ovdje možete pronaći pregled simbola koji su uvijek vidljivi.

| | |
|---|---|
| | Uključite ili isključite uređaj. |
| | Povratak na izbornik Start. |
| | Otvorite ili napustite servisni program. |

# 5 Pribor

Upotrebljavajte samo originalni pribor. Usklađen je s vašim uređajem.

| **Dodatna oprema** | **Trgovina** |
|---|---|
| Termos posuda za kavu | TCZ4001 |
| Termos šalica za kavu | TCZ4002 |
| Posuda za mlijeko | TCZ8009N |
| Filtar za vodu | TCZ7003 |
| Filtar za vodu, pakiranje od 3 komada | TCZ7033 |
| Tablete za čišćenje | TCZ8001A |
| Tablete za uklanjanje kamenca | TCZ8002A |
| Komplet za održavanje | TCZ8004A |

# 6 Prije prve uporabe

Pripremite uređaj za uporabu.

## 6.1 Priprema i čišćenje uređaja

Očistite uređaj i pojedinačne dijelove. Pratite upute na slikama koje se nalaze na početku ovih uputa.

**POZOR**
Neprikladna zrna mogu začepiti stroj za mljevenje.

- ▸ Upotrebljavajte isključivo čiste mješavine prženog zrna za uređaje za espresso ili potpuno automatizirane uređaje.
- ▸ Nemojte upotrebljavati glazirana zrna kave.
- ▸ Nemojte upotrebljavati karamelizirana zrna kave.
- ▸ Nemojte upotrebljavati zrna kave tretirana dodacima koji sadrže šećer.
- ▸ Nemojte stavljati mljevenu kavu.

→ *Sl.* **4** - **25**

**Napomena:** Svakodnevno punite spremnik za vodu svježom, hladnom, negaziranom pitkom vodom.

**Savjet:** Kako biste zadržali optimalnu kvalitetu, zrna kave skladištite u zatvorenoj posudi na hladnom mjestu. Zrna kave možete držati više dana u spremniku za zrna, a da pritom ne izgube aromu.

## 6.2 Određivanje tvrdoće vode

Ispravna postavka tvrdoće vode važna je kako bi aparat pravodobno pokazao kada je potrebno ukloniti kamenac. Tvrdoću vode možete utvrditi pomoću priložene test trakice ili saznati od nadležne vodoopskrbne službe.

- ▸ Kratko uronite test trakicu u svježu vodu iz vodovoda ① i pustite da se iskapa.
  → *"Pregled stupnjeva tvrdoće vode", Stranica 46*
  - ▸ Pričekajte minutu ②.
  - ▸ Očitajte vrijednost tvrdoće vode na test trakici ③.

  → *Sl.* **6**

**Napomena:** Upotrijebite testnu traku i kad je instaliran uređaj za omekšavanje jer generiraju različite tvrdoće vode.

**Savjeti**

- Postavke možete u svakom trenutku promijeniti.
  → *"Osnovne postavke", Stranica 56*
- Ako je tvrdoća vode veća od 21 °dH (3,8 mmol/l), spremnik za vodu možete napuniti prethodno filtriranom vodom radi smanjenja naslaga kamenca u spremniku.

## 6.3 Pregled stupnjeva tvrdoće vode

U tablici se prikazuje dodjela stupnja stupnjevima tvrdoće vode.

| Stupanj | Postavke prstena na filtru INTENZA | Njemački stupanj tvrdoće u °dH | Ukupna tvrdoća u mmol/l |
|---|---|---|---|
| 1 | A | 1 - 7 | < 1,3 |
| 2 | A | 8 - 14 | 1,3 - 2,5 |
| 3 | B | 15 - 21 | 2,5 - 3,8 |

| Stupanj | Postavke prstena na filtru INTENZA | Njemački stupanj tvrdoće u °dH | Ukupna tvrdoća u mmol/l |
|---|---|---|---|
| 4 [1] | C | 22 - 30 | > 3,8 |

## 6.4 Korištenje filtra za vodu

S pomoću filtra za vodu sprječavate nakupljanje kamenca i smanjujete onečišćenja u vodi.

**Napomena:** Udio kamenca u vodi utječe na aromu i pjenu kave. Na dnu filtra za vodu BRITA INTENZA nalazi se aromatski prsten. Za postavljanje optimalne razine arome za vodu iz vodovoda, okrenite aromatski prsten.

- Za detaljnije upute za upotrebu filtra za vodu skenirajte sljedeći QR kôd.
  → *Sl.* **26**

### Umetanje filtra za vodu

**POZOR**

Moguće oštećenje uređaja uzrokovano kamencem.

- Pravodobno zamijenite filtar za vodu.
- Zamijenite filtar za vodu najkasnije nakon 2 mjeseca.
- Obratite pažnju na poruke na zaslonu.

1. Pritisnite .
2. Odaberite "Filtar INTENZA" i slijedite upute na zaslonu.

### Zamjena ili uklanjanje filtra za vodu

Uređaj može raditi i bez filtra za vodu.

1. Pritisnite .
2. Odaberite "Filtar INTENZA".
3. Odaberite "Zamijeni" ili "Ukloni" i slijedite upute na zaslonu.
   → *Sl.* **7**
   → *Sl.* **8**

**Napomene**

- Iskorišteni filtar za vodu zbrinite u skladu s lokalnim propisima.
- Zamjenske filtre za vodu uvijek čuvajte zatvorene u originalnoj ambalaži na hladnom i suhom mjestu.

**Savjeti**

- Filtar za vodu trebate zamijeniti i iz higijenskih razloga.
- Ako koristite filtar za vodu, ne trebate tako često uklanjati kamenac s uređaja.
- Ako koristite filtar za vodu, napitci će biti ukusniji.
- Prije uporabe isperite umetnuti filtar za vodu tako da pripravite jednu šalicu vruće vode ako uređaj niste upotrebljavali dulje vrijeme, npr. ako ste bili na godišnjem odmoru.
- Filtar za vodu možete nabaviti u trgovini ili putem servisne službe.
  → *"Pribor", Stranica 45*

## 6.5 Prvo puštanje u rad

Nakon priključivanja struje namjestite postavke za prvo puštanje u rad. Opcija za puštanje u rad prikazat će se prilikom prvog uključivanja ili nakon vraćanja na tvorničke postavke.

1. Uključite uređaj pritiskom na .
2. Slijedite upute na zaslonu.

✔ Zaslon vodi kroz program.

[1] Tvornička postavka

**Napomene**
- Ako želite sad namjestiti Home Connect, slijedite upute u aplikaciji Home Connect.
  → *"Namještanje aplikacije Home Connect", Stranica 22*
- Ako je odabrana opcija "Demonstracijski način rada", funkcioniraju samo prikazi na zaslonu. Ne možete preuzeti napitak ili provesti program.

## 6.6 Opće napomene

Pridržavajte se uputa za optimalnu upotrebu uređaja.

**Napomene**
- Uređaj je tvornički programiran s optimalnim zadanim postavkama.
- Stroj za mljevenje tvornički je namješten za optimalan rad. Ako kava izlazi samo u kapljicama ili je previše rijetka i nema dovoljno kreme, možete prilagoditi stupanj mljevenja dok stroj za mljevenje radi.
  → *"Namještanje stupnja mljevenja", Stranica 51*
- Na ventilacijskim otvorima i poklopcu otvora za tablete mogu tijekom rada nastati kapljice vode.
- Ako uređaj ne koristite određeno vrijeme, on će se automatski isključiti. Trajanje možete promijeniti u osnovnim postavkama.
  →*Stranica 56*
- Iz uređaja može iz tehničkih razloga izlaziti para.

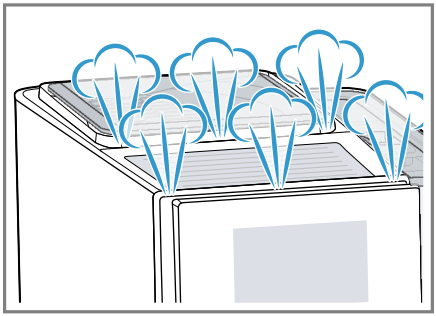

- Prvi napitak još neće imati punu aromu ako:
  – Uređaj upotrebljavate prvi put.
  – Proveli ste servisni program.
  – Dulje vrijeme niste upotrebljavali uređaj.

  Ne pijete napitak.

**Savjet:** Trajnu kremu glatke teksture možete postići nakon što napravite nekoliko šalice kave u uređaju.

# 7 Osnovno rukovanje

## 7.1 Uključite ili isključite uređaj.

▸ Pritisnite ⏻.
Prilikom uključivanja na zaslonu se prikazuje logotip. Prilikom uključivanja i isključivanja uređaj provodi automatsko ispiranje. Prilikom isključivanja uređaj se čisti ispuštajući kapljice u posudu za kapanje. Ako je uređaj prilikom uključivanja još topao ili ako prije isključivanja nije napravljen napitak, uređaj ne provodi ispiranje.

## 7.2 Priprava napitaka

Saznajte kako pripremiti napitak po svom izboru.

**⚠ UPOZORENJE**
**Opasnost od opekotina!**
Svježe pripravljeni napitci iznimno su vrući.
- ▸ Po potrebi, ostavite napitke da se ohlade.
- ▸ Izbjegavajte dodir kože s iscurjelim tekućinama i isparavanjima.

**⚠ UPOZORENJE**
**Opasnost od opeklina!**
Sustav za mlijeko postaje jako vruć.
- ▸ Nikad ne dodirujte sustav za mlijeko.
- ▸ Pustite da se vrući sustav za mlijeko ohladi prije nego što ga dodirnete.

**Napomene**
- Kod nekih se postavki kava priprema u nekoliko koraka. Pričekajte dok se postupak u cijelosti ne završi.
- Ako pripravljate napitak s mlijekom, uvijek priključite posudu napunjenu mlijekom ili adapter za mlijeko s kartonom mlijeka.
- Posudu za mlijeko ili adapter za mlijeko možete priključiti samo ako je sustav za mlijeko s adapterom i crijevom montiran u poklopac dijela za istjecanje.
- Posuda za mlijeko razvijena je specijalno za ovaj uređaj. Posudu za mlijeko upotrebljavajte isključivo za čuvanje mlijeka u domaćinstvu i u hladnjaku.
- Ako sustav za mlijeko nije očišćen, može doći do istjecanja malih količina mlijeka prilikom priprave vruće vode.

## Priprava kave od svježeg zrna

1. Postavite unaprijed zagrijanu šalicu ispod ispusnog otvora.
2. Pritisnite "Klasični", "coffeeWorld" ili "XL napitci".
3. Odaberite napitak bez mlijeka.
✔ Na zaslonu se prikazuju napitak i trenutačne postavke.
4. Po potrebi promijenite postavke napitka.
   - ▸ Pritisnite ♨ kako biste promijenili aromu.
5. Pritisnite "Pokreni".
   Zrna kave melju svježe se melju za svaki postupak kuhanja.
✔ Kava se kuha i nakon toga ispušta u šalicu.

**Napomena:** Ako želite prerano potpuno zaustaviti trenutačno točenje napitka, pritisnite "Zaustavi".

**Savjeti**
- Možete zagrijati šalice funkcijom "Grijanje šalica" ili grijačem šalica [1] prije pripreme.
- Možete spremiti napitak u funkciji "Favoriti" ili odabrati napitak koji je već spremljen.

## Priprema kave s mlijekom

**⚠ UPOZORENJE**
**Opasnost od opeklina!**
Sustav za mlijeko postaje jako vruć.
- ▸ Nikad ne dodirujte sustav za mlijeko.
- ▸ Pustite da se vrući sustav za mlijeko ohladi prije nego što ga dodirnete.

**Zahtjevi**
- Posuda za mlijeko ili adapter za mlijeko je priključen.

[1] Ovisno o opremi uređaja

- Posuda za mlijeko napunjena je vodom ili je crijevo adaptera za mlijeko uronjeno u mlijeko.

1. Postavite unaprijed zagrijanu šalicu ispod ispusnog otvora.
2. Pritisnite "Klasični", "coffeeWorld" ili "XL napitci".
3. Odaberite napitak s mlijekom.
4. Pritisnite simbol za napitak i namjestite parametre napitka.
5. Pritisnite "Pokreni".

✔ Napitak se priprema i ispušta u čašu.
✔ Sustav za mlijeko čisti se automatski nakon pripremanja napitka kratkim udarom pare.

**Napomene**

- Ako želite prerano potpuno zaustaviti trenutačno točenje napitka, pritisnite "Zaustavi".
- Ako želite zaustaviti samo trenutačni referentni korak, pritisnite "Preskoči".
- Ako ne promijenite nijednu postavku oko 30 sekundi, uređaj izlazi iz načina za namještanje.
- Uređaj automatski sprema postavke.

**Savjeti**

- Možete zagrijati šalice funkcijom "Grijanje šalica" ili grijačem šalica [1] prije pripreme.
- Umjesto mlijeka možete upotrebljavati i biljne napitke, npr. od soje.
- Kvaliteta pjene od mlijeka ovisi o vrsti upotrijebljenog mlijeka ili biljnog napitka.

## 7.3 Priprava dvije šalice istodobno

Ovisno o napitku, možete istodobno pripremiti 2 šalice.

**Napomena:** Ako je aktivna funkcija "doubleShot" ili "tripleShot", nije moguća priprava dvije šalice istodobno.

1. Pritisnite ⧉.

✔ Na zaslonu se prikazuje postavka ⧉.

2. Postavite dvije šalice slijeva i zdesna ispod dijela za istjecanje napitka.
3. Pritisnite .
   Napitak se priprema u koracima (njih 2). Zrna se melju u ciklusima mljevenja (njih 2).

✔ Napitak se kuha i ispušta u šalice.

4. Pričekajte dok se postupak ne završi.

## 7.4 Priprema napitka "XL napitci"

"XL napitci" napitci su napitci s velikim volumenima punjenja. Za postavljanje vrlo velike posude ispod otvora za istjecanje, možete podići posudu za kapanje na dijelu "XL flap" i staviti je u udubljenje umetka posude za kapanje ispod.

→ *Sl.* **27**

## 7.5 "doubleShot" i "tripleShot" [2]

Uređaj melje kavu dvaput ili triput. Kako bi se oslobodile samo ukusne i cjelovite arome, uređaj iznova melje i kuha zrna kave.
Što se kava više kuha, u njoj se otpušta više gorke tvari i neželjenih aroma. Gorke tvari i neželjene arome utječu na ukus i korisnost kave.

[1] Ovisno o opremi uređaja
[2] Ovisno o napitku

**Napomene**
- Ako je aktivna funkcija "doubleShot" ili "tripleShot", nije moguća priprava dvije šalice istodobno.
- Funkcije "doubleShot" i "tripleShot" ovise o odabranoj jačini i veličini napitka.

### 7.6 Slow Brew i Cold Brew

Slow Brew i Cold Brew sporo su priprema pića koja vaš uređaj ispušta u pulsirajućem, nekontinuiranom protoku pića. Ovakav način pripreme kave dostupan je u toploj i hladnoj varijanti. Priprava napitka traje nekoliko minuta.

**Napomena:** Prije priprave napitka napunite spremnik za vodu svježom, hladnom, negaziranom pitkom vodom.

## 8 Favoriti

Spremite napitke s osobnim postavkama u nekom favoritu.
Možete označiti favorite bojom. Favorit sadrži napitak s osobnim postavkama. Postavke možete u svakom trenutku promijeniti.

**Napomena:** Kako biste izašli iz postavki, pritisnite ⌂ ili pokrenite pripravu napitka.

### 8.1 Spremanje napitka iz odabira napitaka

1. Odaberite napitak iz "Klasični", "coffeeWorld" ili "XL napitci".
2. Unesite osobne postavke napitaka.
3. Pritisnite ☆.
4. Odaberite željenu boju za napitak.
5. Pritisnite "Save".

### 8.2 Spremanje napitka u izborniku

1. Pritisnite "Favoriti".
2. Pritisnite ☕.
✔ Na zaslonu se prikazuju svi dostupni napitci.
3. Odaberite željeni napitak.
4. Unesite osobne postavke napitaka.
5. Pritisnite "Dalje".
6. Odaberite željenu boju za napitak.
7. Pritisnite "Save".

### 8.3 Promjena postavki uređaja

1. Pritisnite "Favoriti".
2. Odaberite napitak i kratko pritisnite.
3. Promijenite postavke uređaja.
4. Pritisnite ✓.
✔ Nove su postavke spremljene.

### 8.4 Brisanje favorita

1. Pritisnite "Favoriti".
2. Odaberite napitak.
3. Pritisnite i držite pritisnut napitak najmanje 3 sekunde.
4. Potvrdite "Izbriši".

### 8.5 Razvrstavanje favorita

1. Pritisnite "Postavke".
2. Pritisnite "Personalizacija".
3. Pritisnite "Razvrstavanje favorita".
4. Razvrstajte favorite, npr. prema upotrebi ili boji.

## 9 Stroj za mljevenje

Uređaj ima stroj za mljevenje koji se može namjestiti, a omogućuje individualnu prilagodbu stupnja mljevenja zrna kave.

### 9.1 Namještanje stupnja mljevenja

Za vrijeme mljevenja zrna kave namjestite željeni stupanj mljevenja.

⚠ **UPOZORENJE**
**Opasnost od ozljede!**
Stroj za mljevenje se okreće.
- ▸ Nikad ne posežite rukama u stroj za mljevenje.

**POZOR**
Opasnost od oštećivanja stroja za mljevenje. Nestručno namještanje stupnja mljevenja može prouzročiti oštećenje stroja za mljevenje.
- ▸ Stupanj mljevenja namještajte samo dok radi stroj za mljevenje.
- ▸ Okretnim biračem namjestite stupanj mljevenja.

| Stupanj mljevenja | Postavka |
|---|---|
| Fini stupanj mljevenja za svijetlo pržena zrna | Okretni birač okrenite u smjeru suprotnom od kazaljke na satu  |
| Grubi stupanj mljevenja za tamno pržena zrna | Okretni birač okrenite u smjeru kazaljke na satu  |

Postavka stupnja mljevenja postaje aktivna tek nakon druge šalice.

**Savjet:** Ako kava izlazi samo u kapljicama, prilagodite grublji stupanj mljevenja.
Ako se kava prebrzo toči i ima premalo kreme, postavite finiji stupanj mljevenja.

# 10 Zaštita za djecu

Aparat je možete blokirati kako biste djecu zaštitili od oparina i opekotina.

## 10.1 Aktiviranje zaštite za djecu

**Zahtjev:** Uređaj je uključen.
- ▸ Pritisnite ⌂ najmanje 3 sekunde.
- ✔ Zaštita za djecu je aktivirana.

## 10.2 Deaktiviranje zaštite za djecu

- ▸ Pritisnite ⌂ najmanje 3 sekunde.
- ✔ Zaštita za djecu je deaktivirana.

# 11 Funkcija predgrijavanja šalice

Možete zagrijati šalice s pomoću opcije grijanja šalica ili funkcije "Grijanje šalica".

## 11.1 Aktiviranje i deaktiviranje grijanja šalica

⚠ **UPOZORENJE**
**Opasnost od opeklina!**
Grijač šalica postaje vrlo vruć.
- ▸ Nikad nemojte dodirivati vruć grijač šalica.
- ▸ Pustite da se vruć grijač šalica ohladi prije nego što ga dodirnete.

**Savjet:** Za optimalno zagrijavanje šalica postavite šalice na grijač s dnom okrenutim prema grijaču šalica.
- ▸ Aktivirajte ili deaktivirajte grijanje šalica u osnovnim postavkama.

## 11.2 Koristite: "Grijanje šalica"

Možete upotrijebiti funkciju "Grijanje šalica" za brzo zagrijavanje jedne šalice.

1. Praznu šalicu koju želite zagrijati stavite ispod otvora za istjecanje napitka.

2. Pritisnite "Grijanje šalica". Doziranje se odmah pokreće.
✔ Ispušta se otprilike količina vruće vode koja se koristi za espresso.
3. Kratko pričekajte.
4. Izlijte vodu u sudoper.

# 12 Home Connect

Ovaj uređaj ima mogućnost mrežnog povezivanja. Uređaj povežite s mobilnim uređajem kako biste preko aplikacije Home Connect mogli rukovati funkcijama, prilagođavati postavke ili nadzirati trenutačno radno stanje.
Usluge Home Connect nisu dostupne u svim zemljama. Dostupnost funkcije Home Connect ovisi o dostupnosti usluga Home Connect u vašoj zemlji. Informacije o tome naći ćete na: *www.home-connect.com*.
Za korištenje funkcijom Home Connect najprije uspostavite vezu s WLAN kućnom mrežom (Wi-Fi [1]) i s aplikacijom Home Connect.
Aplikacija Home Connect pritom vas vodi kroz čitavi postupak prijave. Slijedite upute i zabilježite informacije u aplikaciji Home Connect.

**Napomene**

- Pridržavajte se sigurnosnih napomena u ovim uputama za uporabu i provjerite primjenjuju li se i kada uređajem rukujete putem aplikacije Home Connect.
  → *"Sigurnost", Stranica 39*
- Rukovanje na uređaju uvijek ima prednost. Tada nije moguće rukovanje putem aplikacije Home Connect.
- U umreženom stanju pripravnosti uređaju je potrebno maks. 2 W.

## 12.1 Namještanje aplikacije Home Connect

**Zahtjev:** Uređaj na mjestu postavljanja ima pristup kućnoj WLAN mreži (Wi-Fi).
1. Skenirajte sljedeći QR kod.

Putem QR koda možete instalirati aplikaciju Home Connect i povezati uređaj.
2. Slijedite upute u aplikaciji Home Connect.

**Napomena:** Bluetooth je potreban samo za postupak spajanja. Nakon postupka Bluetooth se automatski deaktivira.

## 12.2 Postavke funkcije Home Connect

Prilagodite Home Connect svojim potrebama.
Postavke funkcije Home Connect naći ćete u osnovnim postavkama uređaja. Koje će se postavke prikazati na zaslonu, ovisi o tome je li namještena funkcija Home Connect i je li uređaj povezan s kućnom mrežom.

**Pregled postavki Home Connect**

Ovdje ćete naći pregled postavki za Home Connect i mrežnih postavki.

[1] Wi-Fi je zaštićena marka organizacije Wi-Fi Alliance.

| Osnovna postavka | Odabir | Opis |
|---|---|---|
| WLAN mreža | Uklj.<br>Isklj. | Isključite daljinski modul u slučaju duljeg odsustva radi uštede energije<br>**Napomena:** U umreženom stanju pripravnosti uređaju je potrebno maks. 2 W. |
| Ažuriranje softvera | - | **Napomena:** Ova postavka dostupna je samo uz ažuriranje softvera. |
| Daljinsko pokretanje | Uklj<br>Isklj. | Uključite i isključite daljinsko pokretanje na uređaju<br>**Napomena:** Ako je daljinsko pokretanje onemogućeno, uređaj je moguće samo isključiti putem aplikacije Home Connect, ali ne i uključiti. |
| Dodavanje mobilnog uređaja | - | Povežite uređaj s aplikacijom Home Connect ili dodatnim računima |
| Brisanje postavki mreže | - | **Napomena:** Bez mrežne veze nije moguće upravljanje putem aplikacije "Home Connect". |
| Informacije o mreži | - | Prikažite informacije o mreži i uređaju |

## 12.3 Upravljanje uređajem putem aplikacije Home Connect

Putem aplikacije Home Connect možete daljinski namjestiti uređaj i pokrenuti ga.

**⚠ UPOZORENJE**
**Opasnost od opekotina!**
Daljinsko pokretanje bez nadzora putem aplikacije Home Connect može prouzročiti opekline kod drugih osoba.
- ▸ Tijekom pripreme pića ne postavljajte ruku ispod dijela za istjecanje napitaka.
- ▸ Udaljite druge osobe, osobito djecu, od uređaja.

**Zahtjevi**
- Uređaj je priključen na strujnu mrežu.
- Uređaj je povezan s kućnom mrežom i aplikacijom Home Connect.

▸ Kako biste pokrenuli i koristili kućanski uređaj putem aplikacije Home Connect, dodatno aktivirajte daljinsko pokretanje.
Čim se uređaj poveže s Home Connect, na upravljačkom polju svijetli ᯤ. Od tog trenutka uređaj je postavljen na daljinski način rada te postavke svojeg kućanskog uređaja možete promijeniti putem aplikacije Home Connect.

## 12.4 Dijagnoza na daljinu

Servisna služba može pristupiti vašem uređaju putem dijagnoze na da-

ljinu ako se s odgovarajućim zahtjevom obraćate servisnoj službi, ako je vaš uređaj povezan s Home Connect poslužiteljem i ako je dijagnoza na daljinu dostupna u zemlji u kojoj upotrebljavate uređaj.

**Savjet:** Više informacija i napomene za dostupnost dijagnoze na daljinu u svojoj zemlji možete pronaći pod Usluge/podrška na lokalnoj internetskoj stranici: *www.home-connect.com*.

## 12.5 Ažuriranje softvera

Uz pomoć ove funkcije možete ažurirati softver uređaja, npr. za optimizaciju, uklanjanje pogrešaka ili ažuriranja važna za sigurnost.

**Preduvjeti**

- Registrirani ste Home Connect korisnik.
- Aplikacija Home Connect je instalirana na mobilnom krajnjem uređaju.
- Uređaj je povezan s Home Connect poslužiteljem.

Aplikacija Home Connect obavijestit će vas o dostupnim ažuriranjima softvera.
Trenutnu verziju softvera možete naći u aplikaciji Home Connect pod informacijama o uređaju.
Nakon uspješnog preuzimanja možete pokrenuti instalaciju putem aplikacije Home Connect kada ste na kućnoj WLAN mreži (WiFi). Nakon uspješne instalacije bit ćete obaviješteni preko aplikacije Home Connect.

**Napomene**

- Ažuriranje softvera sastoji se od dva koraka.
  - U prvom koraku izvodi se preuzimanje.
  - U drugom koraku izvodi se instalacija na uređaj.
- Tijekom preuzimanja i dalje možete upotrebljavati uređaj. Ovisno o osobnim postavkama u aplikaciji Home Connect, ažuriranje softvera može se i automatski preuzeti.
- Instalacija traje nekoliko minuta. Tijekom instalacije ne možete koristiti uređaj.
- U slučaju ažuriranja važnog za sigurnost preporučujemo da postupak instalacije provedete u što kraćem roku.

## 12.6 Zaštita podataka

Obratite pozornost na napomene o zaštiti podataka.

Pri prvom povezivanju uređaja s mrežom spojenom na internet, uređaj prenosi sljedeće kategorije podataka na poslužitelj Home Connect (prva registracija):

- Jedinstveni identifikator uređaja (sastoji se od ključeva uređaja kao i MAC adrese ugrađenog Wi-Fi komunikacijskog modula).
- Sigurnosni certifikat Wi-Fi komunikacijskog modula (za informacijsko-tehničku zaštitu veze).
- Aktualnu verziju softvera i hardvera vašeg kućanskog uređaja.
- Status eventualnog prethodnog povratka na tvorničke postavke.

Ova prva registracija priprema je za korištenje funkcija Home Connect i potrebna je tek u trenutku kada se prvi put poželite koristiti funkcijom Home Connect.

**Napomena:** Vodite računa da se funkcije Home Connect mogu upotrebljavati samo u kombinaciji s aplikacijom Home Connect. Informacije o zaštiti podataka možete pozvati u aplikaciji Home Connect.

# 13 Osnovne postavke

Možete namjestiti osnovne postavke uređaja prema svojim potrebama i pozvati dodatne funkcije.

## 13.1 Promjena osnovnih postavki

1. Promijenite željenu osnovnu postavku.
✔ Uređaj automatski sprema osnovnu postavku.
2. Kako biste izašli iz osnovnih postavki, pritisnite ⮌.

## 13.2 Pregled osnovnih postavki

Ovdje možete pronaći pregled osnovnih postavki.

| Osnovna postavka | Odabir | Korištenje |
|---|---|---|
| Postavke napitaka | Temperatura kuhanja | Namještanje temperature kuhanja u stupnjevima |
| | Redoslijed mlijeka | Namještanje redoslijeda mlijeka i kave |
| | Americano sequence | Namjestite redoslijed vruće vode i kave |
| | Pauza za Latte Macchiato | Namještanje duljine pauze između mlijeka i kave |
| | Resetiranje parametara napitka | Resetirajte postavke napitaka |
| Postavke uređaja | Grijanje šalica [1] | Uključivanje ili isključivanje grijanja šalice |
| | Automatsko isključivanje | Namještanje trajanja vremena nakon kojeg uređaj prelazi u stanje pripravnosti<br>**Napomena:** Dulje trajanje automatskog isključivanja može dovesti do povećane potrošnje energije. |
| | Svjetlina zaslona | Namjestite svjetlinu u stupnjevima |
| | Zvučni signali | ▪ Uključivanje i isključivanje tonova<br>▪ Namjestite glasnoću |
| | Tvrdoća vode | Namještanje tvrdoće vode |
| | Jezik | Namjestite jezik |

[1] Ovisno o opremi uređaja

| Osnovna postavka | Odabir | Korištenje |
|---|---|---|
| | Tvorničke postavke | Vratite uređaj na tvorničke postavke |
| Personalizacija | Početna kategorija | Namjestite prikaz izbornika nakon uključivanja, npr. "Klasični" |
| | Razvrstavanje omiljenih napitaka | Odredite redoslijed omiljenih napitaka |
| Home Connect | Informacije o Home Connect | → *"Namještanje aplikacije Home Connect", Stranica 53* |
| Informacije o uređaju | Brojač napitaka | Prikažite broj pripravljenih napitaka |
| | Informacije o čišćenju | Prikažite vrijeme do sljedeće promjene filtra za vodu ili pokretanja programa servisiranja |
| | Informacije o verziji | Prikažite informacije o mreži i uređaju |
| | Informacije o licenci | Prikažite tekst licence za FOSS |
| Način rada | | Prebacivanje između standardnog i demo načina rada |

# 14 Čišćenje i održavanje

## 14.1 Mogućnost pranja u perilici posuđa

Ovdje možete pronaći pregled dijelova koje možete prati u perilici posuđa.

**POZOR**

Neki su dijelovi osjetljivi na temperaturu i mogu se oštetiti prilikom pranja u perilici posuđa.

- ▸ Pridržavajte se uputa za uporabu perilice posuđa.
- ▸ U perilici posuđa perite samo prikladne dijelove.
- ▸ Upotrebljavajte programe koji ne zagrijavaju dijelove iznad 60 °C.



Prikladno za pranje u perilici posuđa:

- Posuda za kapanje
- Plitica za kapanje
- Umetnite posudu za kapanje
- Spremnik za talog
- Sustav za mlijeko s adapterom
- Posuda za mlijeko s poklopcem
- Drain Pan (uklonjivi crveni element u komori za kuhanje)
- Deflector Pomace (uklonjivi crveni element u komori za kuhanje)

Nije prikladno za pranje u perilici posuđa:



- Spremnik za vodu
- Poklopac spremnika za vodu
- Poklopac za zadržavanje arome
- Jedinica za kuhanje
- Poklopac ispusta za napitak

## 14.2 Sredstva za čišćenje

Upotrebljavajte samo prikladna sredstva za čišćenje.

**POZOR**

Neprikladna sredstva za čišćenje mogu oštetiti površine uređaja.

- ▸ Nemojte upotrebljavati jaka ili abrazivna sredstva za čišćenje.
- ▸ Ne koristite sredstva za čišćenje s alkoholom ili benzinom.
- ▸ Nemojte upotrebljavati tvrde jastučiće za ribanje ili spužve za čišćenje.

Neprikladna sredstva za čišćenje i za uklanjanje kamenca mogu oštetiti uređaj.

- ▸ Za uklanjanje kamenca ne koristite čistu limunsku kiselinu, ocat ili sredstva na bazi octa.
- ▸ Nemojte upotrebljavati sredstvo za uklanjanje kamenca s fosfornom kiselinom.
- ▸ Upotrebljavajte samo tablete za uklanjanje kamenca i tablete za čišćenje koje su namijenjene specijalno za odgovarajući uređaj.

→ *"Pribor", Stranica 45*

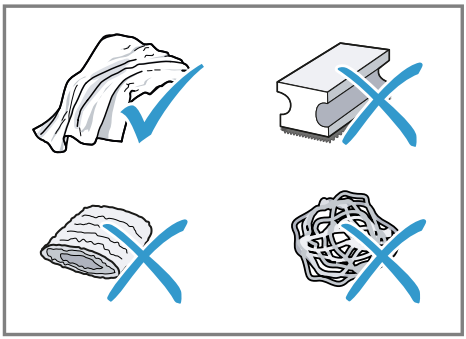

**Savjeti**

- Temeljito operite nove spužvice za pranje kako biste uklonili eventualne naslage soli. Soli mogu prouzročiti nastanak hrđe na površinama od nehrđajućeg čelika.
- Uvijek odmah uklonite ostatke kamenca, kave, mlijeka, sredstava za čišćenje i otopina za uklanjanje kamenca kako biste spriječili nastanak korozije.

## 14.3 Čišćenje uređaja

**⚠ UPOZORENJE**

**Opasnost od strujnog udara!**

Prodrla vlaga može uzrokovati strujni udar.

- ▸ Nikada ne potapajte uređaj ili mrežni priključni vod u vodu.
- ▸ Nikakva tekućina ne smije dospjeti na utični spoj uređaja.
- ▸ Za čišćenje uređaja ne upotrebljavajte parni ili visokotlačni čistač.

**⚠ UPOZORENJE**

**Opasnost od opeklina!**

Pojedini dijelovi uređaja postaju vrlo vrući.

- ▸ Nikad nemojte dodirivati vruće dijelove uređaja.

- ▸ Nakon uporabe pustite da se vrući dijelovi uređaja prije dodirivanja ohlade.

1. Očistite kućište, površine visokog sjaja i upravljačku ploču priloženom krpom s mikrovlaknima.
2. Ispusni otvor očistite nakon pripreme napitka mekanom, vlažnom krpom.
3. Spremnik za vodu isperite svježom, čistom vodom.
4. Ako se uređaj nije koristio dulje vrijeme, npr. tijekom godišnjih odmora, očistite cijeli uređaj, uključujući pokretne dijelove, kao što su jedinica za kuhanje ili spremnik za vodu.

**Napomena:** Uređaj provodi automatsko ispiranje ako ga uključite u hladnom stanju ili ga isključite nakon pripreme kave. Time se sustav samostalno čisti.

## 14.4 Čišćenje posude za kapanje i spremnika za talog

Svakodnevno čistite i praznite posudu za kapanje i spremnik za talog kako biste spriječili nastanak naslaga. Pratite upute na slikama koje se nalaze na početku uputa.

→ *Sl.* **28** - **29**

## 14.5 Čišćenje posude za mlijeko

Posudu za mlijeko treba redovito čistiti iz higijenskih razloga. Posudu za mlijeko možete prati u perilici posuđa. Pratite upute na slikama koje se nalaze na početku uputa.

→ *Sl.* **18** - **19**

## 14.6 Servisni programi

Ako umetnete ili uklonite filtar za vodu ili radi temeljitog čišćenja uređaja, upotrijebite program za servisiranje. Uređaj javlja ako trebate provesti program za servisiranje, npr. čišćenje.

**POZOR**
Nestručno ili nepravodobno čišćenje i uklanjanje kamenca može dovesti do oštećenja uređaja.

- ▸ Postupak uklanjanja kamenca odmah provedite prema uputama.
- ▸ U otvor za tablete umećite samo tablete za čišćenje.
- ▸ U otvor za tablete nemojte umetati tablete za uklanjanje kamenca ili druga sredstva.

**Napomene**

- Na zaslonu se prikazuje napredak postupka.
- Ako je uređaj blokiran, njime možete rukovati tek nakon provedenog postupka uklanjanja kamenca.

**Savjeti**

- Dodatno uz automatski program ispiranja, tjedno izvadite i očistite jedinicu za kuhanje.
- Za bolje i brže otapanje tablete za uklanjanje kamenca upotrijebite mlaku vodu za servisne programe.

**Uporaba programa za servisiranje**

- ▸ Pritisnite .
- ✔ Zaslon vas vodi kroz program.

**Pregled servisnih programa**

Ovdje ćete naći pregled servisnih programa.

⚠ **UPOZORENJE**
**Opasnost od opeklina!**
Sustav za mlijeko postaje jako vruć.

- ▸ Nikad ne dodirujte sustav za mlijeko.

- Pustite da se vrući sustav za mlijeko ohladi prije nego što ga dodirnete.

**Napomene**
- Početna slika prikazuje preostali broj priprava napitaka do provođenja programa i trajanje.
- Ako se servisni program prekine, npr. zbog nestanka struje, uređaj automatski provodi servisni program "Posebno ispiranje". Nakon toga uređaj je ponovno spreman za rad.

| | | |
|---|---|---|
|  | Filtar INTENZA | Umetnite, zamijenite ili izvadite filtar za vodu |
|  | Čišćenje sustava za mlijeko | Automatski isperite sustav za vodu. |
|  | Calc'n Clean | ▪ Kombinirajte čišćenje i uklanjanje kamenca<br>▪ Očistite vodove od ostataka kamenca i kave |
|  | Čišćenje | Očistite vodove od ostataka kave |
|  | Uklanjanje kamenca | Očistite vodove od ostataka kamenca |
|  | Čišćenje jedinice za kuhanje | Na zaslonu se detaljno prikazuje optimalno čišćenje jedinice za kuhanje. |
|  | Čišćenje izlaza za napitak | Na zaslonu se detaljno prikazuje optimalno čišćenje sustava za istjecanje. |
|  | Pražnjenje zaostale vode | Ispraznite vodove radi zaštite uređaja prilikom transportiranja ili skladištenja |

**Savjeti**
- Ako pokrenete programe "Uklanjanje kamenca" ili "Calc'n Clean", pripremite posudu kapaciteta najmanje 1 l.
- Ako upotrebljavate filtar za vodu, produljuje se vrijeme potrebno za provođenje servisnog programa.
- Možete sastaviti "Uklanjanje kamenca" i "Čišćenje" putem servisnog programa "Calc'n Clean".

# 15 Uklanjanje smetnji

Manje smetnje na svom uređaju možete samostalno ukloniti. Iskoristite informacije za uklanjanje smetnji prije nego što se obratite servisnoj službi. Tako ćete izbjeći nepotrebne troškove.

**Savjet:** Trajno povežite svoj uređaj s aplikacijom Home Connect kako biste primali automatska ažuriranja softvera. Ovako se uklanjaju pogreške, poboljšavaju performanse i dodaju nove funkcije.

**⚠ UPOZORENJE**
**Opasnost od strujnog udara!**
Nestručni popravci su opasni.
- Popravke na uređaju smije vršiti samo obučeno stručno osoblje.
- Za popravak uređaja smiju se upotrebljavati samo originalni rezervni dijelovi.
- Ako je mrežni priključni vod ovog uređaja oštećen, kako bi se izbjegle opasnosti, može ga zamijeniti jedino proizvođač ili njegova servisna služba ili slična kvalificirana osoba.

| Kvar | Uzrok i rješavanje problema |
|---|---|
| Uređaj ne reagira. | Uređaj ima smetnju.<br>**1.** Izvucite mrežni utikač i pričekajte 60 sekundi.<br>**2.** Umetnite mrežni utikač. |
| Home Connect ne radi ispravno. | Mogući su različiti uzroci.<br>▸ Idite na *www.home-connect.com*. |
| Iz uređaja izlazi samo voda, ne i kava. | Uređaj ne prepoznaje prazan spremnik za zrna.<br>▸ Uspite zrna kave. |
| | Začepljen je otvor za kavu na jedinici za kuhanje.<br>▸ Očistite jedinicu za kuhanje. |
| | Zrna kave su previše masna i ne padaju u mlin.<br>▸ Lagano kucnite spremnik za zrna.<br>▸ Promijenite vrstu kave.<br>▸ Nemojte koristiti masna zrna.<br>▸ Očistite prazan spremnik za zrna vlažnom krpom. |
| | Jedinica za kuhanje nije pravilno umetnuta.<br>**1.** Provjerite je li jedinica za kuhanje pravilno umetnuta i čvrsto blokirana.<br>**2.** Gurnite crvenu ručicu prema gore lijevo.<br>**3.** Postavite poklopac prostora za kuhanje. |
| Iz uređaja ne izlazi mliječna pjena. | Sustav za mlijeko je zaprljan.<br>▸ Sustav za mlijeko očistite ručno ili u perilici posuđa. |
| | Cjevčica za mlijeko ne uranja u mlijeko.<br>▸ Koristite više mlijeka.<br>▸ Provjerite uranja li cjevčica za mlijeko u mlijeko. |

| Kvar | Uzrok i rješavanje problema |
|---|---|
| Iz uređaja ne izlazi mliječna pjena. | Uređaj ima mnogo kamenca.<br>▸ Uklonite kamenac iz uređaja. |
| Sustav za mlijeko ne usisava mlijeko. | Sustav za mlijeko nije pravilno sastavljen.<br>▸ Pravilno sastavite sustav za mlijeko. |
| | Redoslijed priključivanja posude za mlijeko i sustava za mlijeko nije ispravan.<br>▸ Prvo umetnite sustav za mlijeko u izlaz, a zatim posudu za mlijeko. |
| | Cjevčica za mlijeko ne uranja u mlijeko.<br>▸ Koristite više mlijeka.<br>▸ Provjerite uranja li cjevčica za mlijeko u mlijeko. |
| Pjena od mlijeka je prehladno. | Mlijeko je prehladno.<br>▸ Koristite mlako mlijeko. |
| Hladno pripremljeni napitak nije dovoljno hladan. | Voda u spremniku za vodu je topla.<br>**1.** Napunite spremnik za vodu svježom, hladnom, negaziranom pitkom vodom.<br>**2.** Da biste dodatno ohladili piće, možete dodati kockice leda. |
| Iz uređaja ne izlazi vruća voda. | Sustav za mlijeko je zaprljan.<br>▸ Sustav za mlijeko očistite ručno ili u perilici posuđa. |
| Sustav za mlijeko nije moguće montirati ili demontirati. | Redoslijed montaže je pogrešan.<br>▸ Prvo priključite sustav za mlijeko u izlaz, a zatim posudu za mlijeko. Prilikom demontaže prvo izvadite posudu za mlijeko, a zatim sustav za mlijeko. |
| Iz uređaja ne izlazi napitak. | U filtru za vodu se nalazi zrak.<br>**1.** Filtar za vodu uronite u vodu s otvorom okrenutim prema gore sve dok se ne prestanu stvarati mjehurići zraka.<br>**2.** Ponovno umetnite filtar.<br>▸ Pritisnite filtar za vodu ravno i čvrsto u priključak spremnika. |
| | Ostatci sredstva za uklanjanje kamenca začepljuju spremnik za vodu.<br>**1.** Izvadite spremnik za vodu.<br>**2.** Temeljito očistite spremnik za vodu.<br>**3.** Otpustite plovak i ponovno ga učinite pokretnim. |
| Na unutarnjem dnu uređaja nalazi se kondenzat. | Posuda za kapanje prerano je izvađena.<br>▸ Posudu za kapanje izvadite tek nekoliko sekundi nakon posljednje pripreme napitka. |

| Kvar | Uzrok i rješavanje problema |
|---|---|
| Nije moguće izvaditi jedinicu za kuhanje. | Zasun nije moguće otpustiti, jedinica za kuhanje je zaglavljena.<br>▸ Isključite i ponovno uključite uređaj nakon 3 minute. |
| Stroj za mljevenje ne pokreće se. | Uređaj je prevruć.<br>**1.** Odvojite uređaj od napajanja pomoću sklopke za napajanje.<br>**2.** Pričekajte 1 sat da se uređaj ohladi. |
| Stroj za mljevenje ne melje zrna iako je spremnik za zrna pun. | Zrna kave su previše masna i ne padaju u mlin.<br>▸ Lagano kucnite spremnik za zrna.<br>▸ Promijenite vrstu kave.<br>▸ Nemojte koristiti masna zrna.<br>▸ Očistite prazan spremnik za zrna vlažnom krpom. |
| Kvaliteta kave odn. pjene od mlijeka jako varira. | Uređaj je začepljen kamencem.<br>▸ Uklonite kamenac iz uređaja. |
| Kvaliteta mliječne pjene varira. | Kvaliteta mliječne pjene ovisi o vrsti upotrijebljenog mlijeka ili biljnog napitka.<br>▸ Optimizirajte rezultat odabirom mlijeka ili biljnog napitka. |
| Kava ne izlazi ili izlazi u kapljicama.<br>Ne postiže se namještena količina punjenja. | Stupanj mljevenja namješten je na previsok stupanj.<br>▸ Namjestite grublji stupanj mljevenja.<br>→ *"Namještanje stupnja mljevenja", Stranica 51* |
| | Uređaj ima mnogo kamenca.<br>▸ Uklonite kamenac iz uređaja. |
| | U filtru za vodu nalazi se zrak.<br>**1.** Filtar za vodu uronite u vodu s otvorom okrenutim prema gore sve dok se ne prestanu stvarati mjehurići zraka.<br>**2.** Ponovno umetnite filtar. |
| | Uređaj je zaprljan.<br>▸ Očistite jedinicu za kuhanje.<br>▸ Uklonite kamenac i očistite uređaj. |
| Kava nema kreme. | Vrsta kave nije optimalna.<br>▸ Upotrijebite vrstu kavu s većim udjelom velikih zrna.<br>▸ Koristite tamnije pržena zrna. |
| | Zrna kava nisu svježe pržena.<br>▸ Koristite svježe pržena zrna kave. |
| | Stupanj mljevenja nije prilagođen zrnima kave.<br>▸ Namjestite finiji stupanj mljevenja.<br>→ *"Namještanje stupnja mljevenja", Stranica 51* |

| Kvar | Uzrok i rješavanje problema |
|---|---|
| Kava je previše kisela. | Namješten je pregrub stupanj mljevenja.<br>▸ Namjestite finiji stupanj mljevenja.<br>→ *"Namještanje stupnja mljevenja", Stranica 51* |
| | Vrsta kave nije optimalna.<br>▸ Upotrijebite vrstu kavu s većim udjelom velikih zrna.<br>▸ Koristite tamnije pržena zrna. |
| Kava je previše gorka. | Stupanj mljevenja namješten je na previsok stupanj.<br>▸ Namjestite grublji stupanj mljevenja.<br>→ *"Namještanje stupnja mljevenja", Stranica 51* |
| | Vrsta kave nije optimalna.<br>▸ Promijenite vrstu kave. |
| Kava ima okus kao da je zagorila. | Stupanj mljevenja namješten je na previsok stupanj.<br>▸ Namjestite grublji stupanj mljevenja.<br>→ *"Namještanje stupnja mljevenja", Stranica 51* |
| | Vrsta kave nije optimalna.<br>▸ Promijenite vrstu kave. |
| | Temperatura kuhanja je previsoka.<br>▸ Namjestite nižu temperaturu kuhanja. |
| Zrna kave nisu kompaktna i previše su vlažna. | Stupanj mljevenja nije optimalno namješten.<br>▸ Namjestite grublji ili finiji stupanj mljevenja.<br>→ *"Namještanje stupnja mljevenja", Stranica 51* |
| | Zrna kave su previše masna.<br>▸ Upotrijebite drugu vrstu kave. |
| Prikazuje se indikator na zaslonu "Umetnite jedinicu za kuhanje.". | Poklopac je pogrešno postavljen.<br>**1.** Provjerite je li jedinica za kuhanje pravilno umetnuta i čvrsto blokirana.<br>**2.** Gurnite crvenu ručicu prema gore lijevo.<br>**3.** Postavite poklopac prostora za kuhanje. |
| Indikator na zaslonu "Napunite spremnik za vodu." prikazuje se iako je spremnik pun. | Spremnik za vodu pogrešno je umetnut.<br>▸ Ispravno umetnite spremnik. |
| | Voda s ugljičnom kiselinom u spremniku za vodu.<br>▸ Napunite spremnik za vodu svježom, hladnom, negaziranom pitkom vodom. |
| | Plovak u spremniku za vodu je zaglavljen.<br>**1.** Izvadite spremnik za vodu.<br>**2.** Temeljito očistite spremnik za vodu.<br>**3.** Otpustite plovak i ponovno ga učinite pokretnim. |
| | Novi filtar za vodu nije ispran prema uputama.<br>**1.** Isperite filtar za vodu prema uputama.<br>**2.** Pustite filtar za vodu u rad. |

| Kvar | Uzrok i rješavanje problema |
|---|---|
| Indikator na zaslonu "Napunite spremnik za vodu." prikazuje se iako je spremnik pun. | U filtru za vodu nalazi se zrak.<br>**1.** Filtar za vodu uronite u vodu s otvorom okrenutim prema gore sve dok se ne prestanu stvarati mjehurići zraka.<br>**2.** Ponovno umetnite filtar. |
| | Filtar za vodu je star.<br>▸ Umetnite novi filtar za vodu. |
| | Naslage kamenca u spremniku za vodu začepljuju sustav.<br>**1.** Temeljito očistite spremnik za vodu.<br>**2.** Pokrenite program za uklanjanje kamenca. |
| Prikazuje se indikator na zaslonu "Očistite jedinicu za kuhanje i po potrebi spremnik za vodu.". | Jedinica za kuhanje je onečišćena.<br>▸ Očistite jedinicu za kuhanje. |
| | Mehanizam jedinice za kuhanje teško se pokreće.<br>▸ Očistite jedinicu za kuhanje. |
| Prikazuje se indikator na zaslonu "Overvoltage or undervoltage". | Postoje poteškoće u napajanju.<br>▸ Koristite uređaj samo s 220–240 V ~. |
| Prikazuje se indikator na zaslonu "Error in water system. Please restart appliance.". | Uređaj ima smetnju.<br>**1.** Izvucite mrežni utikač i pričekajte 60 sekundi.<br>**2.** Umetnite mrežni utikač. |
| Indikator na zaslonu "Provedite program calc'nClean!" prikazuje se vrlo često. | Omekšana voda sadrži još male količine kamenca.<br>**1.** Umetnite novi filtar za vodu.<br>**2.** Namjestite tvrdoću vode. |
| | Upotrijebljeno je pogrešno ili premala količina sredstva za uklanjanje kamenca.<br>▸ Za uklanjanje kamenca koristite isključivo prikladne tablete. |

# 16 Transport, skladištenje i zbrinjavanje

## 16.1 Aktiviranje opcije "Pražnjenje zaostale vode"

Zaštitite uređaj od mraza prilikom transportiranja i skladištenja.

**POZOR**
Ostatci tekućine u uređaju mogu oštetiti uređaj prilikom transportiranja ili skladištenja.

▸ Prije transportiranja ili skladištenja ispraznite dovodni sustav.

**1.** Provedite program "Pražnjenje zaostale vode".
→ *"Pregled servisnih programa", Stranica 59*

2. Isključite uređaj iz električne mreže.

### 16.2 Zbrinjavanje starih uređaja u otpad

Ekološki prikladnim zbrinjavanjem otpada mogu se ponovo iskoristiti vrijedne sirovine.

1. Izvucite mrežni utikač iz mrežnog priključnog voda.
2. Prerežite mrežni priključni vod.
3. Uređaj zbrinite na ekološki prihvatljiv način.
   Informacije o aktualnim načinima zbrinjavanja možete dobiti od svog specijaliziranog trgovca ili se raspitajte u komunalnoj ili lokalnoj gradskoj upravi.



Ovaj je uređaj označen u skladu s europskom smjernicom 2012/19/EU o otpadnim električnim i elektronskim uređajima (waste electrical and electronic equipment - WEEE).
Smjernica određuje okvir za povratak i zbrinjavanje otpadnih uređaja valjan u cijeloj Europskoj Uniji.

## 17 Servisna služba

Možete dobiti od naše korisničke službe originalne rezervne dijelove koji su bitni za funkcioniranje uređaja i mogu su skladištiti do 10 godina nakon stavljanja vašeg uređaja na tržište.
Za dodatne informacije obratite se našoj servisnoj službi.

**Napomena:** Angažiranje servisne službe besplatno je u okviru uvjeta jamstva proizvođača.

Detaljne informacije o trajanju jamstva i uvjetima jamstva možete pronaći putem QR koda na priloženom dokumentu o kontaktima servisa i uvjetima jamstva, kod naše servisne službe, svog trgovca ili na našoj internetskoj stranici.
Kontakt podatke za servisnu službu naći ćete putem QR koda na priloženom dokumentu o kontaktima servisa i uvjetima jamstva ili na našoj internetskoj stranici.
Informacije u skladu s Uredbom (EU) 2023/826 možete pronaći online pod *www.bosch-home.com* na stranici proizvoda i stranici servisa vašeg uređaja u uputama za uporabu i dodatnim dokumentima.

### 17.1 Proizvodni broj (E-Nr.), tvornički broj (FD) i redni broj (Z-Nr.)

Kada kontaktirate korisničku službu, trebat će vam broj proizvoda (E-Nr.), proizvodni broj (FD) i serijski broj (Z-Nr.), koje možete pronaći na natpisnoj pločici uređaja.
Kako biste podatke o svom uređaju i broj telefona servisne službe brzo ponovno pronašli, možete ih zabilježiti.

## 18 Tehnički podaci

| | |
|---|---|
| Napon | 220–240 V ~ |
| Frekvencija | 50 Hz |
| Priključna vrijednost | 1500 W |
| Maksimalni tlak pumpe, statički | 19 bar |
| Maksimalni kapacitet, spremnik za vodu (bez filtra) | 2,4 l |
| Maksimalni kapacitet, spremnik za kavu u zrnu | 320 g |

| | |
|---|---|
| Duljina kabela napajanja | 100 cm |
| Visina uređaja | 380 mm |
| Širina uređaja | 352 mm |
| Dubina uređaja | 467 mm |
| Težina, prazan | 9,6-10,5 kg |
| Vrsta stroja za mljevenje | Keramika |

## 18.1 Informacije o besplatnom softveru i softveru otvorenog koda

Ovaj proizvod sadrži komponente softvera koje su od vlasnika autorskih prava licencirane kao besplatne ili kao softver otvorenog koda.
Odgovarajuće informacije o licence spremljene su u kućnom uređaju.
Pristup odgovarajućim informacijama o licenci moguć je i putem aplikacije Home Connect: „Postavke -> Pravna pitanja -> Informacije o licenci“.[1] Možete preuzeti informacije o licenci i na internetskoj stranici proizvoda. (Na internetskoj stranici proizvoda potražite model uređaja i dodatne dokumente.)
Alternativno možete zatražiti odgovarajuće informacije na stranici ossrequest@bshg.com ili od BSH Hausgeräte GmbH, Carl-Wery-Str. 34, D-81739 München.
Izvorni kod na koji se to odnosi bit će dostupan na zahtjev.
Pošaljite zahtjev na ossrequest@bshg.com ili na adresu BSH Hausgeräte GmbH, Carl-Wery-Str. 34, D-81739 München.
Predmet: „OSSREQUEST“
Vi snosite troškove obrade zahtjeva.
Ta ponuda vrijedi tri godine od datuma kupnje odn. najmanje u razdoblju u kojem pružamo podršku i zamjenske dijelove za odgovarajući uređaj.

[1] Ovisno o opremi uređaja

# 19 Izjava o sukladnosti

Ovime tvrtka BSH Hausgeräte GmbH izjavljuje da je uređaj s funkcijom Home Connect sukladan s temeljnim zahtjevima i drugim relevantnim odredbama Direktive 2014/53/EU.
Detaljnu RED izjavu o sukladnosti možete pronaći na internetu pod *www.bosch-home.com* na stranici proizvoda vašeg uređaja u dodatnim dokumentima.

CE

Pojas od 2,4 GHz (2400–2483,5 MHz): maks. 100 mW
Pojas od 5 GHz (5150–5350 MHz + 5470–5725 MHz): maks. 200 mW

| | | | | | | | | | |
|---|---|---|---|---|---|---|---|---|---|
| | BE | BG | CZ | DK | DE | EE | IE | EL | ES |
| | FR | HR | IT | CY | LI | LV | LT | LU | HU |
| | MT | NL | AT | PL | PT | RO | SI | SK | FI |
| | SE | NO | CH | TR | IS | UK (NI) | | | |
| 5 GHz WLAN (Wi-Fi): Samo za uporabu u unutarnjim prostorima. | | | | | | | | | |

| | | | | | | | |
|---|---|---|---|---|---|---|---|
| AL | BA | MD | ME | MK | RS | UK | UA |
| 5 GHz WLAN (Wi-Fi): Samo za uporabu u unutarnjim prostorima. | | | | | | | |

**Dodatne informacije i objašnjenja možete da pronađete na mreži. Skenirajte QR kôd na naslovnoj stranici.**



# Sadržaj

**1 Bezbednost ..... 70**
1.1 Definicija signalnih reči ..... 70
1.2 Opšte napomene ..... 70
1.3 Namenska upotreba ..... 71
1.4 Ograničenje kruga korisnika ... 71
1.5 Napomene za bezbednost ..... 71

**2 Zaštita životne sredine i štednja ..... 74**
2.1 Odlaganje ambalaže u otpad ..... 74
2.2 Štednja energije ..... 74

**3 Postavljanje i priključivanje ..... 74**
3.1 Obim isporuke ..... 74
3.2 Postavljanje i priključivanje uređaja ..... 75

**4 Upoznavanje sa uređajem ..... 75**
4.1 Uređaj ..... 75
4.2 Posuda za kapanje ..... 76
4.3 Komandno polje ..... 76

**5 Pribor ..... 77**

**6 Pre prve upotrebe ..... 77**
6.1 Priprema i čišćenje uređaja .... 77
6.2 Utvrđivanje tvrdoće vode ..... 77
6.3 Pregled stepena tvrdoće vode ..... 78
6.4 Upotreba filtera za vodu ..... 78
6.5 Prvo puštanje u rad ..... 79
6.6 Opšte napomene ..... 79

**7 Osnovno rukovanje ..... 79**
7.1 Isključivanje ili uključivanje uređaja ..... 79
7.2 Priprema napitka ..... 80
7.3 Istovremeno istakanje napitka u dve šoljice ..... 81
7.4 Priprema napitka "XL napici" .. 81
7.5 "doubleShot" i "tripleShot" [1] ..... 82
7.6 Slow Brew i Cold Brew ..... 82

**8 Omiljeni napici ..... 82**
8.1 Čuvanje napitka iz izbora napitaka ..... 82
8.2 Čuvanje napitka u meniju ..... 82
8.3 Promena podešavanja za napitak ..... 82
8.4 Brisanje omiljenog napitka ..... 82
8.5 Sortiranje omiljenih napitaka .. 83

**9 Mehanizam za mlevenje ..... 83**
9.1 Podešavanje stepena mlevenja ..... 83

**10 Osigurač za decu ..... 83**
10.1 Aktiviranje osigurača za decu ..... 83
10.2 Deaktiviranje osigurača za decu ..... 83

**11 Funkcija prethodnog zagrevanja šoljica ..... 83**
11.1 Aktiviranje i deaktiviranje grejača šoljica ..... 84
11.2 Korišćenje funkcije "Grejač šoljica" ..... 84

**12 Home Connect ..... 84**
12.1 Podešavanje aplikacije Home Connect ..... 84
12.2 Home Connect podešavanja ..... 85
12.3 Rukovanje uređajem sa aplikacijom Home Connect ..... 86
12.4 Daljinska dijagnostika ..... 86
12.5 Ažuriranje softvera ..... 86
12.6 Zaštita ličnih podataka ..... 87

[1] U zavisnosti od napitka

**13 Osnovna podešavanja ..... 87**
13.1 Promena osnovnih podešavanja ..... 87
13.2 Pregled osnovnih podešavanja ..... 87
**14 Čišćenje i održavanje ..... 89**
14.1 Mogućnost pranja u mašini za sudove ..... 89
14.2 Sredstva za čišćenje ..... 89
14.3 Čišćenje uređaja ..... 90
14.4 Čišćenje posude za kapanje i posude za talog kafe ..... 90
14.5 Čišćenje posude za mleko ... 90
14.6 Servisni programi ..... 91
**15 Otklanjanje smetnji ..... 92**
**16 Transport, čuvanje i odlaganje u otpad ..... 97**
16.1 Aktiviranje opcije "Pražnjenje preostale vode" ..... 97
16.2 Odlaganje starih uređaja u otpad ..... 97
**17 Korisnička služba ..... 97**
17.1 Broj proizvoda (E-Nr.), proizvodni broj (FD) i serijski broj (Z-Nr.) ..... 98
**18 Tehnički podaci ..... 98**
18.1 Informacije o besplatnom i Open Source softveru ..... 98
**19 Izjava o usaglašenosti ..... 99**

# ⚠ 1 Bezbednost

Pridržavajte se sledećih sigurnosnih napomena.

## 1.1 Definicija signalnih reči

Ovde možete pogledati značenje signalnih reči koje se koriste u ovom uputstvu.

**⚠ UPOZORENJE**
Obratite pažnju na ove napomene da biste sprečili moguće teške ili smrtonosne povrede.

**PAŽNJA**
Obratite pažnju na ove napomene da biste sprečili oštećenja uređaja ili drugu materijalnu štetu.

**Napomena:** Upućuje na važne informacije.

## 1.2 Opšte napomene

- Pažljivo pročitajte ovo uputstvo.
- Uputstva i informacije o proizvodu sačuvajte za kasniju upotrebu ili za narednog vlasnika.
- Ukoliko postoji oštećenje nastalo tokom transporta, nemojte da priključujete uređaj.

## 1.3 Namenska upotreba

Uređaj koristite samo:
- za pripremu toplih pića
- za pripremu hladno kuvanih napitaka.
- U zatvorenim prostorijama u domaćinstvu i tokom sličnih primena, na primer: u području kuhinje za zaposlene u prodavnicama, kancelarijama i drugom radnom okruženju; u poljoprivrednim gazdinstvima; od strane gostiju u hotelima, motelima i drugim sličnim stambenim prostorima; u pansionima sa doručkom.
- na nadmorskim visinama do 2000 m.

## 1.4 Ograničenje kruga korisnika

Deca od 8 godina i starija, kao i osobe sa umanjenim psihičkim, čulnim ili mentalnim sposobnostima, ili osobe bez iskustva i/ili znanja, ovaj uređaj mogu da koriste samo pod nadzorom osobe koja je odgovorna za njihovu bezbednost ili ako su obučene za bezbedno korišćenje uređaja i razumeju kakve opasnosti pri tome postoje.
Deca se ne smeju igrati uređajem.
Čišćenje i korisničko održavanje ne smeju da obavljaju deca, osim ako su starija od 8 godina i to rade pod nadzorom.
Decu mlađu od 8 godina udaljite od uređaja i od priključnog kabla.

## 1.5 Napomene za bezbednost

**⚠ UPOZORENJE – Opasnost od gušenja!**
Deca mogu ambalažni materijal da navuku sebi preko glave ili da se njime umotaju, pa da se tako uguše.
- ▸ Ambalažni materijal držite van domašaja dece.
- ▸ Deci nipošto nemojte dozvoliti da se igraju sa ambalažnim materijalom.

Deca bi mogla da udahnu i usisaju odn. progutaju sitne delove i da se na taj način uguše.
- ▸ Držite sitne delove van domašaja dece.
- ▸ Deci nipošto nemojte dozvoliti da se igraju sa sitnim delovima.

### ⚠ UPOZORENJE – Opasnost od strujnog udara!

Nestručne instalacije su opasne.

- ▸ Uređaj sme da se priključi i upotrebljava samo u skladu sa podacima na pločici sa oznakom tipa.
- ▸ Uređaj se može povezati na mrežu naizmenične struje samo pomoću pravilno ugrađene utičnice sa uzemljenjem.
- ▸ Uverite se da je sistem uzemljenja kućne električne instalacije instaliran u skladu sa propisima.

Oštećeni uređaj ili oštećeni mrežni priključni vod predstavljaju izvor opasnosti.

- ▸ Nikad nemojte upotrebljavati oštećeni uređaj.
- ▸ Nikada ne upotrebljavajte uređaj sa napuklom ili polomljenom površinom.
- ▸ Nikada nemojte povlačiti mrežni priključni vod da biste razdvojili uređaj sa strujne mreže. Uvek povlačite mrežni utikač mrežnog priključnog voda.
- ▸ Ukoliko je uređaj ili mrežni priključni vod oštećen, odmah izvucite mrežni utikač mrežnog priključnog voda ili isključite osigurač u kutiji sa osiguračima.
- ▸ Pozovite korisnički servis. →*Stranica 97*

Nestručne popravke su opasne.

- ▸ Samo za to obučeno stručno osoblje sme da vrši popravke na uređaju.
- ▸ Za popravku uređaja se smeju koristiti samo originalni zamenski delovi.
- ▸ Da bi se sprečile opasnosti, zamenu oštećenog mrežnog priključnog voda uređaja mora da izvrši proizvođač, korisnička služba ili osoba sa sličnim kvalifikacijama.

Vlažnost koja prodire može da prouzrokuje strujni udar.

- ▸ Uređaj ili mrežni priključni vod nemojte nikada potapati u vodu.
- ▸ Na utični spoj uređaja ne sme dospeti nikakva tečnost.
- ▸ Uređaj upotrebljavajte samo u zatvorenim prostorima.
- ▸ Uređaj nemojte nikada da izlažete vrućini i vlazi.
- ▸ Za čišćenje uređaja nemojte da koristite čistač na paru ili čistač pod visokim pritiskom.

### ⚠ UPOZORENJE – Opasnost od požara!

Uređaj postaje vruć.

- ▸ Dovoljno ventilirajte uređaj.

▸ Uređaj nikada ne sme da radi u ormariću.

Upotreba produženog kabla za napajanje i nedozvoljenih adaptera predstavlja izvor opasnosti.

▸ Nemojte da upotrebljavate produžni kabl ili letve sa višestrukim utičnicama.
▸ Upotrebljavajte samo adaptere i mrežne priključne kablove koje je odobrio proizvođač.
▸ Ako je mrežni priključni kabl prekratak, a duži mrežni priključni kabl nije na raspolaganju, obratite se stručnom električaru kako biste prilagodili kućnu instalaciju.

**⚠ UPOZORENJE – Opasnost od opekotina!**

Neki delovi uređaja postaju veoma vrući.

▸ Nikada nemojte dodirivati vruće delove uređaja.
▸ Nakon upotrebe, sačekajte da se vrući delovi uređaja ohlade pre nego što ih dodirnite.

**⚠ UPOZORENJE – Opasnost od opekotina!**

Sveže pripremljeni napici su veoma vrući.

▸ Po potrebi sačekajte da se napici ohlade.
▸ Sprečite da koža dođe u dodir sa tečnostima i isparenjima koji izlaze iz uređaja.

Daljinsko pokretanje bez nadzora putem aplikacije Home Connect može da dovede do oparivanja trećih lica.

▸ Ne stavljajte ruke ispod izlaznog otvora prilikom doziranja napitka.
▸ Držite osobe, prevashodno decu, podalje od uređaja.

**⚠ UPOZORENJE – Opasnost od povrede!**

Nenamenska upotreba uređaja može da ugrozi korisnika.

▸ Da biste sprečili povrede, koristite uređaj samo u skladu sa namenom.

Prikleštenje prstiju prilikom zatvaranja vrata uređaja.

▸ Pazite na prste kada zatvarate vrata uređaja.

Mehanizam za mlevenje se rotira.

▸ Ne stavljajte ruke u mehanizam za mlevenje.

**⚠ UPOZORENJE – Opasnost: magnetizam!**
Uređaj sadrži trajne magnete. Oni mogu da utiču na elektronske implantate, npr. pejsmejkere ili insulinske pumpe.
- ▸ Osobe sa elektronskim implantatima moraju da budu udaljene najmanje 10 cm od uređaja i od skinutog rezervoara za vodu.

**⚠ UPOZORENJE – Opasnost od ugrožavanja zdravlja!**
Dok traje postupak filtriranja može doći do blagog povećanja udela kalijuma koji može negativno uticati na pacijente na dijalizi i osobe sa oboljenjem bubrega.
- ▸ U slučaju oboljenja bubrega ili posebnog načina ishrane koji podrazumeva smanjeni unos kalijuma, pre upotrebe se treba konsultovati sa lekarom.

Prljavština na uređaju može da ugrozi zdravlje.
- ▸ Uzmite u obzir napomene o čišćenju uređaja radi očuvanja higijene.

Voda iz instalacija za toplu vodu može negativno da utiče na zdravlje.
- ▸ Uređaj koristite samo sa svežom i hladnom negaziranom pijaćom vodom.

# 2 Zaštita životne sredine i štednja

## 2.1 Odlaganje ambalaže u otpad

Ambalažni materijal je ekološki i može se iznova koristiti.
- ▸ Pojedinačne sastavne delove odložite u otpad odvojene po vrstama.

## 2.2 Štednja energije

Ako se pridržavate ovih napomena, vaš uređaj će trošiti još manje energije.

Podesite interval za automatsko isključivanje na najmanju vrednost.
- ✔ Ako se ne koristi, uređaj se ranije isključuje.

→ *"Osnovna podešavanja", Stranica 87*

Nemojte prevremeno da prekidate točenje napitka.
- ✔ Zagrejana količina vode ili mleka će se iskoristiti na optimalan način.

Redovno uklanjajte kamenac iz uređaja.
- ✔ Naslage kamenca povećavaju potrošnju energije.

# 3 Postavljanje i priključivanje

## 3.1 Obim isporuke

Kada otpakujete uređaj, proverite sve delove da li imaju transportnih oštećenja i da li je isporuka potpuna.

**Napomena:** Uz uređaj se, u zavisnosti od njegovog tipa, prilaže različit dodatni pribor. Ovaj dodatni pribor je obeležen tačkastim okvirom.

→ *Sl.* **1**

| | |
|---|---|
| A | Kompletan automat za kafu |
| B | Posuda za mleko |
| C | Crevo za mleko |
| D | Uputstvo za upotrebu |
| E | Adapter za posudu za mleko [1] |
| F | Pomagalo za umetanje filtera za vodu |
| G | Traka za proveru tvrdoće vode |

## 3.2 Postavljanje i priključivanje uređaja

**PAŽNJA**

Opasnost od oštećenja uređaja. U slučaju nepravilnog puštanja u rad može doći do oštećenja uređaja.

- Uređaj upotrebljavajte samo u prostorijama zaštićenim od mraza.
- Ako je uređaj transportovan ili skladišten na temperaturama manjim od 0 °C, ostavite uređaj 3 sata na sobnoj temperaturi pre puštanja u rad.

1. Uređaj postavite na ravnu i vodonepropusnu površinu koja ima dovoljnu nosivost.
2. Uređaj priključite mrežnim utikačem na propisno instaliranu utičnicu sa zaštitnim kontaktom.
3. Nakon svakog priključivanja sačekajte oko 5 sekundi.

# 4 Upoznavanje sa uređajem

## 4.1 Uređaj

Ovde ćete naći pregled sastavnih delova uređaja.

**Napomena:** U zavisnosti od tipa uređaja, moguća su odstupanja u boji i pojedinostima.

→ *Sl.* **2**

| | |
|---|---|
| 1 | Posuda za mleko |
| 2 | Polja osetljiva na dodir |
| 3 | Grejač šoljica [1] |
| 4 | Poklopac za očuvanje arome |
| 5 | Posuda za kafu u zrnu |
| 6 | Obrtni birač za podešavanje stepena mlevenja |
| 7 | Otvor za tablete |
| 8 | Poklopac rezervoara za vodu |
| 9 | Rezervoar za vodu |
| 10 | Displej osetljiv na dodir |
| 11 | Vrata komore za kuvanje |
| 12 | Osvetljenje za šoljice |
| 13 | Tipska pločica |
| 14 | Sistem za mleko |
| 15 | Poklopac izlaznog otvora za napitke |
| 16 | Posuda za kapanje |

[1] U zavisnosti od opremljenosti uređaja

## 4.2 Posuda za kapanje

Ovde ćete naći pregled sastavnih delova posude za kapanje.
→ *Sl.* **3**

| | |
|---|---|
| 1 | Posuda za talog kafe |
| 2 | Ravna ploča za kapanje |
| 3 | Umetak posude za kapanje |
| 4 | Posuda za kapanje |

## 4.3 Komandno polje

Preko komandnog polja možete da podesite sve funkcije uređaja i da dobijate informacije o radnom stanju.

### Displej osetljiv na dodir

Displej osetljiv na dodir je prikaz i upravljački element.

#### Glavni meni

| | |
|---|---|
| Favoriti | Izbor sačuvanih napitaka sa ličnim podešavanjima. → *Stranica 82* |
| Klasici | Izaberite standardne napitke. |
| coffeeWorld | Izaberite osnovne napitke koji se mogu proširiti u kombinaciji sa aplikacijom Home Connect. |
| XL napici | Izaberite napitke veće količine. |
| Podešavanja | Otvaranje podešavanja. |

#### Parametri za napitak

| | |
|---|---|
| | Podešavanje jačine. |
| | Podešavanje količine. |
| | Podešavanje udela mleka. |
| | Podešavanje arome. |
| | Podešavanje temperature. |

**Savet:** Ostala podešavanja za napitak možete da pronađete u osnovnim podešavanjima.

#### Prikaz

| | |
|---|---|
| + | Povećanje količine za punjenje. |
| − | Smanjenje količine za punjenje. |
| | Grejač šoljica je uključen. |
| | Uređaj je povezan sa aplikacijom Home Connect. |
| | Uređaj nije povezan sa aplikacijom Home Connect. |
| | Uređaj nije povezan sa serverom. |
| | Istakanje napitka u dve šoljice. |
| | Memorisanje favorita |
| | Korišćenje funkcije "Grejač šoljica" |
| | Prikazivanje informacija |
| | Potvrđivanje ili čuvanje u meniju |
| | Brisanje |

**Napomena:** Kada je uključen uređaj, na raspolaganju su i druge mogućnosti upravljanja sa odgovarajućim prikazima i porukama, npr. podešavanja za napitak.

### Polja osetljiva na dodir

Ovde ćete naći pregled simbola koji su uvek vidljivi.

| | |
|---|---|
| | Isključivanje ili uključivanje uređaja |

| | |
|---|---|
| ⌂ | Povratak u početni meni. |
| | Otvaranje ili napuštanje servisnih programa. |

# 5 Pribor

Koristite originalni pribor. On je specijalno prilagođen za vaš uređaj.

| Dodatni pribor | Trgovina |
|---|---|
| Termo-posuda za kafu | TCZ4001 |
| Termo-šolja za kafu | TCZ4002 |
| Posuda za mleko | TCZ8009N |
| Filter za vodu | TCZ7003 |
| 3 filtera za vodu u paketu | TCZ7033 |
| Tablete za čišćenje | TCZ8001A |
| Tablete za uklanjanje kamenca | TCZ8002A |
| Komplet za negu | TCZ8004A |

# 6 Pre prve upotrebe

Pripremite uređaj za upotrebu.

## 6.1 Priprema i čišćenje uređaja

Očistite uređaj i pojedinačne delove. Pratite uputstva sa slika na početku ovog uputstva.

**PAŽNJA**
Neodgovarajuća zrna mogu da zapuše mehanizam za mlevenje.
- ▸ Koristite samo čiste mešavine prženih zrna za espreso ili za kompletne automate.
- ▸ Nemojte da koristite glazirana zrna kafe.
- ▸ Nemojte da koristite karamelizovana zrna kafe.
- ▸ Nemojte da koristite zrna kafe obrađena dodacima koji sadrže šećer.
- ▸ Nemojte da sipate mlevenu kafu.

→*Sl.* **4** - **25**

**Napomena:** Rezervoar za vodu svakodnevno punite svežom i hladnom negaziranom vodom za piće.

**Savet:** Da biste optimalno očuvali kvalitet, čuvajte zrna kafe na hladnom mestu i u zatvorenoj posudi.
Zrna kafe možete da čuvate nekoliko dana u posudi za kafu u zrnu bez gubitka arome.

## 6.2 Utvrđivanje tvrdoće vode

Pravilno podešavanje tvrdoće vode je važno da bi uređaj pravovremeno prikazao kada mora da se izvrši uklanjanje kamenca. Tvrdoću vode možete da utvrdite priloženom trakom za proveru ili možete da se raspitate kod lokalnog preduzeća za vodosnabdevanje.

- ▸ Traku za proveru potopite u svežu vodu iz vodovoda ① i ostavite da se ocedi.
  → *"Pregled stepena tvrdoće vode", Stranica 78*
  - ▸ Sačekajte minut ②.
  - ▸ Očitajte vrednost tvrdoće vode na traci za proveru ③.

  →*Sl.* **6**

**Napomena:** Koristite trake za proveru čak i ako je instaliran uređaj za omekšavanje vode jer ovi uređaji generišu različite vrednosti tvrdoće vode.

**Saveti**
- Podešavanja možete da izmenite u svakom trenutku.
  → *"Osnovna podešavanja", Stranica 87*

- Ako je tvrdoća vode veća od 21 °dH (3,8 mmol/l), u rezervoar za vodu možete da sipate filtriranu vodu kako biste smanjili količinu naslaga kamenca u rezervoaru za vodu.

## 6.3 Pregled stepena tvrdoće vode

U tabeli je prikazana korelacija stepena i stepena tvrdoće vode.

| Stepen | Podešavanje prstena na INTENZA filteru | nemačka tvrdoća u °dH | Ukupna tvrdoća u mmol/l |
|---|---|---|---|
| 1 | A | 1 - 7 | < 1,3 |
| 2 | A | 8 - 14 | 1,3 - 2,5 |
| 3 | B | 15 - 21 | 2,5 - 3,8 |
| 4 [1] | C | 22 - 30 | > 3,8 |

## 6.4 Upotreba filtera za vodu

Filter za vodu sprečava pojavu naslaga kamenca i smanjuje nivo nečistoće u vodi.

**Napomena:** Nivo kamenca u vodi utiče na aromu kafe i na to koliko će ona biti kremasta. Na donjoj strani BRITA INTENZA filtera za vodu nalazi se prsten za očuvanje arome. Da biste podesili optimalan stepen arome za vodu iz vodovoda, okrenite prsten za očuvanje arome.

- ▸ Skenirajte sledeći QR kôd da biste pristupili detaljnijem uputstvu za upotrebu filtera za vodu.
  →*Sl.* **26**

### Umetanje filtera za vodu

**PAŽNJA**

Kamenac može da ošteti uređaj.

- ▸ Pravovremeno zamenite filter za vodu.
- ▸ Filter za vodu zamenite najkasnije nakon 2 meseca.
- ▸ Obratite pažnju na poruke na displeju.

1. Pritisnite .
2. Izaberite "INTENZA filter" i sledite uputstva na displeju.

### Zamena ili uklanjanje filtera za vodu

Uređaj možete da pokrećete i bez filtera za vodu.

1. Pritisnite .
2. Izaberite "INTENZA filter".
3. Izaberite "Zameni" ili "Uklanjanje" i sledite uputstva na displeju.
   →*Sl.* **7**
   →*Sl.* **8**

### Napomene

- Korišćeni filter za vodu odložite na otpad u skladu sa lokalno važećim uslovima.
- Rezervni filter za vodu uvek čuvajte u originalno zatvorenom stanju, na hladnom i suvom mestu.

### Saveti

- Filter za vodu zamenite i iz higijenskih razloga.
- Iz uređaja treba ređe uklanjati kamenac ako je umetnut filter za vodu.

[1] Fabričko podešavanje

- Ako koristite filter za vodu, dobićete napitke od kafe punog ukusa.
- Isperite umetnuti filter za vodu pre upotrebe nakon dužeg nekorišćenja uređaja, npr. tokom odmora, tako što ćete istaći šoljicu vrele vode.
- Filter za vodu možete da pronađete u trgovini ili u servisnoj službi.
  → *"Pribor", Stranica 77*

## 6.5 Prvo puštanje u rad

Nakon uključivanja u struju izvršite podešavanja za prvo puštanje u rad. Prvo puštanje u rad se prikazuje prilikom prvog uključivanja ili posle vraćanja na fabrička podešavanja.

1. Uključite uređaj pomoću ⏻.
2. Sledite uputstva na displeju.

✔ Program se izvršava na displeju.

**Napomene**

- Ako želite sada da podesite Home Connect, pratite uputstva u aplikaciji Home Connect.
  → *"Podešavanje aplikacije Home Connect", Stranica 22*
- Ako ste izabrali "Demo režim", funkcionišu samo prikazi na displeju. Ne možete da istačete napitke niti da izvršavate programe.

## 6.6 Opšte napomene

Obratite pažnju na napomene da biste uređaj mogli da koristite na optimalan način.

**Napomene**

- Uređaj je fabrički programiran sa standardnim podešavanjima za optimalan rad.
- Mehanizam za mlevenje je fabrički podešen za optimalan rad. Ako ističe samo kapljica po kapljica kafe ili je kafa preslaba ili premalo kremasta, stepen mlevenja možete da podesite dok mehanizam za mlevenje radi.
  → *"Podešavanje stepena mlevenja", Stranica 83*
- Tokom rada na ventilacionim otvorima i na poklopcu otvora za tablete mogu da se obrazuju kapi vode.
- Ukoliko uređaj ne koristite tokom određenog vremena, uređaj se automatski isključuje. To vreme možete da promenite u osnovnim podešavanjima. →*Stranica 87*
- Iz uređaja može da izlazi tehnički uslovljena para.

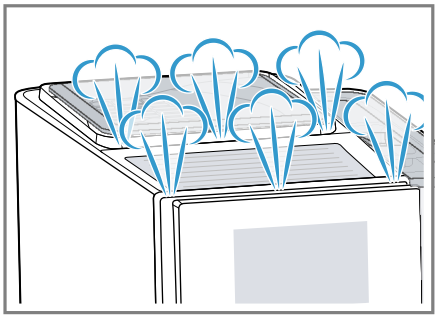

- Prvi napitak još uvek neće imati punu aromu kada:
  - uređaj koristite prvi put,
  - pokrenete servisni program i
  - kada uređaj ne koristite neko duže vreme.

  Nemojte da pijete takav napitak.

**Savet:** Trajni kremasti sloj finih pora dobićete tek nakon što natočite nekoliko šoljica kafe iz uređaja.

# 7 Osnovno rukovanje

## 7.1 Isključivanje ili uključivanje uređaja

▸ Pritisnite ⏻.

Nakon uključivanja, na displeju se prikazuje logotip. Uređaj se automatski ispira prilikom uključivanja i isključivanja. Prilikom isključivanja,

uređaj isparava u posudu za kapanje kako bi se očistio. Ako je uređaj još uvek topao prilikom uključivanja ili ako pre isključivanja nije istočen nijedan napitak, uređaj se ne ispira.

## 7.2 Priprema napitka

Saznajte kako da pripremite željeni napitak.

**⚠ UPOZORENJE**
**Opasnost od opekotina!**
Sveže pripremljeni napici su veoma vrući.
- ▸ Po potrebi sačekajte da se napici ohlade.
- ▸ Sprečite da koža dođe u dodir sa tečnostima i isparenjima koji izlaze iz uređaja.

**⚠ UPOZORENJE**
**Opasnost od opekotina!**
Sistem za mleko se veoma zagreva.
- ▸ Nipošto nemojte da dodirujete vreli sistem za mleko.
- ▸ Sačekajte da se ohladi vreli sistem za mleko pre nego što ga dodirnete.

**Napomene**
- U slučaju pojedinih podešavanja kafa se priprema u više koraka. Čekajte dok se postupak kompletno ne završi.
- Kada istačete napitak sa mlekom, uvek priključite posudu za mleko napunjenu mlekom ili adapter sa kartonom za mleko.
- Posudu za mleko ili adapter za mleko možete da priključite samo ako je sistem za mleko montiran na poklopac izlaznog otvora za napitke zajedno sa adapterom i crevom.
- Posuda za mleko je razvijena posebno za ovaj uređaj. Posudu za mleko koristite isključivo za čuvanje mleka u domaćinstvu i u frižideru.
- Ako sistem za mleko nije očišćen, mala količina mleka može da ističe prilikom točenja vruće vode.

### Priprema napitka od svežih zrna kafe

1. Stavite prethodno zagrejanu šoljicu ispod sistema za istakanje.
2. Pritisnite "Klasici", "coffeeWorld" ili "XL napici".
3. Izaberite napitak bez mleka.

✔ Displej prikazuje napitak i trenutna podešavanja.

4. Po potrebi promenite podešavanja za napitak.
   - ▸ Da biste promenili aromu, pritisnite ≋.
5. Pritisnite "Pokreni".
   Zrna kafe se melju tokom svakog postupka kuvanja.

✔ Kafa se kuva i potom teče u šoljicu.

**Napomena:** Ako želite prevremeno da zaustavite čitav trenutni postupak istakanja napitka, pritisnite "Zaustavi".

**Saveti**
- Šoljice možete da zagrejete i funkcijom "Grejač šoljica" ili grejačem šoljica [1] pre istakanja napitka.
- Napitak možete da memorišete u odeljak "Favoriti" ili da izaberete već memorisani napitak.

[1] U zavisnosti od opremljenosti uređaja

### Priprema napitka od kafe sa mlekom

⚠ **UPOZORENJE**

**Opasnost od opekotina!**

Sistem za mleko se veoma zagreva.

- ▸ Nipošto nemojte da dodirujete vreli sistem za mleko.
- ▸ Sačekajte da se ohladi vreli sistem za mleko pre nego što ga dodirnete.

**Zahtevi**

- Priključena je posuda za mleko ili adapter za mleko.
- Posuda za mleko je napunjena mlekom ili je crevo adaptera za mleko uronjeno u mleko.

1. Stavite prethodno zagrejanu šoljicu ispod sistema za istakanje.
2. Pritisnite "Klasici", "coffeeWorld" ili "XL napici".
3. Izaberite napitak sa mlekom.
4. Pritisnite simbol za napitak i podesite parametre za napitak.
5. Pritisnite "Pokreni".

✔ Napitak se priprema i teče u staklenu šolju.
✔ Sistem za mleko se automatski čisti parom posle pripreme napitka sa mlekom.

**Napomene**

- Ako želite prevremeno da zaustavite čitav trenutni postupak istakanja napitka, pritisnite "Zaustavi".
- Ako želite da prekinete samo trenutni korak pripreme, pritisnite taster "Preskoči".
- Ako ne promenite nijedno podešavanje tokom oko 30 sekundi, uređaj napušta režim podešavanja.
- Uređaj automatski memoriše podešavanja.

**Saveti**

- Šoljice možete da zagrejete i funkcijom "Grejač šoljica" ili grejačem šoljica [1] pre istakanja napitka.
- Možete da koristite i biljne napitke umesto mleka, npr. od soje.
- Kvalitet mlečne pene zavisi od vrste korišćenog mleka ili biljnog napitka.

## 7.3 Istovremeno istakanje napitka u dve šoljice

Pojedine napitke možete da pripremite za 2 šoljice istovremeno.

**Napomena:** Ako je aktivna funkcija "doubleShot" ili "tripleShot", funkcija istovremenog istakanja napitka u dve šoljice nije dostupna.

1. Pritisnite ⧉.

✔ Displej prikazuje podešavanje ⧉.

2. Stavite po jednu šolju sleva i zdesna ispod izlaznog otvora za napitke.
3. Pritisnite .
   Napitak se priprema u 2 koraka. Zrna se melju u 2 postupka mlevenja.

✔ Napitak se kuva i teče u šoljice.

4. Sačekajte dok se postupak ne završi.

## 7.4 Priprema napitka "XL napici"

"XL napici" su napici veće količine. Da biste postavili izuzetno veliku posudu ispod izlaznog otvora, možete da odignete ravnu ploču za kapanje na elementu "XL flap" i da zatim postavite posudu u udubljenje umetka posude za kapanje koji se nalazi ispod.

→ *Sl.* **27**

[1] U zavisnosti od opremljenosti uređaja

### 7.5 "doubleShot" i "tripleShot" [1]

Uređaj melje kafu dvaput ili triput.
Da bi se rastvorili samo neškodljivi aromati prijatnog ukusa, uređaj iznova melje i kuva kafu.
Što se kafa duže kuva, to se više gorkih materija i neželjenih aroma rastvara. Gorke materije i neželjene arome narušavaju ukus i prijatnost kafe.

**Napomene**

- Ako je aktivna funkcija "doubleShot" ili "tripleShot", funkcija istovremenog istakanja napitka u dve šoljice nije dostupna.
- Funkcije "doubleShot" i "tripleShot" zavise od izabrane jačine i količine napitka.

### 7.6 Slow Brew i Cold Brew

Slow Brew i Cold Brew su napici koji se polako pripremaju i koje vaš uređaj ističe sa pulsirajućim, isprekidanim protokom tečnosti. Kafa može da se priprema na ovaj način u toploj i hladnoj varijanti. Istakanje napitka traje nekoliko minuta.

**Napomena:** Napunite rezervoar za vodu pre istakanja napitka svežom i hladnom negaziranom vodom za piće.

## 8 Omiljeni napici

Sačuvajte napitke sa ličnim podešavanjima kao omiljene.
Omiljene napitke možete da obeležite bojom. Omiljeni napitak sadrži napitak sa ličnim podešavanjima. Podešavanja možete da izmenite u svakom trenutku.

**Napomena:** Da biste napustili podešavanja, pritisnite ⌂ ili pokrenite postupak istakanja napitka.

### 8.1 Čuvanje napitka iz izbora napitaka

1. Izaberite napitak iz odeljka „"Klasici"“, „"coffeeWorld"“ ili „"XL napici"“.
2. Konfigurišite lična podešavanja za napitak.
3. Pritisnite ☆.
4. Izaberite željenu boju za napitak.
5. Pritisnite "Sačuvaj".

### 8.2 Čuvanje napitka u meniju

1. Pritisnite "Favoriti".
2. Pritisnite ☃.
✔ Na displeju se prikazuju svi dostupni napici.
3. Izaberite željeni napitak.
4. Konfigurišite lična podešavanja za napitak.
5. Pritisnite "Dalje".
6. Izaberite željenu boju za napitak.
7. Pritisnite "Sačuvaj".

### 8.3 Promena podešavanja za napitak

1. Pritisnite "Favoriti".
2. Izaberite i kratko pritisnite napitak.
3. Promenite podešavanja za napitak.
4. Pritisnite ✓.
✔ Nova podešavanja su memorisana.

### 8.4 Brisanje omiljenog napitka

1. Pritisnite "Favoriti".
2. Izaberite napitak.
3. Pritiskajte napitak najmanje 3 s.
4. Potvrdite "Izbriši".

[1] U zavisnosti od napitka

### 8.5 Sortiranje omiljenih napitaka

1. Pritisnite "Podešavanja".
2. Pritisnite "Personalizacija".
3. Pritisnite "Sortiranje omiljenih napitaka".
4. Sortirajte napitke, npr. po upotrebi ili po boji.

## 9 Mehanizam za mlevenje

Vaš uređaj je opremljen podesivim mehanizmom za mlevenje kojim možete da prilagodite stepen mlevenja zrna kafe shodno vašim željama.

### 9.1 Podešavanje stepena mlevenja

Željeni stepen mlevenja možete da podesite u toku postupka mlevenja zrna kafe.

**⚠ UPOZORENJE**
**Opasnost od povrede!**
Mehanizam za mlevenje se rotira.
- ▸ Ne stavljajte ruke u mehanizam za mlevenje.

**PAŽNJA**
Opasnost od oštećenja mehanizma za mlevenje. Mehanizam za mlevenje može da se ošteti usled nepravilnog podešavanja stepena mlevenja.
- ▸ Stepen mlevenja podešavajte samo dok mehanizam za mlevenje radi.
- ▸ Obrtnim prekidačem podesite stepen mlevenje po podeljcima.

| Stepen mlevenja | Podešavanje |
|---|---|
| Fini stepen mlevenja za svetlo pržena zrna | Okrenite obrtni prekidač ulevo  |
| Grubi stepen mlevenja za tamno pržena zrna | Okrenite obrtni prekidač udesno  |

Podešavanje stepena mlevenja se primenjuje tek od druge šoljice kafe.

**Savet:** Ako ističe samo kapljica po kapljica kafe, možete da podesite grublji stepen mlevenja.
Ako kafa prebrzo ističe i ako je premalo kremasta, podesite finiji stepen mlevenja.

## 10 Osigurač za decu

Uređaj možete da zaključate kako biste zaštitili decu od oparina i opekotina.

### 10.1 Aktiviranje osigurača za decu

**Zahtev:** Uređaj je uključen.
- ▸ Pritiskajte ⌂ najmanje 3 sekunde.
- ✔ Osigurač za decu je aktiviran.

### 10.2 Deaktiviranje osigurača za decu

- ▸ Pritiskajte ⌂ najmanje 3 sekunde.
- ✔ Osigurač za decu je deaktiviran.

## 11 Funkcija prethodnog zagrevanja šoljica

Šoljice možete prethodno da zagrejete pomoću grejača šoljica ili funkcije "Grejač šoljica".

### 11.1 Aktiviranje i deaktiviranje grejača šoljica

**⚠ UPOZORENJE**
**Opasnost od opekotina!**
Grejač šoljica se veoma zagreva.
- ▸ Nipošto nemojte da dodirujete vreli grejač šoljica.
- ▸ Sačekajte da se ohladi vreli grejač šoljica pre nego što ga dodirnete.

**Savet:** Da biste optimalno zagrejali šoljice, postavite šoljice sa dnom okrenutim nadole na grejač šoljica.

- ▸ Grejač šoljica možete da aktivirate ili deaktivirate u osnovnim podešavanjima.

### 11.2 Korišćenje funkcije "Grejač šoljica"

Za brzo zagrevanje jedne šoljice možete da koristite funkciju "Grejač šoljica".

1. Praznu šoljicu koju želite da zagrejete stavite ispod izlaznog otvora za napitke.
2. Pritisnite "Grejač šoljica". Istakanje se odmah pokreće.
- ✔ Ističe se količina vruće vode jednaka približno onoj za jedan espreso.
3. Malo sačekajte.
4. Prospite vodu u sudoperu.

## 12 Home Connect

Ovaj uređaj podržava povezivanje sa mrežom. Povežite svoj uređaj sa mobilnim krajnjim uređajem, da biste preko Home Connect aplikacije rukovali funkcijama, prilagođavali osnovna podešavanja ili nadgledali trenutno radno stanje.

Home Connect usluge nisu dostupne u svim zemljama. Dostupnost Home Connect funkcije zavisi od dostupnosti Home Connect usluga u vašoj zemlji. Informacije o tome naći ćete na: *www.home-connect.com*.
Da biste mogli da koristite funkciju Home Connect, prvo morate da uspostavite vezu sa WLAN kućnom mrežom (Wi-Fi [1]) i Home Connect aplikacijom.
Aplikacija Home Connect će vas voditi kroz postupak prijavljivanja. Pratite uputstva i pridržavajte se napomena u aplikaciji Home Connect.

**Napomene**
- Obratite pažnju na napomene o bezbednosti u ovom uputstvu za upotrebu i vodite računa o tome da se one poštuju i kada uređajem upravljate putem aplikacije Home Connect.
  → *"Bezbednost", Stranica 70*
- Rukovanje na samom uređaju uvek ima prioritet. Tada nije moguće rukovanje putem Home Connect aplikacije.
- U umreženom stanju pripravnosti uređaju je potrebno maks. 2 W.

### 12.1 Podešavanje aplikacije Home Connect

**Zahtev:** Uređaj je u dometu kućne WLAN mreže (Wi-Fi) na mestu na kom je postavljen.

[1] Wi-Fi je zaštićena marka preduzeća Wi-Fi Alliance.

1. Skenirajte sledeći QR kôd.



   Preko QR koda možete da instalirate aplikaciju Home Connect i povežete uređaj.
2. Pratite uputstva u aplikaciji Home Connect.

**Napomena:** Bluetooth je potreban samo za postupak povezivanja. Bluetooth se automatski deaktivira nakon postupka.

## 12.2 Home Connect podešavanja

Prilagodite Home Connect svojim potrebama.
Podešavanja za Home Connect možete naći u osnovnim podešavanjima svog uređaja. Koja podešavanja će displej prikazivati zavisi od toga da li je Home Connect funkcija podešena i da li je uređaj povezan sa kućnom mrežom.

**Pregled podešavanja za Home Connect**

Ovde možete pogledati pregled podešavanja za Home Connect i pregled mrežnih podešavanja.

| Osnovno podešavanje | Izbor | Opis |
|---|---|---|
| Povezivanje sa WLAN mrežom | Uklj.<br>Isklj. | Isključivanje radio-modula u slučaju duže odsutnosti ili u cilju uštede energije<br>**Napomena:** U umreženom stanju pripravnosti vašem uređaju je potrebno maks. 2 W. |
| Ažuriranje softvera | - | **Napomena:** Ovo podešavanje je dostupno samo u slučaju ažuriranja softvera. |
| Daljinsko pokretanje | Uklj.<br>Isklj. | Uključivanje i isključivanje daljinskog pokretanja na uređaju<br>**Napomena:** Kada je deaktivirano daljinsko pokretanje, moguće je samo isključivanje uređaja putem aplikacije Home Connect, ne i uključivanje uređaja. |
| Dodavanje mobilnog uređaja | - | Povezivanje uređaja sa aplikacijom Home Connect ili sa dodatnim nalozima. |
| Brisanje mrežnih podešavanja | - | **Napomena:** Povezivanje putem aplikacije "Home Connect" nije moguće ako nije uspostavljena mrežna konekcija. |
| Informacije o mreži | - | Prikaz informacija o mreži i informacija o uređaju |

## 12.3 Rukovanje uređajem sa aplikacijom Home Connect

Pomoću aplikacije Home Connect možete daljinski da podesite uređaj i rukujete njime.

⚠ **UPOZORENJE**

**Opasnost od opekotina!**

Daljinsko pokretanje bez nadzora putem aplikacije Home Connect može da dovede do oparivanja trećih lica.

- ▸ Ne stavljajte ruke ispod izlaznog otvora prilikom doziranja napitka.
- ▸ Držite osobe, prevashodno decu, podalje od uređaja.

**Zahtevi**

- Uređaj je priključen na strujnu mrežu.
- Uređaj je povezan sa kućnom mrežom i aplikacijom Home Connect.
- ▸ Dodatno aktivirajte daljinsko pokretanje da biste pokretali kućni aparat pomoću aplikacije Home Connect.
  Čim se uređaj poveže sa aplikacijom Home Connect, svetli ᯤ na komandnom polju. Uređaj je od tog trenutka podešen na daljinski režim, pa podešavanja kućnog aparata možete da menjate putem aplikacije Home Connect.

## 12.4 Daljinska dijagnostika

Pomoću daljinske dijagnostike korisnički servis može da pristupi vašem uređaju ukoliko se sa odgovorajućom željom obratite korisničkom servisu, vaš uređaj je povezan sa Home Connect serverom i daljinska dijagnostika je dostupna u zemlji u kojoj koristite uređaj.

**Savet:** Ostale informacije kao i napomene o dostupnosti daljinske dijagnostike u vašoj zemlji nalaze se u Service/Support delu lokalne veb-stranice: *www.home-connect.com*.

## 12.5 Ažuriranje softvera

Pomoću ove funkcije možete da ažurirate softver uređaja, npr. u svrhu optimizacije, otklanjanja grešaka ili ažuriranja relevantnih za bezbednost.

**Preduslovi**

- Registrovani ste korisnik aplikacije Home Connect.
- Na mobilnom krajnjem uređaju je instalirana aplikacija Home Connect.
- Uređaj je povezan sa Home Connect serverom.

Aplikacija Home Connect vas informiše o dostupnim ažuriranjima softvera. Aktuelna verzija softvera se nalazi u aplikaciji Home Connect u delu sa informacijama o uređaju.
Ako ste povezani sa kućnom WLAN mrežom (Wi-Fi), nakon uspešnog preuzimanja instalaciju možete da pokrenete preko aplikacije Home Connect. Nakon uspešne instalacije, dobijaćete informacije preko aplikacije Home Connect.

**Napomene**

- Ažuriranje softvera se sastoji iz dva koraka.
  - – Prvi korak je preuzimanje.
  - – Drugi korak je instalacija na uređaju.
- Za vreme preuzimanja možete i dalje da koristite uređaj. U zavisnosti od ličnih podešavanja u aplikaciji Home Connect, ažuriranje softvera se može preuzeti i automatski.
- Instalacija traje nekoliko minuta. Tokom instalacije ne možete da koristite uređaj.

- U slučaju bezbednosnih ispravki preporučuje se da instalaciju izvršite što je pre moguće.

### 12.6 Zaštita ličnih podataka

Obratite pažnju na napomene o zaštiti podataka.

Prilikom prvog povezivanja uređaja sa kućnom mrežom koja je povezana na internet, uređaj serveru Home Connect šalje sledeće kategorije podataka (prva registracija):

- Jedinstvena oznaka uređaja (koja se sastoji od ključa uređaja i MAC adrese povezanog Wi-Fi komunikacionog modula).
- Sigurnosni sertifikat Wi-Fi komunikacionog modula (za osiguravanje informacija o vezi).
- Aktuelna verzija softvera i hardvera vašeg kućnog uređaja.
- Status eventualnog prethodnog resetovanja na fabrička podešavanja.

Ova prva registracija priprema korišćenje funkcija Home Connect i potrebna je u trenutku kada prvi put želite da koristite funkcije Home Connect.

**Napomena:** Imajte na umu da se Home Connect funkcionalnosti mogu upotrebljavati samo u kombinaciji sa Home Connect aplikacijom. Informacije o zaštiti podataka mogu da se pogledaju u aplikaciji Home Connect.

## 13 Osnovna podešavanja

Osnovna podešavanja uređaja možete da prilagodite svojim potrebama i pozovete dodatne funkcije.

### 13.1 Promena osnovnih podešavanja

1. Promenite željeno osnovno podešavanje.
✔ Uređaj automatski memoriše osnovno podešavanje.
2. Da biste napustili osnovna podešavanja, pritisnite ⮌.

### 13.2 Pregled osnovnih podešavanja

Ovde možete pogledati pregled osnovnih podešavanja.

| Osnovno podešavanje | Izbor | Upotreba |
|---|---|---|
| Podešavanja za napitak | Temperatura kuvanja | Podešavanje temperature kuvanja u stepenima |
| | Redosled istakanja mleka | Podešavanje redosleda istakanja mleka i kafe |
| | Americano sequence | Podešavanje redosleda istakanja vrele vode i kafe |
| | Pauza za late makijato | Podešavanje dužine pauze između istakanja mleka i kafe |
| | Resetovanje parametara za napitak | Resetovanje podešavanja za napitak |

| Osnovno podešavanje | Izbor | Upotreba |
|---|---|---|
| Podešavanja uređaja | Grejač šoljica [1] | Uključivanje ili isključivanje grejača šoljica |
| | Automatsko isključivanje | Podešavanje vremena nakon kojeg uređaj prelazi u stanje pripravnosti<br>**Napomena:** Produženo trajanje automatskog isključivanja može da dovede do veće potrošnje energije. |
| | Osvetljenost displeja | Podešavanje jačine svetlosti u nivoima |
| | Zvukovi | ▪ Uključivanje i isključivanje zvučnih signala<br>▪ Podešavanje jačine zvuka |
| | Tvrdoća vode | Podešavanje tvrdoće vode |
| | Jezik | Podešavanje jezika |
| | Fabrička podešavanja | Vraćanje uređaja na fabričko podešavanje |
| Personalizacija | Početna kategorija | Podešavanje prikaza menija nakon uključivanja, npr. "Klasici" |
| | Sortiranje omiljenih napitaka | Određivanje rasporeda omiljenih napitaka |
| Home Connect | Informacije o Home Connect | → *"Podešavanje aplikacije Home Connect", Stranica 84* |
| Informacije o uređaju | Brojač napitaka | Prikaz broja istočenih napitaka |
| | Informacije o čišćenju | Prikaz vremena do naredne zamene filtera za vodu ili do pokretanja servisnog programa |
| | Informacije o verziji | Prikaz informacija o mreži i informacija o uređaju |
| | Informacije o licenci | Prikaz teksta o FOSS licenci |
| Režim rada | | Prebacivanje sa standardnog režima na demo režim i obratno |

[1] U zavisnosti od opremljenosti uređaja

# 14 Čišćenje i održavanje

## 14.1 Mogućnost pranja u mašini za sudove

Ovde ćete naći pregled delova koje možete da očistite u mašini za pranje sudova.

**PAŽNJA**

Pojedini delovi su osetljivi na temperaturu te mogu da se oštete prilikom čišćenja u mašini za pranje sudova.

- ▸ Pridržavajte se uputstva za upotrebu mašine za pranje sudova.
- ▸ U mašini za pranje sudova perite samo odgovarajuće delove.
- ▸ Koristite samo programe u kojima se delovi ne zagrevaju preko 60 °C.

Pogodno za mašinu za pranje sudova:



- Posuda za kapanje
- Ravna ploča za kapanje
- Umetak posude za kapanje
- Posuda za talog kafe
- Sistem za mleko sa adapterom
- Posuda za mleko sa poklopcem
- Drain Pan (uklonjivi crveni element u komori za kuvanje)
- Deflector Pomace (uklonjivi crveni element u komori za kuvanje)

Nije pogodno za mašinu za pranje sudova:



- Rezervoar za vodu
- Poklopac rezervoara za vodu
- Poklopac za očuvanje arome
- Jedinica za kuvanje
- Poklopac izlaznog otvora za napitke

## 14.2 Sredstva za čišćenje

Koristite samo odgovarajuća sredstva za čišćenje.

**PAŽNJA**

Neodgovarajuća sredstva za čišćenje mogu da oštete površine uređaja.

- ▸ Nemojte da upotrebljavate jaka ili abrazivna sredstva za čišćenje.
- ▸ Nemojte da upotrebljavate sredstva za čišćenje koja sadrže alkohol ili špiritus.
- ▸ Nemojte da upotrebljavate tvrde abrazivne jastučiće ili sunđere za ribanje.

Neodgovarajuća sredstva za čišćenje i za uklanjanje kamenca mogu da oštete uređaj.

- ▸ Za skidanje kamenca nikada nemojte da koristite čistu limunsku kiselinu, sirće ili sredstva na bazi sirćeta.
- ▸ Nemojte da koristite sredstva za uklanjanje kamenca koja sadrže fosfornu kiselinu.
- ▸ Koristite samo tablete za uklanjanje kamenca i tablete za čišćenje

koje su posebno osmišljene za ovaj uređaj.
→ *"Pribor", Stranica 77*

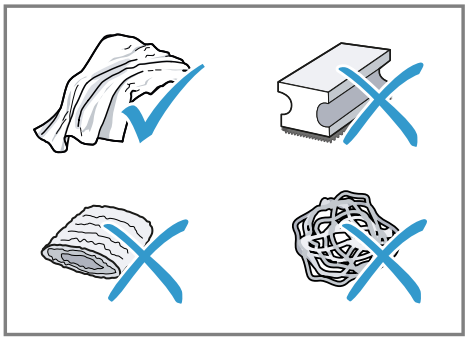

**Saveti**
- Temeljno operite nove sunđeraste krpe kako biste odstranili soli koje se mogu eventualno nalaziti na njima. Soli mogu da prouzrokuju rđu na površinama od nerđajućeg čelika.
- Obavezno odmah odstranite ostatke kamenca, kafe, mleka, rastvora za čišćenje i rastvora za uklanjanje kamenca kako ne bi došlo do obrazovanja rđe.

## 14.3 Čišćenje uređaja

**⚠ UPOZORENJE**
**Opasnost od strujnog udara!**
Vlaga koja je prodrla unutra može da prouzrokuje strujni udar.
- ▸ Uređaj ili mrežni priključni vod nemojte nikada potapati u vodu.
- ▸ Na utični spoj uređaja ne sme dospeti nikakva tečnost.
- ▸ Za čišćenje uređaja nemojte da koristite čistač na paru ili čistač pod visokim pritiskom.

**⚠ UPOZORENJE**
**Opasnost od opekotina!**
Neki delovi uređaja postaju veoma vrući.
- ▸ Nikada nemojte dodirivati vruće delove uređaja.
- ▸ Nakon upotrebe, sačekajte da se vrući delovi uređaja ohlade pre nego što ih dodirnite.

1. Očistite kućište, površine visokog sjaja i komandnu površinu priloženom krpom od mikrovlakana.
2. Sistem za istakanje očistite mekanom, vlažnom krpom nakon istakanja napitka.
3. Rezervoar za vodu isperite svežom, čistom vodom.
4. Ako uređaj niste koristili duže vreme, npr. tokom godišnjeg odmora, očistite čitav uređaj, uključujući pokretne delove poput jedinice za kuvanje ili rezervoara za vodu.

**Napomena:** Uređaj se automatski ispira kada ga uključite u hladnom stanju ili kada ga isključite nakon pripreme kafe. Sistem se time samostalno čisti.

## 14.4 Čišćenje posude za kapanje i posude za talog kafe

Svakodnevno praznite i čistite posudu za kapanje i posudu za talog kafe kako biste izbegli stvaranje naslaga. Pratite uputstva sa slika na početku uputstva.

→ *Sl.* **28** - **29**

## 14.5 Čišćenje posude za mleko

Iz higijenskih razloga posudu za mleko morate redovno da čistite. Posudu za mleko možete da očistite u mašini za pranje sudova. Pratite uputstva sa slika na početku uputstva.

→ *Sl.* **18** - **19**

## 14.6 Servisni programi

Koristite servisni program kada umećete ili uklanjate filter za vodu ili u cilju temeljnog čišćenja uređaja. Uređaj vas obaveštava kada bi trebalo sprovesti servisni program, npr. radi čišćenja.

**PAŽNJA**

Nepravilno ili prekasno čišćenje i uklanjanje kamenca može da dovede do oštećenja uređaja.

- ▸ Odmah sprovedite uklanjanje kamenca u skladu sa uputstvima.
- ▸ U otvor za tablete stavite samo tablete za čišćenje.
- ▸ Nemojte da stavljate tablete za uklanjanje kamenca ili druga sredstva u otvor za tablete.

**Napomene**

- Na displeju se prikazuje trenutni tok.
- Ako je uređaj blokiran, njime možete da rukujete tek kada se izvrši uklanjanje kamenca.

**Saveti**

- Izvadite i u nedeljno očistite jedinicu za kuvanje nezavisno od automatskog ispiranja.
- Koristite mlaku vodu za servisne programe radi boljeg i bržeg rastvaranja tablete za uklanjanje kamenca.

### Korišćenje servisnih programa

- ▸ Pritisnite .
- ✔ Displej vas vodi kroz program.

### Pregled servisnih programa

Ovde možete pogledati pregled servisnih programa.

**⚠ UPOZORENJE**

**Opasnost od opekotina!**

Sistem za mleko se veoma zagreva.

- ▸ Nipošto nemojte da dodirujete vreli sistem za mleko.
- ▸ Sačekajte da se ohladi vreli sistem za mleko pre nego što ga dodirnete.

**Napomene**

- Na početnom ekranu je prikazano koliko još napitaka možete da pripremite pre sprovođenja programa, kao i trajanje programa.
- U slučaju prekida servisnog programa, npr. usled nestanka struje, uređaj automatski izvršava servisni program "Posebno ispiranje". Uređaj je potom ponovo spreman za korišćenje.

| | | |
|---|---|---|
|  | INTENZA filter | Umetanje, zamena ili skidanje filtera za vodu |
|  | Čišćenje sistema za mleko | Automatsko ispiranje sistema za mleko. |
|  | Calc'n Clean | ▪ Kombinovano čišćenje i uklanjanje kamenca<br>▪ Uklanjanje ostataka kamenca i kafe iz vodova |

| | | |
|---|---|---|
|  | Čišćenje | Uklanjanje ostataka kafe iz vodova |
|  | Uklanjanje kamenca | Uklanjanje ostataka kamenca iz vodova |
|  | Čišćenje jedinice za kuvanje | Na uređaju se prikazuje optimalni postupak čišćenja jedinice za kuvanje. |
|  | Čišćenje izlaznog elementa za napitke | Na uređaju se prikazuje optimalni postupak čišćenja elementa za istakanje. |
|  | Pražnjenje preostale vode | Pražnjenje vodova radi zaštite uređaja pri transportu ili skladištenju |

**Saveti**

- Pre nego što pokrenete program "Uklanjanje kamenca" ili "Calc'n Clean", pripremite činiju kapaciteta najmanje 1 l.
- Ako koristite filter za vodu, produžava se period po čijem isteku morate da sprovedete servisni program.
- "Uklanjanje kamenca" i "Čišćenje" možete da obuhvatite servisnim programom "Calc'n Clean".

# 15 Otklanjanje smetnji

Manje smetnje na uređaju možete sami da otklonite. Pre nego što se obratite korisničkom servisu, pogledajte informacije za otklanjanje smetnji. Tako ćete izbeći nepotrebne troškove.

**Savet:** Povežite trajno uređaj sa aplikacijom Home-Connect, da biste automatski dobijali ažuriranja softvera. Na taj način se otklanjaju greške, vrše poboljšanja performansi i omogućuju nove funkcije.

**⚠ UPOZORENJE**

**Opasnost od strujnog udara!**

Nestručne popravke su opasne.

- ▸ Samo za to obučeno stručno osoblje sme da vrši popravke na uređaju.
- ▸ Za popravku uređaja se smeju koristiti samo originalni zamenski delovi.
- ▸ Da bi se sprečile opasnosti, zamenu oštećenog mrežnog priključnog voda uređaja mora da izvrši proizvođač, korisnička služba ili osoba sa sličnim kvalifikacijama.

| Kvar | Uzrok i rešavanje problema |
|---|---|
| Uređaj više ne reaguje. | Uređaj ima smetnju.<br>**1.** Izvucite mrežni utikač i sačekajte 60 sekundi. |

| Kvar | Uzrok i rešavanje problema |
|---|---|
| Uređaj više ne reaguje. | **2.** Ponovo utaknite mrežni utikač. |
| Home Connect ne funkcioniše pravilno. | Mogući su različiti uzroci.<br>▸ Idite na *www.home-connect.com*. |
| Iz uređaja ističe samo voda, ne i kafa. | Uređaj nije prepoznao praznu posudu za kafu u zrnu.<br>▸ Sipajte kafu u zrnu. |
| | Začepljen je otvor za kafu na jedinici za kuvanje.<br>▸ Očistite jedinicu za kuvanje. |
| | Zrna kafe su previše masna i ne padaju u mehanizam za mlevenje.<br>▸ Malo kucnite posudu za kafu u zrnu.<br>▸ Promenite sortu kafe.<br>▸ Nemojte da koristite masna zrna.<br>▸ Očistite praznu posudu za kafu u zrnu koristeći vlažnu krpu. |
| | Jedinica za kuvanje nije pravilno umetnuta.<br>**1.** Proverite da li je jedinica za kuvanje pravilno umetnuta i pričvršćena.<br>**2.** Gurnite crvenu ručicu nagore i nalevo.<br>**3.** Umetnite poklopac komore za kuvanje. |
| Uređaj ne pravi mlečnu penu. | Sistem za mleko je zaprljan.<br>▸ Očistite sistem za mleko ručno ili u mašini za pranje sudova. |
| | Cev za mleko se ne uranja u mleko.<br>▸ Koristite više mleka.<br>▸ Proverite da li se cev za mleko uranja u mleko. |
| | Uređaj je jako zahvatio kamenac.<br>▸ Uklonite kamenac iz uređaja. |
| Sistem za mleko ne usisava mleko. | Sistem za mleko nije pravilno sastavljen.<br>▸ Pravilno sastavite sistem za mleko. |
| | Pogrešan redosled priključivanja posude za mleko i sistema za mleko.<br>▸ Prvo umetnite sistem za mleko u izlazni element, pa tek potom posudu za mleko. |
| | Cev za mleko se ne uranja u mleko.<br>▸ Koristite više mleka.<br>▸ Proverite da li se cev za mleko uranja u mleko. |
| Mlečna pena je previše hladna. | Mleko je previše hladno.<br>▸ Koristite toplo mleko. |

| Kvar | Uzrok i rešavanje problema |
|---|---|
| Hladno kuvani napitak nije dovoljno hladan. | Topla voda u rezervoaru za vodu.<br>**1.** Napunite rezervoar za vodu svežom i hladnom negaziranom vodom za piće.<br>**2.** Da biste još više ohladili napitak, možete da dodate kockice leda. |
| Iz uređaja ne ističe vruća voda. | Sistem za mleko je zaprljan.<br>▸ Očistite sistem za mleko ručno ili u mašini za pranje sudova. |
| Sistem za mleko ne može da se montira ili demontira. | Pogrešan redosled montaže.<br>▸ Prvo priključite sistem za mleko, pa tek potom posudu za mleko. Prilikom demontaže, prvo izvadite posudu za mleko, a zatim sistem za mleko. |
| Iz uređaja ne ističe napitak. | U filteru za vodu je vazduh.<br>**1.** Uranjajte filter za vodu u vodu sa otvorom okrenutim nagore sve dok više ne izlaze mehurići vazduha.<br>**2.** Ponovo postavite filter.<br>▸ Filter za vodu pravolinijski i čvrsto pritisnite u priključak za rezervoar. |
| | Ostaci sredstva za uklanjanje kamenca blokiraju rezervoar za vodu.<br>**1.** Izvadite rezervoar za vodu.<br>**2.** Temeljno očistite rezervoar za vodu.<br>**3.** Otpustite plovak i namestite ga tako da može ponovo da se kreće. |
| Kapljice vode na unutrašnjem dnu uređaja. | Posuda za kapanje je izvađena prerano.<br>▸ Posudu za kapanje izvadite tek nekoliko sekundi posle poslednjeg točenja napitka. |
| Jedinica za kuvanje ne može da se izvadi. | Bravica ne može da se otpusti, jedinica za kuvanje se zaglavljuje.<br>▸ Isključite uređaj i zatim ga ponovo uključite nakon 3 minuta. |
| Mehanizam za mlevenje se ne pokreće. | Uređaj je suviše topao.<br>**1.** Odvojite uređaj sa mreže koristeći mrežni prekidač.<br>**2.** Sačekajte 1 sat da se uređaj ohladi. |
| Mehanizam za mlevenje ne melje zrna iako je posuda za kafu u zrnu puna. | Zrna kafe su previše masna i ne padaju u mehanizam za mlevenje.<br>▸ Malo kucnite posudu za kafu u zrnu.<br>▸ Promenite sortu kafe.<br>▸ Nemojte da koristite masna zrna.<br>▸ Očistite praznu posudu za kafu u zrnu koristeći vlažnu krpu. |

| Kvar | Uzrok i rešavanje problema |
|---|---|
| Velika odstupanja u kvalitetu kafe odn. kvalitetu mlečne pene. | Uređaj je zahvatio kamenac.<br>▸ Uklonite kamenac iz uređaja. |
| Odstupanja u kvalitetu mlečne pene. | Kvalitet mlečne pene zavisi od vrste korišćenog mleka ili biljnog napitka.<br>▸ Optimizujte rezultat izborom odgovarajuće vrste mleka ili biljnog napitka. |
| Kafa ne ističe ili ističe samo kap po kap. Ne postiže se podešena količina za punjenje. | Podešen je previše fin stepen mlevenja.<br>▸ Podesite krupniji stepen mlevenja.<br>→ *"Podešavanje stepena mlevenja", Stranica 83* |
| | Uređaj je jako zahvatio kamenac.<br>▸ Uklonite kamenac iz uređaja. |
| | U filteru za vodu je vazduh.<br>**1.** Uranjajte filter za vodu u vodu sa otvorom okrenutim nagore sve dok više ne izlaze mehurići vazduha.<br>**2.** Ponovo postavite filter. |
| | Uređaj je zaprljan.<br>▸ Očistite jedinicu za kuvanje.<br>▸ Uklonite kamenac iz uređaja i očistite ga. |
| Kafa nema kremast sloj. | Sorta kafe nije odgovarajuća.<br>▸ Koristite sortu kafe sa većim udelom robusta zrna.<br>▸ Koristite zrna većeg stepena uprženosti. |
| | Zrna kafe više nisu sveže ispržena.<br>▸ Koristite svežu kafu u zrnu. |
| | Stepen mlevenja nije usklađen sa zrnom kafe.<br>▸ Podesite finiji stepen mlevenja.<br>→ *"Podešavanje stepena mlevenja", Stranica 83* |
| Kafa je previše kisela. | Podešen je previše grub stepen mlevenja.<br>▸ Podesite finiji stepen mlevenja.<br>→ *"Podešavanje stepena mlevenja", Stranica 83* |
| | Sorta kafe nije odgovarajuća.<br>▸ Koristite sortu kafe sa većim udelom robusta zrna.<br>▸ Koristite zrna većeg stepena uprženosti. |
| Kafa je previše gorka. | Podešen je previše fin stepen mlevenja.<br>▸ Podesite krupniji stepen mlevenja.<br>→ *"Podešavanje stepena mlevenja", Stranica 83* |
| | Sorta kafe nije odgovarajuća.<br>▸ Promenite sortu kafe. |
| Kafa ima zagoreo ukus. | Podešen je previše fin stepen mlevenja.<br>▸ Podesite krupniji stepen mlevenja.<br>→ *"Podešavanje stepena mlevenja", Stranica 83* |

| Kvar | Uzrok i rešavanje problema |
|---|---|
| Kafa ima zagoreo ukus. | Sorta kafe nije odgovarajuća.<br>▸ Promenite sortu kafe. |
| | Temperatura kuvanja je previsoka.<br>▸ Podesite nižu temperaturu kuvanja. |
| Talog kafe nije kompaktan i previše je mokar. | Stepen mlevenja nije pravilno podešen.<br>▸ Podesite grublji ili finiji stepen mlevenja.<br>→ *"Podešavanje stepena mlevenja", Stranica 83* |
| | Zrna kafe su previše masna.<br>▸ Koristite drugu sortu kafe u zrnu. |
| Na displeju se prikazuje "Umetnite jedinicu za kuvanje.". | Poklopac je pogrešno stavljen.<br>**1.** Proverite da li je jedinica za kuvanje pravilno umetnuta i pričvršćena.<br>**2.** Gurnite crvenu ručicu nagore i nalevo.<br>**3.** Umetnite poklopac komore za kuvanje. |
| Na displeju se prikazuje "Napunite rezervoar za vodu." iako je rezervoar za vodu pun. | Rezervoar za vodu je pogrešno stavljen.<br>▸ Pravilno umetnite rezervoar za vodu. |
| | Gazirana voda u rezervoaru za vodu.<br>▸ Napunite rezervoar za vodu svežom i hladnom negaziranom vodom za piće. |
| | Plovak u rezervoaru za vodu se zaglavio.<br>**1.** Izvadite rezervoar za vodu.<br>**2.** Temeljno očistite rezervoar za vodu.<br>**3.** Otpustite plovak i namestite ga tako da može ponovo da se kreće. |
| | Novi filter za vodu nije ispran prema uputstvu.<br>**1.** Isperite filter za vodu u skladu sa uputstvom.<br>**2.** Pustite filter za vodu u rad. |
| | U filteru za vodu je vazduh.<br>**1.** Uranjajte filter za vodu u vodu sa otvorom okrenutim nagore sve dok više ne izlaze mehurići vazduha.<br>**2.** Ponovo postavite filter. |
| | Filter za vodu je star.<br>▸ Umetnite novi filter za vodu. |
| | Ostaci kamenca u rezervoaru za vodu blokiraju sistem.<br>**1.** Temeljno očistite rezervoar za vodu.<br>**2.** Pokrenite program uklanjanja kamenca. |
| Na displeju se prikazuje "Očistite jedinicu za kuvanje i po potrebi rezervoar za vodu.". | Jedinica za kuvanje je zaprljana.<br>▸ Očistite jedinicu za kuvanje. |
| | Mehanizam jedinice za kuvanje se teško kreće.<br>▸ Očistite jedinicu za kuvanje. |

| Kvar | Uzrok i rešavanje problema |
|---|---|
| Na displeju se prikazuje "Overvoltage or undervoltage". | Postoje problemi sa naponskim napajanjem.<br>▸ Koristite uređaj samo pri 220–240 V ~. |
| Na displeju se prikazuje "Error in water system. Please restart appliance.". | Uređaj ima smetnju.<br>**1.** Izvucite mrežni utikač i sačekajte 60 sekundi.<br>**2.** Ponovo utaknite mrežni utikač. |
| Na displeju se vrlo često prikazuje "Izvršite program Calc'n Clean!". | Omekšana vodu još uvek sadrži malu količinu kamenca.<br>**1.** Umetnite novi filter za vodu.<br>**2.** Podesite odgovarajuću tvrdoću vode. |
| | Upotrebljeno je pogrešno sredstvo za uklanjanje kamenca ili ga nije upotrebljeno dovoljno.<br>▸ Za uklanjanje kamenca koristite isključivo za to pogodne tablete. |

# 16 Transport, čuvanje i odlaganje u otpad

## 16.1 Aktiviranje opcije "Pražnjenje preostale vode"

Zaštitite uređaj od mraza prilikom transporta i skladištenja.

**PAŽNJA**

Ostaci tečnosti u uređaju mogu da oštete uređaj prilikom transporta ili skladištenja.

▸ Ispraznite kolo uređaja pre transporta i skladištenja.

**1.** Izvršite program "Pražnjenje preostale vode".
→ *"Pregled servisnih programa", Stranica 91*

**2.** Isključite uređaj iz strujne mreže.

## 16.2 Odlaganje starih uređaja u otpad

Ekološki prihvatljivim odlaganjem u otpad mogu da se recikliraju dragocene sirovine.

**1.** Izvucite mrežni utikač mrežnog priključnog voda.

**2.** Presecite mrežni priključni vod.

**3.** Uređaj odložite u otpad na ekološki prihvatljiv način.
O aktuelnim načinima odlaganja u otpad informišite se kod svog specijalizovanog prodavca ili u svojoj opštinskoj odn. gradskoj upravi.



Ovaj je aparat označen u skladu sa evropskom smernicom 2012/19/EU o otpadnim električnim i elektronskim aparatima (waste electrical and electronic equipment - WEEE).
Smernica određuje okvir za povratak i reciklažu otpadnih aparata koji važi u celoj Evropskoj Uniji.

# 17 Korisnička služba

Od našeg korisničkog servisa do 10 godina od stavljanja vašeg uređa-

ja na tržište možete da dobijete funkcijski relevantne originalne rezervne delove koji se mogu skladištiti.
Za dodatne informacije obratite se našem korisničkom servisu.

**Napomena:** Angažovanje servisne službe je besplatno u okviru garantnih uslova proizvođača.

Detaljne informacije o garantnom periodu i uslovima garancije u vašoj zemlji možete dobiti preko QR koda u priloženom dokumentu za podatke za kontakt servisa i uslovima garancije, u korisničkom servisu, kod prodavca ili na našoj internet stranici.
Podatke za kontak korisničkog servisa možete dobiti preko QR koda u priloženom dokumentu za podatke za kontakt servisa i uslovima garancije ili na našoj internet stranici.
U skladu sa direktivom (EU) 2023/826, informaciju možete da pogledate online na *www.bosch-home.com* na stranici uređaja i stranici za servis vašeg uređaja u uputstvu za upotrebu i dodatnim dokumentima.

### 17.1 Broj proizvoda (E-Nr.), proizvodni broj (FD) i serijski broj (Z-Nr.)

Kada se obraćate korisničkom servisu, navedite broj proizvoda (E-Nr.), fabrički broj (FD) i serijski broj (Z-Nr.) koje možete da pronađete na tipskoj pločici uređaja.
Da biste brzo mogli da pronađete podatke o uređaju i telefonski broj korisničke službe, podatke možete i da zabeležite.

## 18 Tehnički podaci

| | |
|---|---|
| Napon | 220–240 V ~ |
| Frekvencija | 50 Hz |
| Priključna vrednost | 1500 W |
| Maksimalni pritisak pumpe, statički | 19 bar |
| Maksimalni kapacitet rezervoara za vodu (bez filtera) | 2,4 l |
| Maksimalan kapacitet posude za kafu u zrnu | 320 g |
| Dužina dovoda | 100 cm |
| Visina uređaja | 380 mm |
| Širina uređaja | 352 mm |
| Dubina uređaja | 467 mm |
| Težina, prazan uređaj | 9,6-10,5 kg |
| Vrsta mehanizma za mlevenje | Keramika |

### 18.1 Informacije o besplatnom i Open Source softveru

Ovaj proizvod sadrži softverske komponente koje nosioci autorskog prava licenciraju kao besplatan ili Open Source softver.
Odgovarajuće informacije o licenci sačuvane su na kućnom aparatu. Odgovarajućim informacijama o licenci možete da pristupite i putem aplikacije Home Connect: „Profil -> Pravne informacije ->Informacije o licenci“. [1]
Informacije o licenci možete da preuzmete i sa veb-stranice za odgovarajući proizvod. (Na veb-lokaciji za proizvod pretražite model vašeg aparata i druga dokumenta.) Druga mogućnost je da odgovarajuće informacije zatražite na adresi ossrequest@bshg.com

[1] U zavisnosti od opremljenosti uređaja

ili BSH Hausgeräte GmbH, Carl-Wery-Str. 34, D-81739 München.
Odgovarajući izvorni kôd se može dobiti na zahtev.
Pošaljite zahtev na adresu ossrequest@bshg.com ili BSH Hausgeräte GmbH, Carl-Wery-Str. 34, D-81739 München.
Tema: „OSSREQUEST“
Troškovi obrade vašeg zahteva biće fakturisani. Ova ponuda važi tri godine od datuma kupovine odn. najmanje u periodu u kom nudimo podršku i rezervne delove za odgovarajući uređaj.

# 19 Izjava o usaglašenosti

BSH Hausgeräte GmbH ovime izjavljuje da je uređaj sa Home Connect funkcionalnošću usaglašen sa osnovnim zahtevima i ostalim dotičnim odredbama Direktive 2014/53/EU.
Detaljnu RED izjavu o usaglašenosti možete naći na internetu na adresi *www.bosch-home.com* na stranici proizvoda sa vašim uređajem, kod dodatnih dokumenata.

CE

Opseg od 2,4 GHz (2400–2483,5 MHz): maks. 100 mW
Opseg od 5 GHz (5150–5350 MHz + 5470–5725 MHz): maks. 200 mW

| | | | | | | | | | |
|---|---|---|---|---|---|---|---|---|---|
| | BE | BG | CZ | DK | DE | EE | IE | EL | ES |
| | FR | HR | IT | CY | LI | LV | LT | LU | HU |
| | MT | NL | AT | PL | PT | RO | SI | SK | FI |
| | SE | NO | CH | TR | IS | UK (NI) | | | |
| 5-GH WLAN (Wi-Fi): samo za upotrebu u unutrašnjim prostorijama. | | | | | | | | | |

| | | | | | | | |
|---|---|---|---|---|---|---|---|
| AL | BA | MD | ME | MK | RS | UK | UA |
| 5-GH WLAN (Wi-Fi): samo za upotrebu u unutrašnjim prostorijama. | | | | | | | |

**Дополнителни информации и објаснувања може да најдете на интернет. Скенирајте го QR-кодот на насловната страница.**



# Содржина

**1 Безбедност ..... 101**
1.1 Дефиниција за сигнални зборови ..... 101
1.2 Општи напомени ..... 101
1.3 Наменско користење ..... 102
1.4 Ограничување на групата на корисници ..... 102
1.5 Безбедносни напомени ..... 102

**2 Заштита на животната средина и штедење ..... 105**
2.1 Отстранување на пакувањето ..... 105
2.2 Штедење енергија ..... 105

**3 Поставување и приклучување 105**
3.1 Обем на испорака ..... 105
3.2 Поставување и приклучување на уредот ..... 106

**4 Запознавање ..... 106**
4.1 Уред ..... 106
4.2 Послужавник за собирање вода ..... 107
4.3 Контролно поле ..... 107

**5 Опрема ..... 108**

**6 Пред првата употреба ..... 108**
6.1 Подготовка и чистење на уредот ..... 108
6.2 Утврдување на тврдоста на водата ..... 108
6.3 Преглед на степени на тврдост на водата ..... 109
6.4 Користење на филтерот за вода ..... 109
6.5 Прво ставање во употреба ... 110
6.6 Општи напомени ..... 110

**7 Основно ракување ..... 111**
7.1 Вклучување или исклучување на уредот ..... 111
7.2 Добивање пијалак ..... 111
7.3 Точење две шолји наеднаш ... 112
7.4 Точење на "Пијалаци XL" ..... 113
7.5 "doubleShot" и "tripleShot" [1] .... 113
7.6 Slow Brew и Cold Brew ..... 113

**8 Омилени ..... 113**
8.1 Зачувување на пијалакот од изборот на пијалаци ..... 113
8.2 Зачувување на пијалакот во менито ..... 114
8.3 Менување на поставките за пијалаци ..... 114
8.4 Бришење на омилен ..... 114
8.5 Сортирање на омилени ..... 114

**9 Мелница ..... 114**
9.1 Поставување на степенот на мелење ..... 114

**10 Безбедност за деца ..... 115**
10.1 Активирање на безбедноста за деца ..... 115
10.2 Деактивирање на безбедноста за деца ..... 115

**11 Функција за предзагревање на шолјите ..... 115**
11.1 Активирање и деактивирање на грејачот за шолји ..... 115
11.2 Користете "Грејач за шолји" 115

**12 Home Connect ..... 115**
12.1 Инсталирање Home Connect ..... 116
12.2 Home Connect Поставки ..... 116
12.3 Ракување со уредот со апликацијата Home Connect ..... 117
12.4 Далечинска дијагноза ..... 118

[1] Во зависност од пијалакот

12.5 Ажурирање на софтверот ... 118
12.6 Политика на приватност ..... 118

**13 Основни поставки ..... 119**
13.1 Промена на основните поставки ..... 119
13.2 Преглед на основните поставки ..... 119

**14 Чистење и нега ..... 120**
14.1 Погодност за машина за садови ..... 120
14.2 Средство за чистење ..... 121
14.3 Чистење на уредот ..... 121
14.4 Чистење на послужавникот за собирање вода и садот за талог од кафе ..... 122
14.5 Чистење на садот за млеко 122
14.6 Сервисни програми ..... 122

**15 Отстранете ги пречките ..... 124**

**16 Транспортирање, складирање и отстранување 129**
16.1 Активирање "Residual water drainage" ..... 129
16.2 Отстранување на стариот уред ..... 129

**17 Сервисна служба ..... 129**
17.1 Број на производ (E-Nr.), сериски број (FD) и секвентен број (Z-Nr.) ..... 130

**18 Технички податоци ..... 130**
18.1 Информации за бесплатен и слободен софтвер ..... 130

**19 Изјава за сообразност ..... 131**

# ⚠ 1 Безбедност

Почитувајте ги следните безбедносни напомени.

## 1.1 Дефиниција за сигнални зборови

Овде ќе го најдете значењето на сигналните зборови што се користат во ова упатство.

**⚠ ПРЕДУПРЕДУВАЊЕ**
Почитувајте ги овие напомени за да спречите можни сериозни или фатални повреди.

**НАПОМЕНА**
Почитувајте ги овие напомени за да избегнете оштетување на уредот или други материјални штети.

**Забелешка:** Ова ви укажува на важни информации.

## 1.2 Општи напомени

- Внимателно прочитајте го упатството.
- Чувајте го упатството и информациите за производот за подоцнежна употреба или за следните сопственици.
- При оштетувања при транспортот не го приклучувајте уредот.

## 1.3 Наменско користење

Користете го уредот само:
- за подготовка на жешки пијалаци.
- за подготвување на ладно приготвени пијалаци.
- во затворени простори во домаќинството или во слични примени, како на пример: во кујнско подрачје за вработени во продавници, канцеларии или друго работно опкружување; во земјоделски претрпијатија; на клиенти во хотели, мотели и други типични средини за живеење; во сместувања за ноќевање и појадок.
- до висина од максимум 2000 m надморска височина.

## 1.4 Ограничување на групата на корисници

Овој уред може да го употребуваат деца над 8 години и лица со намалени физички, сензорни или ментални способности или кои немаат искуство и/или знаење, ако се надгледувани или советувани за безбедно ракување со уредот и ги разбираат опасностите коишто може да произлезат од тоа.
Децата не смеат да играат со уредот.
Деца не смеат да го чистат и одржуваат уредот, освен ако имаат 8 години и повеќе и некој ги надгледува.
Децата помали од 8 години мора да бидат подалеку од уредот и приклучните кабли.

## 1.5 Безбедносни напомени

**⚠ ПРЕДУПРЕДУВАЊЕ – Опасност од задушување!**
Децата може да го стават материјалот од пакувањето преку глава или да се обвиткаат со него и да се задушат.
- ▸ Материјалот од пакувањето држете го подалеку од деца.
- ▸ Не ги оставајте децата да си играат со материјалот за пакување.

Децата можат да ги вдишат или голтнат малите делови и со тоа да се задушат.
- ▸ Држете ги малите делови подалеку од деца.
- ▸ Не ги оставајте децата да си играат со малите делови.

**⚠ ПРЕДУПРЕДУВАЊЕ – Опасност од струен удар!**

Непрописното инсталирање е опасно.

- Приклучете го и користете го уредот само според податоците на спецификационата плочка.
- Приклучете го уредот само во прописно инсталирана приклучница со заземјување на струјна мрежа со наизменична струја.
- Системот од заштитни кабли на електричната инсталација во домот мора да е прописно инсталиран.

Оштетениот уред или кабел за струја се опасни.

- Никогаш не користете оштетен уред.
- Никогаш не употребувајте уред со напукната или скршена површина.
- Никогаш не го влечете кабелот за струја за да го исклучите уредот од струја. Секогаш извлекувајте го приклучокот на кабелот за струја.
- Ако уредот или кабелот за струја е оштетен, веднаш извлечете го мрежниот приклучок на кабелот или исклучете го осигурувачот во кутијата со осигурувачи.
- Повикајте ја сервисната служба. →*Страница 129*

Несоодветни поправки се опасни.

- Само обучен стручен персонал смее да прави поправки на уредот.
- За поправка на уредот смеат да се користат само оригинални резервни делови.
- Ако се оштети кабелот за струја на овој уред, мора да го замени производителот или неговата сервисната служба или пак лице со слична квалификација, за да се избегнат опасности.

Навлезената влага може да предизвика струен удар.

- Никогаш не потопувајте уредот или кабелот за струја во вода.
- Не дозволувајте да течат течности на приклучните врски на уредот.
- Уредот да се користи само во затворени простории.
- Не го изложувајте уредот на прекумерна топлина и влага.
- Не користете чистачи на пареа или под висок притисок, за да го чистите уредот.

### ⚠ ПРЕДУПРЕДУВАЊЕ – Опасност од пожар!

Уредот се загрева.

- ▸ Проветрувајте го уредот доволно.
- ▸ Никогаш не работете со уредот во шкаф.

Користењето на продолжен кабел за стрија и недозволени адаптери и опасно и треба да се одбегнува.

- ▸ Не користете продолжни кабли или продолжни кабли со повеќе приклучници.
- ▸ Користете ги само дозволените адаптери и продолжни кабли од производителот.
- ▸ Ако продолжниот кабел е прекраок и не е достапен подолг продолжен кабел, контактирајте со специјализирана компанија за електрична енергија за да се прилагоди домашната инсталација.

### ⚠ ПРЕДУПРЕДУВАЊЕ – Опасност од изгореници!

Некои делови од уредот многу се вжештуваат.

- ▸ Никогаш не ги допирајте жешките делови од уредот.
- ▸ По употребата, оставете ги жешките делови од уредот да се изладат пред да ги допрете.

### ⚠ ПРЕДУПРЕДУВАЊЕ – Опасност од изгореници!

Свежо подготвените пијалаци се многу жешки.

- ▸ По потреба, оставете ги пијалаците да се оладат.
- ▸ Избегнувајте контакт на кожата со течности и испарувања што излегуваат.

Ненадгледуваното далечинско стартување преку апликацијата Home Connect може да доведе до изгореници на трети лица.

- ▸ Не посегнувајте под излезот за пијалак додека се точи пијалакот.
- ▸ Чувајте ги луѓето, особено децата, подалеку од уредот.

### ⚠ ПРЕДУПРЕДУВАЊЕ – Опасност од повреда!

Злоупотребата на уредот може да го загрози корисникот.

- ▸ За да избегнете повреди, користете го уредот само како што е предвидено.

Заглавување на прстите при затворање на вратата од уредот.

- ▸ Внимавајте на прстите при затворањето на вратата од уредот.

Мелницата се ротира.

- ▸ Никогаш не посегнувајте во мелницата.

**⚠ ПРЕДУПРЕДУВАЊЕ – Опасност: магнетизам!**
Уредот содржи постојани магнети. Тие може да влијаат врз електронските импланти, на пр., пејсмејкерите или инсулинските пумпи.
- Лицата со електронски импланти мора да одржуваат растојание од најмалку 10 cm од уредот и од изваденият резервоар за вода.

**⚠ ПРЕДУПРЕДУВАЊЕ – Опасност од наштетување на здравјето!**
За време на процесот на филтрирање може да дојде до мало зголемување на нивото на калиум, што може да влијае на пациентите на дијализа и лица со бубрежна болест.
- Ако имате бубрежна болест или сте на специјална диета со калиум, консултирајте се со лекар пред употреба.

Нечистотиите на уредот може штетно да влијаат врз здравјето.
- Внимавајте на напомените за чистење за хигиената на уредот.

Водата од колото за топла вода може да го загрози здравјето.
- Користете го уредот исклучиво со свежа и студена вода за пиење, без јаглеродна киселина.

# 2 Заштита на животната средина и штедење

## 2.1 Отстранување на пакувањето

Материјалите од пакувањето се еколошки и може да се рециклираат.
- Одделните компоненти фрлајте ги во отпад посебно, во зависност од нивниот тип.

## 2.2 Штедење енергија

Ако внимавате на овие напомени, Вашиот уред троши помалку енергија.

Поставете го интервалот за автоматско исклучување на најмалата вредност.
- ✔ Кога уредот не се користи, ќе се исклучи порано.

→ *"Основни поставки", Страница 119*

Не прекинувајте го предвреме истекувањето на пијалакот.
- ✔ Загреаната количина вода или млеко се користи оптимално.

Редовно отстранувајте го бигорот од уредот.
- ✔ Наслагите од бигор ја зголемуваат потрошувачката на енергија.

# 3 Поставување и приклучување

## 3.1 Обем на испорака

По отпакувањето проверете ги сите делови дали имаат оштетувања од транспортот и дали е целосна испораката.

**Забелешка:** Зависно од типот на уредот, вклучени се различни додатоци. Овој додаток е означен со испрекината рамка.

→ *Сл.* **1**

| | |
|---|---|
| A | Целосно автоматски кафемат |
| B | Сад за млеко |
| C | Црево за млеко |
| D | Упатство за користење |
| E | Адаптер за садот за млеко [1] |
| F | Помош при вметнување на филтерот за вода |
| G | Ленти за тврдост на водата |

## 3.2 Поставување и приклучување на уредот

**НАПОМЕНА**

Опасност од оштетување на уредот. Поради неправилно пуштање во работа, уредот може да се оштети.

- ▸ Користете го уредот само во простории без мраз.
- ▸ Кога уредот се транспортира или складира под 0 °C, почекајте 3 часа на собна температура пред пуштање во работа.

1. Поставете го уредот на рамна и доволно издржлива и водоотпорна површина.
2. Приклучете го уредот со приклучокот на прописно инсталирана приклучница со заштитни контакти.
3. По секое приклучување, почекајте прибл. 5 секунди.

# 4 Запознавање

## 4.1 Уред

Тука ќе најдете преглед на компонентите од Вашиот уред.

**Забелешка:** Во зависност од типот на уредот можни се отстапувања во боите и поединостите.

→ *Сл.* **2**

| | |
|---|---|
| 1 | Сад за млеко |
| 2 | Полиња за допир |
| 3 | Грејач за шолји [1] |
| 4 | Поклопец за арома |
| 5 | Сад за зрна |
| 6 | Бирач со вртење за поставување на степенот на мелење |
| 7 | Отвор за таблети |
| 8 | Поклопец на резервоарот за вода |
| 9 | Резервоар за вода |
| 10 | Екран на допир |
| 11 | Врата на просторот за приготвување |
| 12 | Осветлување на шолјите |
| 13 | Плочка со податоци |
| 14 | Систем за млеко |
| 15 | Капак на излезот за пијалаци |
| 16 | Послужавник за собирање вода |

[1] Во зависност од карактеристиките на уредот

## 4.2 Послужавник за собирање вода

Тука ќе најдете преглед на компонентите од вашиот послужавник за собирање вода. → *Сл.* **3**

| | |
|---|---|
| 1 | Сад за талог од кафе |
| 2 | Послужавник за собирање вода |
| 3 | Вметок на послужавникот за собирање вода |
| 4 | Послужавник за собирање вода |

## 4.3 Контролно поле

Преку контролната табла ги поставувате сите функции на вашиот уред и добивате информации за оперативната состојба.

### Екран на допир

Екранот на допир е и екран и контролен елемент.

**Главно мени**

| | |
|---|---|
| Фавори ти | Изберете зачувани пијалаци со лични поставки. → *Страница 113* |
| Класик а | Изберете стандардни пијалаци. |
| coffeeW orld | Изберете основни пијалаци што може да се прошират во комбинација со Home Connect. |
| Пијалац и XL | Изберете пијалаци со големи количини на полнење. |
| Поставк и | Отворете ги поставките. |

**Параметри за пијалаци**

| | |
|---|---|
| | Поставете ја јачината. |
| | Поставете ја количината на полнење. |
| | Поставете го процентот на млеко. |
| | Поставете ја аромата. |
| | Поставете ја температурата. |

**Совет:** Понатамошни поставки за пијалаци ќе најдете во основните поставки.

**Приказ**

| | |
|---|---|
| + | Зголемете ја количината на полнење. |
| − | Редуцирајте ја количината на полнење. |
| | Грејачот за шолји е вклучен. |
| | Уредот е поврзан со Home Connect. |
| | Уредот не е поврзан со Home Connect. |
| | Уредот не е поврзан со серверот. |
| | Наточете две шолји. |
| ☆ | Зачувајте како омилен |
| | Користете "Грејач за шолји" |
| ⓘ | Повикајте информации |
| ✓ | Потврдете или зачувајте во менито |
| | Избришете |

**Забелешка:** Кога уредот е вклучен, имате понатамошни можности за контрола со соодветни прикази и пораки, на пр. поставки за пијалаци.

### Полиња за допир

Овде ќе најдете преглед на симболите што секогаш се видливи.

| | |
|---|---|
| ⏻ | Вклучување или исклучување на уредот |
| ⌂ | Вратете се на почетното мени. |
| 💧 | Отворете или излезете од сервисна програма. |

# 5 Опрема

Користете оригинална опрема. Таа е прилагодена на Вашиот уред.

| **Додатоци** | **Продажба** |
|---|---|
| Термо сад за кафе | TCZ4001 |
| Термо шолја за кафе | TCZ4002 |
| Сад за млеко | TCZ8009N |
| Филтер за вода | TCZ7003 |
| Филтер за вода, пакување со 3 парчиња | TCZ7033 |
| Таблети за чистење | TCZ8001A |
| Таблети за отстранување бигор | TCZ8002A |
| Комплет за нега | TCZ8004A |

# 6 Пред првата употреба

Подгответе го уредот за употреба користење.

## 6.1 Подготовка и чистење на уредот

Исчистете ја машината и поединечните делови. Следете ги илустрираните упатства на почетокот на ова упатство.

**НАПОМЕНА**

Несоодветните зрна може да ја затнат мелницата.

- ▸ Користете исклучиво чисти, печени мешавини од зрна за еспресо или целосни автомати.
- ▸ Не користете глазирани зрна кафе.
- ▸ Не користете карамелизирани зрна кафе.
- ▸ Не користете зрна кафе што биле обработени со адитиви што содржат шеќер.
- ▸ Не полнете кафе во прав.

→ *Сл.* **4** - **25**

**Забелешка:** Секојдневно полнете го резервоарот за вода со свежа и студена вода за пиење, без јаглеродна киселина.

**Совет:** За да го одржите квалитетот оптимален, чувајте ги зрната кафе на ладно и затворено место.
Зрната кафе може да ги чувате во садот за зрна неколку дена без да се изгуби аромата.

## 6.2 Утврдување на тврдоста на водата

Правилното поставување на тврдоста на водата е важно, за вашиот уред правовремено да покаже дека треба да му се отстрани бигорот. Тврдоста на водата може да ја утврдите со приложените тест-ленти или да се распрашате кај локалната компанија за водоснабдување.

- ▸ Кратко потопете ја тест-лентата во свежа вода од чешма ① и оставете ја да се исцеди.
  → *"Преглед на степени на тврдост на водата", Страница 109*
  - ▸ Почекајте една минута ②.
  - ▸ Исчитајте ја вредноста на тврдоста на водата на тест-лентата ③.

  → *Сл.* **6**

**Забелешка:** Тест-лентата користете ја и при инсталиран систем за омекнување на водата, бидејќи тие генерираат различни тврдости на водата.

**Совети**

- Поставките може да се променат во секое време.
  → *"Основни поставки", Страница 119*
- Доколку тврдоста на водата е поголема од 21 °dH (3,8 mmol/l), може да го наполните резервоарот за вода со претходно филтрирана вода, со цел да се намалат наслагите од бигор во резервоарот за вода.

## 6.3 Преглед на степени на тврдост на водата

Табелата го прикажува распоредот на нивоата за степените на тврдост на водата.

| Степен | Поставување на прстенот на филтерот INTENZA | Тврдост во Германија во °dH | Вкупна тврдост во mmol/l |
|---|---|---|---|
| 1 | A | 1 - 7 | < 1,3 |
| 2 | A | 8 - 14 | 1,3 - 2,5 |
| 3 | B | 15 - 21 | 2,5 - 3,8 |
| 4 [1] | C | 22 - 30 | > 3,8 |

## 6.4 Користење на филтерот за вода

Со филтер за вода ги намалувате наслагите од бигор и ги намалувате нечистотиите во водата.

**Забелешка:** Содржината на бигор во водата влијае на аромата и кремата на кафето. На долната страна на филтерот за вода BRITA INTENZA има прстен за арома. За да го поставите оптималното ниво на арома за вашата вода од чешма, свртете го прстенот за арома.

- За подетално упатство за користење на филтерот за вода, скенирајте го следниов QR-код.
  → *Сл.* **26**

### Вметнување филтер за вода

**НАПОМЕНА**

Можно оштетување на уредот поради создавање бигор.

- Заменете го навремено филтерот за вода.
- Заменете го филтерот за вода најдоцна по 2 месеци.
- Внимавајте на пораките на екранот.

1. Притиснете на .
2. Изберете "INTENZA-филтер" и следете ги упатствата на екранот.

### Менување или отстранување на филтерот за вода

Уредот може да го користите и без филтер за вода.

1. Притиснете на .

[1] Фабричка поставка

2. Изберете "INTENZA-филтер".
3. Изберете "Замени" или "Отстрани" и следете ги упатствата на екранот.
   → *Сл.* **7**
   → *Сл.* **8**

**Забелешки**
- Фрлете го искористениот филтер за вода според локалните прописи.
- Секогаш чувајте ги заменските филтри за вода во нивното оригинално запечатување на ладно и суво место.

**Совети**
- Сменете го филтерот за вода и од хигиенски причини.
- Со филтер за вода, поретко ќе мора да го отстранувате бигорот од уредот.
- Доколку користите филтер за вода, ќе добиете повкусни кафиња.
- Пред употреба, исплакнете го вметнатиот филтер за вода така што ќе наточите една шолја со жешка вода, ако подолго време не сте го користеле уредот, на пр. сте биле на одмор.
- Филтерот за вода можете да го набавите преку малопродажбата или од сервисната служба.
  → *"Опрема", Страница 108*

## 6.5 Прво ставање во употреба

По приклучувањето во струја, направете ги поставките за првото пуштање во употреба. Првото пуштање во употреба се појавува при првото вклучување или по ресетирањето на фабричките поставки.

1. Вклучете го уредот со ⏻.
2. Следете ги упатствата на екранот.

✔ Екранот ја извршува програмата.

**Забелешки**
- Ако сакате сега да поставите Home Connect, следете ги упатствата во апликацијата Home Connect.
  → *"Инсталирање Home Connect", Страница 22*
- Кога ќе се избере "Демо-режим", функционираат само приказите на екранот. Не може да добиете пијалак ниту да извршите програма.

## 6.6 Општи напомени

Почитувајте ги напомените за да може оптимално да го користите уредот.

**Забелешки**
- Уредот е фабрички програмиран со стандардни поставки за оптимална работа.
- Мелницата е поставена фабрички на оптимална работа. Доколку кафето истекува само во капки или е претенко и има премалку крема, може да го прилагодите степенот на мелење додека мелницата работи.
  → *"Поставување на степенот на мелење", Страница 114*
- За време на работата, на отворите за вентилација и на поклопецот на отворот за таблети може да се формираат капки вода.
- Ако одредено време не го користите уредот, тој автоматски се исклучува. Може да го промените времетраењето во основните поставки.
  → *Страница 119*

- Од технички причини, од уредот може да излегува пареа.

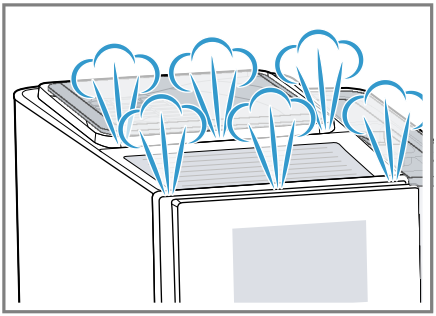

- Првиот пијалак сè уште ја нема целосната арома ако:
  – уредот го користите за првпат.
  – сте извршиле сервисна програма.
  – не сте го користеле уредот подолго време.

  Не пијте го пијалакот.

**Совет:** Трајна крема со ситни пори ќе добиете откако ќе го вклучите уредот и ќе подготвите неколку чаши.

# 7 Основно ракување

## 7.1 Вклучување или исклучување на уредот

▸ Притиснете на ⏻.
При вклучување, на екранот се прикажува логото. При вклучување и исклучување, уредот се плакне автоматски. При исклучување, уредот испушта пареа во послужавникот за собирање вода за да се исчисти. Ако уредот е сè уште топол кога ќе се вклучи или не е истечен пијалак пред да се исклучи, тој нема да се исплакне.

## 7.2 Добивање пијалак

Дознајте како да си приготвите пијалак по свој избор.

⚠ **ПРЕДУПРЕДУВАЊЕ**
**Опасност од изгореници!**
Свежо подготвените пијалаци се многу жешки.
▸ По потреба, оставете ги пијалаците да се оладат.
▸ Избегнувајте контакт на кожата со течности и испарувања што излегуваат.

⚠ **ПРЕДУПРЕДУВАЊЕ**
**Опасност од изгореници!**
Системот за млеко многу се вжештува.
▸ Никогаш не допирајте го жешкиот систем за млеко.
▸ Пред да го допрете жешкиот систем за млеко, оставете го да се излади.

**Забелешки**
- Кај некои поставки, кафето се приготвува во повеќе чекори. Почекајте додека процесот комплетно се заврши.
- Кога точите пијалак со млеко, секогаш приклучете го садот за млеко наполнет со млеко или адаптерот за млеко со тетрапак-млеко.
- Садот за млеко или адаптерот за млеко може да ги поврзете само ако системот за млеко е монтиран со адаптерот и цревото во капакот за излез на пијалак.
- Садот за млеко е специјално дизајниран за овој уред. Користете го садот за млеко исклучиво за чување на млекото во домаќинството и во фрижидер.
- Ако системот за млеко не е исчистен, при точењето жешка вода може да истечат мали количини млеко.

### Добивање кафе од свежи зрна

1. Ставете ја претходно загреаната шолја под системот за истекување.

2. Притиснете на "Класика", "coffeeWorld" или "Пијалаци XL".
3. Изберете пијалак без млеко.
✔ На екранот се прикажуваат пијалакот и актуелните поставки.
4. Доколку е потребно, променете ги поставките за пијалакот.
   ▸ За да ја промените аромата, притиснете на .
5. Притиснете на "Старт".
   Зрната кафе се мелат свежо за секој процес на приготвување.
✔ Кафето се приготвува и потоа истекува во шолјата.

**Забелешка:** Ако сакате предвреме целосно да го запрете тековното точење на пијалаот, притиснете на "Стоп".

**Совети**
- Шолјите може да ги стоплите пред точењето, исто така и со "Грејач за шолји" или со грејачот за шолји [1].
- Пијалакот може да го зачувате под "Фаворити" или да изберете веќе зачуван пијалак.

## Добивање кафе со млеко

**⚠ ПРЕДУПРЕДУВАЊЕ**
**Опасност од изгореници!**
Системот за млеко многу се вжештува.
▸ Никогаш не допирајте го жешкиот систем за млеко.
▸ Пред да го допрете жешкиот систем за млеко, оставете го да се излади.

**Услови**
- Садот за млеко или адаптерот за млеко се приклучени.
- Садот за млеко е наполнет со млеко или цревото на адаптерот за млеко е потопено во млеко.

1. Ставете ја претходно загреаната шолја под системот за истекување.
2. Притиснете на "Класика", "coffeeWorld" или "Пијалаци XL".
3. Изберете пијалак со млеко.
4. Притиснете на симболот за пијалак и поставете ги параметрите за пијалаци.
5. Притиснете на "Старт".
✔ Пијалакот се подготвува и истекува во чашата.
✔ Системот за млеко автоматски се чисти по подготовката со краток излив на пареа.

**Забелешки**
- Ако сакате предвреме целосно да го запрете тековното точење на пијалаот, притиснете на "Стоп".
- Ако сакате да го запрете само тековниот чекор на точење, притиснете на "Прескокни".
- Ако не промените ниедна поставка прибл. 30 секунди, уредот ќе излезе од режимот на поставување.
- Уредот ги зачувува поставките автоматски.

**Совети**
- Шолјите може да ги стоплите пред точењето, исто така и со "Грејач за шолји" или со грејачот за шолји [1].
- Наместо млеко, може да користите и растителни пијалаци, на пр. од соја.
- Квалитетот на млечната пена зависи од видот на користеното млеко или растителниот пијалак.

## 7.3 Точење две шолји наеднаш

Зависно од пијалакот, може да подготвите 2 шолји истовремено.

**Забелешка:** Кога е активна функцијата "doubleShot" или "tripleShot", функцијата за точење две шолји наеднаш не е можна.

[1] Во зависност од карактеристиките на уредот

1. Притиснете на ⧉.
✔ Екранот ја прикажува поставката ⧉.
2. Ставете две шолји лево и десно под истекувањето на пијалаците.
3. Притиснете на .
Пијалакот се приготвува во 2 чекори. Зрната се мелат во 2 процеси на мелење.
✔ Пијалакот се приготвува и истекува во шолјите.
4. Почекајте додека се заврши процесот.

## 7.4 Точење на "Пијалаци XL"

"Пијалаци XL" се пијалаци со поголеми количини на полнење. За да поставите голем сад под истекот, може да ја кренете тацната за капки на "XL flap" и да го поставите садот во вдлабнатината на вметокот на послужавникот за собирање вода што се наоѓа под него.

→ *Сл.* **27**

## 7.5 "doubleShot" и "tripleShot" [1]

Вашиот уред меле кафе двапати или трипати.
За да ги ослободи само вкусните и лесно сварливите ароматични материи, уредот одново ги меле и вари зрната кафе.
Колку подолго се приготвува кафето, толку повеќе горчливи материи и несакани ароми се ослободуваат. Горчливите материи и несаканите ароми ги нарушуваат вкусот и сварливоста на кафето.

**Забелешки**

- Кога е активна функцијата "doubleShot" или "tripleShot", функцијата за точење две шолји наеднаш не е можна.
- Функциите "doubleShot" и "tripleShot" зависат од избраната јачина на пијалакот и големината на пијалакот.

## 7.6 Slow Brew и Cold Brew

Slow Brew и Cold Brew се бавно приготвени пијалаци што од вашиот уред излегуваат во пулсирачко, непостојано истекување на пијалакот. Овој вид подготвување кафе постои во жешка и ладна варијанта. Добивањето пијалак трае повеќе минути.

**Забелешка:** Пред добивањето пијалак, наполнете го резервоарот за вода со свежа и студена вода за пиење, без јаглеродна киселина.

# 8 Омилени

Зачувајте ги пијалаците со лични поставки во омилен.
Омилените може да ги означите со боја. Еден омилен содржи еден пијалак со лични поставки.
Поставките може да се променат во секое време.

**Забелешка:** За да излезете од поставките, притиснете на ⌂ или стартувајте го добивањето пијалак.

## 8.1 Зачувување на пијалакот од изборот на пијалаци

1. Изберете пијалак од "Класика", "coffeeWorld" или "Пијалаци XL".
2. Направете ги личните поставки за пијалаци.
3. Притиснете на ☆.
4. Изберете ја саканата боја за пијалакот.
5. Притиснете на "Save".

[1] Во зависност од пијалакот

### 8.2 Зачувување на пијалакот во менито

1. Притиснете на "Фаворити".
2. Притиснете на ☃.
✔ На екранот се покажуваат сите достапни пијалаци.
3. Изберете го саканиот пијалак.
4. Направете ги личните поставки за пијалаци.
5. Притиснете на "Понатаму".
6. Изберете ја саканата боја за пијалакот.
7. Притиснете на "Save".

### 8.3 Менување на поставките за пијалаци

1. Притиснете на "Фаворити".
2. Изберете го пијалакот и притиснете кратко.
3. Променете ги поставките за пијалаци.
4. Притиснете на ✓.
✔ Новите поставки се зачувани.

### 8.4 Бришење на омилен

1. Притиснете на "Фаворити".
2. Изберете го пијалакот.
3. Притискајте најмалку 3 секунди на пијалакот.
4. Потврдете "Избриши".

### 8.5 Сортирање на омилени

1. Притиснете на "Поставки".
2. Притиснете на "Персонализација".
3. Притиснете на "Подредување на омилени".
4. Сортирајте ги омилените, на пр. според употребата или бојата.

## 9 Мелница

Вашиот уред има мелница што се поставува со која може поединечно да го прилагодите степенот на мелење на зрната кафе.

### 9.1 Поставување на степенот на мелење

Додека се мелат зрната кафе, поставете го саканиот степен на мелење.

**⚠ ПРЕДУПРЕДУВАЊЕ**
**Опасност од повреда!**
Мелницата се ротира.
- ▸ Никогаш не посегнувајте во мелницата.

**НАПОМЕНА**
Опасност од оштетување на мелницата. Мелницата може да се оштети поради несоодветно поставување на степенот на мелење.
- ▸ Поставувајте го степенот на мелење само додека мелницата работи.
- ▸ Поставете го степенот на мелење постепено со вртливиот бирач.

| Степен на мелење | Поставка |
|---|---|
| Степен на фино мелење за светло печени зрна | Свртете го прекинувачот на вртење спротивно од насоката на стрелките на часовникот  |
| Степен на грубо мелење за темно печени зрна | Свртете го прекинувачот на вртење во насока на стрелките на часовникот  |

Поставувањето на степенот на мелење стапува на сила дури по втората шолја.

**Совет:** Доколку кафето истекува само во капки, поставете го степенот на мелење на погрубо.
Доколку кафето истекува многу брзо и има премалку крема, поставете го степенот на мелење на пофино.

# 10 Безбедност за деца

За да ги заштитите децата од попарувања и изгореници, може да го заклучите уредот.

## 10.1 Активирање на безбедноста за деца

**Услов:** Уредот е вклучен.
- ▸ Притискајте на ⌂ најмалку 3 секунди.
- ✔ Безбедноста за деца е активирана.

## 10.2 Деактивирање на безбедноста за деца

- ▸ Притискајте на ⌂ најмалку 3 секунди.
- ✔ Безбедноста за деца е деактивирана.

# 11 Функција за предзагревање на шолјите

Шолјите може да ги стоплите претходно со грејачот за шолји или "Грејач за шолји".

## 11.1 Активирање и деактивирање на грејачот за шолји

⚠ **ПРЕДУПРЕДУВАЊЕ**
**Опасност од изгореници!**
Грејачот за шолји многу се вжештува.
- ▸ Никогаш не допирајте го жешкиот грејач за шолји.
- ▸ Пред да го допрете, оставете го жешкиот грејач за шолји да се излади.

**Совет:** За да ги загреете шолјите оптимално, ставете ги со дното на шолјата на грејачот за шолји.
- ▸ Активирајте го или деактивирајте го грејачот за шолји во основните поставки.

## 11.2 Користете "Грејач за шолји"

За брзо загревање на поединчена шолја може да користите "Грејач за шолји".
1. Ставете ја празната шолја што треба да се стопли под излезот за пијалаци.
2. Притиснете на "Грејач за шолји". Точењето се стартува веднаш.
- ✔ Истекува приближната количина на топла вода што се користи во еспресото.
3. Почекајте кратко време.
4. Истурете ја водата во мијалникот.

# 12 Home Connect

Овој уред има можност за поврзување со мрежа. Поврзете го Вашиот уред со мобилен уред, за да ги користите функциите преку Home Connect апликацијата, да ги прилагодите основните поставки или да ја надгледувате моменталната оперативна состојба.
Услугите Home Connect не се достапни во секоја земја.
Достапноста на функцијата Home Connect зависи од достапноста на услугите Home Connect во вашата земја. Дополнителни информации за ова ќе најдете на: *www.home-connect.com*.
За да можете да користите Home Connect, воспоставете врска

со WLAN-домашната мрежа (Wi-Fi [1]) и со Home Connect апликацијата. Апликацијата Home Connect ве води низ целиот процес за најавување. Следете ги упатствата и внимавајте на напомените во Home Connect апликацијата.

**Забелешки**

- Внимавајте на безбедносните инструкции во прирачникот, и проверете дали се запазени кога го користите уредот преку апликацијата Home Connect. → *"Безбедност", Страница 101*
- Секогаш предност има користењето на уредот. Во овој момент не е можно работење преку Home Connect апликацијата.
- Во поврзан режим на приправност на уредот му се потребни макс. 2 W.

## 12.1 Инсталирање Home Connect

**Услов:** Уредот има прием на WLAN-домашната мрежа (Wi-Fi) на местото каде што е поставен.

1. Скенирајте го следниот QR-код.

   Користете го QR-кодот за да ја инсталирате Home Connect апликацијата и да го поврзете уредот.
2. Следете ги инструкциите на апликацијата Home Connect.

**Забелешка:** Bluetooth е потребен само за процесот на поврзување. По постапката, Bluetooth се деактивира автоматски.

## 12.2 Home Connect Поставки

Приспособете Home Connect според вашите потреби.
Во основните поставки Home Connect ќе ги најдете поставките за машината. Кои поставки ќе се прикажат на екранот, зависи од тоа, дали Home Connect е приспособена и дали машината е поврзана со мрежата.

[1] Wi-Fi е трговска марка на Wi-Fi Alliance.

### Преглед на поставките на Home Connect

Овде ќе најдете преглед на поставките за Home Connect и мрежните поставки.

| Основна поставка | Избор | Опис |
|---|---|---|
| WLAN-врска | Вклучено<br>Исклучено | Исклучете го безжичниот модул ако отсуствувате подолго време или за да заштедите енергија<br>**Забелешка:** Ако уредот е поврзан на мрежа и е во режим на мирување, користи најмногу 2 W. |
| Ажурирање на софтверот | - | **Забелешка:** Оваа поставка е достапна само при ажурирање на софтверот. |
| Далечинско стартување | Вклучено<br>Исклучено | Вклучете го и исклучете го далечинското стартување на уредот<br>**Забелешка:** При деактивирано далечинско стартување, можно е само исклучување на уредот преку апликацијата Home Connect, но не и вклучување на уредот. |
| Додадете мобилен уред | - | Поврзете го уредот со апликацијата Home Connect или со дополнителни сметки |
| Бришење на мрежните поставки | - | **Забелешка:** Не е можна контрола без мрежна врска преку апликацијата "Home Connect". |
| Податоци за мрежа | - | Прикажете ги информациите за мрежата и информациите за уредот |

## 12.3 Ракување со уредот со апликацијата Home Connect

Со апликацијата Home Connect можете далечински да го поставите и стартувате уредот.

**⚠ ПРЕДУПРЕДУВАЊЕ**

**Опасност од изгореници!**

Ненадгледуваното далечинско стартување преку апликацијата Home Connect може да доведе до изгореници на трети лица.

- Не посегнувајте под излезот за пијалак додека се точи пијалакот.
- Чувајте ги луѓето, особено децата, подалеку од уредот.

**Услови**

- Уредот е поврзан на струјна мрежа.
- Уредот е поврзан со домашната мрежа и апликацијата Home Connect.

- За стартување на домашниот уред преку апликацијата Home Connect, дополнително активирајте го далечинското стартување.
  Штом уредот е поврзан со Home Connect, на контролното поле свети ⟡. Од овој момент, уредот е поставен на далечински

режим и поставките на вашиот домашен уред ќе може да ги менувате преку апликацијата Home Connect.

## 12.4 Далечинска дијагноза

Сервисната служба може да пристапи до Вашиот уред преку далечинска дијагноза, ако се обратите со соодветната желба на сервисната служба, Вашиот уред е поврзан со серверотHome Connect и далечинската дијагноза е достапна во земјата во која го користите уредот.

**Совет:** Дополнителни информации, како и напомени за достапноста на далечинската дијагноза во Вашата земја ќе најдете во делот за услуги/ поддршка на локалната веб-страница: *www.home-connect.com*.

## 12.5 Ажурирање на софтверот

Со оваа функција може да го ажурирате софтверот на машината, на пр., за ажурирања во врска со оптимизрање, отстранување грешки или безбедност.

**Предуслови**

- Вие сте регистриран корисник на Home Connect.
- Апликацијата Home Connect е инсталирана на мобилниот уред.
- Уредот е поврзан со серверот на Home Connect.

Апликацијата Home Connect ве информира за достапни ажурирања на софтверот.
Тековната верзија на софтверот може да ја најдете во апликацијата Home Connect во информациите за уредот.
По успешното преземање, инсталацијата може да ја стартувате преку апликацијата Home Connect, ако се наоѓате во опсегот на вашата WLAN-домашна мрежа (WiFi). По успешната инсталацијата, ќе бидете информирани преку апликацијата Home Connect.

**Забелешки**

- Ажурирањето на софтверот се состои од два чекора.
  - Првиот чекор е преземањето.
  - Вториот чекор е инсталација на вашиот уред.
- Уредот може и понатаму да го користите за време на преземањето. Зависно од личните поставки во апликацијата Home Connect, ажурирање на софтверот може да се преземе и автоматски.
- Инсталацијата трае неколку минути. Не смеете да го користите вашиот уред за време на инсталацијата.
- Во случај на безбедносно ажурирање, се препорачува инсталацијата да се изврши што е можно поскоро.

## 12.6 Политика на приватност

Внимавајте на напомените за политиката на приватност.

Со првото поврзување на Вашиот уред со домашната мрежа што е поврзана на интернет, уредот ги пренесува следните категории на податоци на Home Connect серверот (прво регистрирање):

- Јасна идентификација на уредот (се состои од клучеви на уредот како и MAC-адреса на воспоставениот Wi-Fi модул за комуникација).
- Сертификат за безбедност на Wi-Fi модулот за комуникација (за информатичко-техничка заштита на врската).
- Актуелна верзија на софтверот и хардверот на вашиот уред.

- Статус на можно претходно ресетирање на фабрички поставки.

Ова прво регистрирање ја подготвува примената на Home Connect функциите и е потребно само во моментот кога за прв пат ги користите Home Connect функциите.

**Забелешка:** Внимавајте на тоа, дека Home Connect функциите можат да се користат само во поврзување со Home Connect апликацијата. Информациите за заштита на податоци може да се повикаат во Home Connect апликацијата.

# 13 Основни поставки

Можете да ги поставите основните поставки на уредот според вашите потреби и да повикувате дополнителни функции.

## 13.1 Промена на основните поставки

1. Променете ја саканата основна поставка.
✔ Уредот ја зачувува основната поставка автоматски.
2. За да излезете од основните поставки, притиснете на ⮌.

## 13.2 Преглед на основните поставки

Тука ќе најдете преглед на основните поставки.

| Основна поставка | Избор | Употреба |
|---|---|---|
| Поставки за пијалаци | Температура на приготвување | Поставување на температурата на подготовка во степени |
| | Редослед за млеко | Поставете го редоследот за кафе и млеко |
| | Americano sequence | Поставете го редоследот за топла вода и кафе |
| | Пауза за лате макијато | Поставување должина на паузата помеѓу кафето и млекото |
| | Ресетирање на параметрите за пијалаци | Ресетирајте ги поставките за пијалаци |
| Поставки за уредот | Грејач за шолји [1] | Вклучете го или исклучете го грејачот за шолји |
| | Автоматско исклучување | Поставување на времетрањето по кое уредот ќе се смени во режим на подготвеност<br>**Забелешка:** Продолженото времетраење на автоматското исклучување може да доведе до зголемена потрошувачка на енергија. |

[1] Во зависност од карактеристиките на уредот

| Основна поставка | Избор | Употреба |
|---|---|---|
| | Осветленост на екранот | Поставете ја осветленоста во степени |
| | Тонови | ▪ Вклучете ги или исклучете ги звуците<br>▪ Поставете ја јачината на звукот |
| | Тврдост на вода | Поставување на тврдоста на водата |
| | Јазик | Поставете го јазикот |
| | Фабрички поставки | Ресетирајте го уредот на фабрички поставки |
| Персонализација | Категорија на стартување | Поставете приказ на менито по вклучувањето, на пр. "Класика" |
| | Сортирање на омилените | Утврдете редослед на омилените |
| Home Connect | Информации за Home Connect | → *"Инсталирање Home Connect", Страница 116* |
| Информации за уредот | Бројач на пијалаци | Прикажете го бројот на точени пијалаци |
| | Информации за чистењето | Прикажете го времетраењето до следната промена на филтерот за вода или стартувањето на сервисна програма |
| | Информации за верзијата | Прикажете ги информациите за мрежата и информациите за уредот |
| | Информации за лиценца | Прикажете го текстот за FOSS-лиценца |
| Режим на работа | | Менувајте помеѓу стандарден режим и демо-режим |

# 14 Чистење и нега

## 14.1 Погодност за машина за садови

Овде може да се најде преглед на компонентите што може да ги миете во машина за миење садови.

**НАПОМЕНА**

Некои компоненти се чувствителни на температура и може да се оштетат кога се мијат во машина за садови.

- ▸ Почитувајте го упатството за користење на машината за садови.
- ▸ Мијте ги само соодветните компоненти во машина за садови.
- ▸ Користете само програми што не ги загреваат компонентите над 60 °C.

Погодно за машина за миење садови:



- Послужавник за собирање вода
- Послужавник за собирање вода
- Вметок на послужавникот за собирање вода
- Сад за талог од кафе
- Систем за млеко со адаптер
- Сад за млеко со поклопец
- Drain Pan (црвен елемент во просторот за приготвување што може да се отстрани)
- Deflector Pomace (црвен елемент во просторот за приготвување што може да се отстрани)

Не е погодно за машина за миење садови:



- Резервоар за вода
- Поклопец на резервоарот за вода
- Поклопец за арома
- Единица за приготвување
- Капак на излезот за пијалаци

## 14.2 Средство за чистење

Користете само соодветни средства за чистење.

**НАПОМЕНА**

Несоодветните средства за чистење можат да ги оштетат површините на уредот.

- ▸ Не користете јаки или абразивни средства за чистење.
- ▸ Не употребувајте средства за чистење што содржат алкохол или други алкохолни средства.
- ▸ Не користете тврди абразивни сунѓери и сунѓери за чистење.

Несоодветни детергенти и средства за отстранување бигор може да го оштетат уредот.

- ▸ Не користете чиста лимонска киселина, оцет или средства базирани на оцет за отстранување на бигорот.
- ▸ Не користете средства за отстранување бигор со фосфорна киселина.
- ▸ Користете само таблети за отстранување бигор и чистење што се специјално развиени за уредот. → *"Опрема", Страница 108*

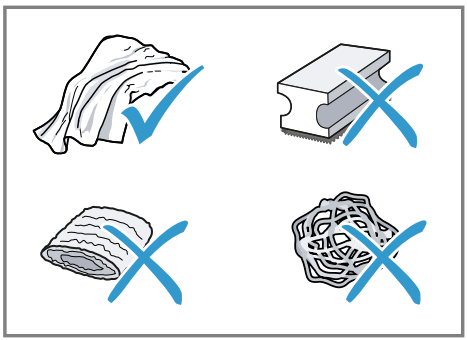

**Совети**

- Темелно измијте ги новите сунѓерести крпи за да ги отстраните солите што можеби се залепиле на нив. Солите може да предизвикаат филм од 'рѓа на површините од не`рѓосувачки челик.
- Секогаш веднаш отстранувајте ги остатоците од бигор, кафе, млеко, раствори за чистење и отстранување бигор за да спречите создавање на корозија.

## 14.3 Чистење на уредот

**⚠ ПРЕДУПРЕДУВАЊЕ**

**Опасност од струен удар!**

Навлезената влага може да предизвика струен удар.

- ▸ Никогаш не потопувајте уредот или кабелот за струја во вода.

- ▸ Не дозволувајте да течат течности на приклучните врски на уредот.
- ▸ Не користете чистачи на пареа или под висок притисок, за да го чистите уредот.

**⚠ ПРЕДУПРЕДУВАЊЕ**
**Опасност од изгореници!**
Некои делови од уредот многу се вжештуваат.
- ▸ Никогаш не ги допирајте жешките делови од уредот.
- ▸ По употребата, оставете ги жешките делови од уредот да се изладат пред да ги допрете.

1. Чистете ги со доставената микрофибер крпа куќиштето, површините со голем сјај и контролното поле.
2. По точењето на пијалакот, исчистете го системот за истекување со мека и влажна крпа.
3. Мијте го резервоарот за вода со свежа и чиста вода.
4. Кога уредот не се користел подолго време, како на пр. во случај на годишен одмор, исчистете го целиот уред, вклучително и подвижните делови, како на пр. единица за приготвување или резервоар за вода.

**Забелешка:** Уредот се плакне автоматски ако го вклучите кога е ладен или кога ќе го исклучите откако ќе направите кафе. На тој начин, системот се чисти сам.

## 14.4 Чистење на послужавникот за собирање вода и садот за талог од кафе

Чистете ги и празнете ги секојдневно послужавникот за собирање вода и садот за талог од кафе за да избегнете наслаги. Следете ги илустрираните упатства на почетокот на упатството.

→ *Сл.* **28** - **29**

## 14.5 Чистење на садот за млеко

Од хигиенски причини, редовно чистете го садот за млеко. Садот за млеко може да го миете во машина за миење садови. Следете ги илустрираните упатства на почетокот на упатството.

→ *Сл.* **18** - **19**

## 14.6 Сервисни програми

Кога вметнувате или вадите филтер за вода или за темелно чистење на уредот, користете ја сервисната програма. Уредот ќе ви јави кога треба да извршите сервисна програма, на пр. чистење.

**НАПОМЕНА**
Неправилното или неправовремено извршеното чистење и отстранување бигор може да го оштети уредот.
- ▸ Според упатството, веднаш извршете ја постапката за отстранување бигор.
- ▸ Ставајте само таблети за чистење во отворот за таблети.
- ▸ Не ставајте таблети за отстранување бигор ниту, пак, други средства во отворот за таблети.

**Забелешки**
- ▪ Екранот прикажува колкав е напредокот на процесот.
- ▪ Ако уредот ви е заклучен, ќе може повторно да работите со него дури по извршената постапка за отстранување бигор.

**Совети**
- ▪ За процес на автоматско плакнење, вадете ја и дополнително неделно чистете ја единицата за приготвување.

- За подобро и побрзо растворање на таблетата за отстранување бигор, користете млака вода за сервисните програми.

### Користење на сервисните програми

- ▸ Притиснете на .
- ✔ Екранот ја извршува програмата.

## Преглед на сервисните програми

Овде ќе најдете преглед на сервисните програми.

**⚠ ПРЕДУПРЕДУВАЊЕ**

**Опасност од изгореници!**

Системот за млеко многу се вжештува.

- ▸ Никогаш не допирајте го жешкиот систем за млеко.
- ▸ Пред да го допрете жешкиот систем за млеко, оставете го да се излади.

**Забелешки**

- Почетниот екран ги прикажува преостанатите точења на пијалаци до извршувањето на програмата и времетраењето.
- Ако се прекине сервисна програма, на пр. поради прекин на електричната енергија, уредот автоматски ја извршува сервисната програма "Специјално плакнење". Уредот потоа е повторно подготвен за работа.

| | | |
|---|---|---|
|  | INTENZA-филтер | Вметнете го, заменете го или извадете го филтерот за вода |
|  | Чистење на системот за млеко | Исплакнете го автоматски системот за млеко. |
|  | Calc'n Clean | ▪ Комбинирајте чистење и отстранување бигор<br>▪ Ослободете ги водовите од остатоци од бигор и кафе |
|  | Чистење | Ослободете ги водовите од остатоци од кафе |
|  | Отстранување на бигор | Ослободете ги водовите од остатоци од бигор |
|  | Чистење единица за пригот. | Екранот чекор по чекор го покажува оптималното чистење на единицата за приготвување. |
|  | Чистење на отворот за истекување напитоци | Екранот чекор по чекор го покажува оптималното чистење на истекувањето. |
|  | Residual water drainage | Испразнете ги водовите за да го заштитите уредот при транспорт или складирање |

**Совети**
- Кога ќе ги стартувате програмите "Отстранување на бигор" или "Calc'n Clean", подгответе сад со капацитет од најмалку 1 l.
- Ако користите филтер за вода, се продолжува временскиот интервал пред да треба да извршите сервисна програма.
- Може да ги резимирате "Отстранување на бигор" и "Чистење" преку сервисната програма "Calc'n Clean".

# 15 Отстранете ги пречките

Малите пречки на машината можете самостојно да ги отстраните. Користете ги информациите за отстранување на пречки пред да се обратите до корисничката служба. На тој начин ќе избегнете непотребни трошоци.

**Совет:** Трајно поврзете го вашиот уред со апликацијата Home Connect за да добивате автоматски ажурирања на софтверот. Вака се коригираат грешките, се прават подобрувања на перформансите и се инсталираат нови функции.

⚠ **ПРЕДУПРЕДУВАЊЕ**
**Опасност од струен удар!**
Несоодветни поправки се опасни.
- ▸ Само обучен стручен персонал смее да прави поправки на уредот.
- ▸ За поправка на уредот смеат да се користат само оригинални резервни делови.
- ▸ Ако се оштети кабелот за струја на овој уред, мора да го замени производителот или неговата сервисната служба или пак лице со слична квалификација, за да се избегнат опасности.

| Дефект | Причина и решавање проблеми |
|---|---|
| Уредот веќе не реагира. | Уредот има дефект.<br>**1.** Извлечете го струјниот приклучок и почекајте 60 секунди.<br>**2.** Вклучете го струјниот приклучок. |
| Home Connect не функционира прописно. | Можни се различни причини.<br>▸ Одете на *www.home-connect.com*. |
| Уредот точи само вода, а не кафе. | Уредот не го препознава празниот сад за зрна кафе.<br>▸ Наполнете зрна кафе. |
| | Отворот за кафе на единицата за приготвување е затнат.<br>▸ Исчистете ја единицата за приготвување. |
| | Зрната кафе се премногу мрсни и не паѓаат во мелницата.<br>▸ Чукнете полека на садот за зрна.<br>▸ Променете ја сортата на кафето.<br>▸ Не користете мрсни зрна.<br>▸ Чистете го празниот сад за зрна со влажна крпа. |

| **Дефект** | **Причина и решавање проблеми** |
|---|---|
| Уредот точи само вода, а не кафе. | Единицата за приготвување не е вметната правилно.<br>**1.** Проверете дали единицата за приготвување е вметната правилно и добро е заклучена.<br>**2.** Лизнете ја црвената рачка горе налево.<br>**3.** Вметнете го капакот на просторот за приготвување. |
| Од уредот не излегува млечна пена. | Системот за млеко е нечист.<br>▸ Чистете го системот за млеко рачно или во машина за миење садови. |
| | Цевката за млеко не се потопува во млекото.<br>▸ Употребете повеќе млеко.<br>▸ Проверете дали цевката за млеко се потопува во млекото. |
| | Уредот има многу бигор.<br>▸ Отстранете го бигорот од уредот. |
| Системот за млеко не всмукува млеко. | Системот за млеко не е составен правилно.<br>▸ Составете го правилно системот за млеко. |
| | Редоследот на приклучувањето на садот за млеко и системот за млеко е погрешен.<br>▸ Прво вметнете го системот за млеко во истекот, а потоа садот за млеко. |
| | Цевката за млеко не се потопува во млекото.<br>▸ Употребете повеќе млеко.<br>▸ Проверете дали цевката за млеко се потопува во млекото. |
| Млечната пена е премногу ладна. | Млекото е премногу ладно.<br>▸ Употребете млако млеко. |
| Ладно приготвениот пијалак не е доволно ладен. | Водата во резервоарот за вода е топла.<br>**1.** Наполнете го резервоарот за вода со свежа и студена вода за пиење, без јаглеродна киселина.<br>**2.** За уште посилно ладење на пијалакот, може да додадете коцки мраз. |
| Од уредот не излегува жешка вода. | Системот за млеко е нечист.<br>▸ Чистете го системот за млеко рачно или во машина за миење садови. |
| Системот за млеко не може да се монтира ниту да се демонтира. | Редоследот на монтажата е погрешен.<br>▸ Прво приклучете го системот за млеко во истекот, а потоа садот за млеко. При демонтажа, прво извадете го садот за млеко, а потоа системот за млеко. |
| Од уредот не излегува пијалак. | Во филтерот за вода има воздух.<br>**1.** Потопете го филтерот за вода во вода со отворот свртен нагоре сè додека веќе не излегуваат меурчиња од воздух.<br>**2.** Повторно вметнете го филтерот. |

| Дефект | Причина и решавање проблеми |
|---|---|
| Од уредот не излегува пијалак. | ▸ Притиснете го филтерот за вода право и цврсто во приклучокот на резервоарот. |
| | Остатоци од средството за отстранување на бигорот го затнуваат филтерот за вода.<br>**1.** Извадете го резервоарот за вода.<br>**2.** Темелно исчистете го резервоарот за вода.<br>**3.** Ослободете ја пловката и направете ја повторно подвижна. |
| На внатрешната долна полица од уредот има капки вода. | Послужавникот за собирање вода е изваден прерано.<br>▸ Не вадете го послужавникот за собирање вода неколку секунди по последното точење на пијалак. |
| Единицата за приготвување не може да се извади. | Механизмот за заклучување не може да се отпушти, единицата за приготвување е заглавена.<br>▸ Исклучете го уредот и повторно вклучете го по 3 минути. |
| Мелницата не се вклучува. | Уредот е прежежок.<br>**1.** Исклучете го уредот со мрежниот приклучок од мрежата.<br>**2.** Почекајте 1 час, за да го оставите уредот да се олади. |
| Мелницата не ги меле зрната и покрај наполнетиот сад за зрна. | Зрната кафе се премногу мрсни и не паѓаат во мелницата.<br>▸ Чукнете полека на садот за зрна.<br>▸ Променете ја сортата на кафето.<br>▸ Не користете мрсни зрна.<br>▸ Чистете го празниот сад за зрна со влажна крпа. |
| Големи варијации во квалитетот на кафето, односно млечната пена. | Уредот има бигор.<br>▸ Отстранете го бигорот од уредот. |
| Варијации во квалитетот на млечната пена. | Квалитетот на млечната пена зависи од видот на користеното млеко или растителен пијалак.<br>▸ Оптимизирајте го резултатот со изборот на сортата на млекото или растителниот пијалак. |
| Кафето не истекува или истекува само во капки.<br>Поставената количина на полнење не се достигнува. | Степенот на мелење е поставен на премногу фино.<br>▸ Поставете го степенот на мелење на погрубо.<br>→ *"Поставување на степенот на мелење", Страница 114* |
| | Уредот има многу бигор.<br>▸ Отстранете го бигорот од уредот. |
| | Во филтерот за вода има воздух.<br>**1.** Потопете го филтерот за вода во вода со отворот свртен нагоре сè додека веќе не излегуваат меурчиња од воздух. |

| **Дефект** | **Причина и решавање проблеми** |
|---|---|
| Кафето не истекува или истекува само во капки.<br>Поставената количина на полнење не се достигнува. | **2.** Повторно вметнете го филтерот. |
| | Уредот е нечист.<br>▸ Исчистете ја единицата за приготвување.<br>▸ Отстранете го бигорот од уредот и исчистете го. |
| Кафето нема крема. | Сортата на кафето не е оптимална.<br>▸ Употребете сорта на кафе со поголем процент на зрна Робуста.<br>▸ Употребете зрна со потемно печење. |
| | Зрната кафе веќе не се свежо печени.<br>▸ Употребувајте свежи зрна кафе. |
| | Степенот на мелење не е прилагоден на зрната кафе.<br>▸ Поставете го степенот на мелење на пофино.<br>→ *"Поставување на степенот на мелење", Страница 114* |
| Кафето е премногу кисело. | Степенот на мелење е поставен на премногу грубо.<br>▸ Поставете го степенот на мелење на пофино.<br>→ *"Поставување на степенот на мелење", Страница 114* |
| | Сортата на кафето не е оптимална.<br>▸ Употребете сорта на кафе со поголем процент на зрна Робуста.<br>▸ Употребете зрна со потемно печење. |
| Кафето е премногу горко. | Степенот на мелење е поставен на премногу фино.<br>▸ Поставете го степенот на мелење на погрубо.<br>→ *"Поставување на степенот на мелење", Страница 114* |
| | Сортата на кафето не е оптимална.<br>▸ Променете ја сортата на кафето. |
| Кафето има вкус на прегорено. | Степенот на мелење е поставен на премногу фино.<br>▸ Поставете го степенот на мелење на погрубо.<br>→ *"Поставување на степенот на мелење", Страница 114* |
| | Сортата на кафето не е оптимална.<br>▸ Променете ја сортата на кафето. |
| | Температурата на подготовка е премногу висока.<br>▸ Поставете ја температурата на подготовка на пониска. |
| Талогот од кафе не е компактен и е премногу влажен. | Степенот на мелење не е поставен оптимално.<br>▸ Поставете го степенот на мелење на погрубо или пофино.<br>→ *"Поставување на степенот на мелење", Страница 114* |

| Дефект | Причина и решавање проблеми |
|---|---|
| Талогот од кафе не е компактен и е премногу влажен. | Зрната кафе се премногу мрсни.<br>▸ Користете друга сорта на зрна кафе. |
| Се појавува приказ на екранот "Поставете ја единицата за приготвување.". | Капакот е вметнат погрешно.<br>**1.** Проверете дали единицата за приготвување е вметната правилно и добро е заклучена.<br>**2.** Лизнете ја црвената рачка горе налево.<br>**3.** Вметнете го капакот на просторот за приготвување. |
| Се појавува приказ на екранот "Наполнете го резервоарот со вода." и покрај наполнет резервоар за вода. | Резервоарот за вода е вметнат погрешно.<br>▸ Вметнете го правилно резервоарот за вода. |
| | Во резервоарот за вода има газирана вода.<br>▸ Наполнете го садот за вода со свежа и студена вода за пиење, без јаглеродна киселина. |
| | Пловката во резервоар за вода е заглавена.<br>**1.** Извадете го резервоарот за вода.<br>**2.** Темелно исчистете го резервоарот за вода.<br>**3.** Ослободете ја пловката и направете ја повторно подвижна. |
| | Новиот филтер за вода не е измиен според упатството.<br>**1.** Измијте го филтерот за вода според упатството.<br>**2.** Пуштете го филтерот за вода во работа. |
| | Во филтерот за вода има воздух.<br>**1.** Потопете го филтерот за вода во вода со отворот свртен нагоре сè додека веќе не излегуваат меурчиња од воздух.<br>**2.** Повторно вметнете го филтерот. |
| | Филтерот за вода е стар.<br>▸ Вметнете нов филтер за вода. |
| | Наслаги од бигор во резервоарот за вода го затнуваат системот.<br>**1.** Темелно исчистете го резервоарот за вода.<br>**2.** Стартувајте ја програмата за отстранување бигор. |
| Се појавува приказ на екранот "Измијте ја единицата за приготвување, а по потреба и резервоарот за вода.". | Единицата за приготвување е нечиста.<br>▸ Исчистете ја единицата за приготвување. |
| | Механизмот на единицата за приготвување е крут.<br>▸ Исчистете ја единицата за приготвување. |
| Се појавува приказ на екранот "Overvoltage or undervoltage". | Постојат проблеми при напојувањето со електрична енергија.<br>▸ Работете се уредот само на 220–240 V ~. |

| Дефект | Причина и решавање проблеми |
|---|---|
| Се појавува приказ на екранот "Error in water system. Please restart appliance.". | Уредот има дефект.<br>**1.** Извлечете го струјниот приклучок и почекајте 60 секунди.<br>**2.** Вклучете го струјниот приклучок. |
| Премногу често се појавува приказ на екранот "Извршете ја програмата Calc'n Clean!". | Омекната вода сè уште содржи мали количини бигор.<br>**1.** Вметнете нов филтер за вода.<br>**2.** Поставете ја соодветно тврдоста на водата. |
| | Користено е погрешно или премалку средство за отстранување на бигорот.<br>▸ За отстранување на бигорот, користете исклучиво соодветни таблети. |

# 16 Транспортирање, складирање и отстранување

## 16.1 Активирање "Residual water drainage"

Заштитете го вашиот уред од изложување на мраз за време на транспортот и складирањето.

**НАПОМЕНА**

Остатоците од течност во уредот може да го оштетат уредот за време на транспортот или складирањето.

▸ Испразнете го линискиот систем пред транспорт или складирање.

**1.** Извршете ја програмата "Residual water drainage".
→ *"Преглед на сервисните програми", Страница 123*

**2.** Исклучете го уредот од струја.

## 16.2 Отстранување на стариот уред

Со соодветно фрлање во отпад може повторно да се искористат вредни суровини.

**1.** Извлечете го приклучокот на кабелот за струја.

**2.** Одвојте го кабелот за струја.

**3.** Отстранете го уредот согласно прописите за животна средина. Информации за тековните начини на фрлање во отпад можете да добиете од специјализиран продавач и од регионалните или градските власти.



Овој апарат е означен според европскиот пропис 2012/19/ЕЗ за електро и електронски апарати (waste electrical and electronic equipment – WEEE).
Прописот ја дава рамката за враќање и искористување на старите апарати, важечко ширум Европа.

# 17 Сервисна служба

Може да набавите оригинални резервни делови од нашата служба за корисници кои се соодветни за функцијата и со можност за складирање до 10 години откако вашиот уред ќе биде пуштен на пазарот.
За повеќе информации, контактирајте со нашата служба за корисници.

**Забелешка:** Услугите од корисничката служба се бесплатни според условите на гаранцијата на производувачот.

Подетални информации за траењето на гарантниот период и гарантните услови во вашата земја може да добиете со скенирање на QR-кодот на приложениот документ за детали за контакт на контакт центарот и условите за гаранција, од нашата сервисна служба, вашиот дилер или на нашата веб-страница.
Деталите за контакт на сервисната служба може да ги најдете со скенирање на QR-кодот на приложениот документ за за детали за контакт на контакт центарот и условите за гаранција или на нашата веб-страница.
Информациите во согласност со Регулативата (EU) 2023/826 може да ги најдете на интернет под *www.bosch-home.com* на страницата за производот и услугата на вашиот уред во упатството за користење и дополнителни документи.

## 17.1 Број на производ (E-Nr.), сериски број (FD) и секвентен број (Z-Nr.)

Кога ќе се јавите во сервисната служба, наведете го бројот на производ (E-Nr.), производниот број (FD) и серискиот број (Z-Nr.), што ќе ги најдете на спецификационата плочка на уредот.
За повторно брзо да ги најдете податоците за уредот и телефонскиот број на сервисната служба, можете да ги запишете овие податоци.

# 18 Технички податоци

| | |
|---|---|
| Напон | 220–240 V ~ |
| Фреквенција | 50 Hz |
| Приклучна вредност | 1500 W |
| Максимален притисок на пумпата, статички | 19 bar |
| Максимален капацитет, резервоар за вода (без филтер) | 2,4 l |
| Максимален капацитет, сад за зрна | 320 g |
| Должина на доводот | 100 cm |
| Висина на уредот | 380 mm |
| Ширина на уредот | 352 mm |
| Длабочина на уредот | 467 mm |
| Тежина, ненаполнето | 9,6-10,5 kg |
| Вид мелница | Керамика |

## 18.1 Информации за бесплатен и слободен софтвер

Овој производ содржи софтверски компоненти, коишто се лиценцирани како лиценциран софтвер од страна на сопственикот на авторските права.
Соодветните информации за лиценците се зачувани на апаратот за домаќинство. До соодветните информации за лиценци може да се пристапи и преку апликацијата Home Connect: „Профил -> Правни напомени -> Информации за лиценци“. [1] Информациите за лиценци може да ги преземете и на веб-сајтот на брендот на производот.
(Побарајте го моделот на машината и

[1] Во зависност од карактеристиките на уредот

дополнителните документи на веб-сајтот на производот.) Соодветните информации можете да ги побарате и на ossrequest@bshg.com или BSH Hausgeräte GmbH, Carl-Wery-Str. 34, D-81739 München.
ИЗасегнатиот изворен код е достапен по потреба.
Барањето испратете го на ossrequest@bshg.com или BSH Hausgeräte GmbH, Carl-Wery-Str. 34, D-81739 München.
Предмет: „OSSREQUEST“
Трошоците за обработка на барањето ви се внесени во фактура.
Оваа понуда важи три години од датумот на купување одн. најмалку за временскиот период, во кој нудиме поддршка и резервни делови за соодветниот уред.

# 19 Изјава за сообразност

Со ова BSH Hausgeräte GmbH изјавува дека уредот со Home Connect функции е во согласност со основните барања и со останатите релевантни одредби на директивата 2014/53/EU.
Детална RED изјава за сообразност ќе најдете на интернет на *www.bosch-home.com* страницата за производи за вашиот уред во полето за дополнителни документи.

CE

2,4-GHz опсег (2400–2483,5 MHz): макс. 100 mW
5-GHz опсег (5150–5350 MHz + 5470–5725 MHz): макс. 200 mW

| | | | | | | | | | |
|---|---|---|---|---|---|---|---|---|---|
| | BE | BG | CZ | DK | DE | EE | IE | EL | ES |
| | FR | HR | IT | CY | LI | LV | LT | LU | HU |
| | MT | NL | AT | PL | PT | RO | SI | SK | FI |
| | SE | NO | CH | TR | IS | UK (NI) | | | |
| 5-GHz WLAN (Wi-Fi): Само за употреба во внатрешни простории. | | | | | | | | | |

| | | | | | | | |
|---|---|---|---|---|---|---|---|
| AL | BA | MD | ME | MK | RS | UK | UA |
| 5-GHz WLAN (Wi-Fi): Само за употреба во внатрешни простории. | | | | | | | |

**Mund të gjeni informacione të mëtejshme dhe shpjegimet në internet. Skanoni kodin QR në faqen kryesore.**



# Përmbajtja

**1 Siguria ..... 133**
1.1 Përkufizimi i fjalëve sinjalizuese ..... 133
1.2 Udhëzime të përgjithshme ... 133
1.3 Përdorimi i parashikuar ..... 134
1.4 Kufizimi i rrethit të përdoruesve ..... 134
1.5 Udhëzime sigurie ..... 134

**2 Mbrojtja e mjedisit dhe kursimi ..... 137**
2.1 Hedhja e paketimit ..... 137
2.2 Kursimi i energjisë ..... 137

**3 Instalimi dhe lidhja ..... 137**
3.1 Përmbajtja e dërgesës ..... 137
3.2 Instalimi dhe lidhja e pajisjes ..... 138

**4 Njohja ..... 138**
4.1 Pajisja ..... 138
4.2 Kolektori ..... 138
4.3 Paneli i komandimit ..... 138

**5 Aksesorët ..... 139**

**6 Përpara përdorimit për herë të parë ..... 140**
6.1 Përgatitja dhe pastrimi i pajisjes ..... 140
6.2 Përcaktoni fortësinë e ujit ..... 140
6.3 Pasqyrë e niveleve të fortësisë së ujit ..... 140
6.4 Përdorimi i filtrave të ujit ..... 141
6.5 Vënia në përdorim për herë të parë ..... 141
6.6 Udhëzime të përgjithshme ... 142

**7 Përdorimi bazë ..... 142**
7.1 Ndizni ose fikni pajisjen ..... 142
7.2 Marrja e pijes ..... 142
7.3 Marrja e dy filxhanëve njëherësh ..... 144
7.4 Nxirrni "Pijet XL" ..... 144
7.5 "doubleShot" dhe "tripleShot" [1] ..... 144
7.6 Slow Brew dhe Cold Brew ... 145

**8 Preferencat ..... 145**
8.1 Ruajeni pijen nga përzgjedhja e pijeve ..... 145
8.2 Ruajeni pijen në meny ..... 145
8.3 Ndryshoni cilësimet e pijes .. 145
8.4 Fshirja e preferencës ..... 145
8.5 Renditja e preferencave ..... 145

**9 Bluesja ..... 145**
9.1 Vendosja e nivelit të bluarjes ..... 146

**10 Siguresa për fëmijët ..... 146**
10.1 Aktivizimi i siguresës për fëmijët ..... 146
10.2 Çaktivizimi i siguresës për fëmijët ..... 146

**11 Funksioni i parangrohjes së filxhanit ..... 146**
11.1 Aktivizimi dhe çaktivizimi i ngrohjes së filxhanëve ..... 146
11.2 Përdorni "Funksioni i parangrohjes së filxhanit" ... 147

**12 Home Connect ..... 147**
12.1 Konfigurimi i Home Connect ..... 147
12.2 Cilësimet Home Connect ... 148
12.3 Përdorimi i pajisjes me aplikacionin Home Connect ..... 148

[1] Varësisht nga pija

12.4 Diagnostikimi nga distanca 149
12.5 Software Update ..... 149
12.6 Mbrojtja e të dhënave ..... 149

**13 Rregullimet bazë ..... 150**
13.1 Ndryshimi i rregullimeve bazë ..... 150
13.2 Pasqyra përmbledhëse e rregullimeve bazë ..... 150

**14 Pastrimi dhe kujdesi ..... 152**
14.1 Përshtatshmëria për larje në enëlarëse ..... 152
14.2 Produktet e pastrimit ..... 152
14.3 Pastrimi i pajisjes ..... 153
14.4 Pastrimi i kolektorit dhe i mbajtëses së kafesë së bluar ..... 153
14.5 Pastrimi i mbajtëses së qumështit ..... 153
14.6 Programi i shërbimit ..... 153

**15 Mënjanimi i defekteve ..... 155**

**16 Transporti, ruajtja dhe hedhja ..... 160**
16.1 "Mbrojtja nga ngrica" u aktivizua ..... 160
16.2 Hedhja e pajisjes së vjetër . 160

**17 Shërbimi i klientit ..... 161**
17.1 Numri i produktit (E-Nr.), numri i prodhimit (FD) dhe numri rendor (Z-Nr.) ..... 161

**18 Të dhënat teknike ..... 161**
18.1 Informacione për softuer falas dhe burim të hapur .... 161

**19 Deklarata e konformitetit ..... 162**

# ⚠ 1 Siguria

Mbani parasysh udhëzimet e sigurisë në vijim.

## 1.1 Përkufizimi i fjalëve sinjalizuese

Këtu do të gjeni kuptimin e fjalëve sinjalizuese të përdorura në këtë manual.

**⚠ PARALAJMËRIM**
Ndiqni këto udhëzime për të shmangur lëndimet e mundshme të rënda ose me rrezik për jetën.

**VINI RE**
Ndiqni këto udhëzime për të shmangur dëmtimet në pajisje ose dëmet e tjera materiale.

**Shënim:** Kjo ju drejton në informacione të rëndësishme.

## 1.2 Udhëzime të përgjithshme

- Lexoni me kujdes këtë manual.
- Ruani manualin dhe informacionet e produktit për përdorim të mëvonshëm ose për zotëruesin pasardhës të saj.
- Mos e lidhni pajisjen nëse konstatoni dëmtime nga transporti.

## 1.3 Përdorimi i parashikuar

Përdoreni pajisjen vetëm:
- për përgatitjen e pijeve të nxehta.
- për të përgatitur pije të ftohta.
- Në hapësirat e mbyllura në shtëpi dhe në zbatime të ngjashme, si p.sh. në zonën e kuzhinës për punonjësit në dyqane, zyra dhe ambiente të tjera pune; në ferma; nga klientët në hotele, motele dhe ambiente të tjera tipike banimi; në hostele.
- deri në një lartësi prej 2000 m mbi nivelin e detit.

## 1.4 Kufizimi i rrethit të përdoruesve

Kjo pajisje mund të përdoret nga fëmijët e moshës 8 vjeç e lart dhe nga personat me aftësi të kufizuara fizike, ndijuese ose mendore apo me mungesë përvoje dhe/ose njohurish, nëse këta mbikëqyren ose udhëzohen për përdorimin e sigurt të pajisjes dhe ata i kuptojnë rreziqet që mund të lindin prej saj.
Mos lejoni fëmijët që të luajnë me pajisjen.
Pastrimi dhe mirëmbajtja nga përdoruesi nuk duhet të bëhen nga fëmijët, me përjashtim të rastit kur ata janë mbi 8 vjeç ose më shumë dhe janë nën mbikëqyrjen e një të rrituri.
Mbani fëmijët e moshës nën 8 vjeç larg pajisjes dhe kabllove të lidhjes elektrike.

## 1.5 Udhëzime sigurie

### ⚠ PARALAJMËRIM – Rrezik asfiksimi!

Fëmijët mund të fusin në kokë ose të mbështillen me materialin e paketimit dhe për rrjedhojë të mbyten.
- ▸ Mbani larg fëmijëve materialin e paketimit.
- ▸ Mos i lini fëmijët të luajnë me materialin e paketimit.

Fëmijët mund të thithin ose të gëlltitin pjesë të vogla dhe për rrjedhojë të mbyten.
- ▸ Mbani pjesët e vogla larg nga fëmijët.
- ▸ Mos lejoni fëmijët të luajnë me pjesët e vogla.

### ⚠ PARALAJMËRIM – Rrezik nga goditja elektrike!

Instalimet e parregullta janë të rrezikshme.
- ▸ Lidheni pajisjen dhe vëreni në përdorim vetëm në rrjet elektrik sipas të dhënave në etiketën e parametrave.

- Lidheni pajisjen vetëm nëpërmjet një prize të instaluar sipas rregullave me tokëzim, në një rrjet elektrik me rrymë alternative.
- Sistemi mbrojtës i instalimit elektrik të shtëpisë duhet të jetë instaluar sipas rregullave.

Pajisja e dëmtuar ose kordoni elektrik i dëmtuar përbëjnë rrezik për jetën.

- Kurrë mos vini në punë një pajisje të dëmtuar.
- Asnjëherë mos e vini në punë pajisjen me sipërfaqe të plasaritur ose të thyer.
- Asnjëherë mos tërhiqni kordonin lektrik për të shkëputur pajisjen nga rrjeti elektrik. Hiqeni kordonin elektrik duke e kapur gjithmonë nga spina.
- Kur pajisja ose kordoni elektrik është i dëmtuar, shkëputni menjëherë kordonin elektrik ose fikni siguresën në kutinë e siguresave.
- Telefononi shërbimin e klientit. →*Faqe 161*

Riparimet e gabuara janë shkak për rreziqe.

- Riparimet në pajisje duhen kryer vetëm nga staf teknik i trajnuar për këtë qëllim.
- Për riparimin e pajisjes lejohet të përdoren vetëm pjesë këmbimi origjinale.
- Nëse dëmtohet kordoni elektrik i pajisjes, atëherë ai duhet të zëvendësohet nga prodhuesi ose shërbimi i tij për klientin ose nga një person i ngjashëm i kualifikuar, për të evituar rreziqet e mundshme.

Lagështia që futet brenda mund të shkaktojë goditje elektrike.

- Mos e zhytni kurrë kordonin elektrik ose pajisjen në ujë.
- Në pjesët bashkuese me fisha të pajisjes nuk duhet të futet asnjë lëng.
- Përdoreni pajisjen vetëm në ambiente të mbyllura.
- Asnjëherë mos e ekspozoni pajisjen në nxehtësi të madhe apo në lagështi.
- Mos përdorni pastrues me avull ose pastrues me presion të lartë për të pastruar pajisjen.

### ⚠ PARALAJMËRIM – Rrezik zjarri!

Pajisja nxehet.

- Ajroseni mjaftueshëm pajisjen.
- Mos e vini kurrë pajisjen në punë brenda mobilieve.

Përdorimi i një kordoni zgjatues elektrik dhe i përshtatësve të pamiratuar është i rrezikshëm.

- ▸ Mos përdorni kabllo zgjatuese ose prizë bashkuese me shumë vende.
- ▸ Përdorni vetëm adaptorë dhe linja elektrike të miratuara nga prodhuesi.
- ▸ Nëse kordoni elektrik është shumë i shkurtës dhe nuk keni kordon më të gjatë, kontaktoni me një elektricist të specializuar për të rregulluar instalimin e shtëpisë.

### ⚠ PARALAJMËRIM – Rrezik djegiesh!

Disa pjesë të pajisjes nxehen shumë.

- ▸ Mos i prekni asnjëherë pjesët e nxehta të pajisjes.
- ▸ Pas përdorimit, lërini pjesët e nxehta të pajisjes të ftohen përpara se t'i prekni.

### ⚠ PARALAJMËRIM – Rrezik përvëlimi!

Pijet e sapopërgatitura janë shumë të nxehta.

- ▸ Lërini pijet të ftohen nëse është nevoja.
- ▸ Evitoni kontaktin e lëkurës me lëngjet dhe avujt e çliruar.

Ndezja pa mbikëqyrje përmes aplikacionit Home Connect mund të shkaktojë djegien e të tretëve.

- ▸ Mos arrini nën grykën e pijes gjatë servirjes së pijeve.
- ▸ Mbajini personat, veçanërisht fëmijët, larg pajisjes.

### ⚠ PARALAJMËRIM – Rrezik lëndimi!

Përdorimi i gabuar i pajisjes mund ta vërë në rrezik përdoruesin.

- ▸ Për të evituar lëndimin, përdoreni pajisjen vetëm sipas përdorimit të synuar.

Kapja e gishtave gjatë mbylljes së derës së pajisjes.

- ▸ Kushtojuni vëmendje gishtave kur mbyllni derën e pajisjes.

Bluesja rrotullohet.

- ▸ Mos arrini kurrë brenda blueses.

### ⚠ PARALAJMËRIM – Rrezik: Magnetizëm!

Pajisja përmban magnete të përhershme. Këto mund të ndikojnë në implantet elektronike, p.sh. stimuluesin kardiak ose pompat e insulinës.

- ▸ Personat me implante elektronike duhet të mbajnë një distancë prej së paku 10 cm nga pajisja dhe depozita e hequr.

**⚠ PARALAJMËRIM – Rrezik dëmesh në shëndet!**
Gjatë procesit të filtrimit mund të ketë një rritje të lehtë të niveleve të kaliumit, çka mund të ndikojë te pacientët me dializë dhe ata me sëmundje të veshkave.
- ▸ Nëse keni sëmundje të veshkave apo dietë të posaçme me kalium, konsultohuni me mjekun përpara përdorimit.

Ndotja në pajisje mund të vërë në rrezik shëndetin.
- ▸ Respektoni udhëzimet e pastrimit për higjienën e pajisjes.

Uji nga linja e ujit të ngrohtë mund të jetë i rrezikshëm për shëndetin.
- ▸ Përdoreni vetëm me ujë të pijshëm, të freskët, të ftohtë dhe të pagazuar.

# 2 Mbrojtja e mjedisit dhe kursimi

## 2.1 Hedhja e paketimit

Materialet e paketimit janë ekologjike dhe të ricikluesshme.
- ▸ Hidhni pjesët e caktuara të seleksionuara sipas llojit.

## 2.2 Kursimi i energjisë

Nëse ndiqni udhëzimet e dhëna pajisja juaj konsumon më pak energji.

Caktojeni intervalin automatik të fikjes në vlerën minimale.
- ✔ Nëse pajisja nuk është në përdorim, fiket më përpara.
  → *"Rregullimet bazë", Faqe 150*

Mos e ndërprisni para kohe marrjen e pijes.
- ✔ Sasia e nxehur e ujit ose e qumështit përdoret më së miri.

Zhgëlqerëzojeni rregullisht pajisjen.
- ✔ Depozitimet e gëlqeres rrisin konsumin e energjisë.

# 3 Instalimi dhe lidhja

## 3.1 Përmbajtja e dërgesës

Pas nxjerrjes nga paketimi kontrolloni të gjitha pjesët për dëmtime nga transporti dhe për plotësinë e dërgesës.

**Shënim:** Në varësi të tipit të pajisjes, përfshihen aksesorë të ndryshëm. Ky aksesor karakterizohet nga kontur me viza të ndërprera.

→ *Fig.* **1**

| | |
|---|---|
| A | Aparat kafeje plotësisht automatik |
| B | Mbajtësja e qumështit |
| C | Tubi i qumështit |
| D | Manuali i përdorimit |
| E | Adaptorë për mbajtëset e qumështit [1] |
| F | Mjet për futjen e filtrit të ujit |
| G | Shirit për fortësinë e ujit |

[1] Sipas pajimit të pajisjes

### 3.2 Instalimi dhe lidhja e pajisjes

**VINI RE**
Rrezik dëmtimi për pajisjen. Vënia e gabuar në punë mund ta dëmtojë pajisjen.

- Pajisja duhet përdorur vetëm në hapësira pa ngricë.
- Nëse pajisja transportohet apo mbahet nën 0°C, prisni 3 orë në temperaturë ambienti përpara se ta vini në punë.

1. Vendosni pajisjen mbi një sipërfaqe të drejtë, me kapacitet mbajtës të mjaftueshëm dhe ujëduruese.
2. Lidheni pajisjen me spinën e saj në një prizë elektrike me kontakt mbrojtës, të instaluar në përputhje me rregullat.
3. Pas çdo lidhjeje, prisni rreth 5 sekonda.

## 4 Njohja

### 4.1 Pajisja

Këtu gjeni një pasqyrë përmbledhëse të pjesëve përbërëse të pajisjes.

**Shënim:** Në varësi të llojit të pajisjes mund të ketë ndryshime te ngjyrat dhe veçoritë.

→ *Fig.* **2**

| | |
|---|---|
| 1 | Mbajtësja e qumështit |
| 2 | Fushat me prekje |
| 3 | Ngrohësja e filxhanëve [1] |
| 4 | Kapaku i aromës |
| 5 | Mbajtëset e kokrrave |
| 6 | Rregullimi i nivelit të bluarjes |
| 7 | Sirtari i tabletave |
| 8 | Depozita e ujit e kapakut |
| 9 | Depozita e ujit |
| 10 | Ekrani me prekje |
| 11 | Dera e dhomës së përgatitjes |
| 12 | Ndriçimi i filxhanit |
| 13 | Etiketa e parametrave |
| 14 | Sistemi i qumështit |
| 15 | Mbulesa e lëfytit |
| 16 | Testi i pikimit |

### 4.2 Kolektori

Këtu do të gjeni një përmbledhje të pjesëve të kolektorit.

→ *Fig.* **3**

| | |
|---|---|
| 1 | Mbajtësja e kafesë së bluar |
| 2 | Kolektori |
| 3 | Vendosni kolektorin |
| 4 | Testi i pikimit |

### 4.3 Paneli i komandimit

Përmes panelit të komandimit mund të caktoni të gjitha funksionet e pajisjes dhe të merrni informacion për gjendjen e funksionimit.

**Ekrani me prekje**

Ekrani me prekje është edhe ekran edhe element komandues.

[1] Sipas pajimit të pajisjes

**Menuja kryesore**

| | |
|---|---|
| Të preferuarat | Zgjidhni pijet e ruajtura me cilësimet personale. →*Faqe 145* |
| klasike | Zgjidhni pijet standarde. |
| coffeeWorld | Zgjidhni pijet bazë që mund të zgjerohen në lidhje me Home Connect. |
| Pijet XL | Zgjidhni pije me sasi të mëdha mbushjeje. |
| Rregullimet | Hapni cilësimet. |

**Parametrat e pijeve**

| | |
|---|---|
| | Rregulloni fortësinë. |
| | Rregulloni sasinë e mbushjes. |
| | Rregulloni përmbajtjen e qumështit. |
| | Rregulloni aromën. |
| | Rregulloni temperaturën. |

**Këshillë:** Mund të gjeni më shumë rregullime të pijeve te rregullimet bazë.

**Treguesi**

| | |
|---|---|
| + | Rrisni sasinë e mbushjes. |
| — | Ulni sasinë e mbushjes. |
| | Ngrohësi i filxhanëve është i ndezur. |
| | Pajisja është e lidhur me Home Connect. |
| | Pajisja nuk është e lidhur me Home Connect. |
| | Pajisja nuk ka lidhje me serverin. |
| | Marrja e dy filxhanëve. |
| ☆ | Ruajta si e preferuar |
| | Përdorni "Funksioni i parangrohjes së filxhanit" |
| ⓘ | Hapni informacionin |
| ✓ | Konfirmoni ose ruani në meny |
| | Fshini |

**Shënim:** Kur ndizet pajisja, keni opsione të mëtejshme me ekranet dhe mesazhet përkatëse, p.sh. rregullimet për pijet.

**Fushat me prekje**

Këtu do të gjeni një përmbledhje të simboleve që janë gjithnjë të dukshme.

| | |
|---|---|
| ⏻ | Ndizni ose fikni pajisjen |
| ⌂ | Kthehuni në menynë e nisjes. |
| | Hapni ose dilni nga programet e shërbimit. |

# 5 Aksesorët

Përdorni vetëm aksesorë origjinalë. Ata janë posaçërisht për pajisjen tuaj.

| **Aksesorët** | **Blerja** |
|---|---|
| Kanë kafeje termike | TCZ4001 |
| Filxhan termik kafeje | TCZ4002 |
| Mbajtësja e qumështit | TCZ8009N |
| Filtri i ujit | TCZ7003 |
| Filtri i ujit 3-paketësh | TCZ7033 |
| Tableta pastrimi | TCZ8001A |

| Aksesorët | Blerja |
|---|---|
| Tableta zhgëlqerëzimi | TCZ8002A |
| Seti i kujdesit | TCZ8004A |

# 6 Përpara përdorimit për herë të parë

Parapërgatitni pajisjen për përdorimin e saj.

## 6.1 Përgatitja dhe pastrimi i pajisjes

Pastroni pajisjen dhe pjesët e veçanta. Ndiqni udhëzimet e ilustruara në fillim të këtij manuali.

**VINI RE**
Kokrrat e papërshtatshme mund ta bllokojnë bluesen.

- ▸ Përdorni vetëm përzierje të pastra, të pjekura Espresso ose për plotësisht automatike.
- ▸ Mos përdorni kokrra kafeje me shkëlqim.
- ▸ Mos përdorni kokrra kafeje të karamelizuara.
- ▸ Mos përdorni kokrra kafeje të trajtuara me aditivë me përmbajtje sheqeri.
- ▸ Mos hidhni kafe pluhur.

→ *Fig.* **4** - **25**

**Shënim:** Mbusheni depozitën çdo ditë me ujë të pijshëm të freskët, të ftohtë dhe të pagazuar.

**Këshillë:** Për të ruajtur më së miri cilësinë, ruajini kokrrat e kafesë në një vend të freskët dhe të hermetizuar.
Mund t'i ruani kokrrat e kafesë në një mbajtëse kafeje për disa ditë pa humbur aromën.

## 6.2 Përcaktoni fortësinë e ujit

Rregullimi i duhur i fortësisë së ujit është i rëndësishëm që pajisja të mund të tregojë në kohë se duhet zhgëlqeruar. Ju mund të përcaktoni fortësinë e ujit me shiritin e provës të mbyllur ose të pyesni ujësjellësin lokal.

- ▸ Zhyteni shiritin e provës për pak kohë në ujë të freskët nga çezma ① dhe kullojeni.
  → *"Pasqyrë e niveleve të fortësisë së ujit", Faqe 140*
  - ▸ Prisni një minutë ②.
  - ▸ Lexoni vlerën e fortësisë së ujit në shiritin e provës ③.

  → *Fig.* **6**

**Shënim:** Përdorni gjithashtu shiritin e provës me një sistem të instaluar për zbutjen e ujit, pasi këto gjenerojnë nivele të ndryshme të fortësisë së ujit.

**Këshilla**

- Mund t'i ndryshoni cilësimet në çfarëdo kohe.
  → *"Rregullimet bazë", Faqe 150*
- Nëse fortësia e ujit është më e lartë se 21 °dH (3,8 mmol/l), mund ta mbushni rezervuarin e ujit me ujë të filtruar paraprakisht për të reduktuar gëlqeren në rezervuarin e ujit.

## 6.3 Pasqyrë e niveleve të fortësisë së ujit

Tabela tregon caktimin e niveleve në nivelet e fortësisë së ujit.

| Niveli | Rregullimi i unazës në INTENZA Filter | fortësia gjermane në °dH | Fortësia totale në mmol/l |
|---|---|---|---|
| 1 | A | 1 - 7 | < 1,3 |
| 2 | A | 8 - 14 | 1,3 - 2,5 |
| 3 | B | 15 - 21 | 2,5 - 3,8 |
| 4[1] | C | 22 - 30 | > 3,8 |

## 6.4 Përdorimi i filtrave të ujit

Me një filtër uji mund të reduktoni depozitimet e gëlqeres dhe të reduktoni papastërtitë në ujë.

**Shënim:** Përmbajtja e çmërsit në ujë ndikon tek aroma dhe kremi i kafesë. Në fund të filtrit të ujit BRITA INTENZA ka një unazë aromatike. Për të caktuar nivelin optimal të aromës për ujin e rubinetit, rrotulloni unazën aromatike.

- Për një manual më të detajuar përdorimi të filtrit të ujit, skanoni kodin QR të mëposhtëm.
  → *Fig.* **26**

### Vendosja e filtrit të ujit

**VINI RE**

Dëmtim i mundshëm i pajisjes gjatë gëlqerimit.

- Ndërrojeni në kohë filtrin e ujit.
- Ndërrojeni filtrin e ujit maksimumi pas 2 muaj.
- Respektoni mesazhet në ekran.

1. Shtypni .
2. Zgjidhni "Filtri INTENZA" dhe ndiqni udhëzimet në ekran.

### Ndërrimi ose heqja e filtrit të ujit

Mund ta përdorni pajisjen edhe pa filtër uji.

1. Shtypni .
2. Zgjidhni "Filtri INTENZA".
3. Zgjidhni "Zëvendësues" ose "U hoq" dhe pastaj ndiqni udhëzimet në ekran.
   → *Fig.* **7**
   → *Fig.* **8**

**Shënime**

- Hidheni filtrin e përdorur të ujit në përputhje me kushtet vendore.
- Mbajini gjithmonë filtrat rezervë të ujit me paketimin e tyre fillestar të pahapur në një vend të freskët dhe të thatë.

**Këshilla**

- Ndërrojeni filtrin e ujit edhe për arsye higjienike.
- Me një filtër ujit do t'ju duhet ta zhgëlqerëzoni më rrallë pajisjen.
- Nëse përdorni filtër ujit, do të merrni kafe më të shijshme.
- Shpëlajeni filtrin e futur të ujit përpara përdorimit duke nxjerrë një filxhan me ujë të nxehtë nëse nuk e keni përdorur pajisjen për kohë të gjatë, p.sh. nëse keni qenë me pushime.
- Mund ta merrni filtrin e ujit përmes blerjes ose shërbimit të klientit.
  → *"Aksesorët", Faqe 139*

## 6.5 Vënia në përdorim për herë të parë

Pas lidhjes me korrentin, bëni rregullimet për nisjen për herë të

[1] Rregullimet nga fabrika

parë. Nisja për herë të parë shfaqet kur e ndizni për herë të parë ose pas rregullimit të fabrikës.

1. Ndizni pajisjen me ⏻.
2. Ndiqni udhëzimet në ekran.

✔ Ekrani ju orienton përmes programit.

**Shënime**

- Nëse dëshironi ta konfiguroni Home Connect tani, ndiqni udhëzimet në aplikacionin Home Connect.
  → *"Konfigurimi i Home Connect", Faqe 22*
- Nëse zgjidhet "modaliteti demo", vetëm treguesit e ekranit do të funksionojnë. Ju nuk mund të pini një pije apo të ekzekutoni një program.

## 6.6 Udhëzime të përgjithshme

Ndiqni udhëzimet për ta shfrytëzuar më së miri pajisjen tuaj.

**Shënime**

- Pajisja është e programuar në fabrikë me cilësimet standarde për përdorim optimal.
- Bluesja është caktuar në përdorim optimal në fabrikë. Nëse kafeja del vetëm me pika apo është shumë e hollë dhe ka shumë pak krem, mund ta caktoni nivelin e bluarjes gjatë kohës që punon bluesja.
  → *"Vendosja e nivelit të bluarjes", Faqe 146*
- Gjatë funksionimit, mund të formohen bula uji në vrimat e ajrit dhe në kapakun e sirtarit të tabletës.
- Nëse nuk e përdorni pajisjen për një periudhë të caktuar, ajo do të fiket automatikisht. Kohëzgjatjen mund ta ndryshoni te rregullimet bazë. →*Faqe 150*
- Nga pajisja mund të dalë avull për shkaqe teknike.

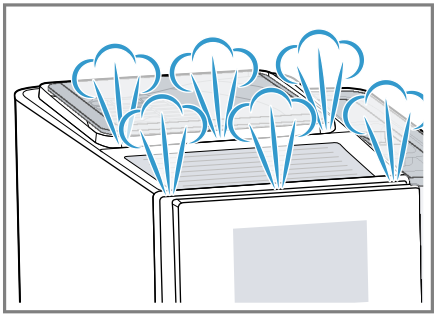

- Gota e parë nuk e ka ende aromën e plotë kur:
  – E përdorni pajisjen për herë të parë.
  – Keni kryer një program shërbimi.
  – Nuk e keni përdorur pajisjen për kohë të gjatë.

  Mos e pini gotën e parë.

**Këshillë:** Do të merrni një krem gjithnjë me porozitet të imët pasi ta keni përdorur disi pajisjen dhe të keni mbushur disa filxhanë.

# 7 Përdorimi bazë

## 7.1 Ndizni ose fikni pajisjen

▸ Shtypni ⏻.
Kur ndizet, ekrani tregon logon. Kur ndizet dhe fiket, pajisja shkarkohet automatikisht. Kur fiket, pajisja avullon në kolektor për pastrim. Nëse pajisja është ende e ngrohtë kur është e ndezur ose nëse nuk është marrë pije përpara se të fikej, pajisja nuk shpëlahet.

## 7.2 Marrja e pijes

Mësoni si të bëni një pije sipas dëshirës.

⚠ **PARALAJMËRIM**
**Rrezik përvëlimi!**
Pijet e sapopërgatitura janë shumë të nxehta.
- ▸ Lërini pijet të ftohen nëse është nevoja.
- ▸ Evitoni kontaktin e lëkurës me lëngjet dhe avujt e çliruar.

⚠ **PARALAJMËRIM**
**Rrezik djegiesh!**
Sistemi i qumështit nxehet shumë.
- ▸ Asnjëherë mos e prekni sistemin e qumështit të nxehtë.
- ▸ Lëreni sistemin e qumështit të nxehtë të ftohet përpara se ta prekni.

**Shënime**
- Në disa rregullime, kafeja përgatitet në disa hapa. Prisni që procesi të përfundojë plotësisht.
- Nëse po merrni një pije me qumësht, lidhni gjithmonë mbajtësen e qumështit të mbushur me qumësht ose adaptorin e qumështit me një kuti qumështi.
- Mund ta lidhni mbajtësen e qumështit ose adaptorin e qumështit vetëm nëse sistemi i qumështit me adaptorin dhe tubin është montuar në mbulesën e lëfytit.
- Mbajtësja e qumështit është projektuar posaçërisht për këtë pajisje. Përdoreni mbajtësen e qumështit ekskluzivisht për ruajtjen e qumështit në shtëpi dhe në frigorifer.
- Nëse sistemi i qumështit nuk pastrohet, sasi të vogla qumështi mund të rrjedhin kur merret uji i nxehtë.

## Marrja e një kafeje nga kokrra të freskëta

1. Vendoseni filxhanin e ngrohur nën sistemin e lëfytit.
2. Shtypni "klasike", "coffeeWorld" ose "Pijet XL".
3. Zgjidhni një pije pa qumësht.

✔ Ekrani tregon pijen dhe rregullimet aktuale.

4. Ndryshoni cilësimet për pijen nëse është e nevojshme.
   - ▸ Për të ndryshuar aromën, shtypni ♨.
5. Shtypni "Fillo".
   Kokrrat e kafesë bluhen rishtas për çdo proces të pirjes.

✔ Kafeja piqet dhe më pas hidhet në filxhan.

**Shënim:** Nëse dëshironi ta ndaloni plotësisht para kohe nxjerrjen aktuale të pijes, shtypni "Ndal".

**Këshilla**
- Gjithashtu mund t'i ngrohni paraprakisht filxhanët me "Funksioni i parangrohjes së filxhanit" ose me ngrohësin e filxhanëve [1] përpara se të përgatisni kafe.
- Mund ta ruani pijen te "Të preferuarat" ose të zgjidhni një pije që është ruajtur tashmë.

## Marrja e kafes me qumësht

⚠ **PARALAJMËRIM**
**Rrezik djegiesh!**
Sistemi i qumështit nxehet shumë.
- ▸ Asnjëherë mos e prekni sistemin e qumështit të nxehtë.
- ▸ Lëreni sistemin e qumështit të nxehtë të ftohet përpara se ta prekni.

[1] Sipas pajimit të pajisjes

**Parakushtet**
- Mbajtësja e qumështit ose adaptori i qumështit është i lidhur.
- Mbajtësja e qumështit mbushet me qumësht ose tubi i adaptorit të qumështit zhytet në qumësht.

1. Vendoseni filxhanin e ngrohur nën sistemin e lëfytit.
2. Shtypni "klasike", "coffeeWorld" ose "Pijet XL".
3. Zgjidhni një pije me qumësht.
4. Shtypni ikonën e pijes dhe vendosni parametrat e pijeve.
5. Shtypni "Fillo".

✔ Pija përgatitet dhe hidhet në gotë.
✔ Sistemi i qumështit pastrohet automatikisht pas përgatitjes me një shkulm të shkurtër avulli.

**Shënime**
- Nëse dëshironi ta ndaloni plotësisht para kohe nxjerrjen aktuale të pijes, shtypni "Ndal".
- Nëse dëshironi vetëm të ndaloni nivelin aktual të referencës, shtypni "Anashkalo".
- Nëse nuk ndryshoni asnjë rregullim për rreth 30 sekonda, pajisja do të dalë nga modaliteti i rregullimit.
- Pajisja do të ruajë automatikisht rregullimet.

**Këshilla**
- Gjithashtu mund t'i ngrohni paraprakisht filxhanët me "Funksioni i parangrohjes së filxhanit" ose me ngrohësin e filxhanëve [1] përpara se të përgatisni kafe.
- Mund dhe të përdorni lëngje perimesh në vend të qumështit, p.sh. nga soja.
- Cilësia e shkumës së qumështit varet nga lloji i qumështit ose lëngu i perimeve i përdorur.

## 7.3 Marrja e dy filxhanëve njëherësh

Në varësi të pijes, mund të përgatisni 2 filxhanë njëherësh.

**Shënim:** Nëse funksioni "doubleShot" ose "tripleShot" është aktiv, funksioni nuk mund të marrë dy filxhanë në të njëjtën kohë.

1. Shtypni .

✔ Ekrani tregon rregullimin .

2. Vendosni dy filxhanë majtas dhe djathtas nën lëfyt.
3. Shtypni .
   Pija përgatitet në 2 hapa. Kokrrat bluhen në 2 veprime bluarjeje.

✔ Pija përgatitet dhe hidhet në gota.

4. Prisni derisa të përfundojë procesi.

## 7.4 Nxirrni "Pijet XL"

"Pijet XL" janë pije me sasi më të mëdha. Për të vendosur një enë shumë të madhe nën lëfyt, mund ta ngrini kolektorin te "XL flap" dhe ta vendosni enën në pjesën e futur të kolektorit më poshtë.

→ *Fig.* **27**

## 7.5 "doubleShot" dhe "tripleShot" [2]

Pajisja juaj e bluan kafen dy ose tri herë.
Për të nxjerrë vetëm përbërësit aromatikë me shije të këndshme dhe lehtësisht të tretshme, pajisja bluan dhe përgatit sërish kokrrat e kafesë. Sa më gjatë të zihet kafeja, aq më shumë substanca të hidhura dhe

[1] Sipas pajimit të pajisjes
[2] Varësisht nga pija

aroma të padëshiruara çlirohen. Substancat e hidhura dhe aromat e padëshiruara dëmtojnë shijen dhe tretshmërinë e kafesë.

**Shënime**

- Nëse funksioni "doubleShot" ose "tripleShot" është aktiv, funksioni nuk mund të marrë dy filxhanë në të njëjtën kohë.
- Funksionet "doubleShot" dhe "tripleShot" varen nga fortësia e zgjedhur e pijes dhe madhësia e pijes.

### 7.6 Slow Brew dhe Cold Brew

Slow Brew dhe Cold Brew janë pije me përgatitje të ngadaltë që pajisja i nxjerr me rrjedhë pulsuese dhe jo të vazhdueshme. Ky lloj përgatitjeje kafeje është ofrohet në variant të ngrohtë dhe të ftohtë. Duhen disa minuta për të marrë pijen.

**Shënim:** Mbusheni depozitën me ujë të pijshëm të freskët, të ftohtë dhe të pagazuar përpara se të nxirrni pijen.

## 8 Preferencat

Ruajini pijet me cilësimet personale në një preferencë.
Mund t'i shënoni preferencat me ngjyrë. Një preferencë përfshin një pije me preferenca personale. Ju mund t'i ndryshoni në çdo kohë rregullimet tuaja.

**Shënim:** Për të dalë nga rregullimet, shtypni ⌂ ose nisni hedhjen e një pijeje.

### 8.1 Ruajeni pijen nga përzgjedhja e pijeve

1. Zgjidhni një pije nga "klasike", "coffeeWorld" ose "Pijet XL".
2. Caktoni rregullimet tuaja personale për pijet.
3. Shtypni ☆.
4. Zgjidhni ngjyrën e dëshiruar për pijen.
5. Shtypni "Ruaj".

### 8.2 Ruajeni pijen në meny

1. Shtypni "Të preferuarat".
2. Shtypni ☃.

✔ Ekrani tregon të gjitha pijet në dispozicion.

3. Zgjidhni pijen që dëshironi.
4. Caktoni rregullimet tuaja personale për pijet.
5. Shtypni "Me tutje".
6. Zgjidhni ngjyrën e dëshiruar për pijen.
7. Shtypni "Ruaj".

### 8.3 Ndryshoni cilësimet e pijes

1. Shtypni "Të preferuarat".
2. Zgjidhni pijen dhe shtypeni shkurtimisht.
3. Ndryshoni cilësimet e pijes.
4. Shtypni ✓.

✔ Rregullimet e reja ruhen.

### 8.4 Fshirja e preferencës

1. Shtypni "Të preferuarat".
2. Zgjidhni pijen.
3. Shtypni pijen për të paktën 3 sekonda.
4. Konfirmoni "Fshi".

### 8.5 Renditja e preferencave

1. Shtypni "Rregullimet".
2. Shtypni "personalizimi".
3. Shtypni "Renditja e preferuar".
4. Renditini të preferuarat, për shembull sipas përdorimit ose ngjyrës.

## 9 Bluesja

Pajisja juaj ka një bluese të rregullueshme, me të cilën mund të

rregulloni individualisht nivelin e bluarjes së kokrrave të kafesë.

### 9.1 Vendosja e nivelit të bluarjes

Kur bluhen kokrrat e kafesë, caktoni nivelin e dëshiruar të bluarjes.

**⚠ PARALAJMËRIM**
**Rrezik lëndimi!**
Bluesja rrotullohet.
- ▸ Mos arrini kurrë brenda blueses.

**VINI RE**
Rrezik dëmtimi për bluesen.
Rregullimi i gabuar i nivelit të bluarjes mund ta dëmtojë bluesen.
- ▸ Rregullojeni nivelin e bluarjes vetëm kur bluesja është duke punuar.
- ▸ Rregullojeni nivelin e bluarjes me rrotullën përzgjedhëse.

| Niveli i bluarjes | Rregullimi |
|---|---|
| Bluarje e imët për kokrra të pjekura lehtë | Rrotullojeni në kah kundërorar rrotullën përzgjedhëse  |
| Bluarje e trashë për kokrra të pjekura fort | Rrotullojeni në kah orar rrotullën përzgjedhëse  |

Rregullimi i nivelit të bluarjes ka efekt vetëm pas filxhanit të dytë.

**Këshillë:** Nëse kafja del vetëm me pika, caktojeni nivelin e bluarjes më trashë.

Nëse kafeja serviret shumë shpejt dhe ka pak krem, rregullojeni bluarjen më imët.

## 10 Siguresa për fëmijët

Për të mbrojtur fëmijët nga djegia dhe përvëlimi, mund ta kyçni pajisjen.

### 10.1 Aktivizimi i siguresës për fëmijët

**Parakushti:** Pajisja është e ndezur.
- ▸ Shtypni ⌂ për të paktën 3 sekonda.
- ✔ Siguresa për fëmijët është e aktivizuar.

### 10.2 Çaktivizimi i siguresës për fëmijët

- ▸ Shtypni ⌂ për të paktën 3 sekonda.
- ✔ Siguresa për fëmijët çaktivizohet.

## 11 Funksioni i parangrohjes së filxhanit

Mund t'i ngrohni paraprakisht filxhanët duke përdorur ngrohësin e filxhanëve ose "Funksioni i parangrohjes së filxhanit".

### 11.1 Aktivizimi dhe çaktivizimi i ngrohjes së filxhanëve

**⚠ PARALAJMËRIM**
**Rrezik djegiesh!**
Ngrohësja e filxhanëve nxehet shumë.
- ▸ Mos e prekni kurrë ngrohësen e filxhanëve.
- ▸ Lëreni ngrohësen e filxhanëve të ftohet përpara se ta prekni.

**Këshillë:** Për t'i ngrohur më së miri filxhanët, vendosini me fundin mbi ngrohësen e filxhanëve.

- ▸ Aktivizoni ose çaktivizoni ngrohësen e filxhanëve në rregullimet bazë.

### 11.2 Përdorni "Funksioni i parangrohjes së filxhanit"

Për të ngrohur shpejt një filxhan të vetëm, mund të përdorni "Funksioni i parangrohjes së filxhanit".

1. Vendosni filxhanin bosh që do të ngrohet nën lëfyt.
2. Shtypni ⇳ "Funksioni i parangrohjes së filxhanit". Pija fillon të dalë menjëherë.
- ✔ Nxirret afërsisht sasia e një ekspresoje me ujë të ngrohtë.
3. Prisni pak.
4. Hidheni ujin në lavaman.

## 12 Home Connect

Kjo pajisje mbështet lidhjen në një rrjet. Lidhni pajisjen tuaj me një pajisje celulare për t'i komanduar funksionet nëpërmjet aplikacionit Home Connect, për të përshtatur cilësimet bazë ose për të monitoruar gjendjen aktuale të punës.
Shërbimet Home Connect nuk janë të disponueshme në çdo vend.
Disponueshmëria e funksionit Home Connect varet nga disponueshmëria e shërbimeve Home Connect në vendin tuaj.
Informacione për këtë gjeni në: *www.home-connect.com*.
Për të përdorur Home Connect, konfiguroni në fillim lidhjen me rrjetin WLAN të internetit të shtëpisë (Wi-Fi [1]) dhe me aplikacionin Home Connect.
Aplikacioni Home Connect ju drejton gjatë gjithë procesit të regjistrimit. Ndiqni udhëzimet dhe shënimet në aplikacionin Home Connect.

**Shënime**

- Ndiqni udhëzimet për sigurinë në këtë manual përdorimi dhe sigurohuni që t'i respektoni ato edhe atëherë kur komandoni pajisjen nëpërmjet aplikacionit Home Connect.
  → *"Siguria", Faqe 133*
- Komandimi nga vetë pajisja ka gjithmonë përparësi. Në këtë kohë, komandimi nëpërmjet aplikacionit Home Connect nuk është i mundur.
- Në modalitetin e gatishmërisë së përdorimit të lidhur në rrjet pajisjes i nevojitet maks. 2 W.

### 12.1 Konfigurimi i Home Connect

**Parakushti:** Pajisja ka në vendin e instalimit një lidhje me rrjetin WLAN (Wi-Fi) të shtëpisë.

1. Skanoni QR-Code më poshtë.



   Përmes kodit QR mund të instaloni aplikacionin Home Connect dhe të lidhni pajisjen.
2. Ndiqni udhëzimet e aplikacionit Home Connect.

**Shënim:** Bluetooth nevojitet vetëm për procesin e lidhjes. Pas procesit, Bluetooth fiket automatikisht.

[1] Wi-Fi është një markë e regjistruar e Wi-Fi Alliance.

## 12.2 Cilësimet Home Connect

Përshtatni nevojat tuaja Home Connect.
Ju i gjeni cilësimet Home Connect në cilësimet bazë të pajisjes suaj. Se cilat cilësime tregon ekrani, kjo varet nga ajo, nëse është konfiguruar Home Connect dhe nëse pajisja është e lidhur me rrjetin e shtëpisë.

**Pasqyra e rregullimeve të "Home Connect"**

Këtu do të gjeni një përmbledhje të rregullimeve të Home Connect dhe të rrjetit.

| Rregullimi bazë | Zgjedhja | Përshkrimi |
|---|---|---|
| Lidhje WiFi | Ndezur<br>Fikur | Fikeni modulin e radios nëse jeni larg për një kohë të gjatë ose për të kursyer energji<br>**Shënim:** Në modalitetin e gatishmërisë së përdorimit, pajisjes i nevojitet maks. 2 W. |
| Përditësimi i softuerit | - | **Shënim:** Ky cilësim disponohet vetëm gjatë një përditësimi të softuerit. |
| fillimi në distancë | Ndezur<br>Fikur | Aktivizoni dhe çaktivizoni fillimin në distancë në pajisje<br>**Shënim:** Me aktivizimin në distancë të çaktivizuar, pajisjen mund ta fikni vetëm nëpërmjet aplikacionit Home Connect, por jo ta ndizni. |
| Shto pajisje celulare | - | Lidhni pajisjen tuaj me aplikacionin Home Connect ose me llogari të tjera |
| Fshi rregullimet e rrjetit | - | **Shënim:** Pa lidhje rrjeti, nuk mund të kryhet asnjë funksion nëpërmjet aplikacionit "Home Connect". |
| Informacioni i rrjetit | - | Shikoni informacionin e rrjetit dhe informacionin e pajisjes |

## 12.3 Përdorimi i pajisjes me aplikacionin Home Connect

Me aplikacionin Home Connect mund ta rregulloni dhe ta ndizni pajisjen nga distanca.

⚠ **PARALAJMËRIM**
**Rrezik përvëlimi!**
Ndezja pa mbikëqyrje përmes aplikacionit Home Connect mund të shkaktojë djegien e të tretëve.
- Mos arrini nën grykën e pijes gjatë servirjes së pijeve.
- Mbajini personat, veçanërisht fëmijët, larg pajisjes.

**Parakushtet**
- Pajisja është e lidhur me rrjetin elektrik.
- Pajisja është e lidhur me rrjetin e internetit të shtëpisë dhe me aplikacionin Home Connect.

▸ Për ta ndezur pajisjen duke përdorur aplikacionin Home Connect, aktivizoni edhe ndezjen në distancë.
Sapo pajisja të lidhet me Home Connect, ᯤ ndizet në panelin e kontrollit. Nga kjo pikë e tutje, pajisja vendoset në modalitetin në distancë dhe mund t'i ndryshoni cilësimet e pajisjes shtëpiake përmes aplikacionit Home Connect.

## 12.4 Diagnostikimi nga distanca

Shërbimi i klientit mund të ketë akses në pajisjen tuaj nëpërmjet diagnostikimit nga distanca, kur i drejtoheni atij me kërkesën përkatëse, pajisja juaj është e lidhur me serverin Home Connect dhe diagnostikimi nga distanca është i disponueshëm në shtetin ku ju përdorni pajisjen.

**Këshillë:** Informacione të tjera dhe këshilla për disponueshmërinë e shërbimit "Diagnostikimi nga distanca" në vendin tuaj gjeni në seksionin Shërbimi/Mbështetja të faqes lokale të internetit: *www.home-connect.com*.

## 12.5 Software Update

Kjo veçori ju lejon të përditësoni softuerin e pajisjes, për shembull, për optimizime, rregullime të defekteve ose përditësime që lidhen me sigurinë.

**Kushtet paraprake**
- Jeni përdorues i regjistruar i Home Connect.
- Aplikacioni Home Connect është i instaluar në pajisjen portative.
- Pajisja është e lidhur me serverin Home Connect.

Aplikacioni Home Connect ju informon për përditësimet e disponueshme të softuerit.
Ju mund ta gjeni versionin aktual të softuerit në aplikacionin Home Connect tek informacionet për pajisjen.
Pas një shkarkimi të suksesshëm, mund ta filloni instalimin përmes aplikacionit Home Connect kur të jeni të lidhur me rrjetin Wi-Fi të shtëpisë tuaj. Pas një instalimi të suksesshëm, do të njoftoheni përmes aplikacionit Home Connect.

**Shënime**
- Përditësimi i softuerit përbëhet nga dy hapa.
  - Shkarkimi në hapin e parë.
  - Në hapin e dytë, instalojeni në pajisje.
- Mund të vazhdoni ta përdorni pajisjen ndërsa është duke u shkarkuar. Në varësi të cilësimeve personale në aplikacionin Home Connect, një përditësim i softuerit mund të shkarkohet gjithashtu automatikisht.
- Instalimi zgjat disa minuta. Nuk mund ta përdorni pajisjen gjatë instalimit.
- Në rastin e një përditësimi që lidhet me sigurinë, rekomandohet ta instaloni sa më shpejt të jetë e mundur.

## 12.6 Mbrojtja e të dhënave

Shihni udhëzimet për mbrojtjen e të dhënave.

Me lidhjen për herë të parë të pajisjes suaj në një rrjet të lidhur me internetin, pajisja juaj transmeton kategoritë e mëposhtme të të dhënave në serverin Home Connect (Regjistrimi i parë):

- Identifikimin unik të pajisjes (që përbëhet nga çelësat e pajisjes dhe adresa MAC e modulit të integruar të komunikimit Wi-Fi).
- Certifikatën e sigurisë së modulit të komunikimit Wi-Fi (për sigurinë e teknologjisë së informacionit të lidhjes).
- Versionin aktual të softuerit dhe të harduerit të pajisjes suaj.
- Statusin e një rikthimi të mundshëm të mëparshëm në cilësimet e fabrikës.

Ky regjistrim për herë të parë përgatit përdorimin e funksioneve të Home Connect dhe është i nevojshëm në momentin që dëshironi të përdorni për herë të parë funksionet e Home Connect.

**Shënim:** Vini re se funksionet e Home Connect mund të përdoren vetëm të lidhura me aplikacionin Home Connect. Informacionet lidhur me mbrojtjen e të dhënave mund të merren nga aplikacioni Home Connect.

# 13 Rregullimet bazë

Cilësimet bazë të pajisjes suaj mund t'i konfiguroni sipas nevojave tuaja dhe të hapni funksione shtesë.

## 13.1 Ndryshimi i rregullimeve bazë

1. Ndryshoni rregullimin bazë të dëshiruar.
✔ Pajisja ruan automatikisht rregullimin bazë.
2. Për të dalë nga rregullimet bazë, shtypni ⮌.

## 13.2 Pasqyra përmbledhëse e rregullimeve bazë

Këtu gjeni një përmbledhje të rregullimeve bazë.

| Rregullimi bazë | Zgjedhja | Përdorimi |
|---|---|---|
| Rregullimet e pijeve | Temperatura e përgatitjes | Vendosni temperaturën e përgatitjes së pijeve në hapa |
| | Porosi qumështi | Vendosni rendin e qumështit dhe kafesë |
| | Americano sequence | Vendosni radhën e ujit të nxehtë dhe kafesë |
| | Pauza për Latte Macchiato | Caktoni kohëzgjatjen e pushimit midis qumështit dhe kafesë |
| | Rivendosni parametrat e pijeve | Rivendosni rregullimet e pijeve |

| **Rregullimi bazë** | **Zgjedhja** | **Përdorimi** |
|---|---|---|
| Cilësimet e pajisjes | Ngrohësja e filxhanëve [1] | Ndizni ose fikni ngrohësin e filxhanëve |
| | Çaktivizimi automatik | Vendosni kohëzgjatjen pas së cilës pajisja kalon në modalitetin pasiv<br>**Shënim:** Një kohëzgjatje e lartë e fikjes automatike mund të çojë në rritje të konsumit të energjisë. |
| | ndriçimi i ekranit | Rregulloni ndriçimin në nivele |
| | Tingujt | ▪ Aktivizoni dhe çaktivizoni tingujt<br>▪ Rregulloni volumin |
| | Fortësia e ujit | Rregullimi i fortësisë së ujit |
| | Gjuha | Rregulloni gjuhën |
| | Rregullimet e paracaktuara | Riktheni pajisjen në rregullimet nga fabrika |
| Personalizimi | Kategoria e fillimit | Rregulloni shfaqjen e menysë pas ndezjes, p.sh. "klasike". |
| | Renditja e preferencave | Vendosni rendin e preferencave |
| Home Connect | Informacionet për Home Connect | → *"Konfigurimi i Home Connect", Faqe 147* |
| Të dhënat e pajisjes | Numëruesi i pijeve | Tregoni numrin e pijeve të përgatitura |
| | Informacion për pastrimin | Tregoni kohëzgjatjen deri në ndërrimin tjetër të filtrit të ujit ose fillimin e një programi shërbimi |
| | Informacion për versionin | Shikoni informacionin e rrjetit dhe informacionin e pajisjes |
| | Informacioni i licencës | Tregoni tekstin e licencës FOSS |
| Modaliteti i punës | | Ndërroni midis modalitetit standard dhe modalitetit demo |

[1] Sipas pajimit të pajisjes

# 14 Pastrimi dhe kujdesi

## 14.1 Përshtatshmëria për larje në enëlarëse

Këtu do të gjeni një përmbledhje të komponentëve që mund të lani në enëlarëse.

**VINI RE**

Disa komponentë janë delikatë ndaj temperaturës dhe mund të dëmtohen gjatë larjes në enëlarëse.

- ▸ Respektoni manualin e përdorimit në enëlarëse.
- ▸ Lani vetëm komponentët e përshtatshëm për enëlarëse.
- ▸ Përdorni vetëm programe që nuk i nxehin komponentët mbi 60°C.

I përshtatshëm për enëlarëse:



- Kolektori
- Kolektori
- Vendosni kolektorin
- Mbajtësja e kafesë së bluar
- Sistemi i qumështit me adaptor
- Mbajtëse qumështi me kapak
- Drain Pan (elementi i kuq i heqshëm në dhomën e përgatitjes)
- Deflector Pomace (elementi i kuq i heqshëm në dhomën e përgatitjes)

Jo i përshtatshëm për enëlarëse:



- Depozita e ujit
- Kapaku i depozitës së ujit
- Kapaku i aromës
- Njësia e përgatitjes
- Mbulesa e lëfytit

## 14.2 Produktet e pastrimit

Përdorni vetëm produkte pastrimi të përshtatshme.

**VINI RE**

Produktet e papërshtatshme të pastrimit mund të dëmtojnë sipërfaqen e pajisjes.

- ▸ Mos përdorni mjete pastrimi të mprehta ose gërryese.
- ▸ Mos përdorni solucione alkoolike apo detergjentë me përmbajtje alkooli.
- ▸ Mos përdorni tela të forta ose sfungjerë të ashpër.

Agjentët e papërshtatshëm të pastrimit dhe të zhgëlqerëzimit mund ta dëmtojnë pajisjen.

- ▸ Mos përdorni acid të pastër citrik, uthull apo produkte me bazë uthulle për zhgëlqerëzim.
- ▸ Mos përdorni agjent zhgëlqerëzimi me acid fosforik.
- ▸ Përdorni vetëm tableta zhgëlqerëzimi dhe pastrimi të krijuara posaçërisht për pajisjen.
  → *"Aksesorët", Faqe 139*

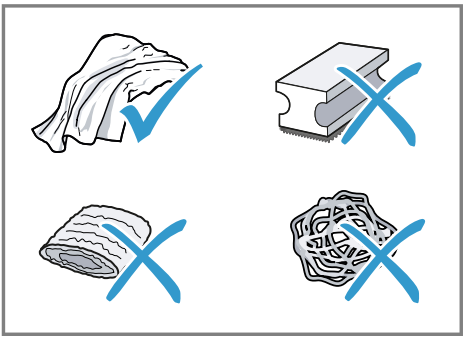

**Këshilla**

- Lajini mirë leckat e reja të pastrimit me sfungjer për të hequr kripërat e ngjitura. Kripërat mund të shkaktojnë përhapjen e ndryshkut në sipërfaqet e inoksit.

- Hiqini gjithnjë dhe menjëherë mbetjet e gëlqeres, kafes, qumështit, të detergjentëve të pastrimit dhe zhgëlqerimit për të parandaluar formimin e korrozionit.

## 14.3 Pastrimi i pajisjes

**⚠ PARALAJMËRIM**
**Rrezik nga goditja elektrike!**
Lagështia që futet brenda mund të shkaktojë goditje elektrike.
- ▸ Mos e zhytni kurrë kordonin elektrik ose pajisjen në ujë.
- ▸ Në pjesët bashkuese me fisha të pajisjes nuk duhet të futet asnjë lëng.
- ▸ Mos përdorni pastrues me avull ose pastrues me presion të lartë për të pastruar pajisjen.

**⚠ PARALAJMËRIM**
**Rrezik djegiesh!**
Disa pjesë të pajisjes nxehen shumë.
- ▸ Mos i prekni asnjëherë pjesët e nxehta të pajisjes.
- ▸ Pas përdorimit, lërini pjesët e nxehta të pajisjes të ftohen përpara se t'i prekni.

1. Pastrojeni kutinë, sipërfaqet me shkëlqim të lartë dhe panelin e komandimit me pecetën e përfshirë me mikrofibra.
2. Pas mbulimit të pijes, pastrojeni sistemin e lëfytit me një leckë të butë dhe të njomë.
3. Shpëlajeni depozitën me ujë të freskët dhe të pastër.
4. Nëse pajisja nuk përdoret për kohë të gjatë, si p.sh. gjatë pushimeve, pastrojeni të gjithën, duke përfshirë pjesët lëvizëse, si p.sh. njësinë e përgatitjes ose depozitën.

**Shënim:** Pajisja shpëlahet automatikisht kur e ndizni nga gjendje e ftohtë ose kur e fikni pasi keni marrë kafe. Kështu sistemi vetëpastrohet.

## 14.4 Pastrimi i kolektorit dhe i mbajtëses së kafesë së bluar

Pastrojini dhe zbrazini çdo ditë kolektorin dhe mbajtësen e kafesë së bluar për të evituar depozitat. Ndiqni udhëzimet e figurës në fillim të udhëzimeve.

→ *Fig.* **28** - **29**

## 14.5 Pastrimi i mbajtëses së qumështit

Për arsye higjienike, pastrojeni rregullisht mbajtësen e qumështit. Mund ta pastroni mbajtësen e qumështit në enëlarëse. Ndiqni udhëzimet e figurës në fillim të udhëzimeve.

→ *Fig.* **18** - **19**

## 14.6 Programi i shërbimit

Nëse jeni duke instaluar ose hequr një filtër uji, ose nëse dëshironi ta pastroni plotësisht pajisjen tuaj, përdorni programet e shërbimit. Pajisja do t'ju njoftojë kur t'ju duhet të kryeni një program shërbimi, si p.sh. pastrim.

**VINI RE**
Pastrimi dhe zhgëlqerëzimi i papërshtatshëm ose jo në kohën e duhur mund ta dëmtojë pajisjen.
- ▸ Kryeni menjëherë procesin e zhgëlqerimit sipas udhëzimeve.
- ▸ Vendosni vetëm tableta pastrimi në sirtarin e tabletave.
- ▸ Mos vendosni tableta zhgëlqerimi apo agjentë të tjerë në sirtarin e tabletave.

**Shënime**
- Ekrani tregon se sa ka përparuar procesi.
- Nëse pajisja juaj është e kyçur, mund ta përdorni sërish vetëm pasi të ketë përfunduar procesi i zhgëlqerimit.

**Këshilla**
- Përveç procesit të pastrimit automatik, hiqni dhe pastrojeni çdo javë njësinë e përgatitjes.
- Për një tretje më të mirë dhe më të shpejtë të tabletës së zhgëlqerimit, përdorni ujë të vakët për programet e shërbimit.

**Përdorimi i programeve të shërbimit**

▸ Shtypni .
✔ Ekrani ju orienton përmes programit.

## Përmbledhje e programeve të shërbimit

Këtu gjeni një përmbledhje të programeve të shërbimit.

⚠ **PARALAJMËRIM**
**Rrezik djegiesh!**
Sistemi i qumështit nxehet shumë.
▸ Asnjëherë mos e prekni sistemin e qumështit të nxehtë.
▸ Lëreni sistemin e qumështit të nxehtë të ftohet përpara se ta prekni.

**Shënime**
- Ekrani fillestar tregon marrjet e mbetura të pijeve deri në përfundimin e programit dhe kohëzgjatjen.
- Nëse një program shërbimi ndërpritet, p.sh. nga një ndërprerje e energjisë, pajisja rifillon automatikisht programin e shërbimit "Larje e veçantë". Pastaj pajisja është përsëri gati për funksionim.

| | | |
|---|---|---|
|  | Filtri INTENZA | Fusni, zëvendësoni ose hiqni filtrin e ujit |
|  | Pastrimi i sistemit të qumështit | Shpëlajeni automatikisht sistemin e qumështit. |
|  | Calc'n Clean | ▪ Kombinoni pastrimin dhe zhgëlqerimin<br>▪ Hiqni mbetjet e gëlqeres dhe të kafesë nga linjat |
|  | pastrimi | Hiqni mbetjet e kafesë nga linjat |
|  | Zhgëlqerëzimi | Hiqni mbetjet e gëlqeres nga linjat |

| | | |
|---|---|---|
|  | Pastrimi i njësisë së përgatitjes | Ekrani tregon hap pas hapi se si të pastrohet në mënyrë optimale njësia e përgatitjes. |
|  | Pastrimi i daljes së pijeve | Ekrani tregon hap pas hapi se si të pastroni në mënyrë optimale lëfytin. |
|  | Mbrojtja nga ngrica | Kullojini linjat e shkarkimit për të mbrojtur pajisjen gjatë transportit ose ruajtjes |

**Këshilla**
- Kur nisni programet "Zhgëlqerëzimi" ose "Calc'n Clean", keni gati një mbajtëse me të paktën 1 l kapacitet.
- Nëse përdorni një filtër uji, intervali përpara se t'ju duhet të ekzekutoni një program shërbimi është më i gjatë.
- Mund t'i përmblidhni "Zhgëlqerëzimi" dhe "pastrimi" përmes programit të shërbimit "Calc'n Clean".

# 15 Mënjanimi i defekteve

Defektet e lehta në pajisje mund t'i eliminoni edhe vetë. Përdorni informacionet për eliminimin e defekteve përpara se të kontaktoni me shërbimin për klientin. Kështu shmangni shpenzimet e panevojshme.

**Këshillë:** Lidheni pajisjen në lidhje të vazhdueshme me aplikacionin Home Connect, për të marrë automatikisht përditësime të softuerit. Kështu zgjidhen defektet, përmirësohet performanca dhe luhen funksione të reja.

**⚠ PARALAJMËRIM**
**Rrezik nga goditja elektrike!**
Riparimet e gabuara janë shkak për rreziqe.
- ▸ Riparimet në pajisje duhen kryer vetëm nga staf teknik i trajnuar për këtë qëllim.
- ▸ Për riparimin e pajisjes lejohet të përdoren vetëm pjesë këmbimi origjinale.
- ▸ Nëse dëmtohet kordoni elektrik i pajisjes, atëherë ai duhet të zëvendësohet nga prodhuesi ose shërbimi i tij për klientin ose nga një person i ngjashëm i kualifikuar, për të evituar rreziqet e mundshme.

| Defekti | Shkaku dhe zgjidhja e problemeve |
|---|---|
| Pajisja nuk reagon më. | Pajisja ka një defekt.<br>**1.** Hiqen nga priza dhe prisni 60 sekonda.<br>**2.** Futeni në prizë. |
| Home Connect nuk funksionon siç duhet. | Janë të mundshme shkaqe të ndryshme.<br>▸ Shkoni te *www.home-connect.com*. |
| Pajisja nxjerr vetëm ujë, jo kafe. | Mbajtësja bosh e kokrrave nuk njihet nga pajisja.<br>▸ Mbusheni me kokrra kafeje. |

| Defekti | Shkaku dhe zgjidhja e problemeve |
|---|---|
| Pajisja nxjerr vetëm ujë, jo kafe. | Sirtari i kafesë në njësinë e përgatitjes është i bllokuar.<br>▸ Pastroni njësinë e përgatitjes. |
| | Kokrrat e kafesë janë shumë të yndyrshme dhe nuk bien në bluese.<br>▸ Goditni lehtë te mbajtësja e kokrrave.<br>▸ Ndryshoni llojin e kafesë.<br>▸ Mos përdorni kokrra të vajshme.<br>▸ Pastrojeni mbajtësen bosh të kokrrave me një leckë të njomë. |
| | Njësia e përgatitjes nuk përdoret siç duhet.<br>**1.** Kontrolloni që njësia e përgatitjes të jetë futur saktë dhe siguruar mirë.<br>**2.** Rrëshqitni levën e kuqe në krye në të majtë.<br>**3.** Vendosni mbulesën e dhomës së përgatitjes. |
| Pajisja nuk nxjerr shkumë qumështi. | Sistemi i qumështit është i ndotur.<br>▸ Pastroni sistemin e qumështit me dorë ose në lavastovilje. |
| | Tubi i qumështit nuk zhytet në qumësht.<br>▸ Përdorni më shumë qumësht.<br>▸ Kontrolloni që tubi i qumështit të jetë i zhytur në qumësht. |
| | Pajisja është gëlqeruar rëndë.<br>▸ Zhgëlqerëzoni pajisjen. |
| Sistemi i qumështit nuk thith qumësht. | Sistemi i qumështit nuk është montuar siç duhet.<br>▸ Montojeni saktë sistemin e qumështit. |
| | Rendi i mbajtëses së qumështit dhe lidhja e sistemit të qumështit është e gabuar.<br>▸ Fillimisht vendosni sistemin e qumështit në lëfyt dhe më pas mbajtësen e qumështit. |
| | Tubi i qumështit nuk zhytet në qumësht.<br>▸ Përdorni më shumë qumësht.<br>▸ Kontrolloni që tubi i qumështit të jetë i zhytur në qumësht. |
| Shkuma e qumështit është shumë e ftohtë. | Qumështi është shumë i ftohtë.<br>▸ Përdorni qumësht të vakët. |
| Pija e përgatitur e ftohtë nuk është mjaftueshëm e ftohtë. | Uji në depozitë është i ngrohtë.<br>**1.** Mbushni depozitën me ujë të pijshëm të freskët, të ftohtë dhe të pagazuar.<br>**2.** Për ta ftohur edhe më tej pijen, mund të shtoni kubikë akulli. |

| Defekti | Shkaku dhe zgjidhja e problemeve |
|---|---|
| Pajisja nuk lëshon ujë të nxehtë. | Sistemi i qumështit është i ndotur.<br>▸ Pastroni sistemin e qumështit me dorë ose në lavastovilje. |
| Sistemi i qumështit nuk mund të montohet apo çmontohet. | Rendi i montimit është i gabuar.<br>▸ Fillimisht vendosni sistemin e qumështit dhe më pas mbajtësen e qumështit. Gjatë çmontimit, së pari hiqni mbajtësen e qumështit dhe më pas sistemin e qumështit. |
| Pajisja nuk nxjerr pije. | Ka ajër në filtrin e ujit.<br>**1.** Zhyteni filtrin e ujit në ujë me pjesën e hapur për lart derisa të mos dalin më flluska.<br>**2.** Futeni sërish në vend filtrin.<br>▸ Shtypeni filtrin e ujit drejt dhe mirë në linjën e depozitës. |
| | Mbetjet e agjentit zhgëlqerëzues bllokojnë depozitën e ujit.<br>**1.** Hiqni depozitën e ujit.<br>**2.** Pastrojeni mirë depozitën.<br>**3.** Lëshojeni galexhantin dhe bëjeni sërish të lëvizshëm. |
| Pikon ujë në brendësi të dyshemesë së pajisjes. | Kolektori është hequr para kohe.<br>▸ Mos e hiqni kolektorin deri pak sekonda pas marrjes së pijes së fundit. |
| Njësia e përgatitjes nuk mund të hiqet. | Siguresa nuk mund të lirohet, njësia e përgatitjes është bllokuar.<br>▸ Fikeni pajisjen me çelës dhe ndizeni përsëri pas 3 minutash. |
| Bluesja nuk fillon. | Pajisja është shumë e nxehtë.<br>**1.** Shkëputeni pajisjen nga ushqimi elektrik duke përdorur çelësin e energjisë.<br>**2.** Prisni 1 orë, për ta lënë pajisjen të ftohet. |
| Bluesja nuk bluan kokrra pavarësisht se mbajtësja e kokrrave është plot. | Kokrrat e kafesë janë shumë të yndyrshme dhe nuk bien në bluese.<br>▸ Goditni lehtë te mbajtësja e kokrrave.<br>▸ Ndryshoni llojin e kafesë.<br>▸ Mos përdorni kokrra të vajshme.<br>▸ Pastrojeni mbajtësen bosh të kokrrave me një leckë të njomë. |
| Cilësia e kafes ose e shkumës së qumështit luhatet së tepërmi. | Pajisja është gëlqeruar.<br>▸ Zhgëlqerëzoni pajisjen. |

| Defekti | Shkaku dhe zgjidhja e problemeve |
|---|---|
| Cilësia e shkumës së qumështit luhatet. | Cilësia e shkumës së qumështit varet nga lloji i qumështit ose lëngu i përdorur i perimeve.<br>▸ Optimizoni rezultatin duke zgjedhur llojin e qumështit ose lëngjet e perimeve. |
| Kafja nuk del ose del vetëm me pika.<br>Nuk është arritur sasia e caktuar e mbushjes. | Niveli i bluarjes është caktuar shumë imët.<br>▸ Caktojeni nivelin e bluarjes më trashë.<br>→ *"Vendosja e nivelit të bluarjes", Faqe 146* |
| | Pajisja është gëlqeruar rëndë.<br>▸ Zhgëlqerëzoni pajisjen. |
| | Ka ajër në filtrin e ujit.<br>**1.** Zhyteni filtrin e ujit në ujë me pjesën e hapur për lart derisa të mos dalin më flluska.<br>**2.** Futeni sërish në vend filtrin. |
| | Pajisja është e ndotur.<br>▸ Pastroni njësinë e përgatitjes.<br>▸ Zhgëlqerëzojeni dhe pastrojeni pajisjen. |
| Kafeja nuk ka krem. | Kafeja nuk është optimale.<br>▸ Përdorni një lloj kafeje me raport më të lartë kokrrash Robusta.<br>▸ Përdorni kokrra me pjekje më të errët. |
| | Kokrrat e kafesë nuk janë më të sapopjekura.<br>▸ Përdorni kokrra kafeje të freskëta. |
| | Niveli i bluarjes nuk përkon me kokrrat e kafesë.<br>▸ Caktojeni më imët nivelin e bluarjes.<br>→ *"Vendosja e nivelit të bluarjes", Faqe 146* |
| Kafja është shumë e athët. | Niveli i bluarjes është caktuar shumë trashë.<br>▸ Caktojeni më imët nivelin e bluarjes.<br>→ *"Vendosja e nivelit të bluarjes", Faqe 146* |
| | Kafeja nuk është optimale.<br>▸ Përdorni një lloj kafeje me raport më të lartë kokrrash Robusta.<br>▸ Përdorni kokrra me pjekje më të errët. |
| Kafja është shumë e hidhur. | Niveli i bluarjes është caktuar shumë imët.<br>▸ Caktojeni nivelin e bluarjes më trashë.<br>→ *"Vendosja e nivelit të bluarjes", Faqe 146* |
| | Kafeja nuk është optimale.<br>▸ Ndryshoni llojin e kafesë. |
| Kafja ka shije si të djegur. | Niveli i bluarjes është caktuar shumë imët.<br>▸ Caktojeni nivelin e bluarjes më trashë.<br>→ *"Vendosja e nivelit të bluarjes", Faqe 146* |

| Defekti | Shkaku dhe zgjidhja e problemeve |
|---|---|
| Kafja ka shije si të djegur. | Kafeja nuk është optimale.<br>▸ Ndryshoni llojin e kafesë. |
| | Temperatura e përgatitjes është shumë e lartë.<br>▸ Vendosni temperaturën më të ulët të përgatitjes. |
| Pluhuri i kafesë nuk është kompakt dhe shumë i lagësht. | Shkalla e bluarjes nuk është vendosur në mënyrë optimale.<br>▸ Vendosni nivelin e bluarjes më të trashë ose më të imët.<br>→ *"Vendosja e nivelit të bluarjes", Faqe 146* |
| | Kokrrat e kafesë janë shumë të yndyrshme.<br>▸ Përdorni një lloj tjetër kokrrash kafeje. |
| Shfaqet "Ju lutemi futni njësinë e përgatitjes." në ekran. | Mbulesa është instaluar gabimisht.<br>**1.** Kontrolloni që njësia e përgatitjes të jetë futur saktë dhe siguruar mirë.<br>**2.** Rrëshqitni levën e kuqe në krye në të majtë.<br>**3.** Vendosni mbulesën e dhomës së përgatitjes. |
| Ekrani tregon "Ju lutemi mbushni depozitën." pavarësisht se depozita e ujit është plot. | Depozita e ujit nuk është futur siç duhet.<br>▸ Futeni mirë depozitën e ujit. |
| | Ka ujë të gazuar në depozitë.<br>▸ Mbushni depozitën me ujë të pijshëm të freskët, të ftohtë dhe të pagazuar. |
| | Ka ngecur pluskuesi në depozitë.<br>**1.** Hiqni depozitën e ujit.<br>**2.** Pastrojeni mirë depozitën.<br>**3.** Lëshojeni galexhantin dhe bëjeni sërish të lëvizshëm. |
| | Filtri i ri i ujit nuk është shpëlarë sipas udhëzimeve.<br>**1.** Shpëlajeni filtrin e ujit sipas udhëzimeve.<br>**2.** Vëreni në punë filtrin e ujit. |
| | Ka ajër në filtrin e ujit.<br>**1.** Zhyteni filtrin e ujit në ujë me pjesën e hapur për lart derisa të mos dalin më flluska.<br>**2.** Futeni sërish në vend filtrin. |
| | Filtri i ujit është shumë i vjetër.<br>▸ Vendosni një filtër të ri uji. |
| | Depozitimet e gëlqeres në depozitën e ujit bllokojnë sistemin.<br>**1.** Pastrojeni mirë depozitën.<br>**2.** Nisni programin e zhgëlqerimit. |
| Shfaqet "Pastrimi i njësisë së përgatitjes" në ekran. | Njësia e përgatitjes është e ndotur.<br>▸ Pastroni njësinë e përgatitjes. |

| Defekti | Shkaku dhe zgjidhja e problemeve |
|---|---|
| Shfaqet "Pastrimi i njësisë së përgatitjes" në ekran. | Mekanizmi i njësisë së përgatitjes është i shtangët.<br>▸ Pastroni njësinë e përgatitjes. |
| Shfaqet "Overvoltage or undervoltage" në ekran. | Ka probleme me korrentin.<br>▸ Përdoreni pajisjen vetëm në 220–240 V ~. |
| Shfaqet "Error in water system. Please restart appliance." në ekran. | Pajisja ka një defekt.<br>**1.** Hiqen nga priza dhe prisni 60 sekonda.<br>**2.** Futeni në prizë. |
| Në ekran shfaqet shumë shpesh "Ekzekutoni programin Calc'n Clean!". | Uji i zbutur përmban ende sasi të vogla gëlqereje.<br>**1.** Vendosni një filtër të ri uji.<br>**2.** Rregulloni fortësinë e ujit sipas rastit. |
| | Përdoret agjent i gabuar apo o pamjaftueshëm zhgëlqerëzimi.<br>▸ Përdorni vetëm tableta të përshtatshme për zhgëlqerëzimin. |

# 16 Transporti, ruajtja dhe hedhja

## 16.1 "Mbrojtja nga ngrica" u aktivizua

Mbrojeni pajisjen nga ngrica gjatë transportit dhe magazinimit.

**VINI RE**

Mbetjet e lëngëta në pajisje mund ta dëmtojnë gjatë transportit ose magazinimit.

▸ Përpara transportit apo magazinimit zbrazeni sistemin e tubacionit.

**1.** Ekzekutoni programin "Mbrojtja nga ngrica".
→ *"Përmbledhje e programeve të shërbimit", Faqe 154*
**2.** Hiqeni pajisjen nga priza.

## 16.2 Hedhja e pajisjes së vjetër

Me hedhjen e pajisjeve në mënyrë të përshtatshme për mjedisin mund të rifitohen lëndë të para të vlefshme.

**1.** Shkëputni spinën e kordonit elektrik.
**2.** Pritni kordonin elektrik.
**3.** Hidheni pajisjen në mënyrë të përshtatshme për mjedisin. Informacioni për mënyrat aktuale të hedhjes mund të merret nga shitësi specialist, si dhe pranë administratës vendore të komunës ose qytetit.



Ky aparat përmban shënjën e aparaturave elektrike dhe elektroteknike sipas Udhëzimit 2012/19/EU (waste electrical and electronic equipment - WEEE).
Udhëzimi jep kuadrin ligjor për te drejtën e kthimit mbrapsht të aparaturave të përdorura në të gjithë BE.

# 17 Shërbimi i klientit

Do të merrni nga shërbimi ynë i klientit pjesë të tjera këmbimi origjinale funksionale dhe të magazinueshme për deri 10 vjet pas vënies në qarkullim të pajisjes suaj. Për informacione të mëtejshme drejtojuni shërbimit tonë të klientit.

**Shënim:** Përdorimi i shërbimit të klientit është falas në kuadrin e kushteve të garancisë së prodhuesit.

Informacionet e detajuara rreth kohëzgjatjes së garancisë dhe kushteve të garancisë në vendin tuaj i gjeni përmes kodit QR në dokumentin bashkëngjitur kontakteve të shërbimit dhe kushteve të garancisë, te shërbimi ynë i klientit, shitësi juaj ose në faqen tonë të internetit.
Të dhënat e kontaktit të shërbimit të klientit i gjeni përmes kodit QR në dokumentin bashkëngjitur kontakteve të shërbimit dhe kushteve të garancisë ose në faqen tonë të internetit.
Informacionet sipas rregullores (EU) 2023/826 i gjeni online në *www.bosch-home.com* tek faqja e produktit dhe faqja e shërbimit të pajisjes suaj, në udhëzuesin e përdorimit dhe dokumentet shtesë.

## 17.1 Numri i produktit (E-Nr.), numri i prodhimit (FD) dhe numri rendor (Z-Nr.)

Kur kontaktoni me shërbimin e klientit, do t'ju duhet numri i produktit (E-Nr.), numri serial (FD) dhe numri rendor (Z-Nr.), të cilin mund ta gjeni në pllakën e specifikimeve të pajisjes.

Ju mund t'i mbani shënim këto të dhëna, për t'i gjetur shpejt përsëri të dhënat e pajisjes dhe numrin e telefonit të kujdesit për klientin.

# 18 Të dhënat teknike

| | |
|---|---|
| Tensioni | 220–240 V ~ |
| Frekuenca | 50 Hz |
| Vlera e lidhjes | 1500 W |
| Presioni maksimal i pompës, statik | 19 bar |
| Kapaciteti maksimal, depozita e ujit (pa filtër) | 2,4 l |
| Kapaciteti maksimal, mbajtësja e kokrrave | 320 g |
| Gjatësia e linjës së furnizimit | 100 cm |
| Lartësia e pajisjes | 380 mm |
| Gjerësia e pajisjes | 352 mm |
| Thellësia e pajisjes | 467 mm |
| Pesha, bosh | 9,6-10,5 kg |
| Lloji i blueses | Qeramikë |

## 18.1 Informacione për softuer falas dhe burim të hapur

Ky produkt përmban komponentë softuerikë, të cilët janë të licencuar nga mbajtësit e të drejtës së autorit si softuerë falas ose me burim të hapur. Informacionet përkatëse të licencës janë të ruajtura në pajisjen e shtëpisë. Aksesi në infomarmacionin përkatës të licencës mund të kryhet edhe nëpërmjet aplikacionit "Home Connect: Profili -> Informacioni ligjor -> Informacioni i licencës". [1] Mund ta shkarkoni informacionin e licencimit dhe nga

[1] Sipas pajimit të pajisjes

faqja e internetit e produktit të markës. (Ju lutemi kërkoni në faqen e internetit për produktin sipas modelit tuaj të pajisjes dhe dokumente të tjera.) Në mënyrë alternative mund të kërkoni informacione përkatëse në adresën ossrequest@bshg.com ose BSH Hausgeräte GmbH, Carl-Wery-Str. 34, D-81739 München.
Kodi i përkatës burimor do të vihet në dispozicion sipas kërkesës.

Ju lutemi dërgoni kërkesën tuaj në adresën ossrequest@bshg.com ose BSH Hausgeräte GmbH, Carl-Wery-Str. 34, D-81739 München.
Subjekti: „OSSREQUEST“
Shpenzimet për përpunimin e kërkesës suaj do ju vendosen juve në llogari. Kjo ofertë vlen tre vjet pas datës së blerjes ose të paktën për periudhën gjatë së cilës ofrojmë mbështetje dhe pjesë këmbimi për pajisjen përkatëse.

# 19 Deklarata e konformitetit

Me anë të kësaj deklarate, BSH Hausgeräte GmbH deklaron se pajisja me funksionin Home Connect është në përputhje me kërkesat themelore dhe dispozitat e tjera përkatëse të Direktivës 2014/53/EU.
Deklaratën e plotë të konformitetit RED e gjeni në internet në adresën *www.bosch-home.com* në faqen e produktit të pajisjes suaj te dokumentet shtesë.

CE

Brezi 2,4 GHz (2400–2483,5 MHz): maks. 100 mW
Brezi 5 GHz (5150–5350 MHz + 5470–5725 MHz): maks. 200 mW

| | | | | | | | | | |
|---|---|---|---|---|---|---|---|---|---|
| | BE | BG | CZ | DK | DE | EE | IE | EL | ES |
| | FR | HR | IT | CY | LI | LV | LT | LU | HU |
| | MT | NL | AT | PL | PT | RO | SI | SK | FI |
| | SE | NO | CH | TR | IS | UK (NI) | | | |
| 5 GHz WLAN (Wi-Fi): Vetëm për përdorim në hapësira të brendshme. | | | | | | | | | |

| | | | | | | | |
|---|---|---|---|---|---|---|---|
| AL | BA | MD | ME | MK | RS | UK | UA |
| 5 GHz WLAN (Wi-Fi): Vetëm për përdorim në hapësira të brendshme. | | | | | | | |

# Bosch Home Connect App

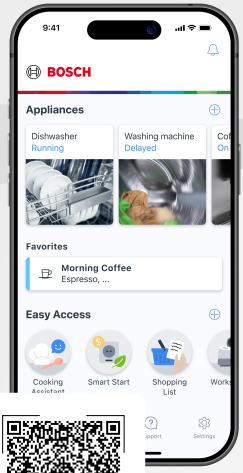


Connect your home appliance today and enjoy the following benefits:

- **Everything under control - wherever you are: Access device information, start programs, and discover a world of exclusive recipes and inspiration – from wherever you want.**
- **An appliance that keeps improving: Unlock additional features like the coffeePlaylist and continuously enhance your appliance's performance with free software updates.**
- **Care made easy: Receive automatic care reminders, monitor appliance status, and access the digital user manual anytime.**

# Need some help? You can find it here.

Expert advice on your Bosch home appliances, help with problems or repairs by professionals from Bosch.

Discover all the different ways Bosch can assist you:
**www.bosch-home.com/service**

The contact details of all countries are listed in the attached service directory.

**BSH Hausgeräte GmbH**
Carl-Wery-Straße 34
81739 München, GERMANY
www.bosch-home.com

A Bosch Company

**8001385683** (060612)
sl, hr, sr, mk, sq

tehnoteka

https://cenoteka.rs

Ovaj dokument je originalno proizveden i objavljen od strane proizvođača, brenda Bosch, i preuzet je sa njihove zvanične stranice. S obzirom na ovu činjenicu, Cenoteka ističe da ne preuzima odgovornost za tačnost, celovitost ili pouzdanost informacija, podataka, mišljenja, saveta ili izjava sadržanih u ovom dokumentu.

Napominjemo da Cenoteka nema ovlašćenje da izvrši bilo kakve izmene ili dopune na ovom dokumentu, stoga nismo odgovorni za eventualne greške, propuste ili netačnosti koje se mogu naći unutar njega. Cenoteka ne odgovara za štetu nanesenu korisnicima pri upotrebi netačnih podataka. Ukoliko imate dodatna pitanja o proizvodu, ljubazno vas molimo da kontaktirate direktno proizvođača kako biste dobili sve detaljne informacije.

Za najnovije informacije o ceni, dostupnim akcijama i tehničkim karakteristikama proizvoda koji se pominje u ovom dokumentu, molimo posetite našu stranicu klikom na sledeći link:

https://cenoteka.rs/p/bosch-aparat-za-kafu-tqe81703-vero-cafe/