tehnoteka

https://cenoteka.rs

Uputstvo za upotrebu

BOSCH aparat za kafu TPR61503 Vero Cafe



Cenoteka je online destinacija za upoređivanje cena i karakteristika bele tehnike, potrošačke elektronike i IT uređaja kod trgovinskih lanaca i internet prodavnica u Srbiji. Naša stranica vam omogućava da istražite najnovije informacije, detaljne karakteristike i konkurentne cene proizvoda.

Posetite nas i uživajte u ekskluzivnom iskustvu pametne kupovine klikom na link:

https://cenoteka.rs/p/bosch-aparat-za-kafu-tpr61503-vero-cafe/

BOSCH

Register your new appliance now at MyBosch and enjoy benefits free of charge: **bosch-home.com/welcome**

MyBosch

Fully automatic espresso machine

Series 6 TPR6...

[sl]	Navodila za uporabo	Popolnoma avtomatski kavni aparat	7
[hr]	Upute za upotrebu	Potpuno automatizirani aparat za kavu	37
[sr]	Uputstvo za upotrebu	Potpuno automatizovan aparat za kafu	67
[mk]	Упатство за употреба	Целосно автоматски еспресо апарат	98
[sq]	Manuali i përdorimit	Aparat kafeje plotësisht automatik	130

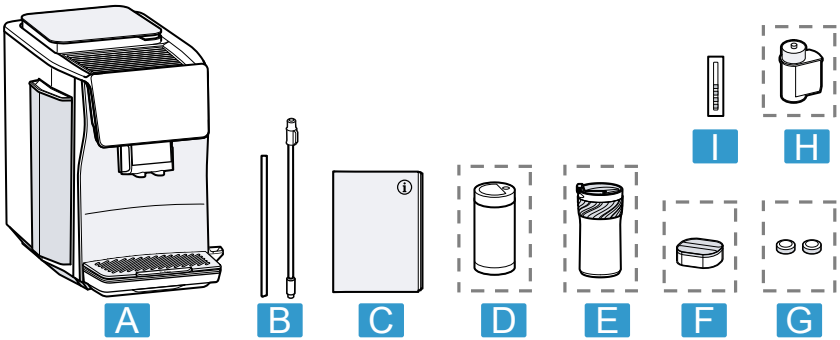

1

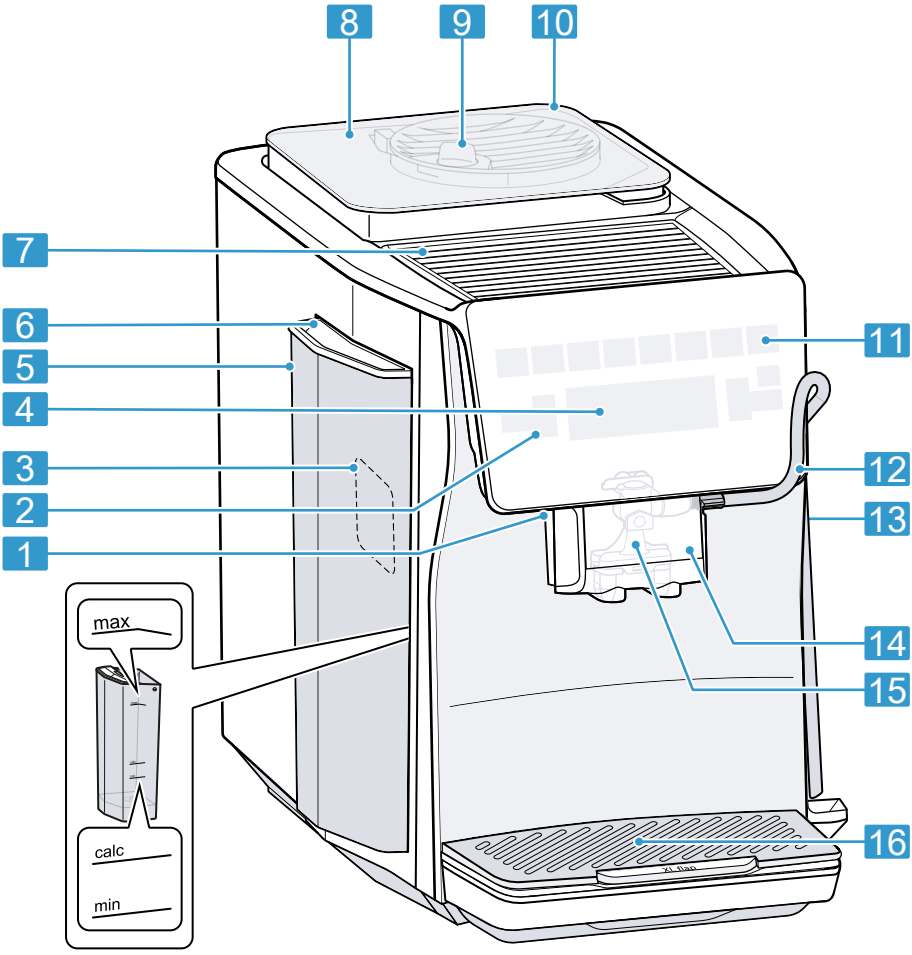

2

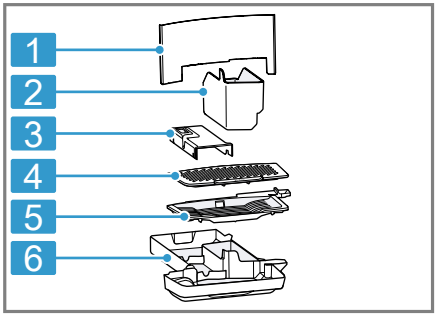

3

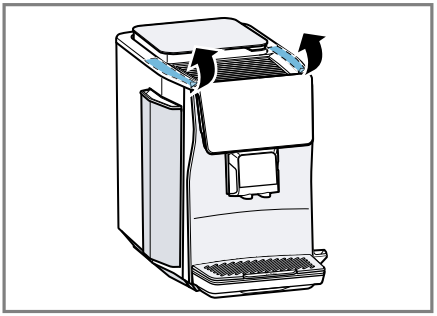

4

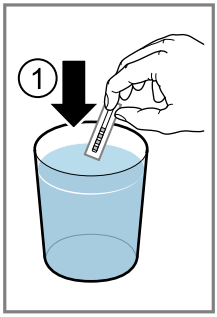

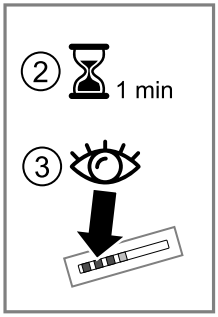

5

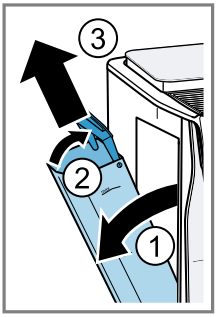

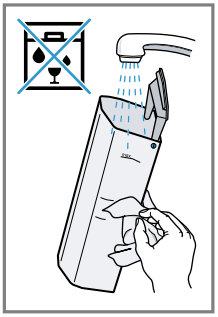

6

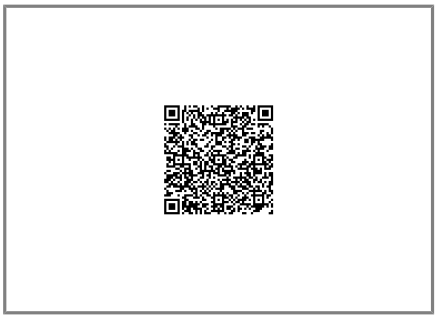

7

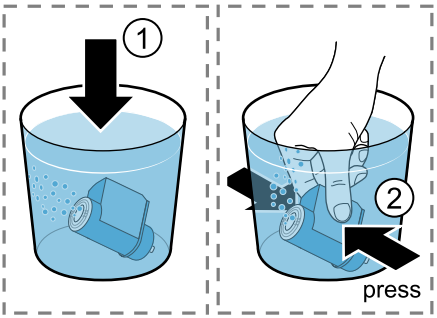

8

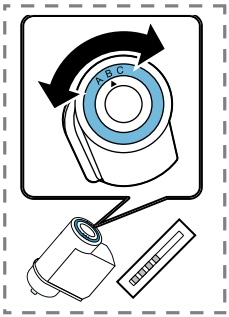

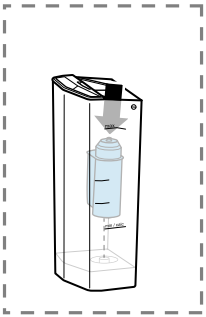

9

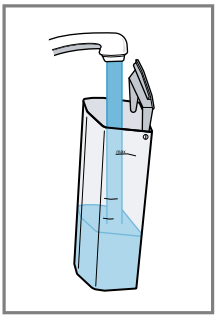

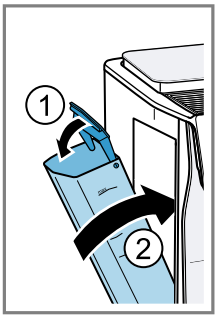

10

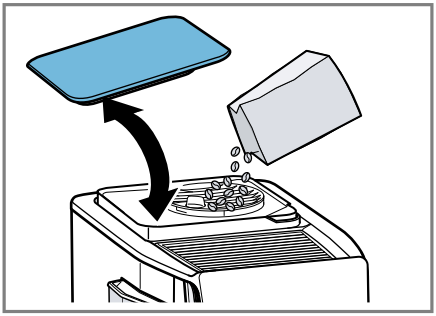

11

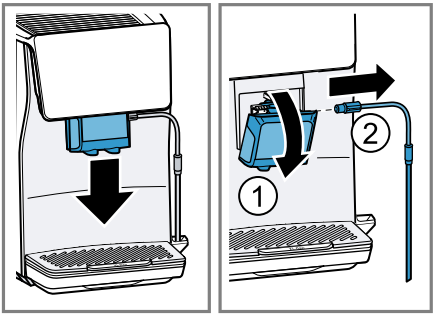

12

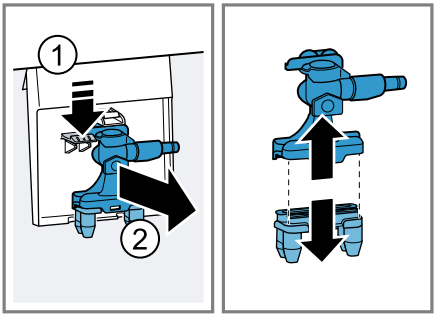

13

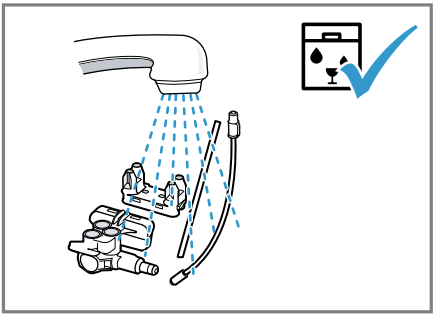

14

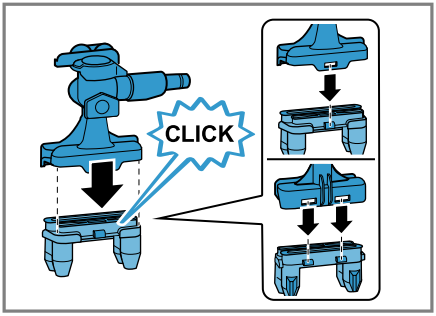

15

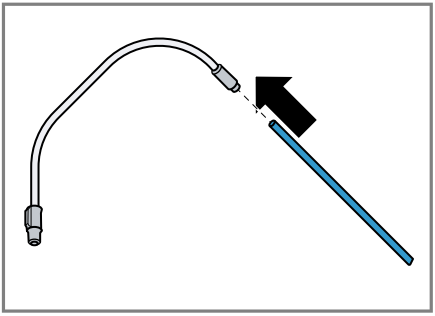

16

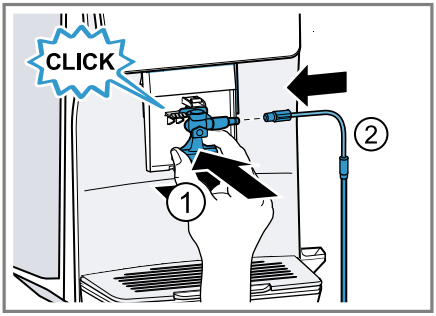

17

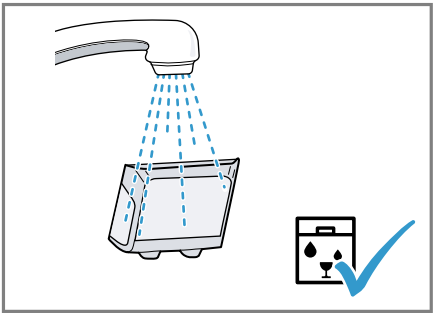

18

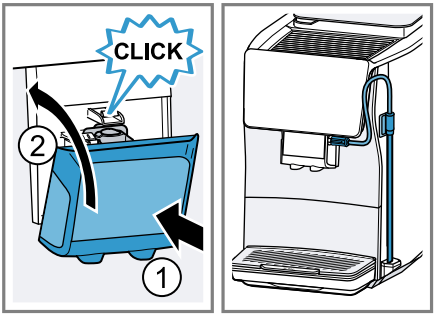

19

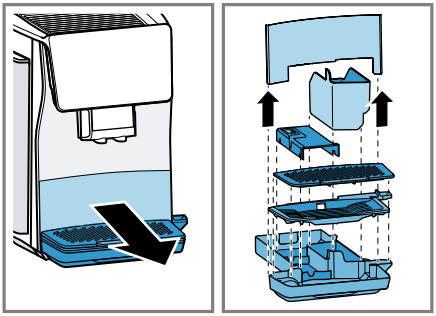

20

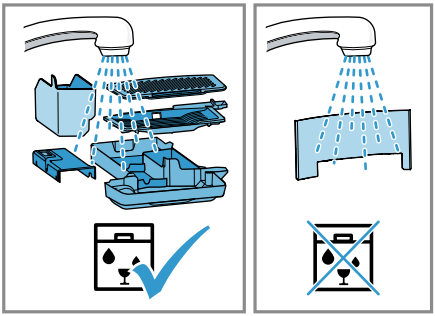

21

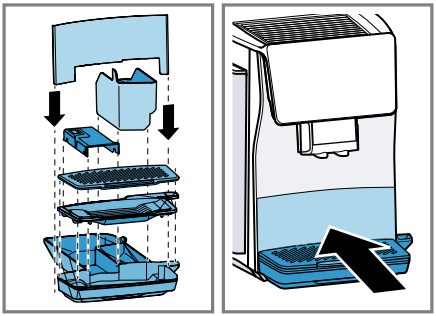

22

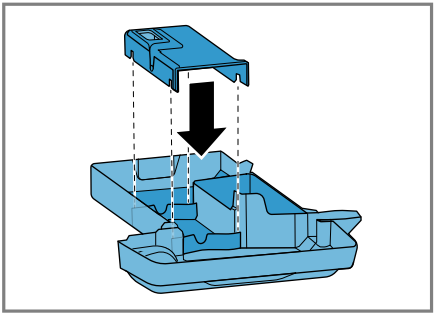

23

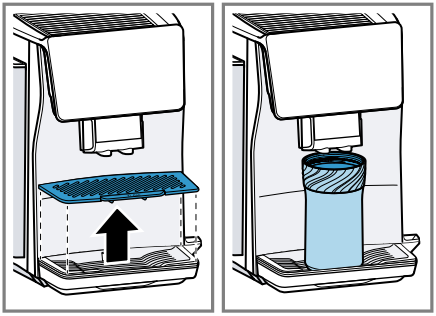

24

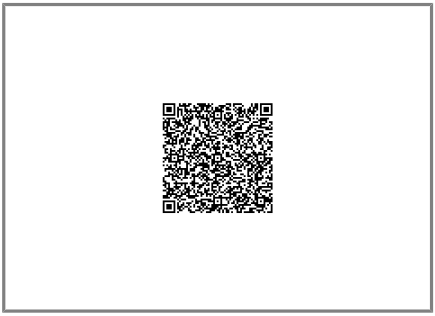

25

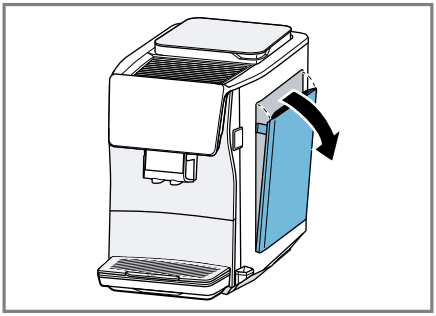

26

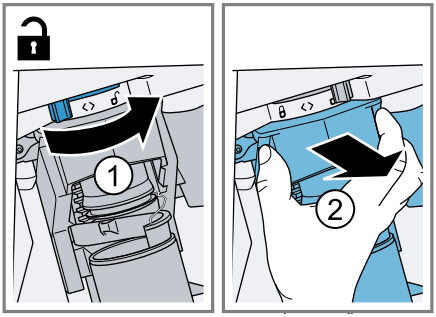

27

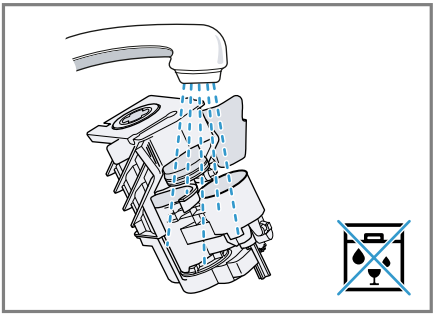

28

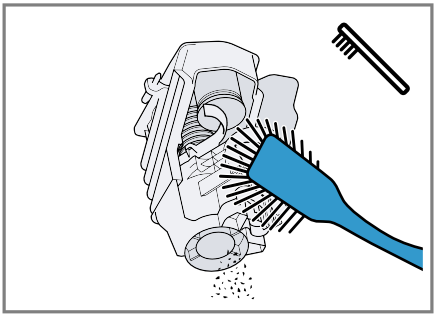

29

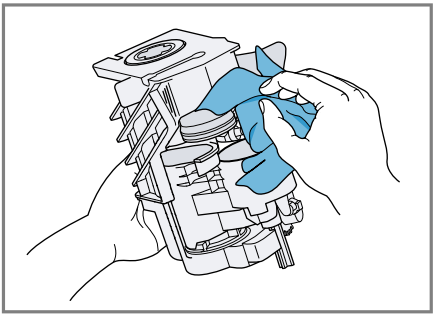

30

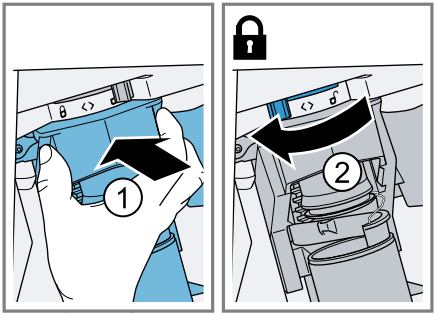

31

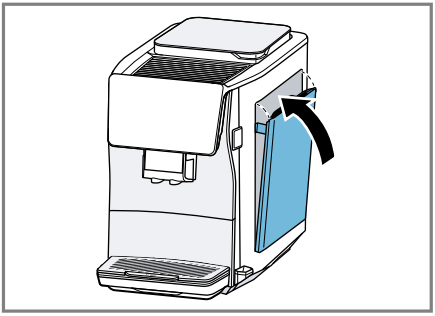

32

Dodatne informacije in pojasnila lahko najdete na spletu. Odčitajte kodo QR na naslovnici.



Kazalo

1 Varnost 8
1.1 Definicija opozorilnih besed 8
1.2 Splošna navodila 8
1.3 Namenska uporaba 8
1.4 Omejitev kroga uporabnikov 9
1.5 Varnostna navodila 9

2 Varstvo okolja in varčevanje 12
2.1 Odlaganje embalaže novega aparata 12
2.2 Varčevanje z energijo 12

3 Namestitev in priključitev 12
3.1 Obseg dobave 12
3.2 Postavitev in priključitev stroja 13

4 Spoznavanje 13
4.1 Aparat 13
4.2 Posoda za izmet 13
4.3 Upravljalno polje 13

5 Pribor 14

6 Pred prvo uporabo 14
6.1 Priprava in čiščenje aparata ... 14
6.2 Določanje trdote vode 15
6.3 Pregled stopnje trdote vode ... 15
6.4 Uporaba vodnega filtra 16
6.5 Prva uporaba 16
6.6 Splošna navodila 16

7 Osnovno upravljanje 17
7.1 Vklopite ali izklopite aparat. 17
7.2 Priprava napitka 17
7.3 quickCup 18
7.4 Pripravljanje napitka za dve skodelici hkrati 19
7.5 Priprava "Napitki XL" 19
7.6 doubleShot [1] 19
7.7 Slow Brew in Cold Brew 19

8 Priljubljene 19
8.1 Ustvarjanje priljubljenega programa 19
8.2 Shranjevanje napitka iz izbire napitka 19
8.3 Brisanje priljubljenega programa 20
8.4 Sprememba nastavitev za napitke 20

9 Mlin 20
9.1 Nastavitev stopnje mletja 20

10 Otroško varovalo 20
10.1 Vklop otroškega varovala 20
10.2 Izklop otroškega varovala 20

11 Grelec skodelic [2] 21
11.1 Aktiviranje in deaktiviranje grelca skodelic 21

12 Home Connect 21
12.1 Nastavitev Home Connect 21
12.2 Nastavitve Home Connect 21
12.3 Upravljanje aparata z aplikacijo Home Connect 22
12.4 Posodobitev programske opreme 23
12.5 Varstvo podatkov 23

13 Osnovne nastavitve 23
13.1 Sprememba osnovnih nastavitev 23
13.2 Pregled osnovnih nastavitev 24

14 Čiščenje in nega 25

[1] Glede na napitek
[2] Odvisno od opreme aparata

14.1 Primernost za pomivanje v pomivalnem stroju 25
14.2 Čistila 25
14.3 Čiščenje aparata 26
14.4 Čiščenje posode za izmet in posode za kavni ostanek 26
14.5 Čiščenje grelne enote 27
14.6 Servisni programi 27
15 Odpravljanje motenj 29
16 Transport, skladiščenje in odstranjevanje 33
16.1 Aktivirajte "Praznjenje preostale vode" 33
16.2 Odstranitev starega aparata v odpad 34
17 Servisna služba 34
17.1 Številka izdelka (E-Nr.), proizvodna številka (FD) in številna številka (Z-Nr.) 34
18 Tehnični podatki 34
18.1 Informacije o brezplačni programski opremi in opremi Open Source 35
19 Izjava o skladnosti 35

⚠ 1 Varnost

Upoštevajte naslednja varnostna navodila.

1.1 Definicija opozorilnih besed

Tu boste našli pomen opozorilnih besed, uporabljenih v teh navodilih.

⚠ OPOZORILO
Upoštevajte ta navodila, da preprečite možne težke ali smrtno nevarne poškodbe.

POZOR
Upoštevajte ta navodila, da preprečite škodo na aparatu ali drugo materialno škodo.

Opomba: To vas opozarja na pomembne informacije.

1.2 Splošna navodila

- Skrbno preberite ta navodila.
- Navodila za uporabo in informacije o izdelku shranite za kasnejšo uporabo ali za novega lastnika.
- Če opazite poškodbo zaradi transporta, aparata ne priključite.

1.3 Namenska uporaba

Aparat uporabljajte samo:
- Za pripravo vročih napitkov.

- za pripravo hladno kuhanih napitkov;
- v zaprtih prostorih v gospodinjstvu in podobnih primerih uporabe, npr.: v kuhinjskem območju za zaposlene v podjetjih, pisarnah in drugih delovnih okoljih; v kmetijskih obratih; za stranke v hotelih, motelih in drugih običajnih bivanjskih okoljih; pri nočitvah z zajtrkom.
- do najvišje nadmorske višine 2000 m.

1.4 Omejitev kroga uporabnikov

Ta aparat lahko otroci, starejši od 8 let, ter osebe z zmanjšanimi fizičnimi, senzoričnimi ali duševnimi sposobnostmi ali osebe, ki ne razpolagajo z izkušnjami in/ali znanjem uporabljajo le, ko so pod nadzorom, ali če so bili poučeni o varni uporabi in so razumeli nevarnosti, ki izhajajo iz uporabe aparata.
Otroci se ne smejo igrati z aparatom.
Otroci ne smejo čistiti ali vzdrževati aparata, razen če so stari več kot 8 let in so pod nadzorom.
Otroci, mlajši od 8 let, naj se ne približujejo aparatu in priključnemu kablu.

1.5 Varnostna navodila

⚠ OPOZORILO – Nevarnost zadušitve!
Otroci se lahko zavijejo v embalažo ali pa si slednje potegnejo preko glave in se tako zadušijo.
- ▸ Poskrbite, da otroci ne bodo prišli v stik z embalažnim materialom.
- ▸ Ne dovolite otrokom, da se igrajo z embalažnim materialom.

Otroci lahko vdihnejo ali pogoltnejo majhne dele in se tako zadušijo.
- ▸ Poskrbite, da otroci ne bodo prišli v stik z majhnimi deli.
- ▸ Ne dovolite otrokom, da se igrajo z majhnimi deli.

⚠ OPOZORILO – Nevarnost električnega udara!
Nestrokovna vgradnja je nevarna.
- ▸ Pri priključitvi in uporabi aparata obvezno upoštevajte podatke na tipski ploščici.

- ▸ Aparat je dovoljeno priključiti na električno omrežje z izmeničnim tokom le preko ozemljene vtičnice, ki je instalirana v skladu s predpisi.
- ▸ Sistem ozemljitve hišne električne napeljave mora biti instaliran v skladu s predpisi.

Poškodovan aparat ali poškodovan omrežni priključni kabel je nevaren.

- ▸ Nikoli ne uporabljajte poškodovanega aparata.
- ▸ Nikoli ne uporabljajte aparata s počeno ali zlomljeno površino.
- ▸ Nikoli ne vlecite za priključni kabel, da izklučite aparat iz električnega omrežja. Vedno vlecite za vtič omrežnega priključnega kabla.
- ▸ Če je aparat ali omrežni priključni kabel v okvari, takoj izvlecite vtič omrežnega priključnega kabla iz vtičnice ali izklopite varovalko v omarici z varovalkami.
- ▸ Pokličite pooblaščeni servis. →*Stran 34*

Nestrokovna popravila so nevarna.

- ▸ Popravila aparata sme izvajati samo izšolano strokovno osebje.
- ▸ Za popravilo aparata je dovoljeno uporabljati samo originalne nadomestne dele.
- ▸ Če se omrežni priključni vodnik aparata poškoduje, ga mora zamenjati proizvajalec ali njegova servisna služba ali podobna kvalificirana oseba, da se izognete nevarnostim.

Vdirajoča vlaga lahko povzroči električni udar.

- ▸ Aparata ali omrežnega priključnega vodnika nikoli ne potopite v vodo.
- ▸ Na vtično povezavo aparata ne sme priti tekočina.
- ▸ Aparat uporabljajte samo v zaprtih prostorih.
- ▸ Aparata nikoli ne izpostavljajte visokim temperaturam in vlagi.
- ▸ Za čiščenje aparata ne uporabljajte parnega čistilnika ali visokotlačnega čistilnika.

⚠ OPOZORILO – Nevarnost požara!

Aparat se močno segreje.

- ▸ Poskrbite za zadostno zračenje aparata.
- ▸ Aparata nikoli ne uporabljajte v omari.

Uporaba podaljšanega električnega kabla in nedovoljenih adapterjev je nevarna.

- ▸ Ne uporabljajte podaljškov ali električnih razdelilnikov.

- Uporabljajte samo adapterje in omrežne priključne vode, ki jih je odobril proizvajalec.
- Če je omrežni priključni vod prekratek in daljši omrežni priključni vod ni na voljo, se obrnite na usposobljenega električarja, ki bo prilagodil hišno instalacijo.

⚠ OPOZORILO – Nevarnost opeklin!

Nekateri deli aparata se zelo segrejejo.

- Nikoli se ne dotikajte vročih delov aparata.
- Po uporabi počakajte, da se vroči deli aparata ohladijo, preden se jih dotaknete.

⚠ OPOZORILO – Nevarnost oparin!

Sveže pripravljeni napitki so zelo vroči.

- Po potrebi pustite, da se napitki ohladijo.
- Preprečite stik kože z iztekajočimi tekočinami in paro.

Nenameren daljinski zagon prek aplikacije Home Connect lahko privede do opeklin.

- Med pripravo napitkov ne segajte pod razdelilnik napitkov.
- Osebe, zlasti otroci, naj ne bodo v bližini aparata.

⚠ OPOZORILO – Nevarnost poškodb!

Nepravilna uporaba aparata lahko ogrozi uporabnika.

- Da se izognete poškodbam, aparat uporabljajte samo v namene, za katere je bil izdelan.

Ukleščenje prstov pri zapiranju vrat aparata.

- Pri zapiranju vrat aparata pazite na prste.

Mlin se vrti.

- Nikoli ne sezite v mlin.

⚠ OPOZORILO – Nevarnost: magnetizem!

Aparat vsebuje trajne magnete. Ti lahko vplivajo na elektronske vsadke, kot so srčni spodbujevalniki ali inzulinske črpalke.

- Osebe z elektronskimi vsadki morajo biti od aparata oddaljene vsaj 10 cm.
- Upoštevajte tudi minimalno razdaljo 10 cm od grelne enote.

⚠ OPOZORILO – Nevarnost ogroženosti zdravja!
Med postopkom filtriranja lahko pride do rahlega zvišanja ravni kalija, kar lahko vpliva na bolnike na dializi in bolnike z boleznijo ledvic.
- ▸ Če imate bolezen ledvic ali ste na posebni dieti za uravnavanje kalija, se pred uporabo posvetujte z zdravnikom.

Umazanija na aparatu lahko ogrozi vaše zdravje.
- ▸ Upoštevajte navodila za čiščenje za higieno aparata.

Voda iz krogotoka za toplo vodo lahko ogrozi vaše zdravje.
- ▸ Aparat uporabljajte izključno s svežo, hladno pitno vodo brez ogljikovega dioksida.

2 Varstvo okolja in varčevanje

2.1 Odlaganje embalaže novega aparata

Material embalaže je okolju prijazen in primeren za ponovno uporabo.
- ▸ Posamezne sestavne dele ločeno sortirajte v odpad.

2.2 Varčevanje z energijo

Če upoštevate te napotke, bo vaš aparat porabil manj električne energije.

Interval za samodejni izklop nastavite na najmanjšo vrednost.
- ✔ Če aparata ne uporabljate, se ta prej izklopi.
  → *"Osnovne nastavitve", Stran 23*

Priprave napitka ne prekinjajte.
- ✔ Segreta količina vode ali mleka se optimalno porabi.

Vodni kamen redno odstranjujte iz aparata.
- ✔ Obloge vodnega kamna povečajo porabo energije.

3 Namestitev in priključitev

3.1 Obseg dobave

Ko razpakirate vse dele, jih preverite, če so se ob transportu poškodovali. Preverite tudi popolnost obsega dobave.

Opomba: Glede na tip aparata je priložen različen pribor. Ta pribor je označen s črtkanim okvirjem.

→ *Sl.* **1**

A	Popolnoma avtomatski kavni aparat
B	Cev za mleko in sesalna cev
C	Navodila za uporabo
D	Posoda za mleko [1]
E	Termo lonček za kavo [1]
F	Tableta za odstranjevanje vodnega kamna [1]
G	Čistilna tableta [1]

[1] Odvisno od opreme aparata

H	Vodni filter [1]
I	Listič za preizkušanje trdote vode

3.2 Postavitev in priključitev stroja

POZOR
Nevarnost poškodb aparata. Aparat se lahko zaradi nepravilnega zagona poškoduje.
- Aparat uporabljajte le v prostorih, kjer se ne pojavlja zmrzal.
- Če je bil aparat transportiran ali skladiščen pod 0 °C, pred zagonom počakajte 3 ure pri sobni temperaturi.

1. Aparat postavite na ravno, vodotesno in trdno površino z zadostno nosilnostjo.
2. Aparat z vtičem priključite v vtičnico z zaščitnim kontaktom, vgrajeno v skladu s predpisi.
3. Po vsakem priklopu počakajte pribl. 5 sekund.

4 Spoznavanje

4.1 Aparat

Tukaj najdete pregled sestavnih delov svojega aparata.

Opomba: Glede na tip aparata so možna odstopanja v barvi in podrobnostih.

→ *Sl.* **2**

1	Osvetlitev skodelice [1]
2	Polja na dotik
3	Tipska tablica
4	Zaslon na dotik
5	Rezervoar za vodo
6	Ročaj rezervoarja za vodo
7	Grelec skodelic [1]
8	Rezervoar za kavna zrna
9	Vrtljivo stikalo za nastavitev stopnje mletja
10	Pokrov posode za kavna zrna
11	Hitra izbira napitka
12	Cev za mleko in sesalna cev
13	Grelna enota z vratci grelnega prostora
14	Pokrov razdelilnika napitkov
15	Razdelilnik napitkov
16	Odkapna posoda

4.2 Posoda za izmet

Tukaj najdete pregled sestavnih delov vaše posode za izmet.

→ *Sl.* **3**

1	Zaključni element posode za izmet
2	Posoda za kavno usedlino
3	Vstavek posode za izmet
4	Odkapna pločevina
5	Pokrov odcejalnega pladnja
6	Odkapna posoda

4.3 Upravljalno polje

Prek upravljalnega polja nastavite vse funkcije svojega aparata in dobite informacije o stanju delovanja.

[1] Odvisno od opreme aparata

Zaslon na dotik

Zaslon na dotik je tako prikazovalnik kot tudi upravljalni element.

Glavni meni

Priljubljeni	Izberite shranjene napitke z individualnimi nastavitvami.
Klasično	Izberite običajne napitke.
coffeeWorld	Izberite osnovne napitke, ki jih lahko razširite z aplikacijo Home Connect.
Napitki XL	Izberite napitke XL.
Nega in vzdrževanje	Odprite servisni program.
Nastavitve	Odprite nastavitve.

Namig: Več nastavitev za napitke najdete v osnovnih nastavitvah.

Prikaz

	Grelec skodelic je vklopljen.
	Aparat je povezan z Home Connect.

Opomba: Ko je aparat vklopljen, imate na voljo dodatne možnosti upravljanja z ustreznimi prikazi in sporočili, npr. nastavitve za napitke.

Polja na dotik

Tukaj najdete pregled simbolov polj na dotik in upravljalne elemente zaslona aparata.

	Vklopite ali izklopite aparat.
	Vrnite se nazaj v meni.
	▪ Zapustite nastavitve menija. ▪ Pomaknite se nazaj na začetni meni.
	Pripravite napitek za dve skodelici.
	Zaženite "Čiščenje sistema za mleko".
	Zaženite ali zaustavite postopek.
	Naslednji simboli niso vedno vidni:
	V meniju se pomaknite navzdol.
	V meniju se pomaknite navzgor.
	V meniju potrdite ali shranite.
	Dodajte med priljubljene.

5 Pribor

Uporabljajte originalni pribor. Ta je prilagojen vašemu aparatu.

Pribor	Trgovina
Termo kavna posoda	TCZ4001
Vodni filter	TCZ7003
Vodni filter, 3 kosi	TCZ7033
Čistilne tablete	TCZ8001A
Tablete za odstranjevanje apnenca	TCZ8002A
Komplet za nego	TCZ8004A

6 Pred prvo uporabo

Pripravite aparat na uporabo.

6.1 Priprava in čiščenje aparata

Očistite aparat in posamezne dele. Sledite navodilom na sliki na začetku teh navodil.

POZOR
Neprimerna zrna lahko zamašijo mlin.
- ▸ Uporabljajte izključno mešanico praženih kavnih zrn espresso ali mešanico za kavne avtomate.
- ▸ Ne uporabljajte kavnih zrn, ki so glazirana.
- ▸ Ne uporabljajte kavnih zrn, ki so karamelizirana.
- ▸ Ne uporabljajte kavnih zrn, katerim je dodan sladkor.
- ▸ Ne dodajajte mlete kave.

→ *Sl.* **4** - **23**

Opomba: Rezervoar za vodo dnevno polnite s svežo, hladno pitno vodo brez ogljikovega dioksida.

Namig: Da bi ohranili optimalno kakovost kavnih zrn, jih skladiščite na hladnem mestu in zaprte.
Kavna zrna lahko v posodi za kavna zrna hranite več dni brez izgube arome.

6.2 Določanje trdote vode

Pravilna nastavitev trdote vode je pomembna zato, da aparat pravočasno prikaže, kdaj morate odstraniti apnenec. Trdoto vode lahko ugotovite s priloženim testnim trakom ali se pozanimajte pri vodovodnem podjetju.

- ▸ Testni trak na kratko potopite v svežo vodo iz pipe ① in pustite, da se odcedi.
  → *"Pregled stopnje trdote vode", Stran 15*
  - ▸ Počakajte eno minuto ②.
  - ▸ Vrednost trdote vode razberite s testnega traku ③.

  → *Sl.* **5**

Opomba: Uporabite tudi testni listič z nameščeno napravo za mehčanje vode, saj ti ustvarjajo različne stopnje trdote vode.

Namigi
- ▪ Nastavitve lahko kadar koli spremenite.
  → *"Osnovne nastavitve", Stran 23*
- ▪ Če je trdota vode višja od 21 °dH (3,8 mmol/l), lahko posodo za vodo napolnite s predhodno filtrirano vodo, da zmanjšate nabiranje vodnega kamna v posodi za vodo.

6.3 Pregled stopnje trdote vode

V preglednici so prikazani razredi stopenj trdote vode.

Stopnja	Nastavitev obroča na filtru INTENZA	Nemška trdota v °dH	Skupna trdota v mmol/l
1	A	1 - 7	< 1,3
2	A	8 - 14	1,3 - 2,5
3	B	15 - 21	2,5 - 3,8
4 [1]	C	22 - 30	> 3,8

[1] Tovarniška nastavitev

6.4 Uporaba vodnega filtra

Z vodnim filtrom preprečite obloge vodnega kamna in zmanjšate umazanijo v vodi.

Opomba: Vsebnost apnenca v vodi vpliva na aromo in peno kave. Na spodnji strani vodnega filtra BRITA INTENZA je obroč za aromo. Za nastavitev optimalne stopnje arome glede na vašo vodo iz vodovoda zavrtite obroč za aromo.

- Za podrobnejša navodila za uporabo vodnega filtra odčitajte naslednjo kodo QR.
  → *Sl.* **7**

Vstavljanje vodnega filtra

POZOR
Morebitna okvara aparata zaradi vodnega kamna.
- Pravočasno zamenjajte vodni filter.
- Vodni filter zamenjajte najpozneje po 2 meseca.
- Upoštevajte sporočila na prikazovalniku.

1. Izberite "Nega in vzdrževanje".
2. Izberite "Filter INTENZA" in sledite navodilom na zaslonu.

Odstranjevanje ali zamenjava vodnega filtra

Aparat lahko obratuje tudi brez vodnega filtra.

1. Izberite "Nega in vzdrževanje".
2. Izberite "Filter INTENZA".
3. Izberite "Zamenjaj" ali "Odstrani" in sledite navodilom na zaslonu.
   → *Sl.* **8**
   → *Sl.* **9**

Opombe

- Izrabljen vodni filter zavrzite v skladu s krajevnimi predpisi.
- Nadomestne vodne filtre hranite v originalni embalaži na hladnem in suhem mestu.

Namigi

- Vodni filter menjujte tudi iz higienskih razlogov.
- Z uporabo vodnega filtra iz aparata ni treba tako pogosto čistiti vodnega kamna.
- Če uporabljate vodni filter, bodo kavni napitki boljšega okusa.
- Če aparata dlje časa niste uporabljali, npr. ko ste na dopustu, pred uporabo izperite vstavljeni vodni filter, in sicer tako, da pripravite skodelico vroče vode.
- Vodni filtri so na voljo v trgovini ali pri servisni službi.
  → *"Pribor", Stran 14*

6.5 Prva uporaba

Ko aparat priključite na električno omrežje, izvedite nastavitve za prvo uporabo aparata. Prva uporaba se pojavi samo pri prvem vklopu ali po ponastavitvi na tovarniške nastavitve.

1. Z ⏻ vklopite aparat.
2. Sledite navodilom na zaslonu.

✔ Prikazi na zaslonu vas vodijo skozi program.

Opombe

- Če želite zdaj nastaviti Home Connect, sledite navodilom v aplikaciji Home Connect.
  → *"Nastavitev Home Connect", Stran 21*
- Ko je izbrana možnost "Demonstracijski način", delujejo samo prikazi na zaslonu. Ne morete pripravljati napitkov ali izvajati programov.

6.6 Splošna navodila

Upoštevajte navodila, da boste lahko svoj aparat uporabljali optimalno.

Opombe

- Aparat je tovarniško nastavljen na standardne nastavitve za optimalno delovanje.
- Mlin je tovarniško nastavljen na optimalno delovanje. Če kava teče le po kapljicah ali je preredka ali nima dovolj pene, lahko pri delujočem mlinu prilagodite stopnjo mletja.
  → *"Nastavitev stopnje mletja", Stran 20*
- Med delovanjem se lahko na režah za prezračevanje in nad vratci prostora za kuhanje pojavijo vodne kapljice.
- Če aparata določen čas ne upravljate, se ta samodejno izklopi. Trajanje lahko spremenite v osnovnih nastavitvah. →*Stran 23*
- Iz aparata lahko izstopa para.

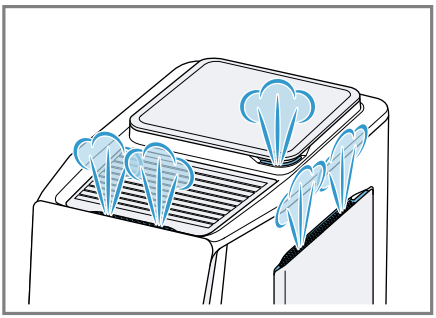

- Prvi napitek še nima polne arome, če:
  – aparat uporabljate prvič;
  – izvedete servisni program;
  – aparata dalj časa niste uporabljali.

  Napitka ne spijte.

Namig: Fino strukturo pene z aparatom dosežete šele, ko aparat začnete uporabljati in natočite nekaj skodelic.

7 Osnovno upravljanje

7.1 Vklopite ali izklopite aparat.

▸ Pritisnite ⏻.
Pri vklopu se na zaslonu prikaže logotip. Pri vklopu ali izklopu aparat izpira samodejno. Pri izklopu aparat uporabi paro za čiščenje in jo spusti v posodo za izmet. Če je aparat pri vklopu še topel ali pred izklopom ni bil pripravljen noben napitek, se aparat ne izpere.

7.2 Priprava napitka

Izvedite, kako si pripravite napitek po želji.

⚠ OPOZORILO
Nevarnost oparin!
Sveže pripravljeni napitki so zelo vroči.

▸ Po potrebi pustite, da se napitki ohladijo.
▸ Preprečite stik kože z iztekajočimi tekočinami in paro.

⚠ OPOZORILO
Nevarnost opeklin!
Razdelilnik napitkov in sesalna cev se zelo segrejeta.

▸ Nikoli se ne dotikajte vročega razdelilnika napitkov ali sesalne cevi.
▸ Pred dotikanjem počakajte, da se vroč razdelilnik napitkov in sesalna cev ohladita.

Opombe

- Pri nekaterih nastavitvah se napitek pripravi v več korakih. Počakajte, da se postopek v celoti zaključi.
- Če pripravljate napitek z mlekom, vedno priključite z mlekom napolnjeno posodo s cevjo za mleko in sesalno cevjo.

- Pri sestavljanju cevi za mleko in sesalne cevi pazite, da sesalno cev vedno vstavite na strani z obojko iz nerjavečega jekla. Tako lahko cev za mleko pritrdite na strani aparata.

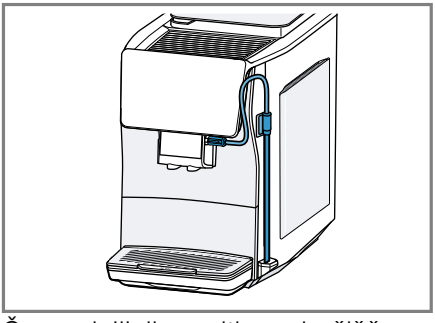

- Če razdelilnik napitkov ni očiščen, se lahko pri pripravi vroče vode zraven izceja tudi manjša količina mleka.

Priprava napitka

1. Pod iztočni sistem postavite segreto skodelico.
2. Izberite "Klasično", "coffeeWorld" ali "Napitki XL".
   Alternativno lahko izberete tudi napitek iz hitre izbire napitka.
3. Izberite napitek.

✔ Prikazovalnik prikazuje napitek in trenutne nastavitve.

4. Po potrebi spremenite nastavitve [1] za napitek.
   - ▸ Če želite spremeniti količino polnjenja, pritisnite .
   - ▸ Če želite jakost spremeniti, pritisnite .
   - ▸ Če želite spremeniti aromo, pritisnite .
   - ▸ Če želite spremeniti delež mleka, pritisnite .
   - ▸ Če želite spremeniti temperaturo napitka, pritisnite .
5. Za začetek priprave napitka pritisnite ▷.
   Če uporabljate kavna zrna, se ta pri vsakem kuhanju sveže zmeljejo.

✔ Napitek se pripravi in napolni v skodelico.

Opombe

- Pri pripravi napitka z mlekom pazite, da je cev za mleko s sesalno cevjo priključena na razdelilnik napitkov in je sesalna cev potopljena v mleko.
- Po pripravi napitka z mlekom se razdelilnik napitkov samodejno očisti s kratkim udarom pare.
- Če pribl. 30 sekund ne spremenite nobene nastavitve, aparat zapusti način nastavitve.
- Aparat samodejno shrani nastavitve.

Namigi

- Pred pripravo lahko skodelice segrejete z vročo vodo ali ogrevanjem skodelic [2].
- Za predčasno prekinitev trenutne priprave napitka pritisnite ▷.
- Če želite zaustaviti samo trenutni korak priprave, pritisnite "Preskoči".
- Namesto mleka lahko uporabite tudi rastlinske napitke, npr. iz soje.
- Kakovost mlečne pene je odvisna od vrste uporabljenega mleka ali rastlinskega napitka.
- Napitek lahko shranite pod "Priljubljeni" ali pa izberete že shranjen napitek.

7.3 quickCup

Pripravo napitkov iz hitre izbire napitka lahko zaženete tako, da za 2 se-

[1] Glede na napitek
[2] Odvisno od opreme aparata

kundi pritisnete napitek. To je mogoče tudi v stanu pripravljenosti aparata. V tem primeru se aparat vklopi, postopek izpiranja se preskoči in priprava napitka se takoj zažene.

7.4 Pripravljanje napitka za dve skodelici hkrati

Glede na izbran napitek lahko hkrati pripravljate napitek za dve skodelici.

Opomba: Če je aktivna funkcija "doubleShot", potem funkcija priprave napitka za dve skodelici hkrati ni mogoča.

1. Izberite želeni napitek.
2. Pritisnite ⧉.
✔ Na zaslonu se prikaže nastavitev »2x«.
3. Pod razdelilnik napitkov levo in desno postavite dve skodelici.
4. Pritisnite ▷.
Napitek se pripravi v toliko korakih: 2. Zrna se zmeljejo v 2 postopkih mletja.
✔ Napitek se pripravi in napolni v skodelici.
5. Počakajte, da se postopek zaključi.

7.5 Priprava "Napitki XL"

"Napitki XL" so napitki z večjimi količinami polnjenja. Če želite pod iztok postaviti zelo veliko posodo, lahko posodo za izmet dvignete na "XL flap" in svojo posodo postavite v vdolbino vstavka posode za izmet.

→ *Sl.* **24**

7.6 doubleShot [1]

Aparat zmelje kavo dvakrat.
Aparat znova zmelje in skuha kavna zrna za bolj poln okus in sproščanje aromatičnih snovi.

Dlje kot se kava kuha, več grenkobe in neželenih arom se sprosti. Grenkoba in neželene arome vplivajo okus in užitek ob pitju kave.

Opombe

- Funkciji "doubleShot" je odvisna od izbrane jakosti in velikosti napitka.
- Če je aktivna funkcija "doubleShot", potem funkcija priprave napitka za dve skodelici hkrati ni mogoča.

7.7 Slow Brew in Cold Brew

Slow Brew in Cold Brew sta napitka, ki se kuhata počasi ter iz vašega aparata pritečeta v pulzirajočem, prekinjenem toku. Ta vrsta priprave kave je na voljo v vroči in hladni različici. Priprava napitka traja več minut.

Opomba: Rezervoar za vodo pred pripravo napitka napolnite s svežo, hladno pitno vodo brez ogljikovega dioksida.

8 Priljubljene

8.1 Ustvarjanje priljubljenega programa

1. Izberite "Priljubljeni".
2. Pritisnite ⊞.
3. Izberite napitek iz "Klasično", "coffeeWorld" ali "Napitki XL".
4. Izvedite osebne nastavitve za napitke in jih potrdite z ✓.
5. Izberite želeno barvo za napitek.

8.2 Shranjevanje napitka iz izbire napitka

1. Izberite napitek iz "Klasično", "coffeeWorld" ali "Napitki XL".

[1] Glede na napitek

2. Izvedite osebne nastavitve za napitke.
3. Pritisnite ☆.
4. Izberite želeno barvo za napitek.

8.3 Brisanje priljubljenega programa

1. Izberite "Priljubljeni".
2. Izberite priljubljen program.
3. Pritisnite ☆.
4. Pritisnite "Brisanje".

8.4 Sprememba nastavitev za napitke

1. Izberite "Priljubljeni".
2. Izberite priljubljen program.
3. Izvedite osebne nastavitve za napitke.
   - ▸ Če želite shraniti nastavitve za napitke, pritisnite ✓.
   - ▸ Če želite zagnati pripravo napitka, ne da bi spremenili nastavitve za napitke, pritisnite ▷.

9 Mlin

Aparat je opremljen z nastavljivim mlinom, s katerim lahko individualno prilagajate stopnjo mletja kavnih zrn.

9.1 Nastavitev stopnje mletja

Ko se zrnje melje, nastavite želeno stopnjo mletja.

⚠ OPOZORILO
Nevarnost poškodb!
Mlin se vrti.
- ▸ Nikoli ne sezite v mlin.

POZOR
Nevarnost poškodb mlina. Nepravilna nastavitev stopnje mletja lahko poškoduje mlin.
- ▸ Stopnjo mletja nastavite le pri vključenem mlinu.
- ▸ Stopnjo mletja po stopnjah nastavite z vrtljivim izbirnim gumbom.

Stopnja mletja	Nastavitev
Fina stopnja mletja za svetlo pražena zrna	Vrtljivo izbirno stikalo zavrtite v nasprotni smeri urnega kazalca 
Groba stopnja mletja za temno pražena zrna	Vrtljivo izbirno stikalo zavrtite v smeri urnega kazalca 

Nastavitev stopnje mletja se pokaže šele po drugi skodelici.

Namig: Če kava teče le po kapljicah, nastavite stopnjo mletja na bolj grobo.
Če kava prehitro teče in je premalo kremasta, nastavite stopnjo mletja na bolj fino.

10 Otroško varovalo

Da bi zaščitili otroke pred opeklinami in oparinami, lahko aparat zaklenete.

10.1 Vklop otroškega varovala

Zahteva: Aparat je vklopljen.
- ▸ ⚿ pritisnite vsaj 3 sekunde.
- ✔ Varovalo za otroke je vklopljeno.

10.2 Izklop otroškega varovala

- ▸ ⚿ pritisnite vsaj 3 sekunde.
- ✔ Varovalo za otroke je izklopljeno.

11 Grelec skodelic [1]

Skodelice lahko segrejete z grelcem skodelic.

11.1 Aktiviranje in deaktiviranje grelca skodelic

⚠ OPOZORILO
Nevarnost opeklin!
Grelec skodelic se zelo segreje.
- ▸ Vročega grelca skodelic se nikoli ne dotikajte.
- ▸ Preden se grelca skodelic dotaknete, pustite, da se ohladi.

Namig: Za optimalno segrevanje skodelic, postavite skodelice z dnom na gretje skodelic.

- ▸ Grelec skodelic aktivirajte ali deaktivirajte v osnovnih nastavitvah.

12 Home Connect

Ta aparat je možno priklopiti na internetno omrežje. Svoj aparat povežite z mobilno končno napravo, da boste lahko upravljali funkcije prek aplikacije Home Connect, prilagajali osnovne nastavitve ali nadzorovali trenutno stanje delovanja.
Storitve Home Connect niso na voljo v vsaki državi. Razpoložljivost funkcije Home Connect je odvisna od razpoložljivosti storitev Home Connect v vaši državi. Informacije so vam na voljo na: *www.home-connect.com*.
Da bi lahko uporabljali Home Connect, najprej vzpostavite povezavo z domačim omrežjem WLAN (Wi-Fi [2]) in aplikacijo Home Connect.
Aplikacija Home Connect vas vodi skozi celotni postopek prijave. Sledite navodilom in upoštevajte napotke v aplikaciji Home Connect.

Opombe
- Upoštevajte varnostne napotke v teh navodilih za uporabo in zagotovite, da bodo upoštevani tudi, ko aparat upravljate prek aplikacije Home Connect.
  → *"Varnost", Stran 8*
- Upravljanje na aparatu ima vedno prednost. V tem času upravljanje prek aplikacije Home Connect ni mogoče.
- Ko je aparat povezan in v stanju pripravljenosti, porabi največ 2 W.

12.1 Nastavitev Home Connect

Zahteva: Aparat na mestu postavitve sprejema signal domačega omrežja WLAN (Wi-Fi).
1. Skenirajte naslednjo QR kodo.
   → *Sl.* **25**
   Prek kode QR lahko namestite aplikacijo Home Connect in povežete aparat.
2. Sledite navodilom v aplikaciji Home Connect.

Opomba: Funkcija Bluetooth je potrebna samo za postopek povezovanja. Po postopku se funkcija Bluetooth samodejno deaktivira.

12.2 Nastavitve Home Connect

Prilagodite Home Connect svojim potrebam.
Nastavitve Home Connect najdete v osnovnih nastavitvah aparata. Nastavitve, ki se prikažejo na prikazovalniku, so odvisne od tega, ali je Home Connect nastavljena in ali je aparat povezan z domačim omrežjem.

[1] Odvisno od opreme aparata
[2] Wi-Fi je zaščitena blagovna znamka združenja Wi-Fi Alliance.

Pregled nastavitev Home Connect

Tu boste našli pregled nastavitev Home Connect in omrežnih nastavitev.

Osnovna nastavitev	Izbira	Opis
Povezava WLAN	Vklop Izklopljeno	Brezžični modul v primeru daljše odsotnosti ali varčevanja z energijo izklopite **Opomba:** V povezanem načinu pripravljenosti aparat porablja najv. 2 W.
Posodobitev programske opreme	-	**Opomba:** Ta nastavitev je na voljo samo pri posodobitvi programske opreme.
Zagon na daljavo	Vklop Izklopljeno	Vklop in izklop vklopa na daljavo na aparatu **Opomba:** Če je vklop na daljavo deaktiviran, je prek aplikacije Home Connect mogoč samo izklop, ne pa tudi vklop aparata.
Dodaj mobilno napravo	-	Povežite aparat z aplikacijo Home Connect ali dodatnimi računi
Brisanje omrežnih nastavitev	-	**Opomba:** Upravljanje preko aplikacije "Home Connect" ni možno brez omrežne povezave.
Informacije o omrežju	-	Prikažejo se informacije o omrežju in aparatu

12.3 Upravljanje aparata z aplikacijo Home Connect

Z aplikacijo Home Connect lahko aparat nastavljate in vklopite na daljavo.

⚠ OPOZORILO
Nevarnost oparin!
Nenameren daljinski zagon prek aplikacije Home Connect lahko privede do opeklin.
- ▸ Med pripravo napitkov ne segajte pod razdelilnik napitkov.
- ▸ Osebe, zlasti otroci, naj ne bodo v bližini aparata.

Zahteve
- Aparat je priključen na električno omrežje.
- Aparat je povezan z domačim omrežjem in z aplikacijo Home Connect.
- ▸ Da boste lahko gospodinjski aparat zagnali prek aplikacije Home Connect, aktivirajte tudi daljinski zagon.
  Ko je aparat povezan z Home Connect, sveti ᯤ na upravljalnem polju. Od tega trenutka je aparat nastavljen na daljinsko upravljanje in nastavitve gospodinjskega aparata lahko spreminjate prek aplikacije Home Connect.

12.4 Posodobitev programske opreme

S to funkcijo lahko posodobite programsko opremo aparata, npr. za optimiziranje, odpravljanje napak ali varnostno pomembne posodobitve.

Pogoji

- Ste registriran uporabnik Home Connect.
- Na mobilni napravi je nameščena aplikacija Home Connect.
- Aparat je povezan s strežnikom Home Connect.

Aplikacija Home Connect vas obvešča o razpoložljivih posodobitvah programske opreme.
Trenutno različico programske opreme lahko najdete v aplikaciji Home Connect pod informacijami o aparatu.
Po uspešnem prenosu lahko prek aplikacije Home Connect zaženete namestitev, če se nahajate v domačem omrežju WLAN (WiFi). Po uspešni namestitvi vas aplikacija Home Connect o tem obvesti.

Opombe

- Posodobitev programske opreme poteka v dveh korakih.
  - Prvi korak je prenos.
  - Drugi korak je namestitev na vaš aparat.
- Med prenosom lahko aparat še naprej uporabljate. Odvisno od osebnih nastavitev v aplikaciji Home Connect lahko prenos programske opreme poteka tudi samodejno.
- Namestitev traja nekaj minut. Med namestitvijo aparata ne morete uporabljati.
- V primeru varnostne posodobitve priporočamo, da namestitev opravite čimprej.

12.5 Varstvo podatkov

Upoštevajte navodila za varstvo podatkov.

Ko se vaš aparat prvič poveže z domačim omrežjem, priključenim na internet, aparat posreduje strežniku Home Connect naslednje kategorije podatkov (prva registracija):

- Jasna oznaka aparata (ki jo predstavljajo kode aparata in naslov MAC vgrajenega komunikacijskega modula Wi-Fi).
- Varnostni certifikat komunikacijskega modula Wi-Fi (za informacijsko-tehnično zaščito povezave).
- Trenutna različica programske opreme in strojne opreme vašega hišnega aparata.
- Stanje morebitne predhodne ponastavitve na tovarniške nastavitve.

S to prvo registracijo pripravite aparat za uporabo funkcij Home Connect in jo morate opraviti šele takrat, ko želite prvič uporabiti funkcije Home Connect.

Opomba: Upoštevajte, da se lahko funkcije Home Connect uporabljajo le v povezavi z aplikacijo Home Connect. Informacije o varstvu podatkov lahko odprete v aplikaciji Home Connect.

13 Osnovne nastavitve

Osnovne nastavitve aparata lahko prilagodite svojim potrebam in vklopite dodatne funkcije.

13.1 Sprememba osnovnih nastavitev

- ▸ Spremenite želene osnovne nastavitve.
- ✔ Aparat samodejno shrani osnovne nastavitve.

13.2 Pregled osnovnih nastavitev

Tukaj najdete pregled osnovnih nastavitev.

Osnovna nastavitev	Izbira	Uporaba
Nastavitve za napitke	Temp. kuhanja	Nastavitev "Temp. kuhanja" v stopnjah
	Zaporedje za mleko	Nastavitev zaporedja za mleko in kavo
	Latte Macchiato, pavza	Nastavitev dolžine premora med mlekom in kavo
	Ponastavitev parametrov napitka	Ponastavitev nastavitev za napitke
Nastavitve aparata	Grelec skodelic [1]	Vklop ali izklop grelca skodelic
	Osvetlitev zaslona	Nastavitev svetlosti v stopnjah
	Zvoki	▪ Vklop in izklop tonov ▪ Nastavitev glasnosti
	Samodejni izklop	Nastavitev trajanja, po katerem se aparat preklopi v stanje pripravljenosti **Opomba:** Podaljšano trajanje samodejnega izklopa lahko privede do povečane porabe energije.
	Trdota vode	Nastavitev trdote vode
	Jezik	Nastavitev jezika
	Tovarniške nastavitve	Aparat ponastavite na tovarniške nastavitve
Osebne nastavitve	Začetna kategorija	Določitev menija za prikaz na zaslonu po vklopu
	Razvrščanje najljubših	Določitev vrstnega reda priljubljenih
Home Connect	Informacije o Home Connect	→ *"Nastavitev Home Connect", Stran 21*
Informacije o aparatu	Števec pijač	Prikaže se število pripravljenih napitkov
	Informacije o čiščenju	Prikaže se čas do naslednje zamenjave vodnega filtra ali zagona servisnega programa

[1] Odvisno od opreme aparata

Osnovna nastavitev	Izbira	Uporaba
	Informacije o različici	Prikažejo se informacije o omrežju in aparatu
Način obratovanja		Preklapljanje med standardnim načinom in demonstracijskim načinom

14 Čiščenje in nega

14.1 Primernost za pomivanje v pomivalnem stroju

Tukaj je seznam komponent, ki jih lahko čistite v pomivalnem stroju.

POZOR

Nekatere komponente so občutljive na temperaturo in se lahko pri čiščenju v pomivalnem stroju poškodujejo.

- ▸ Upoštevajte navodila za uporabo pomivalnega stroja.
- ▸ V pomivalnem stroju pomivajte samo za to primerne komponente.
- ▸ Uporabljajte samo programe, ki komponent ne segrejejo na več kot 60 °C.

Primerno za pomivalni stroj:



- Razdelilnik napitkov
- Posoda za izmet
- Vstavek posode za izmet
- Posoda za kavno usedlino
- Pokrov posode za izmet
- Odkapna pločevina
- Cev za mleko in sesalna cev

Ni primerno za pomivalni stroj:



- Pokrov razdelilnika napitkov
- Pokrov posode za kavna zrna
- Grelna enota in vratca grelnega prostora
- Rezervoar za vodo z ročajem rezervoarja za vodo
- Zaključni element posode za izmet

14.2 Čistila

Uporabljajte samo primerna čistila.

POZOR

Neustrezna čistilna sredstva lahko poškodujejo površine aparata.

- ▸ Ne uporabljajte agresivnih ali abrazivnih čistil.
- ▸ Ne uporabljajte čistilnih sredstev, ki vsebujejo alkohol ali špirit.
- ▸ Ne uporabljajte trdih čistilnih blazinic ali gobic.

Neprimerna čistilna sredstva in sredstva za odstranjevanje vodnega kamna lahko poškodujejo aparat.

- ▸ Za odstranjevanje vodnega kamna nikoli ne uporabljajte citronske kisline, kisa ali sredstev na osnovi kisa.
- ▸ Ne uporabljajte sredstva za odstranjevanje vodnega kamna s fosforjevo kislino.
- ▸ Uporabljajte samo tablete za odstranjevanje vodnega kamna in ta-

blete za čiščenje, ki so bile razvite za ta aparat.
→ *"Pribor", Stran 14*

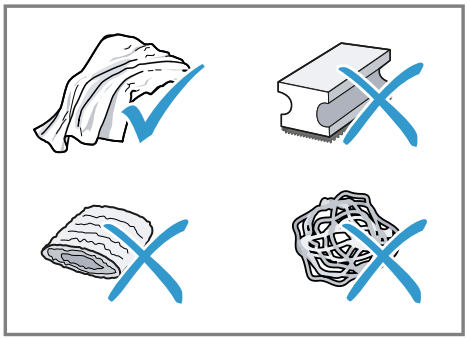

Namigi
- Nove gobice za čiščenje temeljito sperite, da razmastite morebitne navzoče soli. Sol lahko povzroči rjo na površinah iz nerjavečega jekla.
- Takoj odstranite ostanke vodnega kamna, kave, mleka, čistil in sredstev za odstranjevanje vodnega kamna, da preprečite nastajanje korozije.

14.3 Čiščenje aparata

⚠ OPOZORILO
Nevarnost električnega udara!
Vdirajoča vlaga lahko povzroči električni udar.
- ▸ Aparata ali omrežnega priključnega vodnika nikoli ne potopite v vodo.
- ▸ Na vtično povezavo aparata ne sme priti tekočina.
- ▸ Za čiščenje aparata ne uporabljajte parnega čistilnika ali visokotlačnega čistilnika.

⚠ OPOZORILO
Nevarnost opeklin!
Nekateri deli aparata se zelo segrejejo.
- ▸ Nikoli se ne dotikajte vročih delov aparata.
- ▸ Po uporabi počakajte, da se vroči deli aparata ohladijo, preden se jih dotaknete.

POZOR
Nekatere komponente so občutljive na temperaturo in se lahko pri čiščenju v pomivalnem stroju poškodujejo.
- ▸ Upoštevajte navodila za uporabo pomivalnega stroja.
- ▸ V pomivalnem stroju pomivajte samo za to primerne komponente.
- ▸ Uporabljajte samo programe, ki komponent ne segrejejo na več kot 60 °C.

1. Ohišje, visokosvetleče površine in upravljalno polje očistite s krpo iz mikrovlaken.
2. Iztočni sistem po pripravi napitka očistite z mehko, mokro krpo.
3. Rezervoar za vodo izperite s čisto svežo vodo.
4. Če aparat dalj časa ni bil uporabljan, npr. med počitnicami, očistite celoten aparat, vključno z gibljivimi deli, npr. grelno enoto ali rezervoar za vodo.

Opomba: Aparat samodejno izpira, če ga vklopite v hladnem stanju ali izklopite po pripravi kave. Aparat se tako očisti sam.

14.4 Čiščenje posode za izmet in posode za kavni ostanek

Odkapno posodo in posodo za kavno usedlino vsak dan izpraznite in očistite, da preprečite obloge. Sledite

navodilom na sliki na začetku teh navodil.

→ *Sl.* **20** - **23**

14.5 Čiščenje grelne enote

Poleg samodejnega postopka izpiranja tedensko odstranjujte in očistite enoto za kuhanje. Sledite navodilom na sliki na začetku teh navodil.

⚠ **OPOZORILO**
Nevarnost opeklin!
Nekateri deli aparata se zelo segrejejo.
- ▸ Nikoli se ne dotikajte vročih delov aparata.
- ▸ Po uporabi počakajte, da se vroči deli aparata ohladijo, preden se jih dotaknete.

POZOR
Nestrokovno čiščenje lahko poškoduje grelno enoto.
- ▸ Ne uporabljajte sredstva za pomivanje.
- ▸ Ne uporabljajte čistilnih sredstev, ki vsebujejo kis ali kisline.
- ▸ Ne čistite v pomivalnem stroju.

→ *Sl.* **26** - **32**

Opomba: Vratca grelnega prostora se lahko zaprejo samo, če je grelna enota pravilno vstavljena.

14.6 Servisni programi

Za vstavljanje ali odstranjevanje vodnega filtra ali za temeljito čiščenje aparata uporabite servisni program. Če je potrebno izvesti servisni program, bo aparat to sporočil, npr. ko je treba izvesti čiščenje.

POZOR
Nepravilno ali nepravočasno čiščenje in odstranjevanje vodnega kamna lahko poškoduje aparat.
- ▸ Takoj izvedite postopek odstranjevanja vodnega kamna v skladu z navodili.

Opombe
- Na zaslonu je prikazan potek postopka.
- Če je aparat zaklenjen, ga lahko znova upravljate šele po izvedenem postopku odstranjevanja vodnega kamna.

Namigi
- Poleg samodejnega postopka izpiranja tedensko odstranjujte in očistite enoto za kuhanje.
- Da bi se tableta za odstranjevanje vodnega kamna bolje in hitreje raztopila, za servisne programe uporabite mlačno vodo.

Uporaba servisnih programov

- ▸ Izberite "Nega in vzdrževanje".
- ✔ Prikazi na zaslonu vas vodijo skozi program.

Opomba: Če se prikaže prikaz na zaslonu "Odstranite pokrov prostora za oparjanje, vstavite tableto za čiščenje v grelno enoto in namestite pokrov prostora za oparjanje.", vstavite čistilno tableto v grelno enoto in sledite navodilom na zaslonu.

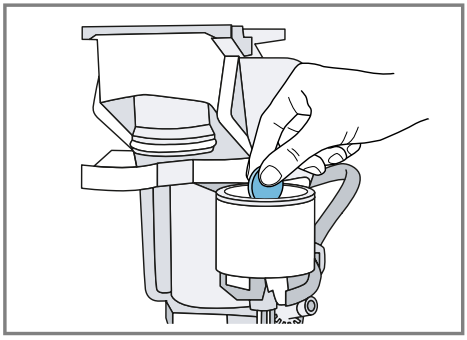

Pregled servisnih programov

Tu boste našli pregled servisnih programov.

⚠ OPOZORILO

Nevarnost opeklin!

Razdelilnik napitkov in sesalna cev se zelo segrejeta.

- ▸ Nikoli se ne dotikajte vročega razdelilnika napitkov ali sesalne cevi.
- ▸ Pred dotikanjem počakajte, da se vroč razdelilnik napitkov in sesalna cev ohladita.

Opombe

- Na začetnem zaslonu se prikažejo preostali postopki priprave napitkov do izvajanja programa in trajanje.
- Če je izvajanje servisnega programa prekinjeno, npr. zaradi izpada toka, aparat samodejno izvede servisni program "Posebno spiranje". Nato je aparat znova pripravljen za uporabo.

	Filter INTENZA	Vodni filter vstavite, zamenjate ali odstranite
	Čiščenje sistema za mleko	Sistem za pripravo mleka se samodejno očisti.
	Calc'n Clean	▪ Združite čiščenje in odstranjevanje vodnega kamna ▪ Z vodov odstranite ostanke vodnega kamna in kave
	Čiščenje	Z vodov odstranite ostanke kave
	Odstr. vodnega kamna	Z vodov odstranite ostanke vodnega kamna
	Čiščenje grelne enote	Na zaslonu se prikažejo koraki za optimalno čiščenje enote za oparjenje
	Čiščenje iztočne enote	Na zaslonu se prikažejo koraki za optimalno čiščenje iztočne enote.
	Praznjenje preostale vode	Za zaščito aparata med prevozom ali shranjevanjem izpraznite vode

Namigi

- Ko zaženete program "Odstr. vodnega kamna" ali "Calc'n Clean", postavite posodo s kapaciteto najmanj 1 l.

- Če uporabljate vodni filter, se časovni interval za izvajanje servisnega programa podaljša.
- Postopka "Odstr. vodnega kamna" in "Čiščenje" lahko združite s servisnim programom "Calc'n Clean".

15 Odpravljanje motenj

Manjše motnje na aparatu lahko odpravite sami. Preverite informacije za odpravljanje motenj, preden se obrnete na pooblaščeni servis. Tako se izognete nepotrebnim stroškom.

Namig: Aparat trajno povežite z aplikacijo Home Connect, da boste samodejno prejemali posodobitve programske opreme. Tako bodo napake odpravljene, izvedene bodo izboljšave delovanja in dodane nove funkcije.

⚠ OPOZORILO
Nevarnost električnega udara!
Nestrokovna popravila so nevarna.
- ▸ Popravila aparata sme izvajati samo izšolano strokovno osebje.
- ▸ Za popravilo aparata je dovoljeno uporabljati samo originalne nadomestne dele.
- ▸ Če se omrežni priključni vodnik aparata poškoduje, ga mora zamenjati proizvajalec ali njegova servisna služba ali podobna kvalificirana oseba, da se izognete nevarnostim.

Napaka	Vzrok in odprava napak
Aparat se ne odziva več.	V aparatu je prišlo do motnje. **1.** Izvlecite omrežni vtič in počakajte 60 sekund. **2.** Vstavite omrežni vtič.
Home Connect ne deluje pravilno.	Možni so različni vzroki. ▸ Pomaknite se na *www.home-connect.com*.
Aparat izdaja samo vodo, brez kave.	Prazne posode za kavna zrna aparat ne prepozna. ▸ Napolnite s kavnimi zrni.
	Kavni kanal na grelni enoti je blokiran. ▸ Očistite grelno enoto.
	Kavna zrna so preveč oljnata in ne padejo v mlin. ▸ Rahlo potrkajte po posodi za kavna zrna. ▸ Zamenjajte vrsto kave. ▸ Ne uporabljajte oljnatih zrn. ▸ Očistite prazno posodo za kavna zrna z vlažno krpo.
	Grelne enote ni mogoče pravilno vstaviti. **1.** Preverite, ali je grelna enota vstavljena pravilno in varno zaklenjena. **2.** Potisnite rdeč ročaj levo navzgor. **3.** Vstavite vratca grelnega prostora.

Napaka	Vzrok in odprava napak
Aparat ne izdaja mlečne pene.	Razdelilnik napitkov je umazan. ▸ Uporabite servisni program "Čiščenje iztočne enote". ▸ Razdelilnik napitkov očistite ročno ali v pomivalnem stroju.
	Cevi za mleko se ne potopi v mleko. ▸ Uporabite več mleka. ▸ Preverite, ali se cev za mleko potopi v mleko.
	V aparatu je veliko vodnega kamna. ▸ Iz aparata odstranite vodni kamen.
Razdelilnik napitkov ne sesa mleka.	Razdelilnik napitkov ni pravilno sestavljen. ▸ Razdelilnik napitkov pravilno sestavite.
	Cevi za mleko se ne potopi v mleko. ▸ Uporabite več mleka. ▸ Preverite, ali se cev za mleko potopi v mleko.
Mlečna pena je premrzla.	Mleko je premrzlo. ▸ Uporabite mlačno mleko.
Hladno kuhan napitek ni dovolj hladen.	Voda v rezervoarju za vodo je topla. **1.** Rezervoar za vodo dnevno polnite s svežo, hladno pitno vodo brez ogljikovega dioksida. **2.** Če želite napitek še bolj ohladiti, lahko dodate ledene kocke.
Aparat ne izda vroče vode.	Razdelilnik napitkov je umazan. ▸ Razdelilnik napitkov očistite ročno ali v pomivalnem stroju.
Aparat ne izda napitka.	V vodnem filtru je zrak. **1.** Vodni filter z navzgor usmerjeno odprtino potopite v vodo tako dolgo, da nehajo nastajati zračni mehurčki. **2.** Ponovno vstavite filter. ▸ Vodni filter naravnost in čvrsto pritisnite v priključek rezervoarja.
	Ostanki sredstva za odstranjevanje vodnega kamna zamašijo rezervoar za vodo. **1.** Odstranite rezervoar za vodo. **2.** Posodo za vodo temeljito očistite. **3.** Sprostite plovec in poskrbite, da je ponovno gibljiv.
Na notranjem dnu aparata je voda.	Posodo za izmet ste odstranili prehitro. ▸ Odkapno posodo odstranite šele nekaj sekund po zadnjem pripravljenem napitku.

Napaka	Vzrok in odprava napak
Grelne enote ni mogoče sneti.	Zaklepa ni mogoče sprostiti, grelna enota se je zataknila. ▸ Izklopite aparat in ga po pribl. 3 minutah znova vklopite.
Mlin se ne zažene.	Aparat je prevroč. **1.** Aparat s stikalom izključite iz omrežja. **2.** Počakajte 1 ura, da se aparat ohladi.
Mlinček ne melje zrn, čeprav je posoda za kavna zrna napolnjena.	Kavna zrna so preveč oljnata in ne padejo v mlin. ▸ Rahlo potrkajte po posodi za kavna zrna. ▸ Zamenjajte vrsto kave. ▸ Ne uporabljajte oljnatih zrn. ▸ Očistite prazno posodo za kavna zrna z vlažno krpo.
Kakovost kave in spenjenega mleka močno niha.	V aparatu se je nabral vodni kamen. ▸ Iz aparata odstranite vodni kamen.
Kakovost spenjenega mleka niha.	Kakovost mlečne pene je odvisna od vrste uporabljenega mleka ali rastlinskega napitka. ▸ Optimizirajte rezultat z izbiro mleka ali rastlinskega vrste napitka.
Kava ne teče ali teče samo po kapljicah. Nastavljena količina polnjenja se ne doseže.	Stopna mletja je nastavljena na preveč fino. ▸ Nastavite bolj grobo stopnjo mletja. → *"Nastavitev stopnje mletja", Stran 20*
	V aparatu je veliko vodnega kamna. ▸ Iz aparata odstranite vodni kamen.
	V vodnem filtru je zrak. **1.** Vodni filter z navzgor usmerjeno odprtino potopite v vodo tako dolgo, da nehajo nastajati zračni mehurčki. **2.** Ponovno vstavite filter.
	Aparat je umazan. ▸ Očistite grelno enoto. ▸ Iz aparata odstranite vodni kamen in ga očistite.
Na kavi se ne naredi pena.	Vrsta kave ni optimalna. ▸ Uporabite vrsto kave z večjim deležem zrn tipa Robusta. ▸ Uporabite temneje praženo kavo.
	Kavna zrna niso več sveže pražena. ▸ Uporabite sveža kavna zrna.
	Stopnja mletja ni prilagojena kavnim zrnom. ▸ Nastavite bolj fino stopnjo mletja. → *"Nastavitev stopnje mletja", Stran 20*

Napaka	Vzrok in odprava napak
Kava je prekisla.	Stopna mletja je nastavljena na preveč grobo. ▸ Nastavite bolj fino stopnjo mletja. → *"Nastavitev stopnje mletja", Stran 20*
	Vrsta kave ni optimalna. ▸ Uporabite vrsto kave z večjim deležem zrn tipa Robusta. ▸ Uporabite temneje praženo kavo.
Kava je pregrenka.	Stopna mletja je nastavljena na preveč fino. ▸ Nastavite bolj grobo stopnjo mletja. → *"Nastavitev stopnje mletja", Stran 20*
	Vrsta kave ni optimalna. ▸ Zamenjajte vrsto kave.
Kava ima okus po zažganem.	Stopna mletja je nastavljena na preveč fino. ▸ Nastavite bolj grobo stopnjo mletja. → *"Nastavitev stopnje mletja", Stran 20*
	Vrsta kave ni optimalna. ▸ Zamenjajte vrsto kave.
	Temperatura kuhanja je previsoka. ▸ Nastavite nižjo temperaturo kuhanja.
Kavna usedlina ni kompaktna in je premokra.	Stopnja mletja ni ustrezno nastavljena. ▸ Nastavite bolj grobo ali bolj fino stopnjo mletja. → *"Nastavitev stopnje mletja", Stran 20*
	Kavna zrna so preveč oljnata. ▸ Uporabite drugo vrsto kavnih zrn.
Prikaže se prikaz na zaslonu "Vstavite enoto za kuhanje.".	Vratca grelnega prostora niso pravilno vstavljena. **1.** Preverite, ali je grelna enota vstavljena pravilno in varno zaklenjena. **2.** Potisnite rdeč ročaj levo navzgor. **3.** Vstavite vratca grelnega prostora.
Prikaz na zaslonu "Napolnite rezervoar za vodo." sveti kljub polnemu rezervoarju za vodo.	Rezervoar za vodo ni pravilno vstavljen. ▸ Pravilno vstavite rezervoar za vodo.
	V posodi za vodo je gazirana voda. ▸ Rezervoar za vodo polnite s svežo, hladno pitno vodo brez ogljikovega dioksida.
	Plovec v rezervoarju za vodo se je zataknil. **1.** Odstranite rezervoar za vodo. **2.** Posodo za vodo temeljito očistite. **3.** Sprostite plovec in poskrbite, da je ponovno gibljiv.
	Nov vodni filter ni bil splaknjen v skladu z navodili. **1.** Splaknite vodni filter v skladu z navodili. **2.** Začnite z uporabo vodnega filtra.

Napaka	Vzrok in odprava napak
Prikaz na zaslonu "Napolnite rezervoar za vodo." sveti kljub polnemu rezervoarju za vodo.	V vodnem filtru je zrak. **1.** Vodni filter z navzgor usmerjeno odprtino potopite v vodo tako dolgo, da nehajo nastajati zračni mehurčki. **2.** Ponovno vstavite filter.
	Vodni filter je star. ▸ Vstavite nov vodni filter.
	Obloge vodnega kamna v rezervoarju za vodo zamašijo sistem. **1.** Posodo za vodo temeljito očistite. **2.** Vklopite program za odstranjevanje vodnega kamna.
Prikaže se prikaz na zaslonu "Očistite grelno enoto in po potrebi rezervoar za vodo.".	Grelna enota je umazana. ▸ Očistite grelno enoto.
	Mehanizem grelne enote je težko pomičen. ▸ Očistite grelno enoto.
Prikaže se prikaz na zaslonu "Overvoltage or undervoltage".	Prisotne so težave z električnim napajanjem. ▸ Aparat vedno uporabljajte le pri 220–240 V ~.
Prikaže se prikaz na zaslonu za ponoven zagon aparata.	V aparatu je prišlo do motnje. **1.** Izvlecite omrežni vtič in počakajte 60 sekund. **2.** Vstavite omrežni vtič.
Prikaz na zaslonu "Izvedite program Calc'n Clean!" se prikaže zelo pogosto.	Zmehčana voda še vsebuje majhne količine vodnega kamna. **1.** Vstavite nov vodni filter. **2.** Ustrezno nastavite trdoto vode.
	Uporabljeno napačno ali premalo sredstva za odstranjevanje vodnega kamna. ▸ Za odstranjevanje vodnega kamna uporabljajte izključno temu namenjene tablete.

16 Transport, skladiščenje in odstranjevanje

16.1 Aktivirajte "Praznjenje preostale vode"

Zaščitite svoj aparat pred zmrzaljo med transportom in skladiščenjem.

POZOR
Ostanki tekočin v aparatu lahko pri transportu ali med skladiščenjem poškodujejo aparat.

▸ Pred transportom ali skladiščenjem izpraznite sistem napeljav.

1. Izberite "Nega in vzdrževanje".
2. Izvedite program "Praznjenje preostale vode".
3. Aparat izključite iz električnega omrežja.

16.2 Odstranitev starega aparata v odpad

Okolju prijazna odstranitev v odpad omogoča ponovno uporabo dragocenih surovin.

1. Izvlecite vtič iz omrežnega priključnega vodnika.
2. Prerežite omreži priključni vodnik.
3. Aparat odstranite na okolju prijazen način.
   Informacije o aktualnih možnostih odstranitve v odpad dobite pri strokovnem prodajalcu kot tudi na občinski ali mestni upravi.



Ta naprava je označena v skladu z evropsko smernico o odpadni električni in elektronski opremi (waste electrical and electronic equipment - WEEE). V okviru smernice sta določena prevzem in recikliranje starih naprav, ki veljata v celotni Evropski uniji.

17 Servisna služba

Pri naši službi za podporo strankam lahko dobite originalne nadomestne dele, ki so pomembni za delovanje in jih je mogoče skladiščiti, do 10 let od dne, ko je aparat dan na trg.
Za več informacij se obrnite na našo službo za podporo strankam.

Opomba: Poseg storitvenega servisa za stranke je v okviru garancijskih pogojev proizvajalca brezplačen.

Podrobne informacije o garancijskem roku in garancijskih pogojih v vaši državi lahko pridobite prek kode QR na priloženem dokumentu s kontaktnimi podatki za servis in z garancijskimi pogoji, pri naši službi za podporo strankam, pri prodajalcu ali na naši spletni strani.
Kontaktne podatke službe za podporo strankam lahko pridobite prek kode QR na priloženem dokumentu s kontaktnimi podatki za servis in z garancijskimi pogoji ali na naši spletni strani.
Informacije v skladu z uredbo (EU) 2023/826 lahko najdete na spletu pod *www.bosch-home.com* na strani izdelka in na servisni strani vašega aparata pri navodilih za uporabo in dodatnih dokumentih.

17.1 Številka izdelka (E-Nr.), proizvodna številka (FD) in števna številka (Z-Nr.)

Ko pokličete službo za podporo strankam, potrebujete številko proizvoda (E-Nr.) in proizvodno številko (FD) in števno številko (Z-Nr.), ki jih najdete na tipski tablici aparata.
Da boste svoje podatke o aparatu in telefonsko številko servisne službe hitro našli, si jih zapišite.

18 Tehnični podatki

Napetost	220–240 V ~
Frekvenca	50 / 60 Hz
Priključna vrednost	1500 W
Največja moč statične črpalke	15 bar
Največja kapaciteta rezervoarja za vodo (brez filtra)	1,8 l
Največja kapaciteta posode za kavna zrna	275 g
Dolžina napajalnega kabla	100 cm
Višina aparata	382 mm

Širina aparata	284 mm
Globina aparata	469 mm
Teža, prazen	8-9 kg
Vrsta enote za mletje	Keramika

18.1 Informacije o brezplačni programski opremi in opremi Open Source

Ta izdelek vsebuje programsko opremo, ki so jo imetniki avtorskih pravic licencirali kot brezplačno programsko opremo ali programsko opremo Open Source.
Ustrezne informacije o licenci so shranjene na aparatu. Dostop do ustreznih informacij o licenci je možen tudi prek aplikacije Home Connect: „Profil -> Pravni napotki -> Informacije o licenci“. [1] Informacije o licenci lahko prenesete tudi s spletne strani blagovne znamke. (Na spletni strani iščite svoj model aparata in druge dokumente.) Alternativno lahko ustrezne informacije pridobite prek ossrequest@bshg.com ali BSH Hausgeräte GmbH, Carl-Wery-Str. 34, D-81739 München.
Na zahtevo vam bodo posredovali zadevno izvorno kodo.
Svojo zahtevo pošljite na ossrequest@bshg.com ali BSH Hausgeräte GmbH, Carl-Wery-Str. 34, D-81739 München.
Zadeva: „OSSREQUEST“
Zaračunani vam bodo stroški za obdelavo vaše zahteve. Ta ponudba velja tri leta od datuma nakupa oz. vsaj v časovnem obdobju, v katerem nudimo podporo in nadomestne dele za ustrezni aparat.

19 Izjava o skladnosti

S tem podjetje BSH Hausgeräte GmbH izjavlja, da je aparat s funkcijo Home Connect skladen s temeljnimi zahtevami in ostalimi zadevnimi določili direktive 2014/53/EU.
Podrobno izjavo o skladnosti RED najdete na spletnem naslovu *www.bosch-home.com* na strani vašega aparata med dodatnimi dokumenti.

CE

Pas 2,4 GHz (2400–2483,5 MHz): maks. 100 mW
Pas 5 GHz (5150–5350 MHz + 5470–5725 MHz): maks. 150 mW

	BE	BG	CZ	DK	DE	EE	IE	EL	ES
	FR	HR	IT	CY	LI	LV	LT	LU	HU
	MT	NL	AT	PL	PT	RO	SI	SK	FI
	SE	NO	CH	TR	IS	UK (NI)			
WLAN 5 GHz (Wi-Fi): samo za uporabo v zaprtih prostorih.									

[1] Odvisno od opreme aparata

AL	BA	MD	ME	MK	RS	UK	UA
WLAN 5 GHz (Wi-Fi): samo za uporabo v zaprtih prostorih.							

Dodatne informacije i objašnjenja možete pronaći na internetu. Skenirajte QR kôd na naslovnoj stranici.



Sadržaj

1 Sigurnost 38
1.1 Definicija signalnih riječi 38
1.2 Opće napomene 38
1.3 Namjenska uporaba 38
1.4 Ograničenje kruga korisnika ... 39
1.5 Sigurnosne napomene 39

2 Zaštita okoliša i ušteda 42
2.1 Zbrinjavanje ambalaže u otpad 42
2.2 Ušteda energije 42

3 Postavljanje i priključivanje 42
3.1 Sadržaj paketa 42
3.2 Postavljanje i priključivanje uređaja 43

4 Upoznavanje 43
4.1 Uređaj 43
4.2 Posuda za kapanje 43
4.3 Upravljačka ploča 44

5 Pribor 44

6 Prije prve uporabe 44
6.1 Priprema i čišćenje uređaja 45
6.2 Određivanje tvrdoće vode 45
6.3 Pregled stupnjeva tvrdoće vode 45
6.4 Korištenje filtra za vodu 46
6.5 Prvo puštanje u rad 46
6.6 Opće napomene 46

7 Osnovno rukovanje 47
7.1 Uključite ili isključite uređaj. 47
7.2 Priprava napitaka 47
7.3 quickCup 49
7.4 Priprava dvije šalice istodobno 49
7.5 Priprema napitka "XL napitci" 49
7.6 doubleShot [1] 49
7.7 Slow Brew i Cold Brew 49

8 Favoriti 49
8.1 Postavljanje favorita 49
8.2 Spremanje napitka iz odabira napitaka 50
8.3 Brisanje favorita 50
8.4 Promjena postavki uređaja 50

9 Stroj za mljevenje 50
9.1 Namještanje stupnja mljevenja 50

10 Zaštita za djecu 50
10.1 Aktiviranje zaštite za djecu 50
10.2 Deaktiviranje zaštite za djecu 51

11 Grijanje šalica [2] 51
11.1 Aktiviranje i deaktiviranje grijanja šalica 51

12 Home Connect 51
12.1 Namještanje aplikacije Home Connect 51
12.2 Postavke funkcije Home Connect 52
12.3 Upravljanje uređajem putem aplikacije Home Connect 52
12.4 Ažuriranje softvera 53
12.5 Zaštita podataka 53

13 Osnovne postavke 54
13.1 Promjena osnovnih postavki 54
13.2 Pregled osnovnih postavki 54

[1] Ovisno o napitku
[2] Ovisno o opremi uređaja

14 Čišćenje i održavanje 55
14.1 Mogućnost pranja u perilici posuđa 55
14.2 Sredstva za čišćenje 55
14.3 Čišćenje uređaja 56
14.4 Čišćenje posude za kapanje i spremnika za talog 57
14.5 Čišćenje jedinice za kuhanje 57
14.6 Servisni programi 57
15 Uklanjanje smetnji 59
16 Transport, skladištenje i zbrinjavanje 64
16.1 Aktiviranje opcije "Pražnjenje zaostale vode" 64
16.2 Zbrinjavanje starih uređaja u otpad 64
17 Servisna služba 64
17.1 Proizvodni broj (E-Nr.), tvornički broj (FD) i redni broj (Z-Nr.) 64
18 Tehnički podaci 65
18.1 Informacije o besplatnom softveru i softveru otvorenog koda 65
19 Izjava o sukladnosti 66

⚠ 1 Sigurnost

Pridržavajte se sljedećih sigurnosnih napomena.

1.1 Definicija signalnih riječi

Ovdje ćete naći značenje signalnih riječi upotrijebljenih u ovim uputama.

⚠ UPOZORENJE
Pridržavajte se ovih napomena radi izbjegavanja mogućih teških ili smrtnih ozljeda.

POZOR
Pridržavajte se ovih napomena radi izbjegavanja oštećenja na uređaju ili drugih materijalnih šteta.

Napomena: Ovo ukazuje na važne informacije.

1.2 Opće napomene

- Pažljivo pročitajte ove upute.
- Sačuvajte upute i informacije o proizvodu za kasniju uporabu ili za sljedećeg vlasnika.
- Uređaj ne priključujte ako je došlo do oštećenja pri transportu.

1.3 Namjenska uporaba

Uređaj upotrebljavajte samo:
- za pripremu toplih napitaka

- za pripremu hladnih napitaka.
- U zatvorenim prostorijama u kućanstvu i sličnim situacijama primjene, naprimjer: u kuhinjskom području za zaposlenike u trgovinama, uredima i drugim radnim okruženjima; u poljoprivrednim objektima; u hotelima, motelima i drugim uobičajenim stambenim okruženjima, u ugostiteljskim objektima s noćenjem i doručkom.
- do visine od 2000 m iznad nadmorske visine

1.4 Ograničenje kruga korisnika

Djeca starija od 8 godina i osobe sa smanjenim fizičkim, osjetilnim ili mentalnim sposobnostima ili nedostatkom iskustva i/ili znanja smiju se koristiti ovim uređajem samo pod nadzorom ili ako su upućene u sigurno rukovanje uređajem te razumiju opasnosti koje mogu nastati uslijed korištenja uređajem.
Djeca se ne smiju igrati uređajem.
Djeca ne smiju čistiti uređaj i obavljati korisničko održavanje uređaja osim ako imaju 8 ili više godina i ako su pod nadzorom.
Djecu mlađu od 8 godina držite na sigurnoj udaljenosti od uređaja i priključnog voda.

1.5 Sigurnosne napomene

⚠ UPOZORENJE – Opasnost od gušenja!
Djeca mogu navući ambalažni materijal preko glave ili se njime zamotati te se na taj način ugušiti.
- ▸ Ambalažni materijal držite podalje od djece.
- ▸ Djeci nikada ne dopuštajte igranje s ambalažnim materijalom.

Djeca mogu udahnuti ili progutati sitne dijelove i na taj se način ugušiti.
- ▸ Sitne dijelove držite podalje od djece.
- ▸ Ne dopustite djeci igranje sa sitnim dijelovima.

⚠ UPOZORENJE – Opasnost od strujnog udara!
Nestručno postavljanje je opasno.
- ▸ Uređaj priključite i koristite samo prema podacima navedenim na označnoj pločici.
- ▸ Uređaj priključite samo preko propisno instalirane utičnice s uzemljenjem na strujnu mrežu s izmjeničnom strujom.

- ▸ Sustav zaštitnih vodiča kućne električne instalacije mora biti propisno instaliran.

Oštećeni uređaj ili oštećeni mrežni priključni vod predstavljaju izvor opasnosti.

- ▸ Nikad nemojte upotrebljavati oštećen uređaj.
- ▸ Nikada ne pokrećite uređaj s napuklom ili polomljenom površinom.
- ▸ Nikada ne povlačite za mrežni priključni vod kako biste isključili uređaj iz električne mreže. Uvijek Izvucite mrežni utikač iz mrežnog priključnog voda.
- ▸ Ako je uređaj ili mrežni priključni vod oštećen, odmah izvucite mrežni utikač iz mrežnog priključnog voda ili isključite osigurač u ormariću s osiguračima.
- ▸ Nazovite servisnu službu. →*Stranica 64*

Nestručni popravci su opasni.

- ▸ Popravke na uređaju smije vršiti samo obučeno stručno osoblje.
- ▸ Za popravak uređaja smiju se upotrebljavati samo originalni rezervni dijelovi.
- ▸ Ako je mrežni priključni vod ovog uređaja oštećen, kako bi se izbjegle opasnosti, može ga zamijeniti jedino proizvođač ili njegova servisna služba ili slična kvalificirana osoba.

Prodrla vlaga može uzrokovati strujni udar.

- ▸ Nikada ne potapajte uređaj ili mrežni priključni vod u vodu.
- ▸ Nikakva tekućina ne smije dospjeti na utični spoj uređaja.
- ▸ Uređaj upotrebljavajte samo u zatvorenim prostorima.
- ▸ Uređaj nikada ne izlažite vrućini ili vlazi.
- ▸ Za čišćenje uređaja ne upotrebljavajte parni ili visokotlačni čistač.

⚠ UPOZORENJE – Opasnost od požara!

Uređaj postaje vruć.

- ▸ Uređaj treba primjereno ventilirati.
- ▸ Uređaj nikad nemojte koristiti u ormaru.

Uporaba produžnog mrežnog priključnog voda i nedopuštenih adaptera predstavlja izvor opasnosti.

- ▸ Nemojte upotrebljavati produžne kabele ili višestruke utičnice.
- ▸ Upotrebljavajte samo adaptere i mrežne priključne vodove koje je odobrio proizvođač.

- Ako je mrežni priključni vod prekratak i duži mrežni priključni vod nije raspoloživ, obratite se električaru i zatražite da prilagodi kućne instalacije.

⚠ UPOZORENJE – Opasnost od opeklina!

Pojedini dijelovi uređaja postaju vrlo vrući.

- Nikad nemojte dodirivati vruće dijelove uređaja.
- Nakon uporabe pustite da se vrući dijelovi uređaja prije dodirivanja ohlade.

⚠ UPOZORENJE – Opasnost od opekotina!

Svježe pripravljeni napitci iznimno su vrući.

- Po potrebi, ostavite napitke da se ohlade.
- Izbjegavajte dodir kože s iscurjelim tekućinama i isparavanjima.

Daljinsko pokretanje bez nadzora putem aplikacije Home Connect može prouzročiti opekline kod drugih osoba.

- Tijekom pripreme pića ne postavljajte ruku ispod dispenzera napitaka.
- Udaljite druge osobe, osobito djecu, od uređaja.

⚠ UPOZORENJE – Opasnost od ozljede!

Nepravilna uporaba uređaja može ugroziti korisnika.

- Kako biste izbjegli ozljede, uređaj upotrebljavajte samo u skladu s namjenom.

Priklještenje prstiju prilikom zatvaranja vrata uređaja.

- Pripazite na prste prilikom zatvaranja vrata uređaja.

Stroj za mljevenje se okreće.

- Nikad ne posežite rukama u stroj za mljevenje.

⚠ UPOZORENJE – Opasnost: Magnetizam!

Uređaj sadrži trajne magnete. Oni mogu utjecati na elektroničke implantate, npr. elektrostimulatore srca ili inzulinske pumpe.

- Osobe s elektroničkim implantatima moraju se držati na minimalnoj udaljenosti od 10 cm od uređaja i izvađenog spremnika za vodu.
- Također održavajte minimalnu udaljenost od 10 cm do jedinice za kuhanje.

⚠ UPOZORENJE – Opasnost od zdravstveno štetnog djelovanja!

Tijekom postupka filtriranja može doći do blagog povećanja razine kalija, što može utjecati na pacijente na dijalizi i osobe s bolestima bubrega.

- ▸ Ako imate bolest bubrega ili ste na posebnoj dijeti s kalijem, posavjetujte se s liječnikom prije upotrebe.

Onečišćenja uređaja mogu ugroziti zdravlje.

- ▸ Iz higijenskih razloga pridržavajte se uputa za čišćenje uređaja.

Voda iz kruga tople vode može predstavljati opasnost po zdravlje.

- ▸ Uređaj koristite samo sa svježom, hladnom, negaziranom pitkom vodom.

2 Zaštita okoliša i ušteda

2.1 Zbrinjavanje ambalaže u otpad

Ambalažni materijali su ekološki neškodljivi i mogu se reciklirati.

- ▸ Pojedinačne sastavne dijelove zbrinite na otpad odvojene po vrstama.

2.2 Ušteda energije

Ako slijedite sljedeće upute, vaš će uređaj trošiti manje energije.

Interval za automatsko isključivanje namjestite na najmanju vrijednost.

- ✔ Ako se uređaj ne upotrebljava, isključit će se ranije.
  → *"Osnovne postavke", Stranica 54*

Nemojte prijevremeno prekidati istjecanje napitka.

- ✔ Zagrijana količina vode ili mlijeka optimalno se koristi.

Redovito uklanjajte kamenac iz uređaja.

- ✔ Naslage kamenca povećavaju potrošnju energije.

3 Postavljanje i priključivanje

3.1 Sadržaj paketa

Nakon raspakiravanja provjerite sve dijelove imaju li oštećenja nastala u transportu te je li isporuka potpuna.

Napomena: Ovisno o vrsti uređaja, priložen je različit pribor. Taj pribor označen je isprekidanim okvirom.

→ *Sl.* **1**

A	Potpuno automatizirani aparat za kavu
B	Cjevčica za mlijeko i usisna cijev
C	Upute za uporabu
D	Posuda za mlijeko [1]
E	Termos šalica za kavu [1]
F	Tableta za uklanjanje kamenca [1]

[1] Ovisno o opremi uređaja

G	Tableta za čišćenje [1]
H	Filtar za vodu [1]
I	Traka za provjeru tvrdoće vode

3.2 Postavljanje i priključivanje uređaja

POZOR
Opasnost od oštećivanja uređaja.
Zbog nestručnog puštanja u rad može doći do oštećenja uređaja.

- Koristite uređaj samo u prostorijama koje se ne zamrzavaju.
- Ako se uređaj transportirao ili skladištio pri temperaturama ispod 0 °C, pričekajte da 3 sata postigne sobnu temperaturu prije puštanja u rad.

1. Uređaj stavite na ravnu, dovoljno nosivu, vodootpornu površinu.
2. Uređaj s mrežnim utikačem priključite na propisno instaliranu utičnicu sa zaštitnim kontaktom.
3. Nakon svakog priključivanja pričekajte oko 5 sekundi.

4 Upoznavanje

4.1 Uređaj

Ovdje ćete naći pregled sastavnih dijelova svog uređaja.

Napomena: Ovisno o tipu uređaja moguća su odstupanja u bojama i pojedinostima.

→ *Sl.* **2**

1	Osvjetljenje šalica [1]
2	Dodirna polja
3	Označna pločica
4	Dodirni zaslon
5	Spremnik za vodu
6	Ručka posude za vodu
7	Grijanje šalica [1]
8	Spremnik za kavu u zrnu
9	Okretni birač za namještanje finoće mljevenja
10	Poklopac spremnika za kavu u zrnu
11	Brzi odabir napitaka
12	Cjevčica za mlijeko i usisna cijev
13	Jedinica za kuhanje s vratima komore za kuhanje
14	Poklopac dispenzera napitaka
15	Dispenzer napitaka
16	Posuda za kapanje

4.2 Posuda za kapanje

Ovdje možete pronaći pregled komponenti vaše posude za kapanje.

→ *Sl.* **3**

1	Poklopac posude za kapanje
2	Spremnik za talog
3	Umetnite posudu za kapanje
4	Plitica za kapanje
5	Pokrov plitice za skupljanje prolivene tekućine
6	Posuda za kapanje

[1] Ovisno o opremi uređaja

4.3 Upravljačka ploča

Putem upravljačke ploče namještate sve funkcije svog uređaja i dobivate informacije o radnom stanju.

Dodirni zaslon

Dodirni zaslon je istodobno zaslon i upravljački element.

Glavni izbornik

Favoriti	Odaberite spremljene napitke s osobnim postavkama.
Klasični	Odaberite standardne napitke.
coffeeWorld	Odaberite osnovne napitke koji se mogu proširiti u kombinaciji s aplikacijom Home Connect.
XL napitci	Odaberite XL napitke.
Njega i održavanje	Otvorite servisni program.
Postavke	Otvorite postavke.

Savjet: Više postavki uređaja možete pronaći u osnovnim postavkama.

Indikator

	Grijač šalica je uključen.
	Uređaj je povezan s Home Connect.

Napomena: Kad je uređaj uključen, možete upravljati odgovarajućim prikazima i porukama, npr. postavkama napitka.

Dodirna polja

Ovdje ćete naći pregled simbola na dodirnim poljima i upravljačkih elemenata na zaslonu uređaja.

	Uključite ili isključite uređaj.
	Vratite se na izbornik.
	▪ Izađite iz postavki izbornika. ▪ Vratite se u početni izbornik.
	Priprava dvije šalice.
	Pokrenite "Čišćenje sustava za mlijeko".
	Pokrenite ili zaustavite postupak.
	Sljedeći simboli ne vide se uvijek:
	Pomaknite se u izborniku prema dolje.
	Pomaknite se u izborniku prema gore.
	Potvrdite ili spremite u izborniku.
	Dodavanje favorita.

5 Pribor

Upotrebljavajte samo originalni pribor. Usklađen je s vašim uređajem.

Dodatna oprema	Trgovina
Termos posuda za kavu	TCZ4001
Filtar za vodu	TCZ7003
Filtar za vodu, pakiranje od 3 komada	TCZ7033
Tablete za čišćenje	TCZ8001A
Tablete za uklanjanje kamenca	TCZ8002A
Komplet za održavanje	TCZ8004A

6 Prije prve uporabe

Pripremite uređaj za uporabu.

6.1 Priprema i čišćenje uređaja

Očistite uređaj i pojedinačne dijelove. Pratite upute na slikama koje se nalaze na početku ovih uputa.

POZOR

Neprikladna zrna mogu začepiti stroj za mljevenje.

- ▸ Upotrebljavajte isključivo čiste mješavine prženog zrna za uređaje za espresso ili potpuno automatizirane uređaje.
- ▸ Nemojte upotrebljavati glazirana zrna kave.
- ▸ Nemojte upotrebljavati karamelizirana zrna kave.
- ▸ Nemojte upotrebljavati zrna kave tretirana dodacima koji sadrže šećer.
- ▸ Nemojte stavljati mljevenu kavu.

→ *Sl.* **4** - **23**

Napomena: Svakodnevno punite spremnik za vodu svježom, hladnom, negaziranom pitkom vodom.

Savjet: Kako biste zadržali optimalnu kvalitetu, zrna kave skladištite u zatvorenoj posudi na hladnom mjestu. Zrna kave možete držati više dana u spremniku za zrna, a da pritom ne izgube aromu.

6.2 Određivanje tvrdoće vode

Ispravna postavka tvrdoće vode važna je kako bi aparat pravodobno pokazao kada je potrebno ukloniti kamenac. Tvrdoću vode možete utvrditi pomoću priložene test trakice ili saznati od nadležne vodoopskrbne službe.

- ▸ Kratko uronite test trakicu u svježu vodu iz vodovoda ① i pustite da se iskapa.
  → *"Pregled stupnjeva tvrdoće vode", Stranica 45*
  - ▸ Pričekajte minutu ②.
  - ▸ Očitajte vrijednost tvrdoće vode na test trakici ③.

  → *Sl.* **5**

Napomena: Upotrijebite testnu traku i kad je instaliran uređaj za omekšavanje jer generiraju različite tvrdoće vode.

Savjeti

- Postavke možete u svakom trenutku promijeniti.
  → *"Osnovne postavke", Stranica 54*
- Ako je tvrdoća vode veća od 21 °dH (3,8 mmol/l), spremnik za vodu možete napuniti prethodno filtriranom vodom radi smanjenja naslaga kamenca u spremniku.

6.3 Pregled stupnjeva tvrdoće vode

U tablici se prikazuje dodjela stupnja stupnjevima tvrdoće vode.

Stupanj	Postavke prstena na filtru INTENZA	Njemački stupanj tvrdoće u °dH	Ukupna tvrdoća u mmol/l
1	A	1 - 7	< 1,3
2	A	8 - 14	1,3 - 2,5
3	B	15 - 21	2,5 - 3,8
4 [1]	C	22 - 30	> 3,8

[1] Tvornička postavka

6.4 Korištenje filtra za vodu

S pomoću filtra za vodu sprječavate nakupljanje kamenca i smanjujete onečišćenja u vodi.

Napomena: Udio kamenca u vodi utječe na aromu i pjenu kave. Na dnu filtra za vodu BRITA INTENZA nalazi se aromatski prsten. Za postavljanje optimalne razine arome za vodu iz vodovoda, okrenite aromatski prsten.

- ▸ Za detaljnije upute za upotrebu filtra za vodu skenirajte sljedeći QR kôd.
  → *Sl.* **7**

Umetanje filtra za vodu

POZOR

Moguće oštećenje uređaja uzrokovano kamencem.

- ▸ Pravodobno zamijenite filtar za vodu.
- ▸ Zamijenite filtar za vodu najkasnije nakon 2 mjeseca.
- ▸ Obratite pažnju na poruke na zaslonu.

1. Odaberite "Njega i održavanje".
2. Odaberite "Filtar INTENZA" i slijedite upute na zaslonu.

Zamjena ili uklanjanje filtra za vodu

Uređaj može raditi i bez filtra za vodu.

1. Odaberite "Njega i održavanje".
2. Odaberite "Filtar INTENZA".
3. Odaberite "Zamijeni" ili "Ukloni" i slijedite upute na zaslonu.
   → *Sl.* **8**
   → *Sl.* **9**

Napomene

- Iskorišteni filtar za vodu zbrinite u skladu s lokalnim propisima.
- Zamjenske filtre za vodu uvijek čuvajte zatvorene u originalnoj ambalaži na hladnom i suhom mjestu.

Savjeti

- Filtar za vodu trebate zamijeniti i iz higijenskih razloga.
- Ako koristite filtar za vodu, ne trebate tako često uklanjati kamenac s uređaja.
- Ako koristite filtar za vodu, napitci će biti ukusniji.
- Prije uporabe isperite umetnuti filtar za vodu tako da pripravite jednu šalicu vruće vode ako uređaj niste upotrebljavali dulje vrijeme, npr. ako ste bili na godišnjem odmoru.
- Filtar za vodu možete nabaviti u trgovini ili putem servisne službe.
  → *"Pribor", Stranica 44*

6.5 Prvo puštanje u rad

Nakon priključivanja struje namjestite postavke za prvo puštanje u rad. Opcija za puštanje u rad prikazat će se prilikom prvog uključivanja ili nakon vraćanja na tvorničke postavke.

1. Uključite uređaj pritiskom na ⏻.
2. Slijedite upute na zaslonu.

✔ Zaslon vodi kroz program.

Napomene

- Ako želite sad namjestiti Home Connect, slijedite upute u aplikaciji Home Connect.
  → *"Namještanje aplikacije Home Connect", Stranica 21*
- Ako je odabrana opcija "Demonstracijski način rada", funkcioniraju samo prikazi na zaslonu. Ne možete preuzeti napitak ili provesti program.

6.6 Opće napomene

Pridržavajte se uputa za optimalnu upotrebu uređaja.

Napomene

- Uređaj je tvornički programiran s optimalnim zadanim postavkama.

- Stroj za mljevenje tvornički je namješten za optimalan rad. Ako kava izlazi samo u kapljicama ili je previše rijetka i nema dovoljno kreme, možete prilagoditi stupanj mljevenja dok stroj za mljevenje radi.
  → *"Namještanje stupnja mljevenja", Stranica 50*
- Tijekom rada, kapljice vode mogu se stvoriti na ventilacijskim otvorima i iznad vrata komore za kuhanje.
- Ako uređaj ne koristite određeno vrijeme, on će se automatski isključiti. Trajanje možete promijeniti u osnovnim postavkama.
  →*Stranica 54*
- Iz uređaja može iz tehničkih razloga izlaziti para.

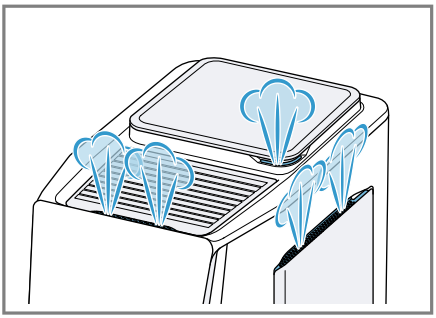

- Prvi napitak još neće imati punu aromu ako:
  – Uređaj upotrebljavate prvi put.
  – Proveli ste servisni program.
  – Dulje vrijeme niste upotrebljavali uređaj.

  Ne pijete napitak.

Savjet: Trajnu kremu glatke teksture možete postići nakon što napravite nekoliko šalice kave u uređaju.

7 Osnovno rukovanje

7.1 Uključite ili isključite uređaj.

▸ Pritisnite ⏻.
Prilikom uključivanja na zaslonu se prikazuje logotip. Prilikom uključivanja i isključivanja uređaj provodi automatsko ispiranje. Prilikom isključivanja uređaj se čisti ispuštajući kapljice u posudu za kapanje. Ako je uređaj prilikom uključivanja još topao ili ako prije isključivanja nije napravljen napitak, uređaj ne provodi ispiranje.

7.2 Priprava napitaka

Saznajte kako pripremiti napitak po svom izboru.

⚠ UPOZORENJE
Opasnost od opekotina!
Svježe pripravljeni napitci iznimno su vrući.
▸ Po potrebi, ostavite napitke da se ohlade.
▸ Izbjegavajte dodir kože s iscurjelim tekućinama i isparavanjima.

⚠ UPOZORENJE
Opasnost od opeklina!
Dispenzer napitaka i usisna cijev se jako zagrijavaju.
▸ Nikada nemojte dodirivati dispenzer napitaka ili usisnu cijev.
▸ Vrući dispenzer napitaka i usisnu cijev ostavite da se ohlade prije nego što ih dodirnete.

Napomene
- Kod nekih postavki napitak se priprema u nekoliko koraka. Pričekajte dok se postupak u cijelosti ne završi.
- Ako pripravljate napitak s mlijekom, uvijek priključite posudu na-

punjenu mlijekom s cjevčicom za mlijeko i usisnom cijevi.

- Prilikom sastavljanja crijeva za mlijeko i usisne cijevi, pazite da usisnu cijev uvijek umetnete sa strane s plaštom od nehrđajućeg čelika. Ovako možete pričvrstiti crijevo za mlijeko na bočnu stranu uređaja.

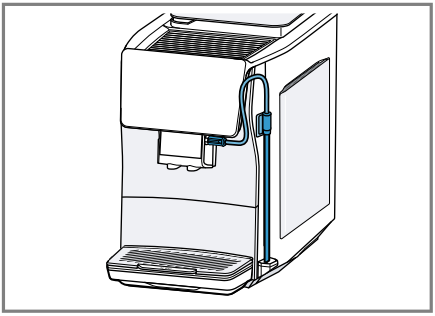

- Ako dispenzer napitaka nije očišćen, može doći do istjecanja malih količina mlijeka prilikom uvlačenja vruće vode.

Priprema napitka

1. Postavite unaprijed zagrijanu šalicu ispod ispusnog otvora.
2. Odaberite "Klasični", "coffeeWorld" ili "XL napitci".
   Napitak također možete odabrati iz brzog odabira napitaka.
3. Odaberite napitak.

✔ Na zaslonu se prikazuju napitak i trenutačne postavke.

4. Po potrebi promijenite postavke [1] napitka.
   - ▸ Za promjenu količine punjenja pritisnite .
   - ▸ Za promjenu jačine pritisnite .
   - ▸ Pritisnite kako biste promijenili aromu.
   - ▸ Za promjenu udjela mlijeka pritisnite .
   - ▸ Za promjenu temperature napitka pritisnite .
5. Pritisnite ▷ da biste pokrenuli pripremanje napitka.
   Zrna kave melju svježe se melju za svaki postupak kuhanja.

✔ Napitak se priprema i nakon toga ispušta u šalicu.

Napomene

- Tijekom pripreme napitka s mlijekom vodite računa o tome da cjevčica za mlijeko s usisnom cijevi bude priključena na dispenzer napitaka i da je usisna cijev uronjena u mlijeko.
- Nakon pripreme napitka s mlijekom dispenzer napitaka automatski se čisti kratkim udarom pare.
- Ako ne promijenite nijednu postavku oko 30 sekundi, uređaj izlazi iz načina za namještanje.
- Uređaj automatski sprema postavke.

Savjeti

- Možete zagrijati šalice vrućom vodom ili grijačem šalica [2] prije pripreme.
- Ako trenutačno uvlačenje želite privremeno zaustaviti, pritisnite ▷.
- Ako želite zaustaviti samo trenutačni korak uvlačenja, pritisnite "Preskoči".
- Umjesto mlijeka možete upotrebljavati i biljne napitke, npr. od soje.
- Kvaliteta pjene od mlijeka ovisi o vrsti upotrijebljenog mlijeka ili biljnog napitka.
- Možete spremiti napitak u funkciji "Favoriti" ili odabrati napitak koji je već spremljen.

[1] Ovisno o napitku
[2] Ovisno o opremi uređaja

7.3 quickCup

Pripremu napitka iz brzog odabira napitaka možete pokrenuti ako na napitak pritisnete u trajanju od 2 sekunde. To je moguće već u stanju pripravnosti uređaja. U tom slučaju uređaj se uključuje, postupak ispiranja se preskače i odmah počinje priprema napitka.

7.4 Priprava dvije šalice istodobno

Ovisno o napitku, možete istodobno pripremiti 2 šalice.

Napomena: Ako je aktivna funkcija "doubleShot", nije moguća priprava dvije šalice istodobno.

1. Odaberite željeni napitak.
2. Pritisnite ⧉.
✔ Na zaslonu se prikazuje postavka „2x".
3. Postavite dvije šalice slijeva i zdesna ispod dispenzera napitaka.
4. Pritisnite ▷.
   Napitak se priprema u koracima (njih 2). Zrna se melju u ciklusima mljevenja (njih 2).
✔ Napitak se kuha i ispušta u šalice.
5. Pričekajte dok se postupak ne završi.

7.5 Priprema napitka "XL napitci"

"XL napitci" napitci su napitci s velikim volumenima punjenja. Za postavljanje vrlo velike posude ispod otvora za istjecanje, možete podići posudu za kapanje na dijelu "XL flap" i staviti je u udubljenje umetka posude za kapanje ispod.

→ *Sl.* **24**

7.6 doubleShot [1]

Uređaj dvaput melje kavu.
Kako bi se oslobodile samo ukusne i cjelovite arome, uređaj iznova melje i kuha zrna kave.
Što se kava više kuha, u njoj se otpušta više gorke tvari i neželjenih aroma. Gorke tvari i neželjene arome utječu na ukus i korisnost kave.

Napomene

- Funkcija "doubleShot" ovisi o odabranoj jačini i veličini napitka.
- Ako je aktivna funkcija "doubleShot", nije moguća priprava dvije šalice istodobno.

7.7 Slow Brew i Cold Brew

Slow Brew i Cold Brew sporo su priprema pića koja vaš uređaj ispušta u pulsirajućem, nekontinuiranom protoku pića. Ovakav način pripreme kave dostupan je u toploj i hladnoj varijanti. Priprava napitka traje nekoliko minuta.

Napomena: Prije priprave napitka napunite spremnik za vodu svježom, hladnom, negaziranom pitkom vodom.

8 Favoriti

8.1 Postavljanje favorita

1. Odaberite "Favoriti".
2. Pritisnite ⊞.
3. Odaberite napitak iz "Klasični", "coffeeWorld" ili "XL napitci".
4. Unesite osobne postavke napitaka i to potvrdite s ✓.
5. Odaberite željenu boju za napitak.

[1] Ovisno o napitku

8.2 Spremanje napitka iz odabira napitaka

1. Odaberite napitak iz "Klasični", "coffeeWorld" ili "XL napitci".
2. Unesite osobne postavke napitaka.
3. Pritisnite ☆.
4. Odaberite željenu boju za napitak.

8.3 Brisanje favorita

1. Odaberite "Favoriti".
2. Odaberite favorit.
3. Pritisnite ☆.
4. Pritisnite "Izbriši".

8.4 Promjena postavki uređaja

1. Odaberite "Favoriti".
2. Odaberite favorit.
3. Unesite osobne postavke napitaka.
   - ▸ Kako biste spremili postavke napitaka, pritisnite ✓.
   - ▸ Kako biste pokrenuli pripremu napitka, a da pritom ne spremite postavke napitaka, pritisnite ▷.

9 Stroj za mljevenje

Uređaj ima stroj za mljevenje koji se može namjestiti, a omogućuje individualnu prilagodbu stupnja mljevenja zrna kave.

9.1 Namještanje stupnja mljevenja

Za vrijeme mljevenja zrna kave namjestite željeni stupanj mljevenja.

⚠ UPOZORENJE

Opasnost od ozljede!

Stroj za mljevenje se okreće.

- ▸ Nikad ne posežite rukama u stroj za mljevenje.

POZOR

Opasnost od oštećivanja stroja za mljevenje. Nestručno namještanje stupnja mljevenja može prouzročiti oštećenje stroja za mljevenje.

- ▸ Stupanj mljevenja namještajte samo dok radi stroj za mljevenje.
- ▸ Okretnim biračem namjestite stupanj mljevenja.

Stupanj mljevenja	Postavka
Fini stupanj mljevenja za svijetlo pržena zrna	Okretni birač okrenite u smjeru suprotnom od kazaljke na satu 
Grubi stupanj mljevenja za tamno pržena zrna	Okretni birač okrenite u smjeru kazaljke na satu 

Postavka stupnja mljevenja postaje aktivna tek nakon druge šalice.

Savjet: Ako kava izlazi samo u kapljicama, prilagodite grublji stupanj mljevenja.
Ako se kava prebrzo toči i ima premalo kreme, postavite finiji stupanj mljevenja.

10 Zaštita za djecu

Aparat je možete blokirati kako biste djecu zaštitili od oparina i opekotina.

10.1 Aktiviranje zaštite za djecu

Zahtjev: Uređaj je uključen.

- ▸ Pritisnite ⚿ najmanje 3 sekunde.
- ✔ Zaštita za djecu je aktivirana.

10.2 Deaktiviranje zaštite za djecu

- ▸ Pritisnite ⚿ najmanje 3 sekunde.
- ✔ Zaštita za djecu je deaktivirana.

11 Grijanje šalica [1]

Možete zagrijati šalice s pomoću opcije grijanja šalica.

11.1 Aktiviranje i deaktiviranje grijanja šalica

⚠ **UPOZORENJE**
Opasnost od opeklina!
Grijač šalica postaje vrlo vruć.
- ▸ Nikad nemojte dodirivati vruć grijač šalica.
- ▸ Pustite da se vruć grijač šalica ohladi prije nego što ga dodirnete.

Savjet: Za optimalno zagrijavanje šalica postavite šalice na grijač s dnom okrenutim prema grijaču šalica.

- ▸ Aktivirajte ili deaktivirajte grijanje šalica u osnovnim postavkama.

12 Home Connect

Ovaj uređaj ima mogućnost mrežnog povezivanja. Uređaj povežite s mobilnim uređajem kako biste preko aplikacije Home Connect mogli rukovati funkcijama, prilagođavati postavke ili nadzirati trenutačno radno stanje. Usluge Home Connect nisu dostupne u svim zemljama. Dostupnost funkcije Home Connect ovisi o dostupnosti usluga Home Connect u vašoj zemlji. Informacije o tome naći ćete na: *www.home-connect.com*.

Za korištenje funkcijom Home Connect najprije uspostavite vezu s WLAN kućnom mrežom (Wi-Fi [2]) i s aplikacijom Home Connect. Aplikacija Home Connect pritom vas vodi kroz čitavi postupak prijave. Slijedite upute i zabilježite informacije u aplikaciji Home Connect.

Napomene
- Pridržavajte se sigurnosnih napomena u ovim uputama za uporabu i provjerite primjenjuju li se i kada uređajem rukujete putem aplikacije Home Connect.
  → *"Sigurnost", Stranica 38*
- Rukovanje na uređaju uvijek ima prednost. Tada nije moguće rukovanje putem aplikacije Home Connect.
- U umreženom stanju pripravnosti uređaju je potrebno maks. 2 W.

12.1 Namještanje aplikacije Home Connect

Zahtjev: Uređaj na mjestu postavljanja ima pristup kućnoj WLAN mreži (Wi-Fi).
1. Skenirajte sljedeći QR kod.
   → *Sl.* **25**
   Putem QR koda možete instalirati aplikaciju Home Connect i povezati uređaj.
2. Slijedite upute u aplikaciji Home Connect.

Napomena: Bluetooth je potreban samo za postupak spajanja. Nakon postupka Bluetooth se automatski deaktivira.

[1] Ovisno o opremi uređaja
[2] Wi-Fi je zaštićena marka organizacije Wi-Fi Alliance.

12.2 Postavke funkcije Home Connect

Prilagodite Home Connect svojim potrebama.

Postavke funkcije Home Connect naći ćete u osnovnim postavkama uređaja. Koje će se postavke prikazati na zaslonu, ovisi o tome je li namještena funkcija Home Connect i je li uređaj povezan s kućnom mrežom.

Pregled postavki Home Connect

Ovdje ćete naći pregled postavki za Home Connect i mrežnih postavki.

Osnovna postavka	Odabir	Opis
WLAN mreža	Uklj. Isklj.	Isključite daljinski modul u slučaju duljeg odsustva radi uštede energije **Napomena:** U umreženom stanju pripravnosti uređaju je potrebno maks. 2 W.
Ažuriranje softvera	-	**Napomena:** Ova postavka dostupna je samo uz ažuriranje softvera.
Daljinsko pokretanje	Uklj Isklj.	Uključite i isključite daljinsko pokretanje na uređaju **Napomena:** Ako je daljinsko pokretanje onemogućeno, uređaj je moguće samo isključiti putem aplikacije Home Connect, ali ne i uključiti.
Dodavanje mobilnog uređaja	-	Povežite uređaj s aplikacijom Home Connect ili dodatnim računima
Brisanje postavki mreže	-	**Napomena:** Bez mrežne veze nije moguće upravljanje putem aplikacije "Home Connect".
Informacije o mreži	-	Prikažite informacije o mreži i uređaju

12.3 Upravljanje uređajem putem aplikacije Home Connect

Putem aplikacije Home Connect možete daljinski namjestiti uređaj i pokrenuti ga.

⚠ UPOZORENJE
Opasnost od opekotina!
Daljinsko pokretanje bez nadzora putem aplikacije Home Connect može prouzročiti opekline kod drugih osoba.

- ▸ Tijekom pripreme pića ne postavljajte ruku ispod dispenzera napitaka.
- ▸ Udaljite druge osobe, osobito djecu, od uređaja.

Zahtjevi

- Uređaj je priključen na strujnu mrežu.

- Uređaj je povezan s kućnom mrežom i aplikacijom Home Connect.
- ▸ Kako biste pokrenuli i koristili kućanski uređaj putem aplikacije Home Connect, dodatno aktivirajte daljinsko pokretanje.
  Čim se uređaj poveže s Home Connect, na upravljačkom polju svijetli ⌔. Od tog trenutka uređaj je postavljen na daljinski način rada te postavke svojeg kućanskog uređaja možete promijeniti putem aplikacije Home Connect.

12.4 Ažuriranje softvera

Uz pomoć ove funkcije možete ažurirati softver uređaja, npr. za optimizaciju, uklanjanje pogrešaka ili ažuriranja važna za sigurnost.

Preduvjeti
- Registrirani ste Home Connect korisnik.
- Aplikacija Home Connect je instalirana na mobilnom krajnjem uređaju.
- Uređaj je povezan s Home Connect poslužiteljem.

Aplikacija Home Connect obavijestit će vas o dostupnim ažuriranjima softvera.
Trenutnu verziju softvera možete naći u aplikaciji Home Connect pod informacijama o uređaju.
Nakon uspješnog preuzimanja možete pokrenuti instalaciju putem aplikacije Home Connect kada ste na kućnoj WLAN mreži (WiFi). Nakon uspješne instalacije bit ćete obaviješteni preko aplikacije Home Connect.

Napomene
- Ažuriranje softvera sastoji se od dva koraka.
  – U prvom koraku izvodi se preuzimanje.
  – U drugom koraku izvodi se instalacija na uređaj.
- Tijekom preuzimanja i dalje možete upotrebljavati uređaj. Ovisno o osobnim postavkama u aplikaciji Home Connect, ažuriranje softvera može se i automatski preuzeti.
- Instalacija traje nekoliko minuta. Tijekom instalacije ne možete koristiti uređaj.
- U slučaju ažuriranja važnog za sigurnost preporučujemo da postupak instalacije provedete u što kraćem roku.

12.5 Zaštita podataka

Obratite pozornost na napomene o zaštiti podataka.

Pri prvom povezivanju uređaja s mrežom spojenom na internet, uređaj prenosi sljedeće kategorije podataka na poslužitelj Home Connect (prva registracija):
- Jedinstveni identifikator uređaja (sastoji se od ključeva uređaja kao i MAC adrese ugrađenog Wi-Fi komunikacijskog modula).
- Sigurnosni certifikat Wi-Fi komunikacijskog modula (za informacijsko-tehničku zaštitu veze).
- Aktualnu verziju softvera i hardvera vašeg kućanskog uređaja.
- Status eventualnog prethodnog povratka na tvorničke postavke.

Ova prva registracija priprema je za korištenje funkcija Home Connect i potrebna je tek u trenutku kada se prvi put poželite koristiti funkcijom Home Connect.

Napomena: Vodite računa da se funkcije Home Connect mogu upotrebljavati samo u kombinaciji s aplikacijom Home Connect. Informacije o zaštiti podataka možete pozvati u aplikaciji Home Connect.

13 Osnovne postavke

Možete namjestiti osnovne postavke uređaja prema svojim potrebama i pozvati dodatne funkcije.

13.1 Promjena osnovnih postavki

- ▸ Promijenite željenu osnovnu postavku.
- ✔ Uređaj automatski sprema osnovnu postavku.

13.2 Pregled osnovnih postavki

Ovdje možete pronaći pregled osnovnih postavki.

Osnovna postavka	Odabir	Korištenje
Postavke napitka	Temperatura kuhanja	Namještanje "Temperatura kuhanja" u stupnjevima
	Redoslijed mlijeka	Namještanje redoslijeda mlijeka i kave
	Pauza za Latte Macchiato	Namještanje duljine pauze između mlijeka i kave
	Resetiraj parametre napitka	Resetirajte postavke napitaka
Postavke uređaja	Grijanje šalica [1]	Uključivanje ili isključivanje grijanja šalice
	Svjetlina zaslona	Namještanje svjetline u stupnjevima
	Zvučni signali	▪ Uključivanje i isključivanje tonova ▪ Namjestite glasnoću
	Automatsko isključivanje	Namještanje trajanja vremena nakon kojeg uređaj prelazi u stanje pripravnosti **Napomena:** Dulje trajanje automatskog isključivanja može dovesti do povećane potrošnje energije.
	Tvrdoća vode	Namještanje tvrdoće vode
	Jezik	Namjestite jezik
	Tvorničke postavke	Vratite uređaj na tvorničke postavke
Personalizacija	Početna kategorija	Definiranje izbornika za prikaz na zaslonu nakon uključivanja

[1] Ovisno o opremi uređaja

Osnovna postavka	Odabir	Korištenje
	Razvrstavanje favorita	Odredite redoslijed omiljenih napitaka
Home Connect	Informacije o Home Connect	→ *"Namještanje aplikacije Home Connect", Stranica 51*
Informacije o uređaju	Brojač napitaka	Prikažite broj pripravljenih napitaka
	Informacije o čišćenju	Prikažite vrijeme do sljedeće promjene filtra za vodu ili pokretanja programa servisiranja
	Informacije o verziji	Prikažite informacije o mreži i uređaju
Način rada		Prebacivanje između standardnog i demo načina rada

14 Čišćenje i održavanje

14.1 Mogućnost pranja u perilici posuđa

Ovdje možete pronaći pregled dijelova koje možete prati u perilici posuđa.

POZOR

Neki su dijelovi osjetljivi na temperaturu i mogu se oštetiti prilikom pranja u perilici posuđa.

- ▸ Pridržavajte se uputa za uporabu perilice posuđa.
- ▸ U perilici posuđa perite samo prikladne dijelove.
- ▸ Upotrebljavajte programe koji ne zagrijavaju dijelove iznad 60 °C.

Prikladno za pranje u perilici posuđa:



- Dispenzer napitaka
- Posuda za kapanje
- Uložak posude za kapanje
- Spremnik za talog
- Pokrov plitice za skupljanje prolivene tekućine
- Plitica za kapanje
- Cjevčica za mlijeko i usisna cijev

Nije prikladno za pranje u perilici posuđa:



- Poklopac dispenzera napitaka
- Poklopac spremnika za kavu u zrnu
- Jedinica za kuhanje i vrata komore za kuhanje
- Posuda za vodu s ručkom
- Poklopac posude za kapanje

14.2 Sredstva za čišćenje

Upotrebljavajte samo prikladna sredstva za čišćenje.

POZOR
Neprikladna sredstva za čišćenje mogu oštetiti površine uređaja.
- ▸ Nemojte upotrebljavati jaka ili abrazivna sredstva za čišćenje.
- ▸ Ne koristite sredstva za čišćenje s alkoholom ili benzinom.
- ▸ Nemojte upotrebljavati tvrde jastučiće za ribanje ili spužve za čišćenje.

Neprikladna sredstva za čišćenje i za uklanjanje kamenca mogu oštetiti uređaj.
- ▸ Za uklanjanje kamenca ne koristite čistu limunsku kiselinu, ocat ili sredstva na bazi octa.
- ▸ Nemojte upotrebljavati sredstvo za uklanjanje kamenca s fosfornom kiselinom.
- ▸ Upotrebljavajte samo tablete za uklanjanje kamenca i tablete za čišćenje koje su namijenjene specijalno za odgovarajući uređaj.
  → *"Pribor", Stranica 44*

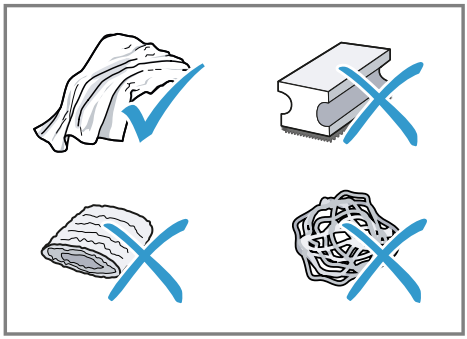

Savjeti
- Temeljito operite nove spužvice za pranje kako biste uklonili eventualne naslage soli. Soli mogu prouzročiti nastanak hrđe na površinama od nehrđajućeg čelika.
- Uvijek odmah uklonite ostatke kamenca, kave, mlijeka, sredstava za čišćenje i otopina za uklanjanje kamenca kako biste spriječili nastanak korozije.

14.3 Čišćenje uređaja

⚠ UPOZORENJE
Opasnost od strujnog udara!
Prodrla vlaga može uzrokovati strujni udar.
- ▸ Nikada ne potapajte uređaj ili mrežni priključni vod u vodu.
- ▸ Nikakva tekućina ne smije dospjeti na utični spoj uređaja.
- ▸ Za čišćenje uređaja ne upotrebljavajte parni ili visokotlačni čistač.

⚠ UPOZORENJE
Opasnost od opeklina!
Pojedini dijelovi uređaja postaju vrlo vrući.
- ▸ Nikad nemojte dodirivati vruće dijelove uređaja.
- ▸ Nakon uporabe pustite da se vrući dijelovi uređaja prije dodirivanja ohlade.

POZOR
Neki su dijelovi osjetljivi na temperaturu i mogu se oštetiti prilikom pranja u perilici posuđa.
- ▸ Pridržavajte se uputa za uporabu perilice posuđa.
- ▸ U perilici posuđa perite samo prikladne dijelove.
- ▸ Upotrebljavajte programe koji ne zagrijavaju dijelove iznad 60 °C.

1. Očistite kućište, površine visokog sjaja i upravljačku ploču krpom s mikrovlaknima.
2. Ispusni otvor očistite nakon pripreme napitka mekanom, vlažnom krpom.
3. Spremnik za vodu isperite svježom, čistom vodom.
4. Ako se uređaj nije koristio dulje vrijeme, npr. tijekom godišnjih odmora, očistite cijeli uređaj, uključujući

pokretne dijelove, kao što su jedinica za kuhanje ili spremnik za vodu.

Napomena: Uređaj provodi automatsko ispiranje ako ga uključite u hladnom stanju ili ga isključite nakon priprave kave. Time se sustav samostalno čisti.

14.4 Čišćenje posude za kapanje i spremnika za talog

Svakodnevno čistite i praznite posudu za kapanje i spremnik za talog kako biste spriječili nastanak naslaga. Pratite upute na slikama koje se nalaze na početku uputa.

→ *Sl.* **20** - **23**

14.5 Čišćenje jedinice za kuhanje

Dodatno uz automatski program ispiranja, tjedno izvadite i očistite jedinicu za kuhanje. Pratite upute na slikama koje se nalaze na početku uputa.

⚠ **UPOZORENJE**
Opasnost od opeklina!
Pojedini dijelovi uređaja postaju vrlo vrući.
- ▸ Nikad nemojte dodirivati vruće dijelove uređaja.
- ▸ Nakon uporabe pustite da se vrući dijelovi uređaja prije dodirivanja ohlade.

POZOR
Zbog nestručnog čišćenja može doći do oštećenja jedinice za kuhanje.
- ▸ Nemojte upotrebljavati sredstvo za pranje.
- ▸ Nemojte upotrebljavati sredstva za čišćenje koja sadrže ocat i kiselinu.
- ▸ Nemojte prati u perilici posuđa.

→ *Sl.* **26** - **32**

Napomena: Vrata komore za kuhanje mogu se zatvoriti samo ako je jedinica za kuhanje pravilno umetnuta.

14.6 Servisni programi

Ako umetnete ili uklonite filtar za vodu ili radi temeljitog čišćenja uređaja, upotrijebite program za servisiranje. Uređaj javlja ako trebate provesti program za servisiranje, npr. čišćenje.

POZOR
Nestručno ili nepravodobno čišćenje i uklanjanje kamenca može dovesti do oštećenja uređaja.
- ▸ Postupak uklanjanja kamenca odmah provedite prema uputama.

Napomene
- Na zaslonu se prikazuje napredak postupka.
- Ako je uređaj blokiran, njime možete rukovati tek nakon provedenog postupka uklanjanja kamenca.

Savjeti
- Dodatno uz automatski program ispiranja, tjedno izvadite i očistite jedinicu za kuhanje.
- Za bolje i brže otapanje tablete za uklanjanje kamenca upotrijebite mlaku vodu za servisne programe.

Uporaba programa za servisiranje
- ▸ Odaberite "Njega i održavanje".
- ✔ Zaslon vas vodi kroz program.

Napomena: Kada se na zaslonu pojavi poruka "Skinite poklopac komore za kuhanje, umetnite tabletu za čišćenje u jedinicu za kuhanje i stavite poklopac komore za kuhanje.", stavi-

te tabletu za čišćenje u jedinicu za kuhanje i slijedite upute na zaslonu.

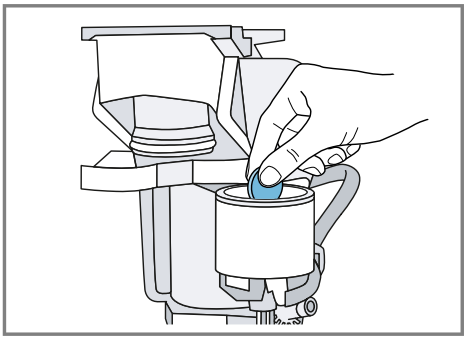

Pregled servisnih programa

Ovdje ćete naći pregled servisnih programa.

⚠ **UPOZORENJE**

Opasnost od opeklina!

Dispenzer napitaka i usisna cijev se jako zagrijavaju.

- ▸ Nikada nemojte dodirivati dispenzer napitaka ili usisnu cijev.
- ▸ Vrući dispenzer napitaka i usisnu cijev ostavite da se ohlade prije nego što ih dodirnete.

Napomene

- Početna slika prikazuje preostali broj priprava napitaka do provođenja programa i trajanje.
- Ako se servisni program prekine, npr. zbog nestanka struje, uređaj automatski provodi servisni program "Posebno ispiranje". Nakon toga uređaj je ponovno spreman za rad.

	Filtar INTENZA	Umetnite, zamijenite ili izvadite filtar za vodu
	Čišćenje sustava za mlijeko	Automatski isperite sustav za mlijeko.
	Calc'n Clean	▪ Kombinirajte čišćenje i uklanjanje kamenca ▪ Očistite vodove od ostataka kamenca i kave
	Čišćenje	Očistite vodove od ostataka kave
	Uklanjanje kamenca	Očistite vodove od ostataka kamenca

	Čišćenje jedinice za kuhanje	Na zaslonu se detaljno prikazuje optimalno čišćenje jedinice za kuhanje.
	Čišćenje izlaza za napitak	Na zaslonu se detaljno prikazuje optimalno čišćenje sustava za istjecanje.
	Pražnjenje zaostale vode	Ispraznite vodove radi zaštite uređaja prilikom transportiranja ili skladištenja

Savjeti
- Ako pokrenete programe "Uklanjanje kamenca" ili "Calc'n Clean", pripremite posudu kapaciteta najmanje 1 l.
- Ako upotrebljavate filtar za vodu, produljuje se vrijeme potrebno za provođenje servisnog programa.
- Možete sastaviti "Uklanjanje kamenca" i "Čišćenje" putem servisnog programa "Calc'n Clean".

15 Uklanjanje smetnji

Manje smetnje na svom uređaju možete samostalno ukloniti. Iskoristite informacije za uklanjanje smetnji prije nego što se obratite servisnoj službi. Tako ćete izbjeći nepotrebne troškove.

Savjet: Trajno povežite svoj uređaj s aplikacijom Home Connect kako biste primali automatska ažuriranja softvera. Ovako se uklanjaju pogreške, poboljšavaju performanse i dodaju nove funkcije.

⚠ UPOZORENJE
Opasnost od strujnog udara!
Nestručni popravci su opasni.
- ▸ Popravke na uređaju smije vršiti samo obučeno stručno osoblje.
- ▸ Za popravak uređaja smiju se upotrebljavati samo originalni rezervni dijelovi.
- ▸ Ako je mrežni priključni vod ovog uređaja oštećen, kako bi se izbjegle opasnosti, može ga zamijeniti jedino proizvođač ili njegova servisna služba ili slična kvalificirana osoba.

Kvar	Uzrok i rješavanje problema
Uređaj ne reagira.	Uređaj ima smetnju. **1.** Izvucite mrežni utikač i pričekajte 60 sekundi. **2.** Umetnite mrežni utikač.
Home Connect ne radi ispravno.	Mogući su različiti uzroci. ▸ Idite na *www.home-connect.com*.
Iz uređaja izlazi samo voda, ne i kava.	Uređaj ne prepoznaje prazan spremnik za zrna. ▸ Uspite zrna kave.

Kvar	Uzrok i rješavanje problema
Iz uređaja izlazi samo voda, ne i kava.	Začepljen je otvor za kavu na jedinici za kuhanje. ▸ Očistite jedinicu za kuhanje.
	Zrna kave su previše masna i ne padaju u mlin. ▸ Lagano kucnite spremnik za zrna. ▸ Promijenite vrstu kave. ▸ Nemojte koristiti masna zrna. ▸ Očistite prazan spremnik za zrna vlažnom krpom.
	Jedinica za kuhanje nije pravilno umetnuta. **1.** Provjerite je li jedinica za kuhanje pravilno umetnuta i čvrsto blokirana. **2.** Gurnite crvenu ručicu lijevo prema gore. **3.** Umetnite vrata komore za kuhanje.
Iz uređaja ne izlazi mliječna pjena.	Dispenzer napitaka je zaprljan. ▸ Upotrijebite servisni program "Čišćenje izlaza za napitak". ▸ Dispenzer napitaka očistite ručno ili u perilici posuđa.
	Cjevčica za mlijeko ne uranja u mlijeko. ▸ Koristite više mlijeka. ▸ Provjerite uranja li cjevčica za mlijeko u mlijeko.
	Uređaj ima mnogo kamenca. ▸ Uklonite kamenac iz uređaja.
Dispenzer napitaka ne usisava mlijeko.	Dispenzer napitaka nije pravilno sastavljen. ▸ Pravilno sastavite dispenzer napitaka.
	Cjevčica za mlijeko ne uranja u mlijeko. ▸ Koristite više mlijeka. ▸ Provjerite uranja li cjevčica za mlijeko u mlijeko.
Pjena od mlijeka je prehladno.	Mlijeko je prehladno. ▸ Koristite mlako mlijeko.
Hladno pripremljeni napitak nije dovoljno hladan.	Voda u spremniku za vodu je topla. **1.** Napunite spremnik za vodu svježom, hladnom, negaziranom pitkom vodom. **2.** Da biste dodatno ohladili piće, možete dodati kockice leda.
Iz uređaja ne izlazi vruća voda.	Dispenzer napitaka je zaprljan. ▸ Dispenzer napitaka očistite ručno ili u perilici posuđa.
Iz uređaja ne izlazi napitak.	U filtru za vodu se nalazi zrak. **1.** Filtar za vodu uronite u vodu s otvorom okrenutim prema gore sve dok se ne prestanu stvarati mjehurići zraka.

Kvar	Uzrok i rješavanje problema
Iz uređaja ne izlazi napitak.	**2.** Ponovno umetnite filtar. ▸ Pritisnite filtar za vodu ravno i čvrsto u priključak spremnika.
	Ostatci sredstva za uklanjanje kamenca začepljuju spremnik za vodu. **1.** Izvadite spremnik za vodu. **2.** Temeljito očistite spremnik za vodu. **3.** Otpustite plovak i ponovno ga učinite pokretnim.
Na unutarnjem dnu uređaja nalazi se kondenzat.	Posuda za kapanje prerano je izvađena. ▸ Posudu za kapanje izvadite tek nekoliko sekundi nakon posljednje pripreme napitka.
Nije moguće izvaditi jedinicu za kuhanje.	Zasun nije moguće otpustiti, jedinica za kuhanje je zaglavljena. ▸ Isključite i ponovno uključite uređaj nakon 3 minute.
Stroj za mljevenje ne pokreće se.	Uređaj je prevruć. **1.** Odvojite uređaj od napajanja pomoću sklopke za napajanje. **2.** Pričekajte 1 sat da se uređaj ohladi.
Stroj za mljevenje ne melje zrna iako je spremnik za zrna pun.	Zrna kave su previše masna i ne padaju u mlin. ▸ Lagano kucnite spremnik za zrna. ▸ Promijenite vrstu kave. ▸ Nemojte koristiti masna zrna. ▸ Očistite prazan spremnik za zrna vlažnom krpom.
Kvaliteta kave odn. pjene od mlijeka jako varira.	Uređaj je začepljen kamencem. ▸ Uklonite kamenac iz uređaja.
Kvaliteta mliječne pjene varira.	Kvaliteta mliječne pjene ovisi o vrsti upotrijebljenog mlijeka ili biljnog napitka. ▸ Optimizirajte rezultat odabirom mlijeka ili biljnog napitka.
Kava ne izlazi ili izlazi u kapljicama. Ne postiže se namještena količina punjenja.	Stupanj mljevenja namješten je na previsok stupanj. ▸ Namjestite grublji stupanj mljevenja. → *"Namještanje stupnja mljevenja", Stranica 50*
	Uređaj ima mnogo kamenca. ▸ Uklonite kamenac iz uređaja.
	U filtru za vodu nalazi se zrak. **1.** Filtar za vodu uronite u vodu s otvorom okrenutim prema gore sve dok se ne prestanu stvarati mjehurići zraka. **2.** Ponovno umetnite filtar.

Kvar	Uzrok i rješavanje problema
Kava ne izlazi ili izlazi u kapljicama. Ne postiže se namještena količina punjenja.	Uređaj je zaprljan. ▸ Očistite jedinicu za kuhanje. ▸ Uklonite kamenac i očistite uređaj.
Kava nema kreme.	Vrsta kave nije optimalna. ▸ Upotrijebite vrstu kavu s većim udjelom velikih zrna. ▸ Koristite tamnije pržena zrna.
	Zrna kava nisu svježe pržena. ▸ Koristite svježe pržena zrna kave.
	Stupanj mljevenja nije prilagođen zrnima kave. ▸ Namjestite finiji stupanj mljevenja. → *"Namještanje stupnja mljevenja", Stranica 50*
Kava je previše kisela.	Namješten je pregrub stupanj mljevenja. ▸ Namjestite finiji stupanj mljevenja. → *"Namještanje stupnja mljevenja", Stranica 50*
	Vrsta kave nije optimalna. ▸ Upotrijebite vrstu kavu s većim udjelom velikih zrna. ▸ Koristite tamnije pržena zrna.
Kava je previše gorka.	Stupanj mljevenja namješten je na previsok stupanj. ▸ Namjestite grublji stupanj mljevenja. → *"Namještanje stupnja mljevenja", Stranica 50*
	Vrsta kave nije optimalna. ▸ Promijenite vrstu kave.
Kava ima okus kao da je zagorila.	Stupanj mljevenja namješten je na previsok stupanj. ▸ Namjestite grublji stupanj mljevenja. → *"Namještanje stupnja mljevenja", Stranica 50*
	Vrsta kave nije optimalna. ▸ Promijenite vrstu kave.
	Temperatura kuhanja je previsoka. ▸ Namjestite nižu temperaturu kuhanja.
Zrna kave nisu kompaktna i previše su vlažna.	Stupanj mljevenja nije optimalno namješten. ▸ Namjestite grublji ili finiji stupanj mljevenja. → *"Namještanje stupnja mljevenja", Stranica 50*
	Zrna kave su previše masna. ▸ Upotrijebite drugu vrstu kave.
Prikazuje se indikator na zaslonu "Umetnite jedinicu za kuhanje.".	Vrata komore za kuhanje pogrešno su umetnuta. **1.** Provjerite je li jedinica za kuhanje pravilno umetnuta i čvrsto blokirana. **2.** Gurnite crvenu ručicu lijevo prema gore. **3.** Umetnite vrata komore za kuhanje.

Kvar	Uzrok i rješavanje problema
Indikator na zaslonu "Napunite spremnik za vodu." prikazuje se iako je spremnik pun.	Spremnik za vodu pogrešno je umetnut. ▸ Ispravno umetnite spremnik.
	Voda s ugljičnom kiselinom u spremniku za vodu. ▸ Napunite spremnik za vodu svježom, hladnom, negaziranom pitkom vodom.
	Plovak u spremniku za vodu je zaglavljen. **1.** Izvadite spremnik za vodu. **2.** Temeljito očistite spremnik za vodu. **3.** Otpustite plovak i ponovno ga učinite pokretnim.
	Novi filtar za vodu nije ispran prema uputama. **1.** Isperite filtar za vodu prema uputama. **2.** Pustite filtar za vodu u rad.
	U filtru za vodu nalazi se zrak. **1.** Filtar za vodu uronite u vodu s otvorom okrenutim prema gore sve dok se ne prestanu stvarati mjehurići zraka. **2.** Ponovno umetnite filtar.
	Filtar za vodu je star. ▸ Umetnite novi filtar za vodu.
	Naslage kamenca u spremniku za vodu začepljuju sustav. **1.** Temeljito očistite spremnik za vodu. **2.** Pokrenite program za uklanjanje kamenca.
Prikazuje se indikator na zaslonu "Očistite jedinicu za kuhanje i po potrebi spremnik za vodu.".	Jedinica za kuhanje je onečišćena. ▸ Očistite jedinicu za kuhanje.
	Mehanizam jedinice za kuhanje teško se pokreće. ▸ Očistite jedinicu za kuhanje.
Prikazuje se indikator na zaslonu "Overvoltage or undervoltage".	Postoje poteškoće u napajanju. ▸ Koristite uređaj samo s 220–240 V ~.
Prikazuje se indikator na zaslonu za ponovno pokretanje uređaja.	Uređaj ima smetnju. **1.** Izvucite mrežni utikač i pričekajte 60 sekundi. **2.** Umetnite mrežni utikač.
Indikator na zaslonu "Provedite program calc'nClean!" prikazuje se vrlo često.	Omekšana voda sadrži još male količine kamenca. **1.** Umetnite novi filtar za vodu. **2.** Namjestite tvrdoću vode.
	Upotrijebljeno je pogrešno ili premala količina sredstva za uklanjanje kamenca. ▸ Za uklanjanje kamenca koristite isključivo prikladne tablete.

16 Transport, skladištenje i zbrinjavanje

16.1 Aktiviranje opcije "Pražnjenje zaostale vode"

Zaštitite uređaj od mraza prilikom transportiranja i skladištenja.

POZOR
Ostatci tekućine u uređaju mogu oštetiti uređaj prilikom transportiranja ili skladištenja.

- ▸ Prije transportiranja ili skladištenja ispraznite dovodni sustav.

1. Odaberite "Njega i održavanje".
2. Provedite program "Pražnjenje zaostale vode".
3. Isključite uređaj iz električne mreže.

16.2 Zbrinjavanje starih uređaja u otpad

Ekološki prikladnim zbrinjavanjem otpada mogu se ponovo iskoristiti vrijedne sirovine.

1. Izvucite mrežni utikač iz mrežnog priključnog voda.
2. Prerežite mrežni priključni vod.
3. Uređaj zbrinite na ekološki prihvatljiv način.
   Informacije o aktualnim načinima zbrinjavanja možete dobiti od svog specijaliziranog trgovca ili se raspitajte u komunalnoj ili lokalnoj gradskoj upravi.



Ovaj je uređaj označen u skladu s europskom smjernicom 2012/19/EU o otpadnim električnim i elektronskim uređajima (waste electrical and electronic equipment - WEEE).

Smjernica određuje okvir za povratak i zbrinjavanje otpadnih uređaja valjan u cijeloj Europskoj Uniji.

17 Servisna služba

Možete dobiti od naše korisničke službe originalne rezervne dijelove koji su bitni za funkcioniranje uređaja i mogu su skladištiti do 10 godina nakon stavljanja vašeg uređaja na tržište.
Za dodatne informacije obratite se našoj servisnoj službi.

Napomena: Angažiranje servisne službe besplatno je u okviru uvjeta jamstva proizvođača.

Detaljne informacije o trajanju jamstva i uvjetima jamstva možete pronaći putem QR koda na priloženom dokumentu o kontaktima servisa i uvjetima jamstva, kod naše servisne službe, svog trgovca ili na našoj internetskoj stranici.
Kontakt podatke za servisnu službu naći ćete putem QR koda na priloženom dokumentu o kontaktima servisa i uvjetima jamstva ili na našoj internetskoj stranici.
Informacije u skladu s Uredbom (EU) 2023/826 možete pronaći online pod *www.bosch-home.com* na stranici proizvoda i stranici servisa vašeg uređaja u uputama za uporabu i dodatnim dokumentima.

17.1 Proizvodni broj (E-Nr.), tvornički broj (FD) i redni broj (Z-Nr.)

Kada kontaktirate korisničku službu, trebat će vam broj proizvoda (E-Nr.), proizvodni broj (FD) i serijski broj (Z-Nr.), koje možete pronaći na natpisnoj pločici uređaja.

Kako biste podatke o svom uređaju i broj telefona servisne službe brzo ponovno pronašli, možete ih zabilježiti.

18 Tehnički podaci

Napon	220–240 V ~
Frekvencija	50 / 60 Hz
Priključna vrijednost	1500 W
Maksimalni tlak pumpe, statički	15 bar
Maksimalni kapacitet, spremnik za vodu (bez filtra)	1,8 l
Maksimalni kapacitet, spremnik za kavu u zrnu	275 g
Duljina kabela napajanja	100 cm
Visina uređaja	382 mm
Širina uređaja	284 mm
Dubina uređaja	469 mm
Težina, prazan	8-9 kg
Vrsta stroja za mljevenje	Keramika

18.1 Informacije o besplatnom softveru i softveru otvorenog koda

Ovaj proizvod sadrži komponente softvera koje su od vlasnika autorskih prava licencirane kao besplatne ili kao softver otvorenog koda.
Odgovarajuće informacije o licence spremljene su u kućnom uređaju.
Pristup odgovarajućim informacijama o licenci moguć je putem aplikacije Home Connect: „Postavke -> Pravna pitanja -> Informacije o licenci“. [1] Možete preuzeti informacije o licenci i na internetskoj stranici proizvoda. (Na internetskoj stranici proizvoda potražite model uređaja i dodatne dokumente.)
Alternativno možete zatražiti odgovarajuće informacije na stranici ossrequest@bshg.com ili od BSH Hausgeräte GmbH, Carl-Wery-Str. 34, D-81739 München.
Izvorni kod na koji se to odnosi bit će dostupan na zahtjev.
Pošaljite zahtjev na ossrequest@bshg.com ili na adresu BSH Hausgeräte GmbH, Carl-Wery-Str. 34, D-81739 München.
Predmet: „OSSREQUEST“
Vi snosite troškove obrade zahtjeva.
Ta ponuda vrijedi tri godine od datuma kupnje odn. najmanje u razdoblju u kojem pružamo podršku i zamjenske dijelove za odgovarajući uređaj.

[1] Ovisno o opremi uređaja

19 Izjava o sukladnosti

Ovime tvrtka BSH Hausgeräte GmbH izjavljuje da je uređaj s funkcijom Home Connect sukladan s temeljnim zahtjevima i drugim relevantnim odredbama Direktive 2014/53/EU.
Detaljnu RED izjavu o sukladnosti možete pronaći na internetu pod *www.bosch-home.com* na stranici proizvoda vašeg uređaja u dodatnim dokumentima.

CE

Pojas od 2,4 GHz (2400–2483,5 MHz): maks. 100 mW
Pojas od 5 GHz (5150–5350 MHz + 5470–5725 MHz): maks. 150 mW

	BE	BG	CZ	DK	DE	EE	IE	EL	ES
	FR	HR	IT	CY	LI	LV	LT	LU	HU
	MT	NL	AT	PL	PT	RO	SI	SK	FI
	SE	NO	CH	TR	IS	UK (NI)			
5 GHz WLAN (Wi-Fi): Samo za uporabu u unutarnjim prostorima.									

AL	BA	MD	ME	MK	RS	UK	UA
5 GHz WLAN (Wi-Fi): Samo za uporabu u unutarnjim prostorima.							

Dodatne informacije i objašnjenja možete da pronađete na mreži. Skenirajte QR kôd na naslovnoj stranici.



Sadržaj

1 Bezbednost 68
1.1 Definicija signalnih reči 68
1.2 Opšte napomene 68
1.3 Namenska upotreba 69
1.4 Ograničenje kruga korisnika ... 69
1.5 Napomene za bezbednost 69

2 Zaštita životne sredine i štednja 72
2.1 Odlaganje ambalaže u otpad 72
2.2 Štednja energije 72

3 Postavljanje i priključivanje 73
3.1 Obim isporuke 73
3.2 Postavljanje i priključivanje uređaja 73

4 Upoznavanje sa uređajem 73
4.1 Uređaj 73
4.2 Posuda za kapanje 74
4.3 Komandno polje 74

5 Pribor 75

6 Pre prve upotrebe 75
6.1 Priprema i čišćenje uređaja 75
6.2 Utvrđivanje tvrdoće vode 75
6.3 Pregled stepena tvrdoće vode 76
6.4 Upotreba filtera za vodu 76
6.5 Prvo puštanje u rad 77
6.6 Opšte napomene 77

7 Osnovno rukovanje 77
7.1 Uključite ili isključite uređaj. 77
7.2 Priprema napitka 78
7.3 quickCup 79
7.4 Istovremeno istakanje napitka u dve šoljice 79
7.5 Priprema napitka "XL napici" .. 79
7.6 doubleShot [1] 80
7.7 Slow Brew i Cold Brew 80

8 Omiljeni napici 80
8.1 Kreiranje omiljenog napitka 80
8.2 Čuvanje napitka iz izbora napitaka 80
8.3 Brisanje favorita 80
8.4 Promena podešavanja za napitak 80

9 Mehanizam za mlevenje 80
9.1 Podešavanje stepena mlevenja 81

10 Osigurač za decu 81
10.1 Aktiviranje osigurača za decu 81
10.2 Deaktiviranje osigurača za decu 81

11 Grejač šoljica [2] 81
11.1 Aktiviranje i deaktiviranje grejača šoljica 81

12 Home Connect 82
12.1 Podešavanje aplikacije Home Connect 82
12.2 Home Connect podešavanja 82
12.3 Rukovanje uređajem sa aplikacijom Home Connect 83
12.4 Ažuriranje softvera 84
12.5 Zaštita ličnih podataka 84

13 Osnovna podešavanja 84

[1] U zavisnosti od napitka
[2] U zavisnosti od opremljenosti uređaja

13.1 Promena osnovnih podešavanja 85
13.2 Pregled osnovnih podešavanja 85
14 Čišćenje i održavanje 86
14.1 Mogućnost pranja u mašini za sudove 86
14.2 Sredstva za čišćenje 86
14.3 Čišćenje uređaja 87
14.4 Čišćenje posude za kapanje i posude za talog kafe 88
14.5 Čišćenje jedinice za kuvanje 88
14.6 Servisni programi 88
15 Otklanjanje smetnji 90
16 Transport, čuvanje i odlaganje u otpad 95
16.1 Aktiviranje opcije "Pražnjenje preostale vode" 95
16.2 Odlaganje starih uređaja u otpad 95
17 Korisnička služba 95
17.1 Broj proizvoda (E-Nr.), proizvodni broj (FD) i serijski broj (Z-Nr.) 96
18 Tehnički podaci 96
18.1 Informacije o besplatnom i Open Source softveru 96
19 Izjava o usaglašenosti 97

⚠ 1 Bezbednost

Pridržavajte se sledećih sigurnosnih napomena.

1.1 Definicija signalnih reči

Ovde možete pogledati značenje signalnih reči koje se koriste u ovom uputstvu.

⚠ UPOZORENJE
Obratite pažnju na ove napomene da biste sprečili moguće teške ili smrtonosne povrede.

PAŽNJA
Obratite pažnju na ove napomene da biste sprečili oštećenja uređaja ili drugu materijalnu štetu.

Napomena: Upućuje na važne informacije.

1.2 Opšte napomene

- Pažljivo pročitajte ovo uputstvo.
- Uputstva i informacije o proizvodu sačuvajte za kasniju upotrebu ili za narednog vlasnika.
- Ukoliko postoji oštećenje nastalo tokom transporta, nemojte da priključujete uređaj.

1.3 Namenska upotreba

Uređaj koristite samo:
- za pripremu toplih pića
- za pripremu hladno kuvanih napitaka.
- U zatvorenim prostorijama u domaćinstvu i tokom sličnih primena, na primer: u području kuhinje za zaposlene u prodavnicama, kancelarijama i drugom radnom okruženju; u poljoprivrednim gazdinstvima; od strane gostiju u hotelima, motelima i drugim sličnim stambenim prostorima; u pansionima sa doručkom.
- na nadmorskim visinama do 2000 m.

1.4 Ograničenje kruga korisnika

Deca od 8 godina i starija, kao i osobe sa umanjenim psihičkim, čulnim ili mentalnim sposobnostima, ili osobe bez iskustva i/ili znanja, ovaj uređaj mogu da koriste samo pod nadzorom osobe koja je odgovorna za njihovu bezbednost ili ako su obučene za bezbedno korišćenje uređaja i razumeju kakve opasnosti pri tome postoje.
Deca se ne smeju igrati uređajem.
Čišćenje i korisničko održavanje ne smeju da obavljaju deca, osim ako su starija od 8 godina i to rade pod nadzorom.
Decu mlađu od 8 godina udaljite od uređaja i od priključnog kabla.

1.5 Napomene za bezbednost

⚠ UPOZORENJE – Opasnost od gušenja!
Deca mogu ambalažni materijal da navuku sebi preko glave ili da se njime umotaju, pa da se tako uguše.
- ▸ Ambalažni materijal držite van domašaja dece.
- ▸ Deci nipošto nemojte dozvoliti da se igraju sa ambalažnim materijalom.

Deca bi mogla da udahnu i usisaju odn. progutaju sitne delove i da se na taj način uguše.
- ▸ Držite sitne delove van domašaja dece.
- ▸ Deci nipošto nemojte dozvoliti da se igraju sa sitnim delovima.

⚠ UPOZORENJE – Opasnost od strujnog udara!

Nestručne instalacije su opasne.

- ▸ Uređaj sme da se priključi i upotrebljava samo u skladu sa podacima na pločici sa oznakom tipa.
- ▸ Uređaj se može povezati na mrežu naizmenične struje samo pomoću pravilno ugrađene utičnice sa uzemljenjem.
- ▸ Uverite se da je sistem uzemljenja kućne električne instalacije instaliran u skladu sa propisima.

Oštećeni uređaj ili oštećeni mrežni priključni vod predstavljaju izvor opasnosti.

- ▸ Nikad nemojte upotrebljavati oštećeni uređaj.
- ▸ Nikada ne upotrebljavajte uređaj sa napuklom ili polomljenom površinom.
- ▸ Nikada nemojte povlačiti mrežni priključni vod da biste razdvojili uređaj sa strujne mreže. Uvek povlačite mrežni utikač mrežnog priključnog voda.
- ▸ Ukoliko je uređaj ili mrežni priključni vod oštećen, odmah izvucite mrežni utikač mrežnog priključnog voda ili isključite osigurač u kutiji sa osiguračima.
- ▸ Pozovite korisnički servis. →*Stranica 95*

Nestručne popravke su opasne.

- ▸ Samo za to obučeno stručno osoblje sme da vrši popravke na uređaju.
- ▸ Za popravku uređaja se smeju koristiti samo originalni zamenski delovi.
- ▸ Da bi se sprečile opasnosti, zamenu oštećenog mrežnog priključnog voda uređaja mora da izvrši proizvođač, korisnička služba ili osoba sa sličnim kvalifikacijama.

Vlažnost koja prodire može da prouzrokuje strujni udar.

- ▸ Uređaj ili mrežni priključni vod nemojte nikada potapati u vodu.
- ▸ Na utični spoj uređaja ne sme dospeti nikakva tečnost.
- ▸ Uređaj upotrebljavajte samo u zatvorenim prostorima.
- ▸ Uređaj nemojte nikada da izlažete vrućini i vlazi.
- ▸ Za čišćenje uređaja nemojte da koristite čistač na paru ili čistač pod visokim pritiskom.

⚠ UPOZORENJE – Opasnost od požara!

Uređaj postaje vruć.

- ▸ Dovoljno ventilirajte uređaj.

▸ Uređaj nikada ne sme da radi u ormariću.

Upotreba produženog kabla za napajanje i nedozvoljenih adaptera predstavlja izvor opasnosti.

▸ Nemojte da upotrebljavate produžni kabl ili letve sa višestrukim utičnicama.
▸ Upotrebljavajte samo adaptere i mrežne priključne kablove koje je odobrio proizvođač.
▸ Ako je mrežni priključni kabl prekratak, a duži mrežni priključni kabl nije na raspolaganju, obratite se stručnom električaru kako biste prilagodili kućnu instalaciju.

⚠ UPOZORENJE – Opasnost od opekotina!

Neki delovi uređaja postaju veoma vrući.

▸ Nikada nemojte dodirivati vruće delove uređaja.
▸ Nakon upotrebe, sačekajte da se vrući delovi uređaja ohlade pre nego što ih dodirnite.

⚠ UPOZORENJE – Opasnost od opekotina!

Sveže pripremljeni napici su veoma vrući.

▸ Po potrebi sačekajte da se napici ohlade.
▸ Sprečite da koža dođe u dodir sa tečnostima i isparenjima koji izlaze iz uređaja.

Daljinsko pokretanje bez nadzora putem aplikacije Home Connect može da dovede do oparivanja trećih lica.

▸ Ne stavljajte ruke ispod razdelnika za napitke prilikom doziranja napitka.
▸ Držite osobe, prevashodno decu, podalje od uređaja.

⚠ UPOZORENJE – Opasnost od povrede!

Nenamenska upotreba uređaja može da ugrozi korisnika.

▸ Da biste sprečili povrede, koristite uređaj samo u skladu sa namenom.

Prikleštenje prstiju prilikom zatvaranja vrata uređaja.

▸ Pazite na prste kada zatvarate vrata uređaja.

Mehanizam za mlevenje se rotira.

▸ Ne stavljajte ruke u mehanizam za mlevenje.

⚠ UPOZORENJE – Opasnost: magnetizam!
Uređaj sadrži trajne magnete. Oni mogu da utiču na elektronske implantate, npr. pejsmejkere ili insulinske pumpe.
- ▸ Osobe sa elektronskim implantatima moraju da budu udaljene najmanje 10 cm od uređaja i od skinutog rezervoara za vodu.
- ▸ Pridržavajte se minimalnog odstojanja od 10 cm čak i u odnosu na jedinicu za kuvanje.

⚠ UPOZORENJE – Opasnost od ugrožavanja zdravlja!
Dok traje postupak filtriranja može doći do blagog povećanja udela kalijuma koji može negativno uticati na pacijente na dijalizi i osobe sa oboljenjem bubrega.
- ▸ U slučaju oboljenja bubrega ili posebnog načina ishrane koji podrazumeva smanjeni unos kalijuma, pre upotrebe se treba konsultovati sa lekarom.

Prljavština na uređaju može da ugrozi zdravlje.
- ▸ Uzmite u obzir napomene o čišćenju uređaja radi očuvanja higijene.

Voda iz instalacija za toplu vodu može negativno da utiče na zdravlje.
- ▸ Uređaj koristite samo sa svežom i hladnom negaziranom pijaćom vodom.

2 Zaštita životne sredine i štednja

2.1 Odlaganje ambalaže u otpad

Ambalažni materijal je ekološki i može se iznova koristiti.
- ▸ Pojedinačne sastavne delove odložite u otpad odvojene po vrstama.

2.2 Štednja energije

Ako se pridržavate ovih napomena, vaš uređaj će trošiti još manje energije.

Podesite interval za automatsko isključivanje na najmanju vrednost.
- ✔ Ako se ne koristi, uređaj se ranije isključuje.
  → *"Osnovna podešavanja", Stranica 84*

Nemojte prevremeno da prekidate točenje napitka.
- ✔ Zagrejana količina vode ili mleka će se iskoristiti na optimalan način.

Redovno uklanjajte kamenac iz uređaja.
- ✔ Naslage kamenca povećavaju potrošnju energije.

3 Postavljanje i priključivanje

3.1 Obim isporuke

Kada otpakujete uređaj, proverite sve delove da li imaju transportnih oštećenja i da li je isporuka potpuna.

Napomena: Uz uređaj se, u zavisnosti od njegovog tipa, prilaže različit dodatni pribor. Ovaj dodatni pribor je obeležen tačkastim okvirom.

→ *Sl.* **1**

A	Kompletan automat za kafu
B	Crevo za mleko i usisna cev
C	Uputstvo za upotrebu
D	Posuda za mleko [1]
E	Termo-šolja za kafu [1]
F	Tableta za uklanjanje kamenca [1]
G	Tableta za čišćenje [1]
H	Filter za vodu [1]
I	Traka za proveru tvrdoće vode

3.2 Postavljanje i priključivanje uređaja

PAŽNJA

Opasnost od oštećenja uređaja. U slučaju nepravilnog puštanja u rad može doći do oštećenja uređaja.

- Uređaj upotrebljavajte samo u prostorijama zaštićenim od mraza.
- Ako je uređaj transportovan ili skladišten na temperaturama manjim od 0 °C, ostavite uređaj 3 sata na sobnoj temperaturi pre puštanja u rad.

1. Uređaj postavite na ravnu i vodonepropusnu površinu koja ima dovoljnu nosivost.
2. Uređaj priključite mrežnim utikačem na propisno instaliranu utičnicu sa zaštitnim kontaktom.
3. Nakon svakog priključivanja sačekajte oko 5 sekundi.

4 Upoznavanje sa uređajem

4.1 Uređaj

Ovde ćete naći pregled sastavnih delova uređaja.

Napomena: U zavisnosti od tipa uređaja, moguća su odstupanja u boji i pojedinostima.

→ *Sl.* **2**

1	Osvetljenje za šoljice [1]
2	Polja osetljiva na dodir
3	Tipska pločica
4	Displej osetljiv na dodir
5	Rezervoar za vodu
6	Ručka na rezervoaru za vodu
7	Grejač šoljica [1]
8	Posuda za kafu u zrnu
9	Obrtni birač za podešavanje stepena mlevenja
10	Poklopac posude za kafu u zrnu
11	Brzi izbor napitka
12	Crevo za mleko i usisna cev
13	Jedinica za kuvanje sa vratima komore za kuvanje

[1] U zavisnosti od opremljenosti uređaja

14	Poklopac razdelnika za napitke
15	Razdelnik za napitke
16	Posuda za kapanje

4.2 Posuda za kapanje

Ovde ćete naći pregled sastavnih delova posude za kapanje.
→ *Sl.* **3**

1	Panel posude za kapanje
2	Posuda za talog kafe
3	Umetak posude za kapanje
4	Ravna ploča za kapanje
5	Poklopac posude za kapanje
6	Posuda za kapanje

4.3 Komandno polje

Preko komandnog polja možete da podesite sve funkcije uređaja i da dobijate informacije o radnom stanju.

Displej osetljiv na dodir

Displej osetljiv na dodir je prikaz i upravljački element.

Glavni meni

Favoriti	Izbor sačuvanih napitaka sa ličnim podešavanjima.
Klasici	Izaberite standardne napitke.
coffee-World	Izaberite osnovne napitke koji se mogu proširiti u kombinaciji sa aplikacijom Home Connect.
XL napici	Biranje XL napitaka.
Nega i održavanje	Otvorite servisne programe.
Podešavanja	Otvaranje podešavanja.

Savet: Ostala podešavanja za napitak možete da pronađete u osnovnim podešavanjima.

Prikaz

	Grejač šoljica je uključen.
	Uređaj je povezan sa aplikacijom Home Connect.

Napomena: Kada je uključen uređaj, na raspolaganju su i druge mogućnosti upravljanja sa odgovarajućim prikazima i porukama, npr. podešavanja za napitak.

Polja osetljiva na dodir

Ovde ćete naći pregled simbola polja osetljivih na dodir i upravljačkih elemenata na displeju uređaja.

	Uključite ili isključite uređaj.
	Listanje menija unazad.
	▪ Napuštanje podešavanja menija. ▪ Povratak u početni meni.
	Istakanje napitka u dve šoljice.
	Pokretanje "Čišćenje sistema za mleko".
	Pokretanje ili zaustavljanje postupka.
	Sledeći simboli nisu uvek vidljivi:
	Kretanje nadole u meniju.
	Kretanje nagore u meniju.

✓	Potvrđivanje ili čuvanje u meniju.
☆	Dodavanje omiljenog napitka.

5 Pribor

Koristite originalni pribor. On je specijalno prilagođen za vaš uređaj.

Dodatni pribor	Trgovina
Termo-posuda za kafu	TCZ4001
Filter za vodu	TCZ7003
3 filtera za vodu u paketu	TCZ7033
Tablete za čišćenje	TCZ8001A
Tablete za uklanjanje kamenca	TCZ8002A
Komplet za negu	TCZ8004A

6 Pre prve upotrebe

Pripremite uređaj za upotrebu.

6.1 Priprema i čišćenje uređaja

Očistite uređaj i pojedinačne delove. Pratite uputstva sa slika na početku ovog uputstva.

PAŽNJA

Neodgovarajuća zrna mogu da zapuše mehanizam za mlevenje.

- ▸ Koristite samo čiste mešavine prženih zrna za espreso ili za kompletne automate.
- ▸ Nemojte da koristite glazirana zrna kafe.
- ▸ Nemojte da koristite karamelizovana zrna kafe.
- ▸ Nemojte da koristite zrna kafe obrađena dodacima koji sadrže šećer.
- ▸ Nemojte da sipate mlevenu kafu.

→ *Sl.* **4** - **23**

Napomena: Rezervoar za vodu svakodnevno punite svežom i hladnom negaziranom vodom za piće.

Savet: Da biste optimalno očuvali kvalitet, čuvajte zrna kafe na hladnom mestu i u zatvorenoj posudi.
Zrna kafe možete da čuvate nekoliko dana u posudi za kafu u zrnu bez gubitka arome.

6.2 Utvrđivanje tvrdoće vode

Pravilno podešavanje tvrdoće vode je važno da bi uređaj pravovremeno prikazao kada mora da se izvrši uklanjanje kamenca. Tvrdoću vode možete da utvrdite priloženom trakom za proveru ili možete da se raspitate kod lokalnog preduzeća za vodosnabdevanje.

- ▸ Traku za proveru potopite u svežu vodu iz vodovoda ① i ostavite da se ocedi.
  → *"Pregled stepena tvrdoće vode", Stranica 76*
  - ▸ Sačekajte minut ②.
  - ▸ Očitajte vrednost tvrdoće vode na traci za proveru ③.

  →*Sl.* **5**

Napomena: Koristite trake za proveru čak i ako je instaliran uređaj za omekšavanje vode jer ovi uređaji generišu različite vrednosti tvrdoće vode.

Saveti

- Podešavanja možete da izmenite u svakom trenutku.
  → *"Osnovna podešavanja", Stranica 84*
- Ako je tvrdoća vode veća od 21 °dH (3,8 mmol/l), u rezervoar za vodu možete da sipate filtriranu vodu kako biste smanjili količinu

naslaga kamenca u rezervoaru za vodu.

6.3 Pregled stepena tvrdoće vode

U tabeli je prikazana korelacija stepena i stepena tvrdoće vode.

Stepen	Podešavanje prstena na INTENZA filteru	nemačka tvrdoća u °dH	Ukupna tvrdoća u mmol/l
1	A	1 - 7	< 1,3
2	A	8 - 14	1,3 - 2,5
3	B	15 - 21	2,5 - 3,8
4 [1]	C	22 - 30	> 3,8

6.4 Upotreba filtera za vodu

Filter za vodu sprečava pojavu naslaga kamenca i smanjuje nivo nečistoće u vodi.

Napomena: Nivo kamenca u vodi utiče na aromu kafe i na to koliko će ona biti kremasta. Na donjoj strani BRITA INTENZA filtera za vodu nalazi se prsten za očuvanje arome. Da biste podesili optimalan stepen arome za vodu iz vodovoda, okrenite prsten za očuvanje arome.

- ▸ Skenirajte sledeći QR kôd da biste pristupili detaljnijem uputstvu za upotrebu filtera za vodu.
  → *Sl.* **7**

Umetanje filtera za vodu

PAŽNJA

Kamenac može da ošteti uređaj.

- ▸ Pravovremeno zamenite filter za vodu.
- ▸ Filter za vodu zamenite najkasnije nakon 2 meseca.
- ▸ Obratite pažnju na poruke na displeju.

1. Izaberite "Nega i održavanje".
2. Izaberite "INTENZA filter" i sledite uputstva na displeju.

Zamena ili uklanjanje filtera za vodu

Uređaj možete da pokrećete i bez filtera za vodu.

1. Izaberite "Nega i održavanje".
2. Izaberite "INTENZA filter".
3. Izaberite "Zameni" ili "Uklanjanje" i sledite uputstva na displeju.
   → *Sl.* **8**
   → *Sl.* **9**

Napomene

- Korišćeni filter za vodu odložite na otpad u skladu sa lokalno važećim uslovima.
- Rezervni filter za vodu uvek čuvajte u originalno zatvorenom stanju, na hladnom i suvom mestu.

Saveti

- Filter za vodu zamenite i iz higijenskih razloga.
- Iz uređaja treba ređe uklanjati kamenac ako je umetnut filter za vodu.
- Ako koristite filter za vodu, dobićete napitke od kafe punog ukusa.

[1] Fabričko podešavanje

- Isperite umetnuti filter za vodu pre upotrebe nakon dužeg nekorišćenja uređaja, npr. tokom odmora, tako što ćete istaći šoljicu vrele vode.
- Filter za vodu možete da pronađete u trgovini ili u servisnoj službi.
  → *"Pribor", Stranica 75*

6.5 Prvo puštanje u rad

Nakon uključivanja u struju izvršite podešavanja za prvo puštanje u rad. Prvo puštanje u rad se prikazuje prilikom prvog uključivanja ili posle vraćanja na fabrička podešavanja.

1. Uključite uređaj pomoću ⏻.
2. Sledite uputstva na displeju.

✔ Program se izvršava na displeju.

Napomene

- Ako želite sada da podesite Home Connect, pratite uputstva u aplikaciji Home Connect.
  → *"Podešavanje aplikacije Home Connect", Stranica 21*
- Ako ste izabrali "Demo režim", funkcionišu samo prikazi na displeju. Ne možete da istačete napitke niti da izvršavate programe.

6.6 Opšte napomene

Obratite pažnju na napomene da biste uređaj mogli da koristite na optimalan način.

Napomene

- Uređaj je fabrički programiran sa standardnim podešavanjima za optimalan rad.
- Mehanizam za mlevenje je fabrički podešen za optimalan rad. Ako ističe samo kapljica po kapljica kafe ili je kafa preslaba ili premalo kremasta, stepen mlevenja možete da podesite dok mehanizam za mlevenje radi.
  → *"Podešavanje stepena mlevenja", Stranica 81*
- Tokom rada na ventilacionim otvorima i iznad vrata komore za kuvanje mogu da se obrazuju kapi vode.
- Ukoliko uređaj ne koristite tokom određenog vremena, uređaj se automatski isključuje. To vreme možete da promenite u osnovnim podešavanjima. →*Stranica 84*
- Iz uređaja može da izlazi tehnički uslovljena para.

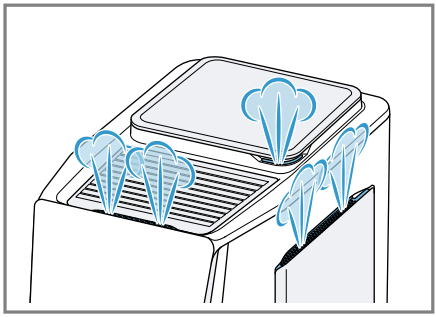

- Prvi napitak još uvek neće imati punu aromu kada:
  – uređaj koristite prvi put,
  – pokrenete servisni program i
  – kada uređaj ne koristite neko duže vreme.

  Nemojte da pijete takav napitak.

Savet: Trajni kremasti sloj finih pora dobićete tek nakon što natočite nekoliko šoljica kafe iz uređaja.

7 Osnovno rukovanje

7.1 Uključite ili isključite uređaj.

▸ Pritisnite ⏻.
Nakon uključivanja, na displeju se prikazuje logotip. Uređaj se automatski ispira prilikom uključivanja i

isključivanja. Prilikom isključivanja, uređaj isparava u posudu za kapanje kako bi se očistio. Ako je uređaj još uvek topao prilikom uključivanja ili ako pre isključivanja nije istočen nijedan napitak, uređaj se ne ispira.

7.2 Priprema napitka

Saznajte kako da pripremite željeni napitak.

⚠ UPOZORENJE
Opasnost od opekotina!
Sveže pripremljeni napici su veoma vrući.
- ▸ Po potrebi sačekajte da se napici ohlade.
- ▸ Sprečite da koža dođe u dodir sa tečnostima i isparenjima koji izlaze iz uređaja.

⚠ UPOZORENJE
Opasnost od opekotina!
Razdelnik za napitke i usisna cev postaju veoma vrući.
- ▸ Nipošto nemojte da dodirujete vreli razdelnik za napitke ili vrelu usisnu cev.
- ▸ Pre nego što dodirnete razdelnik za napitke i usisnu cev, ostavite ih da se ohlade.

Napomene
- Kada istačete napitak sa mlekom, uvek priključite mlekom napunjenu činiju sa crevom za mleko i usisnom cevi.
- Prilikom sastavljanja creva za mleko i usisne cevi vodite računa da usisnu cev uvek utaknete na strani sa čaurom od nerđajućeg čelika. Na taj način možete da pričvrstite crevo za mleko na boku uređaja.

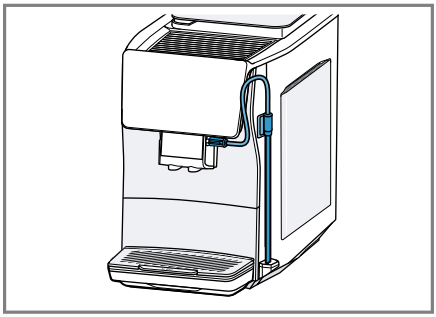

- Ako razdelnik za napitke nije očišćen, mala količina mleka može da ističe prilikom točenja vruće vode.

Priprema napitka
1. Stavite prethodno zagrejanu šoljicu ispod sistema za istakanje.
2. Izaberite "Klasici", "coffeeWorld" ili "XL napici".
   Druga mogućnost je da izaberete napitak u opciji za brzi izbor napitaka.
3. Izaberite napitak.

✔ Displej prikazuje napitak i trenutna podešavanja.

4. Po potrebi promenite podešavanja [1] za napitak.
   - ▸ Da biste promenili količinu punjenja, pritisnite .
   - ▸ Da biste promenili jačinu, pritisnite .
   - ▸ Da biste promenili aromu, pritisnite .
   - ▸ Da biste promenili udeo mleka, pritisnite .
   - ▸ Da biste promenili temperaturu napitka, pritisnite .

[1] U zavisnosti od napitka

5. Da biste pokrenuli pripremu napitka, pritisnite ▷.
   Zrna kafe se melju tokom svakog postupka kuvanja.
✔ Napitak se priprema i zatim teče u šoljicu.

Napomene
- Prilikom pripreme napitka sa mlekom vodite računa da je crevo za mleko sa usisnom cevi priključeno na razdelnik za napitke, kao i da je usisna cev uronjena u mleko.
- Razdelnik za napitke se automatski čisti parom posle pripreme napitka sa mlekom.
- Ako ne promenite nijedno podešavanje tokom oko 30 sekundi, uređaj napušta režim podešavanja.
- Uređaj automatski memoriše podešavanja.

Saveti
- Šoljice možete da zagrejete i vrućom vodom ili grejačem šoljica [1] pre istakanja napitka.
- Ako želite prevremeno da zaustavite trenutni postupak, pritisnite ▷.
- Ako želite da prekinete samo trenutni korak pripreme, pritisnite "Preskoči".
- Možete da koristite i biljne napitke umesto mleka, npr. od soje.
- Kvalitet mlečne pene zavisi od vrste korišćenog mleka ili biljnog napitka.
- Napitak možete da memorišete u odeljak "Favoriti" ili da izaberete već memorisani napitak.

7.3 quickCup

Pripremu napitaka iz opcije za brzi izbor napitka može da pokrenete tako što ćete 2 sekunde pritiskati napitak. Ovo je moguće i u stanju pripravnosti uređaja. U tom slučaju, uređaj se uključuje, postupak ispiranja se preskače i odmah se pokreće priprema napitka.

7.4 Istovremeno istakanje napitka u dve šoljice

Pojedine napitke možete da pripremite za 2 šoljice istovremeno.

Napomena: Ako je aktivna funkcija "doubleShot" , funkcija istovremenog istakanja napitka u dve šolje nije dostupna.

1. Izaberite željeni napitak.
2. Pritisnite ⧉.
✔ Displej prikazuje podešavanje „2x“.
3. Stavite po jednu šolju sleva i zdesna ispod razdelnika za napitke.
4. Pritisnite ▷.
   Napitak se priprema u 2 koraka. Zrna se melju u 2 postupka mlevenja.
✔ Napitak se kuva i teče u šoljice.
5. Sačekajte dok se postupak ne završi.

7.5 Priprema napitka "XL napici"

"XL napici" su napici veće količine. Da biste postavili izuzetno veliku posudu ispod izlaznog otvora, možete da odignete ravnu ploču za kapanje na elementu "XL flap" i da zatim postavite posudu u udubljenje umetka posude za kapanje koji se nalazi ispod.

→ *Sl.* **24**

[1] U zavisnosti od opremljenosti uređaja

7.6 doubleShot [1]

Uređaj dvaput melje kafu.
Da bi se rastvorili samo neškodljivi aromati prijatnog ukusa, uređaj iznova melje i kuva kafu.
Što se kafa duže kuva, to se više gorkih materija i neželjenih aroma rastvara. Gorke materije i neželjene arome narušavaju ukus i prijatnost kafe.

Napomene

- Funkcija "doubleShot" zavisi od izabrane jačine i količine napitka.
- Ako je aktivna funkcija "doubleShot" , funkcija istovremenog istakanja napitka u dve šolje nije dostupna.

7.7 Slow Brew i Cold Brew

Slow Brew i Cold Brew su napici koji se polako pripremaju i koje vaš uređaj istače sa pulsirajućim, isprekidanim protokom tečnosti. Kafa može da se priprema na ovaj način u toploj i hladnoj varijanti. Istakanje napitka traje nekoliko minuta.

Napomena: Napunite rezervoar za vodu pre istakanja napitka svežom i hladnom negaziranom vodom za piće.

8 Omiljeni napici

8.1 Kreiranje omiljenog napitka

1. Izaberite "Favoriti".
2. Pritisnite ⊞.
3. Izaberite napitak iz odeljka „"Klasici"“, „"coffeeWorld"“ ili „"XL napici"“.
4. Konfigurišite lična podešavanja za napitak i potvrdite koristeći ✓.
5. Izaberite željenu boju za napitak.

8.2 Čuvanje napitka iz izbora napitaka

1. Izaberite napitak iz odeljka „"Klasici"“, „"coffeeWorld"“ ili „"XL napici"“.
2. Konfigurišite lična podešavanja za napitak.
3. Pritisnite ☆.
4. Izaberite željenu boju za napitak.

8.3 Brisanje favorita

1. Izaberite "Favoriti".
2. Izaberite omiljeni napitak.
3. Pritisnite ☆.
4. Pritisnite "Izbriši".

8.4 Promena podešavanja za napitak

1. Izaberite "Favoriti".
2. Izaberite omiljeni napitak.
3. Konfigurišite lična podešavanja za napitak.
   - ▸ Da biste sačuvali podešavanja za napitak, pritisnite ✓.
   - ▸ Da biste pokrenuli istakanje napitka bez čuvanja podešavanja za napitak, pritisnite ▷.

9 Mehanizam za mlevenje

Vaš uređaj je opremljen podesivim mehanizmom za mlevenje kojim možete da prilagodite stepen mlevenja zrna kafe shodno vašim željama.

[1] U zavisnosti od napitka

9.1 Podešavanje stepena mlevenja

Željeni stepen mlevenja možete da podesite u toku postupka mlevenja zrna kafe.

⚠ UPOZORENJE
Opasnost od povrede!
Mehanizam za mlevenje se rotira.
- ▸ Ne stavljajte ruke u mehanizam za mlevenje.

PAŽNJA
Opasnost od oštećenja mehanizma za mlevenje. Mehanizam za mlevenje može da se ošteti usled nepravilnog podešavanja stepena mlevenja.
- ▸ Stepen mlevenja podešavajte samo dok mehanizam za mlevenje radi.
- ▸ Obrtnim prekidačem podesite stepen mlevenje po podeljcima.

Stepen mlevenja	Podešavanje
Fini stepen mlevenja za svetlo pržena zrna	Okrenite obrtni prekidač ulevo 
Grubi stepen mlevenja za tamno pržena zrna	Okrenite obrtni prekidač udesno 

Podešavanje stepena mlevenja se primenjuje tek od druge šoljice kafe.

Savet: Ako ističe samo kapljica po kapljica kafe, možete da podesite grublji stepen mlevenja.

Ako kafa prebrzo ističe i ako je premalo kremasta, podesite finiji stepen mlevenja.

10 Osigurač za decu

Uređaj možete da zaključate kako biste zaštitili decu od oparina i opekotina.

10.1 Aktiviranje osigurača za decu

Zahtev: Uređaj je uključen.
- ▸ Pritiskajte ⊶ najmanje 3 sekunde.
- ✔ Osigurač za decu je aktiviran.

10.2 Deaktiviranje osigurača za decu

- ▸ Pritiskajte ⊶ najmanje 3 sekunde.
- ✔ Osigurač za decu je deaktiviran.

11 Grejač šoljica [1]

Šoljice možete prethodno da zagrejete pomoću grejača šoljica.

11.1 Aktiviranje i deaktiviranje grejača šoljica

⚠ UPOZORENJE
Opasnost od opekotina!
Grejač šoljica se veoma zagreva.
- ▸ Nipošto nemojte da dodirujete vreli grejač šoljica.
- ▸ Sačekajte da se ohladi vreli grejač šoljica pre nego što ga dodirnete.

Savet: Da biste optimalno zagrejali šoljice, postavite šoljice sa dnom okrenutim nadole na grejač šoljica.
- ▸ Grejač šoljica možete da aktivirate ili deaktivirate u osnovnim podešavanjima.

[1] U zavisnosti od opremljenosti uređaja

12 Home Connect

Ovaj uređaj podržava povezivanje sa mrežom. Povežite svoj uređaj sa mobilnim krajnjim uređajem, da biste preko Home Connect aplikacije rukovali funkcijama, prilagođavali osnovna podešavanja ili nadgledali trenutno radno stanje.
Home Connect usluge nisu dostupne u svim zemljama. Dostupnost Home Connect funkcije zavisi od dostupnosti Home Connect usluga u vašoj zemlji. Informacije o tome naći ćete na: *www.home-connect.com*.
Da biste mogli da koristite funkciju Home Connect, prvo morate da uspostavite vezu sa WLAN kućnom mrežom (Wi-Fi [1]) i Home Connect aplikacijom.
Aplikacija Home Connect će vas voditi kroz postupak prijavljivanja. Pratite uputstva i pridržavajte se napomena u aplikaciji Home Connect.

Napomene

- Obratite pažnju na napomene o bezbednosti u ovom uputstvu za upotrebu i vodite računa o tome da se one poštuju i kada uređajem upravljate putem aplikacije Home Connect.
  → *"Bezbednost", Stranica 68*
- Rukovanje na samom uređaju uvek ima prioritet. Tada nije moguće rukovanje putem Home Connect aplikacije.
- U umreženom stanju pripravnosti uređaju je potrebno maks. 2 W.

12.1 Podešavanje aplikacije Home Connect

Zahtev: Uređaj je u dometu kućne WLAN mreže (Wi-Fi) na mestu na kom je postavljen.

1. Skenirajte sledeći QR kôd.
   → *Sl.* **25**
   Preko QR koda možete da instalirate aplikaciju Home Connect i povežete uređaj.
2. Pratite uputstva u aplikaciji Home Connect.

Napomena: Bluetooth je potreban samo za postupak povezivanja. Bluetooth se automatski deaktivira nakon postupka.

12.2 Home Connect podešavanja

Prilagodite Home Connect svojim potrebama.
Podešavanja za Home Connect možete naći u osnovnim podešavanjima svog uređaja. Koja podešavanja će displej prikazivati zavisi od toga da li je Home Connect funkcija podešena i da li je uređaj povezan sa kućnom mrežom.

[1] Wi-Fi je zaštićena marka preduzeća Wi-Fi Alliance.

Pregled podešavanja za Home Connect

Ovde možete pogledati pregled podešavanja za Home Connect i pregled mrežnih podešavanja.

Osnovno podešavanje	Izbor	Opis
Povezivanje sa WLAN mrežom	Uklj. Isklj.	Isključivanje radio-modula u slučaju duže odsutnosti ili u cilju uštede energije **Napomena:** U umreženom stanju pripravnosti vašem uređaju je potrebno maks. 2 W.
Ažuriranje softvera	-	**Napomena:** Ovo podešavanje je dostupno samo u slučaju ažuriranja softvera.
Daljinsko pokretanje	Uklj. Isklj.	Uključivanje i isključivanje daljinskog pokretanja na uređaju **Napomena:** Kada je deaktivirano daljinsko pokretanje, moguće je samo isključivanje uređaja putem aplikacije Home Connect, ne i uključivanje uređaja.
Dodavanje mobilnog uređaja	-	Povezivanje uređaja sa aplikacijom Home Connect ili sa dodatnim nalozima.
Brisanje mrežnih podešavanja	-	**Napomena:** Povezivanje putem aplikacije "Home Connect" nije moguće ako nije uspostavljena mrežna konekcija.
Informacije o mreži	-	Prikaz informacija o mreži i informacija o uređaju

12.3 Rukovanje uređajem sa aplikacijom Home Connect

Pomoću aplikacije Home Connect možete daljinski da podesite uređaj i rukujete njime.

⚠ UPOZORENJE

Opasnost od opekotina!

Daljinsko pokretanje bez nadzora putem aplikacije Home Connect može da dovede do oparivanja trećih lica.

- ▸ Ne stavljajte ruke ispod razdelnika za napitke prilikom doziranja napitka.
- ▸ Držite osobe, prevashodno decu, podalje od uređaja.

Zahtevi

- Uređaj je priključen na strujnu mrežu.
- Uređaj je povezan sa kućnom mrežom i aplikacijom Home Connect.

- ▸ Dodatno aktivirajte daljinsko pokretanje da biste pokretali kućni aparat pomoću aplikacije Home Connect.
  Čim se uređaj poveže sa aplikacijom Home Connect, svetli ᯤ na komandnom polju. Uređaj je od tog trenutka podešen na daljinski

režim, pa podešavanja kućnog aparata možete da menjate putem aplikacije Home Connect.

12.4 Ažuriranje softvera

Pomoću ove funkcije možete da ažurirate softver uređaja, npr. u svrhu optimizacije, otklanjanja grešaka ili ažuriranja relevantnih za bezbednost.

Preduslovi

- Registrovani ste korisnik aplikacije Home Connect.
- Na mobilnom krajnjem uređaju je instalirana aplikacija Home Connect.
- Uređaj je povezan sa Home Connect serverom.

Aplikacija Home Connect vas informiše o dostupnim ažuriranjima softvera. Aktuelna verzija softvera se nalazi u aplikaciji Home Connect u delu sa informacijama o uređaju.
Ako ste povezani sa kućnom WLAN mrežom (Wi-Fi), nakon uspešnog preuzimanja instalaciju možete da pokrenete preko aplikacije Home Connect. Nakon uspešne instalacije, dobijaćete informacije preko aplikacije Home Connect.

Napomene

- Ažuriranje softvera se sastoji iz dva koraka.
  - Prvi korak je preuzimanje.
  - Drugi korak je instalacija na uređaju.
- Za vreme preuzimanja možete i dalje da koristite uređaj. U zavisnosti od ličnih podešavanja u aplikaciji Home Connect, ažuriranje softvera se može preuzeti i automatski.
- Instalacija traje nekoliko minuta. Tokom instalacije ne možete da koristite uređaj.
- U slučaju bezbednosnih ispravki preporučuje se da instalaciju izvršite što je pre moguće.

12.5 Zaštita ličnih podataka

Obratite pažnju na napomene o zaštiti podataka.

Prilikom prvog povezivanja uređaja sa kućnom mrežom koja je povezana na internet, uređaj serveru Home Connect šalje sledeće kategorije podataka (prva registracija):

- Jedinstvena oznaka uređaja (koja se sastoji od ključa uređaja i MAC adrese povezanog Wi-Fi komunikacionog modula).
- Sigurnosni sertifikat Wi-Fi komunikacionog modula (za osiguravanje informacija o vezi).
- Aktuelna verzija softvera i hardvera vašeg kućnog uređaja.
- Status eventualnog prethodnog resetovanja na fabrička podešavanja.

Ova prva registracija priprema korišćenje funkcija Home Connect i potrebna je u trenutku kada prvi put želite da koristite funkcije Home Connect.

Napomena: Imajte na umu da se Home Connect funkcionalnosti mogu upotrebljavati samo u kombinaciji sa Home Connect aplikacijom. Informacije o zaštiti podataka mogu da se pogledaju u aplikaciji Home Connect.

13 Osnovna podešavanja

Osnovna podešavanja uređaja možete da prilagodite svojim potrebama i pozovete dodatne funkcije.

13.1 Promena osnovnih podešavanja

- ▸ Promenite željeno osnovno podešavanje.
- ✔ Uređaj automatski memoriše osnovno podešavanje.

13.2 Pregled osnovnih podešavanja

Ovde možete pogledati pregled osnovnih podešavanja.

Osnovno podešavanje	Izbor	Upotreba
Podešavanja napitaka	Temp. kuvanja	Podešavanje parametra "Temp. kuvanja" u nivoima
	Redosled istakanja mleka	Podešavanje redosleda istakanja mleka i kafe
	Pauza za late makijato	Podešavanje dužine pauze između istakanja mleka i kafe
	Resetuj parametre napitka	Resetovanje podešavanja za napitak
Podešavanja uređaja	Grejač šoljica [1]	Uključivanje ili isključivanje grejača šoljica
	Osvetljenost displeja	Podešavanje jačine svetlosti u nivoima
	Zvukovi	▪ Uključivanje i isključivanje zvučnih signala ▪ Podešavanje jačine zvuka
	Automatsko isključivanje	Podešavanje vremena nakon kojeg uređaj prelazi u stanje pripravnosti **Napomena:** Produženo trajanje automatskog isključivanja može da dovede do veće potrošnje energije.
	Tvrdoća vode	Podešavanje tvrdoće vode
	Jezik	Podešavanje jezika
	Fabrička podešavanja	Vraćanje uređaja na fabričko podešavanje
Personalizacija	Početna kategorija	Određivanje koji će se meni prikazani na displeju nakon uključivanja

[1] U zavisnosti od opremljenosti uređaja

Osnovno podešavanje	Izbor	Upotreba
	Sortiranje omiljenih napitaka	Određivanje rasporeda omiljenih napitaka
Home Connect	Informacije o Home Connect	→ *"Podešavanje aplikacije Home Connect", Stranica 82*
Informacije o uređaju	Brojač napitaka	Prikaz broja istočenih napitaka
	Informacije o čišćenju	Prikaz vremena do naredne zamene filtera za vodu ili do pokretanja servisnog programa
	Informacije o verziji	Prikaz informacija o mreži i informacija o uređaju
Režim rada		Prebacivanje sa standardnog režima na demo režim i obratno

14 Čišćenje i održavanje

14.1 Mogućnost pranja u mašini za sudove

Ovde ćete naći pregled delova koje možete da očistite u mašini za pranje sudova.

PAŽNJA

Pojedini delovi su osetljivi na temperaturu te mogu da se oštete prilikom čišćenja u mašini za pranje sudova.

- ▸ Pridržavajte se uputstva za upotrebu mašine za pranje sudova.
- ▸ U mašini za pranje sudova perite samo odgovarajuće delove.
- ▸ Koristite samo programe u kojima se delovi ne zagrevaju preko 60 °C.

Pogodno za mašinu za pranje sudova:



- Razdelnik za napitke
- Posuda za kapanje
- Umetak posude za kapanje
- Posuda za talog kafe
- Poklopac posude za kapanje
- Ravna ploča za kapanje
- Crevo za mleko i usisna cev

Nije pogodno za mašinu za pranje sudova:



- Poklopac razdelnika za napitke
- Poklopac posude za kafu u zrnu
- Jedinica za kuvanje i vrata komore za kuvanje
- Rezervoar za vodu sa ručkom
- Panel posude za kapanje

14.2 Sredstva za čišćenje

Koristite samo odgovarajuća sredstva za čišćenje.

PAŽNJA
Neodgovarajuća sredstva za čišćenje mogu da oštete površine uređaja.
- ▸ Nemojte da upotrebljavate jaka ili abrazivna sredstva za čišćenje.
- ▸ Nemojte da upotrebljavate sredstva za čišćenje koja sadrže alkohol ili špiritus.
- ▸ Nemojte da upotrebljavate tvrde abrazivne jastučiće ili sunđere za ribanje.

Neodgovarajuća sredstva za čišćenje i za uklanjanje kamenca mogu da oštete uređaj.
- ▸ Za skidanje kamenca nikada nemojte da koristite čistu limunsku kiselinu, sirće ili sredstva na bazi sirćeta.
- ▸ Nemojte da koristite sredstva za uklanjanje kamenca koja sadrže fosfornu kiselinu.
- ▸ Koristite samo tablete za uklanjanje kamenca i tablete za čišćenje koje su posebno osmišljene za ovaj uređaj.
  → *"Pribor", Stranica 75*

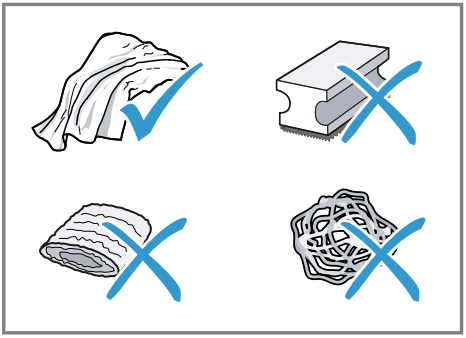

Saveti
- Temeljno operite nove sunđeraste krpe kako biste odstranili soli koje se mogu eventualno nalaziti na njima. Soli mogu da prouzrokuju rđu na površinama od nerđajućeg čelika.
- Obavezno odmah odstranite ostatke kamenca, kafe, mleka, rastvora za čišćenje i rastvora za uklanjanje kamenca kako ne bi došlo do obrazovanja rđe.

14.3 Čišćenje uređaja

⚠ UPOZORENJE
Opasnost od strujnog udara!
Vlaga koja je prodrla unutra može da prouzrokuje strujni udar.
- ▸ Uređaj ili mrežni priključni vod nemojte nikada potapati u vodu.
- ▸ Na utični spoj uređaja ne sme dospeti nikakva tečnost.
- ▸ Za čišćenje uređaja nemojte da koristite čistač na paru ili čistač pod visokim pritiskom.

⚠ UPOZORENJE
Opasnost od opekotina!
Neki delovi uređaja postaju veoma vrući.
- ▸ Nikada nemojte dodirivati vruće delove uređaja.
- ▸ Nakon upotrebe, sačekajte da se vrući delovi uređaja ohlade pre nego što ih dodirnite.

PAŽNJA
Pojedini delovi su osetljivi na temperaturu te mogu da se oštete prilikom čišćenja u mašini za pranje sudova.
- ▸ Pridržavajte se uputstva za upotrebu mašine za pranje sudova.
- ▸ U mašini za pranje sudova perite samo odgovarajuće delove.
- ▸ Koristite samo programe u kojima se delovi ne zagrevaju preko 60 °C.

1. Očistite kućište, površine visokog sjaja i komandnu površinu vlažnom krpom od mikrovlakana.
2. Sistem za istakanje očistite mekanom, vlažnom krpom nakon istakanja napitka.

3. Rezervoar za vodu isperite svežom, čistom vodom.
4. Ako uređaj niste koristili duže vreme, npr. tokom godišnjeg odmora, očistite čitav uređaj, uključujući pokretne delove poput jedinice za kuvanje ili rezervoara za vodu.

Napomena: Uređaj se automatski ispira kada ga uključite u hladnom stanju ili kada ga isključite nakon pripreme kafe. Sistem se time samostalno čisti.

14.4 Čišćenje posude za kapanje i posude za talog kafe

Svakodnevno praznite i čistite posudu za kapanje i posudu za talog kafe kako biste izbegli stvaranje naslaga. Pratite uputstva sa slika na početku uputstva.

→ *Sl.* **20** - **23**

14.5 Čišćenje jedinice za kuvanje

Izvadite i u nedeljno očistite jedinicu za kuvanje nezavisno od automatskog ispiranja. Pratite uputstva sa slika na početku uputstva.

⚠ UPOZORENJE
Opasnost od opekotina!
Neki delovi uređaja postaju veoma vrući.
- ▸ Nikada nemojte dodirivati vruće delove uređaja.
- ▸ Nakon upotrebe, sačekajte da se vrući delovi uređaja ohlade pre nego što ih dodirnite.

PAŽNJA
Nepravilnim čišćenjem možete da oštetite jedinicu za kuvanje.
- ▸ Nemojte da koristite sredstva za ispiranje.
- ▸ Nemojte da koristite sredstva za čišćenje koja sadrže sirće i kiseline.
- ▸ Nemojte da perete u mašini za pranje sudova.

→ *Sl.* **26** - **32**

Napomena: Vrata jedinice za kuvanje mogu da se zatvore samo ako je jedinica za kuvanje pravilno umetnuta.

14.6 Servisni programi

Koristite servisni program kada umećete ili uklanjate filter za vodu ili u cilju temeljnog čišćenja uređaja. Uređaj vas obaveštava kada bi trebalo sprovesti servisni program, npr. radi čišćenja.

PAŽNJA
Nepravilno ili prekasno čišćenje i uklanjanje kamenca može da dovede do oštećenja uređaja.
- ▸ Odmah sprovedite uklanjanje kamenca u skladu sa uputstvima.

Napomene
- Na displeju se prikazuje trenutni tok.
- Ako je uređaj blokiran, njime možete da rukujete tek kada se izvrši uklanjanje kamenca.

Saveti
- Izvadite i u nedeljno očistite jedinicu za kuvanje nezavisno od automatskog ispiranja.
- Koristite mlaku vodu za servisne programe radi boljeg i bržeg rastvaranja tablete za uklanjanje kamenca.

Korišćenje servisnih programa

- ▸ Izaberite "Nega i održavanje".
- ✔ Displej vas vodi kroz program.

Napomena: Kada se na displeju prikaže "Uklonite poklopac komore za kuvanje, ubacite tabletu za čišćenje u jedinicu za kuvanje i umetnite poklopac komore za kuvanje.", stavite ta-

bletu za čišćenje u jedinicu za kuvanje i pratite uputstva na displeju.

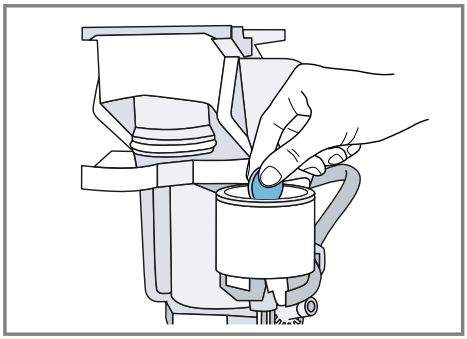

Pregled servisnih programa

Ovde možete pogledati pregled servisnih programa.

⚠ UPOZORENJE

Opasnost od opekotina!

Razdelnik za napitke i usisna cev postaju veoma vrući.

- ▸ Nipošto nemojte da dodirujete vreli razdelnik za napitke ili vrelu usisnu cev.
- ▸ Pre nego što dodirnete razdelnik za napitke i usisnu cev, ostavite ih da se ohlade.

Napomene

- Na početnom ekranu je prikazano koliko još napitaka možete da pripremite pre sprovođenja programa, kao i trajanje programa.
- U slučaju prekida servisnog programa, npr. usled nestanka struje, uređaj automatski izvršava servisni program "Posebno ispiranje". Uređaj je potom ponovo spreman za korišćenje.

	INTENZA filter	Umetanje, zamena ili skidanje filtera za vodu
	Čišćenje sistema za mleko	Automatsko ispiranje sistema za mleko.
	Calc'n Clean	▪ Kombinovano čišćenje i uklanjanje kamenca ▪ Uklanjanje ostataka kamenca i kafe iz vodova
	Čišćenje	Uklanjanje ostataka kafe iz vodova
	Uklanjanje kamenca	Uklanjanje ostataka kamenca iz vodova

	Čišćenje jedinice za kuvanje	Na uređaju se prikazuje optimalni postupak čišćenja jedinice za kuvanje.
	Čišćenje izlaznog elementa za napitke	Na uređaju se prikazuje optimalni postupak čišćenja elementa za istakanje.
	Pražnjenje preostale vode	Pražnjenje vodova radi zaštite uređaja pri transportu ili skladištenju

Saveti
- Pre nego što pokrenete program "Uklanjanje kamenca" ili "Calc'n Clean", pripremite činiju kapaciteta najmanje 1 l.
- Ako koristite filter za vodu, produžava se period po čijem isteku morate da sprovedete servisni program.
- "Uklanjanje kamenca" i "Čišćenje" možete da obuhvatite servisnim programom "Calc'n Clean".

15 Otklanjanje smetnji

Manje smetnje na uređaju možete sami da otklonite. Pre nego što se obratite korisničkom servisu, pogledajte informacije za otklanjanje smetnji. Tako ćete izbeći nepotrebne troškove.

Savet: Povežite trajno uređaj sa aplikacijom Home-Connect, da biste automatski dobijali ažuriranja softvera. Na taj način se otklanjaju greške, vrše poboljšanja performansi i omogućuju nove funkcije.

⚠ UPOZORENJE
Opasnost od strujnog udara!
Nestručne popravke su opasne.
- ▸ Samo za to obučeno stručno osoblje sme da vrši popravke na uređaju.
- ▸ Za popravku uređaja se smeju koristiti samo originalni zamenski delovi.
- ▸ Da bi se sprečile opasnosti, zamenu oštećenog mrežnog priključnog voda uređaja mora da izvrši proizvođač, korisnička služba ili osoba sa sličnim kvalifikacijama.

Kvar	Uzrok i rešavanje problema
Uređaj više ne reaguje.	Uređaj ima smetnju. **1.** Izvucite mrežni utikač i sačekajte 60 sekundi. **2.** Ponovo utaknite mrežni utikač.
Home Connect ne funkcioniše pravilno.	Mogući su različiti uzroci. ▸ Idite na *www.home-connect.com*.
Iz uređaja ističe samo voda, ne i kafa.	Uređaj nije prepoznao praznu posudu za kafu u zrnu. ▸ Sipajte kafu u zrnu.

Kvar	Uzrok i rešavanje problema
Iz uređaja ističe samo voda, ne i kafa.	Začepljen je otvor za kafu na jedinici za kuvanje. ▸ Očistite jedinicu za kuvanje.
	Zrna kafe su previše masna i ne padaju u mehanizam za mlevenje. ▸ Malo kucnite posudu za kafu u zrnu. ▸ Promenite sortu kafe. ▸ Nemojte da koristite masna zrna. ▸ Očistite praznu posudu za kafu u zrnu koristeći vlažnu krpu.
	Jedinica za kuvanje nije pravilno umetnuta. **1.** Proverite da li je jedinica za kuvanje pravilno umetnuta i pričvršćena. **2.** Gurnite crvenu ručicu nagore i nalevo. **3.** Umetnite vrata komore za kuvanje.
Uređaj ne pravi mlečnu penu.	Razdelnik za napitke je zaprljan. ▸ Koristite servisni program "Čišćenje izlaznog elementa za napitke". ▸ Očistite razdelnik za napitke ručno ili u mašini za pranje sudova.
	Cev za mleko se ne uranja u mleko. ▸ Koristite više mleka. ▸ Proverite da li se cev za mleko uranja u mleko.
	Uređaj je jako zahvatio kamenac. ▸ Uklonite kamenac iz uređaja.
Razdelnik za napitke ne usisava mleko.	Razdelnik za napitke nije pravilno sastavljen. ▸ Pravilno sastavite razdelnik za napitke.
	Cev za mleko se ne uranja u mleko. ▸ Koristite više mleka. ▸ Proverite da li se cev za mleko uranja u mleko.
Mlečna pena je previše hladna.	Mleko je previše hladno. ▸ Koristite toplo mleko.
Hladno kuvani napitak nije dovoljno hladan.	Topla voda u rezervoaru za vodu. **1.** Napunite rezervoar za vodu svežom i hladnom negaziranom vodom za piće. **2.** Da biste još više ohladili napitak, možete da dodate kockice leda.
Iz uređaja ne ističe vruća voda.	Razdelnik za napitke je zaprljan. ▸ Očistite razdelnik za napitke ručno ili u mašini za pranje sudova.

Kvar	Uzrok i rešavanje problema
Iz uređaja ne ističe napitak.	U filteru za vodu je vazduh. **1.** Uranjajte filter za vodu u vodu sa otvorom okrenutim nagore sve dok više ne izlaze mehurići vazduha. **2.** Ponovo postavite filter. ▸ Filter za vodu pravolinijski i čvrsto pritisnite u priključak za rezervoar.
	Ostaci sredstva za uklanjanje kamenca blokiraju rezervoar za vodu. **1.** Izvadite rezervoar za vodu. **2.** Temeljno očistite rezervoar za vodu. **3.** Otpustite plovak i namestite ga tako da može ponovo da se kreće.
Kapljice vode na unutrašnjem dnu uređaja.	Posuda za kapanje je izvađena prerano. ▸ Posudu za kapanje izvadite tek nekoliko sekundi posle poslednjeg točenja napitka.
Jedinica za kuvanje ne može da se izvadi.	Bravica ne može da se otpusti, jedinica za kuvanje se zaglavljuje. ▸ Isključite uređaj i zatim ga ponovo uključite nakon 3 minuta.
Mehanizam za mlevenje se ne pokreće.	Uređaj je suviše topao. **1.** Odvojite uređaj sa mreže koristeći mrežni prekidač. **2.** Sačekajte 1 sat da se uređaj ohladi.
Mehanizam za mlevenje ne melje zrna iako je posuda za kafu u zrnu puna.	Zrna kafe su previše masna i ne padaju u mehanizam za mlevenje. ▸ Malo kucnite posudu za kafu u zrnu. ▸ Promenite sortu kafe. ▸ Nemojte da koristite masna zrna. ▸ Očistite praznu posudu za kafu u zrnu koristeći vlažnu krpu.
Velika odstupanja u kvalitetu kafe odn. kvalitetu mlečne pene.	Uređaj je zahvatio kamenac. ▸ Uklonite kamenac iz uređaja.
Odstupanja u kvalitetu mlečne pene.	Kvalitet mlečne pene zavisi od vrste korišćenog mleka ili biljnog napitka. ▸ Optimizujte rezultat izborom odgovarajuće vrste mleka ili biljnog napitka.
Kafa ne ističe ili ističe samo kap po kap. Ne postiže se podešena količina za punjenje.	Podešen je previše fin stepen mlevenja. ▸ Podesite krupniji stepen mlevenja. → *"Podešavanje stepena mlevenja", Stranica 81*
	Uređaj je jako zahvatio kamenac. ▸ Uklonite kamenac iz uređaja.

Kvar	Uzrok i rešavanje problema
Kafa ne ističe ili ističe samo kap po kap. Ne postiže se podešena količina za punjenje.	U filteru za vodu je vazduh. **1.** Uranjajte filter za vodu u vodu sa otvorom okrenutim nagore sve dok više ne izlaze mehurići vazduha. **2.** Ponovo postavite filter.
	Uređaj je zaprljan. ▸ Očistite jedinicu za kuvanje. ▸ Uklonite kamenac iz uređaja i očistite ga.
Kafa nema kremast sloj.	Sorta kafe nije odgovarajuća. ▸ Koristite sortu kafe sa većim udelom robusta zrna. ▸ Koristite zrna većeg stepena uprženosti.
	Zrna kafe više nisu sveže ispržena. ▸ Koristite svežu kafu u zrnu.
	Stepen mlevenja nije usklađen sa zrnom kafe. ▸ Podesite finiji stepen mlevenja. → *"Podešavanje stepena mlevenja", Stranica 81*
Kafa je previše kisela.	Podešen je previše grub stepen mlevenja. ▸ Podesite finiji stepen mlevenja. → *"Podešavanje stepena mlevenja", Stranica 81*
	Sorta kafe nije odgovarajuća. ▸ Koristite sortu kafe sa većim udelom robusta zrna. ▸ Koristite zrna većeg stepena uprženosti.
Kafa je previše gorka.	Podešen je previše fin stepen mlevenja. ▸ Podesite krupniji stepen mlevenja. → *"Podešavanje stepena mlevenja", Stranica 81*
	Sorta kafe nije odgovarajuća. ▸ Promenite sortu kafe.
Kafa ima zagoreo ukus.	Podešen je previše fin stepen mlevenja. ▸ Podesite krupniji stepen mlevenja. → *"Podešavanje stepena mlevenja", Stranica 81*
	Sorta kafe nije odgovarajuća. ▸ Promenite sortu kafe.
	Temperatura kuvanja je previsoka. ▸ Podesite nižu temperaturu kuvanja.
Talog kafe nije kompaktan i previše je mokar.	Stepen mlevenja nije pravilno podešen. ▸ Podesite grublji ili finiji stepen mlevenja. → *"Podešavanje stepena mlevenja", Stranica 81*
	Zrna kafe su previše masna. ▸ Koristite drugu sortu kafe u zrnu.
Na displeju se prikazuje "Umetnite jedinicu za kuvanje.".	Vrata komore za kuvanje su pogrešno stavljena. **1.** Proverite da li je jedinica za kuvanje pravilno umetnuta i pričvršćena.

Kvar	Uzrok i rešavanje problema
Na displeju se prikazuje "Umetnite jedinicu za kuvanje.".	**2.** Gurnite crvenu ručicu nagore i nalevo. **3.** Umetnite vrata komore za kuvanje.
Na displeju se prikazuje "Napunite rezervoar za vodu." iako je rezervoar za vodu pun.	Rezervoar za vodu je pogrešno stavljen. ▸ Pravilno umetnite rezervoar za vodu.
	Gazirana voda u rezervoaru za vodu. ▸ Napunite rezervoar za vodu svežom i hladnom negaziranom vodom za piće.
	Plovak u rezervoaru za vodu se zaglavio. **1.** Izvadite rezervoar za vodu. **2.** Temeljno očistite rezervoar za vodu. **3.** Otpustite plovak i namestite ga tako da može ponovo da se kreće.
	Novi filter za vodu nije ispran prema uputstvu. **1.** Isperite filter za vodu u skladu sa uputstvom. **2.** Pustite filter za vodu u rad.
	U filteru za vodu je vazduh. **1.** Uranjajte filter za vodu u vodu sa otvorom okrenutim nagore sve dok više ne izlaze mehurići vazduha. **2.** Ponovo postavite filter.
	Filter za vodu je star. ▸ Umetnite novi filter za vodu.
	Ostaci kamenca u rezervoaru za vodu blokiraju sistem. **1.** Temeljno očistite rezervoar za vodu. **2.** Pokrenite program uklanjanja kamenca.
Na displeju se prikazuje "Očistite jedinicu za kuvanje i po potrebi rezervoar za vodu.".	Jedinica za kuvanje je zaprljana. ▸ Očistite jedinicu za kuvanje.
	Mehanizam jedinice za kuvanje se teško kreće. ▸ Očistite jedinicu za kuvanje.
Na displeju se prikazuje "Overvoltage or undervoltage".	Postoje problemi sa naponskim napajanjem. ▸ Koristite uređaj samo pri 220–240 V ~.
Na displeju se prikazuje da uređaj treba ponovo pokrenuti.	Uređaj ima smetnju. **1.** Izvucite mrežni utikač i sačekajte 60 sekundi. **2.** Ponovo utaknite mrežni utikač.
Na displeju se vrlo često prikazuje "Izvršite program Calc'n Clean!".	Omekšana vodu još uvek sadrži malu količinu kamenca. **1.** Umetnite novi filter za vodu. **2.** Podesite odgovarajuću tvrdoću vode.

Kvar	Uzrok i rešavanje problema
Na displeju se vrlo često prikazuje "Izvršite program Calc'n Clean!".	Upotrebljeno je pogrešno sredstvo za uklanjanje kamenca ili ga nije upotrebljeno dovoljno. ▸ Za uklanjanje kamenca koristite isključivo za to pogodne tablete.

16 Transport, čuvanje i odlaganje u otpad

16.1 Aktiviranje opcije "Pražnjenje preostale vode"

Zaštitite uređaj od mraza prilikom transporta i skladištenja.

PAŽNJA
Ostaci tečnosti u uređaju mogu da oštete uređaj prilikom transporta ili skladištenja.

▸ Ispraznite kolo uređaja pre transporta i skladištenja.

1. Izaberite "Nega i održavanje".
2. Izvršite program "Pražnjenje preostale vode".
3. Isključite uređaj iz strujne mreže.

16.2 Odlaganje starih uređaja u otpad

Ekološki prihvatljivim odlaganjem u otpad mogu da se recikliraju dragocene sirovine.

1. Izvucite mrežni utikač mrežnog priključnog voda.
2. Presecite mrežni priključni vod.
3. Uređaj odložite u otpad na ekološki prihvatljiv način.
   O aktuelnim načinima odlaganja u otpad informišite se kod svog specijalizovanog prodavca ili u svojoj opštinskoj odn. gradskoj upravi.



Ovaj je aparat označen u skladu sa evropskom smernicom 2012/19/EU o otpadnim električnim i elektronskim aparatima (waste electrical and electronic equipment - WEEE).
Smernica određuje okvir za povratak i reciklažu otpadnih aparata koji važi u celoj Evropskoj Uniji.

17 Korisnička služba

Od našeg korisničkog servisa do 10 godina od stavljanja vašeg uređaja na tržište možete da dobijete funkcijski relevantne originalne rezervne delove koji se mogu skladištiti.
Za dodatne informacije obratite se našem korisničkom servisu.

Napomena: Angažovanje servisne službe je besplatno u okviru garantnih uslova proizvođača.

Detaljne informacije o garantnom periodu i uslovima garancije u vašoj zemlji možete dobiti preko QR koda u priloženom dokumentu za podatke za kontakt servisa i uslovima garancije, u korisničkom servisu, kod prodavca ili na našoj internet stranici.
Podatke za kontak korisničkog servisa možete dobiti preko QR koda u priloženom dokumentu za podatke za kontakt servisa i uslovima garancije ili na našoj internet stranici.
U skladu sa direktivom (EU) 2023/826, informaciju možete da pogledate online na *www.bosch-home.com* na stranici uređaja i stranici za servis vašeg uređaja u uputstvu

za upotrebu i dodatnim dokumentima.

17.1 Broj proizvoda (E-Nr.), proizvodni broj (FD) i serijski broj (Z-Nr.)

Kada se obraćate korisničkom servisu, navedite broj proizvoda (E-Nr.), fabrički broj (FD) i serijski broj (Z-Nr.) koje možete da pronađete na tipskoj pločici uređaja.
Da biste brzo mogli da pronađete podatke o uređaju i telefonski broj korisničke službe, podatke možete i da zabeležite.

18 Tehnički podaci

Napon	220– 240 V ~
Frekvencija	50 / 60 Hz
Priključna vrednost	1500 W
Maksimalni pritisak pumpe, statički	15 bar
Maksimalni kapacitet rezervoara za vodu (bez filtera)	1,8 l
Maksimalan kapacitet posude za kafu u zrnu	275 g
Dužina dovoda	100 cm
Visina uređaja	382 mm
Širina uređaja	284 mm
Dubina uređaja	469 mm
Težina, prazan uređaj	8-9 kg
Vrsta mehanizma za mlevenje	Keramika

18.1 Informacije o besplatnom i Open Source softveru

Ovaj proizvod sadrži softverske komponente koje nosioci autorskog prava licenciraju kao besplatan ili Open Source softver.
Odgovarajuće informacije o licenci sačuvane su na kućnom aparatu. Odgovarajućim informacijama o licenci možete da pristupite putem aplikacije Home Connect: „Profil -> Pravne informacije ->Informacije o licenci“. [1] Informacije o licenci možete da preuzmete i sa veb-stranice za odgovarajući proizvod. (Na veb-lokaciji za proizvod pretražite model vašeg aparata i druga dokumenta.) Druga mogućnost je da odgovarajuće informacije zatražite na adresi ossrequest@bshg.com ili BSH Hausgeräte GmbH, Carl-Wery-Str. 34, D-81739 München.
Odgovarajući izvorni kôd se može dobiti na zahtev.
Pošaljite zahtev na adresu ossrequest@bshg.com ili BSH Hausgeräte GmbH, Carl-Wery-Str. 34, D-81739 München.
Tema: „OSSREQUEST“
Troškovi obrade vašeg zahteva biće fakturisani. Ova ponuda važi tri godine od datuma kupovine odn. najmanje u periodu u kom nudimo podršku i rezervne delove za odgovarajući uređaj.

[1] U zavisnosti od opremljenosti uređaja

19 Izjava o usaglašenosti

BSH Hausgeräte GmbH ovime izjavljuje da je uređaj sa Home Connect funkcionalnošću usaglašen sa osnovnim zahtevima i ostalim dotičnim odredbama Direktive 2014/53/EU.
Detaljnu RED izjavu o usaglašenosti možete naći na internetu na adresi *www.bosch-home.com* na stranici proizvoda sa vašim uređajem, kod dodatnih dokumenata.

CE

Opseg od 2,4 GHz (2400–2483,5 MHz): maks. 100 mW
Opseg od 5 GHz (5150–5350 MHz + 5470–5725 MHz): maks. 150 mW

	BE	BG	CZ	DK	DE	EE	IE	EL	ES
	FR	HR	IT	CY	LI	LV	LT	LU	HU
	MT	NL	AT	PL	PT	RO	SI	SK	FI
	SE	NO	CH	TR	IS	UK (NI)			
5-GH WLAN (Wi-Fi): samo za upotrebu u unutrašnjim prostorijama.									

AL	BA	MD	ME	MK	RS	UK	UA
5-GH WLAN (Wi-Fi): samo za upotrebu u unutrašnjim prostorijama.							

Дополнителни информации и објаснувања може да најдете на интернет. Скенирајте го QR-кодот на насловната страница.



Содржина

1 Безбедност 99
1.1 Дефиниција за сигнални зборови 99
1.2 Општи напомени 99
1.3 Наменско користење 100
1.4 Ограничување на групата на корисници 100
1.5 Безбедносни напомени 100

2 Заштита на животната средина и штедење 103
2.1 Отстранување на пакувањето 103
2.2 Штедење енергија 103

3 Поставување и приклучување 104
3.1 Обем на испорака 104
3.2 Поставување и приклучување на уредот 104

4 Запознавање 104
4.1 Уред 104
4.2 Послужавник за собирање вода 105
4.3 Контролно поле 105

5 Опрема 106

6 Пред првата употреба 106
6.1 Подготовка и чистење на уредот 106
6.2 Утврдување на тврдоста на водата 106
6.3 Преглед на степени на тврдост на водата 107
6.4 Користење на филтерот за вода 107
6.5 Прво ставање во употреба ... 108
6.6 Општи напомени 108

7 Основно ракување 109
7.1 Вклучете или исклучете го уредот. 109
7.2 Добивање пијалак 109
7.3 quickCup 110
7.4 Точење две шолји наеднаш ... 110
7.5 Точење на "Пијалаци XL" 111
7.6 doubleShot [1] 111
7.7 Slow Brew и Cold Brew 111

8 Омилени 111
8.1 Креирање на омилен 111
8.2 Зачувување на пијалакот од изборот на пијалаци 111
8.3 Бришење на омилен 111
8.4 Менување на поставките за пијалаци 111

9 Мелница 112
9.1 Поставување на степенот на мелење 112

10 Безбедност за деца 112
10.1 Активирање на безбедноста за деца 112
10.2 Деактивирање на безбедноста за деца 112

11 Грејач за шолји [2] 113
11.1 Активирање и деактивирање на грејачот за шолји 113

12 Home Connect 113
12.1 Инсталирање Home Connect 113
12.2 Home Connect Поставки 114
12.3 Ракување со уредот со апликацијата Home Connect 114
12.4 Ажурирање на софтверот ... 115
12.5 Политика на приватност 115

[1] Во зависност од пијалакот
[2] Во зависност од карактеристиките на уредот

13 Основни поставки 116
13.1 Промена на основните поставки 116
13.2 Преглед на основните поставки 116
14 Чистење и нега 117
14.1 Погодност за машина за садови 117
14.2 Средство за чистење 118
14.3 Чистење на уредот 118
14.4 Чистење на послужавникот за собирање вода и садот за талог од кафе 119
14.5 Чистење на единицата за приготвување 119
14.6 Сервисни програми 120
15 Отстранете ги пречките 121
16 Транспортирање, складирање и отстранување 127
16.1 Активирање "Residual water drainage" 127
16.2 Отстранување на стариот уред 127
17 Сервисна служба 127
17.1 Број на производ (E-Nr.), сериски број (FD) и секвентен број (Z-Nr.) 128
18 Технички податоци 128
18.1 Информации за бесплатен и слободен софтвер 128
19 Изјава за сообразност 129

⚠ 1 Безбедност

Почитувајте ги следните безбедносни напомени.

1.1 Дефиниција за сигнални зборови

Овде ќе го најдете значењето на сигналните зборови што се користат во ова упатство.

⚠ ПРЕДУПРЕДУВАЊЕ
Почитувајте ги овие напомени за да спречите можни сериозни или фатални повреди.

НАПОМЕНА
Почитувајте ги овие напомени за да избегнете оштетување на уредот или други материјални штети.

Забелешка: Ова ви укажува на важни информации.

1.2 Општи напомени

- Внимателно прочитајте го упатството.
- Чувајте го упатството и информациите за производот за подоцнежна употреба или за следните сопственици.
- При оштетувања при транспортот не го приклучувајте уредот.

1.3 Наменско користење

Користете го уредот само:
- за подготовка на жешки пијалаци.
- за подготвување на ладно приготвени пијалаци.
- во затворени простори во домаќинството или во слични примени, како на пример: во кујнско подрачје за вработени во продавници, канцеларии или друго работно опкружување; во земјоделски претрпијатија; на клиенти во хотели, мотели и други типични средини за живеење; во сместувања за ноќевање и појадок.
- до висина од максимум 2000 m надморска височина.

1.4 Ограничување на групата на корисници

Овој уред може да го употребуваат деца над 8 години и лица со намалени физички, сензорни или ментални способности или кои немаат искуство и/или знаење, ако се надгледувани или советувани за безбедно ракување со уредот и ги разбираат опасностите коишто може да произлезат од тоа.
Децата не смеат да играат со уредот.
Деца не смеат да го чистат и одржуваат уредот, освен ако имаат 8 години и повеќе и некој ги надгледува.
Децата помали од 8 години мора да бидат подалеку од уредот и приклучните кабли.

1.5 Безбедносни напомени

⚠ ПРЕДУПРЕДУВАЊЕ – Опасност од задушување!
Децата може да го стават материјалот од пакувањето преку глава или да се обвиткаат со него и да се задушат.
- ▸ Материјалот од пакувањето држете го подалеку од деца.
- ▸ Не ги оставајте децата да си играат со материјалот за пакување.

Децата можат да ги вдишат или голтнат малите делови и со тоа да се задушат.
- ▸ Држете ги малите делови подалеку од деца.
- ▸ Не ги оставајте децата да си играат со малите делови.

⚠ ПРЕДУПРЕДУВАЊЕ – Опасност од струен удар!

Непрописното инсталирање е опасно.

- Приклучете го и користете го уредот само според податоците на спецификационата плочка.
- Приклучете го уредот само во прописно инсталирана приклучница со заземјување на струјна мрежа со наизменична струја.
- Системот од заштитни кабли на електричната инсталација во домот мора да е прописно инсталиран.

Оштетениот уред или кабел за струја се опасни.

- Никогаш не користете оштетен уред.
- Никогаш не употребувајте уред со напукната или скршена површина.
- Никогаш не го влечете кабелот за струја за да го исклучите уредот од струја. Секогаш извлекувајте го приклучокот на кабелот за струја.
- Ако уредот или кабелот за струја е оштетен, веднаш извлечете го мрежниот приклучок на кабелот или исклучете го осигурувачот во кутијата со осигурувачи.
- Повикајте ја сервисната служба. →*Страница 127*

Несоодветни поправки се опасни.

- Само обучен стручен персонал смее да прави поправки на уредот.
- За поправка на уредот смеат да се користат само оригинални резервни делови.
- Ако се оштети кабелот за струја на овој уред, мора да го замени производителот или неговата сервисната служба или пак лице со слична квалификација, за да се избегнат опасности.

Навлезената влага може да предизвика струен удар.

- Никогаш не потопувајте уредот или кабелот за струја во вода.
- Не дозволувајте да течат течности на приклучните врски на уредот.
- Уредот да се користи само во затворени простории.
- Не го изложувајте уредот на прекумерна топлина и влага.
- Не користете чистачи на пареа или под висок притисок, за да го чистите уредот.

⚠ ПРЕДУПРЕДУВАЊЕ – Опасност од пожар!

Уредот се загрева.

- ▸ Проветрувајте го уредот доволно.
- ▸ Никогаш не работете со уредот во шкаф.

Користењето на продолжен кабел за стрија и недозволени адаптери и опасно и треба да се одбегнува.

- ▸ Не користете продолжни кабли или продолжни кабли со повеќе приклучници.
- ▸ Користете ги само дозволените адаптери и продолжни кабли од производителот.
- ▸ Ако продолжниот кабел е прекраок и не е достапен подолг продолжен кабел, контактирајте со специјализирана компанија за електрична енергија за да се прилагоди домашната инсталација.

⚠ ПРЕДУПРЕДУВАЊЕ – Опасност од изгореници!

Некои делови од уредот многу се вжештуваат.

- ▸ Никогаш не ги допирајте жешките делови од уредот.
- ▸ По употребата, оставете ги жешките делови од уредот да се изладат пред да ги допрете.

⚠ ПРЕДУПРЕДУВАЊЕ – Опасност од изгореници!

Свежо подготвените пијалаци се многу жешки.

- ▸ По потреба, оставете ги пијалаците да се оладат.
- ▸ Избегнувајте контакт на кожата со течности и испарувања што излегуваат.

Ненадгледуваното далечинско стартување преку апликацијата Home Connect може да доведе до изгореници на трети лица.

- ▸ Не посегнувајте под дозерот за пијалаци додека се точи пијалакот.
- ▸ Чувајте ги луѓето, особено децата, подалеку од уредот.

⚠ ПРЕДУПРЕДУВАЊЕ – Опасност од повреда!

Злоупотребата на уредот може да го загрози корисникот.

- ▸ За да избегнете повреди, користете го уредот само како што е предвидено.

Заглавување на прстите при затворање на вратата од уредот.

- ▸ Внимавајте на прстите при затворањето на вратата од уредот.

Мелницата се ротира.

- ▸ Никогаш не посегнувајте во мелницата.

⚠ ПРЕДУПРЕДУВАЊЕ – Опасност: магнетизам!
Уредот содржи постојани магнети. Тие може да влијаат врз електронските импланти, на пр., пејсмејкерите или инсулинските пумпи.
- ▸ Лицата со електронски импланти мора да одржуваат растојание од најмалку 10 cm од уредот и од изваденият резервоар за вода.
- ▸ Придржувајте со минималното растојание од 10 cm, исто така и до единицата за приготвување.

⚠ ПРЕДУПРЕДУВАЊЕ – Опасност од наштетување на здравјето!
За време на процесот на филтрирање може да дојде до мало зголемување на нивото на калиум, што може да влијае на пациентите на дијализа и лица со бубрежна болест.
- ▸ Ако имате бубрежна болест или сте на специјална диета со калиум, консултирајте се со лекар пред употреба.

Нечистотиите на уредот може штетно да влијаат врз здравјето.
- ▸ Внимавајте на напомените за чистење за хигиената на уредот.

Водата од колото за топла вода може да го загрози здравјето.
- ▸ Користете го уредот исклучиво со свежа и студена вода за пиење, без јаглеродна киселина.

2 Заштита на животната средина и штедење

2.1 Отстранување на пакувањето

Материјалите од пакувањето се еколошки и може да се рециклираат.
- ▸ Одделните компоненти фрлајте ги во отпад посебно, во зависност од нивниот тип.

2.2 Штедење енергија

Ако внимавате на овие напомени, Вашиот уред троши помалку енергија.

Поставете го интервалот за автоматско исклучување на најмалата вредност.
- ✔ Кога уредот не се користи, ќе се исклучи порано.
  → *"Основни поставки", Страница 116*

Не прекинувајте го предвреме истекувањето на пијалакот.
- ✔ Загреаната количина вода или млеко се користи оптимално.

Редовно отстранувајте го бигорот од уредот.
- ✔ Наслагите од бигор ја зголемуваат потрошувачката на енергија.

3 Поставување и приклучување

3.1 Обем на испорака

По отпакувањето проверете ги сите делови дали имаат оштетувања од транспортот и дали е целосна испораката.

Забелешка: Зависно од типот на уредот, вклучени се различни додатоци. Овој додаток е означен со испрекината рамка.

→ *Сл.* **1**

A	Целосно автоматски кафемат
B	Црево за млеко и цевка за смукање
C	Упатство за користење
D	Сад за млеко [1]
E	Термо шолја за кафе [1]
F	Таблета за отстранување бигор [1]
G	Таблета за чистење [1]
H	Филтер за вода [1]
I	Ленти за тврдост на водата

3.2 Поставување и приклучување на уредот

НАПОМЕНА

Опасност од оштетување на уредот. Поради неправилно пуштање во работа, уредот може да се оштети.

- ▸ Користете го уредот само во простории без мраз.
- ▸ Кога уредот се транспортира или складира под 0 °C, почекајте 3 часа на собна температура пред пуштање во работа.

1. Поставете го уредот на рамна и доволно издржлива и водоотпорна површина.
2. Приклучете го уредот со приклучокот на прописно инсталирана приклучница со заштитни контакти.
3. По секое приклучување, почекајте прибл. 5 секунди.

4 Запознавање

4.1 Уред

Тука ќе најдете преглед на компонентите од Вашиот уред.

Забелешка: Во зависност од типот на уредот можни се отстапувања во боите и поединостите.

→ *Сл.* **2**

1	Осветлување на шолјите [1]
2	Полиња за допир
3	Плочка со податоци
4	Екран на допир
5	Резервоар за вода
6	Рачка на резервоарот за вода
7	Грејач за шолји [1]
8	Сад за зрна
9	Бирач со вртење за поставување на степенот на мелење
10	Поклопец за садот за зрна
11	Брз избор на пијалаци
12	Црево за млеко и цевка за смукање

[1] Во зависност од карактеристиките на уредот

13	Единица за приготвување со врата на просторот за приготвување
14	Поклопец за дозерот за пијалаци
15	Дозер за пијалаци
16	Послужавник за собирање вода

4.2 Послужавник за собирање вода

Тука ќе најдете преглед на компонентите од вашиот послужавник за собирање вода. → *Сл.* **3**

1	Капак на садот за капење
2	Сад за талог од кафе
3	Вметок на послужавникот за собирање вода
4	Послужавник за собирање вода
5	Капак на послужавникот за собирање вода
6	Послужавник за собирање вода

4.3 Контролно поле

Преку контролната табла ги поставувате сите функции на вашиот уред и добивате информации за оперативната состојба.

Екран на допир

Екранот на допир е и екран и контролен елемент.

Главно мени

Фаворити	Изберете зачувани пијалаци со лични поставки.
Класика	Изберете стандардни пијалаци.
coffeeWorld	Изберете основни пијалаци што може да се прошират во комбинација со Home Connect.
Пијалаци и XL	Изберете пијалаци XL.
Нега и одржување	Отворете ги сервисните програми.
Поставки	Отворете ги поставките.

Совет: Понатамошни поставки за пијалаци ќе најдете во основните поставки.

Приказ

	Грејачот за шолји е вклучен.
	Уредот е поврзан со Home Connect.

Забелешка: Кога уредот е вклучен, имате понатамошни можности за контрола со соодветни прикази и пораки, на пр. поставки за пијалаци.

Полиња за допир

Овде ќе најдете преглед на симболите на полињата за допир и контролните елементи на екранот на уредот.

	Вклучете или исклучете го уредот.
	Вратете се назад во менито.
	▪ Излезете од поставките на менито. ▪ Навигирајте назад во почетното мени.
	Наточете две шолји.
	Стартувајте "Чистење на системот за млеко".
	Стартувајте го или запрете го процесот.
	Следниве симболи не се секогаш видливи:
	Навигирајте надолу во менито.

^	Навигирајте нагоре во менито.
✓	Потврдете или зачувајте во менито.
☆	Додајте омилен.

5 Опрема

Користете оригинална опрема. Таа е прилагодена на Вашиот уред.

Додатоци	**Продажба**
Термо сад за кафе	TCZ4001
Филтер за вода	TCZ7003
Филтер за вода, пакување со 3 парчиња	TCZ7033
Таблети за чистење	TCZ8001A
Таблети за отстранување бигор	TCZ8002A
Комплет за нега	TCZ8004A

6 Пред првата употреба

Подгответе го уредот за употреба користење.

6.1 Подготовка и чистење на уредот

Исчистете ја машината и поединечните делови. Следете ги илустрираните упатства на почетокот на ова упатство.

НАПОМЕНА
Несоодветните зрна може да ја затнат мелницата.

- ▸ Користете исклучиво чисти, печени мешавини од зрна за еспресо или целосни автомати.
- ▸ Не користете глазирани зрна кафе.
- ▸ Не користете карамелизирани зрна кафе.
- ▸ Не користете зрна кафе што биле обработени со адитиви што содржат шеќер.
- ▸ Не полнете кафе во прав.

→ *Сл.* **4** - **23**

Забелешка: Секојдневно полнете го резервоарот за вода со свежа и студена вода за пиење, без јаглеродна киселина.

Совет: За да го одржите квалитетот оптимален, чувајте ги зрната кафе на ладно и затворено место.
Зрната кафе може да ги чувате во садот за зрна неколку дена без да се изгуби аромата.

6.2 Утврдување на тврдоста на водата

Правилното поставување на тврдоста на водата е важно, за вашиот уред правовремено да покаже дека треба да му се отстрани бигорот. Тврдоста на водата може да ја утврдите со приложените тест-ленти или да се распрашате кај локалната компанија за водоснабдување.

- ▸ Кратко потопете ја тест-лентата во свежа вода од чешма ① и оставете ја да се исцеди.
  → *"Преглед на степени на тврдост на водата", Страница 107*
  - ▸ Почекајте една минута ②.
  - ▸ Исчитајте ја вредноста на тврдоста на водата на тест-лентата ③.

  → *Сл.* **5**

Забелешка: Тест-лентата користете ја и при инсталиран систем за омекнување на водата, бидејќи тие генерираат различни тврдости на водата.

Совети

- Поставките може да се променат во секое време.
  → *"Основни поставки", Страница 116*

- Доколку тврдоста на водата е поголема од 21 °dH (3,8 mmol/l), може да го наполните резервоарот за вода со претходно филтрирана вода, со цел да се намалат наслагите од бигор во резервоарот за вода.

6.3 Преглед на степени на тврдост на водата

Табелата го прикажува распоредот на нивоата за степените на тврдост на водата.

Степен	Поставување на прстенот на филтерот INTENZA	Тврдост во Германија во °dH	Вкупна тврдост во mmol/l
1	A	1 - 7	< 1,3
2	A	8 - 14	1,3 - 2,5
3	B	15 - 21	2,5 - 3,8
4 [1]	C	22 - 30	> 3,8

6.4 Користење на филтерот за вода

Со филтер за вода ги намалувате наслагите од бигор и ги намалувате нечистотиите во водата.

Забелешка: Содржината на бигор во водата влијае на аромата и кремата на кафето. На долната страна на филтерот за вода BRITA INTENZA има прстен за арома. За да го поставите оптималното ниво на арома за вашата вода од чешма, свртете го прстенот за арома.

- За подетално упатство за користење на филтерот за вода, скенирајте го следниов QR-код.
  → *Сл.* **7**

Вметнување филтер за вода

НАПОМЕНА

Можно оштетување на уредот поради создавање бигор.

- Заменете го навремено филтерот за вода.
- Заменете го филтерот за вода најдоцна по 2 месеци.
- Внимавајте на пораките на екранот.

1. Изберете "Нега и одржување".
2. Изберете "INTENZA-филтер" и следете ги упатствата на екранот.

Менување или отстранување на филтерот за вода

Уредот може да го користите и без филтер за вода.

1. Изберете "Нега и одржување".
2. Изберете "INTENZA-филтер".
3. Изберете "Замени" или "Отстрани" и следете ги упатствата на екранот.
   → *Сл.* **8**
   → *Сл.* **9**

Забелешки

- Фрлете го искористениот филтер за вода според локалните прописи.
- Секогаш чувајте ги заменските филтри за вода во нивното оригинално запечатување на ладно и суво место.

[1] Фабричка поставка

Совети
- Сменете го филтерот за вода и од хигиенски причини.
- Со филтер за вода, поретко ќе мора да го отстранувате бигорот од уредот.
- Доколку користите филтер за вода, ќе добиете повкусни кафиња.
- Пред употреба, исплакнете го вметнатиот филтер за вода така што ќе наточите една шолја со жешка вода, ако подолго време не сте го користеле уредот, на пр. сте биле на одмор.
- Филтерот за вода можете да го набавите преку малопродажбата или од сервисната служба.
  → *"Опрема", Страница 106*

6.5 Прво ставање во употреба

По приклучувањето во струја, направете ги поставките за првото пуштање во употреба. Првото пуштање во употреба се појавува при првото вклучување или по ресетирањето на фабричките поставки.

1. Вклучете го уредот со ⏻.
2. Следете ги упатствата на екранот.

✔ Екранот ја извршува програмата.

Забелешки
- Ако сакате сега да поставите Home Connect, следете ги упатствата во апликацијата Home Connect.
  → *"Инсталирање Home Connect", Страница 21*
- Кога ќе се избере "Демо-режим", функционираат само приказите на екранот. Не може да добиете пијалак ниту да извршите програма.

6.6 Општи напомени

Почитувајте ги напомените за да може оптимално да го користите уредот.

Забелешки
- Уредот е фабрички програмиран со стандардни поставки за оптимална работа.
- Мелницата е поставена фабрички на оптимална работа. Доколку кафето истекува само во капки или е претенко и има премалку крема, може да го прилагодите степенот на мелење додека мелницата работи.
  → *"Поставување на степенот на мелење", Страница 112*
- За време на работата, на отворите за вентилација и над вратичката на просторот за подготовка може да се формираат капки вода.
- Ако одредено време не го користите уредот, тој автоматски се исклучува. Може да го промените времетраењето во основните поставки.
  → *Страница 116*
- Од технички причини, од уредот може да излегува пареа.

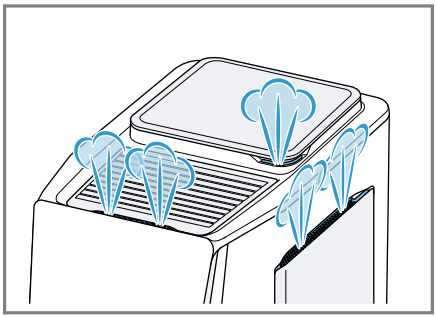

- Првиот пијалак сè уште ја нема целосната арома ако:
  – уредот го користите за првпат.
  – сте извршиле сервисна програма.
  – не сте го користеле уредот подолго време.

  Не пијте го пијалакот.

Совет: Трајна крема со ситни пори ќе добиете откако ќе го вклучите уредот и ќе подготвите неколку чаши.

7 Основно ракување

7.1 Вклучете или исклучете го уредот.

- Притиснете на ⏻.
  При вклучување, на екранот се прикажува логото. При вклучување и исклучување, уредот се плакне автоматски. При исклучување, уредот испушта пареа во послужавникот за собирање вода за да се исчисти. Ако уредот е сè уште топол кога ќе се вклучи или не е истечен пијалак пред да се исклучи, тој нема да се исплакне.

7.2 Добивање пијалак

Дознајте како да си приготвите пијалак по свој избор.

⚠ ПРЕДУПРЕДУВАЊЕ
Опасност од изгореници!
Свежо подготвените пијалаци се многу жешки.
- По потреба, оставете ги пијалаците да се оладат.
- Избегнувајте контакт на кожата со течности и испарувања што излегуваат.

⚠ ПРЕДУПРЕДУВАЊЕ
Опасност од изгореници!
Дозерот за пијалаци и цевката за смукање многу се вжештуваат.
- Никогаш не допирајте ги жешкиот дозер за пијалаци или цевката за смукање.
- Пред да ги допрете, оставете ги жешкиот дозер за пијалаци и цевката за смукање да се оладат.

Забелешки
- Кај некои поставки, пијалакот се приготвува во повеќе чекори. Почекајте додека процесот комплетно се заврши.
- Кога точите пијалак со млеко, секогаш приклучете сад за млеко наполнет со млеко со црево за млеко и цевка за смукање.
- При составување на цревото за млеко и цевката за смукање, внимавајте секогаш да ја приклучите цевката за смукање на страната со ракавот од не`рѓосувачки челик. Така ќе може да го прицврстите цревото за млеко на страната на уредот.

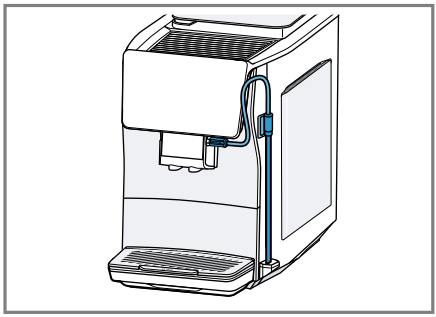

- Ако дозерот не е исчистен, при точењето жешка вода може да истечат мали количини млеко.

Точење пијалак

1. Ставете ја претходно загреаната шолја под системот за истекување.
2. Изберете "Класика", "coffeeWorld" или "Пијалаци XL".
   Алтернативно може да изберете пијалак и од брзиот избор на пијалаци.
3. Изберете пијалак.

✔ На екранот се прикажуваат пијалакот и актуелните поставки.

4. Доколку е потребно, променете ги поставките [1] за пијалакот.
   - ▸ За да ја промените количината на полнење, притиснете на .
   - ▸ За да ја промените јачината, притиснете на .
   - ▸ За да ја промените аромата, притиснете на .
   - ▸ За да го промените процентот на млеко, притиснете на .
   - ▸ За да ја промените температурата на пијалакот, притиснете на .
5. За да го стартувате точењето на пијалакот, притиснете на ▷.
   Зрната кафе се мелат свежо за секој процес на приготвување.

✔ Пијалакот се подготвува и потоа истекува во шолјата.

Забелешки

- При подготовка на пијалак со млеко, внимавајте цревото за млеко да е поврзано со цевката за смукање на дозерот за пијалаци и цевката за смукање да е потопена во млеко.
- По подготовката на пијалак со млеко, дозерот за пијалаци се чисти автоматски со краток излив на пареа.
- Ако не промените ниедна поставка прибл. 30 секунди, уредот ќе излезе од режимот на поставување.
- Уредот ги зачувува поставките автоматски.

Совети

- Шолјите може да ги стоплите и пред точењето, со жешка вода или со грејачот за шолји [2].
- Ако сакате предвреме да го запрете тековното точење, притиснете на ▷.
- Ако сакате да го запрете само тековниот чекор на точење, притиснете "Прескокни".
- Наместо млеко, може да користите и растителни пијалаци, на пр. од соја.
- Квалитетот на млечната пена зависи од видот на користеното млеко или растителниот пијалак.
- Пијалакот може да го зачувате под "Фаворити" или да изберете веќе зачуван пијалак.

7.3 quickCup

Подготовката на пијалаците од брзиот избор на пијалаци може да ја стартувате ако притиснете 2 секунди на пијалакот. Ова, исто така, е можно и во режим на подготвеност на уредот. Во овој случај, уредот се вклучува, процесот на плакнење се прескокнува и подготовката на пијалакот стартува веднаш.

7.4 Точење две шолји наеднаш

Зависно од пијалакот, може да подготвите 2 шолји истовремено.

Забелешка: Кога е активна функцијата "doubleShot", функцијата за точење две шолји наеднаш не е можна.

1. Изберете го саканиот пијалак.
2. Притиснете на .

✔ Екранот ја прикажува поставката „2x“.

3. Ставете две шолји лево и десно под дозерот за пијалаци.
4. Притиснете на ▷.
   Пијалакот се приготвува во 2 чекори. Зрната се мелат во 2 процеси на мелење.

✔ Пијалакот се приготвува и истекува во шолјите.

[1] Во зависност од пијалакот
[2] Во зависност од карактеристиките на уредот

5. Почекајте додека се заврши процесот.

7.5 Точење на "Пијалаци XL"

"Пијалаци XL" се пијалаци со поголеми количини на полнење. За да поставите голем сад под истекот, може да ја кренете тацната за капки на "XL flap" и да го поставите садот во вдлабнатината на вметокот на послужавникот за собирање вода што се наоѓа под него.

→ *Сл.* **24**

7.6 doubleShot [1]

Вашиот уред го меле кафето двапати. За да ги ослободи само вкусните и лесно сварливите ароматични материи, уредот одново ги меле и вари зрната кафе.
Колку подолго се приготвува кафето, толку повеќе горчливи материи и несакани ароми се ослободуваат. Горчливите материи и несаканите ароми ги нарушуваат вкусот и сварливоста на кафето.

Забелешки

- Функцијата "doubleShot" зависи од избраната јачина на пијалакот и големината на пијалакот.
- Кога е активна функцијата "doubleShot", функцијата за точење две шолји наеднаш не е можна.

7.7 Slow Brew и Cold Brew

Slow Brew и Cold Brew се бавно приготвени пијалаци што од вашиот уред излегуваат во пулсирачко, непостојано истекување на пијалакот. Овој вид подготвување кафе постои во жешка и ладна варијанта. Добивањето пијалак трае повеќе минути.

Забелешка: Пред добивањето пијалак, наполнете го резервоарот за вода со свежа и студена вода за пиење, без јаглеродна киселина.

8 Омилени

8.1 Креирање на омилен

1. Изберете "Фаворити".
2. Притиснете на ⊞.
3. Изберете пијалак од "Класика", "coffeeWorld" или "Пијалаци XL".
4. Направете ги личните поставки за пијалаци и потврдете со ✓.
5. Изберете ја саканата боја за пијалакот.

8.2 Зачувување на пијалакот од изборот на пијалаци

1. Изберете пијалак од "Класика", "coffeeWorld" или "Пијалаци XL".
2. Направете ги личните поставки за пијалаци.
3. Притиснете на ☆.
4. Изберете ја саканата боја за пијалакот.

8.3 Бришење на омилен

1. Изберете "Фаворити".
2. Изберете го омилениот.
3. Притиснете на ☆.
4. Притиснете на "Избриши".

8.4 Менување на поставките за пијалаци

1. Изберете "Фаворити".
2. Изберете го омилениот.
3. Направете ги личните поставки за пијалаци.
   - ▸ За да ги зачувате поставките за пијалаци, притиснете ✓.
   - ▸ За да стартувате точење пијалак без да ги зачувате променетите

[1] Во зависност од пијалакот

поставки за пијалаци, притиснете ▷.

9 Мелница

Вашиот уред има мелница што се поставува со која може поединечно да го прилагодите степенот на мелење на зрната кафе.

9.1 Поставување на степенот на мелење

Додека се мелат зрната кафе, поставете го саканиот степен на мелење.

⚠ **ПРЕДУПРЕДУВАЊЕ**
Опасност од повреда!
Мелницата се ротира.
- ▸ Никогаш не посегнувајте во мелницата.

НАПОМЕНА
Опасност од оштетување на мелницата. Мелницата може да се оштети поради несоодветно поставување на степенот на мелење.
- ▸ Поставувајте го степенот на мелење само додека мелницата работи.
- ▸ Поставете го степенот на мелење постепено со вртливиот бирач.

Степен на мелење	Поставка
Степен на фино мелење за светло печени зрна	Свртете го прекинувачот на вртење спротивно од насоката на стрелките на часовникот 
Степен на грубо мелење	Свртете го прекинувачот на вртење во насока на стрелките на часовникот 

Поставувањето на степенот на мелење стапува на сила дури по втората шолја.

Совет: Доколку кафето истекува само во капки, поставете го степенот на мелење на погрубо.
Доколку кафето истекува многу брзо и има премалку крема, поставете го степенот на мелење на пофино.

10 Безбедност за деца

За да ги заштитите децата од попарувања и изгореници, може да го заклучите уредот.

10.1 Активирање на безбедноста за деца

Услов: Уредот е вклучен.
- ▸ Притискајте на ⚯ најмалку 3 секунди.
- ✔ Безбедноста за деца е активирана.

10.2 Деактивирање на безбедноста за деца

- ▸ Притискајте на ⚯ најмалку 3 секунди.
- ✔ Безбедноста за деца е деактивирана.

11 Грејач за шолји [1]

Шолјите може да ги стоплите претходно со грејачот за шолји.

11.1 Активирање и деактивирање на грејачот за шолји

⚠ **ПРЕДУПРЕДУВАЊЕ**
Опасност од изгореници!
Грејачот за шолји многу се вжештува.
- Никогаш не допирајте го жешкиот грејач за шолји.
- Пред да го допрете, оставете го жешкиот грејач за шолји да се излади.

Совет: За да ги загреете шолјите оптимално, ставете ги со дното на шолјата на грејачот за шолји.

- Активирајте го или деактивирајте го грејачот за шолји во основните поставки.

12 Home Connect

Овој уред има можност за поврзување со мрежа. Поврзете го Вашиот уред со мобилен уред, за да ги користите функциите преку Home Connect апликацијата, да ги прилагодите основните поставки или да ја надгледувате моменталната оперативна состојба.
Услугите Home Connect не се достапни во секоја земја. Достапноста на функцијата Home Connect зависи од достапноста на услугите Home Connect во вашата земја. Дополнителни информации за ова ќе најдете на: *www.home-connect.com*.

За да можете да користите Home Connect, воспоставете врска со WLAN-домашната мрежа (Wi-Fi [2]) и со Home Connect апликацијата. Апликацијата Home Connect ве води низ целиот процес за најавување. Следете ги упатствата и внимавајте на напомените во Home Connect апликацијата.

Забелешки
- Внимавајте на безбедносните инструкции во прирачникот, и проверете дали се запазени кога го користите уредот преку апликацијата Home Connect. → *"Безбедност", Страница 99*
- Секогаш предност има користењето на уредот. Во овој момент не е можно работење преку Home Connect апликацијата.
- Во поврзан режим на приправност на уредот му се потребни макс. 2 W.

12.1 Инсталирање Home Connect

Услов: Уредот има прием на WLAN-домашната мрежа (Wi-Fi) на местото каде што е поставен.

1. Скенирајте го следниот QR-код. → *Сл.* **25**
   Користете го QR-кодот за да ја инсталирате Home Connect апликацијата и да го поврзете уредот.
2. Следете ги инструкциите на апликацијата Home Connect.

Забелешка: Bluetooth е потребен само за процесот на поврзување. По постапката, Bluetooth се деактивира автоматски.

[1] Во зависност од карактеристиките на уредот
[2] Wi-Fi е трговска марка на Wi-Fi Alliance.

12.2 Home Connect Поставки

Приспособете Home Connect според вашите потреби.
Во основните поставки Home Connect ќе ги најдете поставките за машината. Кои поставки ќе се прикажат на екранот, зависи од тоа, дали Home Connect е приспособена и дали машината е поврзана со мрежата.

Преглед на поставките на Home Connect

Овде ќе најдете преглед на поставките за Home Connect и мрежните поставки.

Основна поставка	Избор	Опис
WLAN-врска	Вклучено Исклучено	Исклучете го безжичниот модул ако отсуствувате подолго време или за да заштедите енергија **Забелешка:** Ако уредот е поврзан на мрежа и е во режим на мирување, користи најмногу 2 W.
Ажурирање на софтверот	-	**Забелешка:** Оваа поставка е достапна само при ажурирање на софтверот.
Далечинско стартување	Вклучено Исклучено	Вклучете го и исклучете го далечинското стартување на уредот **Забелешка:** При деактивирано далечинско стартување, можно е само исклучување на уредот преку апликацијата Home Connect, но не и вклучување на уредот.
Додадете мобилен уред	-	Поврзете го уредот со апликацијата Home Connect или со дополнителни сметки
Бришење на мрежните поставки	-	**Забелешка:** Не е можна контрола без мрежна врска преку апликацијата "Home Connect".
Податоци за мрежа	-	Прикажете ги информациите за мрежата и информациите за уредот

12.3 Ракување со уредот со апликацијата Home Connect

Со апликацијата Home Connect можете далечински да го поставите и стартувате уредот.

⚠ **ПРЕДУПРЕДУВАЊЕ**
Опасност од изгореници!
Ненадгледуваното далечинско стартување преку апликацијата Home Connect може да доведе до изгореници на трети лица.
- ▸ Не посегнувајте под дозерот за пијалаци додека се точи пијалакот.
- ▸ Чувајте ги луѓето, особено децата, подалеку од уредот.

Услови

- Уредот е поврзан на струјна мрежа.
- Уредот е поврзан со домашната мрежа и апликацијата Home Connect.
- ▸ За стартување на домашниот уред преку апликацијата Home Connect, дополнително активирајте го далечинското стартување. Штом уредот е поврзан со Home Connect, на контролното поле свети ⌒. Од овој момент, уредот е поставен на далечински режим и поставките на вашиот домашен уред ќе може да ги менувате преку апликацијата Home Connect.

12.4 Ажурирање на софтверот

Со оваа функција може да го ажурирате софтверот на машината, на пр., за ажурирања во врска со оптимизрање, отстранување грешки или безбедност.

Предуслови

- Вие сте регистриран корисник на Home Connect.
- Апликацијата Home Connect е инсталирана на мобилниот уред.
- Уредот е поврзан со серверот на Home Connect.

Апликацијата Home Connect ве информира за достапни ажурирања на софтверот.
Тековната верзија на софтверот може да ја најдете во апликацијата Home Connect во информациите за уредот.
По успешното преземање, инсталацијата може да ја стартувате преку апликацијата Home Connect, ако се наоѓате во опсегот на вашата WLAN-домашна мрежа (WiFi). По успешната инсталацијата, ќе бидете информирани преку апликацијата Home Connect.

Забелешки

- Ажурирањето на софтверот се состои од два чекора.
  - Првиот чекор е преземањето.
  - Вториот чекор е инсталација на вашиот уред.
- Уредот може и понатаму да го користите за време на преземањето. Зависно од личните поставки во апликацијата Home Connect, ажурирање на софтверот може да се преземе и автоматски.
- Инсталацијата трае неколку минути. Не смеете да го користите вашиот уред за време на инсталацијата.
- Во случај на безбедносно ажурирање, се препорачува инсталацијата да се изврши што е можно поскоро.

12.5 Политика на приватност

Внимавајте на напомените за политиката на приватност.

Со првото поврзување на Вашиот уред со домашната мрежа што е поврзана на интернет, уредот ги пренесува следните категории на податоци на Home Connect серверот (прво регистрирање):

- Јасна идентификација на уредот (се состои од клучеви на уредот како и MAC-адреса на воспоставениот Wi-Fi модул за комуникација).
- Сертификат за безбедност на Wi-Fi модулот за комуникација (за информатичко-техничка заштита на врската).
- Актуелна верзија на софтверот и хардверот на вашиот уред.
- Статус на можно претходно ресетирање на фабрички поставки.

Ова прво регистрирање ја подготвува примената на Home Connect функциите и е потребно само во

моментот кога за прв пат ги користите Home Connect функциите.

Забелешка: Внимавајте на тоа, дека Home Connect функциите можат да се користат само во поврзување со Home Connect апликацијата. Информациите за заштита на податоци може да се повикаат во Home Connect апликацијата.

13 Основни поставки

Можете да ги поставите основните поставки на уредот според вашите потреби и да повикувате дополнителни функции.

13.1 Промена на основните поставки

- ▸ Променете ја саканата основна поставка.
- ✔ Уредот ја зачувува основната поставка автоматски.

13.2 Преглед на основните поставки

Тука ќе најдете преглед на основните поставки.

Основна поставка	Избор	Употреба
Поставки за пијалаци	Темп. на приг.	Поставување "Темп. на приг." во степени
	Редослед за млеко	Поставете го редоследот за кафе и млеко
	Пауза за Лате Макијато	Поставување должина на паузата помеѓу кафето и млекото
	Ресетирај ги параметрите за напитокот	Ресетирајте ги поставките за пијалаци
Поставки за уреди	Грејач за шолји [1]	Вклучете го или исклучете го грејачот за шолји
	Осветленост на екранот	Поставување на осветленоста во степени
	Тонови	▪ Вклучете ги или исклучете ги звуците ▪ Поставете ја јачината на звукот
	Автоматско исклучување	Поставување на времетрањето по кое уредот ќе се смени во режим на подготвеност

[1] Во зависност од карактеристиките на уредот

Основна поставка	Избор	Употреба
		Забелешка: Продолженото времетраење на автоматското исклучување може да доведе до зголемена потрошувачка на енергија.
	Тврдост на вода	Поставување на тврдоста на водата
	Јазик	Поставете го јазикот
	Фабрички поставки	Ресетирајте го уредот на фабрички поставки
Персонализација	Категорија на стартување	Утврдување на менито за приказ на екранот по вклучување
	Подредување на омилени	Утврдете редослед на омилените
Home Connect	Информации за Home Connect	→ *"Инсталирање Home Connect", Страница 113*
Информации за пијалаци	Бројач за напитоци	Прикажете го бројот на точени пијалаци
	Информации за чистење	Прикажете го времетраењето до следната промена на филтерот за вода или стартувањето на сервисна програма
	Информации за верзијата	Прикажете ги информациите за мрежата и информациите за уредот
Режим на работа		Менување помеѓу стандарден режим и демо-режим

14 Чистење и нега

14.1 Погодност за машина за садови

Овде може да се најде преглед на компонентите што може да ги миете во машина за миење садови.

НАПОМЕНА

Некои компоненти се чувствителни на температура и може да се оштетат кога се мијат во машина за садови.

- ▸ Почитувајте го упатството за користење на машината за садови.
- ▸ Мијте ги само соодветните компоненти во машина за садови.
- ▸ Користете само програми што не ги загреваат компонентите над 60 °C.

Погодно за машина за миење садови:



- Дозер за пијалаци
- Послужавник за собирање вода
- Вметок на послужавникот за собирање вода
- Сад за талог од кафе
- Капак на послужавникот за собирање вода
- Послужавник за собирање вода
- Црево за млеко и цевка за смукање

Не е погодно за машина за миење садови:



- Поклопец за дозерот за пијалаци
- Поклопец за садот за зрна
- Единица за приготвување и врата на просторот за приготвување
- Сад за вода со рачка на резервоарот за вода
- Капак на садот за капење

14.2 Средство за чистење

Користете само соодветни средства за чистење.

НАПОМЕНА

Несоодветните средства за чистење можат да ги оштетат површините на уредот.

- ▸ Не користете јаки или абразивни средства за чистење.
- ▸ Не употребувајте средства за чистење што содржат алкохол или други алкохолни средства.
- ▸ Не користете тврди абразивни сунѓери и сунѓери за чистење.

Несоодветни детергенти и средства за отстранување бигор може да го оштетат уредот.

- ▸ Не користете чиста лимонска киселина, оцет или средства базирани на оцет за отстранување на бигорот.
- ▸ Не користете средства за отстранување бигор со фосфорна киселина.
- ▸ Користете само таблети за отстранување бигор и чистење што се специјално развиени за уредот. → *"Опрема", Страница 106*

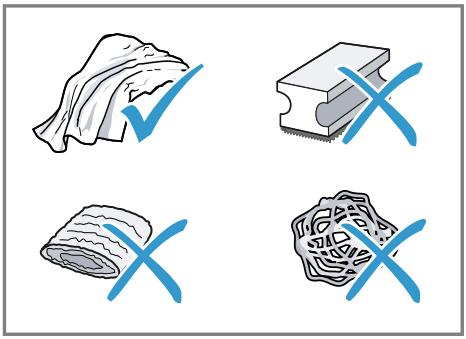

Совети

- Темелно измијте ги новите сунѓерести крпи за да ги отстраните солите што можеби се залепиле на нив. Солите може да предизвикаат филм од 'рѓа на површините од не`рѓосувачки челик.
- Секогаш веднаш отстранувајте ги остатоците од бигор, кафе, млеко, раствори за чистење и отстранување бигор за да спречите создавање на корозија.

14.3 Чистење на уредот

⚠ **ПРЕДУПРЕДУВАЊЕ**

Опасност од струен удар!

Навлезената влага може да предизвика струен удар.

- ▸ Никогаш не потопувајте уредот или кабелот за струја во вода.
- ▸ Не дозволувајте да течат течности на приклучните врски на уредот.
- ▸ Не користете чистачи на пареа или под висок притисок, за да го чистите уредот.

⚠ **ПРЕДУПРЕДУВАЊЕ**
Опасност од изгореници!
Некои делови од уредот многу се вжештуваат.
- Никогаш не ги допирајте жешките делови од уредот.
- По употребата, оставете ги жешките делови од уредот да се изладат пред да ги допрете.

НАПОМЕНА
Некои компоненти се чувствителни на температура и може да се оштетат кога се мијат во машина за садови.
- Почитувајте го упатството за користење на машината за садови.
- Мијте ги само соодветните компоненти во машина за садови.
- Користете само програми што не ги загреваат компонентите над 60 °C.

1. Чистете ги со доставената микрофибер крпа куќиштето, површините со голем сјај и контролното поле.
2. По точењето на пијалакот, исчистете го системот за истекување со мека и влажна крпа.
3. Мијте го резервоарот за вода со свежа и чиста вода.
4. Кога уредот не се користел подолго време, како на пр. во случај на годишен одмор, исчистете го целиот уред, вклучително и подвижните делови, како на пр. единица за приготвување или резервоар за вода.

Забелешка: Уредот се плакне автоматски ако го вклучите кога е ладен или кога ќе го исклучите откако ќе направите кафе. На тој начин, системот се чисти сам.

14.4 Чистење на послужавникот за собирање вода и садот за талог од кафе

Чистете ги и празнете ги секојдневно послужавникот за собирање вода и садот за талог од кафе за да избегнете наслаги. Следете ги илустрираните упатства на почетокот на упатството.

→ *Сл.* **20** - **23**

14.5 Чистење на единицата за приготвување

За процес на автоматско плакнење, вадете ја и дополнително неделно чистете ја единицата за приготвување. Следете ги илустрираните упатства на почетокот на упатството.

⚠ **ПРЕДУПРЕДУВАЊЕ**
Опасност од изгореници!
Некои делови од уредот многу се вжештуваат.
- Никогаш не ги допирајте жешките делови од уредот.
- По употребата, оставете ги жешките делови од уредот да се изладат пред да ги допрете.

НАПОМЕНА
Единицата за приготвување може да се оштети поради несоодветно чистење.
- Не користете средство за плакнење.
- Не користете средства за чистење што содржат оцет и киселини.
- Не мијте во машина за миење садови.

→ *Сл.* **26** - **32**

Забелешка: Вратата на просторот за приготвување може да се затвори само кога единицата за приготвување е правилно поставена.

14.6 Сервисни програми

Кога вметнувате или вадите филтер за вода или за темелно чистење на уредот, користете ја сервисната програма. Уредот ќе ви јави кога треба да извршите сервисна програма, на пр. чистење.

НАПОМЕНА

Неправилното или неправовремено извршеното чистење и отстранување бигор може да го оштети уредот.

- ▸ Според упатството, веднаш извршете ја постапката за отстранување бигор.

Забелешки

- Екранот прикажува колкав е напредокот на процесот.
- Ако уредот ви е заклучен, ќе може повторно да работите со него дури по извршената постапка за отстранување бигор.

Совети

- За процес на автоматско плакнење, вадете ја и дополнително неделно чистете ја единицата за приготвување.
- За подобро и побрзо растворање на таблетата за отстранување бигор, користете млака вода за сервисните програми.

Користење на сервисните програми

- ▸ Изберете "Нега и одржување".
- ✔ Екранот ја извршува програмата.

Забелешка: Кога ќе се појави приказот на екранот "Отстранете го капакот од садот за приготвување, поставете таблета за чистење во единицата за приготвување и поставете го капакот од садот за приготвување.", ставете ја таблетата за чистење во единицата за приготвување и следете ги упатствата на екранот.

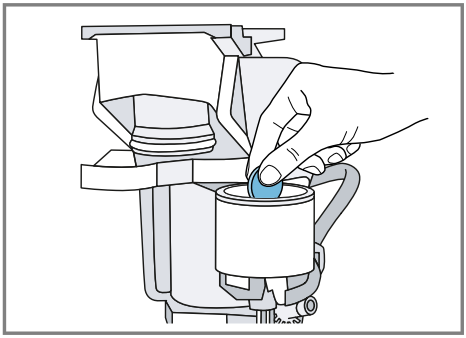

Преглед на сервисните програми

Овде ќе најдете преглед на сервисните програми.

⚠ **ПРЕДУПРЕДУВАЊЕ**

Опасност од изгореници!

Дозерот за пијалаци и цевката за смукање многу се вжештуваат.

- ▸ Никогаш не допирајте ги жешкиот дозер за пијалаци или цевката за смукање.
- ▸ Пред да ги допрете, оставете ги жешкиот дозер за пијалаци и цевката за смукање да се оладат.

Забелешки

- Почетниот екран ги прикажува преостанатите точења на пијалаци до извршувањето на програмата и времетраењето.
- Ако се прекине сервисна програма, на пр. поради прекин на електричната енергија, уредот автоматски ја извршува сервисната програма "Специјално плакнење". Уредот потоа е повторно подготвен за работа.

	INTENZA-филтер	Вметнете го, заменете го или извадете го филтерот за вода
	Чистење на системот за млеко	Исплакнете го автоматски системот за млеко.
	Calc'n Clean	▪ Комбинирајте чистење и отстранување бигор ▪ Ослободете ги водовите од остатоци од бигор и кафе
	Чистење	Ослободете ги водовите од остатоци од кафе
	Отстранување на бигор	Ослободете ги водовите од остатоци од бигор
	Чистење единица за пригот.	Екранот чекор по чекор го покажува оптималното чистење на единицата за приготвување.
	Чистење на отворот за истекување напитоци	Екранот чекор по чекор го покажува оптималното чистење на истекувањето.
	Residual water drainage	Испразнете ги водовите за да го заштитите уредот при транспорт или складирање

Совети

- Кога ќе ги стартувате програмите "Отстранување на бигор" или "Calc'n Clean", подгответе сад со капацитет од најмалку 1 l.
- Ако користите филтер за вода, се продолжува временскиот интервал пред да треба да извршите сервисна програма.
- Може да ги резимирате "Отстранување на бигор" и "Чистење" преку сервисната програма "Calc'n Clean".

15 Отстранете ги пречките

Малите пречки на машината можете самостојно да ги отстраните. Користете ги информациите за отстранување на пречки пред да се обратите до корисничката служба. На тој начин ќе избегнете непотребни трошоци.

Совет: Трајно поврзете го вашиот уред со апликацијата Home Connect за да добивате автоматски ажурирања на софтверот. Вака се коригираат грешките, се прават подобрувања на перформансите и се инсталираат нови функции.

⚠ ПРЕДУПРЕДУВАЊЕ
Опасност од струен удар!
Несоодветни поправки се опасни.
- ▸ Само обучен стручен персонал смее да прави поправки на уредот.
- ▸ За поправка на уредот смеат да се користат само оригинални резервни делови.
- ▸ Ако се оштети кабелот за струја на овој уред, мора да го замени производителот или неговата сервисната служба или пак лице со слична квалификација, за да се избегнат опасности.

Дефект	Причина и решавање проблеми
Уредот веќе не реагира.	Уредот има дефект. **1.** Извлечете го струјниот приклучок и почекајте 60 секунди. **2.** Вклучете го струјниот приклучок.
Home Connect не функционира прописно.	Можни се различни причини. ▸ Одете на *www.home-connect.com*.
Уредот точи само вода, а не кафе.	Уредот не го препознава празниот сад за зрна кафе. ▸ Наполнете зрна кафе.
	Отворот за кафе на единицата за приготвување е затнат. ▸ Исчистете ја единицата за приготвување.
	Зрната кафе се премногу мрсни и не паѓаат во мелницата. ▸ Чукнете полека на садот за зрна. ▸ Променете ја сортата на кафето. ▸ Не користете мрсни зрна. ▸ Чистете го празниот сад за зрна со влажна крпа.
	Единицата за приготвување не е вметната правилно. **1.** Проверете дали единицата за приготвување е вметната правилно и добро е заклучена. **2.** Лизнете ја црвената рачка горе налево. **3.** Поставете ја вратата на просторот за приготвување.
Од уредот не излегува млечна пена.	Дозерот за пијалаци е нечист. ▸ Користете ја сервисната програма "Чистење на отворот за истекување напитоци". ▸ Мијте го дозерот за пијалаци рачно или во машина за миење садови.
	Цевката за млеко не се потопува во млекото. ▸ Употребете повеќе млеко. ▸ Проверете дали цевката за млеко се потопува во млекото.
	Уредот има многу бигор. ▸ Отстранете го бигорот од уредот.

Дефект	**Причина и решавање проблеми**
Дозерот за пијалаци не всмукува млеко.	Дозерот за пијалаци не е составен правилно. ▸ Составете го правилно дозерот за пијалаци.
	Цевката за млеко не се потопува во млекото. ▸ Употребете повеќе млеко. ▸ Проверете дали цевката за млеко се потопува во млекото.
Млечната пена е премногу ладна.	Млекото е премногу ладно. ▸ Употребете млако млеко.
Ладно приготвениот пијалак не е доволно ладен.	Водата во резервоарот за вода е топла. **1.** Наполнете го резервоарот за вода со свежа и студена вода за пиење, без јаглеродна киселина. **2.** За уште посилно ладење на пијалакот, може да додадете коцки мраз.
Од уредот не излегува жешка вода.	Дозерот за пијалаци е нечист. ▸ Мијте го дозерот за пијалаци рачно или во машина за миење садови.
Од уредот не излегува пијалак.	Во филтерот за вода има воздух. **1.** Потопете го филтерот за вода во вода со отворот свртен нагоре сè додека веќе не излегуваат меурчиња од воздух. **2.** Повторно вметнете го филтерот. ▸ Притиснете го филтерот за вода право и цврсто во приклучокот на резервоарот.
	Остатоци од средството за отстранување на бигорот го затнуваат филтерот за вода. **1.** Извадете го резервоарот за вода. **2.** Темелно исчистете го резервоарот за вода. **3.** Ослободете ја пловката и направете ја повторно подвижна.
На внатрешната долна полица од уредот има капки вода.	Послужавникот за собирање вода е изваден прерано. ▸ Не вадете го послужавникот за собирање вода неколку секунди по последното точење на пијалак.
Единицата за приготвување не може да се извади.	Механизмот за заклучување не може да се отпушти, единицата за приготвување е заглавена. ▸ Исклучете го уредот и повторно вклучете го по 3 минути.
Мелницата не се вклучува.	Уредот е прежежок. **1.** Исклучете го уредот со мрежниот приклучок од мрежата. **2.** Почекајте 1 час, за да го оставите уредот да се олади.

Дефект	Причина и решавање проблеми
Мелницата не ги меле зрната и покрај наполнетиот сад за зрна.	Зрната кафе се премногу мрсни и не паѓаат во мелницата. ▸ Чукнете полека на садот за зрна. ▸ Променете ја сортата на кафето. ▸ Не користете мрсни зрна. ▸ Чистете го празниот сад за зрна со влажна крпа.
Големи варијации во квалитетот на кафето, односно млечната пена.	Уредот има бигор. ▸ Отстранете го бигорот од уредот.
Варијации во квалитетот на млечната пена.	Квалитетот на млечната пена зависи од видот на користеното млеко или растителен пијалак. ▸ Оптимизирајте го резултатот со изборот на сортата на млекото или растителниот пијалак.
Кафето не истекува или истекува само во капки. Поставената количина на полнење не се достигнува.	Степенот на мелење е поставен на премногу фино. ▸ Поставете го степенот на мелење на погрубо. → *"Поставување на степенот на мелење", Страница 112*
	Уредот има многу бигор. ▸ Отстранете го бигорот од уредот.
	Во филтерот за вода има воздух. **1.** Потопете го филтерот за вода во вода со отворот свртен нагоре сè додека веќе не излегуваат меурчиња од воздух. **2.** Повторно вметнете го филтерот.
	Уредот е нечист. ▸ Исчистете ја единицата за приготвување. ▸ Отстранете го бигорот од уредот и исчистете го.
Кафето нема крема.	Сортата на кафето не е оптимална. ▸ Употребете сорта на кафе со поголем процент на зрна Робуста. ▸ Употребете зрна со потемно печење.
	Зрната кафе веќе не се свежо печени. ▸ Употребувајте свежи зрна кафе.
	Степенот на мелење не е прилагоден на зрната кафе. ▸ Поставете го степенот на мелење на пофино. → *"Поставување на степенот на мелење", Страница 112*
Кафето е премногу кисело.	Степенот на мелење е поставен на премногу грубо. ▸ Поставете го степенот на мелење на пофино. → *"Поставување на степенот на мелење", Страница 112*

Дефект	Причина и решавање проблеми
Кафето е премногу кисело.	Сортата на кафето не е оптимална. ▸ Употребете сорта на кафе со поголем процент на зрна Робуста. ▸ Употребете зрна со потемно печење.
Кафето е премногу горко.	Степенот на мелење е поставен на премногу фино. ▸ Поставете го степенот на мелење на погрубо. → *"Поставување на степенот на мелење", Страница 112*
	Сортата на кафето не е оптимална. ▸ Променете ја сортата на кафето.
Кафето има вкус на прегорено.	Степенот на мелење е поставен на премногу фино. ▸ Поставете го степенот на мелење на погрубо. → *"Поставување на степенот на мелење", Страница 112*
	Сортата на кафето не е оптимална. ▸ Променете ја сортата на кафето.
	Температурата на подготовка е премногу висока. ▸ Поставете ја температурата на подготовка на пониска.
Талогот од кафе не е компактен и е премногу влажен.	Степенот на мелење не е поставен оптимално. ▸ Поставете го степенот на мелење на погрубо или пофино. → *"Поставување на степенот на мелење", Страница 112*
	Зрната кафе се премногу мрсни. ▸ Користете друга сорта на зрна кафе.
Се појавува приказ на екранот "Поставете ја единицата за приготвување.".	Вратата на просторот за приготвување е поставена погрешно. **1.** Проверете дали единицата за приготвување е вметната правилно и добро е заклучена. **2.** Лизнете ја црвената рачка горе налево. **3.** Поставете ја вратата на просторот за приготвување.
Се појавува приказ на екранот "Наполнете го резервоарот со вода." и покрај наполнет резервоар за вода.	Резервоарот за вода е вметнат погрешно. ▸ Вметнете го правилно резервоарот за вода.
	Во резервоарот за вода има газирана вода. ▸ Наполнете го резервоарот за вода со свежа и студена вода за пиење, без јаглеродна киселина.
	Пловката во резервоар за вода е заглавена. **1.** Извадете го резервоарот за вода. **2.** Темелно исчистете го резервоарот за вода. **3.** Ослободете ја пловката и направете ја повторно подвижна.

Дефект	Причина и решавање проблеми
Се појавува приказ на екранот "Наполнете го резервоарот со вода." и покрај наполнет резервоар за вода.	Новиот филтер за вода не е измиен според упатството. **1.** Измијте го филтерот за вода според упатството. **2.** Пуштете го филтерот за вода во работа.
	Во филтерот за вода има воздух. **1.** Потопете го филтерот за вода во вода со отворот свртен нагоре сè додека веќе не излегуваат меурчиња од воздух. **2.** Повторно вметнете го филтерот.
	Филтерот за вода е стар. ▸ Вметнете нов филтер за вода.
	Наслаги од бигор во резервоарот за вода го затнуваат системот. **1.** Темелно исчистете го резервоарот за вода. **2.** Стартувајте ја програмата за отстранување бигор.
Се појавува приказ на екранот "Измијте ја единицата за приготвување, а по потреба и резервоарот за вода.".	Единицата за приготвување е нечиста. ▸ Исчистете ја единицата за приготвување.
	Механизмот на единицата за приготвување е крут. ▸ Исчистете ја единицата за приготвување.
Се појавува приказ на екранот "Overvoltage or undervoltage".	Постојат проблеми при напојувањето со електрична енергија. ▸ Работете се уредот само на 220–240 V ~.
Се појавува приказ на екранот за рестартирање.	Уредот има дефект. **1.** Извлечете го струјниот приклучок и почекајте 60 секунди. **2.** Вклучете го струјниот приклучок.
Премногу често се појавува приказ на екранот "Извршете ја програмата Calc'n Clean!".	Омекната вода сè уште содржи мали количини бигор. **1.** Вметнете нов филтер за вода. **2.** Поставете ја соодветно тврдоста на водата.
	Користено е погрешно или премалку средство за отстранување на бигорот. ▸ За отстранување на бигорот, користете исклучиво соодветни таблети.

16 Транспортирање, складирање и отстранување

16.1 Активирање "Residual water drainage"

Заштитете го вашиот уред од изложување на мраз за време на транспортот и складирањето.

НАПОМЕНА
Остатоците од течност во уредот може да го оштетат уредот за време на транспортот или складирањето.

- ▸ Испразнете го линискиот систем пред транспорт или складирање.

1. Изберете "Нега и одржување".
2. Извршете ја програмата "Residual water drainage".
3. Исклучете го уредот од струја.

16.2 Отстранување на стариот уред

Со соодветно фрлање во отпад може повторно да се искористат вредни суровини.

1. Извлечете го приклучокот на кабелот за струја.
2. Одвојте го кабелот за струја.
3. Отстранете го уредот согласно прописите за животна средина. Информации за тековните начини на фрлање во отпад можете да добиете од специјализиран продавач и од регионалните или градските власти.



Овој апарат е означен според европскиот пропис 2012/19/ЕЗ за електро и електронски апарати (waste electrical and electronic equipment – WEEE).
Прописот ја дава рамката за враќање и искористување на старите апарати, важечко ширум Европа.

17 Сервисна служба

Може да набавите оригинални резервни делови од нашата служба за корисници кои се соодветни за функцијата и со можност за складирање до 10 години откако вашиот уред ќе биде пуштен на пазарот.
За повеќе информации, контактирајте со нашата служба за корисници.

Забелешка: Услугите од корисничката служба се бесплатни според условите на гаранцијата на производувачот.

Подетални информации за траењето на гарантниот период и гарантните услови во вашата земја може да добиете со скенирање на QR-кодот на приложениот документ за детали за контакт на контакт центарот и условите за гаранција, од нашата сервисна служба, вашиот дилер или на нашата веб-страница.
Деталите за контакт на сервисната служба може да ги најдете со скенирање на QR-кодот на приложениот документ за за детали за контакт на контакт центарот и условите за гаранција или на нашата веб-страница.
Информациите во согласност со Регулативата (EU) 2023/826 може да ги најдете на интернет под *www.bosch-home.com* на страницата за производот и услугата на вашиот уред во упатството за користење и дополнителни документи.

17.1 Број на производ (E-Nr.), сериски број (FD) и секвентен број (Z-Nr.)

Кога ќе се јавите во сервисната служба, наведете го бројот на производ (E-Nr.), производниот број (FD) и серискиот број (Z-Nr.), што ќе ги најдете на спецификационата плочка на уредот.
За повторно брзо да ги најдете податоците за уредот и телефонскиот број на сервисната служба, можете да ги запишете овие податоци.

18 Технички податоци

Напон	220–240 V ~
Фреквенција	50 / 60 Hz
Приклучна вредност	1500 W
Максимален притисок на пумпата, статички	15 bar
Максимален капацитет, резервоар за вода (без филтер)	1,8 l
Максимален капацитет, сад за зрна	275 g
Должина на доводот	100 cm
Висина на уредот	382 mm
Ширина на уредот	284 mm
Длабочина на уредот	469 mm
Тежина, ненаполнето	8-9 kg
Вид мелница	Керамика

18.1 Информации за бесплатен и слободен софтвер

Овој производ содржи софтверски компоненти, коишто се лиценцирани како лиценциран софтвер од страна на сопственикот на авторските права.
Соодветните информации за лиценците се зачувани на апаратот за домаќинство. До соодветните информации за лиценци може да се пристапи преку апликацијата Home Connect: „Профил -> Правни напомени -> Информации за лиценци“. [1] Информациите за лиценци може да ги преземете и на веб-сајтот на брендот на производот. (Побарајте го моделот на машината и дополнителните документи на веб-сајтот на производот.) Соодветните информации можете да ги побарате и на ossrequest@bshg.com или BSH Hausgeräte GmbH, Carl-Wery-Str. 34, D-81739 München.
ИЗасегнатиот изворен код е достапен по потреба.
Барањето испратете го на ossrequest@bshg.com или BSH Hausgeräte GmbH, Carl-Wery-Str. 34, D-81739 München.
Предмет: „OSSREQUEST“
Трошоците за обработка на барањето ви се внесени во фактура.
Оваа понуда важи три години од датумот на купување одн. најмалку за временскиот период, во кој нудиме поддршка и резервни делови за соодветниот уред.

[1] Во зависност од карактеристиките на уредот

19 Изјава за сообразност

Со ова BSH Hausgeräte GmbH изјавува дека уредот со Home Connect функции е во согласност со основните барања и со останатите релевантни одредби на директивата 2014/53/EU.
Детална RED изјава за сообразност ќе најдете на интернет на *www.bosch-home.com* страницата за производи за вашиот уред во полето за дополнителни документи.

CE

2,4-GHz опсег (2400–2483,5 MHz): макс. 100 mW
5-GHz-опсег (5150–5350 MHz + 5470–5725 MHz): макс. 150 mW

	BE	BG	CZ	DK	DE	EE	IE	EL	ES
	FR	HR	IT	CY	LI	LV	LT	LU	HU
	MT	NL	AT	PL	PT	RO	SI	SK	FI
	SE	NO	CH	TR	IS	UK (NI)			
5-GHz WLAN (Wi-Fi): Само за употреба во внатрешни простории.									

AL	BA	MD	ME	MK	RS	UK	UA
5-GHz WLAN (Wi-Fi): Само за употреба во внатрешни простории.							

Mund të gjeni informacione të mëtejshme dhe shpjegimet në internet. Skanoni kodin QR në faqen kryesore.



Përmbajtja

1 Siguria 131
1.1 Përkufizimi i fjalëve sinjalizuese 131
1.2 Udhëzime të përgjithshme ... 131
1.3 Përdorimi i parashikuar 132
1.4 Kufizimi i rrethit të përdoruesve 132
1.5 Udhëzime sigurie 132

2 Mbrojtja e mjedisit dhe kursimi 135
2.1 Hedhja e paketimit 135
2.2 Kursimi i energjisë 135

3 Instalimi dhe lidhja 135
3.1 Përmbajtja e dërgesës 135
3.2 Instalimi dhe lidhja e pajisjes 136

4 Njohja 136
4.1 Pajisja 136
4.2 Kolektori 136
4.3 Paneli i komandimit 137

5 Aksesorët 137

6 Përpara përdorimit për herë të parë 138
6.1 Përgatitja dhe pastrimi i pajisjes 138
6.2 Përcaktoni fortësinë e ujit 138
6.3 Pasqyrë e niveleve të fortësisë së ujit 138
6.4 Përdorimi i filtrave të ujit 139
6.5 Vënia në përdorim për herë të parë 139
6.6 Udhëzime të përgjithshme ... 140

7 Përdorimi bazë 140
7.1 Ndizni ose fikni pajisjen. 140
7.2 Marrja e pijes 140
7.3 quickCup 142
7.4 Marrja e dy filxhanëve njëherësh 142
7.5 Nxirrni "Pijet XL" 142
7.6 doubleShot [1] 142
7.7 Slow Brew dhe Cold Brew ... 143

8 Preferencat 143
8.1 Krijoni një të preferuar 143
8.2 Ruajeni pijen nga përzgjedhja e pijeve 143
8.3 Fshirja e preferencës 143
8.4 Ndryshoni cilësimet e pijes .. 143

9 Bluesja 143
9.1 Vendosja e nivelit të bluarjes 143

10 Siguresa për fëmijët 144
10.1 Aktivizimi i siguresës për fëmijët 144
10.2 Çaktivizimi i siguresës për fëmijët 144

11 Ngrohësja e filxhanëve [2] 144
11.1 Aktivizimi dhe çaktivizimi i ngrohjes së filxhanëve 144

12 Home Connect 145
12.1 Konfigurimi i Home Connect 145
12.2 Cilësimet Home Connect ... 145
12.3 Përdorimi i pajisjes me aplikacionin Home Connect 146
12.4 Software Update 146
12.5 Mbrojtja e të dhënave 147

[1] Varësisht nga pija
[2] Sipas pajimit të pajisjes

13 Rregullimet bazë 147
13.1 Ndryshimi i rregullimeve bazë 147
13.2 Pasqyra përmbledhëse e rregullimeve bazë 148
14 Pastrimi dhe kujdesi 149
14.1 Përshtatshmëria për larje në enëlarëse 149
14.2 Produktet e pastrimit 149
14.3 Pastrimi i pajisjes 150
14.4 Pastrimi i kolektorit dhe i mbajtëses së kafesë së bluar 150
14.5 Pastrimi i njësisë së përgatitjes 151
14.6 Programi i shërbimit 151
15 Mënjanimi i defekteve 153
16 Transporti, ruajtja dhe hedhja 158
16.1 "Mbrojtja nga ngrica" u aktivizua 158
16.2 Hedhja e pajisjes së vjetër . 158
17 Shërbimi i klientit 158
17.1 Numri i produktit (E-Nr.), numri i prodhimit (FD) dhe numri rendor (Z-Nr.) 159
18 Të dhënat teknike 159
18.1 Informacione për softuer falas dhe burim të hapur 159
19 Deklarata e konformitetit 160

⚠ 1 Siguria

Mbani parasysh udhëzimet e sigurisë në vijim.

1.1 Përkufizimi i fjalëve sinjalizuese

Këtu do të gjeni kuptimin e fjalëve sinjalizuese të përdorura në këtë manual.

⚠ PARALAJMËRIM
Ndiqni këto udhëzime për të shmangur lëndimet e mundshme të rënda ose me rrezik për jetën.

VINI RE
Ndiqni këto udhëzime për të shmangur dëmtimet në pajisje ose dëmet e tjera materiale.

Shënim: Kjo ju drejton në informacione të rëndësishme.

1.2 Udhëzime të përgjithshme

- Lexoni me kujdes këtë manual.
- Ruani manualin dhe informacionet e produktit për përdorim të mëvonshëm ose për zotëruesin pasardhës të saj.
- Mos e lidhni pajisjen nëse konstatoni dëmtime nga transporti.

1.3 Përdorimi i parashikuar

Përdoreni pajisjen vetëm:
- për përgatitjen e pijeve të nxehta.
- për të përgatitur pije të ftohta.
- Në hapësirat e mbyllura në shtëpi dhe në zbatime të ngjashme, si p.sh. në zonën e kuzhinës për punonjësit në dyqane, zyra dhe ambiente të tjera pune; në ferma; nga klientët në hotele, motele dhe ambiente të tjera tipike banimi; në hostele.
- deri në një lartësi prej 2000 m mbi nivelin e detit.

1.4 Kufizimi i rrethit të përdoruesve

Kjo pajisje mund të përdoret nga fëmijët e moshës 8 vjeç e lart dhe nga personat me aftësi të kufizuara fizike, ndijuese ose mendore apo me mungesë përvoje dhe/ose njohurish, nëse këta mbikëqyren ose udhëzohen për përdorimin e sigurt të pajisjes dhe ata i kuptojnë rreziqet që mund të lindin prej saj.
Mos lejoni fëmijët që të luajnë me pajisjen.
Pastrimi dhe mirëmbajtja nga përdoruesi nuk duhet të bëhen nga fëmijët, me përjashtim të rastit kur ata janë mbi 8 vjeç ose më shumë dhe janë nën mbikëqyrjen e një të rrituri.
Mbani fëmijët e moshës nën 8 vjeç larg pajisjes dhe kabllove të lidhjes elektrike.

1.5 Udhëzime sigurie

⚠ PARALAJMËRIM – Rrezik asfiksimi!

Fëmijët mund të fusin në kokë ose të mbështillen me materialin e paketimit dhe për rrjedhojë të mbyten.
- ▸ Mbani larg fëmijëve materialin e paketimit.
- ▸ Mos i lini fëmijët të luajnë me materialin e paketimit.

Fëmijët mund të thithin ose të gëlltitin pjesë të vogla dhe për rrjedhojë të mbyten.
- ▸ Mbani pjesët e vogla larg nga fëmijët.
- ▸ Mos lejoni fëmijët të luajnë me pjesët e vogla.

⚠ PARALAJMËRIM – Rrezik nga goditja elektrike!

Instalimet e parregullta janë të rrezikshme.
- ▸ Lidheni pajisjen dhe vëreni në përdorim vetëm në rrjet elektrik sipas të dhënave në etiketën e parametrave.

- Lidheni pajisjen vetëm nëpërmjet një prize të instaluar sipas rregullave me tokëzim, në një rrjet elektrik me rrymë alternative.
- Sistemi mbrojtës i instalimit elektrik të shtëpisë duhet të jetë instaluar sipas rregullave.

Pajisja e dëmtuar ose kordoni elektrik i dëmtuar përbëjnë rrezik për jetën.

- Kurrë mos vini në punë një pajisje të dëmtuar.
- Asnjëherë mos e vini në punë pajisjen me sipërfaqe të plasaritur ose të thyer.
- Asnjëherë mos tërhiqni kordonin lektrik për të shkëputur pajisjen nga rrjeti elektrik. Hiqeni kordonin elektrik duke e kapur gjithmonë nga spina.
- Kur pajisja ose kordoni elektrik është i dëmtuar, shkëputni menjëherë kordonin elektrik ose fikni siguresën në kutinë e siguresave.
- Telefononi shërbimin e klientit. →*Faqe 158*

Riparimet e gabuara janë shkak për rreziqe.

- Riparimet në pajisje duhen kryer vetëm nga staf teknik i trajnuar për këtë qëllim.
- Për riparimin e pajisjes lejohet të përdoren vetëm pjesë këmbimi origjinale.
- Nëse dëmtohet kordoni elektrik i pajisjes, atëherë ai duhet të zëvendësohet nga prodhuesi ose shërbimi i tij për klientin ose nga një person i ngjashëm i kualifikuar, për të evituar rreziqet e mundshme.

Lagështia që futet brenda mund të shkaktojë goditje elektrike.

- Mos e zhytni kurrë kordonin elektrik ose pajisjen në ujë.
- Në pjesët bashkuese me fisha të pajisjes nuk duhet të futet asnjë lëng.
- Përdoreni pajisjen vetëm në ambiente të mbyllura.
- Asnjëherë mos e ekspozoni pajisjen në nxehtësi të madhe apo në lagështi.
- Mos përdorni pastrues me avull ose pastrues me presion të lartë për të pastruar pajisjen.

⚠ PARALAJMËRIM – Rrezik zjarri!

Pajisja nxehet.

- Ajroseni mjaftueshëm pajisjen.
- Mos e vini kurrë pajisjen në punë brenda mobilieve.

Përdorimi i një kordoni zgjatues elektrik dhe i përshtatësve të pamiratuar është i rrezikshëm.

- ▸ Mos përdorni kabllo zgjatuese ose prizë bashkuese me shumë vende.
- ▸ Përdorni vetëm adaptorë dhe linja elektrike të miratuara nga prodhuesi.
- ▸ Nëse kordoni elektrik është shumë i shkurtës dhe nuk keni kordon më të gjatë, kontaktoni me një elektricist të specializuar për të rregulluar instalimin e shtëpisë.

⚠ PARALAJMËRIM – Rrezik djegiesh!

Disa pjesë të pajisjes nxehen shumë.

- ▸ Mos i prekni asnjëherë pjesët e nxehta të pajisjes.
- ▸ Pas përdorimit, lërini pjesët e nxehta të pajisjes të ftohen përpara se t'i prekni.

⚠ PARALAJMËRIM – Rrezik përvëlimi!

Pijet e sapopërgatitura janë shumë të nxehta.

- ▸ Lërini pijet të ftohen nëse është nevoja.
- ▸ Evitoni kontaktin e lëkurës me lëngjet dhe avujt e çliruar.

Ndezja pa mbikëqyrje përmes aplikacionit Home Connect mund të shkaktojë djegien e të tretëve.

- ▸ Mos e futni dorën poshtë shpërndarësit të pijes ndërsa nxirret pija.
- ▸ Mbajini personat, veçanërisht fëmijët, larg pajisjes.

⚠ PARALAJMËRIM – Rrezik lëndimi!

Përdorimi i gabuar i pajisjes mund ta vërë në rrezik përdoruesin.

- ▸ Për të evituar lëndimin, përdoreni pajisjen vetëm sipas përdorimit të synuar.

Kapja e gishtave gjatë mbylljes së derës së pajisjes.

- ▸ Kushtojuni vëmendje gishtave kur mbyllni derën e pajisjes.

Bluesja rrotullohet.

- ▸ Mos arrini kurrë brenda blueses.

⚠ PARALAJMËRIM – Rrezik: Magnetizëm!
Pajisja përmban magnete të përhershme. Këto mund të ndikojnë në implantet elektronike, p.sh. stimuluesin kardiak ose pompat e insulinës.
- ▸ Personat me implante elektronike duhet të mbajnë një distancë prej së paku 10 cm nga pajisja dhe depozita e hequr.
- ▸ Mbani gjithashtu një distancë prej së paku 10 cm nga njësia e përgatitjes.

⚠ PARALAJMËRIM – Rrezik dëmesh në shëndet!
Gjatë procesit të filtrimit mund të ketë një rritje të lehtë të niveleve të kaliumit, çka mund të ndikojë te pacientët me dializë dhe ata me sëmundje të veshkave.
- ▸ Nëse keni sëmundje të veshkave apo dietë të posaçme me kalium, konsultohuni me mjekun përpara përdorimit.

Ndotja në pajisje mund të vërë në rrezik shëndetin.
- ▸ Respektoni udhëzimet e pastrimit për higjienën e pajisjes.

Uji nga linja e ujit të ngrohtë mund të jetë i rrezikshëm për shëndetin.
- ▸ Përdoreni vetëm me ujë të pijshëm, të freskët, të ftohtë dhe të pagazuar.

2 Mbrojtja e mjedisit dhe kursimi

2.1 Hedhja e paketimit

Materialet e paketimit janë ekologjike dhe të riciklueshme.
- ▸ Hidhni pjesët e caktuara të seleksionuara sipas llojit.

2.2 Kursimi i energjisë

Nëse ndiqni udhëzimet e dhëna pajisja juaj konsumon më pak energji.

Caktojeni intervalin automatik të fikjes në vlerën minimale.
- ✔ Nëse pajisja nuk është në përdorim, fiket më përpara.
  → *"Rregullimet bazë", Faqe 147*

Mos e ndërprisni para kohe marrjen e pijes.
- ✔ Sasia e nxehur e ujit ose e qumështit përdoret më së miri.

Zhgëlqerëzojeni rregullisht pajisjen.
- ✔ Depozitimet e gëlqeres rrisin konsumin e energjisë.

3 Instalimi dhe lidhja

3.1 Përmbajtja e dërgesës

Pas nxjerrjes nga paketimi kontrolloni të gjitha pjesët për dëmtime nga transporti dhe për plotësinë e dërgesës.

Shënim: Në varësi të tipit të pajisjes, përfshihen aksesorë të ndryshëm. Ky

aksesor karakterizohet nga kontur me viza të ndërprera.

→ *Fig.* **1**

A	Aparat kafeje plotësisht automatik
B	Tubi i qumështit dhe tubi i thithjes
C	Manuali i përdorimit
D	Mbajtësja e qumështit [1]
E	Filxhan termik kafeje [1]
F	Tabletë zhgëlqerimi [1]
G	Tabletë larjeje [1]
H	Filtri i ujit [1]
I	Shirit për fortësinë e ujit

3.2 Instalimi dhe lidhja e pajisjes

VINI RE

Rrezik dëmtimi për pajisjen. Vënia e gabuar në punë mund ta dëmtojë pajisjen.

- ▸ Pajisja duhet përdorur vetëm në hapësira pa ngricë.
- ▸ Nëse pajisja transportohet apo mbahet nën 0°C, prisni 3 orë në temperaturë ambienti përpara se ta vini në punë.

1. Vendosni pajisjen mbi një sipërfaqe të drejtë, me kapacitet mbajtës të mjaftueshëm dhe ujëduruese.
2. Lidheni pajisjen me spinën e saj në një prizë elektrike me kontakt mbrojtës, të instaluar në përputhje me rregullat.
3. Pas çdo lidhjeje, prisni rreth 5 sekonda.

4 Njohja

4.1 Pajisja

Këtu gjeni një pasqyrë përmbledhëse të pjesëve përbërëse të pajisjes.

Shënim: Në varësi të llojit të pajisjes mund të ketë ndryshime te ngjyrat dhe veçoritë.

→ *Fig.* **2**

1	Ndriçimi i filxhanëve [1]
2	Fushat me prekje
3	Etiketa e parametrave
4	Ekrani me prekje
5	Depozita e ujit
6	Doreza e depozitës së ujit
7	Ngrohësja e filxhanëve [1]
8	Mbajtëset e kokrrave
9	Rregullimi i nivelit të bluarjes
10	Kapakët e mbajtëseve të kokrrave
11	Përzgjedhja e shpejtë e pijeve
12	Tubi i qumështit dhe tubi i thithjes
13	Njësia e përgatitjes me derën e dhomëzës së përgatitjes
14	Kapaku i shpërndarësit të pijes
15	Shpërndarësi i pijes
16	Testi i pikimit

4.2 Kolektori

Këtu do të gjeni një përmbledhje të pjesëve të kolektorit.

→ *Fig.* **3**

[1] Sipas pajimit të pajisjes

1	Profili i kolektorit
2	Mbajtësja e kafesë së bluar
3	Vendosni kolektorin
4	Kolektori
5	Kapaku i kolektorit
6	Testi i pikimit

4.3 Paneli i komandimit

Përmes panelit të komandimit mund të caktoni të gjitha funksionet e pajisjes dhe të merrni informacion për gjendjen e funksionimit.

Ekrani me prekje

Ekrani me prekje është si tregues, ashtu edhe element komandues.

Menuja kryesore

Të preferuarat	Zgjidhni pijet e ruajtura me cilësimet personale.
klasike	Zgjidhni pijet standarde.
coffeeWorld	Zgjidhni pijet bazë që mund të zgjerohen në lidhje me Home Connect.
Pijet XL	Zgjidhni pijet XL.
Kujdesi dhe mirëmbajtja	Hapni programet e shërbimit.
Rregullimet	Hapni cilësimet.

Këshillë: Mund të gjeni më shumë rregullime të pijeve te rregullimet bazë.

Treguesi

	Ngrohësi i filxhanëve është i ndezur.
	Pajisja është e lidhur me Home Connect.

Shënim: Kur ndizet pajisja, keni opsione të mëtejshme me ekranet dhe mesazhet përkatëse, p.sh. rregullimet për pijet.

Fushat me prekje

Këtu do të gjeni një përmbledhje të simboleve për tastet me prekje dhe kontrollet e ekranit të pajisjes.

	Ndizni ose fikni pajisjen.
	Kthehuni përsëri në meny.
	▪ Dilni nga cilësimet e menysë. ▪ Kthehuni në menynë fillestare.
	Marrja e dy filxhanëve.
	Nisni "Pastrimi i sistemit të qumështit".
	Nisni ose ndaloni procesin.
	Simbolet e mëposhtme nuk janë gjithmonë të dukshme:
	Navigoni në fund të menysë.
	Navigoni në krye të menysë.
	Konfirmoni ose ruani në meny.
	Shtoni preferencë.

5 Aksesorët

Përdorni vetëm aksesorë origjinalë. Ata janë posaçërisht për pajisjen tuaj.

Aksesorët	Blerja
Kanë kafeje termike	TCZ4001

Aksesorët	Blerja
Filtri i ujit	TCZ7003
Filtri i ujit 3-paketësh	TCZ7033
Tableta pastrimi	TCZ8001A
Tableta zhgëlqerëzimi	TCZ8002A
Seti i kujdesit	TCZ8004A

6 Përpara përdorimit për herë të parë

Parapërgatitni pajisjen për përdorimin e saj.

6.1 Përgatitja dhe pastrimi i pajisjes

Pastroni pajisjen dhe pjesët e veçanta. Ndiqni udhëzimet e ilustruara në fillim të këtij manuali.

VINI RE
Kokrrat e papërshtatshme mund ta bllokojnë bluesen.

- ▸ Përdorni vetëm përzierje të pastra, të pjekura Espresso ose për plotësisht automatike.
- ▸ Mos përdorni kokrra kafeje me shkëlqim.
- ▸ Mos përdorni kokrra kafeje të karamelizuara.
- ▸ Mos përdorni kokrra kafeje të trajtuara me aditivë me përmbajtje sheqeri.
- ▸ Mos hidhni kafe pluhur.

→ *Fig.* **4** - **23**

Shënim: Mbusheni depozitën çdo ditë me ujë të pijshëm të freskët, të ftohtë dhe të pagazuar.

Këshillë: Për të ruajtur më së miri cilësinë, ruajini kokrrat e kafesë në një vend të freskët dhe të hermetizuar.
Mund t'i ruani kokrrat e kafesë në një mbajtëse kafeje për disa ditë pa humbur aromën.

6.2 Përcaktoni fortësinë e ujit

Rregullimi i duhur i fortësisë së ujit është i rëndësishëm që pajisja të mund të tregojë në kohë se duhet zhgëlqeruar. Ju mund të përcaktoni fortësinë e ujit me shiritin e provës të mbyllur ose të pyesni ujësjellësin lokal.

- ▸ Zhyteni shiritin e provës për pak kohë në ujë të freskët nga çezma ① dhe kullojeni.
  → *"Pasqyrë e niveleve të fortësisë së ujit", Faqe 138*
- ▸ Prisni një minutë ②.
- ▸ Lexoni vlerën e fortësisë së ujit në shiritin e provës ③.

→ *Fig.* **5**

Shënim: Përdorni gjithashtu shiritin e provës me një sistem të instaluar për zbutjen e ujit, pasi këto gjenerojnë nivele të ndryshme të fortësisë së ujit.

Këshilla

- Mund t'i ndryshoni cilësimet në çfarëdo kohe.
  → *"Rregullimet bazë", Faqe 147*
- Nëse fortësia e ujit është më e lartë se 21 °dH (3,8 mmol/l), mund ta mbushni rezervuarin e ujit me ujë të filtruar paraprakisht për të reduktuar gëlqeren në rezervuarin e ujit.

6.3 Pasqyrë e niveleve të fortësisë së ujit

Tabela tregon caktimin e niveleve në nivelet e fortësisë së ujit.

Niveli	Rregullimi i unazës në INTENZA Filter	fortësia gjermane në °dH	Fortësia totale në mmol/l
1	A	1 - 7	< 1,3
2	A	8 - 14	1,3 - 2,5
3	B	15 - 21	2,5 - 3,8
4[1]	C	22 - 30	> 3,8

6.4 Përdorimi i filtrave të ujit

Me një filtër uji mund të reduktoni depozitimet e gëlqeres dhe të reduktoni papastërtitë në ujë.

Shënim: Përmbajtja e çmërsit në ujë ndikon tek aroma dhe kremi i kafesë. Në fund të filtrit të ujit BRITA INTENZA ka një unazë aromatike. Për të caktuar nivelin optimal të aromës për ujin e rubinetit, rrotulloni unazën aromatike.

- Për një manual më të detajuar përdorimi të filtrit të ujit, skanoni kodin QR të mëposhtëm.
  → *Fig.* **7**

Vendosja e filtrit të ujit

VINI RE

Dëmtim i mundshëm i pajisjes gjatë gëlqerimit.

- Ndërrojeni në kohë filtrin e ujit.
- Ndërrojeni filtrin e ujit maksimumi pas 2 muaj.
- Respektoni mesazhet në ekran.

1. Zgjidhni "Kujdesi dhe mirëmbajtja".
2. Zgjidhni "Filtri INTENZA" dhe ndiqni udhëzimet në ekran.

Ndërrimi ose heqja e filtrit të ujit

Mund ta përdorni pajisjen edhe pa filtër uji.

1. Zgjidhni "Kujdesi dhe mirëmbajtja".
2. Zgjidhni "Filtri INTENZA".
3. Zgjidhni "Zëvendësues" ose "U hoq" dhe pastaj ndiqni udhëzimet në ekran.
   → *Fig.* **8**
   → *Fig.* **9**

Shënime

- Hidheni filtrin e përdorur të ujit në përputhje me kushtet vendore.
- Mbajini gjithmonë filtrat rezervë të ujit me paketimin e tyre fillestar të pahapur në një vend të freskët dhe të thatë.

Këshilla

- Ndërrojeni filtrin e ujit edhe për arsye higjienike.
- Me një filtër ujit do t'ju duhet ta zhgëlqerëzoni më rrallë pajisjen.
- Nëse përdorni filtër ujit, do të merrni kafe më të shijshme.
- Shpëlajeni filtrin e futur të ujit përpara përdorimit duke nxjerrë një filxhan me ujë të nxehtë nëse nuk e keni përdorur pajisjen për kohë të gjatë, p.sh. nëse keni qenë me pushime.
- Mund ta merrni filtrin e ujit përmes blerjes ose shërbimit të klientit.
  → *"Aksesorët", Faqe 137*

6.5 Vënia në përdorim për herë të parë

Pas lidhjes me korrentin, bëni rregullimet për nisjen për herë të parë. Nisja për herë të parë shfaqet

[1] Rregullimet nga fabrika

kur e ndizni për herë të parë ose pas rregullimit të fabrikës.

1. Ndizni pajisjen me ⏻.
2. Ndiqni udhëzimet në ekran.

✔ Ekrani ju orienton përmes programit.

Shënime

- Nëse dëshironi ta konfiguroni Home Connect tani, ndiqni udhëzimet në aplikacionin Home Connect.
  → *"Konfigurimi i Home Connect", Faqe 21*
- Nëse zgjidhet "modaliteti demo", vetëm treguesit e ekranit do të funksionojnë. Ju nuk mund të pini një pije apo të ekzekutoni një program.

6.6 Udhëzime të përgjithshme

Ndiqni udhëzimet për ta shfrytëzuar më së miri pajisjen tuaj.

Shënime

- Pajisja është e programuar në fabrikë me cilësimet standarde për përdorim optimal.
- Bluesja është caktuar në përdorim optimal në fabrikë. Nëse kafeja del vetëm me pika apo është shumë e hollë dhe ka shumë pak krem, mund ta caktoni nivelin e bluarjes gjatë kohës që punon bluesja.
  → *"Vendosja e nivelit të bluarjes", Faqe 143*
- Gjatë funksionimit, mund të formohen pika uji në vrimat e ajrimit dhe mbi derën e dhomës së përgatitjes së pijeve.
- Nëse nuk e përdorni pajisjen për një periudhë të caktuar, ajo do të fiket automatikisht. Kohëzgjatjen mund ta ndryshoni te rregullimet bazë. →*Faqe 147*
- Nga pajisja mund të dalë avull për shkaqe teknike.

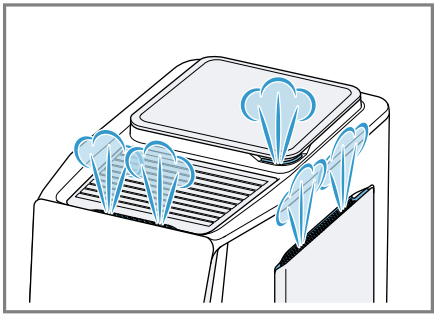

- Gota e parë nuk e ka ende aromën e plotë kur:
  – E përdorni pajisjen për herë të parë.
  – Keni kryer një program shërbimi.
  – Nuk e keni përdorur pajisjen për kohë të gjatë.

  Mos e pini gotën e parë.

Këshillë: Do të merrni një krem gjithnjë me porozitet të imët pasi ta keni përdorur disi pajisjen dhe të keni mbushur disa filxhanë.

7 Përdorimi bazë

7.1 Ndizni ose fikni pajisjen.

▸ Shtypni ⏻.
Kur ndizet, ekrani tregon logon. Kur ndizet dhe fiket, pajisja shkarkohet automatikisht. Kur fiket, pajisja avullon në kolektor për pastrim. Nëse pajisja është ende e ngrohtë kur është e ndezur ose nëse nuk është marrë pije përpara se të fikej, pajisja nuk shpëlahet.

7.2 Marrja e pijes

Mësoni si të bëni një pije sipas dëshirës.

⚠ PARALAJMËRIM
Rrezik përvëlimi!
Pijet e sapopërgatitura janë shumë të nxehta.
- ▸ Lërini pijet të ftohen nëse është nevoja.
- ▸ Evitoni kontaktin e lëkurës me lëngjet dhe avujt e çliruar.

⚠ PARALAJMËRIM
Rrezik djegiesh!
Shpërndarësi i pijes dhe tubi i thithjes nxehen shumë.
- ▸ Mos e prekni kurrë shpërndarësin e pijes së nxehtë apo tubin e thithjes.
- ▸ Lëreni shpërndarësin e pijes së nxehtë dhe tubin e thithjes të ftohen përpara se t'i prekni.

Shënime
- Në disa cilësime, pija përgatitet në disa hapa. Prisni që procesi të përfundojë plotësisht.
- Nëse merrni një pije me qumësht, lidhni gjithmonë një mbajtëse të mbushur me qumësht me një tub qumështi dhe tub thithës.
- Kur montoni tubin e qumështit dhe tubin e hyrjes, sigurohuni që gjithmonë ta vendosni tubin e hyrjes në anën me manikotën prej inoksi. Ja se si mund ta lidhni tubin e qumështit në anën e aparatit.

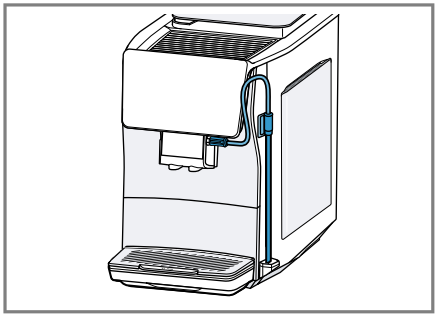

- Nëse shpërndarësi i pijes nuk pastrohet, sasi të vogla qumështi mund të rrjedhin gjatë nxjerrjes së ujit të nxehtë.

Nxjerrja e pijes

1. Vendoseni filxhanin e ngrohur nën sistemin e lëfytit.
2. Zgjidhni "klasike", "coffeeWorld" ose "Pijet XL".
   Si alternativë, mund të zgjidhni edhe një pije nga përzgjedhja e shpejtë.
3. Zgjidhni një pije.

✔ Ekrani tregon pijen dhe rregullimet aktuale.

4. Ndryshoni cilësimet[1] për pijen nëse është e nevojshme.
   - ▸ Për të ndryshuar sasinë e mbushjes, shtypni .
   - ▸ Për të ndryshuar fortësinë, shtypni .
   - ▸ Për të ndryshuar aromën, shtypni .
   - ▸ Për të ndryshuar përqindjen e qumështit, shtypni .
   - ▸ Për të ndryshuar temperaturën e pijeve, shtypni .

[1] Varësisht nga pija

5. Për të filluar marrjen e pijes, shtypni ▷.
   Kokrrat e kafesë bluhen rishtas për çdo proces të pirjes.
✔ Pija përgatitet dhe hidhet në filxhan.

Shënime

- Kur përgatitni një pije me qumësht, sigurohuni që tubi i qumështit me tubin e thithjes të jetë i lidhur me shpërndarësin e pijes dhe që tubi i thithjes të jetë i zhytur në qumësht.
- Pas përgatitjes së një pijeje me qumësht, shpërndarësi i pijes pastrohet automatikisht me një spunto të shkurtër avulli.
- Nëse nuk ndryshoni asnjë rregullim për rreth 30 sekonda, pajisja do të dalë nga modaliteti i rregullimit.
- Pajisja do të ruajë automatikisht rregullimet.

Këshilla

- Ju gjithashtu mund t'i ngrohni filxhanët me ujë të nxehtë ose ngrohësin e filxhanëve [1] përpara se t'i mbuloni.
- Nëse doni ta ndaloni furnizimin aktual para kohe, shtypni ▷.
- Nëse dëshironi vetëm të ndaloni nivelin aktual të referencës, shtypni "Anashkalo".
- Mund dhe të përdorni lëngje perimesh në vend të qumështit, p.sh. nga soja.
- Cilësia e shkumës së qumështit varet nga lloji i qumështit ose lëngu i perimeve i përdorur.
- Mund ta ruani pijen te "Të preferuarat" ose të zgjidhni një pije që është ruajtur tashmë.

7.3 quickCup

Mund të filloni përgatitjen e pijes nga përzgjedhja e shpejtë duke shtypur butonin e pijes për 2 sekonda. Kjo është gjithashtu e mundur kur pajisja është në modalitetin pasiv. Në këtë rast, pajisja ndizet, procesi i shpëlarjes anashkalohet dhe përgatitja e pijes fillon menjëherë.

7.4 Marrja e dy filxhanëve njëherësh

Në varësi të pijes, mund të përgatisni 2 filxhanë njëherësh.

Shënim: Nëse funksioni "doubleShot" është aktiv, nuk mund të nxirren dy filxhanë në të njëjtën kohë.

1. Zgjidhni pijen që dëshironi.
2. Shtypni ⧉.
✔ Ekrani tregon cilësimin "2x".
3. Vendosni dy gota majtas dhe djathtas nën shpërndarësin e pijes.
4. Shtypni ▷.
   Pija përgatitet në 2 hapa. Kokrrat bluhen në 2 veprime bluarjeje.
✔ Pija përgatitet dhe hidhet në gota.
5. Prisni derisa të përfundojë procesi.

7.5 Nxirrni "Pijet XL"

"Pijet XL" janë pije me sasi më të mëdha. Për të vendosur një enë shumë të madhe nën lëfyt, mund ta ngrini kolektorin te "XL flap" dhe ta vendosni enën në pjesën e futur të kolektorit më poshtë.

→ *Fig.* **24**

7.6 doubleShot [2]

Pajisja juaj e bluan kafenë dy herë. Për të nxjerrë vetëm përbërësit aromatikë me shije të këndshme dhe

[1] Sipas pajimit të pajisjes
[2] Varësisht nga pija

lehtësisht të tretshme, pajisja bluan dhe përgatit sërish kokrrat e kafesë. Sa më gjatë të zihet kafeja, aq më shumë substanca të hidhura dhe aroma të padëshiruara çlirohen. Substancat e hidhura dhe aromat e padëshiruara dëmtojnë shijen dhe tretshmërinë e kafesë.

Shënime

- Funksioni "doubleShot" varet nga fortësia dhe madhësia e pijes së zgjedhur.
- Nëse funksioni "doubleShot" është aktiv, nuk mund të nxirren dy filxhanë në të njëjtën kohë.

7.7 Slow Brew dhe Cold Brew

Slow Brew dhe Cold Brew janë pije me përgatitje të ngadaltë që pajisja i nxjerr me rrjedhë pulsuese dhe jo të vazhdueshme. Ky lloj përgatitjeje kafeje është ofrohet në variant të ngrohtë dhe të ftohtë. Duhen disa minuta për të marrë pijen.

Shënim: Mbusheni depozitën me ujë të pijshëm të freskët, të ftohtë dhe të pagazuar përpara se të nxirrni pijen.

8 Preferencat

8.1 Krijoni një të preferuar

1. Zgjidhni "Të preferuarat".
2. Shtypni ⊞.
3. Zgjidhni një pije nga "klasike", "coffeeWorld" ose "Pijet XL".
4. Vendosni preferencat tuaja personale për pije dhe konfirmoni me ✓.
5. Zgjidhni ngjyrën e dëshiruar për pijen.

8.2 Ruajeni pijen nga përzgjedhja e pijeve

1. Zgjidhni një pije nga "klasike", "coffeeWorld" ose "Pijet XL".
2. Caktoni rregullimet tuaja personale për pijet.
3. Shtypni ☆.
4. Zgjidhni ngjyrën e dëshiruar për pijen.

8.3 Fshirja e preferencës

1. Zgjidhni "Të preferuarat".
2. Zgjidhni preferencat.
3. Shtypni ☆.
4. Shtypni "Fshi".

8.4 Ndryshoni cilësimet e pijes

1. Zgjidhni "Të preferuarat".
2. Zgjidhni preferencat.
3. Caktoni rregullimet tuaja personale për pijet.
   - ▸ Shtypni ✓ për të ruajtur cilësimet e pijeve.
   - ▸ Për të filluar nxjerrjen e pijes pa ruajtur cilësimet e ndryshuara të pijes, shtypni ▷.

9 Bluesja

Pajisja juaj ka një bluese të rregullueshme, me të cilën mund të rregulloni individualisht nivelin e bluarjes së kokrrave të kafesë.

9.1 Vendosja e nivelit të bluarjes

Kur bluhen kokrrat e kafesë, caktoni nivelin e dëshiruar të bluarjes.

⚠ **PARALAJMËRIM**
Rrezik lëndimi!
Bluesja rrotullohet.

- ▸ Mos arrini kurrë brenda blueses.

VINI RE
Rrezik dëmtimi për bluesen.
Rregullimi i gabuar i nivelit të bluarjes mund ta dëmtojë bluesen.

- ▸ Rregullojeni nivelin e bluarjes vetëm kur bluesja është duke punuar.
- ▸ Rregullojeni nivelin e bluarjes me rrotullën përzgjedhëse.

Niveli i bluarjes	Rregullimi
Bluarje e imët për kokrra të pjekura lehtë	Rrotullojeni në kah kundërorar rrotullën përzgjedhëse 
Bluarje e trashë për kokrra të pjekura fort	Rrotullojeni në kah orar rrotullën përzgjedhëse 

Rregullimi i nivelit të bluarjes ka efekt vetëm pas filxhanit të dytë.

Këshillë: Nëse kafja del vetëm me pika, caktojeni nivelin e bluarjes më trashë.
Nëse kafeja serviret shumë shpejt dhe ka pak krem, rregullojeni bluarjen më imët.

10 Siguresa për fëmijët

Për të mbrojtur fëmijët nga djegia dhe përvëlimi, mund ta kyçni pajisjen.

10.1 Aktivizimi i siguresës për fëmijët

Parakushti: Pajisja është e ndezur.

- ▸ Shtypni ⚿ për të paktën 3 sekonda.
- ✔ Siguresa për fëmijët është e aktivizuar.

10.2 Çaktivizimi i siguresës për fëmijët

- ▸ Shtypni ⚿ për të paktën 3 sekonda.
- ✔ Siguresa për fëmijët çaktivizohet.

11 Ngrohësja e filxhanëve [1]

Mund t'i ngrohni paraprakisht filxhanët me ngrohësen e filxhanëve.

11.1 Aktivizimi dhe çaktivizimi i ngrohjes së filxhanëve

⚠ **PARALAJMËRIM**
Rrezik djegiesh!
Ngrohësja e filxhanëve nxehet shumë.

- ▸ Mos e prekni kurrë ngrohësen e filxhanëve.
- ▸ Lëreni ngrohësen e filxhanëve të ftohet përpara se ta prekni.

Këshillë: Për t'i ngrohur më së miri filxhanët, vendosini me fundin mbi ngrohësen e filxhanëve.

- ▸ Aktivizoni ose çaktivizoni ngrohësen e filxhanëve në rregullimet bazë.

[1] Sipas pajimit të pajisjes

12 Home Connect

Kjo pajisje mbështet lidhjen në një rrjet. Lidhni pajisjen tuaj me një pajisje celulare për t'i komanduar funksionet nëpërmjet aplikacionit Home Connect, për të përshtatur cilësimet bazë ose për të monitoruar gjendjen aktuale të punës.
Shërbimet Home Connect nuk janë të disponueshme në çdo vend.
Disponueshmëria e funksionit Home Connect varet nga disponueshmëria e shërbimeve Home Connect në vendin tuaj.
Informacione për këtë gjeni në: *www.home-connect.com*.
Për të përdorur Home Connect, konfiguroni në fillim lidhjen me rrjetin WLAN të internetit të shtëpisë (Wi-Fi [1]) dhe me aplikacionin Home Connect.
Aplikacioni Home Connect ju drejton gjatë gjithë procesit të regjistrimit.
Ndiqni udhëzimet dhe shënimet në aplikacionin Home Connect.

Shënime

- Ndiqni udhëzimet për sigurinë në këtë manual përdorimi dhe sigurohuni që t'i respektoni ato edhe atëherë kur komandoni pajisjen nëpërmjet aplikacionit Home Connect.
  → *"Siguria", Faqe 131*
- Komandimi nga vetë pajisja ka gjithmonë përparësi. Në këtë kohë, komandimi nëpërmjet aplikacionit Home Connect nuk është i mundur.
- Në modalitetin e gatishmërisë së përdorimit të lidhur në rrjet pajisjes i nevojitet maks. 2 W.

12.1 Konfigurimi i Home Connect

Parakushti: Pajisja ka në vendin e instalimit një lidhje me rrjetin WLAN (Wi-Fi) të shtëpisë.

1. Skanoni QR-Code më poshtë.
   → *Fig.* **25**
   Përmes kodit QR mund të instaloni aplikacionin Home Connect dhe të lidhni pajisjen.
2. Ndiqni udhëzimet e aplikacionit Home Connect.

Shënim: Bluetooth nevojitet vetëm për procesin e lidhjes. Pas procesit, Bluetooth fiket automatikisht.

12.2 Cilësimet Home Connect

Përshtatni nevojat tuaja Home Connect.
Ju i gjeni cilësimet Home Connect në cilësimet bazë të pajisjes suaj. Se cilat cilësime tregon ekrani, kjo varet nga ajo, nëse është konfiguruar Home Connect dhe nëse pajisja është e lidhur me rrjetin e shtëpisë.

Pasqyra e rregullimeve të "Home Connect"

Këtu do të gjeni një përmbledhje të rregullimeve të Home Connect dhe të rrjetit.

Rregullimi bazë	Zgjedhja	Përshkrimi
Lidhje WiFi	Ndezur Fikur	Fikeni modulin e radios nëse jeni larg për një kohë të gjatë ose për të kursyer energji

[1] Wi-Fi është një markë e regjistruar e Wi-Fi Alliance.

Rregullimi bazë	Zgjedhja	Përshkrimi
		Shënim: Në modalitetin e gatishmërisë së përdorimit, pajisjes i nevojitet maks. 2 W.
Përditësimi i softuerit	-	**Shënim:** Ky cilësim disponohet vetëm gjatë një përditësimi të softuerit.
fillimi në distancë	Ndezur Fikur	Aktivizoni dhe çaktivizoni fillimin në distancë në pajisje **Shënim:** Me aktivizimin në distancë të çaktivizuar, pajisjen mund ta fikni vetëm nëpërmjet aplikacionit Home Connect, por jo ta ndizni.
Shto pajisje celulare	-	Lidhni pajisjen tuaj me aplikacionin Home Connect ose me llogari të tjera
Fshi rregullimet e rrjetit	-	**Shënim:** Pa lidhje rrjeti, nuk mund të kryhet asnjë funksion nëpërmjet aplikacionit "Home Connect".
Informacioni i rrjetit	-	Shikoni informacionin e rrjetit dhe informacionin e pajisjes

12.3 Përdorimi i pajisjes me aplikacionin Home Connect

Me aplikacionin Home Connect mund ta rregulloni dhe ta ndizni pajisjen nga distanca.

⚠ **PARALAJMËRIM**
Rrezik përvëlimi!
Ndezja pa mbikëqyrje përmes aplikacionit Home Connect mund të shkaktojë djegien e të tretëve.
- ▸ Mos e futni dorën poshtë shpërndarësit të pijes ndërsa nxirret pija.
- ▸ Mbajini personat, veçanërisht fëmijët, larg pajisjes.

Parakushtet
- Pajisja është e lidhur me rrjetin elektrik.
- Pajisja është e lidhur me rrjetin e internetit të shtëpisë dhe me aplikacionin Home Connect.

- ▸ Për ta ndezur pajisjen duke përdorur aplikacionin Home Connect, aktivizoni edhe ndezjen në distancë.
  Sapo pajisja të lidhet me Home Connect, ᯤ ndizet në panelin e kontrollit. Nga kjo pikë e tutje, pajisja vendoset në modalitetin në distancë dhe mund t'i ndryshoni cilësimet e pajisjes shtëpiake përmes aplikacionit Home Connect.

12.4 Software Update

Kjo veçori ju lejon të përditësoni softuerin e pajisjes, për shembull, për optimizime, rregullime të defekteve ose përditësime që lidhen me sigurinë.

Kushtet paraprake
- Jeni përdorues i regjistruar i Home Connect.

- Aplikacioni Home Connect është i instaluar në pajisjen portative.
- Pajisja është e lidhur me serverin Home Connect.

Aplikacioni Home Connect ju informon për përditësimet e disponueshme të softuerit.
Ju mund ta gjeni versionin aktual të softuerit në aplikacionin Home Connect tek informacionet për pajisjen.
Pas një shkarkimi të suksesshëm, mund ta filloni instalimin përmes aplikacionit Home Connect kur të jeni të lidhur me rrjetin Wi-Fi të shtëpisë tuaj. Pas një instalimi të suksesshëm, do të njoftoheni përmes aplikacionit Home Connect.

Shënime

- Përditësimi i softuerit përbëhet nga dy hapa.
  - Shkarkimi në hapin e parë.
  - Në hapin e dytë, instalojeni në pajisje.
- Mund të vazhdoni ta përdorni pajisjen ndërsa është duke u shkarkuar. Në varësi të cilësimeve personale në aplikacionin Home Connect, një përditësim i softuerit mund të shkarkohet gjithashtu automatikisht.
- Instalimi zgjat disa minuta. Nuk mund ta përdorni pajisjen gjatë instalimit.
- Në rastin e një përditësimi që lidhet me sigurinë, rekomandohet ta instaloni sa më shpejt të jetë e mundur.

12.5 Mbrojtja e të dhënave

Shihni udhëzimet për mbrojtjen e të dhënave.

Me lidhjen për herë të parë të pajisjes suaj në një rrjet të lidhur me internetin, pajisja juaj transmeton kategoritë e mëposhtme të të dhënave në serverin Home Connect (Regjistrimi i parë):

- Identifikimin unik të pajisjes (që përbëhet nga çelësat e pajisjes dhe adresa MAC e modulit të integruar të komunikimit Wi-Fi).
- Certifikatën e sigurisë së modulit të komunikimit Wi-Fi (për sigurinë e teknologjisë së informacionit të lidhjes).
- Versionin aktual të softuerit dhe të harduerit të pajisjes suaj.
- Statusin e një rikthimi të mundshëm të mëparshëm në cilësimet e fabrikës.

Ky regjistrim për herë të parë përgatit përdorimin e funksioneve të Home Connect dhe është i nevojshëm në momentin që dëshironi të përdorni për herë të parë funksionet e Home Connect.

Shënim: Vini re se funksionet e Home Connect mund të përdoren vetëm të lidhura me aplikacionin Home Connect. Informacionet lidhur me mbrojtjen e të dhënave mund të merren nga aplikacioni Home Connect.

13 Rregullimet bazë

Cilësimet bazë të pajisjes suaj mund t'i konfiguroni sipas nevojave tuaja dhe të hapni funksione shtesë.

13.1 Ndryshimi i rregullimeve bazë

▸ Ndryshoni rregullimin bazë të dëshiruar.
✔ Pajisja ruan automatikisht rregullimin bazë.

13.2 Pasqyra përmbledhëse e rregullimeve bazë

Këtu gjeni një përmbledhje të rregullimeve bazë.

Rregullimi bazë	Zgjedhja	Përdorimi
Rregullimet e pijeve	Temperatura e përgatitjes	Rregulloni "Temperatura e përgatitjes" në hapa
	Rendi i qumështit	Vendosni rendin e qumështit dhe kafesë
	Pauza për Latte Macchiato	Caktoni kohëzgjatjen e pushimit midis qumështit dhe kafesë
	Rivendos parametrat e pijes	Rivendosni rregullimet e pijeve
Rregullimet e pajisjes	Ngrohësja e filxhanëve [1]	Ndizni ose fikni ngrohësin e filxhanëve
	ndriçimi i ekranit	Rregulloni ndriçimin në nivele
	Tingujt	▪ Aktivizoni dhe çaktivizoni tingujt ▪ Rregulloni volumin
	Mbyllja automatike	Vendosni kohëzgjatjen pas së cilës pajisja kalon në modalitetin pasiv **Shënim:** Një kohëzgjatje e lartë e fikjes automatike mund të çojë në rritje të konsumit të energjisë.
	fortësia e ujit	Rregullimi i fortësisë së ujit
	Gjuhe	Rregulloni gjuhën
	Rregullimet nga fabrika	Riktheni pajisjen në rregullimet nga fabrika
personalizimi	Kategoria e fillimit	Caktoni menynë për shfaqje pas ndezjes
	Renditja e preferuar	Vendosni rendin e preferencave
Home Connect	Informacionet për Home Connect	→ *"Konfigurimi i Home Connect", Faqe 145*
Informacioni i pajisjes	banak pijesh	Tregoni numrin e pijeve të përgatitura

[1] Sipas pajimit të pajisjes

Rregullimi bazë	Zgjedhja	Përdorimi
	Informacion për pastrimin	Tregoni kohëzgjatjen deri në ndërrimin tjetër të filtrit të ujit ose fillimin e një programi shërbimi
	Informacioni i versionit	Shikoni informacionin e rrjetit dhe informacionin e pajisjes
mënyra e funksionimit		Ndërroni midis modalitetit standard dhe modalitetit demo

14 Pastrimi dhe kujdesi

14.1 Përshtatshmëria për larje në enëlarëse

Këtu do të gjeni një përmbledhje të komponentëve që mund të lani në enëlarëse.

VINI RE

Disa komponentë janë delikatë ndaj temperaturës dhe mund të dëmtohen gjatë larjes në enëlarëse.

- ▸ Respektoni manualin e përdorimit në enëlarëse.
- ▸ Lani vetëm komponentët e përshtatshëm për enëlarëse.
- ▸ Përdorni vetëm programe që nuk i nxehin komponentët mbi 60°C.

I përshtatshëm për enëlarëse:



- Shpërndarësi i pijes
- Kolektori
- Vendosni kolektorin
- Mbajtësja e kafesë së bluar
- Mbulesa e kolektorit
- Kolektori
- Tubi i qumështit dhe tubi i thithjes

Jo i përshtatshëm për enëlarëse:



- Kapaku i shpërndarësit të pijes
- Kapakët e mbajtëseve të kokrrave
- Njësia e përgatitjes së pijeve dhe dera e dhomëzës së përgatitjes së pijeve
- Tasi i ujit me dorezë
- Profili i kolektorit

14.2 Produktet e pastrimit

Përdorni vetëm produkte pastrimi të përshtatshme.

VINI RE

Produktet e papërshtatshme të pastrimit mund të dëmtojnë sipërfaqen e pajisjes.

- ▸ Mos përdorni mjete pastrimi të mprehta ose gërryese.
- ▸ Mos përdorni solucione alkoolike apo detergjentë me përmbajtje alkooli.
- ▸ Mos përdorni tela të forta ose sfungjerë të ashpër.

Agjentët e papërshtatshëm të pastrimit dhe të zhgëlqerëzimit mund ta dëmtojnë pajisjen.

- ▸ Mos përdorni acid të pastër citrik, uthull apo produkte me bazë uthulle për zhgëlqerëzim.

- Mos përdorni agjent zhgëlqerëzimi me acid fosforik.
- Përdorni vetëm tableta zhgëlqerëzimi dhe pastrimi të krijuara posaçërisht për pajisjen. → *"Aksesorët", Faqe 137*

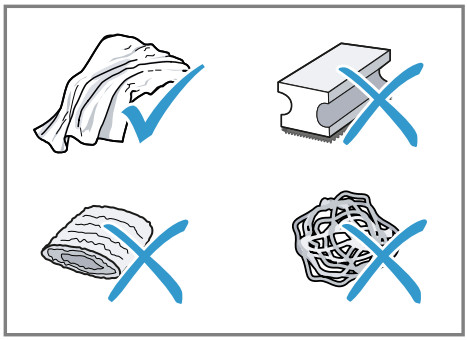

Këshilla

- Lajini mirë leckat e reja të pastrimit me sfungjer për të hequr kripërat e ngjitura. Kripërat mund të shkaktojnë përhapjen e ndryshkut në sipërfaqet e inoksit.
- Hiqini gjithnjë dhe menjëherë mbetjet e gëlqeres, kafes, qumështit, të detergjentëve të pastrimit dhe zhgëlqerimit për të parandaluar formimin e korrozionit.

14.3 Pastrimi i pajisjes

⚠ PARALAJMËRIM
Rrezik nga goditja elektrike!
Lagështia që futet brenda mund të shkaktojë goditje elektrike.

- Mos e zhytni kurrë kordonin elektrik ose pajisjen në ujë.
- Në pjesët bashkuese me fisha të pajisjes nuk duhet të futet asnjë lëng.
- Mos përdorni pastrues me avull ose pastrues me presion të lartë për të pastruar pajisjen.

⚠ PARALAJMËRIM
Rrezik djegiesh!
Disa pjesë të pajisjes nxehen shumë.

- Mos i prekni asnjëherë pjesët e nxehta të pajisjes.
- Pas përdorimit, lërini pjesët e nxehta të pajisjes të ftohen përpara se t'i prekni.

VINI RE
Disa komponentë janë delikatë ndaj temperaturës dhe mund të dëmtohen gjatë larjes në enëlarëse.

- Respektoni manualin e përdorimit në enëlarëse.
- Lani vetëm komponentët e përshtatshëm për enëlarëse.
- Përdorni vetëm programe që nuk i nxehin komponentët mbi 60°C.

1. Pastrojeni kutinë, sipërfaqet me lustër dhe panelin e komandimit me një leckë me mikrofibra.
2. Pas mbulimit të pijes, pastrojeni sistemin e lëfytit me një leckë të butë dhe të njomë.
3. Shpëlajeni depozitën me ujë të freskët dhe të pastër.
4. Nëse pajisja nuk përdoret për kohë të gjatë, si p.sh. gjatë pushimeve, pastrojeni të gjithën, duke përfshirë pjesët lëvizëse, si p.sh. njësinë e përgatitjes ose depozitën.

Shënim: Pajisja shpëlahet automatikisht kur e ndizni nga gjendje e ftohtë ose kur e fikni pasi keni marrë kafe. Kështu sistemi vetëpastrohet.

14.4 Pastrimi i kolektorit dhe i mbajtëses së kafesë së bluar

Pastrojini dhe zbrazini çdo ditë kolektorin dhe mbajtësen e kafesë së bluar për të evituar depozitat. Ndiqni

udhëzimet e figurës në fillim të udhëzimeve.

→*Fig.* **20** - **23**

14.5 Pastrimi i njësisë së përgatitjes

Përveç procesit të pastrimit automatik, hiqni dhe pastrojeni çdo javë njësinë e përgatitjes. Ndiqni udhëzimet e figurës në fillim të udhëzimeve.

⚠ **PARALAJMËRIM**
Rrezik djegiesh!
Disa pjesë të pajisjes nxehen shumë.
- ▸ Mos i prekni asnjëherë pjesët e nxehta të pajisjes.
- ▸ Pas përdorimit, lërini pjesët e nxehta të pajisjes të ftohen përpara se t'i prekni.

VINI RE
Pastrimi i papërshtatshëm mund ta dëmtojë njësinë e përgatitjes.
- ▸ Mos përdorni detergjent.
- ▸ Mos përdorni detergjentë acetikë dhe acidikë.
- ▸ Mos i lani në enëlarëse.

→*Fig.* **26** - **32**

Shënim: Dera e dhomëzës së përgatitjes mund të mbyllet vetëm nëse njësia e përgatitjes është futur siç duhet.

14.6 Programi i shërbimit

Nëse jeni duke instaluar ose hequr një filtër uji, ose nëse dëshironi ta pastroni plotësisht pajisjen tuaj, përdorni programet e shërbimit. Pajisja do t'ju njoftojë kur t'ju duhet të kryeni një program shërbimi, si p.sh. pastrim.

VINI RE
Pastrimi dhe zhgëlqerëzimi i papërshtatshëm ose jo në kohën e duhur mund ta dëmtojë pajisjen.
- ▸ Kryeni menjëherë procesin e zhgëlqerimit sipas udhëzimeve.

Shënime
- ▪ Ekrani tregon se sa ka përparuar procesi.
- ▪ Nëse pajisja juaj është e kyçur, mund ta përdorni sërish vetëm pasi të ketë përfunduar procesi i zhgëlqerimit.

Këshilla
- ▪ Përveç procesit të pastrimit automatik, hiqni dhe pastrojeni çdo javë njësinë e përgatitjes.
- ▪ Për një tretje më të mirë dhe më të shpejtë të tabletës së zhgëlqerimit, përdorni ujë të vakët për programet e shërbimit.

Përdorimi i programeve të shërbimit

- ▸ Zgjidhni "Kujdesi dhe mirëmbajtja".
- ✔ Ekrani ju orienton përmes programit.

Shënim: Kur të shfaqet treguesi "Hiqni kapakun e folesë së përgatitjes, futni tabletën e pastrimit në njësinë e përgatitjes dhe rivendosni kapakun.", futni tabletën pastruese në njësinë e përgatitjes së

kafesë dhe ndiqni udhëzimet në ekran.

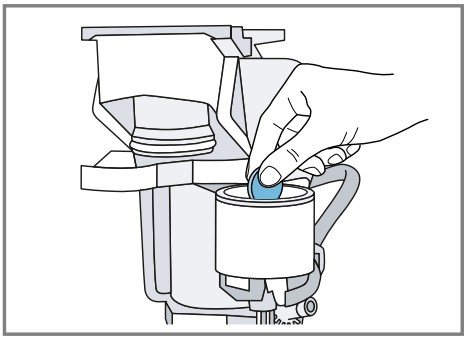

Përmbledhje e programeve të shërbimit

Këtu gjeni një përmbledhje të programeve të shërbimit.

⚠ PARALAJMËRIM

Rrezik djegiesh!

Shpërndarësi i pijes dhe tubi i thithjes nxehen shumë.

- ▸ Mos e prekni kurrë shpërndarësin e pijes së nxehtë apo tubin e thithjes.
- ▸ Lëreni shpërndarësin e pijes së nxehtë dhe tubin e thithjes të ftohen përpara se t'i prekni.

Shënime

- Ekrani fillestar tregon marrjet e mbetura të pijeve deri në përfundimin e programit dhe kohëzgjatjen.
- Nëse një program shërbimi ndërpritet, p.sh. nga një ndërprerje e energjisë, pajisja rifillon automatikisht programin e shërbimit "Larje e veçantë". Pastaj pajisja është përsëri gati për funksionim.

	Filtri INTENZA	Fusni, zëvendësoni ose hiqni filtrin e ujit
	Pastrimi i sistemit të qumështit	Shpëlajeni automatikisht sistemin e qumështit.
	Calc'n Clean	▪ Kombinoni pastrimin dhe zhgëlqerimin ▪ Hiqni mbetjet e gëlqeres dhe të kafesë nga linjat
	pastrimi	Hiqni mbetjet e kafesë nga linjat
	Zhgëlqerëzimi	Hiqni mbetjet e gëlqeres nga linjat

	Pastrimi i njësisë së përgatitjes	Ekrani tregon hap pas hapi se si të pastrohet në mënyrë optimale njësia e përgatitjes.
	Pastrimi i daljes së pijeve	Ekrani tregon hap pas hapi se si të pastroni në mënyrë optimale lëfytin.
	Mbrojtja nga ngrica	Kullojini linjat e shkarkimit për të mbrojtur pajisjen gjatë transportit ose ruajtjes

Këshilla
- Kur nisni programet "Zhgëlqerëzimi" ose "Calc'n Clean", keni gati një mbajtëse me të paktën 1 l kapacitet.
- Nëse përdorni një filtër uji, intervali përpara se t'ju duhet të ekzekutoni një program shërbimi është më i gjatë.
- Mund t'i përmblidhni "Zhgëlqerëzimi" dhe "pastrimi" përmes programit të shërbimit "Calc'n Clean".

15 Mënjanimi i defekteve

Defektet e lehta në pajisje mund t'i eliminoni edhe vetë. Përdorni informacionet për eliminimin e defekteve përpara se të kontaktoni me shërbimin për klientin. Kështu shmangni shpenzimet e panevojshme.

Këshillë: Lidheni pajisjen në lidhje të vazhdueshme me aplikacionin Home Connect, për të marrë automatikisht përditësime të softuerit. Kështu zgjidhen defektet, përmirësohet performanca dhe luhen funksione të reja.

⚠ PARALAJMËRIM
Rrezik nga goditja elektrike!
Riparimet e gabuara janë shkak për rreziqe.
- ▸ Riparimet në pajisje duhen kryer vetëm nga staf teknik i trajnuar për këtë qëllim.
- ▸ Për riparimin e pajisjes lejohet të përdoren vetëm pjesë këmbimi origjinale.
- ▸ Nëse dëmtohet kordoni elektrik i pajisjes, atëherë ai duhet të zëvendësohet nga prodhuesi ose shërbimi i tij për klientin ose nga një person i ngjashëm i kualifikuar, për të evituar rreziqet e mundshme.

Defekti	Shkaku dhe zgjidhja e problemeve
Pajisja nuk reagon më.	Pajisja ka një defekt. **1.** Hiqen nga priza dhe prisni 60 sekonda. **2.** Futeni në prizë.
Home Connect nuk funksionon siç duhet.	Janë të mundshme shkaqe të ndryshme. ▸ Shkoni te *www.home-connect.com*.

Defekti	Shkaku dhe zgjidhja e problemeve
Pajisja nxjerr vetëm ujë, jo kafe.	Mbajtësja bosh e kokrrave nuk njihet nga pajisja. ▸ Mbusheni me kokrra kafeje.
	Sirtari i kafesë në njësinë e përgatitjes është i bllokuar. ▸ Pastroni njësinë e përgatitjes.
	Kokrrat e kafesë janë shumë të yndyrshme dhe nuk bien në bluese. ▸ Goditni lehtë te mbajtësja e kokrrave. ▸ Ndryshoni llojin e kafesë. ▸ Mos përdorni kokrra të vajshme. ▸ Pastrojeni mbajtësen bosh të kokrrave me një leckë të njomë.
	Njësia e përgatitjes nuk përdoret siç duhet. **1.** Kontrolloni që njësia e përgatitjes të jetë futur saktë dhe siguruar mirë. **2.** Rrëshqitni levën e kuqe në krye në të majtë. **3.** Vendosni derën e dhomëzës së përgatitjes së pijeve.
Pajisja nuk nxjerr shkumë qumështi.	Shpërndarësi i pijeve është i ndotur. ▸ Përdorni programin e shërbimit "Pastrimi i daljes së pijeve". ▸ Pastroni shpërndarësin e pijes me dorë ose në enëlarëse.
	Tubi i qumështit nuk zhytet në qumësht. ▸ Përdorni më shumë qumësht. ▸ Kontrolloni që tubi i qumështit të jetë i zhytur në qumësht.
	Pajisja është gëlqeruar rëndë. ▸ Zhgëlqeroni pajisjen.
Shpërndarësi i pijes nuk thith qumësht.	Shpërndarësi i pijes nuk është montuar siç duhet. ▸ Montoni siç duhet shpërndarësin e pijes.
	Tubi i qumështit nuk zhytet në qumësht. ▸ Përdorni më shumë qumësht. ▸ Kontrolloni që tubi i qumështit të jetë i zhytur në qumësht.
Shkuma e qumështit është shumë e ftohtë.	Qumështi është shumë i ftohtë. ▸ Përdorni qumësht të vakët.
Pija e përgatitur e ftohtë nuk është mjaftueshëm e ftohtë.	Uji në depozitë është i ngrohtë. **1.** Mbushni depozitën me ujë të pijshëm të freskët, të ftohtë dhe të pagazuar. **2.** Për ta ftohur edhe më tej pijen, mund të shtoni kubikë akulli.

Defekti	Shkaku dhe zgjidhja e problemeve
Pajisja nuk lëshon ujë të nxehtë.	Shpërndarësi i pijeve është i ndotur. ▸ Pastroni shpërndarësin e pijes me dorë ose në enëlarëse.
Pajisja nuk nxjerr pije.	Ka ajër në filtrin e ujit. **1.** Zhyteni filtrin e ujit në ujë me pjesën e hapur për lart derisa të mos dalin më flluska. **2.** Futeni sërish në vend filtrin. ▸ Shtypeni filtrin e ujit drejt dhe mirë në linjën e depozitës.
	Mbetjet e agjentit zhgëlqerëzues bllokojnë depozitën e ujit. **1.** Hiqni depozitën e ujit. **2.** Pastrojeni mirë depozitën. **3.** Lëshojeni galexhantin dhe bëjeni sërish të lëvizshëm.
Pikon ujë në brendësi të dyshemesë së pajisjes.	Kolektori është hequr para kohe. ▸ Mos e hiqni kolektorin deri pak sekonda pas marrjes së pijes së fundit.
Njësia e përgatitjes nuk mund të hiqet.	Siguresa nuk mund të lirohet, njësia e përgatitjes është bllokuar. ▸ Fikeni pajisjen me çelës dhe ndizeni përsëri pas 3 minutash.
Bluesja nuk fillon.	Pajisja është shumë e nxehtë. **1.** Shkëputeni pajisjen nga ushqimi elektrik duke përdorur çelësin e energjisë. **2.** Prisni 1 orë, për ta lënë pajisjen të ftohet.
Bluesja nuk bluan kokrra pavarësisht se mbajtësja e kokrrave është plot.	Kokrrat e kafesë janë shumë të yndyrshme dhe nuk bien në bluese. ▸ Goditni lehtë te mbajtësja e kokrrave. ▸ Ndryshoni llojin e kafesë. ▸ Mos përdorni kokrra të vajshme. ▸ Pastrojeni mbajtësen bosh të kokrrave me një leckë të njomë.
Cilësia e kafes ose e shkumës së qumështit luhatet së tepërmi.	Pajisja është gëlqeruar. ▸ Zhgëlqeroni pajisjen.
Cilësia e shkumës së qumështit luhatet.	Cilësia e shkumës së qumështit varet nga lloji i qumështit ose lëngu i përdorur i perimeve. ▸ Optimizoni rezultatin duke zgjedhur llojin e qumështit ose lëngjet e perimeve.

Defekti	Shkaku dhe zgjidhja e problemeve
Kafja nuk del ose del vetëm me pika. Nuk është arritur sasia e caktuar e mbushjes.	Niveli i bluarjes është caktuar shumë imët. ▸ Caktojeni nivelin e bluarjes më trashë. → *"Vendosja e nivelit të bluarjes", Faqe 143*
	Pajisja është gëlqeruar rëndë. ▸ Zhgëlqeroni pajisjen.
	Ka ajër në filtrin e ujit. **1.** Zhyteni filtrin e ujit në ujë me pjesën e hapur për lart derisa të mos dalin më flluska. **2.** Futeni sërish në vend filtrin.
	Pajisja është e ndotur. ▸ Pastroni njësinë e përgatitjes. ▸ Zhgëlqerëzojeni dhe pastrojeni pajisjen.
Kafeja nuk ka krem.	Kafeja nuk është optimale. ▸ Përdorni një lloj kafeje me raport më të lartë kokrrash Robusta. ▸ Përdorni kokrra me pjekje më të errët.
	Kokrrat e kafesë nuk janë më të sapopjekura. ▸ Përdorni kokrra kafeje të freskëta.
	Niveli i bluarjes nuk përkon me kokrrat e kafesë. ▸ Caktojeni më imët nivelin e bluarjes. → *"Vendosja e nivelit të bluarjes", Faqe 143*
Kafja është shumë e athët.	Niveli i bluarjes është caktuar shumë trashë. ▸ Caktojeni më imët nivelin e bluarjes. → *"Vendosja e nivelit të bluarjes", Faqe 143*
	Kafeja nuk është optimale. ▸ Përdorni një lloj kafeje me raport më të lartë kokrrash Robusta. ▸ Përdorni kokrra me pjekje më të errët.
Kafja është shumë e hidhur.	Niveli i bluarjes është caktuar shumë imët. ▸ Caktojeni nivelin e bluarjes më trashë. → *"Vendosja e nivelit të bluarjes", Faqe 143*
	Kafeja nuk është optimale. ▸ Ndryshoni llojin e kafesë.
Kafja ka shije si të djegur.	Niveli i bluarjes është caktuar shumë imët. ▸ Caktojeni nivelin e bluarjes më trashë. → *"Vendosja e nivelit të bluarjes", Faqe 143*
	Kafeja nuk është optimale. ▸ Ndryshoni llojin e kafesë.
	Temperatura e përgatitjes është shumë e lartë. ▸ Vendosni temperaturën më të ulët të përgatitjes.

Defekti	Shkaku dhe zgjidhja e problemeve
Pluhuri i kafesë nuk është kompakt dhe shumë i lagësht.	Shkalla e bluarjes nuk është vendosur në mënyrë optimale. ▸ Vendosni nivelin e bluarjes më të trashë ose më të imët. → *"Vendosja e nivelit të bluarjes", Faqe 143*
	Kokrrat e kafesë janë shumë të yndyrshme. ▸ Përdorni një lloj tjetër kokrrash kafeje.
Shfaqet "Ju lutemi futni njësinë e përgatitjes." në ekran.	Dera e dhomëzës së përgatitjes është instaluar gabim. **1.** Kontrolloni që njësia e përgatitjes të jetë futur saktë dhe siguruar mirë. **2.** Rrëshqitni levën e kuqe në krye në të majtë. **3.** Vendosni derën e dhomëzës së përgatitjes së pijeve.
Ekrani tregon "Ju lutemi mbushni depozitën." pavarësisht se depozita e ujit është plot.	Depozita e ujit nuk është futur siç duhet. ▸ Futeni mirë depozitën e ujit.
	Ka ujë të gazuar në depozitë. ▸ Mbushni depozitën me ujë të pijshëm të freskët, të ftohtë dhe të pagazuar.
	Ka ngecur pluskuesi në depozitë. **1.** Hiqni depozitën e ujit. **2.** Pastrojeni mirë depozitën. **3.** Lëshojeni galexhantin dhe bëjeni sërish të lëvizshëm.
	Filtri i ri i ujit nuk është shpëlarë sipas udhëzimeve. **1.** Shpëlajeni filtrin e ujit sipas udhëzimeve. **2.** Vëreni në punë filtrin e ujit.
	Ka ajër në filtrin e ujit. **1.** Zhyteni filtrin e ujit në ujë me pjesën e hapur për lart derisa të mos dalin më flluska. **2.** Futeni sërish në vend filtrin.
	Filtri i ujit është shumë i vjetër. ▸ Vendosni një filtër të ri uji.
	Depozitimet e gëlqeres në depozitën e ujit bllokojnë sistemin. **1.** Pastrojeni mirë depozitën. **2.** Nisni programin e zhgëlqerimit.
Shfaqet "Pastrimi i njësisë së përgatitjes" në ekran.	Njësia e përgatitjes është e ndotur. ▸ Pastroni njësinë e përgatitjes.
	Mekanizmi i njësisë së përgatitjes është i shtangët. ▸ Pastroni njësinë e përgatitjes.
Shfaqet "Overvoltage or undervoltage" në ekran.	Ka probleme me korrentin. ▸ Përdoreni pajisjen vetëm në 220–240 V ~.

Defekti	Shkaku dhe zgjidhja e problemeve
Shfaqet rindezja e pajisjes në ekran.	Pajisja ka një defekt. **1.** Hiqen nga priza dhe prisni 60 sekonda. **2.** Futeni në prizë.
Në ekran shfaqet shumë shpesh "Ekzekutoni programin Calc'n Clean!".	Uji i zbutur përmban ende sasi të vogla gëlqereje. **1.** Vendosni një filtër të ri uji. **2.** Rregulloni fortësinë e ujit sipas rastit.
	Përdoret agjent i gabuar apo o pamjaftueshëm zhgëlqerëzimi. ▸ Përdorni vetëm tableta të përshtatshme për zhgëlqerëzimin.

16 Transporti, ruajtja dhe hedhja

16.1 "Mbrojtja nga ngrica" u aktivizua

Mbrojeni pajisjen nga ngrica gjatë transportit dhe magazinimit.

VINI RE
Mbetjet e lëngëta në pajisje mund ta dëmtojnë gjatë transportit ose magazinimit.

▸ Përpara transportit apo magazinimit zbrazeni sistemin e tubacionit.

1. Zgjidhni "Kujdesi dhe mirëmbajtja".
2. Ekzekutoni programin "Mbrojtja nga ngrica".
3. Hiqeni pajisjen nga priza.

16.2 Hedhja e pajisjes së vjetër

Me hedhjen e pajisjeve në mënyrë të përshtatshme për mjedisin mund të rifitohen lëndë të para të vlefshme.

1. Shkëputni spinën e kordonit elektrik.
2. Pritni kordonin elektrik.
3. Hidheni pajisjen në mënyrë të përshtatshme për mjedisin. Informacioni për mënyrat aktuale të hedhjes mund të merret nga shitësi specialist, si dhe pranë administratës vendore të komunës ose qytetit.



Ky aparat përmban shënjën e aparaturave elektrike dhe elektroteknike sipas Udhëzimit 2012/19/EU (waste electrical and electronic equipment - WEEE).
Udhëzimi jep kuadrin ligjor për te drejtën e kthimit mbrapsht të aparaturave të përdorura në të gjithë BE.

17 Shërbimi i klientit

Do të merrni nga shërbimi ynë i klientit pjesë të tjera këmbimi origjinale funksionale dhe të magazinueshme për deri 10 vjet pas vënies në qarkullim të pajisjes suaj. Për informacione të mëtejshme drejtojuni shërbimit tonë të klientit.

Shënim: Përdorimi i shërbimit të klientit është falas në kuadrin e kushteve të garancisë së prodhuesit.

Informacionet e detajuara rreth kohëzgjatjes së garancisë dhe

kushteve të garancisë në vendin tuaj i gjeni përmes kodit QR në dokumentin bashkëngjitur kontakteve të shërbimit dhe kushteve të garancisë, te shërbimi ynë i klientit, shitësi juaj ose në faqen tonë të internetit.
Të dhënat e kontaktit të shërbimit të klientit i gjeni përmes kodit QR në dokumentin bashkëngjitur kontakteve të shërbimit dhe kushteve të garancisë ose në faqen tonë të internetit.
Informacionet sipas rregullores (EU) 2023/826 i gjeni online në *www.bosch-home.com* tek faqja e produktit dhe faqja e shërbimit të pajisjes suaj, në udhëzuesin e përdorimit dhe dokumentet shtesë.

17.1 Numri i produktit (E-Nr.), numri i prodhimit (FD) dhe numri rendor (Z-Nr.)

Kur kontaktoni me shërbimin e klientit, do t'ju duhet numri i produktit (E-Nr.), numri serial (FD) dhe numri rendor (Z-Nr.), të cilin mund ta gjeni në pllakën e specifikimeve të pajisjes.
Ju mund t'i mbani shënim këto të dhëna, për t'i gjetur shpejt përsëri të dhënat e pajisjes dhe numrin e telefonit të kujdesit për klientin.

18 Të dhënat teknike

Tensioni	220–240 V ~
Frekuenca	50 / 60 Hz
Vlera e lidhjes	1500 W
Presioni maksimal i pompës, statik	15 bar
Kapaciteti maksimal, depozita e ujit (pa filtër)	1,8 l
Kapaciteti maksimal, mbajtësja e kokrrave	275 g
Gjatësia e linjës së furnizimit	100 cm
Lartësia e pajisjes	382 mm
Gjerësia e pajisjes	284 mm
Thellësia e pajisjes	469 mm
Pesha, bosh	8-9 kg
Lloji i blueses	Qeramikë

18.1 Informacione për softuer falas dhe burim të hapur

Ky produkt përmban komponentë softuerikë, të cilët janë të licencuar nga mbajtësit e të drejtës së autorit si softuerë falas ose me burim të hapur. Informacionet përkatëse të licencës janë të ruajtura në pajisjen e shtëpisë. Aksesi në informacionin përkatës të licencës mund të kryhet nëpërmjet aplikacionit Home Connect: "Profili -> Informacioni ligjor -> Informacioni i licencës".[1] Mund ta shkarkoni informacionin e licencimit dhe nga faqja e internetit e produktit të markës. (Ju lutemi kërkoni në faqen e internetit për produktin sipas modelit tuaj të pajisjes dhe dokumente të tjera.) Në mënyrë alternative mund të kërkoni informacione përkatëse në adresën ossrequest@bshg.com ose BSH Hausgeräte GmbH, Carl-Wery-Str. 34, D-81739 München.
Kodi i përkatës burimor do të vihet në dispozicion sipas kërkesës.

[1] Sipas pajimit të pajisjes

Ju lutemi dërgoni kërkesën tuaj në adresën ossrequest@bshg.com ose BSH Hausgeräte GmbH, Carl-Wery-Str. 34, D-81739 München. Subjekti: „OSSREQUEST“ Shpenzimet për përpunimin e kërkesës suaj do ju vendosen juve në llogari. Kjo ofertë vlen tre vjet pas datës së blerjes ose të paktën për periudhën gjatë së cilës ofrojmë mbështetje dhe pjesë këmbimi për pajisjen përkatëse.

19 Deklarata e konformitetit

Me anë të kësaj deklarate, BSH Hausgeräte GmbH deklaron se pajisja me funksionin Home Connect është në përputhje me kërkesat themelore dhe dispozitat e tjera përkatëse të Direktivës 2014/53/EU.
Deklaratën e plotë të konformitetit RED e gjeni në internet në adresën *www.bosch-home.com* në faqen e produktit të pajisjes suaj te dokumentet shtesë.

CE

Brezi 2,4 GHz (2400–2483,5 MHz): maks. 100 mW
Brezi 5 GHz (5150–5350 MHz + 5470–5725 MHz): maks. 150 mW

	BE	BG	CZ	DK	DE	EE	IE	EL	ES
	FR	HR	IT	CY	LI	LV	LT	LU	HU
	MT	NL	AT	PL	PT	RO	SI	SK	FI
	SE	NO	CH	TR	IS	UK (NI)			
5 GHz WLAN (Wi-Fi): Vetëm për përdorim në hapësira të brendshme.									

AL	BA	MD	ME	MK	RS	UK	UA
5 GHz WLAN (Wi-Fi): Vetëm për përdorim në hapësira të brendshme.							

Bosch Home Connect App

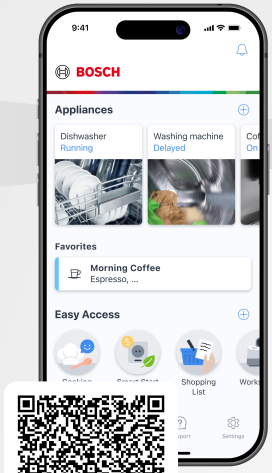

Connect your home appliance today and enjoy the following benefits:

- **Everything to hand, anywhere: get appliance information, start programmes and discover recipes and inspiration at any time.**
- **Your appliance is always improving: activate extra features, such as the coffeePlaylist, and improve performance with free updates.**
- **Easy to maintain: use reminders, keep track of your appliance's status and open digital instructions at any time.**

Need some help? You can find it here.

Expert advice on your Bosch home appliances, help with problems or repairs by professionals from Bosch.

Discover all the different ways Bosch can assist you:
www.bosch-home.com/service

The contact details of all countries are listed in the attached service directory.

BSH Hausgeräte GmbH
Carl-Wery-Straße 34
81739 München, GERMANY
www.bosch-home.com

A Bosch Company

8001401503 (061016)
sl, hr, sr, mk, sq

tehnoteka

https://cenoteka.rs

Ovaj dokument je originalno proizveden i objavljen od strane proizvođača, brenda Bosch, i preuzet je sa njihove zvanične stranice. S obzirom na ovu činjenicu, Cenoteka ističe da ne preuzima odgovornost za tačnost, celovitost ili pouzdanost informacija, podataka, mišljenja, saveta ili izjava sadržanih u ovom dokumentu.

Napominjemo da Cenoteka nema ovlašćenje da izvrši bilo kakve izmene ili dopune na ovom dokumentu, stoga nismo odgovorni za eventualne greške, propuste ili netačnosti koje se mogu naći unutar njega. Cenoteka ne odgovara za štetu nanesenu korisnicima pri upotrebi netačnih podataka. Ukoliko imate dodatna pitanja o proizvodu, ljubazno vas molimo da kontaktirate direktno proizvođača kako biste dobili sve detaljne informacije.

Za najnovije informacije o ceni, dostupnim akcijama i tehničkim karakteristikama proizvoda koji se pominje u ovom dokumentu, molimo posetite našu stranicu klikom na sledeći link:

https://cenoteka.rs/p/bosch-aparat-za-kafu-tpr61503-vero-cafe/