tehnoteka

https://cenoteka.rs

Uputstvo za upotrebu

BOSCH aparat za kafu PFE401B3



Cenoteka je online destinacija za upoređivanje cena i karakteristika bele tehnike, potrošačke elektronike i IT uređaja kod trgovinskih lanaca i internet prodavnica u Srbiji. Naša stranica vam omogućava da istražite najnovije informacije, detaljne karakteristike i konkurentne cene proizvoda.

Posetite nas i uživajte u ekskluzivnom iskustvu pametne kupovine klikom na link:

https://cenoteka.rs/p/bosch-aparat-za-kafu-pfe401b3/

BOSCH

Register your new appliance now at MyBosch and enjoy benefits free of charge:
bosch-home.com/welcome

MyBosch

Espresso machine

Serie 4 **PFE40...**

[sl]	Navodila za uporabo	Aparat za espresso	10
[sr]	Uputstvo za upotrebu	Апарат за еспресо кафу	35
[hr]	Upute za upotrebu	Aparat za espresso	61
[mk]	Упатство за употреба	Машина за еспресо	86
[sq]	Manuali i përdorimit	Aparat ekspresi	112

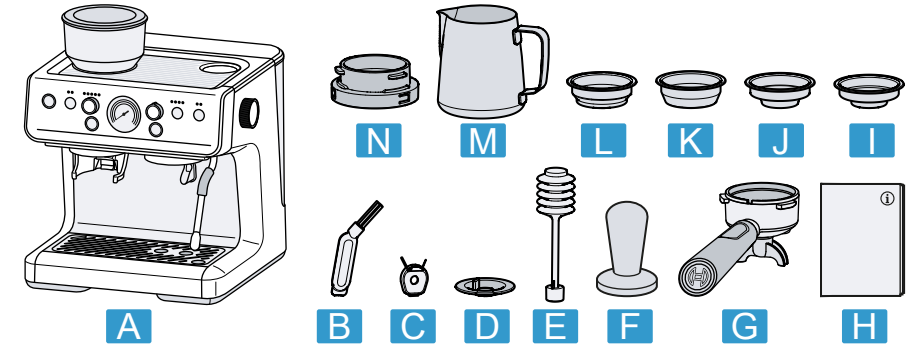
A
B
C
D
E
F
G
H
I
J
K
L
M
N

1

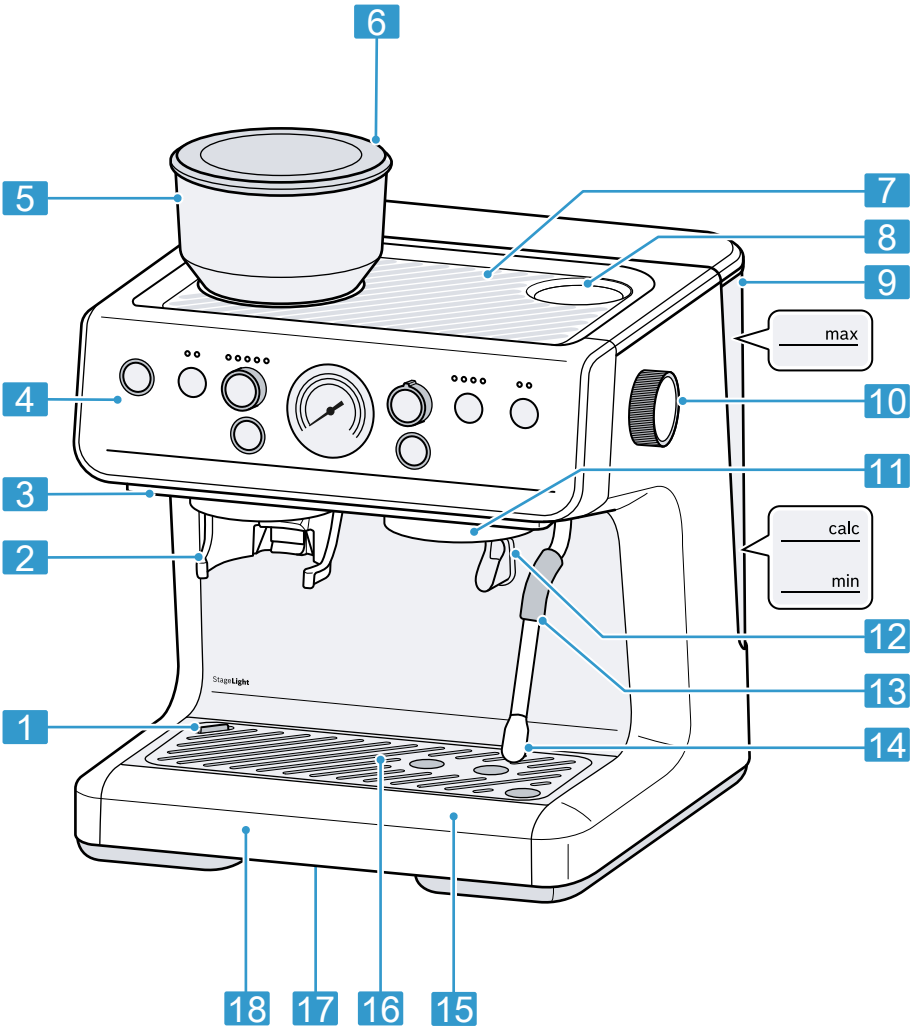
1
2
3
4
5
6
7
8
9
10
11
12
13
14
15
16
17
18
max
calc
min
StageLight

2

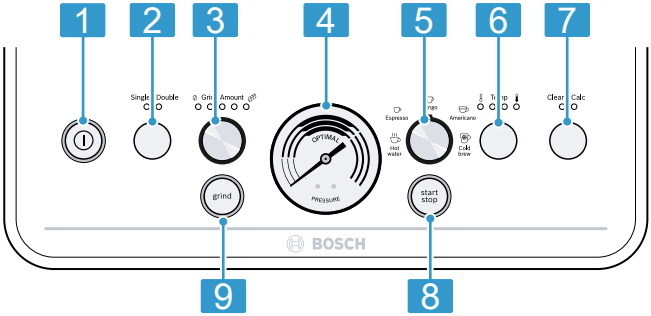
1
2
3
4
5
6
7
Single
Double
Amount
Espresso
Americano
Hot water
Cold brew
Clear
Calc
OPTIMAL
PRESSURE
grind
start stop
BOSCH
9
8

3

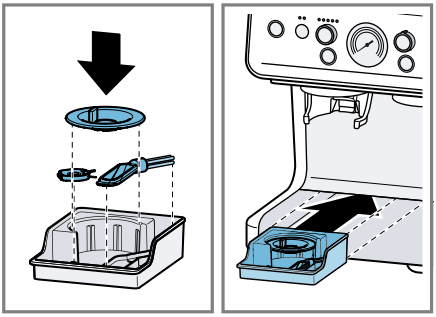

4

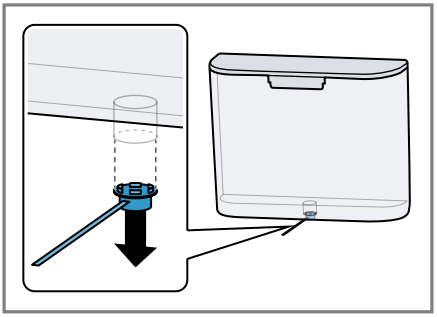

5

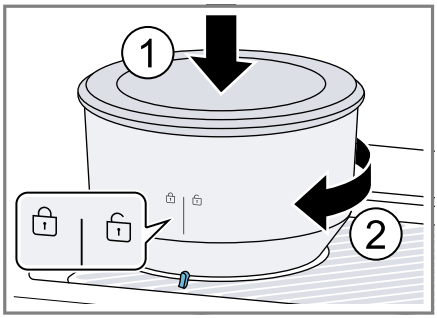
1
2

6

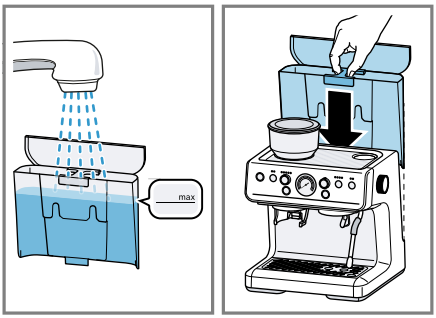
max

7

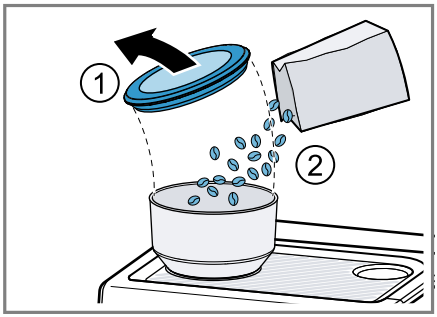
1
2

8

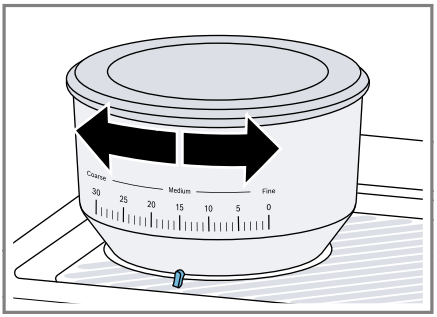
Coarse
Medium
Fine
30
25
20
15
10
5
0

9

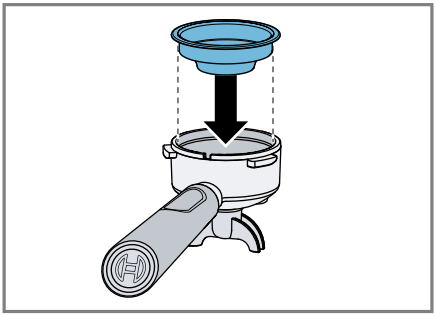

10

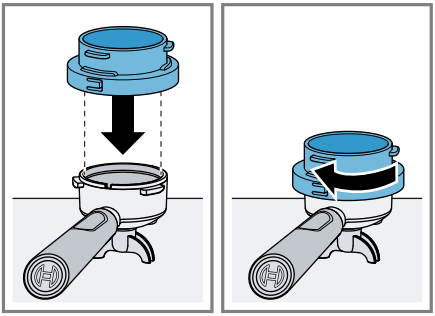

11

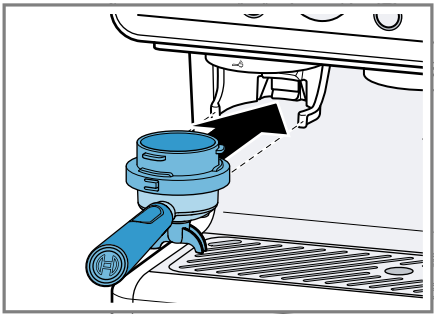

12

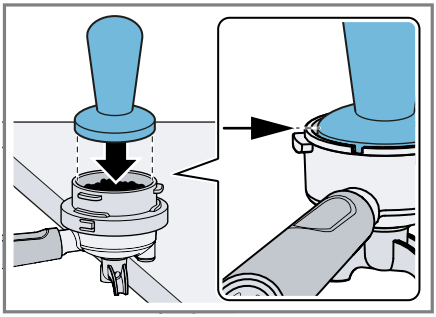

13

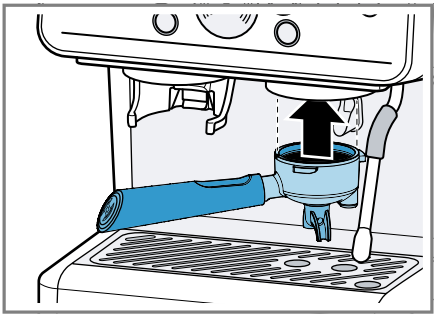

14

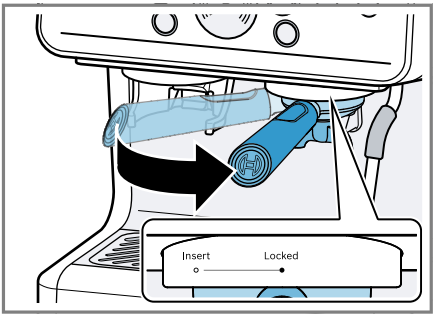

15



16

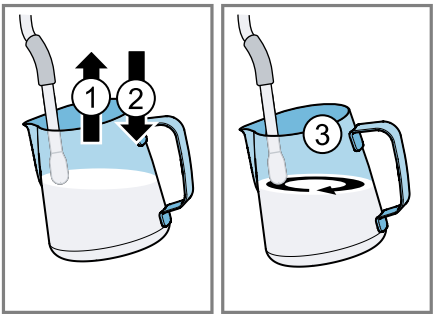

17

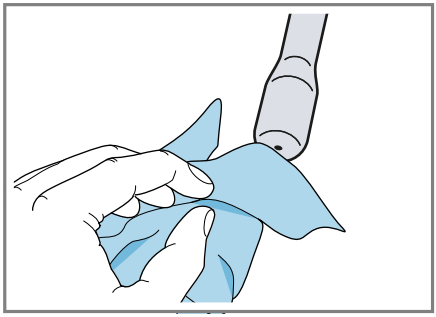

18

	✓	✗	✗	✗	✗
	✓	✗	✓	✓	✗
	✓	✓	✓	✓	✓
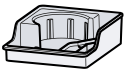	✓	✓	✓	✓	✗
	✓	✗	✓	✓	✗
	✓	✗	✗	✓	✗
	✓	✗	✓	✓	✗
	✓	✗	✓	✓	✗
	✓	✗	✓	✓	✗
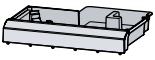	✓	✗	✓	✓	✗
	✓	✗	✓	✓	✗
	✓	✗	✓	✓	✗
	✓	✗	✓	✓	✓
	✓	✓	✓	✓	✗
	✓	✗	✓	✓	✓
	✓	✗	✓	✓	✗
	✓	✗	✗	✓	✗
	✓	✗	✗	✓	✗
	✓	✗	✗	✗	✗

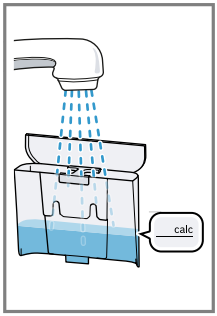

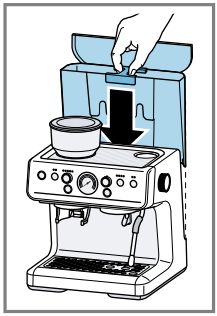

20

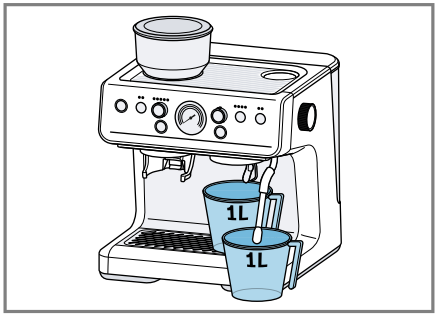

21

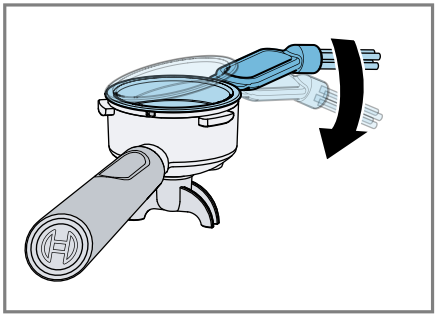

22

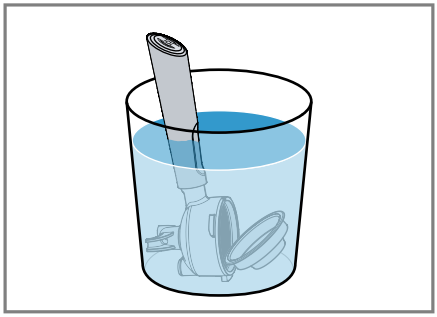

23

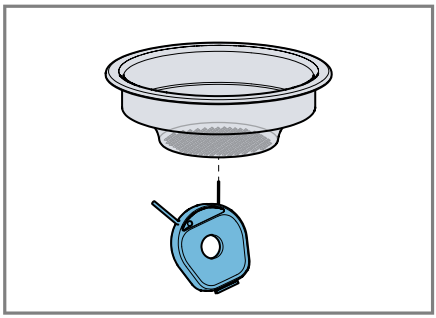

24

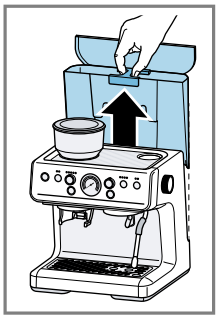

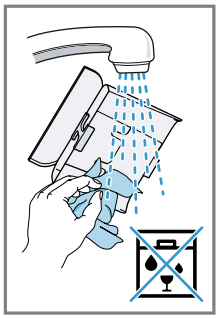

25

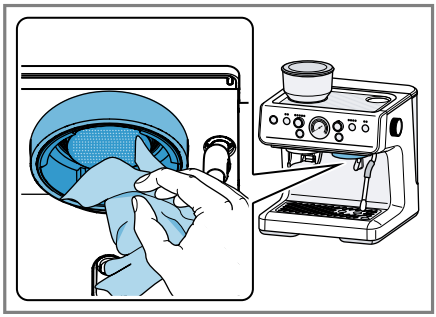

26

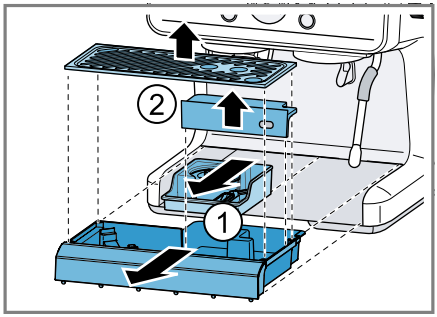

27

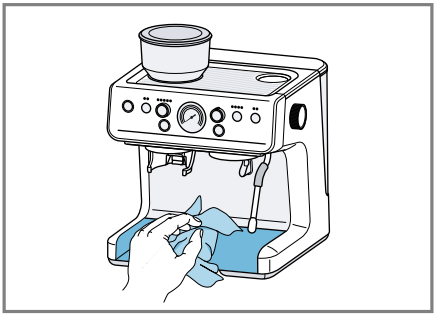

28

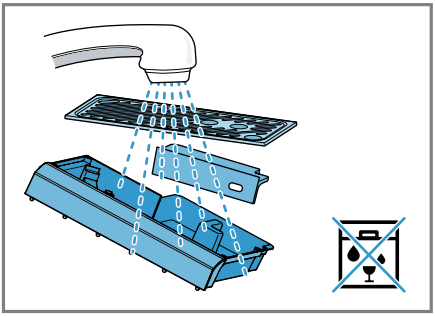

29

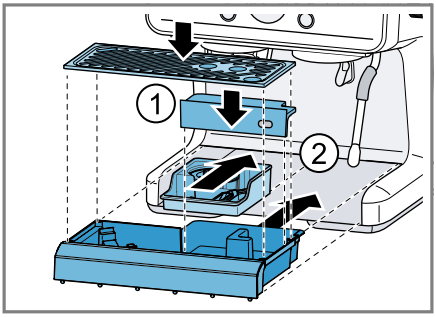

30

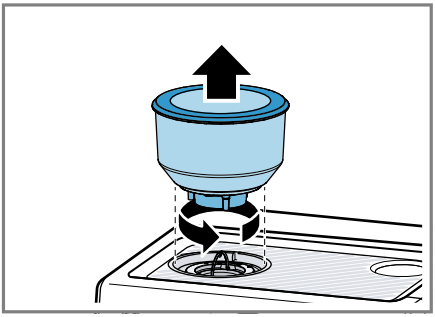

31

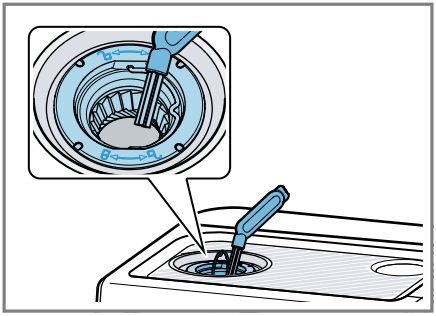

32

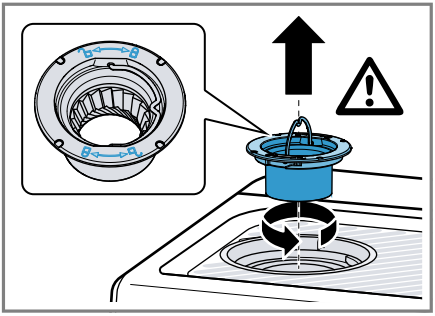

33

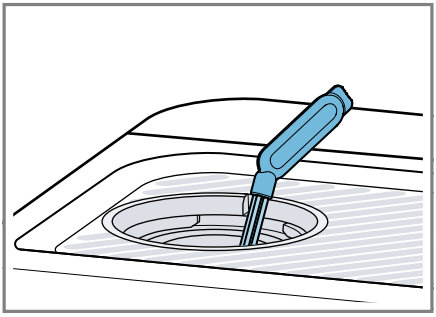

34

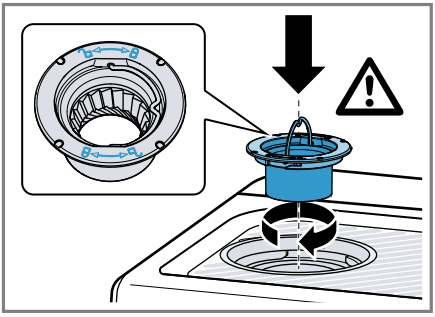

35

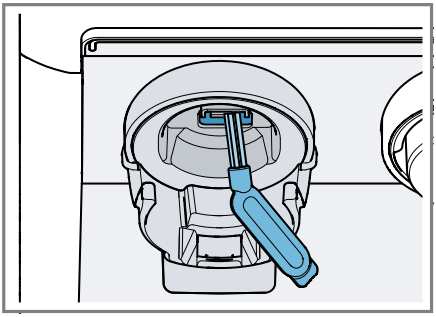

36

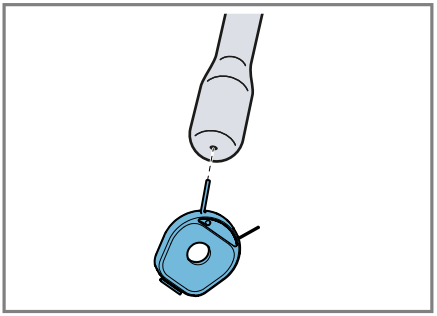

37

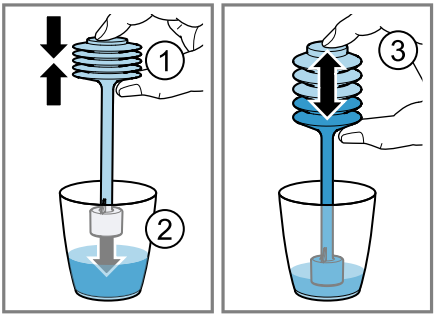

38

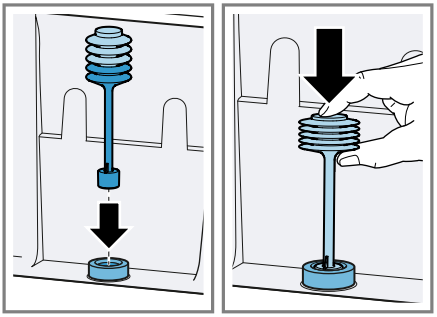

39

Dodatne informacije in pojasnila lahko najdete na spletu. Odčitajte kodo QR na naslovnici.



Kazalo

1 Varnost 11
1.1 Definicija opozorilnih besed 11
1.2 Splošna navodila 11
1.3 Namenska uporaba 11
1.4 Omejitev kroga uporabnikov .. 12
1.5 Varnostna navodila 12

2 Varstvo okolja in varčevanje 15
2.1 Odlaganje embalaže novega aparata 15
2.2 Varčevanje z energijo 15

3 Namestitev in priključitev 15
3.1 Obseg dobave 15
3.2 Postavitev in priključitev stroja 15

4 Spoznavanje 16
4.1 Aparat 16
4.2 Upravljalno polje 16
4.3 Prikaz tlaka 17
4.4 Predal za pribor 17

5 Pregled napitkov 17

6 Pribor 18

7 Pred prvo uporabo 18
7.1 Priprava in čiščenje aparata ... 18
7.2 Prva uporaba 18
7.3 Splošna navodila 18

8 Osnovno upravljanje 19
8.1 Vklop ali izklop aparata 19
8.2 Polnjenje rezervoarja za vodo 19
8.3 Polnjenje posode za kavna zrna 19
8.4 Nastavitev stopnje mletja 19
8.5 Prilagoditev količine mlete kave 20
8.6 Predgretje držala sita 20
8.7 Priprava napitka 20
8.8 Cold brew 23
8.9 Priprava mlečne pene 23

9 Osebne nastavitve 24
9.1 Individualna prilagoditev količine polnjenja 24
9.2 Ponastavitev količine polnjenja na tovarniško nastavitev 24
9.3 Individualna prilagoditev količine mlete kave 24

10 Osnovne nastavitve 25
10.1 Prilagoditev časa predhodnega kuhanja 25
10.2 Vklop ali izklop StageLight [1] 25
10.3 Nastavitev samodejnega izklopa 25
10.4 Ponastavitev aparata na tovarniške nastavitve 25

11 Čiščenje in nega 26
11.1 Čistila 26
11.2 Pregled čiščenja 26
11.3 Čiščenje aparata 27
11.4 Izvedba programa čiščenja .. 27
11.5 Izvedba programa za odstranjevanje vodnega kamna 28
11.6 Čiščenje sita in držala sita 28
11.7 Čiščenje rezervoarja za vodo 29
11.8 Čiščenje posode za kavna zrna 29
11.9 Čiščenje prostora za kuhanje 29

[1] Odvisno od opreme aparata

11.10 Čiščenje odkapne posode in odkapne plošče. 29
11.11 Čiščenje mlinčka 29
11.12 Čiščenje izhoda za mleto kavo 30
11.13 Čiščenje cevi za paro in šobe za paro 30
12 Odpravljanje motenj 30
13 Transport, skladiščenje in odstranjevanje 33
13.1 Odstranitev starega aparata v odpad 33
14 Servisna služba 33
14.1 Številka izdelka (E-Nr.) in proizvodna številka (FD) 34
15 Tehnični podatki 34

⚠ 1 Varnost

Upoštevajte naslednja varnostna navodila.

1.1 Definicija opozorilnih besed

Tu boste našli pomen opozorilnih besed, uporabljenih v teh navodilih.

⚠ OPOZORILO
Upoštevajte ta navodila, da preprečite možne težke ali smrtno nevarne poškodbe.

POZOR
Upoštevajte ta navodila, da preprečite škodo na aparatu ali drugo materialno škodo.

Opomba: To vas opozarja na pomembne informacije.

1.2 Splošna navodila

- Skrbno preberite ta navodila.
- Navodila za uporabo in informacije o izdelku shranite za kasnejšo uporabo ali za novega lastnika.
- Če opazite poškodbo zaradi transporta, aparata ne priključite.

1.3 Namenska uporaba

Aparat uporabljajte samo:
- Za pripravo vročih napitkov.
- za pripravo hladno kuhanih napitkov;
- za pripravo mlečne pene;
- v zaprtih prostorih v gospodinjstvu in podobnih primerih uporabe, npr.: v kuhinjskem območju za zaposlene v podjetjih, pisar-

nah in drugih delovnih okoljih; v kmetijskih obratih; za stranke v hotelih, motelih in drugih običajnih bivanjskih okoljih; pri nočitvah z zajtrkom.
- do najvišje nadmorske višine 2000 m.

Aparat morate izključiti iz električnega omrežja po vsaki uporabi, vedno, ko ni pod nadzorom, pred čiščenjem ter v primeru napake. Aparat priklopite na električno omrežje, preden aktivirate stikala. Vsa stikala izklopite, preden aparat odklopite iz električnega omrežja.

1.4 Omejitev kroga uporabnikov

Ta aparat lahko otroci, starejši od 8 let, ter osebe z zmanjšanimi fizičnimi, senzoričnimi ali duševnimi sposobnostmi ali osebe, ki ne razpolagajo z izkušnjami in/ali znanjem uporabljajo le, ko so pod nadzorom, ali če so bili poučeni o varni uporabi in so razumeli nevarnosti, ki izhajajo iz uporabe aparata.
Otroci se ne smejo igrati z aparatom.
Otroci ne smejo čistiti ali vzdrževati aparata, razen če so stari več kot 8 let in so pod nadzorom.
Otroci, mlajši od 8 let, naj se ne približujejo aparatu in priključnemu kablu.

1.5 Varnostna navodila

⚠ OPOZORILO – Nevarnost zadušitve!
Otroci se lahko zavijejo v embalažo ali pa si slednje potegnejo preko glave in se tako zadušijo.
- ▸ Poskrbite, da otroci ne bodo prišli v stik z embalažnim materialom.
- ▸ Ne dovolite otrokom, da se igrajo z embalažnim materialom.

Otroci lahko vdihnejo ali pogoltnejo majhne dele in se tako zadušijo.
- ▸ Poskrbite, da otroci ne bodo prišli v stik z majhnimi deli.
- ▸ Ne dovolite otrokom, da se igrajo z majhnimi deli.

⚠ OPOZORILO – Nevarnost električnega udara!
Nestrokovna vgradnja je nevarna.
- ▸ Pri priključitvi in uporabi aparata obvezno upoštevajte podatke na tipski ploščici.

- Aparat je dovoljeno priključiti na električno omrežje z izmeničnim tokom le preko ozemljene vtičnice, ki je instalirana v skladu s predpisi.
- Sistem ozemljitve hišne električne napeljave mora biti instaliran v skladu s predpisi.

Poškodovan aparat ali poškodovan omrežni priključni kabel je nevaren.

- Nikoli ne uporabljajte poškodovanega aparata.
- Nikoli ne uporabljajte aparata s počeno ali zlomljeno površino.
- Nikoli ne vlecite za priključni kabel, da izključite aparat iz električnega omrežja. Vedno vlecite za vtič omrežnega priključnega kabla.
- Če je aparat ali omrežni priključni kabel v okvari, takoj izvlecite vtič omrežnega priključnega kabla iz vtičnice ali izklopite varovalko v omarici z varovalkami.
- Pokličite pooblaščeni servis. →*Stran 33*

Nestrokovna popravila so nevarna.

- Popravila aparata sme izvajati samo izšolano strokovno osebje.
- Za popravilo aparata je dovoljeno uporabljati samo originalne nadomestne dele.
- Če se omrežni priključni vodnik aparata poškoduje, ga mora zamenjati proizvajalec ali njegova servisna služba ali podobna kvalificirana oseba, da se izognete nevarnostim.

Vdirajoča vlaga lahko povzroči električni udar.

- Aparata ali omrežnega priključnega vodnika nikoli ne potopite v vodo.
- Na vtično povezavo aparata ne sme priti tekočina.
- Aparat uporabljajte samo v zaprtih prostorih.
- Aparata nikoli ne izpostavljajte visokim temperaturam in vlagi.
- Za čiščenje aparata ne uporabljajte parnega čistilnika ali visokotlačnega čistilnika.

Poškodovana izolacija omrežnega priključnega kabla je nevarna.

- Omrežni priključni kabel nikoli ne sme priti v stik z vročimi deli stroja ali viri toplote.
- Omrežni priključni kabel nikoli ne sme priti v stik z ostrimi konicami ali robovi.
- Omrežnega priključnega kabla nikoli ne prepogibajte, stiskajte ali spreminjajte.

⚠ OPOZORILO – Nevarnost požara!

Aparat se močno segreje.

- ▸ Poskrbite za zadostno zračenje aparata.
- ▸ Aparata nikoli ne uporabljajte v omari.

Uporaba podaljšanega električnega kabla in nedovoljenih adapterjev je nevarna.

- ▸ Ne uporabljajte podaljškov ali električnih razdelilnikov.
- ▸ Uporabljajte samo adapterje in omrežne priključne vode, ki jih je odobril proizvajalec.
- ▸ Če je omrežni priključni vod prekratek in daljši omrežni priključni vod ni na voljo, se obrnite na usposobljenega električarja, ki bo prilagodil hišno instalacijo.

⚠ OPOZORILO – Nevarnost opeklin!

Nekateri deli aparata se zelo segrejejo.

- ▸ Nikoli se ne dotikajte vročih delov aparata.
- ▸ Po uporabi počakajte, da se vroči deli aparata ohladijo, preden se jih dotaknete.

⚠ OPOZORILO – Nevarnost oparin!

Sveže pripravljeni napitki so zelo vroči.

- ▸ Po potrebi pustite, da se napitki ohladijo.
- ▸ Preprečite stik kože z iztekajočimi tekočinami in paro.

⚠ OPOZORILO – Nevarnost poškodb!

Nepravilna uporaba aparata lahko ogrozi uporabnika.

- ▸ Da se izognete poškodbam, aparat uporabljajte samo v namene, za katere je bil izdelan.

⚠ OPOZORILO – Nevarnost ogroženosti zdravja!

Umazanija na aparatu lahko ogrozi vaše zdravje.

- ▸ Upoštevajte navodila za čiščenje za higieno aparata.

Voda iz krogotoka za toplo vodo lahko ogrozi vaše zdravje.

- ▸ Aparat uporabljajte izključno s svežo, hladno pitno vodo brez ogljikovega dioksida.

2 Varstvo okolja in varčevanje

2.1 Odlaganje embalaže novega aparata

Material embalaže je okolju prijazen in primeren za ponovno uporabo.

- Posamezne sestavne dele ločeno sortirajte v odpad.

2.2 Varčevanje z energijo

Če upoštevate te napotke, bo vaš aparat porabil manj električne energije.

Interval za samodejni izklop nastavite na najmanjšo vrednost.

- ✔ Če aparata ne uporabljate, se ta prej izklopi.
  → *"Osnovne nastavitve", Stran 25*

Priprave napitka ne prekinjajte.

- ✔ Segreta količina vode ali mleka se optimalno porabi.

Vodni kamen redno odstranjujte iz aparata.

- ✔ Obloge vodnega kamna povečajo porabo energije.

3 Namestitev in priključitev

3.1 Obseg dobave

Ko razpakirate vse dele, jih preverite, če so se ob transportu poškodovali. Preverite tudi popolnost obsega dobave.
→ *Sl.* **1**

A	Aparat za espresso
B	Čistilna krtača
C	Čistilna igla
D	Slepi filter
E	Ročna črpalka
F	Nabijalnik za kavo
G	Držalo sita
H	Navodila za uporabo
I	Enostensko sito za eno skodelici
J	Dvostensko sito za eno skodelico
K	Enostensko sito za 2 skodelici
L	Dvostensko sito za 2 skodelici
M	Vrček za mleko
N	Lijak

3.2 Postavitev in priključitev stroja

POZOR
Nevarnost poškodb aparata. Aparat se lahko zaradi nepravilnega zagona poškoduje.

- Aparat uporabljajte le v prostorih, kjer se ne pojavlja zmrzal.
- Če je bil aparat transportiran ali skladiščen pod 0 °C, pred zagonom počakajte 3 ure pri sobni temperaturi.

1. Aparat postavite na ravno, vodotesno in trdno površino z zadostno nosilnostjo.
2. Aparat z vtičem priključite v vtičnico z zaščitnim kontaktom, vgrajeno v skladu s predpisi.
3. Po vsakem priklopu počakajte pribl. 5 sekund.

4 Spoznavanje

4.1 Aparat

Tukaj najdete pregled sestavnih delov svojega aparata.

Opomba: Glede na tip aparata so možna odstopanja v barvi in podrobnostih.

→ *Sl.* **2**

1	Plovec
2	Izhod za mleto kavo z nosilcem držala sita
3	StageLight [1]
4	Upravljalno polje
5	Rezervoar za kavna zrna
6	Pokrov posode za kavna zrna
7	Pasivni grelec skodelic
8	Odlagalno mesto za nabijalnik za kavo
9	Posoda za vodo s pokrovom
10	Vrtljivo stikalo za paro
11	Enota za kuhanje z nosilcem držala sita
12	Iztok za vročo vodo
13	Cev za paro
14	Šoba za paro
15	Odkapna posoda
16	Odkapna pločevina
17	Tipska tablica
18	Predal za pribor

4.2 Upravljalno polje

Prek upravljalnega polja nastavite vse funkcije svojega aparata in dobite informacije o stanju delovanja.

Stanje lučke LED	Razlaga
izklopljeno	Funkcije niso na voljo.
Vklopljeno	Funkcije so na voljo.
utripa	Opomnik/alarm
pulzira	Postopek poteka.

Zvočni signal	Pomen
Enkratni zvočni signal	Izbira/nastavitev je bila uspešna.
Dvakratni zvočni signal	Program je končan.
Trikratni zvočni signal	Alarm

→ *Sl.* **3**

Številka	Komponenta	Uporaba
1	⏻	Vklopite ali izklopite aparat.
2	Single/Double	Izberite število skodelic.
3	Vrtljivo stikalo Grind Amount	Prilagodite količino mlete kave.
4	Prikaz tlaka	Prikažite tlak med kuhanjem.

[1] Odvisno od opreme aparata

Številka	Komponenta	Uporaba
5	Vrtljivo stikalo za izbiro napitka	Izberite napitek.
6	Temp	Prilagodite temperaturo kuhanja.
7	Clean/Calc	Izvedite program čiščenja ali program za odstranjevanje vodnega kamna.
8	start stop	Zaženite ali zaustavite postopek kuhanja.
9	grind	Zaženite ali zaustavite postopek mletja.

4.3 Prikaz tlaka

Vaš aparat omogoča prikaz tlaka. V prikazu tlaka je prikazan tlak med kuhanjem.

Območje	Tlak med kuhanjem	Nastavitev
siva	prenizko	Nastavite bolj fino mletje. →*Stran 19* Povečajte količino mlete kave. →*Stran 20*
bela (debela vrstica)	optimalno	Ne spreminjajte stopnje mletja.
bela (tanka vrstica)	skoraj optimalno	Stopnjo mletja le malenkost spremenite. →*Stran 19*
rdeča	previsoko	Nastavite bolj grobo stopnjo mletja. →*Stran 19* Zmanjšajte količino mlete kave. →*Stran 20*

4.4 Predal za pribor

Vaš aparat je opremljen s predalom za pribor, v katerem lahko hranite čistilno iglo, čistilno krtačo in slepi filter.
→*Sl.* **4**

5 Pregled napitkov

Z vašim aparatom lahko pripravite številne različne napitke.

Simbol	Oznaka	Razlaga
	Vroča voda	Za pripravo vročih napitkov, npr. čaja.
	Espresso	Pripravite koncentrirano kavo.
	Lungo	Blag espresso, ki se pripravi z enako količino mlete kave, vendar z več vode, kar privede do manj intenzivnega okusa.

Simbol	Oznaka	Razlaga
	Americano	1/3 espressa se prelije z 2/3 vroče vode.
	Cold brew	Pripravite hladno in počasi ekstrahirano kavo. **Namig:** V aparatu uporabite ohlajeno vodo in v kozarec dodajte ledeno kocko.
	Vroče mleko	Za pripravo posebnih kavnih napitkov z mlekom.
	Mlečna pena	Za pripravo posebnih kavnih napitkov z mlekom.

6 Pribor

Uporabljajte originalni pribor. Ta je prilagojen vašemu aparatu.

Pribor	Trgovina
Tablete za odstranjevanje apnenca	TCZ8002A
Čistilne tablete	TCZ8001A
Posoda za izbijanje kavne usedline	PFZ1001
Nabijalnik za kavo z regulacijo tlaka	PFZ1002

7 Pred prvo uporabo

Pripravite aparat na uporabo.

7.1 Priprava in čiščenje aparata

1. Vse snemljive dele aparata očistite v skladu s preglednico (tabelo) čiščenja.
   → *"Pregled čiščenja", Stran 26*
2. Dvignite (odprite) pokrov rezervoarja za vodo in odstranite rezervoar za vodo.
3. Snemite oranžen gumijasti čep na spodnji strani rezervoarja za vodo.
   → *Sl.* **5**
4. Za namestitev posode za kavna zrna namestite posodo za kavna zrna na rezalno glavo in zavrtite v smeri urnega kazalca.
   → *Sl.* **6**
5. Preverite, ali je vrtljivo stikalo za paro v srednjem položaju.

7.2 Prva uporaba

Ko aparat priključite na električno omrežje, izvedite prvo uporabo aparata.

- ▸ Pritisnite tipko ⏻.
- ✔ Aparat se predgreva
- ✔ Aparat je pripravljen za uporabo, ko LED-prikaz pri tipki Temp ne utripa več in lučka LED start stop sveti.

7.3 Splošna navodila

Upoštevajte navodila, da boste lahko svoj aparat uporabljali optimalno.

Opombe

- Zaradi tovarniškega kalibriranja mlinčka so lahko v aparatu ob dobavi še drobci kave.
- Če aparata določen čas ne upravljate, se ta samodejno izklopi. Trajanje lahko spremenite v osnovnih nastavitvah. →*Stran 25*

- Iz aparata lahko izstopa para.

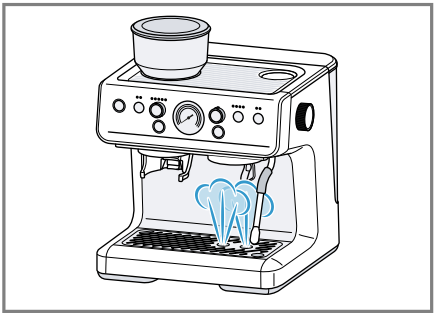

- Prvi napitek še nima polne arome, če:
  – aparat uporabljate prvič;
  – aparata dalj časa niste uporabljali.

  Napitka ne spijte.

8 Osnovno upravljanje

8.1 Vklop ali izklop aparata

- ▸ Pritisnite tipko ⏻.
- ✔ Aparat se predgreva
- ✔ Aparat je pripravljen za uporabo, ko LED-prikaz pri tipki Temp ne utripa več in lučka LED start stop sveti.

Opomba: Ko je vrtljivo stikalo za izbiro napitka v položaju ❄, se aparat ne segreva.

8.2 Polnjenje rezervoarja za vodo

1. Dvignite (odprite) pokrov rezervoarja za vodo in odstranite rezervoar za vodo.
2. Rezervoar za vodo napolnite s svežo, hladno pitno vodo brez ogljikovega dioksida do oznake »max« in ga vstavite.
   → *Sl.* **7**

8.3 Polnjenje posode za kavna zrna

POZOR

Neprimerna zrna lahko zamašijo mlin.

- ▸ Uporabljajte izključno mešanico čistih praženih kavnih zrn espresso ali mešanico kavnih zrn za avtomate.
- ▸ Ne uporabljajte kavnih zrn, ki so glazirana.
- ▸ Ne uporabljajte kavnih zrn, ki so karamelizirana.
- ▸ Ne uporabljajte kavnih zrn, katerim je dodan sladkor.
- ▸ Ne dodajajte mlete kave.

1. Odprite pokrov posode za kavna zrna in nasujte kavna zrna.
   → *Sl.* **8**
2. Zaprite pokrov.
   Pazite, da pri zapiranju pokrova ne spremenite stopnje mletja.

Namigi

- Da dosežete optimalno kakovost in preprečite, da bi se kavna zrna navlažila, v posodo za kavna zrna ne nasujte preveč kavnih zrn.
- Za bolj okusne napitke uporabite kavna zrna za espresso.

8.4 Nastavitev stopnje mletja

Pred postopkom mletja nastavite želeno stopnjo mletja.

- ▸ Za nastavitev stopnje mletja obrnite posodo za kavna zrna v levo ali desno.
  → *Sl.* **9**
  Opomba: Stopnjo mletja spreminjajte le v majhnih korakih.
  Višja kot je stopnja, bolj grobo aparat zmelje kavna zrna.
  Nastavitev stopnje mletja se pokaže šele po drugi skodelici.

Namigi
- Pri prvi nastavitvi stopnje mletja je priporočljiva srednja nastavitev.
- Za svetlo pražena zrna uporabite fino stopnjo mletja, za temno pražena zrna pa grobo stopnjo mletja.
- Če kava teče le po kapljicah, nastavite stopnjo mletja na bolj grobo.
  Če kava prehitro teče in je premalo kremasta, nastavite stopnjo mletja na bolj fino.
- Če uporabite nov paket ali novo vrsto kavnih zrn, preverite tlak med kuhanjem ter ustrezno prilagodite stopnjo mletja ali količino mlete kave.

8.5 Prilagoditev količine mlete kave

Preden pripravite napitek, lahko prilagodite količino mlete kave.

Zahteva: Aparat je pripravljen za uporabo.

▸ Če želite prilagoditi količino mlete kave, obrnite vrtljivo stikalo Grind Amount.
  Čim več lučk LED sveti, tem večja je količina mlete kave.

Namig: Pri prvi nastavitvi količine mlete kave je priporočljiva srednja nastavitev.

8.6 Predgretje držala sita

Da bi bila vaša kava bolj vroča in se ne bi prehitro ohladila, lahko poleg skodelic predhodno segrejete tudi držalo sita.

1. Pritisnite tipko Single/Double, da zasveti želena lučka LED.
2. Želeno sito vstavite v držalo sita ali ga zamenjajte.
   → *Sl.* **10**
   Če želite pripraviti napitek za dve skodelici hkrati, uporabite sito za 2 skodelici.
3. Postavite skodelico pod iztok za napitke.
4. Držalo sita postavite pod iztočno enoto.
5. Pritisnite tipko start stop.

✔ Lučka LED start stop pulzira in držalo sita se predhodno segreva.
✔ Ko se delovanje aparata ustavi, lahko začnete s pripravo kave.

6. Posušite sito.

8.7 Priprava napitka

Izvedite, kako si pripravite napitek po želji.

⚠ OPOZORILO
Nevarnost opeklin!
Nekateri deli aparata se zelo segrejejo.
- ▸ Nikoli se ne dotikajte vročih delov aparata.
- ▸ Po uporabi počakajte, da se vroči deli aparata ohladijo, preden se jih dotaknete.

⚠ OPOZORILO
Nevarnost oparin!
Sveže pripravljeni napitki so zelo vroči.
- ▸ Preprečite stik kože z iztekajočimi tekočinami in paro.
- ▸ Med postopkom kuhanja nikoli ne odstranite držala sita ali rezervoarja za vodo.
- ▸ Pri odstranjevanju držala sita se prepričajte, da je aparat v načinu pripravljenosti.
- ▸ Po potrebi pustite, da se napitki ohladijo.

⚠ OPOZORILO
Nevarnost poškodb!
Držalo sita se lahko med uporabi sprosti.
- ▸ Pri kuhanju kave pazite, da je držalo sita obrnjeno v ustrezen položaj.

Mletje kavnih zrn

Zahteve
- Posoda za kavna zrna je nameščena na aparat.
- Posoda za kavna zrna je napolnjena s kavnimi zrni.

1. Želeno sito vstavite v držalo sita ali ga zamenjajte.
   → *Sl.* **10**
   Če želite pripraviti napitek za dve skodelici hkrati, uporabite sito za 2 skodelici.
2. Lijak namestite na sito in ga privijte v smeri urnega kazalca.
   → *Sl.* **11**
3. Držalo sita vstavite na izhod za mleto kavo.
   → *Sl.* **12**
4. Izberite lučko LED Single za pripravo napitka za eno skodelico ali lučko LED Double za pripravo napitka za dve skodelici hkrati.
5. Z vrtljivim stikalom Grind Amount nastavite količino mlete kave.
6. Pritisnite tipko grind.

✔ Lučka LED grind pulzira in kavna zrna se meljejo.
✔ Postopek mletja se ustavi, ko je dosežena nastavljena količina mlete kave.

Namig: Za predčasno prekinitev postopka mletja pritisnite tipko grind.

Uporaba nabijalnika za kavo

Za enakomerno ekstrakcijo in okusne napitke uporabite nabijalnik za kavo.

1. Odstranite napolnjeno držalo sita.
2. Za enakomerno porazdelitev mlete kave v situ rahlo potrkajte po držalu sita.
3. Držalo sita spredaj postavite na ravno, stabilno površino.
4. Da potlačite mleto kavo in preprečite poševno površino, nabijalnik za kavo enakomerno potisnite navzdol.
   → *Sl.* **13**
   Količina mlete kave je pravilna, ko je rob nabijalnika za kavo poravnan z robom sita.
5. Očistite nabijalnik za kavo, ga posušite in položite na odlagalno mesto.
6. Lijak zasukajte v nasprotni smeri urnega kazalca in ga snemite s sita.

Namig: Če uporabljate predhodno mleto kavo, se lahko orientirate po 13 g mlete kave za eno skodelico in 19 g mlete kave za 2 skodelici.

Prilagoditev temperature priprave.

Temperaturo priprave vaših napitkov lahko individualno prilagodite. Nastavljivo temperaturno območje je med 90 °C in 96 °C.

Zahteva: Aparat je pripravljen za uporabo.
- ▸ Za prilagoditev temperature kuhanja zaporedoma pritiskajte tipko Temp.

LED-prikaz	Temperatura
●○○○	90 °C
●●○○	92 °C
●●●○	94 °C
●●●●	96 °C

Opomba: Aparat samodejno shrani nastavitve.

Namigi
- Če želite povečati grenkobo in zmanjšati kislost, nastavite višjo temperaturo priprave.
- Če želite zmanjšati grenkobo in povečati kislost, nastavite nižjo temperaturo priprave.

Priprava ene skodelice kave

1. Držalo sita poravnajte z nosilcem držala sita.
   → *Sl.* **14**
2. Držalo sita zavrtite v nasprotni smeri urnega kazalca, da ga zablokirate.
   → *Sl.* **15**
3. Postavite skodelico pod iztok za napitke.
4. Z vrtljivim stikalom za izbiro napitka izberite napitek.
5. Pritisnite tipko start stop.

✔ Lučka LED start stop pulzira.
✔ Postopek kuhanja poteka.
✔ Ko je dosežena nastavljena količina polnjenja, se aparat samodejno zaustavi.

Namig: Pri pripravi napitka Americano se prepričajte, da je skodelica tako pot iztočno enoto kot pod iztokom za vročo vodo.

Opomba: Pred pripravo napitka izpraznite posodo za izmet, da preprečite vodne madeže na dnu aparata.

Namigi
- Odkapno pločevino lahko snamete, da pod iztočno enoto postavite veliko skodelico.
- Za predčasno prekinitev trenutne priprave napitka pritisnite tipko start stop.
- Pred pripravo lahko skodelice segrejete tudi z vročo vodo ali s pasivnim grelcem skodelic.
- Uporaba predhodno mlete kave ni priporočljiva. Predhodno mleta kava aromo ohrani samo 7 do 8 dni, razen če jo hranite v zaprti posodi na hladnem mestu. Sveže mleta kavna zrna bolje ohranijo aromo kave in omogočajo višjo kakovost kave.

Pripravljanje napitka za dve skodelici hkrati

Glede na izbran napitek lahko hkrati pripravljate napitek za dve skodelici.

Opomba: Za napitek Americano lahko pripravite dvojno količino kave v eni skodelici.

1. Držalo sita poravnajte z nosilcem držala sita.
   → *Sl.* **14**
2. Držalo sita zavrtite v nasprotni smeri urnega kazalca, da ga zablokirate.
   → *Sl.* **15**
3. Pod iztočno enoto levo in desno postavite dve skodelici.
4. Z vrtljivim stikalom za izbiro napitka izberite napitek.
5. Pritisnite tipko start stop.

✔ Lučka LED start stop pulzira.
✔ Postopek kuhanja poteka.
✔ Ko je dosežena nastavljena količina polnjenja, se aparat samodejno zaustavi.

Priprava vroče vode

Opomba: Iztočena količina vroče vode je pri Single in Double enaka.

Zahteva: Aparat je pripravljen za uporabo.

1. Pod iztok za vročo vodo postavite skodelico ali kozarec.
   → *Sl.* **16**
2. Z vrtljivim stikalom za izbiro napitka izberite ☕.
3. Pritisnite tipko start stop.

✔ Lučka LED start stop pulzira.
✔ Vroča voda izteka iz iztoka za vročo vodo.

8.8 Cold brew

Cold brew so napitki, ki se kuhajo počasi ter iz vašega aparata pritečejo v pulzirajočem, prekinjenem toku.

Opombe

- Pred pripravo napitka izpraznite posodo za izmet, da preprečite vodne madeže na dnu aparata.
- Rezervoar za vodo pred pripravo napitka napolnite s svežo, hladno pitno vodo brez ogljikovega dioksida.

Namig: Ko se aparat ohlaja, LED-prikaz pri tipki Temp deluje v obratni smeri.

8.9 Priprava mlečne pene

Z vašim aparatom lahko pripravite mlečno peno.

⚠ OPOZORILO
Nevarnost opeklin!
Nekateri deli aparata se zelo segrejejo.

- ▸ Nikoli se ne dotikajte vročih delov aparata.
- ▸ Po uporabi počakajte, da se vroči deli aparata ohladijo, preden se jih dotaknete.
- ▸ Cev za paro prijemajte samo za silikonsko prevleko.

⚠ OPOZORILO
Nevarnost oparin!
Sveže pripravljeni napitki so zelo vroči.

- ▸ Po potrebi pustite, da se napitki ohladijo.
- ▸ Preprečite stik kože z iztekajočimi tekočinami in paro.

POZOR
Ostanki mleka se lahko zasušijo in jih je zelo težko odstraniti.

- ▸ Šobo za paro po vsaki uporabi očistite z mehko, vlažno krpo.

Opomba: Namesto mleka lahko uporabite tudi rastlinske napitke, npr. iz soje.

Namigi

- Kakovost mlečne pene je odvisna od vrste uporabljenega mleka ali rastlinskega napitka.
- Najvišjo kakovost mlečne pene dosežete po nekaj poskusih.
- Najboljše rezultate dosežete s svežim, hladnim mlekom.

Priprava mlečne pene

Zahteve

- Aparat je pripravljen za uporabo.
- Cev za paro s šobo za paro je v parkirnem položaju.

1. Priložen vrček za mleko do 1/3 napolnite z mlekom.
2. Z vrtljivim stikalom za paro izberite .
   ✔ Aparat se segreva in iz šobe za paro izhaja para.
3. Za dober učinek penjenja pustite, da funkcija pare deluje kratek čas, dokler para ne izhaja enakomerno.
4. Vrtljivo stikalo za paro obrnite v srednji položaj.
5. Cev za paro s šobo za paro povlecite desno naprej.
6. Šobo za paro potopite v mleko.
7. Z vrtljivim stikalom za paro izberite .
   - ▸ Nagnite vrček za mleko in ga rahlo premikajte navzgor in navzdol, da se zrak slišno vmeša v mleko.
   - ▸ Ko je vrček za mleko mlačen, pridržite šobo za paro tik pod površino mleka, da ustvarite vrtinec.

   → *Sl.* **17**
   ✔ Mleko se speni.
8. Vrtljivo stikalo za paro obrnite v srednji položaj.
9. Počakajte, da para ne izhaja več.

10. Šobo za paro očistite z mehko, vlažno krpo.
→ *Sl.* **18**
11. Cev za paro s šobo za paro ponovno namestite v parkirni položaj.
12. Če želite šobo za paro očistiti od znotraj, z vrtljivim stikalom za paro izberite , dokler para ne izhaja enakomerno.
13. Vrtljivo stikalo za paro obrnite v srednji položaj.
14. Da iz mlečne pene odstranite grobe mehurčke in mlečno peno zgostite, z vrčkom za mleko večkrat rahlo potrkajte po delovni površini.

Priprava vročega mleka

Zahteve
- Aparat je pripravljen za uporabo.
- Cev za paro s šobo za paro je v parkirnem položaju.

1. Priložen vrček za mleko napolnite z mlekom.
2. Vrček za mleko postavite pod šobo za mleko.
3. Šobo za paro potopite v mleko.
4. Z vrtljivim stikalom za paro izberite .
✔ Mleko se segreje.
✔ Po določenem času se postopek segrevanja samodejno konča.
5. Vrtljivo stikalo za paro obrnite v srednji položaj.
6. Počakajte, da para ne izhaja več.
7. Šobo za paro očistite z mehko, vlažno krpo.
→ *Sl.* **18**
8. Če želite šobo za paro očistiti od znotraj, z vrtljivim stikalom za paro izberite , dokler para ne izhaja enakomerno.
9. Vrtljivo stikalo za paro obrnite v srednji položaj.

9 Osebne nastavitve

Količino polnjenja vaših napitkov lahko individualno prilagodite.

9.1 Individualna prilagoditev količine polnjenja

1. Z vrtljivim stikalom za izbiro napitka izberite napitek.
2. Tipko start stop držite pritisnjeno, dokler ni dosežena želena količina polnjenja.
✔ Lučka LED start stop pulzira.
✔ Postopek kuhanja poteka.
✔ Količina polnjenja za izbrani napitek se shrani.

Opomba: Če tipko start stop držite pritisnjeno prekratko ali predolgo, se količina polnjenja ne shrani. Lučka LED start stop dvakrat utripne in trikrat se predvaja zvočni signal.

9.2 Ponastavitev količine polnjenja na tovarniško nastavitev

1. Z vrtljivim stikalom za izbiro napitka izberite napitek.
2. Tipki grind in start stop držite pritisnjeni 3 sekunde.
✔ Lučki LED grind in start stop dvakrat utripneta in predvaja se zvočni signal.
✔ Količina polnjenja za izbrani napitek se ponastavi na tovarniške nastavitve.

Namig: Če želite ponastaviti nastavitve za vse napitke, lahko aparat ponastavite na tovarniške nastavitve.
→ *"Ponastavitev aparata na tovarniške nastavitve", Stran 25*

9.3 Individualna prilagoditev količine mlete kave

Zahteve
- Aparat je pripravljen za uporabo.

- Želeno sito je vstavljeno v držalo sita.
- Držalo sita je vstavljeno na izhodu za mleto kavo.

▸ Tipko grind držite pritisnjeno, dokler ni dosežena želena količina mlete kave.

✔ Lučka LED grind pulzira in kavna zrna se meljejo.

Opomba: Prilagojena količina mlete kave se ne shrani.

10 Osnovne nastavitve

10.1 Prilagoditev časa predhodnega kuhanja

Za čim bolj enakomerno ekstrakcijo lahko individualno prilagodite čas predhodnega kuhanja.

Zahteva: Aparat je pripravljen za uporabo.

1. Tipki start stop in Temp držite pritisnjeni 3 sekunde.

✔ Lučka LED start stop pulzira.

2. Za spremembo pritisnite tipko Temp tolikokrat, da sveti želeno število lučk LED.

LED-prikaz	Čas predhodnega kuhanja
●○○○	0 s
●●○○	1 s
●●●○	2 s
●●●●	3 s

3. Izbiro potrdite s tipko start stop.

✔ Predvaja se zvočni signal.

10.2 Vklop ali izklop StageLight [1]

Zahteva: Aparat je pripravljen za uporabo.

▸ Tipki ⏻ in start stop držite pritisnjeni 3 sekunde.

✔ Lučki LED ⏻ in start stop dvakrat utripneta in predvaja se zvočni signal.

10.3 Nastavitev samodejnega izklopa

Nastavite lahko čas, po katerem se aparat izklopi.

Opomba: Podaljšano trajanje samodejnega izklopa lahko privede do povečane porabe energije.

Zahteva: Aparat je pripravljen za uporabo.

1. Tipki Clean/Calc in Temp držite pritisnjeni 3 sekunde.
2. Za spremembo pritisnite tipko Temp tolikokrat, da sveti želeno število lučk LED.

LED-prikaz	Trajanje
●○○○	10 min
●●○○	15 min
●●●○	20 min
●●●●	28 min

✔ Lučka LED start stop pulzira.

3. Izbiro potrdite s tipko start stop.

✔ Predvaja se zvočni signal.

10.4 Ponastavitev aparata na tovarniške nastavitve

Aparat lahko ponastavite na tovarniške nastavitve. Pri tem se lastne nastavitve izbrišejo.

Zahteva: Aparat je pripravljen za uporabo.

[1] Odvisno od opreme aparata

- ▸ Tipko ⏻ držite pritisnjeno 5 sekund.
- ✔ Predvaja se zvočni signal, lučke LED pa ugasnejo in ponovno zasvetijo.
- ✔ Aparat se ponastavi na tovarniške nastavitve.

11 Čiščenje in nega

11.1 Čistila

Uporabljajte samo primerna čistila.

POZOR

Neustrezna čistilna sredstva lahko poškodujejo površine aparata.

- ▸ Ne uporabljajte agresivnih ali abrazivnih čistil.
- ▸ Ne uporabljajte čistilnih sredstev, ki vsebujejo alkohol ali špirit.
- ▸ Ne uporabljajte trdih čistilnih blazinic ali gobic.

Neprimerna čistilna sredstva in sredstva za odstranjevanje vodnega kamna lahko poškodujejo aparat.

- ▸ Za odstranjevanje vodnega kamna nikoli ne uporabljajte citronske kisline, kisa ali sredstev na osnovi kisa.
- ▸ Ne uporabljajte sredstva za odstranjevanje vodnega kamna s fosforjevo kislino.
- ▸ Uporabljajte samo tablete za odstranjevanje vodnega kamna in tablete za čiščenje, ki so bile razvite za ta aparat.

→ *"Pribor", Stran 18*

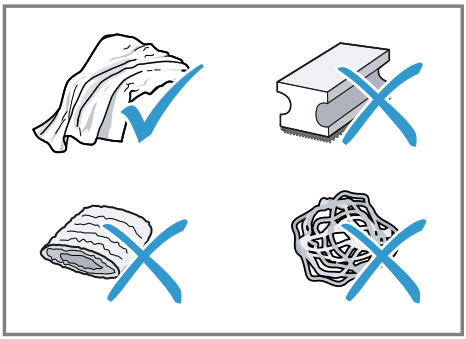

Namigi

- Nove gobice za čiščenje temeljito sperite, da razmastite morebitne navzoče soli. Sol lahko povzroči rjo na površinah iz nerjavečega jekla.
- Takoj odstranite ostanke vodnega kamna, kave, mleka, čistil in sredstev za odstranjevanje vodnega kamna, da preprečite nastajanje korozije.

11.2 Pregled čiščenja

Tukaj je seznam komponent, ki jih lahko čistite v pomivalnem stroju.

POZOR

Nekatere komponente so občutljive na temperaturo in se lahko pri čiščenju v pomivalnem stroju poškodujejo.

- ▸ Upoštevajte navodila za uporabo pomivalnega stroja.
- ▸ V pomivalnem stroju pomivajte samo za to primerne komponente.
- ▸ Uporabljajte samo programe, ki komponent ne segrejejo na več kot 60 °C.

→ *Sl.* **19**

11.3 Čiščenje aparata

⚠ OPOZORILO
Nevarnost električnega udara!
Vdirajoča vlaga lahko povzroči električni udar.
- ▸ Aparata ali omrežnega priključnega vodnika nikoli ne potopite v vodo.
- ▸ Na vtično povezavo aparata ne sme priti tekočina.
- ▸ Za čiščenje aparata ne uporabljajte parnega čistilnika ali visokotlačnega čistilnika.

⚠ OPOZORILO
Nevarnost opeklin!
Nekateri deli aparata se zelo segrejejo.
- ▸ Nikoli se ne dotikajte vročih delov aparata.
- ▸ Po uporabi počakajte, da se vroči deli aparata ohladijo, preden se jih dotaknete.

1. Ohišje, visokosvetleče površine in upravljalno polje očistite s krpo iz mikrovlaken.
2. Rezervoar za vodo izperite s čisto svežo vodo.
3. Če aparat dalj časa ni bil uporabljan, npr. med počitnicami, očistite celoten aparat, vključno z gibljivimi deli, npr. držalom sita ali rezervoarjem za vodo.

11.4 Izvedba programa čiščenja

Če utripa lučka LED Clean, v kratkem izvedite program čiščenja.

Zahteve
- ■ Čistilna tableta in priložena čistilna ploščica sta na voljo.
- ■ Aparat je pripravljen za uporabo.

1. Odstranite posodo za izmet in jo izpraznite.
2. Posodo za izmet očistite, posušite in jo vstavite v aparat.
3. Enojno sito za 2 skodelici vstavite v držalo sita.
4. Rezervoar za vodo napolnite s svežo, hladno pitno vodo brez ogljikovega dioksida do oznake »max« in ga vstavite.
   → *Sl.* **7**
5. Čistilno ploščico vstavite v sito, tako da je ročaj obrnjen navzgor.
6. Čistilno tableto položite na sredino čistilne ploščice.
7. Držalo sita poravnajte z nosilcem držala sita.
   → *Sl.* **14**
8. Držalo sita zavrtite v nasprotni smeri urnega kazalca, da ga zablokirate.
   → *Sl.* **15**
9. Pritisnite tipko Clean/Calc, da zasveti lučka LED Clean.
✔ Aparat preklopi v način čiščenja.
10. Pritisnite tipko start stop.
✔ Predvaja se zvočni signal.
✔ Lučki LED start stop in Clean hkrati pulzirata, dokler se postopek ne zaključi.
✔ Po zaključku postopka se dvakrat predvaja zvočni signal.
✔ Lučka LED Clean ugasne.
✔ Na upravljalnem polju se prikažejo zadnje nastavitve.
11. Držalo sita odstranite, očistite in posušite.
12. Za spiranje glave za kuhanje izberite Double in pripravite espresso brez vstavljenega držala sita.
13. Odstranite posodo za izmet in jo izpraznite.
14. Posodo za izmet očistite, posušite in jo vstavite v aparat.

11.5 Izvedba programa za odstranjevanje vodnega kamna

POZOR

Nepravilno ali nepravočasno odstranjevanje vodnega kamna lahko poškoduje aparat.

- ▸ Če utripa lučka LED Calc, v kratkem izvedite program za odstranjevanje vodnega kamna.

Zahteve

- Tableta za odstranjevanje vodnega kamna je na voljo.
- Aparat je pripravljen za uporabo.
- Cev za paro s šobo za paro je v parkirnem položaju.

1. Rezervoar za vodo napolnite s svežo, mlačno pitno vodo brez ogljikovega dioksida do oznake »calc« in ga vstavite.
   → *Sl.* **20**
2. V rezervoar za vodo dodajte tableto za odstranjevanje vodnega kamna in počakajte, da se tableta popolnoma raztopi.
3. Eno posodo postavite pod iztočno enoto in iztok za vročo vodo, dodatno posodo pa pod cev za paro.
   - ▸ Cev za paro s šobo za paro povlecite naprej, da pod cev za paro postavite posodo.

   → *Sl.* **21**
4. Pritisnite tipko Clean/Calc, da zasveti lučka LED Calc.
5. Pritisnite tipko start stop.

- ✔ Predvaja se zvočni signal.
- ✔ Lučka LED start stop utripa in lučka LED Calc pulzira.
- ✔ Aparat preklopi v način za odstranjevanje vodnega kamna.

6. Z vrtljivim stikalom za paro izberite .

- ✔ Lučki LED start stop in Calc hkrati pulzirata, dokler se cikel 1 ne zaključi.
- ✔ Po zaključku cikla 1 se dvakrat predvaja zvočni signal.
- ✔ Lučki start stop in Calc utripata.

7. Vrtljivo stikalo za paro obrnite v srednji položaj.

- ✔ Predvaja se zvočni signal.
- ✔ Lučka LED Calc utripa.

8. Odstranite rezervoar za vodo in ga očistite.
9. Rezervoar za vodo napolnite s svežo, hladno pitno vodo brez ogljikovega dioksida do oznake »max« in ga vstavite.
   → *Sl.* **7**
10. Z vrtljivim stikalom za paro izberite .

- ✔ Predvaja se zvočni signal.
- ✔ Lučki LED start stop in Calc hkrati pulzirata, dokler se cikel 2 ne zaključi.
- ✔ Po zaključku cikla 2 se dvakrat predvaja zvočni signal.
- ✔ Lučki start stop in Calc utripata.

11. Vrtljivo stikalo za paro obrnite v srednji položaj.

- ✔ Lučka LED Calc ugasne.
- ✔ Aparat se predgreva
- ✔ Aparat je pripravljen za uporabo.
- ✔ Na upravljalnem polju se prikažejo zadnje nastavitve.

11.6 Čiščenje sita in držala sita

Namig: Ostanke mlete kave lahko odstranite s priloženo čistilno krtačo.

1. Sito z zadnjim koncem čistilne krtače sprostite z držala sita.
   → *Sl.* **22**
2. Posodo napolnite z vodo in dodajte kapljico pomivalnega sredstva.
3. Sito in držalo sita potopite v posodo.
   → *Sl.* **23**

4. Sito očistite s tanko čistilno iglo.
   → *Sl.* **24**
5. Sito temeljito sperite z vodo.
6. Sito in držalo sita temeljito očistite.

11.7 Čiščenje rezervoarja za vodo

→ *Sl.* **25**

11.8 Čiščenje posode za kavna zrna

▸ Da preprečite nastajanje oblog, očistite prazno posodo za kavna zrna z mehko, suho krpo.

11.9 Čiščenje prostora za kuhanje

1. Da preprečite nastajanje oblog, prostor za kuhanje po potrebi očistite z mehko, vlažno krpo.
   → *Sl.* **26**
2. Postavite skodelico pod iztok za napitke.
3. Za spiranje glave za kuhanje izberite Double in pripravite espresso brez vstavljenega držala sita.

11.10 Čiščenje odkapne posode in odkapne plošče.

Odkapno posodo vsak dan izpraznite in očistite, da preprečite nastajanje oblog. Sledite navodilom na sliki na začetku teh navodil.

Opomba: Plovec prikazuje, da je odkapna posoda polna in jo je treba izprazniti.

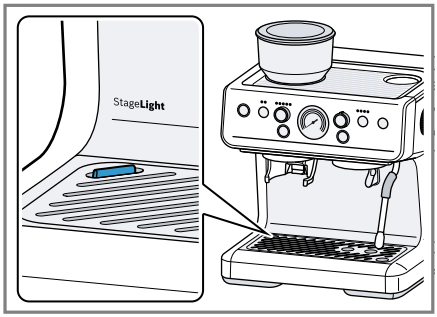

1. Odkapno posodo in predal za pribor izvlecite v smeri naprej.
   → *Sl.* **27**
2. Izpraznite odkapno posodo.
3. Očistite notranjost aparata.
   → *Sl.* **28**
4. Očistite posodo za izmet, vstavek in odkapno pločevino ter jih ponovno vstavite v aparat.
   → *Sl.* **29**
   → *Sl.* **30**

11.11 Čiščenje mlinčka

Opomba: Mlinčka ne čistite z vodo.

Zahteve

- Sito je vstavljeno v držalo sita.
- Držalo sita je vstavljeno na izhodu za mleto kavo.
- V posodi za kavna zrna je malo ali nič kavnih zrn.

1. Pritiskajte tipko grind, dokler posoda za kavna zrna ni prazna.
2. Za odstranitev posode za kavna zrna zavrtite posodo v nasprotni smeri urnega kazalca.
   → *Sl.* **31**
3. Rezalno glavo očistite s priloženo čistilno krtačo.
   → *Sl.* **32**

4. Za odstranitev rezalne glave primite ročaj rezalne glave in ga zavrtite v nasprotni smeri urnega kazalca.
   → *Sl.* **33**
5. Komoro za mletje očistite s priloženo čistilno krtačo.
   → *Sl.* **34**
6. Za namestitev rezalne glave primite ročaj rezalne glave, ga vstavite in zavrtite v smeri urnega kazalca.
   → *Sl.* **35**
7. Za namestitev posode za kavna zrna namestite posodo za kavna zrna na rezalno glavo in zavrtite v smeri urnega kazalca.
   → *Sl.* **6**

11.12 Čiščenje izhoda za mleto kavo

- Če mleta kava izhaja počasneje kot običajno, očistite izhod za mleto kavo s priloženo čistilno krtačo.
  → *Sl.* **36**

11.13 Čiščenje cevi za paro in šobe za paro

⚠ **OPOZORILO**
Nevarnost opeklin!
Nekateri deli aparata se zelo segrejejo.
- Nikoli se ne dotikajte vročih delov aparata.

1. Očistite cev za paro s pomivalnim sredstvom in krpo za pomivanje.
   → *Sl.* **18**
2. Šobo za paro odvijte s cevi za paro.
3. Šobo za paro očistite z debelo čistilno iglo in pod tekočo vodo.
   → *Sl.* **37**

Namig: Šobo za paro lahko perete tudi v pomivalnem stroju.

12 Odpravljanje motenj

Manjše motnje na aparatu lahko odpravite sami. Preverite informacije za odpravljanje motenj, preden se obrnete na pooblaščeni servis. Tako se izognete nepotrebnim stroškom.

⚠ **OPOZORILO**
Nevarnost električnega udara!
Nestrokovna popravila so nevarna.
- Popravila aparata sme izvajati samo izšolano strokovno osebje.
- Za popravilo aparata je dovoljeno uporabljati samo originalne nadomestne dele.
- Če se omrežni priključni vodnik aparata poškoduje, ga mora zamenjati proizvajalec ali njegova servisna služba ali podobna kvalificirana oseba, da se izognete nevarnostim.

Napaka	Vzrok in odprava napak
Vse lučke LED na upravljalnem polju so ugasnjene.	Aparat nima električnega napajanja. ▸ Vstavite omrežni vtič. ▸ Pritisnite ⏻. → *"Vklop ali izklop aparata", Stran 19*

Napaka	Vzrok in odprava napak
Lučka LED grind utripa.	Posoda za kavna zrna ni nameščena ali ni pravilno nameščena. ▸ Posodo za kavna zrna pravilno namestite. → *"Priprava in čiščenje aparata", Stran 18*
Lučka LED start stop utripa.	Vrtljivo stikalo za paro pri vklopu aparata ni v pravilnem položaju. ▸ Vrtljivo stikalo za paro obrnite v srednji položaj.
	Funkcija pare je aktivna več kot 3 minute. ▸ Vrtljivo stikalo za paro obrnite v srednji položaj.
Trikrat se predvaja zvočni signal, lučka LED Grind Amount utripa in lučka LED grind ugasne.	Mlinček je blokiran. **1.** Snemite posodo za kavna zrna. **2.** Očistite mlinček. → *"Čiščenje mlinčka", Stran 29* **3.** Namestite posodo za kavna zrna.
	Stopna mletja je nastavljena na preveč fino. **1.** Nastavite bolj grobo stopnjo mletja. → *"Nastavitev stopnje mletja", Stran 19* **2.** Počakajte, da je aparat ponovno pripravljen za delovanje.
Lučki LED ⓘ in start stop utripata in trikrat se predvaja zvočni signal.	Rezervoar za vodo ni dovolj napolnjen. **1.** Rezervoar za vodo napolnite s svežo, hladno vodo do oznake max. **2.** Vstavite rezervoar za vodo.
	Rezervoar za vodo ni pravilno vstavljen. ▸ Pravilno vstavite rezervoar za vodo.
	Kava ne teče ali teče samo po kapljicah. **1.** Nastavite bolj grobo stopnjo mletja. → *"Nastavitev stopnje mletja", Stran 19* **2.** Zmanjšanje količine mlete kave. **3.** Počakajte, da bo naprava spet pripravna za uporabo.
Na dnu aparata so vodni madeži.	Rezervoar za vodo ni pravilno vstavljen. **1.** Pravilno vstavite rezervoar za vodo. **2.** Rezervoar za vodo pritisnite v aparat do prislona.
	Posoda za izmet je polna. ▸ Izpraznite posodo za izmet. ▸ Če težava ni odpravljena, se obrnite na službo za podporo strankam.
Po zagonu aparata se zasliši preklapljanje, po pripravi kave pa sikanje.	Zvok je posledica običajnega delovanja tlačnega regulacijskega ventila in je običajen pojav.

Napaka	Vzrok in odprava napak
Na kavi se ne naredi pena.	Vrsta kave ni optimalna. ▸ Uporabite vrsto kave z večjim deležem zrn tipa Robusta. ▸ Uporabite temneje praženo kavo.
	Kavna zrna niso več sveže pražena. ▸ Uporabite sveža kavna zrna.
	Stopnja mletja ni prilagojena kavnim zrnom. ▸ Nastavite bolj fino stopnjo mletja. → *"Nastavitev stopnje mletja", Stran 19*
	Tlak med kuhanjem je prenizek. ▸ Povečajte količino mlete kave ali uporabite dvojno sito.
Kava je pregrenka.	Stopna mletja je nastavljena na preveč fino. ▸ Nastavite bolj grobo stopnjo mletja. → *"Nastavitev stopnje mletja", Stran 19*
	Vrsta kave ni optimalna. ▸ Zamenjajte vrsto kave.
Kava ima okus po zažganem.	Stopna mletja je nastavljena na preveč fino. ▸ Nastavite bolj grobo stopnjo mletja. → *"Nastavitev stopnje mletja", Stran 19*
	Vrsta kave ni optimalna. ▸ Zamenjajte vrsto kave.
	Temperatura kuhanja je previsoka. ▸ Nastavite nižjo temperaturo kuhanja. → *"Prilagoditev temperature priprave.", Stran 21*
Iz šobe za paro ne izhaja para.	Rezervoar za vodo ni dovolj napolnjen. **1.** Rezervoar za vodo napolnite s svežo, hladno vodo do oznake max. **2.** Vstavite rezervoar za vodo.
	Šoba za paro je zamašena. ▸ Iz aparata odstranite vodni kamen. ▸ Šobo za paro očistite z debelo čistilno iglo ali jo operite v pomivalnem stroju. → *"Čiščenje cevi za paro in šobe za paro", Stran 30*
Kava ne teče ali teče samo po kapljicah.	Stopna mletja je nastavljena na preveč fino. ▸ Nastavite bolj grobo stopnjo mletja. → *"Nastavitev stopnje mletja", Stran 19*
	V aparatu je veliko vodnega kamna. ▸ Iz aparata odstranite vodni kamen.
	Mleta kava je bila potlačena s prevelikim pritiskom. ▸ Mlete kave v situ ne smete preveč potlačiti.

Napaka	Vzrok in odprava napak
Kava ne teče ali teče samo po kapljicah.	Preveč mlete kave. ▸ Uporabite primerno količino mlete kave.
Držala sita ni mogoče pravilno vstaviti v nosilec držala sita.	Preveč mlete kave. ▸ Uporabite primerno količino mlete kave.
Lučki LED grind in Grind Amount utripata in trikrat se predvaja zvočni signal.	Mlinček je pregret. ▸ Počakajte, da se aparat ohladi.
Črpalka ne deluje.	Aparat se dalj časa ni uporabljal. **1.** Priloženo ročno črpalko stisnite skupaj in jo potopite v svežo, hladno pitno vodo brez ogljikovega dioksida. → *Sl.* **38** ✔ Ročna črpalka se popolnoma napolni z vodo. **2.** Ročno črpalko vstavite v dovod vode rezervoarja za vodo. ▸ Napolnjeno ročno črpalko stisnite skupaj, da dovod vode napolnite z vodo. → *Sl.* **39** **3.** Odstranite ročno črpalko.

13 Transport, skladiščenje in odstranjevanje

13.1 Odstranitev starega aparata v odpad

Okolju prijazna odstranitev v odpad omogoča ponovno uporabo dragocenih surovin.

1. Izvlecite vtič iz omrežnega priključnega vodnika.
2. Prerežite omreži priključni vodnik.
3. Aparat odstranite na okolju prijazen način.
   Informacije o aktualnih možnostih odstranitve v odpad dobite pri strokovnem prodajalcu kot tudi na občinski ali mestni upravi.



Ta naprava je označena v skladu z evropsko smernico o odpadni električni in elektronski opremi (waste electrical and electronic equipment - WEEE). V okviru smernice sta določena prevzem in recikliranje starih naprav, ki veljata v celotni Evropski uniji.

14 Servisna služba

Pri naši službi za podporo strankam lahko dobite originalne nadomestne dele, ki so pomembni za delovanje in jih je mogoče skladiščiti, do 10 let od dne, ko je aparat dan na trg.
Za več informacij se obrnite na našo službo za podporo strankam.

Opomba: Poseg storitvenega servisa za stranke je v okviru garancijskih pogojev proizvajalca brezplačen.

Podrobne informacije o garancijskem roku in garancijskih pogojih v vaši državi lahko pridobite prek kode QR na priloženem dokumentu s kontaktnimi podatki za servis in z garancijskimi pogoji, pri naši službi za podporo strankam, pri prodajalcu ali na naši spletni strani.
Kontaktne podatke službe za podporo strankam lahko pridobite prek kode QR na priloženem dokumentu s kontaktnimi podatki za servis in z garancijskimi pogoji ali na naši spletni strani.
Informacije v skladu z uredbo (EU) 2023/826 lahko najdete na spletu pod *www.bosch-home.com* na strani izdelka in na servisni strani vašega aparata pri navodilih za uporabo in dodatnih dokumentih.

14.1 Številka izdelka (E-Nr.) in proizvodna številka (FD)

Ko pokličete službo za podporo strankam, potrebujete številko proizvoda (E-Nr.) in proizvodno številko (FD), ki ju najdete na tipski tablici aparata.
Da boste svoje podatke o aparatu in telefonsko številko servisne službe hitro našli, si jih zapišite.

15 Tehnični podatki

Napetost	220–240 V ~
Frekvenca	50-60 Hz
Priključna vrednost	1380–1650 W
Največja moč statične črpalke	15 bar
Največja kapaciteta rezervoarja za vodo (brez filtra)	2,8 l
Največja kapaciteta posode za kavna zrna	250 g
Dolžina napajalnega kabla	100 cm
Višina aparata	413 mm
Širina aparata	338 mm
Globina aparata	347 mm
Teža, prazen	10,2 kg
Vrsta enote za mletje	Kaljeno jeklo

Dodatne informacije i objašnjenja možete da pronađete na mreži. Skenirajte QR kôd na naslovnoj stranici.



Sadržaj

1 Bezbednost 36
1.1 Definicija signalnih reči 36
1.2 Opšte napomene 36
1.3 Namenska upotreba 36
1.4 Ograničenje kruga korisnika ... 37
1.5 Napomene za bezbednost 37

2 Zaštita životne sredine i štednja 40
2.1 Odlaganje ambalaže u otpad 40
2.2 Štednja energije 40

3 Postavljanje i priključivanje 40
3.1 Obim isporuke 40
3.2 Postavljanje i priključivanje uređaja 41

4 Upoznavanje sa uređajem 41
4.1 Uređaj 41
4.2 Komandno polje 42
4.3 Indikator pritiska 42
4.4 Fioka za dodatnu opremu 43

5 Pregled napitaka 43

6 Pribor 43

7 Pre prve upotrebe 44
7.1 Priprema i čišćenje uređaja 44
7.2 Prvo puštanje u rad 44
7.3 Opšte napomene 44

8 Osnovno rukovanje 44
8.1 Uključivanje ili isključivanje uređaja 44
8.2 Napunite rezervoar za vodu 44
8.3 Punjenje posude za kafu u zrnu 45
8.4 Podesite stepen mlevenja 45
8.5 Prilagođavanje količine mlevene kafe 45
8.6 Predgrevanje držača sita 45
8.7 Priprema napitka 46
8.8 Cold brew 48
8.9 Istakanje mlečne pene 48

9 Personalizacija 50
9.1 Individualno prilagođavanje količine za punjenje 50
9.2 Vraćanje količine za punjenje na fabričko podešavanje 50
9.3 Individualno prilagođavanje količine mlevene kafe 50

10 Osnovna podešavanja 50
10.1 Prilagođavanje vremena pretkuvanja 50
10.2 Uključivanje ili isključivanje funkcije StageLight [1] 51
10.3 Podešavanje automatskog isključivanja 51
10.4 Resetovanje uređaja na fabričko podešavanje 51

11 Čišćenje i održavanje 51
11.1 Sredstva za čišćenje 51
11.2 Pregled čišćenja 52
11.3 Čišćenje uređaja 52
11.4 Sprovođenje programa čišćenja 52
11.5 Sprovođenje programa uklanjanja kamenca 53
11.6 Čišćenje sita i držača sita 54
11.7 Čišćenje rezervoara za vodu 54
11.8 Čišćenje posude za kafu u zrnu 54

[1] U zavisnosti od opremljenosti uređaja

11.9 Čišćenje komore za kuvanje 54
11.10 Čišćenje posude za kapanje i ravne ploče za kapanje 54
11.11 Čišćenje mlina 55
11.12 Čišćenje elementa za doziranje mlevene kafe 55
11.13 Čišćenje cevi za paru i mlaznice za paru 55
12 Otklanjanje smetnji 56
13 Transport, čuvanje i odlaganje u otpad 59
13.1 Odlaganje starih uređaja u otpad 59
14 Korisnička služba 59
14.1 Broj proizvoda (E-Nr). i proizvodni broj (FD) 59
15 Tehnički podaci 59

⚠ 1 Bezbednost

Pridržavajte se sledećih sigurnosnih napomena.

1.1 Definicija signalnih reči

Ovde možete pogledati značenje signalnih reči koje se koriste u ovom uputstvu.

⚠ UPOZORENJE
Obratite pažnju na ove napomene da biste sprečili moguće teške ili smrtonosne povrede.

PAŽNJA
Obratite pažnju na ove napomene da biste sprečili oštećenja uređaja ili drugu materijalnu štetu.

Napomena: Upućuje na važne informacije.

1.2 Opšte napomene

- Pažljivo pročitajte ovo uputstvo.
- Uputstva i informacije o proizvodu sačuvajte za kasniju upotrebu ili za narednog vlasnika.
- Ukoliko postoji oštećenje nastalo tokom transporta, nemojte da priključujete uređaj.

1.3 Namenska upotreba

Uređaj koristite samo:
- za pripremu toplih pića
- za pripremu hladno kuvanih napitaka.
- za pripremu pene od mleka

- U zatvorenim prostorijama u domaćinstvu i tokom sličnih primena, na primer: u području kuhinje za zaposlene u prodavnicama, kancelarijama i drugom radnom okruženju; u poljoprivrednim gazdinstvima; od strane gostiju u hotelima, motelima i drugim sličnim stambenim prostorima; u pansionima sa doručkom.
- na nadmorskim visinama do 2000 m.

Uređaj mora biti isključen iz struje kada je bez nadzora, pre sastavljanja, rastavljanja ili čišćenja i u slučaju pojave neispravnosti. Priključite uređaj na strujnu mrežu pre korišćenja prekidača. Isključite sve prekidače pre isključivanja uređaja sa strujne mreže.

1.4 Ograničenje kruga korisnika

Deca od 8 godina i starija, kao i osobe sa umanjenim psihičkim, čulnim ili mentalnim sposobnostima, ili osobe bez iskustva i/ili znanja, ovaj uređaj mogu da koriste samo pod nadzorom osobe koja je odgovorna za njihovu bezbednost ili ako su obučene za bezbedno korišćenje uređaja i razumeju kakve opasnosti pri tome postoje.
Deca se ne smeju igrati uređajem.
Čišćenje i korisničko održavanje ne smeju da obavljaju deca, osim ako su starija od 8 godina i to rade pod nadzorom.
Decu mlađu od 8 godina udaljite od uređaja i od priključnog kabla.

1.5 Napomene za bezbednost

⚠ UPOZORENJE – Opasnost od gušenja!
Deca mogu ambalažni materijal da navuku sebi preko glave ili da se njime umotaju, pa da se tako uguše.
- ▸ Ambalažni materijal držite van domašaja dece.
- ▸ Deci nipošto nemojte dozvoliti da se igraju sa ambalažnim materijalom.

Deca bi mogla da udahnu i usisaju odn. progutaju sitne delove i da se na taj način uguše.
- ▸ Držite sitne delove van domašaja dece.
- ▸ Deci nipošto nemojte dozvoliti da se igraju sa sitnim delovima.

⚠ UPOZORENJE – Opasnost od strujnog udara!

Nestručne instalacije su opasne.

- ▸ Uređaj sme da se priključi i upotrebljava samo u skladu sa podacima na pločici sa oznakom tipa.
- ▸ Uređaj se može povezati na mrežu naizmenične struje samo pomoću pravilno ugrađene utičnice sa uzemljenjem.
- ▸ Uverite se da je sistem uzemljenja kućne električne instalacije instaliran u skladu sa propisima.

Oštećeni uređaj ili oštećeni mrežni priključni vod predstavljaju izvor opasnosti.

- ▸ Nikad nemojte upotrebljavati oštećeni uređaj.
- ▸ Nikada ne upotrebljavajte uređaj sa napuklom ili polomljenom površinom.
- ▸ Nikada nemojte povlačiti mrežni priključni vod da biste razdvojili uređaj sa strujne mreže. Uvek povlačite mrežni utikač mrežnog priključnog voda.
- ▸ Ukoliko je uređaj ili mrežni priključni vod oštećen, odmah izvucite mrežni utikač mrežnog priključnog voda ili isključite osigurač u kutiji sa osiguračima.
- ▸ Pozovite korisnički servis. →*Stranica 59*

Nestručne popravke su opasne.

- ▸ Samo za to obučeno stručno osoblje sme da vrši popravke na uređaju.
- ▸ Za popravku uređaja se smeju koristiti samo originalni zamenski delovi.
- ▸ Da bi se sprečile opasnosti, zamenu oštećenog mrežnog priključnog voda uređaja mora da izvrši proizvođač, korisnička služba ili osoba sa sličnim kvalifikacijama.

Vlažnost koja prodire može da prouzrokuje strujni udar.

- ▸ Uređaj ili mrežni priključni vod nemojte nikada potapati u vodu.
- ▸ Na utični spoj uređaja ne sme dospeti nikakva tečnost.
- ▸ Uređaj upotrebljavajte samo u zatvorenim prostorima.
- ▸ Uređaj nemojte nikada da izlažete vrućini i vlazi.
- ▸ Za čišćenje uređaja nemojte da koristite čistač na paru ili čistač pod visokim pritiskom.

Oštećena izolacija mrežnog priključnog voda predstavlja izvor opasnosti.

- ▸ Mrežni priključni vod nikad se ne sme dovoditi u kontakt sa vrućim delovima uređaja ili izvorima toplote.
- ▸ Mrežni priključni vod nikada se ne sme dovoditi u kontakt sa oštrim vrhovima ili ivicama.
- ▸ Mrežni priključni vod nikad se ne sme presavijati, prignječiti ili modifikovati.

⚠ UPOZORENJE – Opasnost od požara!

Uređaj postaje vruć.

- ▸ Dovoljno ventilirajte uređaj.
- ▸ Uređaj nikada ne sme da radi u ormariću.

Upotreba produženog kabla za napajanje i nedozvoljenih adaptera predstavlja izvor opasnosti.

- ▸ Nemojte da upotrebljavate produžni kabl ili letve sa višestrukim utičnicama.
- ▸ Upotrebljavajte samo adaptere i mrežne priključne kablove koje je odobrio proizvođač.
- ▸ Ako je mrežni priključni kabl prekratak, a duži mrežni priključni kabl nije na raspolaganju, obratite se stručnom električaru kako biste prilagodili kućnu instalaciju.

⚠ UPOZORENJE – Opasnost od opekotina!

Neki delovi uređaja postaju veoma vrući.

- ▸ Nikada nemojte dodirivati vruće delove uređaja.
- ▸ Nakon upotrebe, sačekajte da se vrući delovi uređaja ohlade pre nego što ih dodirnite.

⚠ UPOZORENJE – Opasnost od opekotina!

Sveže pripremljeni napici su veoma vrući.

- ▸ Po potrebi sačekajte da se napici ohlade.
- ▸ Sprečite da koža dođe u dodir sa tečnostima i isparenjima koji izlaze iz uređaja.

⚠ UPOZORENJE – Opasnost od povrede!

Nenamenska upotreba uređaja može da ugrozi korisnika.

- ▸ Da biste sprečili povrede, koristite uređaj samo u skladu sa namenom.

⚠ UPOZORENJE – Opasnost od ugrožavanja zdravlja!
Prljavština na uređaju može da ugrozi zdravlje.
- ▸ Uzmite u obzir napomene o čišćenju uređaja radi očuvanja higijene.

Voda iz instalacija za toplu vodu može negativno da utiče na zdravlje.
- ▸ Uređaj koristite samo sa svežom i hladnom negaziranom pijaćom vodom.

2 Zaštita životne sredine i štednja

2.1 Odlaganje ambalaže u otpad

Ambalažni materijal je ekološki i može se iznova koristiti.
- ▸ Pojedinačne sastavne delove odložite u otpad odvojene po vrstama.

2.2 Štednja energije

Ako se pridržavate ovih napomena, vaš uređaj će trošiti još manje energije.

Podesite interval za automatsko isključivanje na najmanju vrednost.
- ✔ Ako se ne koristi, uređaj se ranije isključuje.
  → *"Osnovna podešavanja", Stranica 50*

Nemojte prevremeno da prekidate točenje napitka.
- ✔ Zagrejana količina vode ili mleka će se iskoristiti na optimalan način.

Redovno uklanjajte kamenac iz uređaja.
- ✔ Naslage kamenca povećavaju potrošnju energije.

3 Postavljanje i priključivanje

3.1 Obim isporuke

Kada otpakujete uređaj, proverite sve delove da li imaju transportnih oštećenja i da li je isporuka potpuna.
→ *Sl.* **1**

A	Aparat za espreso
B	Četka za čišćenje
C	Iglica za čišćenje
D	Disk za čišćenje
E	Ručna pumpa
F	Klip
G	Držač sita
H	Uputstvo za upotrebu
I	Sito sa jednim zidom za jednu šoljicu
J	Sito sa duplim zidom za jednu šoljicu
K	Sito sa jednim zidom za 2 šoljice
L	Sito sa duplim zidom za 2 šoljice
M	Posuda za mleko
N	Levak

3.2 Postavljanje i priključivanje uređaja

PAŽNJA

Opasnost od oštećenja uređaja. U slučaju nepravilnog puštanja u rad može doći do oštećenja uređaja.

- Uređaj upotrebljavajte samo u prostorijama zaštićenim od mraza.
- Ako je uređaj transportovan ili skladišten na temperaturama manjim od 0 °C, ostavite uređaj 3 sata na sobnoj temperaturi pre puštanja u rad.

1. Uređaj postavite na ravnu i vodonepropusnu površinu koja ima dovoljnu nosivost.
2. Uređaj priključite mrežnim utikačem na propisno instaliranu utičnicu sa zaštitnim kontaktom.
3. Nakon svakog priključivanja sačekajte oko 5 sekundi.

4 Upoznavanje sa uređajem

4.1 Uređaj

Ovde ćete naći pregled sastavnih delova uređaja.

Napomena: U zavisnosti od tipa uređaja, moguća su odstupanja u boji i pojedinostima.

→ *Sl.* **2**

1	Plovak
2	Element za doziranje mlevene kafe sa nosačem sita
3	StageLight [1]
4	Komandna površina
5	Posuda za kafu u zrnu
6	Poklopac posude za kafu u zrnu
7	Pasivni grejač šoljica
8	Mesto za odlaganje klipa
9	Rezervoar za vodu sa poklopcem
10	Obrtni prekidač za paru
11	Jedinica za kuvanje sa nosačem sita
12	Element za istakanje vrele vode
13	Cev za paru
14	Mlaznica za paru
15	Posuda za kapanje
16	Ravna ploča za kapanje
17	Tipska pločica
18	Fioka za dodatnu opremu

[1] U zavisnosti od opremljenosti uređaja

4.2 Komandno polje

Preko komandnog polja možete da podesite sve funkcije uređaja i da dobijate informacije o radnom stanju.

Status LED lampica	Objašnjenje
isklj.	Nije dostupna nijedna funkcija.
uklj.	Funkcije su dostupne.
treperi	Podsetnik / alarm
pulsira	Postupak teče.

Zvučni signal	Značenje
jedan zvučni signal	Izbor /podešavanje je uspešno izvršeno.
dva zvučna signala	Program je završen.
tri zvučna signala	Alarm

→ *Sl.* **3**

Broj	Komponenta	Upotreba
1	⏻	Uključivanje ili isključivanje uređaja.
2	Single/Double	Izbor broja šoljica.
3	Obrtni prekidač Grind Amount	Prilagođavanje količine mlevene kafe.
4	Indikator pritiska	Prikazivanje pritiska kuvanja.
5	Obrtni prekidač za izbor napitaka	Biranje napitka.
6	Temp	Prilagođavanje temperature kuvanja.
7	Clean/Calc	Sprovođenje programa čišćenja ili programa uklanjanja kamenca.
8	start stop	Pokretanje ili zaustavljanje postupka kuvanja.
9	grind	Pokretanje ili zaustavljanje postupka mlevenja.

4.3 Indikator pritiska

Vaš uređaj ima indikator pritiska. Indikator pritiska prikazuje pritisak kuvanja.

Oblast	Pritisak kuvanja	Podešavanje
siva	previše nisko	Podesite sitniji stepen mlevenja. → *Stranica 45* Povećajte količinu mlevene kafe. → *Stranica 45*
bela (deblja traka)	optimalno	Nemojte da podešavate stepen mlevenja.

Oblast	Pritisak kuvanja	Podešavanje
bela (tanja traka)	gotovo optimalno	Neznatno podesite stepen mlevenja. → *Stranica 45*
crvena	previše visoko	Podesite krupniji stepen mlevenja. → *Stranica 45* Smanjite količinu mlevene kafe. → *Stranica 45*

4.4 Fioka za dodatnu opremu

Vaš uređaj ima fioku za dodatnu opremu u koju možete da odložite iglicu za čišćenje, četku za čišćenje i disk za čišćenje.
→ *Sl.* **4**

5 Pregled napitaka

Vaš uređaj može da pripremi brojne različite napitke.

Simbol	Oznaka	Objašnjenje
	Vruća voda	Za pripremu vrućih napitaka, npr. čaja.
	Espresso	Priprema koncentrovane kafe.
	Lungo	Priprema se blaži espreso sa istom količinom mlevene kafe ali sa više vode, što za posledicu ima manje intenzivan ukus.
	Americano	1/3 espresa se naliva 2/3 vruće vode.
	Cold brew	Istakanje hladne i polako ekstrahovane kafe. **Savet:** Koristite rashlađenu vodu u uređaju i dodajte kocke leda u čašu.
	Toplo mleko	Za pripremu specijaliteta sa belom kafom.
	Mlečna pena	Za pripremu specijaliteta sa belom kafom.

6 Pribor

Koristite originalni pribor. On je specijalno prilagođen za vaš uređaj.

Dodatni pribor	Trgovina
Tablete za uklanjanje kamenca	TCZ8002A
Tablete za čišćenje	TCZ8001A

Dodatni pribor	Trgovina
Posuda za odlaganje soca	PFZ1001
Klip, sa regulacijom pritiska	PFZ1002

7 Pre prve upotrebe

Pripremite uređaj za upotrebu.

7.1 Priprema i čišćenje uređaja

1. Očistite sve uklonjive delove uređaja u skladu sa pregledom čišćenja.
   → *"Pregled čišćenja", Stranica 52*
2. Otklopite poklopac rezervoara za vodu, a zatim izvadite rezervoar za vodu.
3. Uklonite narandžasti gumeni čep na donjoj strani rezervoara za vodu.
   → *Sl.* **5**
4. Da biste montirali posudu za kafu u zrnu, postavite je na reznu glavu i pričvrstite okrećući je udesno.
   → *Sl.* **6**
5. Proverite da li se obrtni prekidač za paru nalazi u središnjem položaju.

7.2 Prvo puštanje u rad

Nakon uključivanja u struju, izvršite prvo puštanje u rad.

- ▸ Pritisnite taster ⏻.
- ✔ Uređaj se predgreva.
- ✔ Uređaj je spreman za rad čim LED prikaz pri tasteru Temp prestane da treperi, a LED start stop počne da svetli.

7.3 Opšte napomene

Obratite pažnju na napomene da biste uređaj mogli da koristite na optimalan način.

Napomene

- U isporučenom uređaju mogu da se nađu ostaci kafe koji su posledica fabričke kalibracije mlina.
- Ukoliko uređaj ne koristite tokom određenog vremena, uređaj se automatski isključuje. To vreme možete da promenite u osnovnim podešavanjima. → *Stranica 50*
- Iz uređaja može da izlazi tehnički uslovljena para.

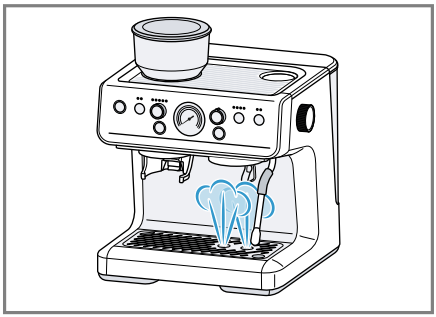

- Prvi napitak još uvek neće imati punu aromu kada:
  – uređaj koristite prvi put,
  – kada uređaj ne koristite neko duže vreme.

  Nemojte da pijete takav napitak.

8 Osnovno rukovanje

8.1 Uključivanje ili isključivanje uređaja

- ▸ Pritisnite taster ⏻.
- ✔ Uređaj se predgreva.
- ✔ Uređaj je spreman za rad čim LED prikaz pri tasteru Temp prestane da treperi, a LED start stop počne da svetli.

Napomena: Kada se obrtni prekidač za izbor napitaka nalazi u položaju ❄, uređaj se ne predgreva.

8.2 Napunite rezervoar za vodu

1. Otklopite poklopac rezervoara za vodu, a zatim izvadite rezervoar za vodu.
2. Napunite rezervoar za vodu svežom i hladnom negaziranom pijaćom vodom do oznake „max“ i umetnite ga.
   → *Sl.* **7**

8.3 Punjenje posude za kafu u zrnu

PAŽNJA

Neodgovarajuća zrna mogu da zapuše mehanizam za mlevenje.

- ▸ Koristite samo čiste mešavine prženih zrna za espreso ili zrna kafe.
- ▸ Nemojte da koristite glazirana zrna kafe.
- ▸ Nemojte da koristite karamelizovana zrna kafe.
- ▸ Nemojte da koristite zrna kafe obrađena dodacima koji sadrže šećer.
- ▸ Nemojte da sipate mlevenu kafu.

1. Otvorite poklopac posude za kafu u zrnu, a zatim sipajte zrna kafe. → *Sl.* **8**
2. Zatvorite poklopac.
   Vodite računa da ne promenite stepen mlevenja prilikom zatvaranja poklopca.

Saveti

- Nemojte da sipate previše kafe u zrnu u posudu za kafu u zrnu kako biste očuvali optimalni kvalitet i sprečili da zrna postanu vlažna.
- Koristite zrna za espreso kako bi napici bili ukusniji.

8.4 Podesite stepen mlevenja

Podesite željeni stepen mlevenja pre postupka mlevenja.

- ▸ Da biste podesili stepen mlevenja, okrenite posudu za kafu u zrnu ulevo ili udesno.
  → *Sl.* **9**
  Napomena: Stepen mlevenja menjajte samo u malim koracima.
  Što je veći stepen, utoliko uređaj grublje melje kafu u zrnu.
  Podešavanje stepena mlevenja se primenjuje tek od druge šoljice kafe.

Saveti

- Srednje podešavanje se preporučuje kao prvo podešavanje stepena mlevenja.
- Finiji stepen mlevenja prevashodno koristite za svetlo pržena zrna, a grublji za tamno pržena zrna.
- Ako ističe samo kapljica po kapljica kafe, možete da podesite grublji stepen mlevenja.
  Ako kafa prebrzo ističe i ako je premalo kremasta, podesite finiji stepen mlevenja.
- Ako koristite novo pakovanje ili novu sortu kafe u zrnu, proverite pritisak kuvanja i shodno tome prilagodite stepen mlevenja ili količinu mlevene kafe.

8.5 Prilagođavanje količine mlevene kafe

Pre nego što pripremite napitak, možete da podesite količinu mlevene kafe.

Zahtev: Uređaj je spreman za rad.

- ▸ Da biste prilagodili količinu mlevene kafe, okrenite obrtni prekidač Grind Amount.
  Što više LED lampica svetli, utoliko je veća količina mlevene kafe.

Savet: Srednje podešavanje se preporučuje kao prvo podešavanje količine mlevene kafe.

8.6 Predgrevanje držača sita

Kako bi kafa bila vrelija i kako se ne bi prebrzo ohladila, možete prethodno da zagrejete ne samo šoljice, već i držač sita.

1. Pritiskajte taster Single/Double sve dok ne zasvetli željeni LED.

2. Umetnite željeno sito u držač sita ili zamenite sito drugim.
   → *Sl.* **10**
   Ako želite da istovremeno istočite napitak u dve šoljice, koristite sito za 2 šoljice.
3. Stavite šoljicu ispod izlaznog otvora za napitke.
4. Držite držač sita ispod izlaznog otvora za napitke.
5. Pritisnite taster start stop.

✔ LED start stop pulsira i držač sita se predgreva.

✔ Kada se uređaj podesi za rad, možete da pokrenete pripremu kafe.

6. Osušite sito.

8.7 Priprema napitka

Saznajte kako da pripremite željeni napitak.

⚠ UPOZORENJE
Opasnost od opekotina!
Neki delovi uređaja postaju veoma vrući.

- Nikada nemojte dodirivati vruće delove uređaja.
- Nakon upotrebe, sačekajte da se vrući delovi uređaja ohlade pre nego što ih dodirnite.

⚠ UPOZORENJE
Opasnost od opekotina!
Sveže pripremljeni napici su veoma vrući.

- Sprečite da koža dođe u dodir sa tečnostima i isparenjima koji izlaze iz uređaja.
- Nipošto nemojte da odstranjujete držač sita ili rezervoar za vodu tokom postupka pripreme.
- Uverite se da se uređaj nalazi u režimu pripravnosti kada odstranjujete držač sita.
- Po potrebi sačekajte da se napici ohlade.

⚠ UPOZORENJE
Opasnost od povrede!
Držač sita može da se olabavi tokom korišćenja.

- Vodite računa da je držač sita okrenut u predviđeni položaj tokom kuvanja kafe.

Mlevenje kafe u zrnu

Zahtevi

- Posuda za kafu u zrnu je montirana na uređaj.
- Posuda za kafu u zrnu je napunjena kafom u zrnu.

1. Umetnite željeno sito u držač sita ili zamenite sito drugim.
   → *Sl.* **10**
   Ako želite da istovremeno istočite napitak u dve šoljice, koristite sito za 2 šoljice.
2. Postavite levak na sito i pričvrstite ga okretanjem udesno.
   → *Sl.* **11**
3. Umetnite držač sita u element za doziranje mlevene kafe.
   → *Sl.* **12**
4. Izaberite LED Single za istakanje napitka u jednu šoljicu ili LED Double za istovremeno istakanje napitka u dve šoljice.
5. Pomoću obrtnog prekidača Grind Amount podesite količinu mlevene kafe.
6. Pritisnite taster grind.

✔ LED grind pulsira i melju se zrna kafe.

✔ Postupak mlevenja se zaustavlja čim se dostigne podešena količina mlevene kafe.

Savet: Ako želite prevremeno da zaustavite postupak mlevenja, pritisnite taster grind.

Upotreba klipa

Klip možete da koristite kako biste postigli uravnoteženu ekstrakciju i ukusne napitke.

1. Izvadite napunjeni držač sita.
2. Da biste ravnomerno rasporedili mlevenu kafu u situ, blago kucnite držač sita.
3. Postavite držač sita na ravnu i stabilnu površinu.
4. Da biste utisnuli mlevenu kafu i izbegli neravnomernu raspodelu, pritisnite klip nadole ujednačenom silom.
   → *Sl.* **13**
   Ako je ivica klipa poravnata sa ivicom sita, količina mlevene kafe je odgovarajuća.
5. Očistite klip, osušite ga i odložite ga na mesto za odlaganje.
6. Okrenite levak ulevo i skinite ga sa sita.

Savet: Ako koristite već samlevenu kafu, koristite 13 g mlevene kafe za jednu šoljicu i 19 g mlevene kafe za 2 šoljice kao približne vrednosti.

Prilagođavanje temperature kuvanja

Temperaturu kuvanja napitaka možete da prilagođavate po želji. Temperaturu možete da podešavate u opsegu od 90 °C do 96 °C.

Zahtev: Uređaj je spreman za rad.

▸ Da biste podesili temperaturu kuvanja, pritiskajte taster Temp.

LED prikaz	Temperatura
●○○○	90 °C
●●○○	92 °C
●●●○	94 °C
●●●●	96 °C

Napomena: Uređaj automatski memoriše podešavanja.

Saveti

- Da biste povećali gorčinu i smanjili kiselost, podesite višu temperaturu kuvanja.
- Da biste smanjili gorčinu i povećali kiselost, podesite nižu temperaturu kuvanja.

Istakanje kafe u jednu šoljicu

1. Usmerite držač sita na nosaču sita.
   → *Sl.* **14**
2. Da biste fiksirali držač sita, okrenite ga ulevo.
   → *Sl.* **15**
3. Stavite šoljicu ispod izlaznog otvora za napitke.
4. Izaberite napitak koristeći obrtni prekidač za izbor napitaka.
5. Pritisnite taster start stop.

✔ LED start stop pulsira.
✔ Postupak kuvanja teče.
✔ Uređaj se automatski zaustavlja kada se dostigne podešena količina za punjenje.

Savet: Ako pripremate napitak Americano, uverite se da ste postavili po šoljicu i ispod izlaznog otvora za napitke i ispod izlaznog otvora za vruću vodu.

Napomena: Ispraznite posudu za kapanje pre pripreme napitka kako ne bi nastale mrlje od vode na dnu uređaja.

Saveti

- Ravnu ploču za kapanje možete da uklonite ako želite da postavite šolju ispod izlaznog otvora za napitke.
- Ako želite prevremeno da zaustavite trenutni postupak, pritisnite taster start stop.
- Šoljice možete da zagrejete i vrućom vodom ili pasivnim grejačem šoljica pre istakanja napitka.
- Ne preporučujemo korišćenje već samlevene kafe. Već samlevena

kafa zadržava aromu samo 7–8 dana, pod uslovom da mlevenu kafu čuvate u zatvorenoj posudi na hladnom mestu. Sveže samlevena zrna kafe bolje zadržavaju aromu kafe, čime se postiže i kvalitetnija kafa.

Istovremeno istakanje napitka u dve šoljice

Pojedine napitke možete da pripremite za 2 šoljice istovremeno.

Napomena: U slučaju napitka Americano, u jednu šoljicu možete da istočite dvostruku količinu kafe.

1. Usmerite držač sita na nosaču sita. → *Sl.* **14**
2. Da biste fiksirali držač sita, okrenite ga ulevo. → *Sl.* **15**
3. Stavite po jednu šolju sleva i zdesna ispod izlaznog otvora za napitke.
4. Izaberite napitak koristeći obrtni prekidač za izbor napitaka.
5. Pritisnite taster start stop.

✔ LED start stop pulsira.
✔ Postupak kuvanja teče.
✔ Uređaj se automatski zaustavlja kada se dostigne podešena količina za punjenje.

Priprema vruće vode

Napomena: Istočena količina vruće vode je identična za napitke Single i Double.

Zahtev: Uređaj je spreman za rad.

1. Stavite šolju ili čašu ispod izlaznog otvora za vruću vodu. → *Sl.* **16**
2. Izaberite ☕ koristeći obrtni prekidač za izbor napitaka.
3. Pritisnite taster start stop.

✔ LED start stop pulsira.
✔ Vruća voda ističe iz izlaznog otvora za vruću vodu.

8.8 Cold brew

Cold brew su napici koji se polako pripremaju i koje vaš uređaj istače sa pulsirajućim, isprekidanim protokom tečnosti.

Napomene

- Ispraznite posudu za kapanje pre pripreme napitka kako ne bi nastale mrlje od vode na dnu uređaja.
- Napunite rezervoar za vodu pre istakanja napitka svežom i hladnom negaziranom vodom za piće.

Savet: Dok se uređaj hladi, LED prikaz pri tasteru Temp svetli obrnutim redosledom.

8.9 Istakanje mlečne pene

Pomoću vašeg uređaja možete da pripremate mlečnu penu.

⚠ **UPOZORENJE**
Opasnost od opekotina!
Neki delovi uređaja postaju veoma vrući.

- ▸ Nikada nemojte dodirivati vruće delove uređaja.
- ▸ Nakon upotrebe, sačekajte da se vrući delovi uređaja ohlade pre nego što ih dodirnite.
- ▸ Cev za paru zahvatajte samo o silikonski omotač.

⚠ **UPOZORENJE**
Opasnost od opekotina!
Sveže pripremljeni napici su veoma vrući.

- ▸ Po potrebi sačekajte da se napici ohlade.
- ▸ Sprečite da koža dođe u dodir sa tečnostima i isparenjima koji izlaze iz uređaja.

PAŽNJA
Ostaci mleka mogu da se sasuše i veoma ih je teško odstraniti.
- ▸ Očistite mlaznicu za paru mekanom, vlažnom krpom nakon svake upotrebe.

Napomena: Možete da koristite i biljne napitke umesto mleka, npr. od soje.

Saveti
- Kvalitet mlečne pene zavisi od vrste korišćenog mleka ili biljnog napitka.
- Najviši kvalitet mlečne pene postiže se nakon nekoliko pokušaja.
- Najbolji rezultati postižu se svežim, ohlađenim mlekom.

Priprema mlečne pene

Zahtevi
- Uređaj je spreman za rad.
- Cev za paru sa mlaznicom za paru se nalazi u položaju mirovanja.

1. Sipajte mleko do 1/3 priložene posude za mleko.
2. Izaberite pomoću obrtnog prekidača za paru.
- ✔ Uređaj se predgreva i iz mlaznice za paru izlazi para.
3. Da bi se mleko dobro zapenušalo, ostavite funkciju pare da nakratko radi, sve dok se para ravnomerno ne ispušta.
4. Postavite obrtni prekidač za paru u središnji položaj.
5. Izvucite cev za paru zajedno sa mlaznicom paru pravo udesno.
6. Uronite mlaznicu za paru u mleko.
7. Izaberite pomoću obrtnog prekidača za paru.
   - ▸ Nagnite posudu za mleko, a zatim je blago protresite napred-nazad kako bi vazduh čujno prodreo u mleko.
   - ▸ Kada je posuda za mleko mlaka, držite mlaznicu za paru neposredno ispod površine mleka da bi se stvorio vrtlog.
   → *Sl.* **17**
- ✔ Priprema se mlečna pena.
8. Postavite obrtni prekidač za paru u središnji položaj.
9. Sačekajte dok se para više ne diže.
10. Mlaznicu za paru očistite mekanom, vlažnom krpom.
    → *Sl.* **18**
11. Ponovo postavite cev za paru sa mlaznicom za paru u položaj mirovanja.
12. Da biste mlaznicu za paru očistili iznutra, birajte obrtnim prekidačem za paru sve dok para ne počne ravnomerno da izlazi.
13. Postavite obrtni prekidač za paru u središnji položaj.
14. Da biste uklonili veće mehuriće iz mlečne pene i zgusnuli mlečnu penu, nekoliko puta blago kucnite posudu za mleko o radnu ploču.

Priprema toplog mleka

Zahtevi
- Uređaj je spreman za rad.
- Cev za paru sa mlaznicom za paru se nalazi u položaju mirovanja.

1. Sipajte mleko u priloženu posudu za mleko.
2. Postavite posudu za mleko ispod mlaznice za paru.
3. Uronite mlaznicu za paru u mleko.
4. Izaberite pomoću obrtnog prekidača za paru.
- ✔ Mleko se zagreva.
- ✔ Postupak zagrevanja se automatski okončava po isteku predviđenog vremena.
5. Postavite obrtni prekidač za paru u središnji položaj.
6. Sačekajte dok se para više ne diže.

7. Mlaznicu za paru očistite mekanom, vlažnom krpom.
   → *Sl.* **18**
8. Da biste mlaznicu za paru očistili iznutra, birajte obrtnim prekidačem za paru sve dok para ne počne ravnomerno da izlazi.
9. Postavite obrtni prekidač za paru u središnji položaj.

9 Personalizacija

Količinu za punjenje napitaka možete da prilagođavate po želji.

9.1 Individualno prilagođavanje količine za punjenje

1. Izaberite napitak koristeći obrtni prekidač za izbor napitaka.
2. Držite pritisnut taster start stop sve dok ne postignete željenu količinu za punjenje.
- ✔ LED start stop pulsira.
- ✔ Postupak kuvanja teče.
- ✔ Količina za punjenje izabranog napitka se memoriše.

Napomena: Količina za punjenje ne može da se memoriše ako taster start stop pritiskate prekratko ili predugo. LED start stop treperi dvaput i oglašavaju se tri zvučna signala.

9.2 Vraćanje količine za punjenje na fabričko podešavanje

1. Izaberite napitak koristeći obrtni prekidač za izbor napitaka.
2. Držite pritisnute tastere grind i start stop na 3 sekunde.
- ✔ LED lampice grind i start stop trepere dvaput i oglašava se zvučni signal.
- ✔ Količina za punjenje izabranog napitka se resetuje na fabrička podešavanja.

Savet: Da biste poništili podešavanja za sve napitke, možete da resetujete uređaj na fabrička podešavanja.
→ *"Resetovanje uređaja na fabričko podešavanje", Stranica 51*

9.3 Individualno prilagođavanje količine mlevene kafe

Zahtevi
- Uređaj je spreman za rad.
- Željeno sito je umetnuto u držač sita.
- Držač sita je umetnut u element za doziranje mlevene kafe.

▸ Držite pritisnut taster grind sve dok ne postignete željenu količinu mlevene kafe.
- ✔ LED grind pulsira i melju se zrna kafe.

Napomena: Prilagođena količina mlevene kafe se ne memoriše.

10 Osnovna podešavanja

10.1 Prilagođavanje vremena pretkuvanja

Vreme pretkuvanja možete individualno da prilagodite da bi se postigla što je moguće ravnomernija ekstrakcija.

Zahtev: Uređaj je spreman za rad.
1. Držite pritisnute tastere start stop i Temp na 3 sekunde.
- ✔ LED start stop pulsira.
2. Da biste izvršili promenu, pritiskajte taster Temp sve dok ne zasvetli željeni broj LED lampica.

LED prikaz	Vreme pretkuvanja
●○○○	0 s
●●○○	1 s
●●●○	2 s

LED prikaz	Vreme pretkuvanja
●●●●	3 s

3. Tasterom start stop potvrdite izbor.
✔ Čuje se zvučni signal.

10.2 Uključivanje ili isključivanje funkcije StageLight [1]

Zahtev: Uređaj je spreman za rad.
▸ Držite pritisnute tastere ⏻ i start stop na 3 sekunde.
✔ LED lampice ⏻ i start stop trepere dvaput i oglašava se zvučni signal.

10.3 Podešavanje automatskog isključivanja

Možete da podesite vreme nakon kog se uređaj isključuje.

Napomena: Produženo trajanje automatskog isključivanja može da dovede do veće potrošnje energije.

Zahtev: Uređaj je spreman za rad.
1. Držite pritisnute tastere Clean/Calc i Temp na 3 sekunde.
2. Da biste izvršili promenu, pritiskajte taster Temp sve dok ne zasvetli željeni broj LED lampica.

LED prikaz	Trajanje
●○○○	10 min.
●●○○	15 min.
●●●○	20 min.
●●●●	28 min.

✔ LED start stop pulsira.
3. Tasterom start stop potvrdite izbor.
✔ Čuje se zvučni signal.

10.4 Resetovanje uređaja na fabričko podešavanje

Uređaj možete da resetujete na fabrička podešavanja. Pri tom se gube određena podešavanja.

Zahtev: Uređaj je spreman za rad.
▸ Taster ⏻ držite pritisnut 5 sekundi.
✔ Oglašava se zvučni signal, a LED lampice se isključuju i ponovo uključuju.
✔ Uređaj se resetuje na fabrička podešavanja.

11 Čišćenje i održavanje

11.1 Sredstva za čišćenje

Koristite samo odgovarajuća sredstva za čišćenje.

PAŽNJA
Neodgovarajuća sredstva za čišćenje mogu da oštete površine uređaja.
▸ Nemojte da upotrebljavate jaka ili abrazivna sredstva za čišćenje.
▸ Nemojte da upotrebljavate sredstva za čišćenje koja sadrže alkohol ili špiritus.
▸ Nemojte da upotrebljavate tvrde abrazivne jastučiće ili sunđere za ribanje.

Neodgovarajuća sredstva za čišćenje i za uklanjanje kamenca mogu da oštete uređaj.
▸ Za skidanje kamenca nikada nemojte da koristite čistu limunsku kiselinu, sirće ili sredstva na bazi sirćeta.
▸ Nemojte da koristite sredstva za uklanjanje kamenca koja sadrže fosfornu kiselinu.
▸ Koristite samo tablete za uklanjanje kamenca i tablete za čišćenje

[1] U zavisnosti od opremljenosti uređaja

koje su posebno osmišljene za ovaj uređaj.
→ *"Pribor", Stranica 43*

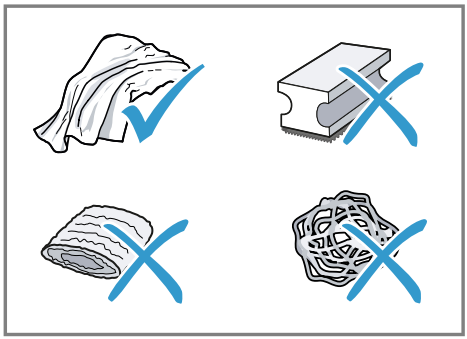

Saveti
- Temeljno operite nove sunđeraste krpe kako biste odstranili soli koje se mogu eventualno nalaziti na njima. Soli mogu da prouzrokuju rđu na površinama od nerđajućeg čelika.
- Obavezno odmah odstranite ostatke kamenca, kafe, mleka, rastvora za čišćenje i rastvora za uklanjanje kamenca kako ne bi došlo do obrazovanja rđe.

11.2 Pregled čišćenja

Ovde ćete naći pregled delova koje možete da očistite u mašini za pranje sudova.

PAŽNJA
Pojedini delovi su osetljivi na temperaturu te mogu da se oštete prilikom čišćenja u mašini za pranje sudova.
- ▸ Pridržavajte se uputstva za upotrebu mašine za pranje sudova.
- ▸ U mašini za pranje sudova perite samo odgovarajuće delove.
- ▸ Koristite samo programe u kojima se delovi ne zagrevaju preko 60 °C.

→ *Sl.* **19**

11.3 Čišćenje uređaja

⚠ UPOZORENJE
Opasnost od strujnog udara!
Vlaga koja je prodrla unutra može da prouzrokuje strujni udar.
- ▸ Uređaj ili mrežni priključni vod nemojte nikada potapati u vodu.
- ▸ Na utični spoj uređaja ne sme dospeti nikakva tečnost.
- ▸ Za čišćenje uređaja nemojte da koristite čistač na paru ili čistač pod visokim pritiskom.

⚠ UPOZORENJE
Opasnost od opekotina!
Neki delovi uređaja postaju veoma vrući.
- ▸ Nikada nemojte dodirivati vruće delove uređaja.
- ▸ Nakon upotrebe, sačekajte da se vrući delovi uređaja ohlade pre nego što ih dodirnite.

1. Očistite kućište, površine visokog sjaja i komandnu površinu vlažnom krpom od mikrovlakana.
2. Rezervoar za vodu isperite svežom, čistom vodom.
3. Ako uređaj niste koristili duže vreme, npr. tokom godišnjeg odmora, očistite čitav uređaj, uključujući pokretne delove poput držača sita ili rezervoara za vodu.

11.4 Sprovođenje programa čišćenja

Kada treperi LED Clean, sprovedite program čišćenja što je moguće pre.

Zahtevi
- Tableta za čišćenje i priloženi disk za čišćenje su na raspolaganju.
- Uređaj je spreman za rad.

1. Izvadite posudu za kapanje i ispraznite je.
2. Očistite i osušite posudu za kapanje, a zatim je umetnite u uređaj.

3. Umetnite sito sa jednim zidom za 2 šoljice u držač sita.
4. Napunite rezervoar za vodu svežom i hladnom negaziranom pijaćom vodom do oznake „max“ i umetnite ga.
   → *Sl.* **7**
5. Umetnite disk za čišćenje u sito tako da ručica bude okrenuta nagore.
6. Položite tabletu za čišćenje na sredinu diska za čišćenje.
7. Usmerite držač sita na nosaču sita.
   → *Sl.* **14**
8. Da biste fiksirali držač sita, okrenite ga ulevo.
   → *Sl.* **15**
9. Pritiskajte taster Clean/Calc sve dok ne zasvetli LED Clean.
✔ Uređaj prelazi u režim čišćenja.
10. Pritisnite taster start stop.
✔ Čuje se zvučni signal.
✔ LED lampice start stop i Clean pulsiraju istovremeno sve dok se ne završi postupak.
✔ Po završetku postupka oglašavaju se dva zvučna signala.
✔ LED Clean se gasi.
✔ Na komandnom polju se prikazuju poslednja podešavanja.
11. Izvadite držač sita, a zatim ga očistite i osušite.
12. Da biste isprali glavni element za kuvanje kafe, izaberite Double i pripremite espreso bez umetnutog držača sita.
13. Izvadite posudu za kapanje i ispraznite je.
14. Očistite i osušite posudu za kapanje, a zatim je umetnite u uređaj.

11.5 Sprovođenje programa uklanjanja kamenca

PAŽNJA

Nepravilno ili prekasno uklanjanje kamenca može da dovede do oštećenja uređaja.

▸ Kada treperi LED Calc, sprovedite program uklanjanja kamenca što je moguće pre.

Zahtevi

- Tableta za uklanjanje kamenca je na raspolaganju.
- Uređaj je spreman za rad.
- Cev za paru sa mlaznicom za paru se nalazi u položaju mirovanja.

1. Napunite rezervoar za vodu svežom i mlakom negaziranom pijaćom vodom do oznake „calc“ i umetnite ga.
   → *Sl.* **20**
2. Stavite tabletu za uklanjanje kamenca u rezervoar za vodu i sačekajte dok se tableta potpuno ne rastvori.
3. Postavite činiju ispod izlaznog otvora za napitke i još jednu činiju ispod cevi za paru.
   ▸ Da biste mogli da postavite činiju ispod cevi za paru, gurnite unapred cev za paru sa mlaznicom za paru.
   → *Sl.* **21**
4. Pritiskajte taster Clean/Calc sve dok ne zasvetli LED Calc.
5. Pritisnite taster start stop.
✔ Čuje se zvučni signal.
✔ LED start stop treperi, a LED Calc pulsira.
✔ Uređaj prelazi u režim uklanjanja kamenca.

6. Izaberite pomoću obrtnog prekidača za paru.
- ✔ LED lampice start stop i Calc pulsiraju istovremeno sve dok se ne završi 1. ciklus.
- ✔ Po završetku 1. ciklusa oglašavaju se dva zvučna signala.
- ✔ Trepere LED lampice start stop i Calc.

7. Postavite obrtni prekidač za paru u središnji položaj.
- ✔ Čuje se zvučni signal.
- ✔ LED Calc treperi.

8. Izvadite rezervoar za vodu i očistite ga.
9. Napunite rezervoar za vodu svežom i hladnom negaziranom pijaćom vodom do oznake „max“ i umetnite ga.
   → *Sl.* **7**
10. Izaberite pomoću obrtnog prekidača za paru.
- ✔ Čuje se zvučni signal.
- ✔ LED lampice start stop i Calc pulsiraju istovremeno sve dok se ne završi 2. ciklus.
- ✔ Po završetku 2. ciklusa oglašavaju se dva zvučna signala.
- ✔ Trepere LED lampice start stop i Calc.

11. Postavite obrtni prekidač za paru u središnji položaj.
- ✔ LED Calc se gasi.
- ✔ Uređaj se predgreva.
- ✔ Uređaj je spreman za rad.
- ✔ Na komandnom polju se prikazuju poslednja podešavanja.

11.6 Čišćenje sita i držača sita

Savet: Ostatke mlevene kafe možete da odstranite priloženom četkom za čišćenje.

1. Otpustite sito sa držača sita koristeći zadnji kraj četke za čišćenje.
   → *Sl.* **22**
2. Napunite posudu vodom i dodajte kapljicu deterdženta za pranje posuđa.
3. Uronite sito i držač sita u posudu.
   → *Sl.* **23**
4. Očistite sito tankom iglicom za čišćenje.
   → *Sl.* **24**
5. Temeljno isperite sito vodom.
6. Temeljno osušite sito i držač sita.

11.7 Čišćenje rezervoara za vodu

→ *Sl.* **25**

11.8 Čišćenje posude za kafu u zrnu

- ▸ Očistite praznu posudu za kafu u zrnu mekanom, suvom krpom kako biste izbegli stvaranje naslaga.

11.9 Čišćenje komore za kuvanje

1. Ako je to potrebno, očistite komoru za kuvanje mekanom, vlažnom krpom kako biste izbegli stvaranje naslaga.
   → *Sl.* **26**
2. Stavite šoljicu ispod izlaznog otvora za napitke.
3. Da biste isprali glavni element za kuvanje kafe, izaberite Double i pripremite espreso bez umetnutog držača sita.

11.10 Čišćenje posude za kapanje i ravne ploče za kapanje

Svakodnevno praznite i čistite posudu za kapanje kako biste izbegli stvaranje naslaga. Pratite uputstva sa slika na početku uputstva.

Napomena: Plovak pokazuje kada je posudu za kapanje puna i mora da se isprazni.

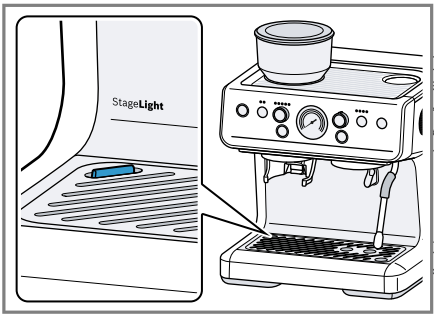

1. Izvucite posudu za kapanje i fioku za dodatnu opremu prema napred.
   → *Sl.* **27**
2. Ispraznite posudu za kapanje.
3. Očistite unutrašnjost uređaja.
   → *Sl.* **28**
4. Očistite posudu za kapanje, umetak i ravnu ploču za kapanje, a zatim ih ponovo umetnite u uređaj.
   → *Sl.* **29**
   → *Sl.* **30**

11.11 Čišćenje mlina

Napomena: Mlin nemojte da čistite vodom.

Zahtevi

- Sito je umetnuto u držač sita.
- Držač sita je umetnut u element za doziranje mlevene kafe.
- U posudi za kafu u zrnu ima malo ili nimalo kafe u zrnu.

1. Pritiskajte taster grind sve dok se ne isprazni posuda za kafu u zrnu.
2. Da biste izvadili posudu za kafu u zrnu, okrenite je ulevo.
   → *Sl.* **31**
3. Očistite reznu glavu priloženom četkom za čišćenje.
   → *Sl.* **32**
4. Da biste izvadili reznu glavu, uhvatite je za ručicu i okrenite ulevo.
   → *Sl.* **33**
5. Očistite komoru za mlevenje priloženom četkom za čišćenje.
   → *Sl.* **34**
6. Da biste montirali reznu glavu, uhvatite je za ručicu, umetnite je i pričvrstite okrećući je udesno.
   → *Sl.* **35**
7. Da biste montirali posudu za kafu u zrnu, postavite je na reznu glavu i pričvrstite okrećući je udesno.
   → *Sl.* **6**

11.12 Čišćenje elementa za doziranje mlevene kafe

- Ako se mlevena kafa dozira sporije nego što je to uobičajeno, očistite element za doziranje mlevene kafe koristeći priloženu četku za čišćenje.
  → *Sl.* **36**

11.13 Čišćenje cevi za paru i mlaznice za paru

⚠ **UPOZORENJE**

Opasnost od opekotina!

Neki delovi uređaja postaju veoma vrući.

- Nikada nemojte dodirivati vruće delove uređaja.

1. Cev za paru očistite deterdžentom i krpom za pranje posuđa.
   → *Sl.* **18**
2. Odvrnite mlaznicu za paru sa cevi za paru.
3. Očistite mlaznicu za paru debljom iglicom za čišćenje i tekućom vodom.
   → *Sl.* **37**

Savet: Mlaznicu za paru možete da očistite i u mašini za pranje sudova.

12 Otklanjanje smetnji

Manje smetnje na uređaju možete sami da otklonite. Pre nego što se obratite korisničkom servisu, pogledajte informacije za otklanjanje smetnji. Tako ćete izbeći nepotrebne troškove.

⚠ UPOZORENJE
Opasnost od strujnog udara!
Nestručne popravke su opasne.
- ▸ Samo za to obučeno stručno osoblje sme da vrši popravke na uređaju.
- ▸ Za popravku uređaja se smeju koristiti samo originalni zamenski delovi.
- ▸ Da bi se sprečile opasnosti, zamenu oštećenog mrežnog priključnog voda uređaja mora da izvrši proizvođač, korisnička služba ili osoba sa sličnim kvalifikacijama.

Kvar	Uzrok i rešavanje problema
Ne svetli nijedna LED lampica na komandnom polju.	Uređaj se ne napaja strujom. ▸ Utaknite mrežni utikač. ▸ Pritisnite ⏻. → *"Uključivanje ili isključivanje uređaja", Stranica 44*
Treperi LED grind.	Posuda za kafu u zrnu nije montirana ili nije pravilno montirana. ▸ Pravilno montirajte posudu za kafu u zrnu. → *"Priprema i čišćenje uređaja", Stranica 44*
Treperi LED start stop.	Obrtni prekidač za paru nije u pravilnom položaju prilikom uključivanja uređaja. ▸ Postavite obrtni prekidač za paru u središnji položaj.
	Funkcija pare je aktivna duže od 3 minuta. ▸ Postavite obrtni prekidač za paru u središnji položaj.
Oglašavaju se tri zvučna signala, LED Grind Amount treperi, a LED grind se isključuje.	Mlin je blokiran. **1.** Izvadite posudu za kafu u zrnu. **2.** Očistite mlin. → *"Čišćenje mlina", Stranica 55* **3.** Montirajte posudu za kafu u zrnu.
	Podešen je previše fin stepen mlevenja. **1.** Podesite krupniji stepen mlevenja. → *"Podesite stepen mlevenja", Stranica 45* **2.** Sačekajte da uređaj bude ponovo spreman za rad.
Trepere LED lampice ⏻ i start stop i oglašavaju se tri zvučna signala.	Rezervoar za vodu nije dovoljno napunjen. **1.** Napunite rezervoar za vodu svežom, hladnom vodom do oznake max. **2.** Umetnite rezervoar za vodu.
	Rezervoar za vodu je pogrešno stavljen. ▸ Pravilno umetnite rezervoar za vodu.

Kvar	Uzrok i rešavanje problema
Trepere LED lampice ⏻ i start stop i oglašavaju se tri zvučna signala.	Kafa ne ističe ili ističe samo kap po kap. **1.** Podesite krupniji stepen mlevenja. → *"Podesite stepen mlevenja", Stranica 45* **2.** Smanjiti količinu mlevene kafe. **3.** Pričekajte dok uređaj ne bude ponovno spreman za upotrebu.
Na dnu uređaja se nalaze mrlje od vode.	Rezervoar za vodu je pogrešno stavljen. **1.** Pravilno umetnite rezervoar za vodu. **2.** Pritisnite rezervoar za vodu do kraja u uređaj.
	Posuda za kapanje je puna. ▸ Ispraznite posudu za kapanje. ▸ Ako se problem i dalje javlja, kontaktirajte sa servisnom službom.
Po uključivanju uređaja čuje se kucanje, a nakon pripreme kafe čuje se šištanje.	Ovakav šum uzrokuje uobičajen rad ventila za regulaciju pritiska i predstavlja uobičajeni fenomen.
Kafa nema kremast sloj.	Sorta kafe nije odgovarajuća. ▸ Koristite sortu kafe sa većim udelom robusta zrna. ▸ Koristite zrna većeg stepena uprženosti.
	Zrna kafe više nisu sveže ispržena. ▸ Koristite svežu kafu u zrnu.
	Stepen mlevenja nije usklađen sa zrnom kafe. ▸ Podesite finiji stepen mlevenja. → *"Podesite stepen mlevenja", Stranica 45*
	Pritisak kuvanja je prenizak. ▸ Povećajte količinu mlevene kafe ili koristite sito sa dva zida.
Kafa je previše gorka.	Podešen je previše fin stepen mlevenja. ▸ Podesite krupniji stepen mlevenja. → *"Podesite stepen mlevenja", Stranica 45*
	Sorta kafe nije odgovarajuća. ▸ Promenite sortu kafe.
Kafa ima zagoreo ukus.	Podešen je previše fin stepen mlevenja. ▸ Podesite krupniji stepen mlevenja. → *"Podesite stepen mlevenja", Stranica 45*
	Sorta kafe nije odgovarajuća. ▸ Promenite sortu kafe.
	Temperatura kuvanja je previsoka. ▸ Podesite nižu temperaturu kuvanja. → *"Prilagođavanje temperature kuvanja", Stranica 47*

Kvar	Uzrok i rešavanje problema
Iz mlaznice za paru ne izlazi para.	Rezervoar za vodu nije dovoljno napunjen. **1.** Napunite rezervoar za vodu svežom, hladnom vodom do oznake max. **2.** Umetnite rezervoar za vodu.
	Mlaznica za paru je začepljena. ▸ Uklonite kamenac iz uređaja. ▸ Očistite mlaznicu za paru debljom iglicom za čišćenje ili u mašini za pranje sudova. → *"Čišćenje cevi za paru i mlaznice za paru", Stranica 55*
Kafa ne ističe ili ističe samo kap po kap.	Podešen je previše fin stepen mlevenja. ▸ Podesite krupniji stepen mlevenja. → *"Podesite stepen mlevenja", Stranica 45*
	Uređaj je jako zahvatio kamenac. ▸ Uklonite kamenac iz uređaja.
	Mlevena kafa je pritisnuta prevelikom silom. ▸ Nemojte da previše pritiskate mleveno kafu u sito.
	Previše mlevene kafe. ▸ Koristite odgovarajuću količinu mlevene kafe.
Držač sita ne može da se umetne u nosač sita na odgovarajući način.	Previše mlevene kafe. ▸ Koristite odgovarajuću količinu mlevene kafe.
Trepere LED lampice grind i Grind Amount i oglašavaju se tri zvučna signala.	Mlin se pregrejao. ▸ Sačekajte da se uređaj ohladi.
Pumpa ne radi.	Uređaj nije korišćen neko vreme. **1.** Pritisnite priloženu ručnu pumpu i uronite je u svežu, hladnu negaziranu pijaću vodu. → *Sl.* **38** ✔ Ručna pumpa se ispunjava vodom. **2.** Utaknite ručnu pumpu u ulaz za vodu na rezervoaru za vodu. ▸ Da biste sipali vodu u ulaz za vodu, pritisnite napunjenu ručnu pumpu. → *Sl.* **39** **3.** Izvadite ručnu pumpu.

13 Transport, čuvanje i odlaganje u otpad

13.1 Odlaganje starih uređaja u otpad

Ekološki prihvatljivim odlaganjem u otpad mogu da se recikliraju dragocene sirovine.

1. Izvucite mrežni utikač mrežnog priključnog voda.
2. Presecite mrežni priključni vod.
3. Uređaj odložite u otpad na ekološki prihvatljiv način.
   O aktuelnim načinima odlaganja u otpad informišite se kod svog specijalizovanog prodavca ili u svojoj opštinskoj odn. gradskoj upravi.



Ovaj je aparat označen u skladu sa evropskom smernicom 2012/19/EU o otpadnim električnim i elektronskim aparatima (waste electrical and electronic equipment - WEEE).
Smernica određuje okvir za povratak i reciklažu otpadnih aparata koji važi u celoj Evropskoj Uniji.

14 Korisnička služba

Od našeg korisničkog servisa do 10 godina od stavljanja vašeg uređaja na tržište možete da dobijete funkcijski relevantne originalne rezervne delove koji se mogu skladištiti.
Za dodatne informacije obratite se našem korisničkom servisu.

Napomena: Angažovanje servisne službe je besplatno u okviru garantnih uslova proizvođača.

Detaljne informacije o garantnom periodu i uslovima garancije u vašoj zemlji možete dobiti preko QR koda u priloženom dokumentu za podatke za kontakt servisa i uslovima garancije, u korisničkom servisu, kod prodavca ili na našoj internet stranici.
Podatke za kontak korisničkog servisa možete dobiti preko QR koda u priloženom dokumentu za podatke za kontakt servisa i uslovima garancije ili na našoj internet stranici.
U skladu sa direktivom (EU) 2023/826, informaciju možete da pogledate online na *www.bosch-home.com* na stranici uređaja i stranici za servis vašeg uređaja u uputstvu za upotrebu i dodatnim dokumentima.

14.1 Broj proizvoda (E-Nr). i proizvodni broj (FD)

Kada se obraćate korisničkom servisu, navedite broj proizvoda (E-Nr.) i fabrički broj (FD) koje možete da pronađete na tipskoj pločici uređaja.
Da biste brzo mogli da pronađete podatke o uređaju i telefonski broj korisničke službe, podatke možete i da zabeležite.

15 Tehnički podaci

Napon	220–240 V ~
Frekvencija	50-60 Hz
Priključna vrednost	1380–1650 W
Maksimalni pritisak pumpe, statički	15 bar
Maksimalni kapacitet rezervoara za vodu (bez filtera)	2,8 l
Maksimalan kapacitet posude za kafu u zrnu	250 g

Dužina dovoda	100 cm
Visina uređaja	413 mm
Širina uređaja	338 mm
Dubina uređaja	347 mm
Težina, prazan uređaj	10,2 kg
Vrsta mehanizma za mlevenje	Ojačani čelik

Dodatne informacije i objašnjenja možete pronaći na internetu. Skenirajte QR kôd na naslovnoj stranici.



Sadržaj

1 Sigurnost 62
1.1 Definicija signalnih riječi 62
1.2 Opće napomene 62
1.3 Namjenska uporaba 62
1.4 Ograničenje kruga korisnika ... 63
1.5 Sigurnosne napomene 63

2 Zaštita okoliša i ušteda 66
2.1 Zbrinjavanje ambalaže u otpad 66
2.2 Ušteda energije 66

3 Postavljanje i priključivanje 66
3.1 Opseg isporuke 66
3.2 Postavljanje i priključivanje uređaja 66

4 Upoznavanje 66
4.1 Uređaj 66
4.2 Upravljačka ploča 67
4.3 Indikator tlaka 68
4.4 Ladica za pribor 68

5 Pregled napitaka 68

6 Pribor 69

7 Prije prve uporabe 69
7.1 Priprema i čišćenje uređaja 69
7.2 Prvo puštanje u pogon 69
7.3 Opće napomene 69

8 Osnovno rukovanje 70
8.1 Uključivanje ili isključivanje uređaja 70
8.2 Punjenje spremnika za vodu .. 70
8.3 Punjenje spremnika za kavu u zrnu 70
8.4 Namještanje finoće mljevenja 70
8.5 Prilagođavanje količine mljevene kave 71
8.6 Zagrijavanje držača sita 71
8.7 Priprava napitaka 71
8.8 Cold brew 74
8.9 Stvaranje mliječne pjene 74

9 Personalizacija 75
9.1 Individualno prilagođavanje količine punjenja 75
9.2 Vraćanje količine punjenja na tvorničke postavke 75
9.3 Individualno prilagođavanje količine mljevene kave 76

10 Osnovne postavke 76
10.1 Prilagođavanje vremena predpripreme 76
10.2 Uključivanje ili isključivanje opcije StageLight [1] 76
10.3 Namještanje automatskog isključivanja 76
10.4 Vraćanje uređaja na tvorničke postavke 77

11 Čišćenje i održavanje 77
11.1 Sredstva za čišćenje 77
11.2 Pregled čišćenja 77
11.3 Čišćenje uređaja 78
11.4 Provedba programa čišćenja 78
11.5 Provedba programa uklanjanja kamenca 79
11.6 Čišćenje sita i držača sita 79
11.7 Čišćenje spremnika za vodu 80
11.8 Čišćenje spremnika za kavu u zrnu 80

[1] Ovisno o opremi uređaja

11.9 Čišćenje područje za kuhanje 80
11.10 Čišćenje posude i plitice za kapanje 80
11.11 Čišćenje mehanizma za mljevenje 80
11.12 Čišćenje izlaza za mljevenu kavu 81
11.13 Čišćenje cijevi i mlaznice za paru 81
12 Uklanjanje smetnji 81
13 Transport, skladištenje i zbrinjavanje 84
13.1 Zbrinjavanje starih uređaja u otpad 84
14 Servisna služba 85
14.1 Proizvodni broj (E-Nr.) i tvornički broj (FD) 85
15 Tehnički podaci 85

⚠ 1 Sigurnost

Pridržavajte se sljedećih sigurnosnih napomena.

1.1 Definicija signalnih riječi

Ovdje ćete naći značenje signalnih riječi upotrijebljenih u ovim uputama.

⚠ UPOZORENJE
Pridržavajte se ovih napomena radi izbjegavanja mogućih teških ili smrtnih ozljeda.

POZOR
Pridržavajte se ovih napomena radi izbjegavanja oštećenja na uređaju ili drugih materijalnih šteta.

Napomena: Ovo ukazuje na važne informacije.

1.2 Opće napomene

- Pažljivo pročitajte ove upute.
- Sačuvajte upute i informacije o proizvodu za kasniju uporabu ili za sljedećeg vlasnika.
- Uređaj ne priključujte ako je došlo do oštećenja pri transportu.

1.3 Namjenska uporaba

Uređaj upotrebljavajte samo:
- za pripremu toplih napitaka
- za pripremu hladnih napitaka.
- za pripremu pjene od mlijeka

- U zatvorenim prostorijama u kućanstvu i sličnim situacijama primjene, naprimjer: u kuhinjskom području za zaposlenike u trgovinama, uredima i drugim radnim okruženjima; u poljoprivrednim objektima; u hotelima, motelima i drugim uobičajenim stambenim okruženjima, u ugostiteljskim objektima s noćenjem i doručkom.
- do visine od 2000 m iznad nadmorske visine

Uređaj morate isključiti iz mreže nakon svake uporabe, kad nije pod nadzorom, prije čišćenja i u slučaju kvara.
Prije aktiviranja prekidača uređaj priključite na električnu mrežu.
Prije odvajanja uređaja od električne mreže isključite sve prekidače.

1.4 Ograničenje kruga korisnika

Djeca starija od 8 godina i osobe sa smanjenim fizičkim, osjetilnim ili mentalnim sposobnostima ili nedostatkom iskustva i/ili znanja smiju se koristiti ovim uređajem samo pod nadzorom ili ako su upućene u sigurno rukovanje uređajem te razumiju opasnosti koje mogu nastati uslijed korištenja uređajem.
Djeca se ne smiju igrati uređajem.
Djeca ne smiju čistiti uređaj i obavljati korisničko održavanje uređaja osim ako imaju 8 ili više godina i ako su pod nadzorom.
Djecu mlađu od 8 godina držite na sigurnoj udaljenosti od uređaja i priključnog voda.

1.5 Sigurnosne napomene

⚠ UPOZORENJE – Opasnost od gušenja!
Djeca mogu navući ambalažni materijal preko glave ili se njime zamotati te se na taj način ugušiti.
- ▸ Ambalažni materijal držite podalje od djece.
- ▸ Djeci nikada ne dopuštajte igranje s ambalažnim materijalom.

Djeca mogu udahnuti ili progutati sitne dijelove i na taj se način ugušiti.
- ▸ Sitne dijelove držite podalje od djece.
- ▸ Ne dopustite djeci igranje sa sitnim dijelovima.

⚠ UPOZORENJE – Opasnost od strujnog udara!

Nestručno postavljanje je opasno.

- ▸ Uređaj priključite i koristite samo prema podacima navedenim na označnoj pločici.
- ▸ Uređaj priključite samo preko propisno instalirane utičnice s uzemljenjem na strujnu mrežu s izmjeničnom strujom.
- ▸ Sustav zaštitnih vodiča kućne električne instalacije mora biti propisno instaliran.

Oštećeni uređaj ili oštećeni mrežni priključni vod predstavljaju izvor opasnosti.

- ▸ Nikad nemojte upotrebljavati oštećen uređaj.
- ▸ Nikada ne pokrećite uređaj s napuklom ili polomljenom površinom.
- ▸ Nikada ne povlačite za mrežni priključni vod kako biste isključili uređaj iz električne mreže. Uvijek Izvucite mrežni utikač iz mrežnog priključnog voda.
- ▸ Ako je uređaj ili mrežni priključni vod oštećen, odmah izvucite mrežni utikač iz mrežnog priključnog voda ili isključite osigurač u ormariću s osiguračima.
- ▸ Nazovite servisnu službu. →*Stranica 85*

Nestručni popravci su opasni.

- ▸ Popravke na uređaju smije vršiti samo obučeno stručno osoblje.
- ▸ Za popravak uređaja smiju se upotrebljavati samo originalni rezervni dijelovi.
- ▸ Ako je mrežni priključni vod ovog uređaja oštećen, kako bi se izbjegle opasnosti, može ga zamijeniti jedino proizvođač ili njegova servisna služba ili slična kvalificirana osoba.

Prodrla vlaga može uzrokovati strujni udar.

- ▸ Nikada ne potapajte uređaj ili mrežni priključni vod u vodu.
- ▸ Nikakva tekućina ne smije dospjeti na utični spoj uređaja.
- ▸ Uređaj upotrebljavajte samo u zatvorenim prostorima.
- ▸ Uređaj nikada ne izlažite vrućini ili vlazi.
- ▸ Za čišćenje uređaja ne upotrebljavajte parni ili visokotlačni čistač.

Oštećena izolacija mrežnog priključnog voda predstavlja izvor opasnosti.

- ▸ Onemogućite kontakt mrežnog priključnog voda s izvorima topline ili vrućim dijelovima uređaja.

- Onemogućite kontakt mrežnog priključnog voda s oštrim vrhovima ili rubovima.
- Mrežni priključni vod nikada ne presavijajte te onemogućite svako prignječenje ili izmjene.

⚠ UPOZORENJE – Opasnost od požara!
Uređaj postaje vruć.
- Uređaj treba primjereno ventilirati.
- Uređaj nikad nemojte koristiti u ormaru.

Uporaba produžnog mrežnog priključnog voda i nedopuštenih adaptera predstavlja izvor opasnosti.
- Nemojte upotrebljavati produžne kabele ili višestruke utičnice.
- Upotrebljavajte samo adaptere i mrežne priključne vodove koje je odobrio proizvođač.
- Ako je mrežni priključni vod prekratak i duži mrežni priključni vod nije raspoloživ, obratite se električaru i zatražite da prilagodi kućne instalacije.

⚠ UPOZORENJE – Opasnost od opeklina!
Pojedini dijelovi uređaja postaju vrlo vrući.
- Nikad nemojte dodirivati vruće dijelove uređaja.
- Nakon uporabe pustite da se vrući dijelovi uređaja prije dodirivanja ohlade.

⚠ UPOZORENJE – Opasnost od opekotina!
Svježe pripravljeni napitci iznimno su vrući.
- Po potrebi, ostavite napitke da se ohlade.
- Izbjegavajte dodir kože s iscurjelim tekućinama i isparavanjima.

⚠ UPOZORENJE – Opasnost od ozljede!
Nepravilna uporaba uređaja može ugroziti korisnika.
- Kako biste izbjegli ozljede, uređaj upotrebljavajte samo u skladu s namjenom.

⚠ UPOZORENJE – Opasnost od zdravstveno štetnog djelovanja!
Onečišćenja uređaja mogu ugroziti zdravlje.
- Iz higijenskih razloga pridržavajte se uputa za čišćenje uređaja.

Voda iz kruga tople vode može predstavljati opasnost po zdravlje.
- Uređaj koristite samo sa svježom, hladnom, negaziranom pitkom vodom.

2 Zaštita okoliša i ušteda

2.1 Zbrinjavanje ambalaže u otpad

Ambalažni materijali su ekološki neškodljivi i mogu se reciklirati.

- Pojedinačne sastavne dijelove zbrinite na otpad odvojene po vrstama.

2.2 Ušteda energije

Ako slijedite sljedeće upute, vaš će uređaj trošiti manje energije.

Interval za automatsko isključivanje namjestite na najmanju vrijednost.

✔ Ako se uređaj ne upotrebljava, isključit će se ranije.
→ *"Osnovne postavke", Stranica 76*

Nemojte prijevremeno prekidati istjecanje napitka.

✔ Zagrijana količina vode ili mlijeka optimalno se koristi.

Redovito uklanjajte kamenac iz uređaja.

✔ Naslage kamenca povećavaju potrošnju energije.

3 Postavljanje i priključivanje

3.1 Opseg isporuke

Nakon raspakiravanja provjerite sve dijelove imaju li oštećenja nastala u transportu te je li isporuka potpuna.
→ *Sl.* **1**

A	Espresso aparat
B	Četka za čišćenje
C	Igla za čišćenje
D	Ploča za čišćenje
E	Ručna pumpica
F	Pritiskalo
G	Držač sita
H	Upute za uporabu
I	Jednostruko sito za jednu šalicu
J	Dvostruko sito za jednu šalicu
K	Jednostruko sito za dvije šalice
L	Dvostruko sito za dvije šalice
M	Posuda za mlijeko
N	Lijevak

3.2 Postavljanje i priključivanje uređaja

POZOR
Opasnost od oštećivanja uređaja.
Zbog nestručnog puštanja u rad može doći do oštećenja uređaja.

- Koristite uređaj samo u prostorijama koje se ne zamrzavaju.
- Ako se uređaj transportirao ili skladištio pri temperaturama ispod 0 °C, pričekajte da 3 sata postigne sobnu temperaturu prije puštanja u rad.

1. Uređaj stavite na ravnu, dovoljno nosivu, vodootpornu površinu.
2. Uređaj s mrežnim utikačem priključite na propisno instaliranu utičnicu sa zaštitnim kontaktom.
3. Nakon svakog priključivanja pričekajte oko 5 sekundi.

4 Upoznavanje

4.1 Uređaj

Ovdje ćete naći pregled sastavnih dijelova svog uređaja.

Napomena: Ovisno o tipu uređaja moguća su odstupanja u bojama i pojedinostima.

→ *Sl.* **2**

1	Plovak
2	Izlaz za mljevenu kavu s nosačem držača sita
3	StageLight [1]
4	Upravljačka ploča
5	Spremnik za kavu u zrnu
6	Poklopac spremnika za kavu u zrnu
7	Pasivni grijač šalica
8	Mjesto za pritiskalo
9	Spremnik za vodu s poklopcem
10	Okretni prekidač za paru
11	Jedinica za pripremu s nosačem držača sita
12	Izlaz za vruću vodu
13	Cijev za paru
14	Mlaznica za paru
15	Posuda za kapanje
16	Plitica za kapanje
17	Označna pločica
18	Ladica za pribor

4.2 Upravljačka ploča

Putem upravljačke ploče namještate sve funkcije svog uređaja i dobivate informacije o radnom stanju.

Status LED svjetla	**Objašnjenje**
isklj.	Nije dostupna nijedna funkcija.
uklj.	Funkcije su dostupne.
treperi	Podsjetnik/alarm
pulsira	Postupak u tijeku.

Zvučni signal	**Značenje**
jednostruki zvučni signal	Odabir/postavka uspješni.
dvostruki zvučni signal	Program je dovršen.
trostruki zvučni signal	Alarm

→ *Sl.* **3**

Broj	**Komponenta**	**Korištenje**
1	⏻	Uključite ili isključite uređaj.
2	Single/Double	Odaberite broj šalica.
3	Okretni prekidač Grind Amount	Prilagodite količinu mljevene kave.
4	Indikator tlaka	Prikazuje tlak pripreme.
5	Okretni prekidač za odabir napitaka	Odaberite napitak.

[1] Ovisno o opremi uređaja

Broj	Komponenta	Korištenje
6	Temp	Prilagodite temperaturu pripreme.
7	Clean/Calc	Pokrenite program čišćenja ili uklanjanja kamenca.
8	start stop	Pokrenite ili zaustavite postupak pripreme.
9	grind	Pokrenite ili zaustavite postupak mljevenja.

4.3 Indikator tlaka

Uređaj ima indikator tlaka. Indikator tlaka prikazuje tlak pripreme.

Područje	Tlak pripreme	Postavka
sivo	prenizak	Namjestite finiju finoću mljevenja. →*Stranica 70* Povećajte količinu mljevene kave. →*Stranica 71*
bijelo (debela traka)	optimalno	Ne mijenjajte stupanj mljevenja.
bijelo (tanka traka)	gotovo optimalno	Stupanj mljevenja prilagodite samo neznatno. →*Stranica 70*
crveno	preveliko	Namjestite grublju finoću mljevenja. →*Stranica 70* Smanjite količinu mljevene kave. →*Stranica 71*

4.4 Ladica za pribor

Vaš uređaj ima ladicu za pribor, u kojoj možete čuvati iglu, četku i ploču za čišćenje.
→*Sl.* **4**

5 Pregled napitaka

Uz pomoć svog uređaja možete pripremiti brojne različite napitke.

Simbol	Oznaka	Objašnjenje
	Vruća voda	Za pripremu vrućih napitaka, npr. čajeva.
	Espresso	Pripremite koncentriranu kavu.
	Lungo	Blagi espresso, koji se priprema s istom količinom mljevene kave, no više

Simbol	Oznaka	Objašnjenje
		vode, što rezultira okusom slabijeg intenziteta.
	Americano	1/3 napitka Espresso se puni s 2/3 vruće vode.
	Cold brew	Priprema hladne kave koja se polako oslobađa. **Savjet:** Upotrebljavajte hladnu vodu u uređaju, a u čašu dodajte kockice leda.
	Vruće mlijeko	Za pripremu specijaliteta od kave s mlijekom.
	Mliječna pjena	Za pripremu specijaliteta od kave s mlijekom.

6 Pribor

Upotrebljavajte samo originalni pribor. Usklađen je s vašim uređajem.

Dodatna oprema	Trgovina
Tablete za uklanjanje kamenca	TCZ8002A
Tablete za čišćenje	TCZ8001A
Spremnik za istresanje	PFZ1001
Pritiskalo, s regulacijom pritiska	PFZ1002

7 Prije prve uporabe

Pripremite uređaj za uporabu.

7.1 Priprema i čišćenje uređaja

1. Sve odvojive dijelove uređaja očistite prema pregledu čišćenja.
   → *"Pregled čišćenja", Stranica 77*
2. Otklopite poklopac posude za vodu te izvadite posudu za vodu.
3. Izvadite narančasti gumeni čep na donjoj strani posude za vodu.
   → *Sl.* **5**
4. Kako biste montirali spremnik za kavu u zrnu, spremnik postavite na reznu glavu i pritegnite ga u smjeru kazaljke na satu.
   → *Sl.* **6**
5. Provjerite je li okretni prekidač za paru u srednjem položaju.

7.2 Prvo puštanje u pogon

Nakon priključivanja struje namjestite obavite postupak prvog puštanja u rad.

- ▸ Pritisnite tipku ⏻.
- ✔ Uređaj se zagrijava.
- ✔ Uređaj je spreman za rad čim prestane svijetliti LED indikator kod tipke Temp, a počne svijetliti LED start stop.

7.3 Opće napomene

Pridržavajte se uputa za optimalnu upotrebu uređaja.

Napomene

- Zbog tvorničke kalibracije mehanizma za mljevenje može doći do toga da se u isporučenom uređaju nalaze ostatci samljevene kave.
- Ako uređaj ne koristite određeno vrijeme, on će se automatski isklju-

čiti. Trajanje možete promijeniti u osnovnim postavkama.
→ *Stranica 76*

- Iz uređaja može iz tehničkih razloga izlaziti para.

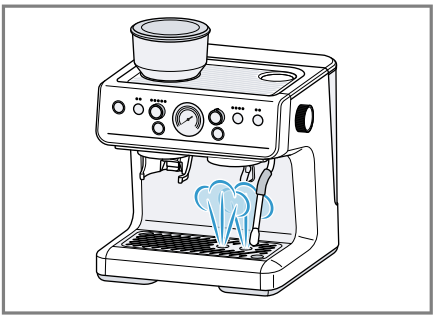

- Prvi napitak još neće imati punu aromu ako:
  – Uređaj upotrebljavate prvi put.
  – Dulje vrijeme niste upotrebljavali uređaj.

  Ne pijte taj napitak.

8 Osnovno rukovanje

8.1 Uključivanje ili isključivanje uređaja

- ▸ Pritisnite tipku ⏻.
- ✔ Uređaj se zagrijava.
- ✔ Uređaj je spreman za rad čim prestane svijetliti LED indikator kod tipke Temp, a počne svijetliti LED start stop.

Napomena: Ako se okretni prekidač za odabir napitaka nalazi u položaju ⊛, uređaj se ne zagrijava.

8.2 Punjenje spremnika za vodu

1. Otklopite poklopac posude za vodu te izvadite posudu za vodu.
2. Posudu za vodu napunite svježom, hladnom, negaziranom pitkom vodom do oznake max. i umetnite ga.
   → *Sl.* **7**

8.3 Punjenje spremnika za kavu u zrnu

POZOR
Neprikladna zrna mogu začepiti stroj za mljevenje.

- ▸ Upotrebljavajte isključivo čiste mješavine prženog zrna za uređaje za espresso ili mješavina zrna kave.
- ▸ Nemojte upotrebljavati glazirana zrna kave.
- ▸ Nemojte upotrebljavati karamelizirana zrna kave.
- ▸ Nemojte upotrebljavati zrna kave tretirana dodacima koji sadrže šećer.
- ▸ Nemojte stavljati mljevenu kavu.

1. Otvorite poklopac spremnika za kavu u zrnu i uspite zrna kave.
   → *Sl.* **8**
2. Zatvorite poklopac.
   Vodite računa o tome da ne promijenite stupanj mljevenja pri zatvaranju poklopca.

Savjeti

- Kako biste održali optimalnu kvalitetu i spriječili da se zrna kave ovlaže, nemojte puniti previše kave u zrnu u spremnik.
- Kako biste dobili aromatičnije napitke, upotrebljavajte zrna espresso kave.

8.4 Namještanje finoće mljevenja

Prije postupka mljevenja namjestite željeni stupanj mljevenja.

- ▸ Kako biste namjestili stupanj mljevenja, spremnik za kavu u zrnu okrenite prema lijevo ili desno.
  → *Sl.* **9**

Napomena: Stupanj mljevenja mijenjajte samo u malim koracima.
Što je stupanj veći, to uređaj grublje melje zrna kave.
Postavka stupnja mljevenja postaje aktivna tek nakon druge šalice.

Savjeti

- Pri prvom namještanju stupnja kave preporučujemo da odaberete srednju postavku.
- Načelno upotrebljavajte finiji stupanj mljevenja za svijetlo pržena zrna, a grublji stupanj mljevenja za tamno pržena zrna.
- Ako kava izlazi samo u kapljicama, prilagodite grublji stupanj mljevenja.
  Ako se kava prebrzo toči i ima premalo kreme, postavite finiji stupanj mljevenja.
- Ako upotrebljavate novo pakiranje ili novu vrstu kave u zrnu, provjerite tlak pripreme i odgovarajuće prilagodite stupanj mljevenja ili količinu mljevene kave.

8.5 Prilagođavanje količine mljevene kave

Prije pripreme napitka možete prilagoditi količinu mljevene kave.

Zahtjev: Uređaj je spreman za rad.

▸ Količinu kave možete prilagoditi okretanjem okretnog prekidača Grind Amount.
  Što više LED indikatora svijetli, to je veća količina mljevene kave.

Savjet: Pri prvom namještanju količine mljevene kave preporučujemo da odaberete srednju postavku.

8.6 Zagrijavanje držača sita

Kako bi kava bila toplija i kako se ne bi prebrzo ohladila, zagrijavati možete kako svoje šalice tako i držač sita.

1. Pritišćite tipku Single/Double sve dok ne zasvijetli željeni LED indikator.
2. U držač sita umetnite željeno sito, odnosno zamijenite ga.
   → *Sl.* **10**
   Ako istodobno želite pripremiti dvije šalice, umetnite sito za dvije šalice.
3. Postavite šalicu ispod otvora za istjecanje napitka.
4. Držač sita držite ispod otvora za istjecanje napitka.
5. Pritisnite tipku start stop.

✔ LED indikator start stop pulsira, a držač sita se zagrijava.

✔ Nakon što uređaj prestane s radom, možete pokrenuti pripremu kave.

6. Osušite sito.

8.7 Priprava napitaka

Saznajte kako pripremiti napitak po svom izboru.

⚠ UPOZORENJE
Opasnost od opeklina!
Pojedini dijelovi uređaja postaju vrlo vrući.

- ▸ Nikad nemojte dodirivati vruće dijelove uređaja.
- ▸ Nakon uporabe pustite da se vrući dijelovi uređaja prije dodirivanja ohlade.

⚠ UPOZORENJE
Opasnost od opekotina!
Svježe pripravljeni napitci iznimno su vreli.

- ▸ Izbjegavajte dodir kože s iscurjelim tekućinama i isparavanjima.
- ▸ Držač sita ili posudu za vodu nikada ne uklanjajte dok traje postupak pripreme.
- ▸ Uvjerite se u to da je uređaj u načinu pripravnosti prije nego što uklonite držač sita.

- Po potrebi, ostavite napitke da se ohlade.

⚠ UPOZORENJE
Opasnost od ozljede!
Držač sita može se otpustiti tijekom uporabe.
- Pri pripremi kave vodite računa o tome da držač sita bude okrenut u zadani položaj.

Mljevenje zrna kave

Zahtjevi
- Spremnik za kavu u zrnu montiran je na uređaj.
- Spremnik za kavu u zrnu napunjen je zrnima kave.

1. U držač sita umetnite željeno sito, odnosno zamijenite ga.
   → *Sl.* **10**
   Ako istodobno želite pripremiti dvije šalice, umetnite sito za dvije šalice.
2. Postavite lijevak na sito i pritegnite ga u smjeru kazaljke na satu.
   → *Sl.* **11**
3. Držač sita postavite ispod izlaza za mljevenu kavu.
   → *Sl.* **12**
4. Odaberite LED Single za pripremu jedne šalice ili LED Double za istodobnu pripremu dviju šalica.
5. Okretnim prekidačem Grind Amount namjestite količinu mljevene kave.
6. Pritisnite tipku grind.

✔ LED grind pulsira, a zrna kave se melju.
✔ Postupak mljevenja se zaustavlja čim se dostigne namještena količina mljevene kave.

Savjet: Ako postupak mljevenja želite prijevremeno zaustaviti, pritisnite tipku grind.

Upotreba pritiskala

Pritiskalo upotrebljavajte za ravnomjernu ekstrakciju i dobivanje ukusnih napitaka.

1. Izvadite napunjeni držač sita.
2. Kako bi se mljevena kava ravnomjerno raspodijelila u situ, blago kuckajte držač sita.
3. Držač sita stavite naprijed na ravnu, stabilnu površinu.
4. Kako biste pritisnuli mljevenu kavu i spriječili nastanak ukošene površine, pritiskalo ravnomjernim pritiskom pritisnite prema dolje.
   → *Sl.* **13**
   Ako se rub pritiskala izravna s rubom sita, količina mljevene kave je odgovarajuća.
5. Operite pritiskalo, obrišite ga suhom krpom i odložite ga na svoje mjesto.
6. Lijevak okrenite u smjeru suprotnom od kazaljke na satu i skinite ga sa sita.

Savjet: Ako upotrebljavate kavu koja je već prethodno samljevena, možete se orijentirati prema sljedećem: 13 g kave za jednu šalicu i 19 g kave za dvije šalice.

Prilagođavanje temperature pripreme

Temperaturu pripreme svojih napitaka možete individualno prilagoditi. Namjestivi temperaturni raspon je između 90 °C i 96 °C.

Zahtjev: Uređaj je spreman za rad.
- Kako biste prilagodili temperaturu pripreme, pritišćite tipku Temp.

LED indikator	Temperatura
●○○○	90 °C
●●○○	92 °C
●●●○	94 °C
●●●●	96 °C

Napomena: Uređaj automatski sprema postavke.

Savjeti

- Kako biste pojačali gorčinu, a smanjili kiselinu, namjestite višu temperaturu pripreme.
- Kako biste smanjili gorčinu, a povećali kiselinu, namjestite nižu temperaturu pripreme.

Priprava jedne šalice kave

1. Držač sita izravnajte prema nosaču držača sita.
   → *Sl.* **14**
2. Kako biste uglavili držač sita, okrenite ga u smjeru suprotnom od kazaljke na satu.
   → *Sl.* **15**
3. Postavite šalicu ispod otvora za istjecanje napitka.
4. Okretnim prekidačem za odabir napitaka odaberite napitak.
5. Pritisnite tipku start stop.

✔ Pulsira LED start stop.
✔ Postupak pripreme je u tijeku.
✔ Kada se dostigne namještena količina punjenja, uređaj se automatski zaustavlja.

Savjet: Pri pripremi napitka Americano vodite računa o tome da šalica bude kako ispod otvora za istjecanje napitka tako i ispod izlaza za vruću vodu.

Napomena: Prije pripreme napitka ispraznite posudu za kapanje kako biste spriječili vodene mrlje na donjem dijelu uređaja.

Savjeti

- Kako biste ispod otvora za istjecanje napitka mogli staviti veliku šalicu, možete izvaditi posudu za kapanje.
- Ako trenutačno uvlačenje želite prijevremeno zaustaviti, pritisnite tipku start stop.
- Prije pripreme možete zagrijati šalice vrućom vodom ili putem pasivnog grijača šalica.
- Ne preporučujemo uporabu kave koja je već unaprijed samljevena. Unaprijed samljevena kava zadržava svoju aromu samo 7 do 8 dana, osim ako mljevenu kavu ne čuvate u dobro zatvorenoj posudi na hladnom mjestu. Svježe mljevena zrna kave zadržavaju bolju aromu i postižu veću kvalitetu kave.

Priprava dvije šalice istodobno

Ovisno o napitku, možete istodobno pripremiti 2 šalice.

Napomena: Za napitak Americano možete pripremiti dvostruku količinu kave u jednoj šalici.

1. Držač sita izravnajte prema nosaču držača sita.
   → *Sl.* **14**
2. Kako biste uglavili držač sita, okrenite ga u smjeru suprotnom od kazaljke na satu.
   → *Sl.* **15**
3. Postavite dvije šalice slijeva i zdesna ispod dijela za istjecanje napitka.
4. Okretnim prekidačem za odabir napitaka odaberite napitak.
5. Pritisnite tipku start stop.

✔ Pulsira LED start stop.
✔ Postupak pripreme je u tijeku.
✔ Kada se dostigne namještena količina punjenja, uređaj se automatski zaustavlja.

Priprava vruće vode

Napomena: Količina vruće vode koja istekne jednaka je kako za Single tako i za Double.

Zahtjev: Uređaj je spreman za rad.

1. Stavite šalicu ili čašu ispod izlaza za vruću vodu.
   → *Sl.* **16**

2. Okretnim prekidačem za odabir napitaka odaberite ☕.
3. Pritisnite tipku start/stop.
✔ Pulsira LED start/stop.
✔ Vruća voda istječe iz izlaza za vruću vodu.

8.8 Cold brew

Cold brew su napitci koji se pripremaju sporim kapanjem, a koje uređaj priprema pulsirajućim, nekontinuiranim istjecanjem napitka.

Napomene
- Prije pripreme napitka ispraznite posudu za kapanje kako biste spriječili vodene mrlje na donjem dijelu uređaja.
- Prije priprave napitka napunite posudu za vodu svježom, hladnom, negaziranom pitkom vodom.

Savjet: Dok se uređaj hladi, LED indikator kod tipke Temp pomiče se prema natrag.

8.9 Stvaranje mliječne pjene

U svojem uređaju možete pripremiti mliječnu pjenu.

⚠ UPOZORENJE
Opasnost od opeklina!
Pojedini dijelovi uređaja postaju vrlo vrući.
- ▸ Nikad nemojte dodirivati vruće dijelove uređaja.
- ▸ Nakon uporabe pustite da se vrući dijelovi uređaja prije dodirivanja ohlade.
- ▸ Cijev za paru dodirujte samo hvatajući je za silikonski omotač.

⚠ UPOZORENJE
Opasnost od opekotina!
Svježe pripravljeni napitci iznimno su vrući.
- ▸ Po potrebi, ostavite napitke da se ohlade.
- ▸ Izbjegavajte dodir kože s iscurjelim tekućinama i isparavanjima.

POZOR
Ostatci mlijeka mogu se sasušiti pa ih je teško ukloniti.
- ▸ Mlaznicu za paru očistite mekom, vlažnom krpom ovisno o uporabi.

Napomena: Umjesto mlijeka možete upotrebljavati i biljne napitke, npr. od soje.

Savjeti
- Kvaliteta pjene od mlijeka ovisi o vrsti upotrijebljenog mlijeka ili biljnog napitka.
- Mliječna pjena dostiže najveću kvalitetu nakon nekoliko pokušaja.
- Najbolje rezultate možete postići sa svježim, hladnim mlijekom.

Priprema mliječne pjene

Zahtjevi
- Uređaj je spreman za rad.
- Cijev s mlaznicom za paru nalazi se u parkirnom položaju.

1. Priloženu posudu za mlijeko napunite do 1/3 mlijekom.
2. Okretnim prekidačem za paru odaberite 🫙.
✔ Uređaj se zagrijava, a iz mlaznice za paru počinje izlaziti para.
3. Kako biste dobili dobar učinak pjenjenja, ostavite da funkcija pare kratko radi, sve dok para ne počne ravnomjerno izlaziti.
4. Okretni prekidač za paru postavite u srednji položaj.
5. Cijev s mlaznicom za paru povucite desno prema naprijed.
6. Mlaznicu za paru uronite u mlijeko.
7. Okretnim prekidačem za paru odaberite 🫙.
   - ▸ Nagnite posudu za mlijeko, radite pokrete podizanja i spuštanja kako bise čuo ulazak zraka u mlijeko.

- ▸ Kada posuda za mlijeko postane mlaka, mlaznicu za paru držite neposredno ispod površine mlijeka kako biste stvorili vrtloženje.
  → *Sl.* **17**

✔ Izrađuje se mliječna pjena.

8. Okretni prekidač za paru postavite u srednji položaj.
9. Pričekajte sve dok se para prestane dizati.
10. Mlaznicu za paru očistite mekom, vlažnom krpom.
    → *Sl.* **18**
11. Cijev s mlaznicom za paru vratite u parkirni položaj.
12. Kako biste mlaznicu za paru očistili iznutra, okretnim prekidačem za paru odaberite sve dok para ne počne ravnomjerno istjecati.
13. Okretni prekidač za paru postavite u srednji položaj.
14. Kako biste uklonili velike mjehure u mliječnoj pjeni i zgusnuli je, posudu za mlijeko nekoliko puta blago udarite na radnu ploču.

Priprava vrućeg mlijeka

Zahtjevi

- Uređaj je spreman za rad.
- Cijev s mlaznicom za paru nalazi se u parkirnom položaju.

1. Priloženu posudu za mlijeko napunite mlijekom.
2. Posudu za mlijeko stavite ispod mlaznice za mlijeko.
3. Mlaznicu za paru uronite u mlijeko.
4. Okretnim prekidačem za paru odaberite .

✔ Mlijeko se zagrijava.

✔ Nakon izvjesnog vremena automatski se završava postupak zagrijavanja.

5. Okretni prekidač za paru postavite u srednji položaj.
6. Pričekajte sve dok se para prestane dizati.
7. Mlaznicu za paru očistite mekom, vlažnom krpom.
   → *Sl.* **18**
8. Kako biste mlaznicu za paru očistili iznutra, okretnim prekidačem za paru odaberite sve dok para ne počne ravnomjerno istjecati.
9. Okretni prekidač za paru postavite u srednji položaj.

9 Personalizacija

Količinu punjenja svojih napitaka možete individualno prilagoditi.

9.1 Individualno prilagođavanje količine punjenja

1. Okretnim prekidačem za odabir napitaka odaberite napitak.
2. Tipku start stop držite pritisnutom sve dok se ne dostigne željena količina punjenja.

✔ Pulsira LED start stop.

✔ Postupak pripreme je u tijeku.

✔ Sprema se količina punjenja odabranog napitka.

Napomena: Ako tipku start stop pritisnete prekratko ili predugo, ne može se spremiti količina punjenja. LED start stop trepće dva puta i oglašava se trostruki zvučni signal.

9.2 Vraćanje količine punjenja na tvorničke postavke

1. Okretnim prekidačem za odabir napitaka odaberite napitak.
2. Tipke grind i start stop držite pritisnutima 3 sekunde.

✔ LED indikatori grind i start stop trepnu jednom i oglasi se jedan zvučni signal.

✔ Količina punjenja odabranog napitka vraća se na tvorničke postavke.

Savjet: Kako biste resetirali postavke za sve napitke, uređaj možete vratiti na tvorničke postavke.
→ *"Vraćanje uređaja na tvorničke postavke", Stranica 77*

9.3 Individualno prilagođavanje količine mljevene kave

Zahtjevi
- Uređaj je spreman za rad.
- U držač sita umetnuto je željeno sito.
- Držač sita postavljen je ispod izlaza za mljevenu kavu.

▸ Tipku grind držite pritisnutom sve dok se ne dostigne željena količina mljevene kave.
✔ LED grind pulsira, a zrna kave se melju.

Napomena: Sprema se prilagođena količina mljevene kave.

10 Osnovne postavke

10.1 Prilagođavanje vremena predpripreme

Kako biste postigli što ravnomjerniju ekstrakciju, vrijeme predpripreme možete individualno prilagoditi.

Zahtjev: Uređaj je spreman za rad.
1. Tipke start/stop i Temp držite pritisnutima 3 sekunde.

✔ Pulsira LED start/stop.

2. Kako biste promijenili postavku, tipku Temp pritišćite sve dok ne zasvijetli željeni broj LED indikatora.

LED indikator	Vrijeme predpripreme
●○○○	0 s
●●○○	1 s
●●●○	2 s
●●●●	3 s

3. Odabir potvrdite tipkom start/stop.

✔ Oglašava se zvučni signal.

10.2 Uključivanje ili isključivanje opcije StageLight [1]

Zahtjev: Uređaj je spreman za rad.

▸ Tipke ⏻ i start/stop držite pritisnutima 3 sekunde.

✔ LED indikatori ⏻ i start/stop trepnu jednom i oglasi se jedan zvučni signal.

10.3 Namještanje automatskog isključivanja

Trajanje nakon kojeg se uređaj isključuje možete namjestiti.

Napomena: Dulje trajanje automatskog isključivanja može dovesti do povećane potrošnje energije.

Zahtjev: Uređaj je spreman za rad.
1. Tipke Clean/Calc i Temp držite pritisnutima 3 sekunde.
2. Kako biste promijenili postavku, tipku Temp pritišćite sve dok ne zasvijetli željeni broj LED indikatora.

LED indikator	Trajanje
●○○○	10 min
●●○○	15 min
●●●○	20 min
●●●●	28 min

✔ Pulsira LED start/stop.

3. Odabir potvrdite tipkom start/stop.

✔ Oglašava se zvučni signal.

[1] Ovisno o opremi uređaja

10.4 Vraćanje uređaja na tvorničke postavke

Uređaj možete vratiti na tvorničke postavke. Neke će se postavke pritom izgubiti.

Zahtjev: Uređaj je spreman za rad.

- ▸ Tipku ⏻ držite pritisnutom 5 sekundi.
- ✔ Oglašava se zvučni signal, a LED indikatori se isključuju i ponovno uključuju.
- ✔ Uređaj se vraća na tvorničke postavke.

11 Čišćenje i održavanje

11.1 Sredstva za čišćenje

Upotrebljavajte samo prikladna sredstva za čišćenje.

POZOR

Neprikladna sredstva za čišćenje mogu oštetiti površine uređaja.

- ▸ Nemojte upotrebljavati jaka ili abrazivna sredstva za čišćenje.
- ▸ Ne koristite sredstva za čišćenje s alkoholom ili benzinom.
- ▸ Nemojte upotrebljavati tvrde jastučiće za ribanje ili spužve za čišćenje.

Neprikladna sredstva za čišćenje i za uklanjanje kamenca mogu oštetiti uređaj.

- ▸ Za uklanjanje kamenca ne koristite čistu limunsku kiselinu, ocat ili sredstva na bazi octa.
- ▸ Nemojte upotrebljavati sredstvo za uklanjanje kamenca s fosfornom kiselinom.
- ▸ Upotrebljavajte samo tablete za uklanjanje kamenca i tablete za čišćenje koje su namijenjene specijalno za odgovarajući uređaj.

→ *"Pribor", Stranica 69*

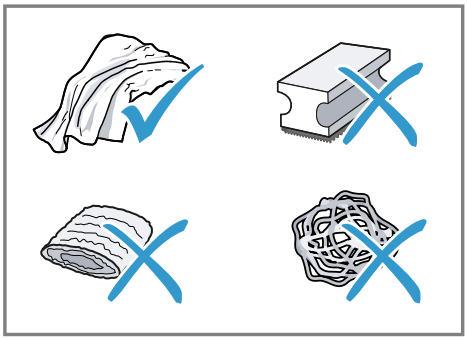

Savjeti

- Temeljito operite nove spužvice za pranje kako biste uklonili eventualne naslage soli. Soli mogu prouzročiti nastanak hrđe na površinama od nehrđajućeg čelika.
- Uvijek odmah uklonite ostatke kamenca, kave, mlijeka, sredstava za čišćenje i otopina za uklanjanje kamenca kako biste spriječili nastanak korozije.

11.2 Pregled čišćenja

Ovdje možete pronaći pregled dijelova koje možete prati u perilici posuđa.

POZOR

Neki su dijelovi osjetljivi na temperaturu i mogu se oštetiti prilikom pranja u perilici posuđa.

- ▸ Pridržavajte se uputa za uporabu perilice posuđa.
- ▸ U perilici posuđa perite samo prikladne dijelove.
- ▸ Upotrebljavajte programe koji ne zagrijavaju dijelove iznad 60 °C.

→ *Sl.* **19**

11.3 Čišćenje uređaja

⚠ UPOZORENJE
Opasnost od strujnog udara!
Prodrla vlaga može uzrokovati strujni udar.
- ▸ Nikada ne potapajte uređaj ili mrežni priključni vod u vodu.
- ▸ Nikakva tekućina ne smije dospjeti na utični spoj uređaja.
- ▸ Za čišćenje uređaja ne upotrebljavajte parni ili visokotlačni čistač.

⚠ UPOZORENJE
Opasnost od opeklina!
Pojedini dijelovi uređaja postaju vrlo vrući.
- ▸ Nikad nemojte dodirivati vruće dijelove uređaja.
- ▸ Nakon uporabe pustite da se vrući dijelovi uređaja prije dodirivanja ohlade.

1. Očistite kućište, površine visokog sjaja i upravljačku ploču krpom s mikrovlaknima.
2. Spremnik za vodu isperite svježom, čistom vodom.
3. Ako se uređaj nije koristio dulje vrijeme, npr. tijekom godišnjih odmora, očistite cijeli uređaj, uključujući pokretne dijelove, kao što su držač sita ili posuda za vodu.

11.4 Provedba programa čišćenja

Ako treperi LED Clean, program čišćenja treba provesti što prije.

Zahtjevi
- Pripremljena je tableta za čišćenje, kao i priložena ploča za čišćenje.
- Uređaj je spreman za rad.

1. Izvadite posudu za kapanje i ispraznite je.
2. Operite posudu za kapanje, obrišite je suhom krpom i umetnite je u uređaj.
3. U držač sita umetnite jednostruko sito za dvije šalice.
4. Posudu za vodu napunite svježom, hladnom, negaziranom pitkom vodom do oznake max. i umetnite ga.
   → *Sl.* **7**
5. Ploču za čišćenje s drškom prema gore umetnite u sito.
6. Tabletu za čišćenje postavite na sredinu ploče za čišćenje.
7. Držač sita izravnajte prema nosaču držača sita.
   → *Sl.* **14**
8. Kako biste uglavili držač sita, okrenite ga u smjeru suprotnom od kazaljke na satu.
   → *Sl.* **15**
9. Pritišćite tipku Clean/Calc sve dok ne zasvijetli LED Clean.

✔ Uređaj prelazi u način za čišćenje.

10. Pritisnite tipku start stop.

✔ Oglašava se zvučni signal.
✔ LED indikatori start stop i Clean istodobno pulsiraju sve dok se postupak ne dovrši.
✔ Nakon dovršetka postupka oglašava se dvostruki zvučni signal.
✔ LED Clean se isključuje.
✔ Na upravljačkoj ploči prikazuju se posljednje postavke.

11. Izvadite držač sita, operite ga i obrišite suhom krpom.
12. Kako biste isprali glavu za pripremu napitaka, odaberite Double i pripremite espresso, a da prethodno ne postavite držač sita.
13. Izvadite posudu za kapanje i ispraznite je.
14. Operite posudu za kapanje, obrišite je suhom krpom i umetnite je u uređaj.

11.5 Provedba programa uklanjanja kamenca

POZOR

Nestručno ili nepravodobno uklanjanje kamenca može dovesti do oštećenja uređaja.

- ▸ Ako treperi LED Calc, program uklanjanja kamenca treba provesti što prije.

Zahtjevi

- Pripremljena je tableta za uklanjanje kamenca.
- Uređaj je spreman za rad.
- Cijev s mlaznicom za paru nalazi se u parkirnom položaju.

1. Posudu za vodu napunite svježom, mlakom, negaziranom pitkom vodom do oznake calc i umetnite ga.
   → *Sl.* **20**
2. Tabletu za uklanjanje kamenca stavite u posudu za vodu i pričekajte dok se tableta u potpunosti ne otopi.
3. Odgovarajući spremnik stavite ispod otvora za istjecanje napitka i izlaza za vruću vodu, a dodatni spremnik stavite ispod cijevi za paru.
   - ▸ Kako biste spremnik mogli staviti ispod cijevi za paru, cijev za paru povucite desno prema naprijed.

   → *Sl.* **21**
4. Pritišćite tipku Clean/Calc sve dok ne zasvijetli LED Calc.
5. Pritisnite tipku start/stop.

✔ Oglašava se zvučni signal.
✔ LED start/stop treperi, a LED Calc pulsira.
✔ Uređaj prelazi u način za uklanjanje kamenca.

6. Okretnim prekidačem za paru odaberite ⍑.

✔ LED indikatori start/stop i Calc istodobno pulsiraju sve dok se ciklus 1 ne dovrši.
✔ Nakon dovršetka ciklusa 1 oglašava se dvostruki zvučni signal.
✔ Trepere LED indikatori start/stop i Calc.

7. Okretni prekidač za paru postavite u srednji položaj.

✔ Oglašava se zvučni signal.
✔ Treperi LED Calc.

8. Izvadite i očistite posudu za vodu.
9. Posudu za vodu napunite svježom, hladnom, negaziranom pitkom vodom do oznake max. i umetnite ga.
   → *Sl.* **7**
10. Okretnim prekidačem za paru odaberite ⍑.

✔ Oglašava se zvučni signal.
✔ LED indikatori start/stop i Calc istodobno pulsiraju sve dok se ciklus 2 ne dovrši.
✔ Nakon dovršetka ciklusa 2 oglašava se dvostruki zvučni signal.
✔ Trepere LED indikatori start/stop i Calc.

11. Okretni prekidač za paru postavite u srednji položaj.

✔ LED Calc se isključuje.
✔ Uređaj se zagrijava.
✔ Uređaj je spreman za rad.
✔ Na upravljačkoj ploči prikazuju se posljednje postavke.

11.6 Čišćenje sita i držača sita

Savjet: Ostatke mljevene kave možete ukloniti priloženom četkom za čišćenje.

1. Stražnjim krajem četke za čišćenje odvojite sito od držača sita.
   → *Sl.* **22**
2. Odgovarajuću posudu napunite vodom i dodajte kap sredstva za pranje posuđa.

3. Sito i držač sita uronite u posudu.
   → *Sl.* **23**
4. Sito očistite tankom iglom za čišćenje.
   → *Sl.* **24**
5. Sito temeljito isperite vodom.
6. Sito i držač sita temeljito obrišite suhom krpom.

11.7 Čišćenje spremnika za vodu

→ *Sl.* **25**

11.8 Čišćenje spremnika za kavu u zrnu

▸ Kako biste spriječili naslage, prazan spremnik za kavu u zrnu očistite mekom, suhom krpom.

11.9 Čišćenje područje za kuhanje

1. Kako biste spriječili naslage, područje za kuhanje po potrebi očistite mekom, vlažnom krpom.
   → *Sl.* **26**
2. Postavite šalicu ispod otvora za istjecanje napitka.
3. Kako biste isprali glavu za pripremu napitaka, odaberite Double i pripremite espresso, a da prethodno ne postavite držač sita.

11.10 Čišćenje posude i plitice za kapanje

Posudu za kapanje čistite i praznite svaki dan kako biste spriječili stvaranje naslaga. Pratite upute na slikama koje se nalaze na početku uputa.

Napomena: Plovak pokazuje ako je posuda za kapanje puna i ako je treba isprazniti.

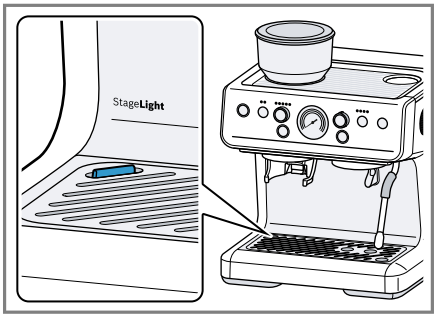

1. Posudu za kapanje i ladicu za pribor izvucite prema naprijed.
   → *Sl.* **27**
2. Ispraznite posudu za kapanje.
3. Očistite unutrašnjost uređaja.
   → *Sl.* **28**
4. Očistite posudu za kapanje, umetač i pliticu za kapanje te ih ponovno umetnite u uređaj.
   → *Sl.* **29**
   → *Sl.* **30**

11.11 Čišćenje mehanizma za mljevenje

Napomena: Mehanizam za mljevenje ne čistite vodom.

Zahtjevi

- U držač sita umetnuto je sito.
- Držač sita postavljen je ispod izlaza za mljevenu kavu.
- U spremniku za kavu u zrnu ima još samo nekoliko ili nema zrna kave.

1. Tipku grind pritišćite sve dok se spremnik za kavu u zrnu ne isprazni.
2. Kako biste izvadili spremnik za kavu u zrnu, okrenite ga u smjeru suprotnom od kazaljke na satu.
   → *Sl.* **31**

3. Reznu glavu očistite priloženom četkom za čišćenje.
   → *Sl.* **32**
4. Kako biste izvadili reznu glavu, reznu glavu uhvatite za ručicu i okrenite je u smjeru suprotnom od kazaljke na satu.
   → *Sl.* **33**
5. Komoru za mljevenje očistite priloženom četkom za čišćenje.
   → *Sl.* **34**
6. Kako biste montirali reznu glavu, reznu glavu uhvatite za ručicu i pritegnite je u smjeru kazaljke na satu.
   → *Sl.* **35**
7. Kako biste montirali spremnik za kavu u zrnu, spremnik postavite na reznu glavu i pritegnite ga u smjeru kazaljke na satu.
   → *Sl.* **6**

11.12 Čišćenje izlaza za mljevenu kavu

▸ Ako mljevena kava počne izlaziti sporije nego inače, izlaz za mljevenu kavu očistite priloženom četkom za čišćenje.
→ *Sl.* **36**

11.13 Čišćenje cijevi i mlaznice za paru

⚠ **UPOZORENJE**
Opasnost od opeklina!
Pojedini dijelovi uređaja postaju vrlo vrući.
▸ Nikad nemojte dodirivati vruće dijelove uređaja.

1. Cijev za paru očistite sredstvom za pranje posuđa i odgovarajućom krpom.
   → *Sl.* **18**
2. Mlaznicu za paru odvrnite s cijevi za paru.
3. Mlaznicu za paru očistite debelom iglom za čišćenje pod mlazom tekuće vode.
   → *Sl.* **37**

Savjet: Mlaznicu za paru možete prati i u perilici posuđa.

12 Uklanjanje smetnji

Manje smetnje na svom uređaju možete samostalno ukloniti. Iskoristite informacije za uklanjanje smetnji prije nego što se obratite servisnoj službi. Tako ćete izbjeći nepotrebne troškove.

⚠ **UPOZORENJE**
Opasnost od strujnog udara!
Nestručni popravci su opasni.
▸ Popravke na uređaju smije vršiti samo obučeno stručno osoblje.
▸ Za popravak uređaja smiju se upotrebljavati samo originalni rezervni dijelovi.
▸ Ako je mrežni priključni vod ovog uređaja oštećen, kako bi se izbjegle opasnosti, može ga zamijeniti jedino proizvođač ili njegova servisna služba ili slična kvalificirana osoba.

Kvar	Uzrok i rješavanje problema
Svi LED indikatori na upravljačkoj ploči su isključeni.	Uređaj nije priključen na napajanje. ▸ Postavite mrežni utikač.

Kvar	Uzrok i rješavanje problema
Svi LED indikatori na upravljačkoj ploči su isključeni.	▸ Pritisnite ⏻. → *"Uključivanje ili isključivanje uređaja", Stranica 70*
LED grind treperi.	Spremnik za kavu u zrnu nije montiran ili je montiran nepravilno. ▸ Propisno montirajte spremnik za kavu u zrnu. → *"Priprema i čišćenje uređaja", Stranica 69*
LED start stop treperi.	Okretni prekidač za paru nije u ispravnom položaju pri uključivanju uređaja. ▸ Okretni prekidač za paru postavite u srednji položaj.
	Funkcija pare aktivna je dulje od 3 min. ▸ Okretni prekidač za paru postavite u srednji položaj.
Oglašava se trostruki zvučni signal, LED Grind Amount treperi, a LED grind se isključuje.	Mehanizam za mljevenje je blokiran. **1.** Skinite spremnik za kavu u zrnu. **2.** Očistite mehanizam za mljevenje. → *"Čišćenje mehanizma za mljevenje", Stranica 80* **3.** Montirajte spremnik za kavu u zrnu.
	Stupanj mljevenja namješten je na previsok stupanj. **1.** Namjestite grublji stupanj mljevenja. → *"Namještanje finoće mljevenja", Stranica 70* **2.** Pričekajte dok uređaj ne bude ponovno spreman za rad.
LED indikatori ⏻ i start stop trepere i oglašava se trostruki zvučni signal.	Posuda za vodu je napunjena s dovoljno vode. **1.** Posudu za vodu napunite svježom, hladnom vodom do oznake max. **2.** Umetnite posudu za vodu.
	Spremnik za vodu pogrešno je umetnut. ▸ Ispravno umetnite spremnik.
	Kava ne izlazi ili izlazi u kapljicama. **1.** Namjestite grublji stupanj mljevenja. → *"Namještanje finoće mljevenja", Stranica 70* **2.** Smanjivanje mljevene kave. **3.** Pričekajte dok uređaj ponovno ne bude spreman za upotrebu.
Na donjem dijelu uređaja nalaze se vodene mrlje.	Spremnik za vodu pogrešno je umetnut. **1.** Ispravno umetnite posudu za vodu. **2.** Pritisnite posudu za vodu do graničnika u uređaj.
	Posuda za kapanje je puna. ▸ Ispraznite posudu za kapanje. ▸ Ako se problem i dalje javlja, obratite se servisnoj službi.

Kvar	Uzrok i rješavanje problema
Nakon pokretanja uređaja čuje se kuckanje, a nakon pripreme kave šištanje.	Zvuk nastaje zbog normalnog rada ventila za regulaciju tlaka i normalna je pojava.
Kava nema kreme.	Vrsta kave nije optimalna. ▸ Upotrijebite vrstu kavu s većim udjelom velikih zrna. ▸ Koristite tamnije pržena zrna.
	Zrna kava nisu svježe pržena. ▸ Koristite svježe pržena zrna kave.
	Stupanj mljevenja nije prilagođen zrnima kave. ▸ Namjestite finiji stupanj mljevenja. → *"Namještanje finoće mljevenja", Stranica 70*
	Tlak pripreme je prenizak. ▸ Povećajte količinu mljevene kave ili upotrijebite dvostruko sito.
Kava je previše gorka.	Stupanj mljevenja namješten je na previsok stupanj. ▸ Namjestite grublji stupanj mljevenja. → *"Namještanje finoće mljevenja", Stranica 70*
	Vrsta kave nije optimalna. ▸ Promijenite vrstu kave.
Kava ima okus kao da je zagorila.	Stupanj mljevenja namješten je na previsok stupanj. ▸ Namjestite grublji stupanj mljevenja. → *"Namještanje finoće mljevenja", Stranica 70*
	Vrsta kave nije optimalna. ▸ Promijenite vrstu kave.
	Temperatura kuhanja je previsoka. ▸ Namjestite nižu temperaturu kuhanja. → *"Prilagođavanje temperature pripreme", Stranica 72*
Iz mlaznice za paru ne izlazi para.	Posuda za vodu je napunjena s dovoljno vode. **1.** Posudu za vodu napunite svježom, hladnom vodom do oznake max. **2.** Umetnite posudu za vodu.
	Mlaznica za paru je začepljena. ▸ Uklonite kamenac iz uređaja. ▸ Mlaznicu za paru očistite debelom iglom za čišćenje ili u perilici posuđa. → *"Čišćenje cijevi i mlaznice za paru", Stranica 81*
Kava ne izlazi ili izlazi u kapljicama.	Stupanj mljevenja namješten je na previsok stupanj. ▸ Namjestite grublji stupanj mljevenja. → *"Namještanje finoće mljevenja", Stranica 70*

Kvar	Uzrok i rješavanje problema
Kava ne izlazi ili izlazi u kapljicama.	Uređaj ima mnogo kamenca. ▸ Uklonite kamenac iz uređaja.
	Mljevena kava prejako je pritisnuta. ▸ Ne sabijajte mljevenu kavu u sito.
	Previše mljevene kave. ▸ Upotrijebite prikladnu količinu mljevene kave.
Držač sita ne može se ispravno postaviti u nosač držača sita.	Previše mljevene kave. ▸ Upotrijebite prikladnu količinu mljevene kave.
LED indikatori grind i Grind Amount trepere i oglašava se trostruki zvučni signal.	Mehanizam za mljevenje je pregrijan. ▸ Pričekajte da se uređaj ohladi.
Pumpa ne radi.	Uređaj nije korišten dulje vrijeme. **1.** Stisnite priloženu ručnu pumpicu i uronite je u svježu, hladnu, negaziranu pitku vodu. → *Sl.* **38** ✔ Ručna pumpica puni se vodom. **2.** Ručnu pumpicu umetnite u ulaz za vodu posude za vodu. ▸ Kako biste napunili ulaz za vodu, stisnite ručnu pumpicu. → *Sl.* **39** **3.** Izvadite ručnu pumpicu.

13 Transport, skladištenje i zbrinjavanje

13.1 Zbrinjavanje starih uređaja u otpad

Ekološki prikladnim zbrinjavanjem otpada mogu se ponovo iskoristiti vrijedne sirovine.

1. Izvucite mrežni utikač iz mrežnog priključnog voda.
2. Prerežite mrežni priključni vod.
3. Uređaj zbrinite na ekološki prihvatljiv način.
Informacije o aktualnim načinima zbrinjavanja možete dobiti od svog specijaliziranog trgovca ili se raspitajte u komunalnoj ili lokalnoj gradskoj upravi.



Ovaj je uređaj označen u skladu s europskom smjernicom 2012/19/EU o otpadnim električnim i elektronskim uređajima (waste electrical and electronic equipment - WEEE).
Smjernica određuje okvir za povratak i zbrinjavanje otpadnih uređaja valjan u cijeloj Europskoj Uniji.

14 Servisna služba

Možete dobiti od naše korisničke službe originalne rezervne dijelove koji su bitni za funkcioniranje uređaja i mogu su skladištiti do 10 godina nakon stavljanja vašeg uređaja na tržište.
Za dodatne informacije obratite se našoj servisnoj službi.

Napomena: Angažiranje servisne službe besplatno je u okviru uvjeta jamstva proizvođača.

Detaljne informacije o trajanju jamstva i uvjetima jamstva možete pronaći putem QR koda na priloženom dokumentu o kontaktima servisa i uvjetima jamstva, kod naše servisne službe, svog trgovca ili na našoj internetskoj stranici.
Kontakt podatke za servisnu službu naći ćete putem QR koda na priloženom dokumentu o kontaktima servisa i uvjetima jamstva ili na našoj internetskoj stranici.
Informacije u skladu s Uredbom (EU) 2023/826 možete pronaći online pod *www.bosch-home.com* na stranici proizvoda i stranici servisa vašeg uređaja u uputama za uporabu i dodatnim dokumentima.

14.1 Proizvodni broj (E-Nr.) i tvornički broj (FD)

Kada kontaktirate korisničku službu, trebat će vam broj proizvoda (E-Nr.) i proizvodni broj (FD), koje možete pronaći na natpisnoj pločici uređaja. Kako biste podatke o svom uređaju i broj telefona servisne službe brzo ponovno pronašli, možete ih zabilježiti.

15 Tehnički podaci

Napon	220–240 V ~
Frekvencija	50-60 Hz
Priključna vrijednost	1380–1650 W
Maksimalni tlak pumpe, statički	15 bar
Maksimalni kapacitet, spremnik za vodu (bez filtra)	2,8 l
Maksimalni kapacitet, spremnik za kavu u zrnu	250 g
Duljina kabela napajanja	100 cm
Visina uređaja	413 mm
Širina uređaja	338 mm
Dubina uređaja	347 mm
Težina, prazan	10,2 kg
Vrsta stroja za mljevenje	Kaljeni čelik

Дополнителни информации и објаснувања може да најдете на интернет. Скенирајте го QR-кодот на насловната страница.



Содржина

1 Безбедност 87
1.1 Дефиниција за сигнални зборови 87
1.2 Општи напомени 87
1.3 Наменско користење 87
1.4 Ограничување на групата на корисници 88
1.5 Безбедносни напомени 88

2 Заштита на животната средина и штедење 91
2.1 Отстранување на пакувањето 91
2.2 Штедење енергија 91

3 Поставување и приклучување . 91
3.1 Обем на испорака 91
3.2 Поставување и приклучување на уредот 91

4 Запознавање 92
4.1 Уред 92
4.2 Контролно поле 92
4.3 Приказ на притисокот 93
4.4 Фиока за додатоци 93

5 Преглед на пијалаци 93

6 Опрема 94

7 Пред првата употреба 94
7.1 Подготовка и чистење на уредот 94
7.2 Прво ставање во употреба 95
7.3 Општи напомени 95

8 Основно ракување 95
8.1 Вклучување или исклучување на уредот 95
8.2 Полнење на садот за вода 95
8.3 Полнење на садот за зрна 95
8.4 Поставување на степенот на мелење 96
8.5 Прилагодување на количината прав 96
8.6 Предзагревање на портафилтерот 96
8.7 Добивање пијалак 96
8.8 Cold brew 99
8.9 Добивање млечна пена 99

9 Персонализација 101
9.1 Индивидуално прилагодување на количината на полнење ... 101
9.2 Ресетирање на количината на полнење на фабрички поставки 101
9.3 Индивидуално прилагодување на количината прав 101

10 Основни поставки 101
10.1 Прилагодување на времето за претходно приготвување 101
10.2 StageLight Вклучете или исклучете [1] 102
10.3 Поставување на автоматското исклучување . 102
10.4 Ресетирање на уредот на фабрички поставки 102

11 Чистење и нега 102
11.1 Средство за чистење 102
11.2 Преглед на чистењето 103
11.3 Чистење на уредот 103
11.4 Извршување на програмата за чистење 104
11.5 Извршување на програмата за отстранување бигор 104
11.6 Чистење на ситото и портафилтерот 105
11.7 Чистење на резервоарот за вода 105
11.8 Чистење на садот за зрна ... 105

[1] Во зависност од карактеристиките на уредот

11.9 Чистење на просторот за приготвување 105
11.10 Чистење на послужавникот за собирање вода и тацната за капење 106
11.11 Чистење на мелницата 106
11.12 Чистење на излезот за прав 106
11.13 Чистење на цевката за пареа и млазницата за пареа 107
12 Отстранете ги пречките 107
13 Транспортирање, складирање и отстранување 110
13.1 Отстранување на стариот уред 110
14 Сервисна служба 110
14.1 Број на производ (E-Nr.) и сериски број (FD) 111
15 Технички податоци 111

⚠ 1 Безбедност

Почитувајте ги следните безбедносни напомени.

1.1 Дефиниција за сигнални зборови

Овде ќе го најдете значењето на сигналните зборови што се користат во ова упатство.

⚠ ПРЕДУПРЕДУВАЊЕ
Почитувајте ги овие напомени за да спречите можни сериозни или фатални повреди.

НАПОМЕНА
Почитувајте ги овие напомени за да избегнете оштетување на уредот или други материјални штети.

Забелешка: Ова ви укажува на важни информации.

1.2 Општи напомени

- Внимателно прочитајте го упатството.
- Чувајте го упатството и информациите за производот за подоцнежна употреба или за следните сопственици.
- При оштетувања при транспортот не го приклучувајте уредот.

1.3 Наменско користење

Користете го уредот само:
- за подготовка на жешки пијалаци.
- за подготвување на ладно приготвени пијалаци.
- за да подготвите млечна пена.
- во затворени простори во домаќинството или во слични примени, како на пример: во кујнско подрачје за вработени во

продавници, канцеларии или друго работно опкружување; во земјоделски претрпијатија; на клиенти во хотели, мотели и други типични средини за живеење; во сместувања за ноќевање и појадок.
- до висина од максимум 2000 m надморска височина.

Уредот секогаш мора да биде исклучен од струја по секоја употреба, доколку не е под надзор, пред чистење и во случај на дефект.
Приклучете го уредот на струјна мрежа пред да се активираат прекинувачите. Поставете ги сите прекинувачи на исклучено пред да се исклучи уредот од струјната мрежа.

1.4 Ограничување на групата на корисници

Овој уред може да го употребуваат деца над 8 години и лица со намалени физички, сензорни или ментални способности или кои немаат искуство и/или знаење, ако се надгледувани или советувани за безбедно ракување со уредот и ги разбираат опасностите коишто може да произлезат од тоа.
Децата не смеат да играат со уредот.
Деца не смеат да го чистат и одржуваат уредот, освен ако имаат 8 години и повеќе и некој ги надгледува.
Децата помали од 8 години мора да бидат подалеку од уредот и приклучните кабли.

1.5 Безбедносни напомени

⚠ ПРЕДУПРЕДУВАЊЕ – Опасност од задушување!
Децата може да го стават материјалот од пакувањето преку глава или да се обвиткаат со него и да се задушат.
- ▸ Материјалот од пакувањето држете го подалеку од деца.
- ▸ Не ги оставајте децата да си играат со материјалот за пакување.

Децата можат да ги вдишат или голтнат малите делови и со тоа да се задушат.
- ▸ Држете ги малите делови подалеку од деца.
- ▸ Не ги оставајте децата да си играат со малите делови.

⚠ ПРЕДУПРЕДУВАЊЕ – Опасност од струен удар!
Непрописното инсталирање е опасно.
- ▸ Приклучете го и користете го уредот само според податоците на спецификационата плочка.

- Приклучете го уредот само во прописно инсталирана приклучница со заземјување на струјна мрежа со наизменична струја.
- Системот од заштитни кабли на електричната инсталација во домот мора да е прописно инсталиран.

Оштетениот уред или кабел за струја се опасни.

- Никогаш не користете оштетен уред.
- Никогаш не употребувајте уред со напукната или скршена површина.
- Никогаш не го влечете кабелот за струја за да го исклучите уредот од струја. Секогаш извлекувајте го приклучокот на кабелот за струја.
- Ако уредот или кабелот за струја е оштетен, веднаш извлечете го мрежниот приклучок на кабелот или исклучете го осигурувачот во кутијата со осигурувачи.
- Повикајте ја сервисната служба. →*Страница 110*

Несоодветни поправки се опасни.

- Само обучен стручен персонал смее да прави поправки на уредот.
- За поправка на уредот смеат да се користат само оригинални резервни делови.
- Ако се оштети кабелот за струја на овој уред, мора да го замени производителот или неговата сервисната служба или пак лице со слична квалификација, за да се избегнат опасности.

Навлезената влага може да предизвика струен удар.

- Никогаш не потопувајте уредот или кабелот за струја во вода.
- Не дозволувајте да течат течности на приклучните врски на уредот.
- Уредот да се користи само во затворени простории.
- Не го изложувајте уредот на прекумерна топлина и влага.
- Не користете чистачи на пареа или под висок притисок, за да го чистите уредот.

Оштетената изолација на кабелот за струја е опасна.

- Кабелот за струја не смее да дојде во контакт со жешки делови на уреди или со извори на топлина.
- Кабелот за струја не смее да дојде во контакт со остри агли или рабови.
- Не го превиткувајте, стискајте или менувајте кабелот за струја.

⚠ ПРЕДУПРЕДУВАЊЕ – Опасност од пожар!

Уредот се загрева.

- ▸ Проветрувајте го уредот доволно.
- ▸ Никогаш не работете со уредот во шкаф.

Користењето на продолжен кабел за стрија и недозволени адаптери и опасно и треба да се одбегнува.

- ▸ Не користете продолжни кабли или продолжни кабли со повеќе приклучници.
- ▸ Користете ги само дозволените адаптери и продолжни кабли од производителот.
- ▸ Ако продолжниот кабел е прекраок и не е достапен подолг продолжен кабел, контактирајте со специјализирана компанија за електрична енергија за да се прилагоди домашната инсталација.

⚠ ПРЕДУПРЕДУВАЊЕ – Опасност од изгореници!

Некои делови од уредот многу се вжештуваат.

- ▸ Никогаш не ги допирајте жешките делови од уредот.
- ▸ По употребата, оставете ги жешките делови од уредот да се изладат пред да ги допрете.

⚠ ПРЕДУПРЕДУВАЊЕ – Опасност од изгореници!

Свежо подготвените пијалаци се многу жешки.

- ▸ По потреба, оставете ги пијалаците да се оладат.
- ▸ Избегнувајте контакт на кожата со течности и испарувања што излегуваат.

⚠ ПРЕДУПРЕДУВАЊЕ – Опасност од повреда!

Злоупотребата на уредот може да го загрози корисникот.

- ▸ За да избегнете повреди, користете го уредот само како што е предвидено.

⚠ ПРЕДУПРЕДУВАЊЕ – Опасност од наштетување на здравјето!

Нечистотиите на уредот може штетно да влијаат врз здравјето.

- ▸ Внимавајте на напомените за чистење за хигиената на уредот.

Водата од колото за топла вода може да го загрози здравјето.

- ▸ Користете го уредот исклучиво со свежа и студена вода за пиење, без јаглеродна киселина.

2 Заштита на животната средина и штедење

2.1 Отстранување на пакувањето

Материјалите од пакувањето се еколошки и може да се рециклираат.

- Одделните компоненти фрлајте ги во отпад посебно, во зависност од нивниот тип.

2.2 Штедење енергија

Ако внимавате на овие напомени, Вашиот уред троши помалку енергија.

Поставете го интервалот за автоматско исклучување на најмалата вредност.

- ✔ Кога уредот не се користи, ќе се исклучи порано.
  → *"Основни поставки", Страница 101*

Не прекинувајте го предвреме истекувањето на пијалакот.

- ✔ Загреаната количина вода или млеко се користи оптимално.

Редовно отстранувајте го бигорот од уредот.

- ✔ Наслагите од бигор ја зголемуваат потрошувачката на енергија.

3 Поставување и приклучување

3.1 Обем на испорака

По отпакувањето проверете ги сите делови дали имаат оштетувања од транспортот и дали е целосна испораката.
→ *Сл.* **1**

A	Машина за портафилтер
B	Четка за чистење
C	Игла за чистење
D	Диск за чистење
E	Рачна пумпа
F	Тампер
G	Портафилтер
H	Упатство за користење
I	Еднослојно сито за една шолја
J	Двослојно сито за една шолја
K	Еднослојно сито за 2 шолји
L	Двослојно сито за 2 шолји
M	Бокал за млеко
N	Инка

3.2 Поставување и приклучување на уредот

НАПОМЕНА

Опасност од оштетување на уредот.
Поради неправилно пуштање во работа, уредот може да се оштети.

- Користете го уредот само во простории без мраз.
- Кога уредот се транспортира или складира под 0 °C, почекајте 3 часа на собна температура пред пуштање во работа.

1. Поставете го уредот на рамна и доволно издржлива и водоотпорна површина.
2. Приклучете го уредот со приклучокот на прописно инсталирана приклучница со заштитни контакти.
3. По секое приклучување, почекајте прибл. 5 секунди.

4 Запознавање

4.1 Уред

Тука ќе најдете преглед на компонентите од Вашиот уред.

Забелешка: Во зависност од типот на уредот можни се отстапувања во боите и поединостите.

→ *Сл.* **2**

1	Пловка
2	Излез за прав со држач за портафилтер
3	StageLight [1]
4	Контролно поле
5	Сад за зрна
6	Поклопец за садот за зрна
7	Пасивен грејач за шолји
8	Место за одложување на тамперот
9	Резервоар за вода со поклопец
10	Вртлив бирач за пареа
11	Единица за приготвување со држач за портафилтер
12	Излез за жешка вода
13	Цевка за пареа
14	Млазница за пареа
15	Послужавник за собирање вода
16	Послужавник за собирање вода
17	Плочка со податоци
18	Фиока за додатоци

4.2 Контролно поле

Преку контролната табла ги поставувате сите функции на вашиот уред и добивате информации за оперативната состојба.

LED-статус	Објаснување
исклучено	Не се достапни функции.
вклучено	Достапни се функции.
трепка	Потсетник / аларм
пулсира	Постапката е во тек.

Сигнален тон	Значење
единечен сигнален тон	Изборот / поставувањето беше успешно.
двоен сигнален тон	Програмата е завршена.
троен сигнален тон	Аларм

→ *Сл.* **3**

Број	Компонента	Употреба
1	⏻	Вклучете го или исклучете го уредот.
2	Single/Double	Изберете го бројот на шолјите.
3	Вртлив бирач Grind Amount	Прилагодете ја количината прав.

[1] Во зависност од карактеристиките на уредот

Број	Компонента	Употреба
4	Приказ на притисокот	Прикажете го притисокот за приготвување.
5	Вртлив бирач за избор на пијалаци	Изберете пијалак.
6	Temp	Прилагодете ја температурата на приготвување.
7	Clean/Calc	Извршете ја програмата за чистење или програмата за отстранување бигор.
8	start stop	Стартувајте го или запрете го процесот на приготвување.
9	grind	Стартувајте го или запрете го процесот на мелење.

4.3 Приказ на притисокот

Вашиот уред содржи приказ на притисокот. Приказот на притисокот го прикажува притисокот за приготвување.

Подрачје	Притисок за приготвување	Поставка
сиво	прениско	Поставете го степенот на мелење на пофино. → *Страница 96* Зголемете ја количината прав. → *Страница 96*
бело (дебела линија)	оптимално	Не нагодувајте го степенот на мелење.
бело (тенка линија)	речиси оптимално	Нагодувајте го степенот на мелење само малку. → *Страница 96*
црвено	превисоко	Поставете го степенот на мелење на погрубо. → *Страница 96* Намалете ја количината прав. → *Страница 96*

4.4 Фиока за додатоци

Вашиот уред содржи фиока за додатоци во која може да ги чувате иглата за чистење, четката за чистење и дискот за чистење. → *Сл.* **4**

5 Преглед на пијалаци

Со вашиот уред може да приготвувате голем број различни пијалаци.

Симбол	Ознака	Објаснување
	Жешка вода	За приготвување на топли пијалаци, на пр. чај.
	Espresso	Подгответе концетрирано кафе.
	Lungo	Слабо еспресо што се приготвува со истата количина кафе во прав, но повеќе вода, што води до помалку интензивен вкус.
	Americano	1/3 еспресо се полни со 2/3 врела вода.
	Cold brew	Наточете ладно и бавно екстрахирано кафе. **Совет:** Користете ладна вода во уредот и ставете коцки мраз во чашата.
	Топло млеко	За приготвување на специјалитети од кафе со млеко.
	Млечна пена	За приготвување на специјалитети од кафе со млеко.

6 Опрема

Користете оригинална опрема. Таа е прилагодена на Вашиот уред.

Додатоци	Продажба
Таблети за отстранување бигор	TCZ8002A
Таблети за чистење	TCZ8001A
Сад за потчукнување	PFZ1001
Тампер. со регулирање на притисокот	PFZ1002

7 Пред првата употреба

Подгответе го уредот за употреба користење.

7.1 Подготовка и чистење на уредот

1. Чистете ги сите делови од уредот што може да се вадат според прегледот на чистењето.
   → *"Преглед на чистењето", Страница 103*
2. Кренете го капакот на садот за вода нагоре и извадете го садот за вода.
3. Извадете го портокаловиот гумен чеп на долната страна на садот за вода.
   → *Сл.* **5**
4. За да го монтирате садот за зрна, поставете го истиот на главата за сечење и цврсто завртете го надесно.
   → *Сл.* **6**
5. Проверете дали прекинувачот на вртење за пареа се наоѓа на средна позиција.

7.2 Прво ставање во употреба

По приклучувањето во струја, извршете го првото пуштање во употреба.

- ▸ Притиснете го копчето ⏻.
- ✔ Уредот се предзагрева.
- ✔ Уредот е подготвен за работа штом веќе не трепка LED-приказот кај копчето Temp и свети LED-от start stop.

7.3 Општи напомени

Почитувајте ги напомените за да може оптимално да го користите уредот.

Забелешки

- Поради фабричкото калибрирање на мелницата, во состојбата при испорака во уредот може да се наоѓаат трошки од кафе.
- Ако одредено време не го користите уредот, тој автоматски се исклучува. Може да го промените времетраењето во основните поставки.
  → *Страница 101*
- Од технички причини, од уредот може да излегува пареа.

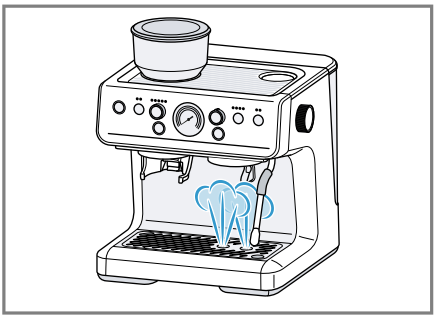

- Првиот пијалак сè уште ја нема целосната арома ако:
  – уредот го користите за првпат.
  – не сте го користеле уредот подолго време.

  Не пијте го пијалакот.

8 Основно ракување

8.1 Вклучување или исклучување на уредот

- ▸ Притиснете го копчето ⏻.
- ✔ Уредот се предзагрева.
- ✔ Уредот е подготвен за работа штом веќе не трепка LED-приказот кај копчето Temp и свети LED-от start stop.

Забелешка: Ако вртливиот бирач за избор на пијалаци е на ❄, уредот не се предзагрева.

8.2 Полнење на садот за вода

1. Кренете го капакот на садот за вода нагоре и извадете го садот за вода.
2. Наполнете го резервоарот за вода со свежа и студена вода за пиење, без јаглеродна киселина, до ознаката max и вметнете го.
   → *Сл.* **7**

8.3 Полнење на садот за зрна

НАПОМЕНА

Несоодветните зрна може да ја затнат мелницата.

- ▸ Користете исклучиво чисти, печени мешавини од зрна за еспресо или кафе.
- ▸ Не користете глазирани зрна кафе.
- ▸ Не користете карамелизирани зрна кафе.
- ▸ Не користете зрна кафе што биле обработени со адитиви што содржат шеќер.
- ▸ Не полнете кафе во прав.

1. Отворете го капакот на садот за зрна и наполнете зрна кафе.
   → *Сл.* **8**
2. Затворете го капакот.
   Притоа внимавајте при затворање на капакот да не го нагодувате степенот на мелење.

Совети
- За да се задржи оптималниот квалитет и да се спречи навлажнување на зрната кафе, не полнете премногу зрна кафе во садот за зрна.
- За повкусни пијалаци, користете зрна еспресо.

8.4 Поставување на степенот на мелење

Пред процесот на мелење, поставете го саканиот степен на мелење.

- ▸ За поставување на степенот на мелење, свртете го садот за мелење налево или надесно. → *Сл.* **9**
  Забелешка: Менувајте го степенот на мелење само во мали чекори. Колку е повисок степенот, толку погрубо уредот ги меле зрната кафе.
  Поставувањето на степенот на мелење стапува на сила дури по втората шолја.

Совети
- При првото поставување на степенот на мелење се препорачува средна поставка.
- Тенденциозно користете фин степен на мелење за светло печени зрна, а груб степен на мелење за темно печени зрна.
- Доколку кафето истекува само во капки, поставете го степенот на мелење на погрубо.
  Доколку кафето истекува многу брзо и има премалку крема, поставете го степенот на мелење на пофино.
- Ако користите ново пакување или нова сорта на зрна кафе, проверете го притисокот за приготвување и приспособете го степенот на мелење или количината на правот на соодветен начин.

8.5 Прилагодување на количината прав

Пред да наточите пијалак, може да ја прилагодите количината прав.

Услов: Уредот е подготвен за работа.

- ▸ За да ја прилагодите количината прав, свртете го вртливото копче Grind Amount.
  Колку повеќе LED-ови светат, толку е поголема количината прав.

Совет: При првото поставување на количината прав се препорачува средна поставка.

8.6 Предзагревање на портафилтерот

Со цел вашето кафе да биде потопло и да не се излади брзо, може да ги предзагреете не само шолјите, туку и портафилтерот.

1. Притискајте го копчето Single/Double додека не светне саканиот LED.
2. Вметнете го саканото сито во портафилтерот или заменете го. → *Сл.* **10**
   Ако сакате да наточите две шолји наеднаш, користете сито за 2 шолји.
3. Ставете шолја под излезот за пијалаци.
4. Држете го портафилтерот под излезот за пијалаци.
5. Притиснете го копчето start stop.

✔ LED-от start stop пулсира и портафилтерот се предзагрева.
✔ Откако уредот ќе го постави режимот, може да се стартува подготовката на кафето.

6. Исушете го ситото.

8.7 Добивање пијалак

Дознајте како да си приготвите пијалак по свој избор.

⚠ **ПРЕДУПРЕДУВАЊЕ**
Опасност од изгореници!
Некои делови од уредот многу се вжештуваат.
- ▸ Никогаш не ги допирајте жешките делови од уредот.
- ▸ По употребата, оставете ги жешките делови од уредот да се изладат пред да ги допрете.

⚠ **ПРЕДУПРЕДУВАЊЕ**
Опасност од изгореници!
Свежо подготвените пијалаци се многу жешки.
- ▸ Избегнувајте контакт на кожата со течности и испарувања што излегуваат.
- ▸ Никогаш не отстранувајте ги портафилтерот или садот за вода за време на процесот на приготвување.
- ▸ Осигурете се дека уредот е во режим на подготвеност кога го отстранувате портафилтерот.
- ▸ По потреба, оставете ги пијалаците да се оладат.

⚠ **ПРЕДУПРЕДУВАЊЕ**
Опасност од повреда!
Портафилтерот може да се разлабави за време на употребата.
- ▸ При приготвувањето на кафето, внимавајте портафилтерот да е свртен во наведената позиција.

Мелење на зрната кафе

Услови
- ▪ Садот за зрна е монтиран на уредот.
- ▪ Садот за зрна е наполнет со зрна кафе.

1. Вметнете го саканото сито во портафилтерот или заменете го.
   → *Сл.* **10**
   Ако сакате да наточите две шолји наеднаш, користете сито за 2 шолји.
2. Ставете ја инката на ситото капачето и затегнете во насока на стрелките на часовникот.
   → *Сл.* **11**
3. Вметнете го портафилтерот на излезот за прав.
   → *Сл.* **12**
4. Изберете го LED-от Single за приготвување на една шолја или LED-от Double за приготвување на две шолји наеднаш.
5. Со вртливиот бирач Grind Amount поставете ја количината прав.
6. Притиснете го копчето grind.

✔ LED-от grind пулсира и зрната кафе се мелат.
✔ Процесот на мелење запира штом се достигне поставената количина прав.

Совет: Ако сакате предвреме да го запрете процесот на мелење, притиснете на копчето grind.

Употреба на тампер

Користете тампер за да постигнете рамномерна екстракција и вкусни пијалаци.

1. Извадете го наполнетиот портафилтер.
2. За да го распределите рамномерно кафето во прав во ситото, лесно потчукнете го портафилтерот.
3. Ставете го портафилтерот напред на рамна и стабилна површина.
4. За да се набие кафето во прав и да се избегнат коси површини, притиснете го тамперот надолу со рамномерен притисок.
   → *Сл.* **13**
   Кога работ на тамперот е порамнет со работ на ситото, количината прав е соодветна.

5. Исчистете го тамперот, исушете го и ставете го на местото за одложување.
6. Завртете ја инката спротивно од стрелките на часовникот и извадете ја од ситото.

Совет: Ако користите претходно сомелено кафе во прав, може да се ориентирате со 13 g кафе во прав за една шолја и 19 g кафе во прав за 2 шолји.

Прилагодување на температурата на приготвување

Температурата на приготвување може да ја прилагодите индивидуално за пијалаците. Температурниот опсег што може да се прилагодува е помеѓу 90 °C и 96 °C.

Услов: Уредот е подготвен за работа.

- ▸ За да ја прилагодите температурата на приготвување, притиснете го повеќепати копчето Temp.

LED-приказ	Температура
●○○○	90 °C
●●○○	92 °C
●●●○	94 °C
●●●●	96 °C

Забелешка: Уредот ги зачувува поставките автоматски.

Совети

- За да ја зголемите горчината и да ја намалите киселоста, поставете повисока температура на приготвување.
- За да ја намалите горчината и да ја зголемите киселоста, поставете пониска температура на приготвување.

Точење една шолја кафе

1. Порамнете го портафилтерот на држачот за портафилтер. → *Сл.* **14**
2. За да го аретирате портафилтерот, свртете го истиот спротивно од насоката на стрелките на часовникот. → *Сл.* **15**
3. Ставете шолја под излезот за пијалаци.
4. Изберете пијалак со вртливиот бирач за избор на пијалаци.
5. Притиснете го копчето start stop.

✔ LED-от start stop пулсира.
✔ Процесот на приготвување е во тек.
✔ Кога ќе се достигне поставената количина на полнење, уредот автоматски запира.

Совет: При точење на пијалакот, осигурете се Americano дека шолјата се наоѓа како под излезот за пијалаци, така и под излезот за жешка вода.

Забелешка: Пред точењето на пијалакот испразнете го послужавникот за собирање вода за да се избегнат дамки од вода во долниот дел од уредот.

Совети

- Може да ја извадите тацната за капење за да ставите голема шолја под излезот за пијалаци.
- Ако сакате предвреме да го запрете тековното точење, притиснете на копчето start stop.
- Исто така, шолјите може да ги стоплите пред точењето, со жешка вода или со пасивен грејач за шолји.
- Не се препорачува употреба на претходно сомелено кафе во прав. Претходно меленото кафе во прав ја задржува својата арома само 7 до 8 дена, освен ако не го чувате кафето во прав во затворен сад на ладно место. Свежо мелените зрна кафе подобро ја задржуваат аромата на кафето и постигнуваат повисок квалитет на кафето.

Точење две шолји наеднаш

Зависно од пијалакот, може да подготвите 2 шолји истовремено.

Забелешка: За пијалакот Americano може да наточите двојна количина кафе во една шолја.

1. Порамнете го портафилтерот на држачот за портафилтер. → *Сл.* **14**
2. За да го аретирате портафилтерот, свртете го истиот спротивно од насоката на стрелките на часовникот. → *Сл.* **15**
3. Ставете две шолји лево и десно под излезот за пијалаци.
4. Изберете пијалак со вртливиот бирач за избор на пијалаци.
5. Притиснете го копчето start stop.

✔ LED-от start stop пулсира.
✔ Процесот на приготвување е во тек.
✔ Кога ќе се достигне поставената количина на полнење, уредот автоматски запира.

Добивање жешка вода

Забелешка: Истечената количина жешка вода е идентична кај Single и Double.

Услов: Уредот е подготвен за работа.

1. Ставете шолја или чаша под излезот за жешка вода. → *Сл.* **16**
2. Изберете пијалак со вртливиот бирач за избор на пијалаци.
3. Притиснете го копчето start stop.

✔ LED-от start stop пулсира.
✔ Жешката вода истекува од излезот за жешка вода.

8.8 Cold brew

Cold brew се бавно приготвени пијалаци што од вашиот уред излегуваат во пулсирачко, непостојано истекување на пијалакот.

Забелешки

- Пред точењето на пијалакот испразнете го послужавникот за собирање вода за да се избегнат дамки од вода во долниот дел од уредот.
- Пред добивањето пијалак, наполнете го резервоарот за вода со свежа и студена вода за пиење, без јаглеродна киселина.

Совет: Додека се лади пијалакот, LED-приказот кај копчето Temp се движи наназад.

8.9 Добивање млечна пена

Со вашиот уред можете да подготвувате млечна пена.

⚠ ПРЕДУПРЕДУВАЊЕ
Опасност од изгореници!
Некои делови од уредот многу се вжештуваат.

- ▸ Никогаш не ги допирајте жешките делови од уредот.
- ▸ По употребата, оставете ги жешките делови од уредот да се изладат пред да ги допрете.
- ▸ Фатете ја цевката за пареа на силиконската футрола.

⚠ ПРЕДУПРЕДУВАЊЕ
Опасност од изгореници!
Свежо подготвените пијалаци се многу жешки.

- ▸ По потреба, оставете ги пијалаците да се оладат.
- ▸ Избегнувајте контакт на кожата со течности и испарувања што излегуваат.

НАПОМЕНА
Остатоците од млеко може да се исушат и тешко се отстрануваат.

- ▸ По секоја употреба, исчистете ја млазницата за пареа со мека и влажна крпа.

Забелешка: Наместо млеко, може да користите и растителни пијалаци, на пр. од соја.

Совети
- Квалитетот на млечната пена зависи од видот на користеното млеко или растителниот пијалак.
- Млечната пена ќе го достигне највисокиот квалитет по неколку обиди.
- Најдобрите резултати ќе ги постигнете со свежо и ладно млеко.

Приготвување млечна пена

Услови
- Уредот е подготвен за работа.
- Цевката за пареа со млазницата за пареа се наоѓа во позиција на мирување.

1. Наполнете го вклучениот бокал за млеко со 1/3 млеко.
2. Со прекинувачот на вртење за пареа изберете .
✔ Уредот се предзагрева и од млазницата за пареа излегува пареа.
3. За да се постигне добар ефект на пенење, оставете ја функцијата за пареа кратко да работи додека пареата не почне да излегува рамномерно.
4. Поставете го прекинувачот на вртење за пареа на средна позиција.
5. Повлечете ја цевката за пареа со млазницата за пареа надесно напред.
6. Потопете ја млазницата за пареа во млекото.
7. Со прекинувачот на вртење за пареа изберете .
   ▸ Навалете гп бокалот за млеко со правење лесни движења нагоре и надолу за звучно да внесете воздух во млекото.
   ▸ Кога бокалот за млеко е млак, држете ја млазницата за пареа веднаш под површината на млекото за да се создаде вртлог.
   → *Сл.* **17**
✔ Се прави пена од млекото.
8. Поставете го прекинувачот на вртење за пареа на средна позиција.
9. Почекајте додека пареата не престане да се крева.
10. Исчистете ја млазницата за пареа со мека влажна крпа.
    → *Сл.* **18**
11. Цевката за пареа со млазницата за пареа поставете ја повторно во позиција на мирување.
12. За да ја исчистите млазницата за пареа одвнатре, со вртливиот бирач за пареа изберете додека пареата не почне да излегува рамномерно.
13. Поставете го прекинувачот на вртење за пареа на средна позиција.
14. За да се отстранат грубите меурчиња во млечната пена и да се згусне млечната пена, неколкупати лесно потчукнете го бокалот за млеко на работната плоча.

Приготвување топло млеко

Услови
- Уредот е подготвен за работа.
- Цевката за пареа со млазницата за пареа се наоѓа во позиција на мирување.

1. Наполнете го вклучениот бокал за млеко со млеко.
2. Ставете го бокалот за млеко под млазницата за пареа.
3. Потопете ја млазницата за пареа во млекото.
4. Со прекинувачот на вртење за пареа изберете .
✔ Млекото се загрева.
✔ По извесно време, процесот на загревање автоматски завршува.

5. Поставете го прекинувачот на вртење за пареа на средна позиција.
6. Почекајте додека пареата не престане да се крева.
7. Исчистете ја млазницата за пареа со мека влажна крпа.
   → *Сл.* **18**
8. За да ја исчистите млазницата за пареа одвнатре, со вртливиот бирач за пареа изберете додека пареата не почне да излегува рамномерно.
9. Поставете го прекинувачот на вртење за пареа на средна позиција.

9 Персонализација

Количината на полнење може да ја прилагодите индивидуално за пијалаците.

9.1 Индивидуално прилагодување на количината на полнење

1. Изберете пијалак со вртливиот бирач за избор на пијалаци.
2. Држете го притиснато копчето start stop, додека не се постигне саканата количина на полнење.
- ✔ LED-от start stop пулсира.
- ✔ Процесот на приготвување е во тек.
- ✔ Количината на полнење за избраниот пијалак се зачувува.

Забелешка: Ако копчето start stop го притискате прекратко или предолго, нема да може да се зачува количината на полнење. LED-от start stop трепнува двапати и се огласува троен сигнален тон.

9.2 Ресетирање на количината на полнење на фабрички поставки

1. Изберете пијалак со вртливиот бирач за избор на пијалаци.
2. Држете ги притиснати копчињата grind и start stop 3 секунди.
- ✔ LED-овите grind и start stop трепнуваат двапати и се огласува еден сигнален тон.
- ✔ Количината на полнење за избраниот пијалак се ресетира на фабрички поставки.

Совет: За да ги вратите поставките за сите пијалаци, може да го ресетирате уредот на фабрички поставки.
→ *"Ресетирање на уредот на фабрички поставки", Страница 102*

9.3 Индивидуално прилагодување на количината прав

Услови
- Уредот е подготвен за работа.
- Саканото сито е вметнато во портафилтерот.
- Портафилтерот е вметнат на излезот за прав.

▸ Држете го притиснато копчето grind, додека не се постигне саканата количина прав.
- ✔ LED-от grind пулсира и зрната кафе се мелат.

Забелешка: Прилагодената количина прав не се зачувува.

10 Основни поставки

10.1 Прилагодување на времето за претходно приготвување

За да се постигне колку е можно порамномерна екстракција, може

индивидуално да го прилагодите времето за претходно приготвување.

Услов: Уредот е подготвен за работа.

1. Држете ги притиснати копчињата start stop и Temp 3 секунди.
✔ LED-от start stop пулсира.
2. За да ја направите измената, притискајте го копчето Temp сè додека не засвети саканиот број на LED-ови.

LED-приказ	Време за претходно приготвување
●○○○	0 с
●●○○	1 с
●●●○	2 с
●●●●	3 с

3. Потврдете го изборот со копчето start stop.
✔ Се огласува сигнален тон.

10.2 StageLight Вклучете или исклучете [1]

Услов: Уредот е подготвен за работа.

▸ Држете ги притиснати копчињата ⏻ и start stop 3 секунди.
✔ LED-овите ⏻ и start stop трепнуваат двапати и се огласува еден сигнален тон.

10.3 Поставување на автоматското исклучување

Мое да поставите времетраење по кое уредот ќе се исклучи.

Забелешка: Продолженото времетраење на автоматското исклучување може да доведе до зголемена потрошувачка на енергија.

Услов: Уредот е подготвен за работа.

1. Држете ги притиснати копчињата Clean/Calc и Temp 3 секунди.
2. За да ја направите измената, притискајте го копчето Temp сè додека не засвети саканиот број на LED-ови.

LED-приказ	Времетраење
●○○○	10 мин
●●○○	15 мин
●●●○	20 мин
●●●●	28 мин

✔ LED-от start stop пулсира.
3. Потврдете го изборот со копчето start stop.
✔ Се огласува сигнален тон.

10.4 Ресетирање на уредот на фабрички поставки

Може да го ресетирате уредот на фабричките поставки. Притоа некои поставки ќе се изгубат.

Услов: Уредот е подготвен за работа.

▸ Притиснете и задржете го копчето ⏻ 5 секунди.
✔ Се огласува еден сигнален тон и LED-овите се гасат и повторно се палат.
✔ Уредот се ресетира на фабрички поставки.

11 Чистење и нега

11.1 Средство за чистење

Користете само соодветни средства за чистење.

НАПОМЕНА

Несоодветните средства за чистење можат да ги оштетат површините на уредот.

▸ Не користете јаки или абразивни средства за чистење.

[1] Во зависност од карактеристиките на уредот

- Не употребувајте средства за чистење што содржат алкохол или други алкохолни средства.
- Не користете тврди абразивни сунѓери и сунѓери за чистење.

Несоодветни детергенти и средства за отстранување бигор може да го оштетат уредот.

- Не користете чиста лимонска киселина, оцет или средства базирани на оцет за отстранување на бигорот.
- Не користете средства за отстранување бигор со фосфорна киселина.
- Користете само таблети за отстранување бигор и чистење што се специјално развиени за уредот. → *"Опрема", Страница 94*

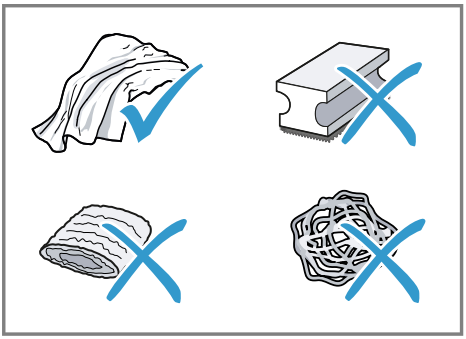

Совети

- Темелно измијте ги новите сунѓерести крпи за да ги отстраните солите што можеби се залепиле на нив. Солите може да предизвикаат филм од 'рѓа на површините од не`рѓосувачки челик.
- Секогаш веднаш отстранувајте ги остатоците од бигор, кафе, млеко, раствори за чистење и отстранување бигор за да спречите создавање на корозија.

11.2 Преглед на чистењето

Овде може да се најде преглед на компонентите што може да ги миете во машина за миење садови.

НАПОМЕНА

Некои компоненти се чувствителни на температура и може да се оштетат кога се мијат во машина за садови.

- Почитувајте го упатството за користење на машината за садови.
- Мијте ги само соодветните компоненти во машина за садови.
- Користете само програми што не ги загреваат компонентите над 60 °C.

→ *Сл.* **19**

11.3 Чистење на уредот

⚠ ПРЕДУПРЕДУВАЊЕ

Опасност од струен удар!

Навлезената влага може да предизвика струен удар.

- Никогаш не потопувајте уредот или кабелот за струја во вода.
- Не дозволувајте да течат течности на приклучните врски на уредот.
- Не користете чистачи на пареа или под висок притисок, за да го чистите уредот.

⚠ ПРЕДУПРЕДУВАЊЕ

Опасност од изгореници!

Некои делови од уредот многу се вжештуваат.

- Никогаш не ги допирајте жешките делови од уредот.
- По употребата, оставете ги жешките делови од уредот да се изладат пред да ги допрете.

1. Чистете ги со доставената микрофибер крпа куќиштето, површините со голем сјај и контролното поле.

2. Мијте го резервоарот за вода со свежа и чиста вода.
3. Кога уредот не се користел подолго време, како на пр. во случај на годишен одмор, исчистете го целиот уред, вклучително и подвижните делови, како на пр. портафилтерот или садот за вода.

11.4 Извршување на програмата за чистење

Ако трепка LED-от Clean, веднаш извршете ја програмата за чистење.

Услови

- Вклучени се една таблета за чистење и приложениот диск за чистење.
- Уредот е подготвен за работа.

1. Извадете го послужавникот за собирање вода и испразнете го.
2. Исчистете го послужавникот за собирање вода, исушете го и вметнете го во уредот.
3. Вметнете го еднослојното сито за 2 шолји во портафилтерот.
4. Наполнете го резервоарот за вода со свежа и студена вода за пиење, без јаглеродна киселина, до ознаката max и вметнете го.
   → *Сл.* **7**
5. Ставете го дискот за чистење со рачката нагоре во ситото.
6. Ставете една таблета за чистење на средина на дискот за чистење.
7. Порамнете го портафилтерот на држачот за портафилтер.
   → *Сл.* **14**
8. За да го аретирате портафилтерот, свртете го истиот спротивно од насоката на стрелките на часовникот.
   → *Сл.* **15**
9. Притискајте го копчето Clean/Calc додека не светне LED-от Clean.

✔ Уредот преминува во режим на чистење.

10. Притиснете го копчето start stop.

✔ Се огласува сигнален тон.
✔ LED-овите start stop и Clean пулсираат истовремено додека процесот не се заврши.
✔ По завршувањето на процесот се огласува двоен сигнален тон.
✔ LED-от Clean се исклучува.
✔ Во контролното поле се прикажуваат последните поставки.

11. Извадете го портафилтерот, исчистете го и исушете го.
12. За плакнење главата за приготвување, изберете Double и наточете едно еспресо без вметнат портафилтер.
13. Извадете го послужавникот за собирање вода и испразнете го.
14. Исчистете го послужавникот за собирање вода, исушете го и вметнете го во уредот.

11.5 Извршување на програмата за отстранување бигор

НАПОМЕНА

Неправилното или неправовремено извршеното отстранување бигор може да го оштети уредот.

▸ Ако трепка LED-от Calc, веднаш извршете ја програмата за отстранување бигор.

Услови

- Вклучена е една таблета за отстранување бигор.
- Уредот е подготвен за работа.
- Цевката за пареа со млазницата за пареа се наоѓа во позиција на мирување.

1. Наполнете го садот за вода со свежа и млака вода за пиење, без јаглеродна киселина, до ознаката calc и вметнете го.
   → *Сл.* **20**
2. Ставете ја таблетата за отстранување бигор во садот за вода и почекајте додека таблетата

за отстранување на бигорот не се раствори целосно.

3. Ставете еден сад под истекот за пијалаци и истекот за жешка вода и друг сад под цевката за пареа.
   ▸ За да ставите сад под цевката за пареа, повлечете ја цевката за пареа со млазницата за пареа нанапред.
   → *Сл.* **21**
4. Притискајте го копчето Clean/Calc додека не светне LED-от Calc.
5. Притиснете го копчето start/stop.
✔ Се огласува сигнален тон.
✔ LED-от start/stop трепка и LED-от Calc пулсира.
✔ Уредот преминува во режим на отстранување бигор.
6. Со прекинувачот на вртење за пареа изберете ⎕.
✔ LED-овите start/stop и Calc пулсираат истовремено додека циклус 1 не се заврши.
✔ По завршувањето на циклус 1 се огласува двоен сигнален тон.
✔ LED-овите start/stop и Calc трепкаат.
7. Поставете го прекинувачот на вртење за пареа на средна позиција.
✔ Се огласува сигнален тон.
✔ LED-от Calc трепка.
8. Извадете го и исчистете го резервоарот за вода.
9. Наполнете го резервоарот за вода со свежа и студена вода за пиење, без јаглеродна киселина, до ознаката max и вметнете го.
   → *Сл.* **7**
10. Со прекинувачот на вртење за пареа изберете ⎕.
✔ Се огласува сигнален тон.
✔ LED-овите start/stop и Calc пулсираат истовремено додека циклус 2 не се заврши.
✔ По завршувањето на циклус 2 се огласува двоен сигнален тон.
✔ LED-овите start/stop и Calc трепкаат.
11. Поставете го прекинувачот на вртење за пареа на средна позиција.
✔ LED-от Calc се исклучува.
✔ Уредот се предзагрева.
✔ Уредот е подготвен за работа.
✔ Во контролното поле се прикажуваат последните поставки.

11.6 Чистење на ситото и портафилтерот

Совет: Остатоците од прав може да ги отстраните со приложената четка за чистење.

1. Олабавете го ситото со задниот дел на четката за чистење од портафилтерот.
   → *Сл.* **22**
2. Наполнете сад со вода и додајте една капка средство за плакнење.
3. Потопете го ситото и портафилтерот во садот.
   → *Сл.* **23**
4. Темелно исчистете го ситото со тенка игла за чистење.
   → *Сл.* **24**
5. Темелно исплакнете го ситото со вода.
6. Темелно исушете ги ситото и портафилтерот.

11.7 Чистење на резервоарот за вода

→ *Сл.* **25**

11.8 Чистење на садот за зрна

▸ За да се избегнат наслаги, чистете го празниот сад за зрна со мека и сува крпа.

11.9 Чистење на просторот за приготвување

1. За да се избегнат наслаги, по потреба чистете го просторот за

приготвување со мека и влажна крпа.
→ *Сл.* **26**

2. Ставете шолја под излезот за пијалаци.
3. За плакнење главата за приготвување, изберете Double и наточете едно еспресо без вметнат портафилтер.

11.10 Чистење на послужавникот за собирање вода и тацната за капење

Чистете го и празнете го секојдневно послужавникот за собирање вода за да избегнете наслаги. Следете ги илустрираните упатства на почетокот на упатството.

Забелешка: Пловката покажува кога послужавникот за собирање вода е полн и мора да се испразни.

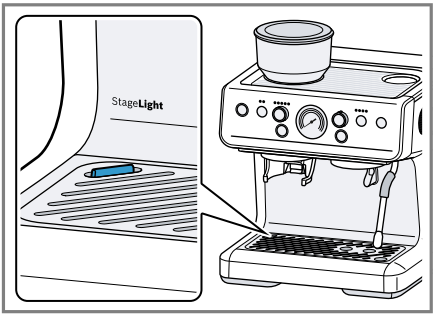

1. Извлечете ги нанапред послужавникот за собирање вода и фиоката за додатоци.
→ *Сл.* **27**
2. Испразнете го послужавникот за собирање вода.
3. Исчистете ја внатрешноста на уредот.
→ *Сл.* **28**
4. Исчистете ги послужавникот за собирање вода, вметокот и тацната за капење и повторно вметнете ги во уредот.
→ *Сл.* **29**
→ *Сл.* **30**

11.11 Чистење на мелницата

Забелешка: Не чистете ја мелницата со вода.

Услови

- Вметнато е сито во портафилтерот.
- Портафилтерот е вметнат на излезот за прав.
- Во садот за зрна има малку или нема зрна кафе.

1. Притискајте го копчето grind сè додека садот за зрна не се испразни.
2. За да го извадите садот за зрна, вртете го истиот налево.
→ *Сл.* **31**
3. Исчистете ја главата за сечење со приложената четка за чистење.
→ *Сл.* **32**
4. За да ја извадите главата за сечење, фатете ја истата на рачката и вртете ја налево.
→ *Сл.* **33**
5. Исчистете ја комората за мелење со приложената четка за чистење.
→ *Сл.* **34**
6. За да ја монтирате главата за сечење, фатете ја истата на рачката, вметнете ја и цврсто завртете ја надесно.
→ *Сл.* **35**
7. За да го монтирате садот за зрна, поставете го истиот на главата за сечење и цврсто завртете го надесно.
→ *Сл.* **6**

11.12 Чистење на излезот за прав

- Ако кафето во прав излегува подолго од вообичаеното, исчистете го излезот за прав со приложената четка за чистење.
→ *Сл.* **36**

11.13 Чистење на цевката за пареа и млазницата за пареа

⚠ ПРЕДУПРЕДУВАЊЕ
Опасност од изгореници!
Некои делови од уредот многу се вжештуваат.
- Никогаш не ги допирајте жешките делови од уредот.

1. Исчистете ја цевката за пареа со средство за плакнење и крпа за садови.
   → *Сл.* **18**
2. Отшрафете ја млазницата за пареа од цевката за пареа.
3. Исчистете ја млазницата за пареа со дебелата игла за чистење и под млаз вода.
   → *Сл.* **37**

Совет: Млазницата за пареа може да ја миете и во машина за миење садови.

12 Отстранете ги пречките

Малите пречки на машината можете самостојно да ги отстраните. Користете ги информациите за отстранување на пречки пред да се обратите до корисничката служба. На тој начин ќе избегнете непотребни трошоци.

⚠ ПРЕДУПРЕДУВАЊЕ
Опасност од струен удар!
Несоодветни поправки се опасни.
- Само обучен стручен персонал смее да прави поправки на уредот.
- За поправка на уредот смеат да се користат само оригинални резервни делови.
- Ако се оштети кабелот за струја на овој уред, мора да го замени производителот или неговата сервисната служба или пак лице со слична квалификација, за да се избегнат опасности.

Дефект	Причина и решавање проблеми
Сите LED-ови на контролното поле се исклучени.	Уредот нема напојување со струја. ▸ Вклучете го струјниот приклучок. ▸ Притиснете на ①. → *"Вклучување или исклучување на уредот", Страница 95*
LED-от grind трепка.	Садот за зрна не е монтиран или не е монтиран правилно. ▸ Монтирајте го правилно садот за зрна. → *"Подготовка и чистење на уредот", Страница 94*
LED-от start stop трепка.	Вртливиот бирач за пареа не е во правилна позиција при вклучување на уредот. ▸ Поставете го вртливиот бирач за пареа на средна позиција.
	Функцијата за пареа е активна подолго од 3 минути. ▸ Поставете го вртливиот бирач за пареа на средна позиција.

Дефект	Причина и решавање проблеми
Се огласува троен сигнален тон, LED-от Grind Amount трепка и LED-от grind се исклучува.	Мелницата е блокирана. **1.** Извадете го садот за зрна. **2.** Исчистете ја млазницата. → *"Чистење на мелницата", Страница 106* **3.** Монтирајте го садот за зрна.
	Степенот на мелење е поставен на премногу фино. **1.** Поставете го степенот на мелење на погрубо. → *"Поставување на степенот на мелење", Страница 96* **2.** Почекајте додека уредот е повторно подготвен за работа.
LED-овите ⏻ и start stop трепкаат и се огласува троен сигнален тон.	Резервоарот за вода не е наполнет доволно. **1.** Наполнете го резервоарот до ознаката max со свежа и ладна вода. **2.** Вметнете го садот за вода.
	Резервоарот за вода е вметнат погрешно. ▸ Вметнете го правилно резервоарот за вода.
	Кафето не истекува или истекува само во капки. **1.** Поставете го степенот на мелење на погрубо. → *"Поставување на степенот на мелење", Страница 96* **2.** Намалување на количината прав. **3.** Почекајте уредот повторно да биде подготвен за употреба.
Во долниот дел од уредот има дамки од вода.	Резервоарот за вода е вметнат погрешно. **1.** Вметнете го правилно садот за вода. **2.** Притиснете го садот за вода до крај во уредот.
	Послужавникот за собирање вода е полн. ▸ Испразнете го послужавникот за собирање вода. ▸ Ако проблемот и понатаму постои, контактирајте ја сервисната служба.
По стартувањето на уредот, може да се слушне звук на чукање, а по подготовката на кафето, може да се слушне звук на шуштење.	Звукот е предизвикан од нормалната работа на вентилот за регулирање на притисокот и е нормален феномен.
Кафето нема крема.	Сортата на кафето не е оптимална. ▸ Употребете сорта на кафе со поголем процент на зрна Робуста. ▸ Употребете зрна со потемно печење.
	Зрната кафе веќе не се свежо печени. ▸ Употребувајте свежи зрна кафе.

Дефект	**Причина и решавање проблеми**
Кафето нема крема.	Степенот на мелење не е прилагоден на зрната кафе. ▸ Поставете го степенот на мелење на пофино. → *"Поставување на степенот на мелење", Страница 96*
	Притисокот за приготвување е пренизок. ▸ Зголемете ја количината прав или користете двослојно сито.
Кафето е премногу горко.	Степенот на мелење е поставен на премногу фино. ▸ Поставете го степенот на мелење на погрубо. → *"Поставување на степенот на мелење", Страница 96*
	Сортата на кафето не е оптимална. ▸ Променете ја сортата на кафето.
Кафето има вкус на прегорено.	Степенот на мелење е поставен на премногу фино. ▸ Поставете го степенот на мелење на погрубо. → *"Поставување на степенот на мелење", Страница 96*
	Сортата на кафето не е оптимална. ▸ Променете ја сортата на кафето.
	Температурата на подготовка е премногу висока. ▸ Поставете ја температурата на подготовка на пониска. → *"Прилагодување на температурата на приготвување", Страница 98*
Од млазницата за пареа не излегува пареа.	Резервоарот за вода не е наполнет доволно. **1.** Наполнете го резервоарот до ознаката max со свежа и ладна вода. **2.** Вметнете го садот за вода.
	Млазницата за пареа е затната. ▸ Отстранете го бигорот од уредот. ▸ Исчистете ја млазницата за пареа со дебелата игла за чистење или во машина за миење садови. → *"Чистење на цевката за пареа и млазницата за пареа", Страница 107*
Кафето не истекува или истекува само во капки.	Степенот на мелење е поставен на премногу фино. ▸ Поставете го степенот на мелење на погрубо. → *"Поставување на степенот на мелење", Страница 96*
	Уредот има многу бигор. ▸ Отстранете го бигорот од уредот.
	Кафето во прав е набиено со премногу притисок. ▸ Не притискајте го кафето во прав премногу цврсто во ситото.
	Премногу кафе во прав. ▸ Користете одмерена количина кафе во прав.

Дефект	Причина и решавање проблеми
Портафилтерот не може да се вметне правилно во држачот за портафилтер.	Премногу кафе во прав. ▸ Користете одмерена количина кафе во прав.
LED-овите grind и Grind Amount трепкаат и се огласува троен сигнален тон.	Мелницата е прегреана. ▸ Почекајте додека не се олади уредот.
Пумпата не работи.	Уредот не се користел подолго време. **1.** Стиснете ја приложената рачна пумпа и потопете ја истата во свежа, ладна, негазирана вода за пиење. → *Сл.* **38** ✔ Рачната пумпа целосно се наполнува со вода. **2.** Вметнете ја рачната пумпа во доводот за вода на садот за вода. ▸ За да се наполни вода во доводот за вода, стиснете ја наполнетата рачна пумпа. → *Сл.* **39** **3.** Извадете ја рачната пумпа.

13 Транспортирање, складирање и отстранување

13.1 Отстранување на стариот уред

Со соодветно фрлање во отпад може повторно да се искористат вредни суровини.

1. Извлечете го приклучокот на кабелот за струја.
2. Одвојте го кабелот за струја.
3. Отстранете го уредот согласно прописите за животна средина. Информации за тековните начини на фрлање во отпад можете да добиете од специјализиран продавач и од регионалните или градските власти.



Овој апарат е означен според европскиот пропис 2012/19/ЕЗ за електро и електронски апарати (waste electrical and electronic equipment – WEEE).
Прописот ја дава рамката за враќање и искористување на старите апарати, важечко ширум Европа.

14 Сервисна служба

Може да набавите оригинални резервни делови од нашата служба за корисници кои се соодветни за функцијата и со можност за складирање до 10 години откако вашиот уред ќе биде пуштен на пазарот.
За повеќе информации, контактирајте со нашата служба за корисници.

Забелешка: Услугите од корисничката служба се бесплатни според условите на гаранцијата на произведувачот.

Подетални информации за траењето на гарантниот период и гарантните услови во вашата земја може да добиете со скенирање на QR-кодот на приложениот документ за детали за контакт на контакт центарот и условите за гаранција, од нашата сервисна служба, вашиот дилер или на нашата веб-страница.
Деталите за контакт на сервисната служба може да ги најдете со скенирање на QR-кодот на приложениот документ за за детали за контакт на контакт центарот и условите за гаранција или на нашата веб-страница.
Информациите во согласност со Регулативата (EU) 2023/826 може да ги најдете на интернет под *www.bosch-home.com* на страницата за производот и услугата на вашиот уред во упатството за користење и дополнителни документи.

14.1 Број на производ (E-Nr.) и сериски број (FD)

Ако стапите во контакт со нашата корисничка служба, треба да ги приложите бројот на производ (E-Nr.) и производниот број (FD), што ќе ги најдете на спецификационата плочка на уредот.
За повторно брзо да ги најдете податоците за уредот и телефонскиот број на сервисната служба, можете да ги запишете овие податоци.

15 Технички податоци

Напон	220–240 V ~
Фреквенција	50-60 Hz
Приклучна вредност	1380–1650 W
Максимален притисок на пумпата, статички	15 bar
Максимален капацитет, резервоар за вода (без филтер)	2,8 l
Максимален капацитет, сад за зрна	250 g
Должина на доводот	100 cm
Висина на уредот	413 mm
Ширина на уредот	338 mm
Длабочина на уредот	347 mm
Тежина, ненаполнето	10,2 кг
Вид мелница	Кален челик

Mund të gjeni informacione të mëtejshme dhe shpjegimet në internet. Skanoni kodin QR në faqen kryesore.



Përmbajtja

1 Siguria 113
1.1 Përkufizimi i fjalëve sinjalizuese 113
1.2 Udhëzime të përgjithshme ... 113
1.3 Përdorimi i parashikuar 113
1.4 Kufizimi i rrethit të përdoruesve 114
1.5 Udhëzime sigurie 114

2 Mbrojtja e mjedisit dhe kursimi 117
2.1 Hedhja e paketimit 117
2.2 Kursimi i energjisë 117

3 Instalimi dhe lidhja 117
3.1 Përmbajtja e dërgesës 117
3.2 Instalimi dhe lidhja e pajisjes 117

4 Njohja 118
4.1 Pajisja 118
4.2 Paneli i komandimit 119
4.3 Treguesi i presionit 119
4.4 Sirtar për aksesorët 120

5 Pasqyrë e pijeve 120

6 Aksesorët 121

7 Përpara përdorimit për herë të parë 121
7.1 Përgatitja dhe pastrimi i pajisjes 121
7.2 Vënia në përdorim për herë të parë 121
7.3 Udhëzime të përgjithshme ... 121

8 Përdorimi bazë 122
8.1 Ndezja ose fikja e pajisjes ... 122
8.2 Mbushja e depozitës së ujit . 122
8.3 Mbushja e enës së kokrrave 122
8.4 Vendosja e nivelit të bluarjes 122
8.5 Rregullimi i sasisë së pluhurit 123
8.6 Ngrohja paraprake e portafiltrit 123
8.7 Marrja e pijes 123
8.8 Cold brew 125
8.9 Mbulim me shkumë qumështi 126

9 Personalizimi 127
9.1 Për të rregulluar sasinë e mbushjes individualisht 127
9.2 Për të rikthyer vëllimin e mbushjes në cilësimet e fabrikës 127
9.3 Për të rregulluar sasinë e pluhurit individualisht 128

10 Rregullimet bazë 128
10.1 Për të rregulluar kohën e përgatitjes paraprake 128
10.2 Për të aktivizuar ose çaktivizuar StageLight [1] 128
10.3 Caktimi i fikjes automatike . 128
10.4 Rikthimi i pajisjes në rregullimet nga fabrika 129

11 Pastrimi dhe kujdesi 129
11.1 Produktet e pastrimit 129
11.2 Përmbledhje e pastrimit 129
11.3 Pastrimi i pajisjes 130
11.4 Kryerja e programit të pastrimit 130
11.5 Kryeni programin e zhgëlqerimit 131
11.6 Pastrimi i filtrit dhe i portafiltrit 131

[1] Sipas pajimit të pajisjes

11.7 Pastrimi i depozitës së ujit . 132
11.8 Pastrimi i enës së kokrrave 132
11.9 Pastrimi i dhomës së përgatitjes 132
11.10 Pastrimi i kolektorit dhe i vasketës së pikimit 132
11.11 Pastrimi i mullirit 132
11.12 Pastrimi i daljes së pluhurit 133
11.13 Pastrimi i tubit të avullit dhe grykës së avullit 133

12 Mënjanimi i defekteve 133

13 Transporti, ruajtja dhe hedhja 136
13.1 Hedhja e pajisjes së vjetër . 136

14 Shërbimi i klientit 137
14.1 Numri i produktit (E-Nr.) dhe numri i prodhimit (FD) 137

15 Të dhënat teknike 137

⚠ 1 Siguria

Mbani parasysh udhëzimet e sigurisë në vijim.

1.1 Përkufizimi i fjalëve sinjalizuese

Këtu do të gjeni kuptimin e fjalëve sinjalizuese të përdorura në këtë manual.

⚠ PARALAJMËRIM
Ndiqni këto udhëzime për të shmangur lëndimet e mundshme të rënda ose me rrezik për jetën.

VINI RE
Ndiqni këto udhëzime për të shmangur dëmtimet në pajisje ose dëmet e tjera materiale.

Shënim: Kjo ju drejton në informacione të rëndësishme.

1.2 Udhëzime të përgjithshme

- Lexoni me kujdes këtë manual.
- Ruani manualin dhe informacionet e produktit për përdorim të mëvonshëm ose për zotëruesin pasardhës të saj.
- Mos e lidhni pajisjen nëse konstatoni dëmtime nga transporti.

1.3 Përdorimi i parashikuar

Përdoreni pajisjen vetëm:
- për përgatitjen e pijeve të nxehta.
- për të përgatitur pije të ftohta.
- për të përgatitur shkumë qumështi.

- Në hapësirat e mbyllura në shtëpi dhe në zbatime të ngjashme, si p.sh. në zonën e kuzhinës për punonjësit në dyqane, zyra dhe ambiente të tjera pune; në ferma; nga klientët në hotele, motele dhe ambiente të tjera tipike banimi; në hostele.
- deri në një lartësi prej 2000 m mbi nivelin e detit.

Pajisja duhet të hiqet nga spina pas çdo përdorimi, kur lihet pa mbikëqyrje, para pastrimit dhe në rast avarie.
Lidheni pajisjen me ushqimin elektrik përpara se të përdorni çelësat. Fikni të gjithë çelësat përpara se ta shkëputni pajisjen nga ushqimi elektrik.

1.4 Kufizimi i rrethit të përdoruesve

Kjo pajisje mund të përdoret nga fëmijët e moshës 8 vjeç e lart dhe nga personat me aftësi të kufizuara fizike, ndijuese ose mendore apo me mungesë përvoje dhe/ose njohurish, nëse këta mbikëqyren ose udhëzohen për përdorimin e sigurt të pajisjes dhe ata i kuptojnë rreziqet që mund të lindin prej saj.
Mos lejoni fëmijët që të luajnë me pajisjen.
Pastrimi dhe mirëmbajtja nga përdoruesi nuk duhet të bëhen nga fëmijët, me përjashtim të rastit kur ata janë mbi 8 vjeç ose më shumë dhe janë nën mbikëqyrjen e një të rrituri.
Mbani fëmijët e moshës nën 8 vjeç larg pajisjes dhe kabllove të lidhjes elektrike.

1.5 Udhëzime sigurie

⚠ PARALAJMËRIM – Rrezik asfiksimi!

Fëmijët mund të fusin në kokë ose të mbështillen me materialin e paketimit dhe për rrjedhojë të mbyten.

- ▸ Mbani larg fëmijëve materialin e paketimit.
- ▸ Mos i lini fëmijët të luajnë me materialin e paketimit.

Fëmijët mund të thithin ose të gëlltitin pjesë të vogla dhe për rrjedhojë të mbyten.

- ▸ Mbani pjesët e vogla larg nga fëmijët.
- ▸ Mos lejoni fëmijët të luajnë me pjesët e vogla.

⚠ PARALAJMËRIM – Rrezik nga goditja elektrike!

Instalimet e parregullta janë të rrezikshme.

- Lidheni pajisjen dhe vëreni në përdorim vetëm në rrjet elektrik sipas të dhënave në etiketën e parametrave.
- Lidheni pajisjen vetëm nëpërmjet një prize të instaluar sipas rregullave me tokëzim, në një rrjet elektrik me rrymë alternative.
- Sistemi mbrojtës i instalimit elektrik të shtëpisë duhet të jetë instaluar sipas rregullave.

Pajisja e dëmtuar ose kordoni elektrik i dëmtuar përbëjnë rrezik për jetën.

- Kurrë mos vini në punë një pajisje të dëmtuar.
- Asnjëherë mos e vini në punë pajisjen me sipërfaqe të plasaritur ose të thyer.
- Asnjëherë mos tërhiqni kordonin lektrik për të shkëputur pajisjen nga rrjeti elektrik. Hiqeni kordonin elektrik duke e kapur gjithmonë nga spina.
- Kur pajisja ose kordoni elektrik është i dëmtuar, shkëputni menjëherë kordonin elektrik ose fikni siguresën në kutinë e siguresave.
- Telefononi shërbimin e klientit. →*Faqe 137*

Riparimet e gabuara janë shkak për rreziqe.

- Riparimet në pajisje duhen kryer vetëm nga staf teknik i trajnuar për këtë qëllim.
- Për riparimin e pajisjes lejohet të përdoren vetëm pjesë këmbimi origjinale.
- Nëse dëmtohet kordoni elektrik i pajisjes, atëherë ai duhet të zëvendësohet nga prodhuesi ose shërbimi i tij për klientin ose nga një person i ngjashëm i kualifikuar, për të evituar rreziqet e mundshme.

Lagështia që futet brenda mund të shkaktojë goditje elektrike.

- Mos e zhytni kurrë kordonin elektrik ose pajisjen në ujë.
- Në pjesët bashkuese me fisha të pajisjes nuk duhet të futet asnjë lëng.
- Përdoreni pajisjen vetëm në ambiente të mbyllura.
- Asnjëherë mos e ekspozoni pajisjen në nxehtësi të madhe apo në lagështi.
- Mos përdorni pastrues me avull ose pastrues me presion të lartë për të pastruar pajisjen.

Izolimi i dëmtuar i kordonit elektrik përbën rrezik për jetën.
- ▸ Mos lini kurrë që kordoni elektrik të bjerë në kontakt me pjesët e nxehta të pajisjes ose burime të tjera nxehtësie.
- ▸ Mos lejoni kurrë që kordoni elektrik të bjerë në kontakt me maja ose me buzë të mprehta.
- ▸ Mos e përdridhni, mos e shtypni ose mos e ndryshoni kordonin elektrik.

⚠ PARALAJMËRIM – Rrezik zjarri!
Pajisja nxehet.
- ▸ Ajroseni mjaftueshëm pajisjen.
- ▸ Mos e vini kurrë pajisjen në punë brenda mobilieve.

Përdorimi i një kordoni zgjatues elektrik dhe i përshtatësve të pamiratuar është i rrezikshëm.
- ▸ Mos përdorni kabllo zgjatuese ose prizë bashkuese me shumë vende.
- ▸ Përdorni vetëm adaptorë dhe linja elektrike të miratuara nga prodhuesi.
- ▸ Nëse kordoni elektrik është shumë i shkurtës dhe nuk keni kordon më të gjatë, kontaktoni me një elektricist të specializuar për të rregulluar instalimin e shtëpisë.

⚠ PARALAJMËRIM – Rrezik djegiesh!
Disa pjesë të pajisjes nxehen shumë.
- ▸ Mos i prekni asnjëherë pjesët e nxehta të pajisjes.
- ▸ Pas përdorimit, lërini pjesët e nxehta të pajisjes të ftohen përpara se t'i prekni.

⚠ PARALAJMËRIM – Rrezik përvëlimi!
Pijet e sapopërgatitura janë shumë të nxehta.
- ▸ Lërini pijet të ftohen nëse është nevoja.
- ▸ Evitoni kontaktin e lëkurës me lëngjet dhe avujt e çliruar.

⚠ PARALAJMËRIM – Rrezik lëndimi!
Përdorimi i gabuar i pajisjes mund ta vërë në rrezik përdoruesin.
- ▸ Për të evituar lëndimin, përdoreni pajisjen vetëm sipas përdorimit të synuar.

⚠ PARALAJMËRIM – Rrezik dëmesh në shëndet!
Ndotja në pajisje mund të vërë në rrezik shëndetin.
- ▸ Respektoni udhëzimet e pastrimit për higjienën e pajisjes.

Uji nga linja e ujit të ngrohtë mund të jetë i rrezikshëm për shëndetin.

- Përdoreni vetëm me ujë të pijshëm, të freskët, të ftohtë dhe të pagazuar.

2 Mbrojtja e mjedisit dhe kursimi

2.1 Hedhja e paketimit

Materialet e paketimit janë ekologjike dhe të riciklueshme.

- Hidhni pjesët e caktuara të seleksionuara sipas llojit.

2.2 Kursimi i energjisë

Nëse ndiqni udhëzimet e dhëna pajisja juaj konsumon më pak energji.

Caktojeni intervalin automatik të fikjes në vlerën minimale.

- ✔ Nëse pajisja nuk është në përdorim, fiket më përpara.
  → *"Rregullimet bazë", Faqe 128*

Mos e ndërprisni para kohe marrjen e pijes.

- ✔ Sasia e nxehur e ujit ose e qumështit përdoret më së miri.

Zhgëlqerëzojeni rregullisht pajisjen.

- ✔ Depozitimet e gëlqeres rrisin konsumin e energjisë.

3 Instalimi dhe lidhja

3.1 Përmbajtja e dërgesës

Pas nxjerrjes nga paketimi kontrolloni të gjitha pjesët për dëmtime nga transporti dhe për plotësinë e dërgesës.
→ *Fig.* **1**

A	Aparat me portafiltër
B	Furçë pastrimi
C	Gjilpërë pastrimi
D	Disk pastrimi
E	Pompë dore
F	Shtytës
G	Portafiltri
H	Manuali i përdorimit
I	Filtër njëpërdorimësh për një filxhan
J	Filtër dypërdorimësh për një filxhan
K	Filtër njëpërdorimësh për 2 filxhanë
L	Filtër dypërdorimësh për 2 filxhanë
M	Kanë qumështi
N	Hinka

3.2 Instalimi dhe lidhja e pajisjes

VINI RE

Rrezik dëmtimi për pajisjen. Vënia e gabuar në punë mund ta dëmtojë pajisjen.

- Pajisja duhet përdorur vetëm në hapësira pa ngricë.
- Nëse pajisja transportohet apo mbahet nën 0 °C, prisni 3 orë në temperaturë ambienti përpara se ta vini në punë.

1. Vendosni pajisjen mbi një sipërfaqe të drejtë, me kapacitet

mbajtës të mjaftueshëm dhe ujëduruese.
2. Lidheni pajisjen me spinën e saj në një prizë elektrike me kontakt mbrojtës, të instaluar në përputhje me rregullat.
3. Pas çdo lidhjeje, prisni rreth 5 sekonda.

4 Njohja

4.1 Pajisja

Këtu gjeni një pasqyrë përmbledhëse të pjesëve përbërëse të pajisjes.

Shënim: Në varësi të llojit të pajisjes mund të ketë ndryshime te ngjyrat dhe veçoritë.

→ *Fig.* **2**

1	Tapë mbyllësi
2	Dalje pluhuri me mbajtëse portafiltri
3	StageLight [1]
4	Paneli i komandimit
5	Mbajtëset e kokrrave
6	Kapakët e mbajtëseve të kokrrave
7	ngrohës pasiv filxhanësh
8	Vend ruajtjeje për shtytësin
9	Depozita e ujit me kapak
10	Çelës rrotullues për avullim
11	Njësi për përgatitjen e pijeve me mbajtëse portafiltri
12	Grykë uji të nxehtë
13	Tub avulli
14	Grykë avulli
15	Testi i pikimit
16	Kolektori
17	Etiketa e parametrave
18	Sirtar për aksesorët

[1] Sipas pajimit të pajisjes

4.2 Paneli i komandimit

Përmes panelit të komandimit mund të caktoni të gjitha funksionet e pajisjes dhe të merrni informacion për gjendjen e funksionimit.

Statusi LED	Shpjegimi
joaktive	Nuk ka funksione të disponueshme.
aktive	Ka funksione.
pulson	Kujtesë/Alarm
pulson	Procesi vazhdon.

Tingulli i sinjalit	Kuptimi
sinjal i thjeshtë	Zgjedhja/ konfigurimi ishte i suksesshëm.
sinjal i dyfishtë	Programi ka përfunduar.
sinjal i trefishtë	Alarm

→ *Fig.* **3**

Numri	Komponenti	Përdorimi
1	⏻	Ndizni ose fikni pajisjen.
2	Single/Double	Zgjidhni numrin e filxhanëve.
3	Çelësi rrotullues Grind Amount	Rregulloni sasinë e pluhurit.
4	Treguesi i presionit	Tregoni presionin e përgatitjes së pijeve.
5	Çelësi rrotullues për zgjedhjen e pijeve	Zgjidhni pijen.
6	Temp	Rregulloni temperaturën e përgatitjes së pijeve.
7	Clean/Calc	Vini në punë një program pastrimi ose një program zhgëlqerimi.
8	start stop	Filloni ose ndaloni procesin e përgatitjes së pijeve.
9	grind	Filloni ose ndaloni procesin e bluarjes.

4.3 Treguesi i presionit

Pajisja juaj ka tregues presioni. Treguesi i presionit tregon presionin e përgatitjes së pijeve.

Zona	Presioni i përgatitjes së pijeve	Rregullimi
gri	shumë i ulët	Rregulloni bluarjen më të imët. →*Faqe 122* Rrisni sasinë e pluhurit. →*Faqe 123*

Zona	Presioni i përgatitjes së pijeve	Rregullimi
e bardhë (vijë e trashë)	optimal	Mos e rregulloni cilësimin e bluarjes.
e bardhë (vijë e hollë)	fast optimal	Rregulloni madhësinë e bluarjes vetëm pak. →*Faqe 122*
e kuqe	shumë e lartë	Vendoseni bluarjen më trashë. →*Faqe 122* Zvogëloni sasinë e pluhurit. →*Faqe 123*

4.4 Sirtar për aksesorët

Pajisja juaj ka një sirtar aksesorësh ku mund të ruani gjilpërën e pastrimit, furçën e pastrimit dhe diskun e pastrimit. →*Fig.* **4**

5 Pasqyrë e pijeve

Mund ta përdorni pajisjen për të përgatitur një sërë pijesh të ndryshme.

Simboli	Emërtimi	Shpjegimi
	Ujë i nxehtë	Për përgatitjen e pijeve të nxehta, si p.sh. të çajit.
	Espresso	Përgatitni kafe të koncentruar.
	Lungo	Një ekspres i butë që përgatitet me të njëjtën sasi kafeje të bluar, por me më shumë ujë, duke rezultuar në një shije më pak intensive.
	Americano	1/3 e kafesë ekspreso shtohet me 2/3 ujë të ngrohtë.
	Cold brew	Merrni kafe të ftohtë dhe të nxjerrë ngadalë. **Këshillë:** Përdorni ujë të ftohtë në pajisje dhe vendosni kuba akulli në gotë.
	Qumësht i nxehtë	Për përgatitjen e kafeve speciale me qumësht.
	Shkumë qumështi	Për përgatitjen e kafeve speciale me qumësht.

6 Aksesorët

Përdorni vetëm aksesorë origjinalë. Ata janë posaçërisht për pajisjen tuaj.

Aksesorët	Blerja
Tableta zhgëlqerëzimi	TCZ8002A
Tableta pastrimi	TCZ8001A
Enë me trokitje	PFZ1001
Shtytëse, rregullues presioni	PFZ1002

7 Përpara përdorimit për herë të parë

Parapërgatitni pajisjen për përdorimin e saj.

7.1 Përgatitja dhe pastrimi i pajisjes

1. Pastroni të gjitha pjesët e lëvizshme të pajisjes sipas përmbledhjes së pastrimit. → *"Përmbledhje e pastrimit", Faqe 129*
2. Ngrini kapakun e tasit të ujit lart dhe hiqeni tasin e ujit.
3. Hiqni tapën portokalli të gomës nga fundi i tasit të ujit. → *Fig.* **5**
4. Për të montuar enën e kokrrave, vendoseni enën e kokrrave mbi kokën prerëse dhe rrotullojeni në drejtim orar për ta shtrënguar. → *Fig.* **6**
5. Kontrolloni nëse çelësi rrotullues për avullin është në pozicionin e mesëm.

7.2 Vënia në përdorim për herë të parë

Pasi ta keni lidhur me ushqimin elektrik, kryeni ndezjen fillestare.

- ▸ Shtypni butonin ⏻.
- ✔ Pajisja ngrohet paraprakisht.
- ✔ Pajisja është gati për përdorim sapo treguesi LED në butonin Temp të mos pulsojë më dhe të ndizet LED start stop.

7.3 Udhëzime të përgjithshme

Ndiqni udhëzimet për ta shfrytëzuar më së miri pajisjen tuaj.

Shënime

- Për shkak të kalibrimit të mullirit në fabrikë, në pajisje mund të ketë kokrriza kafeje në gjendjen e saj të dorëzimit.
- Nëse nuk e përdorni pajisjen për një periudhë të caktuar, ajo do të fiket automatikisht. Kohëzgjatjen mund ta ndryshoni te rregullimet bazë. → *Faqe 128*
- Nga pajisja mund të dalë avull për shkaqe teknike.

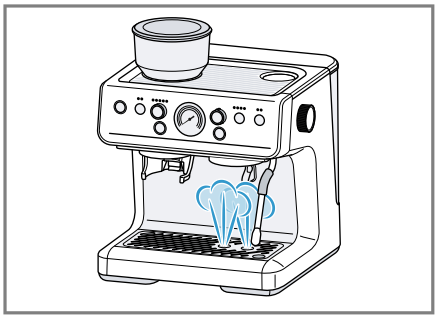

- Gota e parë nuk e ka ende aromën e plotë kur:
  - E përdorni pajisjen për herë të parë.
  - Nuk e keni përdorur pajisjen për kohë të gjatë.

  Mos e pini gotën e parë.

8 Përdorimi bazë

8.1 Ndezja ose fikja e pajisjes

- ▸ Shtypni butonin ⏻.
- ✔ Pajisja ngrohet paraprakisht.
- ✔ Pajisja është gati për përdorim sapo treguesi LED në butonin Temp të mos pulsojë më dhe të ndizet LED start stop.

Shënim: Kur çelësi rrotullues për zgjedhjen e pijeve është vendosur në ❄, pajisja nuk ngrohet paraprakisht.

8.2 Mbushja e depozitës së ujit

1. Ngrini kapakun e tasit të ujit lart dhe hiqeni tasin e ujit.
2. Mbushni tasin e ujit deri në shenjën maksimale me ujë të pijshëm të freskët dhe të ftohtë pa gaz dhe futeni.
   → *Fig.* **7**

8.3 Mbushja e enës së kokrrave

VINI RE
Kokrrat e papërshtatshme mund ta bllokojnë bluesen.

- ▸ Përdorni vetëm ekspres të pastër, të pjekur ose përzierje kokrrash kafeje.
- ▸ Mos përdorni kokrra kafeje me shkëlqim.
- ▸ Mos përdorni kokrra kafeje të karamelizuara.
- ▸ Mos përdorni kokrra kafeje të trajtuara me aditivë me përmbajtje sheqeri.
- ▸ Mos hidhni kafe pluhur.

1. Hapni kapakun e enës së kokrrave të kafesë dhe mbusheni me kokrra kafeje.
   → *Fig.* **8**
2. Mbyllni kapakun.
   Sigurohuni që të mos e ndryshoni cilësimin e bluarjes kur mbyllni kapakun.

Këshilla

- Për të ruajtur cilësinë në mënyrë optimale dhe për të parandaluar lagien e kokrrave të kafesë, mos hidhni shumë kokrra kafeje në enën e kokrrave.
- Përdorni kokrra kafeje ekspres për pije më të shijshme.

8.4 Vendosja e nivelit të bluarjes

Vendosni cilësimin e dëshiruar të bluarjes përpara procesit të bluarjes.

- ▸ Për të rregulluar madhësinë e bluarjes, rrotulloni enën e kokrrave të kafesë majtas ose djathtas.
  → *Fig.* **9**
  Shënim: Ndryshoni madhësinë e bluarjes vetëm në hapa të vegjël. Sa më i lartë të jetë cilësimi, aq më trashë i bluan pajisja kokrrat e kafesë.
  Rregullimi i nivelit të bluarjes ka efekt vetëm pas filxhanit të dytë.

Këshilla

- Kur vendosni për herë të parë madhësinë e bluarjes, rekomandohet cilësimi mesatar.
- Përdorni bluarje të imët për kokrrat e pjekura lehtë dhe bluarje të trashë për kokrrat e pjekura fort.
- Nëse kafja del vetëm me pika, caktojeni nivelin e bluarjes më trashë.
  Nëse kafeja serviret shumë shpejt dhe ka pak krem, rregullojeni bluarjen më imët.
- Nëse po përdorni një pako të re ose një lloj të ri kokrrash kafeje, kontrolloni presionin e përgatitjes dhe rregulloni madhësinë e

bluarjes ose sasinë e kafesë sipas rastit.

8.5 Rregullimi i sasisë së pluhurit

Para se të hidhni një pije, mund të rregulloni sasinë e pluhurit.

Parakushti: Pajisja është gati për punë.

- ▸ Për të rregulluar sasinë e pluhurit, rrotulloni çelësin rrotullues Grind Amount.

  Sa më shumë llamba ndizen, aq më e lartë është sasia e pluhurit.

Këshillë: Kur vendosni fillimisht sasinë e pluhurit, rekomandohet cilësimi mesatar.

8.6 Ngrohja paraprake e portafiltrit

Në mënyrë që kafja të dalë më e nxehtë dhe të mos ftohet shumë shpejt, mund të ngrohni paraprakisht jo vetëm filxhanët, por edhe portafiltrin.

1. Shtypni butonin Single/Double derisa të ndizet llamba e dëshiruar.
2. Vendosni ose ndërroni shportën e dëshiruar të filtrit në portafiltër. → *Fig.* **10**

   Nëse doni të bëni dy filxhanë menjëherë, përdorni një filtër për 2 filxhanë.
3. Vendosni një filxhan nën lëfyt.
4. Mbajeni portafiltrin nën lëfyt.
5. Shtypni butonin start stop.

✔ Llamba start stop pulson dhe portafiltri ngrohet paraprakisht.

✔ Pasi pajisja të ketë ndaluar së punuari, mund të filloni përgatitjen e kafesë.

6. Thani filtrin.

8.7 Marrja e pijes

Mësoni si të bëni një pije sipas dëshirës.

⚠ PARALAJMËRIM
Rrezik djegiesh!
Disa pjesë të pajisjes nxehen shumë.

- ▸ Mos i prekni asnjëherë pjesët e nxehta të pajisjes.
- ▸ Pas përdorimit, lërini pjesët e nxehta të pajisjes të ftohen përpara se t'i prekni.

⚠ PARALAJMËRIM
Rrezik përvëlimi!
Pijet e sapopërgatitura janë shumë të nxehta.

- ▸ Evitoni kontaktin e lëkurës me lëngjet dhe avujt e çliruar.
- ▸ Mos e hiqni kurrë portafiltrin ose tasin e ujit gjatë procesit të përgatitjes së kafesë.
- ▸ Sigurohuni që pajisja të jetë në modalitetin pasiv kur hiqni portafiltrin.
- ▸ Lërini pijet të ftohen nëse është nevoja.

⚠ PARALAJMËRIM
Rrezik lëndimi!
Portafiltri mund të lirohet gjatë përdorimit.

- ▸ Kur përgatitni kafe, sigurohuni që portafiltri të jetë i rrotulluar në pozicionin e caktuar.

Bluarja e kokrrave të kafesë

Parakushtet

- ▪ Ena e kokrrave është montuar në pajisje.
- ▪ Ena e kokrrave të kafesë është e mbushur me kokrra kafeje.

1. Vendosni ose ndërroni shportën e dëshiruar të filtrit në portafiltër.
   → *Fig.* **10**
   Nëse doni të bëni dy filxhanë menjëherë, përdorni një filtër për 2 filxhanë.
2. Vendosni hinkën në filtër dhe shtrëngojeni në drejtim orar.
   → *Fig.* **11**
3. Vendosni portafiltrin në daljen e pluhurit.
   → *Fig.* **12**
4. Zgjidhni llambën Single për përgatitjen e një filxhani ose zgjidhni llambën Double për përgatitjen e dy filxhanëve njëkohësisht.
5. Vendosni sasinë e pluhurit me çelësin rrotullues Grind Amount.
6. Shtypni butonin grind.

✔ Llamba grind pulson dhe kokrrat e kafesë bluhen.

✔ Procesi i bluarjes ndalet sapo të arrihet sasia e caktuar e pluhurit.

Këshillë: Nëse doni ta ndaloni procesin e bluarjes para kohe, shtypni butonin grind.

Përdorimi i shtytësit

Përdorni shtytësin për të marrë rezultat uniform dhe pije të shijshme.

1. Hiqeni portafiltrin e mbushur.
2. Për të shpërndarë në mënyrë të barabartë llumin e kafesë në filtër, trokitni lehtë portafiltrin.
3. Vendoseni portafiltrin në një sipërfaqe të sheshtë dhe të qëndrueshme në pjesën e përparme.
4. Për të shtypur llumin e kafesë dhe për të shmangur një sipërfaqe jouniforme, shtypni shtytësin për poshtë me presion të njëtrajtshëm.
   → *Fig.* **13**
   Kur skaji i shtytësit është drejt me skajin e filtrit, sasia e pluhurit është e përshtatshme.
5. Pastroni shtytësin, thajeni dhe vendoseni në mbajtëse.
6. Rrotullojeni hinkën në drejtim kundërorar dhe hiqeni nga filtri.

Këshillë: Nëse përdorni kafe të bluar paraprakisht, mund të përdorni rreth 13 g kafe për një filxhan dhe rreth 19 g kafe për 2 filxhanë.

Rregullimi i temperaturës së përgatitjes së pijeve

Mund ta rregulloni temperaturën e përgatitjes së pijeve tuaja individualisht. Diapazoni i rregullueshëm i temperaturës është midis 90°C dhe 96°C.

Parakushti: Pajisja është gati për punë.

▸ Për të rregulluar temperaturën e përgatitjes së kafesë, shtypni disa herë butonin Temp.

Ekrani LED	Temperatura
●○○○	90°C
●●○○	92°C
●●●○	94°C
●●●●	96°C

Shënim: Pajisja do të ruajë automatikisht rregullimet.

Këshilla

- Për të rritur hidhtësinë dhe për të ulur aciditetin, vendosni një temperaturë më të lartë përgatitjeje.
- Për të ulur hidhtësinë dhe për të rritur aciditetin, vendosni një temperaturë më të ulët përgatitjeje.

Për të marrë një filxhan kafeje

1. Vendosni portafiltrin në pozicionin e duhur me mbajtësen e portafiltrit. → *Fig.* **14**
2. Për të fiksuar portafiltrin, rrotullojeni në drejtim kundërorar. → *Fig.* **15**
3. Vendosni një filxhan nën lëfyt.
4. Zgjidhni një pije duke përdorur çelësin rrotullues për zgjedhjen e pijeve.
5. Shtypni butonin start stop.

✔ Llamba start stop pulson.
✔ Kryhet përgatitja e pijes.
✔ Kur arrihet niveli i caktuar i mbushjes, pajisja ndalet automatikisht.

Këshillë: Kur hidhni pijen Americano, sigurohuni që filxhani të jetë i vendosur si nën lëfytin e pijes, ashtu edhe nën lëfytin e ujit të nxehtë.

Shënim: Zbrazni kolektorin përpara se të nxirrni një pije për të shmangur njollat e ujit në fund të pajisjes.

Këshilla

- Për të vendosur një filxhan të madh nën lëfyt, mund të hiqni kolektorin.
- Nëse doni ta ndaloni furnizimin aktual para kohe, shtypni butonin start stop.
- Gjithashtu mund t'i ngrohni paraprakisht filxhanët me ujë të ngrohtë ose me ngrohësin pasiv të filxhanëve para përdorimit.
- Përdorimi i pluhurit të kafesë së bluar paraprakisht nuk rekomandohet. Pluhuri i kafesë i bluar paraprakisht e ruan aromën e tij vetëm për 7–8 ditë, përveç nëse e ruani pluhurin e kafesë në një enë të mbyllur në një vend të freskët. Kokrrat e kafesë të sapobluara e ruajnë aromën e kafesë më mirë dhe arrijnë cilësi më të lartë të kafesë.

Për të marrë dy filxhanë njëherësh

Në varësi të pijes, mund të përgatisni 2 filxhanë njëherësh.

Shënim: Për pije Americano, mund të përdorni dyfishin e sasisë së kafesë në një filxhan.

1. Vendosni portafiltrin në pozicionin e duhur me mbajtësen e portafiltrit. → *Fig.* **14**
2. Për të fiksuar portafiltrin, rrotullojeni në drejtim kundërorar. → *Fig.* **15**
3. Vendosni dy filxhanë majtas dhe djathtas nën lëfyt.
4. Zgjidhni një pije duke përdorur çelësin rrotullues për zgjedhjen e pijeve.
5. Shtypni butonin start stop.

✔ Llamba start stop pulson.
✔ Kryhet përgatitja e pijes.
✔ Kur arrihet niveli i caktuar i mbushjes, pajisja ndalet automatikisht.

Për të marrë ujë të nxehtë

Shënim: Sasia e ujit të nxehtë të hedhur është identike në Single dhe Double.

Parakushti: Pajisja është gati për punë.

1. Vendosni një filxhan ose gotë nën lëfytin e ujit të nxehtë. → *Fig.* **16**
2. Zgjidhni pijen ☕ duke përdorur çelësin rrotullues.
3. Shtypni butonin start stop.

✔ Llamba start stop pulson.
✔ Del ujë i nxehtë nga lëfyti i ujit të nxehtë.

8.8 Cold brew

Cold brew janë pije të përgatitura ngadalë që pajisja i nxjerr me një

rrjedhë pulsuese dhe jo të vazhdueshme pijeje.

Shënime

- Zbrazni kolektorin përpara se të nxirrni një pije për të shmangur njollat e ujit në fund të pajisjes.
- Mbusheni tasin e ujit me ujë të pijshëm të freskët, të ftohtë dhe të pagazuar përpara se të nxirrni pijen.

Këshillë: Ndërsa pajisja ftohet, treguesi LED në butonin Temp punon në të kundërt.

8.9 Mbulim me shkumë qumështi

Mund të përgatitni shkumë qumështi me pajisjen.

⚠ PARALAJMËRIM
Rrezik djegiesh!
Disa pjesë të pajisjes nxehen shumë.

- ▸ Mos i prekni asnjëherë pjesët e nxehta të pajisjes.
- ▸ Pas përdorimit, lërini pjesët e nxehta të pajisjes të ftohen përpara se t'i prekni.
- ▸ Prekni tubin e avullit vetëm te qaforja e silikonit.

⚠ PARALAJMËRIM
Rrezik përvëlimi!
Pijet e sapopërgatitura janë shumë të nxehta.

- ▸ Lërini pijet të ftohen nëse është nevoja.
- ▸ Evitoni kontaktin e lëkurës me lëngjet dhe avujt e çliruar.

VINI RE
Mbetjet e qumështit mund të thahen dhe të jenë të vështira për t'u hequr.

- ▸ Pastroni grykën e avullit me një leckë të butë dhe të lagur pas çdo përdorimi.

Shënim: Mund të përdorni edhe pije me bazë bimore në vend të qumështit, p.sh. nga soja.

Këshilla

- Cilësia e shkumës së qumështit varet nga lloji i qumështit ose pijes me bazë bimore të përdorur.
- Shkuma e qumështit arrin cilësinë më të lartë pas disa përpjekjeve.
- Rezultatet më të mira i arrini me qumësht të freskët dhe të ftohtë.

Përgatitja e shkumës së qumështit

Parakushtet

- Pajisja është gati për punë.
- Tubi i avullit me lëfytin e avullit është në pozicionin e qëndrimit.

1. Mbushni kutinë e qumështit të përfshirë me 1/3 me qumësht.
2. Zgjidhni me çelësin rrotullues për avull .

✔ Pajisja nxehet dhe nga gryka e avullit del avull.

3. Për të arritur një efekt të mirë shkumëzimi, aktivizoni funksionin e avullit për pak kohë derisa avulli të dalë në mënyrë të barabartë.
4. Vendosni çelësin rrotullues për avullin në pozicionin e mesëm.
5. Tërhiqeni tubin e avullit me grykën e avullit përpara në të djathtë.
6. Zhytni grykën e avullit në qumësht.
7. Zgjidhni me çelësin rrotullues për avull .
   - ▸ Anoni kënaçen e qumështit, bëni lëvizje të buta lart e poshtë për të futur ajër në qumësht në mënyrë që d dëgjueshme.
   - ▸ Kur ena e qumështit të jetë e vakët, mbajeni grykën e avullit pak poshtë sipërfaqes së qumështit për të krijuar një vorbull.

   → *Fig.* **17**

✔ Qumështi shkumëzohet.

8. Vendosni çelësin rrotullues për avullin në pozicionin e mesëm.
9. Prisni derisa të mos ngrihet më avull.
10. Pastroni grykën e avullit me një leckë të butë dhe të lagur.
→ *Fig.* **18**
11. Kthejeni tubin e avullit me grykën e avullit në pozicionin e qëndrimit.
12. Për të pastruar grykën e avullit nga brenda, zgjidhni avullin me çelësin rrotullues e avullit derisa avulli të dalë njëtrajtshëm.
13. Vendosni çelësin rrotullues për avullin në pozicionin e mesëm.
14. Për të hequr flluskat e mëdha në shkumën e qumështit dhe për ta dendësuar, trokitni lehtë enën e qumështit disa herë në sipërfaqen e punës.

Përgatitja e qumështit të nxehtë

Parakushtet

- Pajisja është gati për punë.
- Tubi i avullit me lëfytin e avullit është në pozicionin e qëndrimit.

1. Mbushni enën e qumështit të dhënë me qumësht.
2. Vendoseni enën e qumështit nën grykën e avullit.
3. Zhytni grykën e avullit në qumësht.
4. Zgjidhni me çelësin rrotullues për avull .
✔ Qumështi ngrohet.
✔ Pas një periudhe të caktuar, procesi i ngrohjes përfundon automatikisht.
5. Vendosni çelësin rrotullues për avullin në pozicionin e mesëm.
6. Prisni derisa të mos ngrihet më avull.
7. Pastroni grykën e avullit me një leckë të butë dhe të lagur.
→ *Fig.* **18**
8. Për të pastruar grykën e avullit nga brenda, zgjidhni avullin me çelësin rrotullues e avullit derisa avulli të dalë njëtrajtshëm.
9. Vendosni çelësin rrotullues për avullin në pozicionin e mesëm.

9 Personalizimi

Mund ta rregulloni nivelin e mbushjes së pijeve tuaja individualisht.

9.1 Për të rregulluar sasinë e mbushjes individualisht

1. Zgjidhni një pije duke përdorur çelësin rrotullues për zgjedhjen e pijeve.
2. Mbani shtypur butonin start stop derisa të arrihet niveli i dëshiruar i mbushjes.
✔ Llamba start stop pulson.
✔ Kryhet përgatitja e pijes.
✔ Sasia e mbushjes për pijen e zgjedhur ruhet.

Shënim: Nëse e shtypni butonin start stop shumë shkurt ose për një kohë shumë të gjatë, sasia e mbushjes nuk mund të ruhet. Llamba start stop pulson dy herë dhe bie një sinjal i trefishtë.

9.2 Për të rikthyer vëllimin e mbushjes në cilësimet e fabrikës

1. Zgjidhni një pije duke përdorur çelësin rrotullues për zgjedhjen e pijeve.
2. Shtypni e mbani butonat grind dhe start stop për 3 sekonda.
✔ Llambat grind dhe start stop pulsojnë dy herë dhe bie një sinjal.
✔ Sasia e mbushjes për pijen e zgjedhur rivendoset në cilësimet e fabrikës.

Këshillë: Për të anuluar cilësimet për të gjitha pijet, mund ta rivendosni pajisjen në cilësimet e fabrikës.
→ *"Rikthimi i pajisjes në rregullimet nga fabrika", Faqe 129*

9.3 Për të rregulluar sasinë e pluhurit individualisht

Parakushtet
- Pajisja është gati për punë.
- Filtri i dëshiruar futet në portafiltër.
- Portafiltri futet në daljen e pluhurit.

▸ Mbajeni butonin grind të shtypur derisa të arrihet sasia e dëshiruar e pluhurit.

✔ Llamba grind pulson dhe kokrrat e kafesë bluhen.

Shënim: Sasia e rregulluar e pluhurit nuk ruhet.

10 Rregullimet bazë

10.1 Për të rregulluar kohën e përgatitjes paraprake

Për të arritur nxjerrjen më të njëtrajtshme të mundshme, mund ta rregulloni kohën e parapërgatitjes individualisht.

Parakushti: Pajisja është gati për punë.

1. Shtypni e mbani butonat start stop dhe Temp për 3 sekonda.

✔ Llamba start stop pulson.

2. Për të bërë ndryshimin, shtypni butonin Temp sa herë që është e nevojshme derisa të ndizet numri i dëshiruar i llambave.

Ekrani LED	Koha e përgatitjes paraprake
●○○○	0 s
●●○○	1 s
●●●○	2 s
●●●●	3 s

3. Konfirmoni zgjedhjen me butonin start stop.

✔ Bie një sinjal.

10.2 Për të aktivizuar ose çaktivizuar StageLight [1]

Parakushti: Pajisja është gati për punë.

▸ Shtypni e mbani butonat ⏻ dhe start stop për 3 sekonda.

✔ Llambat ⏻ dhe start stop pulsojnë dy herë dhe bie një sinjal.

10.3 Caktimi i fikjes automatike

Mund të caktoni kohëzgjatjen pas së cilës pajisja do të fiket.

Shënim: Një kohëzgjatje e lartë e fikjes automatike mund të çojë në rritje të konsumit të energjisë.

Parakushti: Pajisja është gati për punë.

1. Shtypni e mbani butonat Clean/Calc dhe Temp për 3 sekonda.
2. Për të bërë ndryshimin, shtypni butonin Temp sa herë që është e nevojshme derisa të ndizet numri i dëshiruar i llambave.

Ekrani LED	Kohëzgjatja
●○○○	10 min
●●○○	15 min
●●●○	20 min

[1] Sipas pajimit të pajisjes

Ekrani LED	Kohëzgjatja
●●●●	28 min

✔ Llamba start stop pulson.
3. Konfirmoni zgjedhjen me butonin start stop.
✔ Bie një sinjal.

10.4 Rikthimi i pajisjes në rregullimet nga fabrika

Mund ta riktheni pajisjen në rregullimet nga fabrika. Rregullimet e personalizuara do të humbasin.

Parakushti: Pajisja është gati për punë.

- ▸ Shtypni e mbani butonin ⏻ për 5 sekonda.
- ✔ Bie një sinjal dhe llambat fiken dhe ndizen sërish.
- ✔ Pajisja rikthehet në cilësimet e fabrikës.

11 Pastrimi dhe kujdesi

11.1 Produktet e pastrimit

Përdorni vetëm produkte pastrimi të përshtatshme.

VINI RE
Produktet e papërshtatshme të pastrimit mund të dëmtojnë sipërfaqen e pajisjes.

- ▸ Mos përdorni mjete pastrimi të mprehta ose gërryese.
- ▸ Mos përdorni solucione alkoolike apo detergjentë me përmbajtje alkooli.
- ▸ Mos përdorni tela të forta ose sfungjerë të ashpër.

Agjentët e papërshtatshëm të pastrimit dhe të zhgëlqerëzimit mund ta dëmtojnë pajisjen.

- ▸ Mos përdorni acid të pastër citrik, uthull apo produkte me bazë uthulle për zhgëlqerëzim.
- ▸ Mos përdorni agjent zhgëlqerëzimi me acid fosforik.
- ▸ Përdorni vetëm tableta zhgëlqerëzimi dhe pastrimi të krijuara posaçërisht për pajisjen. → *"Aksesorët", Faqe 121*

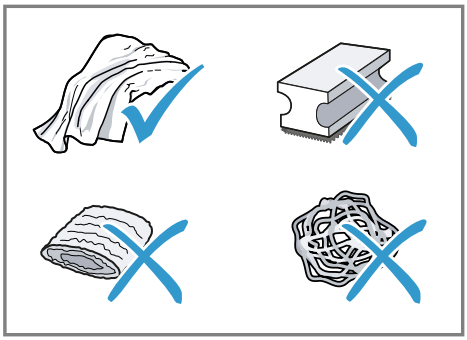

Këshilla

- ▪ Lajini mirë leckat e reja të pastrimit me sfungjer për të hequr kripërat e ngjitura. Kripërat mund të shkaktojnë përhapjen e ndryshkut në sipërfaqet e inoksit.
- ▪ Hiqini gjithnjë dhe menjëherë mbetjet e gëlqeres, kafes, qumështit, të detergjentëve të pastrimit dhe zhgëlqerimit për të parandaluar formimin e korrozionit.

11.2 Përmbledhje e pastrimit

Këtu do të gjeni një përmbledhje të komponentëve që mund të lani në enëlarëse.

VINI RE
Disa komponentë janë delikatë ndaj temperaturës dhe mund të dëmtohen gjatë larjes në enëlarëse.

- ▸ Ndiqni manualin e përdorimit të enëlarëses.
- ▸ Lani vetëm komponentët e përshtatshëm për enëlarëse.
- ▸ Përdorni vetëm programe që nuk i nxehin mbi 60°C pjesët.

→ *Fig.* **19**

11.3 Pastrimi i pajisjes

⚠ PARALAJMËRIM
Rrezik nga goditja elektrike!
Lagështia që futet brenda mund të shkaktojë goditje elektrike.
- ▸ Mos e zhytni kurrë kordonin elektrik ose pajisjen në ujë.
- ▸ Në pjesët bashkuese me fisha të pajisjes nuk duhet të futet asnjë lëng.
- ▸ Mos përdorni pastrues me avull ose pastrues me presion të lartë për të pastruar pajisjen.

⚠ PARALAJMËRIM
Rrezik djegiesh!
Disa pjesë të pajisjes nxehen shumë.
- ▸ Mos i prekni asnjëherë pjesët e nxehta të pajisjes.
- ▸ Pas përdorimit, lërini pjesët e nxehta të pajisjes të ftohen përpara se t'i prekni.

1. Pastrojeni kutinë, sipërfaqet me lustër dhe panelin e komandimit me një leckë me mikrofibra.
2. Shpëlajeni depozitën me ujë të freskët dhe të pastër.
3. Nëse pajisja nuk është përdorur për një periudhë më të gjatë, për shembull në rast pushimesh, pastroni të gjithë pajisjen, duke përfshirë pjesët e lëvizshme siç është portafiltri ose tasi i ujit.

11.4 Kryerja e programit të pastrimit

Nëse pulson llamba Clean, kryeni menjëherë programin e pastrimit.

Parakushtet
- Një tabletë pastrimi dhe disku i pastrimit i bashkëngjitur janë të përfshira.
- Pajisja është gati për punë.

1. Hiqni dhe zbrazni kolektorin.
2. Pastroni kolektorin, thajeni dhe futeni në pajisje.
3. Vendosni filtrin njëpërdorimësh për 2 filxhanë në portafiltër.
4. Mbushni tasin e ujit deri në shenjën maksimale me ujë të pijshëm të freskët dhe të ftohtë pa gaz dhe futeni.
   → *Fig.* **7**
5. Vendosni diskun e pastrimit në filtër me dorezën lart.
6. Vendosni një tabletë pastrimi në qendër të diskut të pastrimit.
7. Vendosni portafiltrin në pozicionin e duhur me mbajtësen e portafiltrit.
   → *Fig.* **14**
8. Për të fiksuar portafiltrin, rrotullojeni në drejtim kundërorar.
   → *Fig.* **15**
9. Shtypni butonin Clean/Calc derisa të ndizet llamba Clean.
- ✔ Pajisja kalon në modalitetin e pastrimit.

10. Shtypni butonin start/stop.
- ✔ Bie një sinjal.
- ✔ Llambat start/stop dhe Clean ndizen e pulsojnë njëkohësisht derisa procesi të përfundojë.
- ✔ Pasi të përfundojë procesi, bie një sinjal i dyfishtë.
- ✔ Llamba Clean fiket.
- ✔ Cilësimet e fundit shfaqen në panelin e kontrollit.

11. Hiqeni portafiltrin, pastrojeni dhe thajeni.
12. Për të shpëlarë kokën e përgatitjes, zgjidhni Double dhe nxirrni një kafe ekspres pa futur portafiltrin.
13. Hiqni dhe zbrazni kolektorin.
14. Pastroni kolektorin, thajeni dhe futeni në pajisje.

11.5 Kryeni programin e zhgëlqerimit

VINI RE

Heqja e gabuar ose e vonuar e çmërsit mund ta dëmtojë pajisjen.

- Nëse llamba Calc pulson, kryeni menjëherë programin e zhgëlqerimit.

Parakushtet

- Një tabletë zhgëlqerimi është në dispozicion.
- Pajisja është gati për punë.
- Tubi i avullit me lëfytin e avullit është në pozicionin e qëndrimit.

1. Mbushni tasin e ujit deri në shenjën e calc me ujë të pijshëm të freskët dhe të vakët të pagazuar dhe futeni.
   → *Fig.* **20**
2. Vendosni tabletën e zhgëlqerimit në tasin e ujit dhe prisni derisa tableta e zhgëlqerimit të jetë tretur plotësisht.
3. Vendosni një enë nën lëfytin e pijes dhe lëfytin e ujit të nxehtë dhe një enë tjetër nën tubin e avullit.
   - Për të vendosur një enë nën tubin e avullit, tërhiqeni tubin e avullit përpara me grykën e avullit.

   → *Fig.* **21**
4. Shtypni butonin Clean/Calc derisa të ndizet llamba Calc.
5. Shtypni butonin start stop.

✔ Bie një sinjal.
✔ Llamba start stop pulson dhe llamba Calc pulson.
✔ Pajisja kalon në modalitetin e zhgëlqerimit.

6. Zgjidhni me çelësin rrotullues për avull.

✔ Llambat start stop dhe Calc pulsojnë njëkohësisht derisa të përfundojë cikli 1.
✔ Pas përfundimit të ciklit 1, bie një sinjal i dyfishtë.
✔ Pulsojnë llambat start stop dhe Calc.

7. Vendosni çelësin rrotullues për avullin në pozicionin e mesëm.

✔ Bie një sinjal.
✔ Pulson llamba Calc.

8. Hiqeni dhe pastroni tasin e ujit.
9. Mbushni tasin e ujit deri në shenjën maksimale me ujë të pijshëm të freskët dhe të ftohtë pa gaz dhe futeni.
   → *Fig.* **7**
10. Zgjidhni me çelësin rrotullues për avull.

✔ Bie një sinjal.
✔ Llambat start stop dhe Calc pulsojnë njëkohësisht derisa të përfundojë cikli 2.
✔ Pas përfundimit të ciklit 2, bie një sinjal i dyfishtë.
✔ Pulsojnë llambat start stop dhe Calc.

11. Vendosni çelësin rrotullues për avullin në pozicionin e mesëm.

✔ Llamba Calc fiket.
✔ Pajisja ngrohet paraprakisht.
✔ Pajisja është gati për punë.
✔ Cilësimet e fundit shfaqen në panelin e kontrollit.

11.6 Pastrimi i filtrit dhe i portafiltrit

Këshillë: Mund të hiqni mbetjet e pluhurit me furçën e pastrimit të përfshirë.

1. Shkëputeni filtrin nga pjesa e pasme e furçës së pastrimit nga portafiltri.
   → *Fig.* **22**
2. Mbushni një enë me ujë dhe shtoni një pikë sapun për larjen e enëve.

3. Zhytni filtrin dhe portafiltrin në enë.
   → *Fig.* **23**
4. Pastroni filtrin me gjilpërën e hollë të pastrimit.
   → *Fig.* **24**
5. Shpëlajeni filtrin tërësisht me ujë.
6. Thajeni plotësisht filtrin dhe portafiltrin.

11.7 Pastrimi i depozitës së ujit

→ *Fig.* **25**

11.8 Pastrimi i enës së kokrrave

▸ Për të shmangur depozitat, pastroni enën bosh të kokrrave të kafesë me një leckë të butë dhe të thatë.

11.9 Pastrimi i dhomës së përgatitjes

1. Për të shmangur depozitat, pastroni dhomën e përgatitjes së pijeve me një leckë të butë dhe të lagur sipas nevojës.
   → *Fig.* **26**
2. Vendosni një filxhan nën lëfyt.
3. Për të shpëlarë kokën e përgatitjes, zgjidhni Double dhe nxirrni një kafe ekspres pa futur portafiltrin.

11.10 Pastrimi i kolektorit dhe i vasketës së pikimit

Pastroni dhe zbrazni kolektorin çdo ditë për të shmangur depozitimet. Ndiqni udhëzimet me figura në fillim të manualit.

Shënim: Pluskuesi tregon kur kolektori është plot dhe duhet të zbrazet.

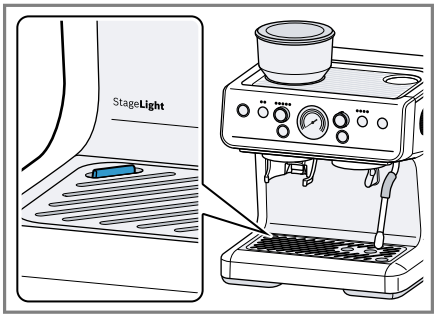

1. Tërhiqeni kolektorin dhe sirtarin e aksesorëve përpara.
   → *Fig.* **27**
2. Zbrazni kolektorin.
3. Pastroni brendësinë e pajisjes.
   → *Fig.* **28**
4. Pastroni kolektorin, pjesën dhe vasketën e pikimit dhe vendosini sërish në pajisje.
   → *Fig.* **29**
   → *Fig.* **30**

11.11 Pastrimi i mullirit

Shënim: Mos e pastroni mullirin me ujë.

Parakushtet

- Një sitë futet në portafiltër.
- Portafiltri futet në daljen e pluhurit.
- Ka pak ose aspak kokrra kafeje në enën e kokrrave.

1. Shtypni butonin grind sa herë që është e nevojshme derisa ena e kokrrave të kafesë të jetë bosh.
2. Për të hequr enën e kokrrave të kafesë, rrotullojeni në drejtim kundërorar.
   → *Fig.* **31**
3. Pastroni kokën prerëse me furçën e pastrimit të përfshirë.
   → *Fig.* **32**
4. Për të hequr kokën prerëse, mbajeni kokën prerëse nga doreza

dhe rrotullojeni në drejtim kundërorar.
→ *Fig.* **33**

5. Pastroni dhomën e bluarjes me furçën e pastrimit të përfshirë.
→ *Fig.* **34**
6. Për të montuar kokën prerëse, mbajeni kokën prerëse nga doreza, futeni e shtrëngojeni në drejtim orar.
→ *Fig.* **35**
7. Për të montuar enën e kokrrave, vendoseni enën e kokrrave mbi kokën prerëse dhe rrotullojeni në drejtim orar për ta shtrënguar.
→ *Fig.* **6**

11.12 Pastrimi i daljes së pluhurit

▸ Nëse kokrrizat e kafesë dalin më ngadalë se zakonisht, pastroni daljen e pluhurit me furçën e pastrimit të përfshirë.
→ *Fig.* **36**

11.13 Pastrimi i tubit të avullit dhe grykës së avullit

⚠ **PARALAJMËRIM**
Rrezik djegiesh!
Disa pjesë të pajisjes nxehen shumë.
▸ Mos i prekni asnjëherë pjesët e nxehta të pajisjes.

1. Pastroni tubin e avullit me sapun për enë dhe një pecetë kuzhine.
→ *Fig.* **18**
2. Lironi grykën e avullit nga tubi i avullit.
3. Pastroni grykën e avullit me gjilpërën e trashë pastruese dhe nën ujë të rrjedhshëm.
→ *Fig.* **37**

Këshillë: Mund ta pastroni grykën e avullit edhe në enëlarëse.

12 Mënjanimi i defekteve

Defektet e lehta në pajisje mund t'i eliminoni edhe vetë. Përdorni informacionet për eliminimin e defekteve përpara se të kontaktoni me shërbimin për klientin. Kështu shmangni shpenzimet e panevojshme.

⚠ **PARALAJMËRIM**
Rrezik nga goditja elektrike!
Riparimet e gabuara janë shkak për rreziqe.
▸ Riparimet në pajisje duhen kryer vetëm nga staf teknik i trajnuar për këtë qëllim.
▸ Për riparimin e pajisjes lejohet të përdoren vetëm pjesë këmbimi origjinale.
▸ Nëse dëmtohet kordoni elektrik i pajisjes, atëherë ai duhet të zëvendësohet nga prodhuesi ose shërbimi i tij për klientin ose nga një person i ngjashëm i kualifikuar, për të evituar rreziqet e mundshme.

Defekti	Shkaku dhe zgjidhja e problemeve
Të gjitha llambat në panelin e kontrollit janë të fikura.	Pajisja nuk ka ushqim elektrik. ▸ Fusni spinën në prizë. ▸ Shtypni ⏻. → *"Ndezja ose fikja e pajisjes", Faqe 122*

Defekti	Shkaku dhe zgjidhja e problemeve
Llamba grind pulson.	Ena e kokrrave nuk është e instaluar apo nuk është instaluar siç duhet. ▸ Montoni siç duhet enën e kokrrave. → *"Përgatitja dhe pastrimi i pajisjes", Faqe 121*
Llamba start stop pulson.	Çelësi rrotullues për avullin nuk është në pozicionin e duhur kur pajisja është e ndezur. ▸ Rrotulloni çelësin rrotullues të avullit në pozicionin e mesëm.
	Funksioni i avullit është aktiv për më shumë se 3 minuta. ▸ Rrotulloni çelësin rrotullues të avullit në pozicionin e mesëm.
Bie një sinjal i trefishtë, llamba Grind Amount pulson dhe llamba grind fiket.	Mulliri është i bllokuar. **1.** Hiqeni enën e kokrrave. **2.** Pastroni mullirin. → *"Pastrimi i mullirit", Faqe 132* **3.** Montoni enën e kokrrave.
	Niveli i bluarjes është caktuar shumë imët. **1.** Caktojeni bluarjen më trashë. → *"Vendosja e nivelit të bluarjes", Faqe 122* **2.** Prisni derisa pajisja të jetë sërish funksionale.
Llambat ⏻ dhe start stop pulsojnë dhe bie një sinjal i trefishtë.	Tasi i ujit nuk është mbushur mjaftueshëm. **1.** Mbusheni tasin e ujit me ujë të freskët dhe të ftohtë deri në shenjën max. **2.** Vendosni tasin e ujit.
	Depozita e ujit nuk është futur siç duhet. ▸ Futeni mirë depozitën e ujit.
	Kafja nuk del ose del vetëm me pika. **1.** Caktojeni nivelin e bluarjes më trashë. → *"Vendosja e nivelit të bluarjes", Faqe 122* **2.** Zvogëloni sasinë e pluhurit. **3.** Prisni derisa pajisja të jetë gati për t'u përdorur përsëri.
Ka njolla uji në pjesën e poshtme të pajisjes.	Depozita e ujit nuk është futur siç duhet. **1.** Vendoseni tasin e ujit siç duhet. **2.** Shtyjeni tasin e ujit në pajisje derisa të ndalojë.
	Kolektori është plot. ▸ Zbrazni kolektorin. ▸ Nëse problemi vazhdon, kontaktoni me shërbimin e klientit.

Defekti	Shkaku dhe zgjidhja e problemeve
Pas ndezjes së pajisjes, mund të dëgjohet një kërcitje dhe pasi të keni bërë kafe, mund të dëgjohet një fishkëllimë.	Zhurma shkaktohet nga funksionimi normal i valvulës së kontrollit të presionit dhe është një fenomen normal.
Kafeja nuk ka krem.	Kafeja nuk është optimale. ▸ Përdorni një lloj kafeje me raport më të lartë kokrrash Robusta. ▸ Përdorni kokrra me pjekje më të errët.
	Kokrrat e kafesë nuk janë më të sapopjekura. ▸ Përdorni kokrra kafeje të freskëta.
	Niveli i bluarjes nuk përkon me kokrrat e kafesë. ▸ Caktojeni më imët nivelin e bluarjes. → *"Vendosja e nivelit të bluarjes", Faqe 122*
	Presioni i përgatitjes është shumë i ulët. ▸ Rritni sasinë e pluhurit ose përdorni një filtër dypërdorimësh.
Kafja është shumë e hidhur.	Niveli i bluarjes është caktuar shumë imët. ▸ Caktojeni nivelin e bluarjes më trashë. → *"Vendosja e nivelit të bluarjes", Faqe 122*
	Kafeja nuk është optimale. ▸ Ndryshoni llojin e kafesë.
Kafja ka shije si të djegur.	Niveli i bluarjes është caktuar shumë imët. ▸ Caktojeni nivelin e bluarjes më trashë. → *"Vendosja e nivelit të bluarjes", Faqe 122*
	Kafeja nuk është optimale. ▸ Ndryshoni llojin e kafesë.
	Temperatura e përgatitjes është shumë e lartë. ▸ Vendosni temperaturën më të ulët të përgatitjes. → *"Rregullimi i temperaturës së përgatitjes së pijeve", Faqe 124*
Nuk del avull nga gryka e avullit.	Tasi i ujit nuk është mbushur mjaftueshëm. **1.** Mbusheni tasin e ujit me ujë të freskët dhe të ftohtë deri në shenjën max. **2.** Vendosni tasin e ujit.
	Gryka e avullit është e bllokuar. ▸ Zhgëlqerëzoni pajisjen.

Defekti	Shkaku dhe zgjidhja e problemeve
Nuk del avull nga gryka e avullit.	▸ Pastroni grykën e avullit me gjilpërën e trashë pastruese ose në enëlarëse. → *"Pastrimi i tubit të avullit dhe grykës së avullit", Faqe 133*
Kafja nuk del ose del vetëm me pika.	Niveli i bluarjes është caktuar shumë imët. ▸ Caktojeni nivelin e bluarjes më trashë. → *"Vendosja e nivelit të bluarjes", Faqe 122*
	Pajisja është gëlqeruar rëndë. ▸ Zhgëlqerëzoni pajisjen.
	Pluhuri i kafesë shtypur me shumë presion. ▸ Mos e shtypni shumë fort pluhurin e kafesë në filtër.
	Ka shumë pluhur kafeje. ▸ Përdorni një sasi të përshtatshme pluhuri kafeje.
Portafiltri nuk mund të futet siç duhet në mbajtësen e portafiltrit.	Ka shumë pluhur kafeje. ▸ Përdorni një sasi të përshtatshme pluhuri kafeje.
Llambat grind dhe Grind Amount pulsojnë dhe bie një sinjal i trefishtë.	Mulliri është mbinxehur. ▸ Prisni derisa pajisja të ftohet.
Pompa nuk po funksionon.	Pajisja nuk është përdorur për një kohë të gjatë. **1.** Shtrydhni pompën e dorës të përfshirë dhe zhyteni pompën e dorës në ujë të pijshëm të freskët, të ftohtë dhe të pagazuar. → *Fig.* **38** ✔ Pompa e dorës mbushet me ujë. **2.** Vendosni pompën e dorës në hyrjen e ujit të tasit të ujit. ▸ Për të mbushur ujë në hyrjen e ujit, shtrydhni pompën e dorës së mbushur. → *Fig.* **39** **3.** Hiqni pompën e dorës.

13 Transporti, ruajtja dhe hedhja

13.1 Hedhja e pajisjes së vjetër

Me hedhjen e pajisjeve në mënyrë të përshtatshme për mjedisin mund të rifitohen lëndë të para të vlefshme.

1. Shkëputni spinën e kordonit elektrik.
2. Pritni kordonin elektrik.
3. Hidheni pajisjen në mënyrë të përshtatshme për mjedisin. Informacioni për mënyrat aktuale të hedhjes mund të merret nga shitësi specialist, si dhe pranë

administratës vendore të komunës ose qytetit.



Ky aparat përmban shënjën e aparaturave elektrike dhe elektroteknike sipas Udhëzimit 2012/19/EU (waste electrical and electronic equipment - WEEE).
Udhëzimi jep kuadrin ligjor për te drejtën e kthimit mbrapsht të aparaturave të përdorura në të gjithë BE.

14 Shërbimi i klientit

Do të merrni nga shërbimi ynë i klientit pjesë të tjera këmbimi origjinale funksionale dhe të magazinueshme për deri 10 vjet pas vënies në qarkullim të pajisjes suaj. Për informacione të mëtejshme drejtojuni shërbimit tonë të klientit.

Shënim: Përdorimi i shërbimit të klientit është falas në kuadrin e kushteve të garancisë së prodhuesit.

Informacionet e detajuara rreth kohëzgjatjes së garancisë dhe kushteve të garancisë në vendin tuaj i gjeni përmes kodit QR në dokumentin bashkëngjitur kontakteve të shërbimit dhe kushteve të garancisë, te shërbimi ynë i klientit, shitësi juaj ose në faqen tonë të internetit.
Të dhënat e kontaktit të shërbimit të klientit i gjeni përmes kodit QR në dokumentin bashkëngjitur kontakteve të shërbimit dhe kushteve të garancisë ose në faqen tonë të internetit.
Informacionet sipas rregullores (EU) 2023/826 i gjeni online në *www.bosch-home.com* tek faqja e produktit dhe faqja e shërbimit të pajisjes suaj, në udhëzuesin e përdorimit dhe dokumentet shtesë.

14.1 Numri i produktit (E-Nr.) dhe numri i prodhimit (FD)

Kur kontaktoni me shërbimin e klientit, do t'ju duhet numri i produktit (E-Nr.) dhe numri serial (FD), të cilin mund ta gjeni në pllakën e specifikimeve të pajisjes.
Ju mund t'i mbani shënim këto të dhëna, për t'i gjetur shpejt përsëri të dhënat e pajisjes dhe numrin e telefonit të kujdesit për klientin.

15 Të dhënat teknike

Tensioni	220–240 V ~
Frekuenca	50-60 Hz
Vlera e lidhjes	1380–1650 W
Presioni maksimal i pompës, statik	15 bar
Kapaciteti maksimal, depozita e ujit (pa filtër)	2,8 l
Kapaciteti maksimal, mbajtësja e kokrrave	250 g
Gjatësia e linjës së furnizimit	100 cm
Lartësia e pajisjes	413 mm
Gjerësia e pajisjes	338 mm
Thellësia e pajisjes	347 mm
Pesha, bosh	10,2 kg
Lloji i blueses	Çelik i kalitur

Many thanks for choosing a Bosch home appliance!

Register your new appliance now on MyBosch and benefit directly from:

- **Expert advice and tips to make the most of your appliance**
- **Options for warranty extension**
- **Discounts on spare parts and accessories**
- **Digital information for use and all appliance data to hand**
- **Easy access to Bosch Home Appliance Service**

Simple to register, free of charge – including on mobile devices:
www.bosch-home.com/welcome

Need some help? You can find it here.

Expert advice on your Bosch home appliances, help with problems or repairs by professionals from Bosch.

Discover all the different ways Bosch can assist you:
www.bosch-home.com/service

The contact details of all countries are listed in the attached service directory.

BSH Hausgeräte GmbH
Carl-Wery-Straße 34
81739 München, GERMANY
www.bosch-home.com

A Bosch Company

8001385617 (060630)
sl, sr, hr, mk, sq

tehnoteka

https://cenoteka.rs

Ovaj dokument je originalno proizveden i objavljen od strane proizvođača, brenda Bosch, i preuzet je sa njihove zvanične stranice. S obzirom na ovu činjenicu, Cenoteka ističe da ne preuzima odgovornost za tačnost, celovitost ili pouzdanost informacija, podataka, mišljenja, saveta ili izjava sadržanih u ovom dokumentu.

Napominjemo da Cenoteka nema ovlašćenje da izvrši bilo kakve izmene ili dopune na ovom dokumentu, stoga nismo odgovorni za eventualne greške, propuste ili netačnosti koje se mogu naći unutar njega. Cenoteka ne odgovara za štetu nanesenu korisnicima pri upotrebi netačnih podataka. Ukoliko imate dodatna pitanja o proizvodu, ljubazno vas molimo da kontaktirate direktno proizvođača kako biste dobili sve detaljne informacije.

Za najnovije informacije o ceni, dostupnim akcijama i tehničkim karakteristikama proizvoda koji se pominje u ovom dokumentu, molimo posetite našu stranicu klikom na sledeći link:

https://cenoteka.rs/p/bosch-aparat-za-kafu-pfe401b3/