tehnoteka

https://cenoteka.rs

Uputstvo za upotrebu

ASUS monitor 26.5'' QD-OLED ROG Strix XG27AQDPG



Cenoteka je online destinacija za upoređivanje cena i karakteristika bele tehnike, potrošačke elektronike i IT uređaja kod trgovinskih lanaca i internet prodavnica u Srbiji. Naša stranica vam omogućava da istražite najnovije informacije, detaljne karakteristike i konkurentne cene proizvoda.

Posetite nas i uživajte u ekskluzivnom iskustvu pametne kupovine klikom na link:

https://cenoteka.rs/p/asus-monitor-265-qd-oled-rog-strix-xg27aqdpg/

ROG STRIX OLED XG27AQDPG GAMING MONITOR

USER GUIDE

Prvo izdanje
(mart 2025)

Autorska prava © 2025 ASUSTeK COMPUTER INC. Sva prava zadržana.

Nijedan deo ovog uputstva, uključujući proizvode i softver opisan u njemu, nije dozvoljeno reprodukovati, prenositi, transkribovati, skladištiti u povratnom sistemu, kao ni prevoditi na bilo koji jezik u bilo kojoj formi ili na bilo koji način, osim dokumentacije koju kupac čuva kao rezervu, bez izričitog pismenog odobrenja kompanije ASUSTeK COMPUTER INC.(„ASUS“).

Garancija proizvoda ili servis neće biti produženi ako je: (1) proizvod popravljen, modifikovan ili izmenjen, osim ako je takva popravka, modifikacija ili izmena pismeno odobrena od strane kompanije ASUS; ili (2) ako je serijski broj proizvoda oštećen ili nedostaje.

KOMPANIJA ASUS OBEZBEĐUJE OVO UPUTSTVO „U VIĐENOM STANJU“, BEZ BILO KAKVE GARANCIJE, BILO IZRAŽENE ILI PODRAZUMEVANE, UKLJUČUJUĆI, ALI NE OGRANIČAVAJUĆI SE NA PODRAZUMEVANE GARANCIJE ILI USLOVE PODOBNOSTI ZA PRODAJU ILI PODOBNOSTI ZA ODREĐENU SVRHU. NI U KOM SLUČAJU KOMPANIJA ASUS, NJENI DIREKTORI, SLUŽBENICI, ZAPOSLENI ILI AGENTI NEĆE BITI ODGOVORNI ZA BILO KAKVU INDIREKTNU, POSEBNU, SLUČAJNU ILI POSLEDIČNU ŠTETU (UKLJUČUJUĆI ŠTETU ZA GUBITAK PROFITA, GUBITAK POSLA, GUBITAK UPOTREBE ILI PODATAKA, PREKID POSLOVANJA I SLIČNO), ČAK I AKO JE KOMPANIJA ASUS OBAVEŠTENA O MOGUĆNOSTI NASTANKA TAKVE ŠTETE USLED BILO KAKVOG NEDOSTATKA ILI GREŠKE U OVOM UPUTSTVU ILI PROIZVODU.

SPECIFIKACIJE I INFORMACIJE SADRŽANE U OVOM UPUTSTVU SU PRUŽENE NA UVID ISKLJUČIVO INFORMATIVNO, PODLOŽNE SU PROMENI U BILO KOM TRENUTKU BEZ PRETHODNOG OBAVEŠTENJA I NE TREBA DA BUDU SHVAĆENE KAO OBAVEZA KOMPANIJE ASUS. KOMPANIJA ASUS NE PREUZIMA NIKAKVU ODGOVORNOST ZA BILO KAKVE GREŠKE ILI NETAČNOSTI KOJE SE MOGU POJAVITI U OVOM UPUTSTVU, UKLJUČUJUĆI PROIZVODE I SOFTVER OPISANE U NJEMU.

Proizvodi i nazivi kompanija koji se pojavljuju u ovom uputstvu mogu, ali i ne moraju biti registrovani zaštitni znakovi ili autorska prava njihovih kompanija i koriste se samo za identifikaciju ili objašnjenje i u korist vlasnika, bez namere kršenja.

Sadržaj

Obaveštenja ..... **iv**
Informacije o bezbednosti ..... **v**
Održavanje i čišćenje ..... **vii**
Usluge vraćanja robe ..... **viii**

Poglavlje 1: Predstavljanje proizvoda

1.1 Dobro došli! **1-1**
1.2 Sadržaj pakovanja **1-1**
1.3 Predstavljanje monitora **1-2**
1.3.1 Pogled s prednje strane 1-2
1.3.2 Pogled sa zadnje strane 1-4
1.3.3 Funkcija GamePlus 1-5
1.3.4 Funkcija GameVisual 1-9

Poglavlje 2: Podešavanje

2.1 Instalacija postolja **2-1**
2.2 Organizacija kablova **2-2**
2.3 Odvajanje postolja (za VESA montiranje na zid) **2-3**
2.4 Povezivanje kablova **2-4**
2.5 Uključivanje monitora **2-5**
2.6 Podešavanje monitora **2-5**

Poglavlje 3: Opšta uputstva

3.1 Meni prikaza na ekranu (OSD) **3-1**
3.1.1 Kako se ponovo konfiguriše 3-1
3.1.2 Predstavljanje funkcija prikaza na ekranu 3-2
3.2 Aura **3-15**
3.3 Specifikacije **3-16**
3.4 Spoljašnje dimenzije **3-18**
3.5 Rešavanje problema (najčešća pitanja) **3-19**
3.6 Podržana lista frekvencija **3-20**

Obaveštenja

Izjava Savezne komisije za komunikacije

Ovaj uređaj je u skladu sa Tačkom 15 FCC Pravila. Rad podleže pod sledeća dva uslova:

- Ovaj uređaj ne sme da izazove štetno ometanje i
- Ovaj uređaj mora da prihvati ometanje koje primi, uključujući ometanje koje može da izazove neželjen rad.

Ova oprema je testirana i u saglasnosti je sa ograničenjima za Klasu B digitalnih uređaja, shodno Delu 15 FCC pravila. Ova ograničenja su namenjena pružanju razumne zaštite od štetnih smetnji u stambenoj instalaciji. Ova oprema generiše, koristi i može da zrači energiju radio frekvencije i, ukoliko se ne instalira i ne koristi u skladu sa uputstvima proizvođača, može da izazove štetne smetnje u radio komunikacijama. Međutim, ne postoje garancije da do smetnji neće doći u određenoj instalaciji. Ako ova oprema dovede do štetnog ometanja radio ili TV prijema, a što se može utvrditi isključivanjem i uključivanjem opreme, korisniku se predlaže da pokuša da otkloni smetnje na neki od sledećih načina:

- Drugačije okrenite ili premestite prijemnu antenu.
- Povećajte rastojanje između opreme i prijemnika.
- Priključite opremu u strujnu utičnicu koja je povezana na strujno kolo različito od onog na koje je povezan prijemnik.
- Konsultujte se sa prodavcem ili iskusnim radio/TV električarem za pomoć.

Upotreba zaštićenih kablova za povezivanje monitora sa grafičkom karticom je neophodna kako bi se osigurala usklađenost sa FCC propisima. Promene ili modifikacije ove jedinice koje nije izričito odobrila strana odgovorna za saglasnost mogu da ponište pravo korisnika da koristi opremu.

Saopštenje kanadskog ministarstva komunikacija

Ovaj digitalni aparat ne prekoračuje ograničenja klase B za emisiju radio šuma iz digitalnih aparata navedena u Propisima o radio smetnjama kanadskog ministarstva za komunikacije.

Ovaj digitalni aparat klase B je u saglasnosti sa kanadskim standardom ICES-003.

Ovaj digitalni aparat klase B ispunjava sve zahteve kanadskih propisa o opremi koja izaziva smetnje.

Cet appareil numérique de la classe B respecte toutes les exigences du Réglement sur le matériel brouiller du Canada.

Informacije o bezbednosti

Ova oprema nije pogodna za upotrebu na lokacijama gde postoji verovatnoća da će deca biti prisutna.

- Pre podešavanja monitora, pažljivo pročitajte svu dokumentaciju koja je priložena u paketu.
- Da biste sprečili opasnost od požara ili strujnog udara, nikada ne izlažite monitor kiši ili vlazi.
- Nikada ne pokušavajte da otvorite kućište monitora. Opasni visoki naponi unutar monitora mogu prouzrokovati ozbiljne fizičke povrede.
- Ako je napajanje pokvareno, ne pokušavajte sami da ga popravite. Obratite se kvalifikovanom serviseru ili prodavcu.
- Pre upotrebe proizvoda, uverite se da su svi kablovi pravilno povezani i da kablovi za napajanje nisu oštećeni. Ako primetite bilo kakva oštećenja, odmah kontaktirajte svog prodavca.
- Prorezi i otvori na zadnjoj ili gornjoj strani kućišta su predviđeni za ventilaciju. Ne blokirajte ove otvore. Nikada ne stavljajte ovaj proizvod blizu ili iznad radijatora ili izvora toplote, osim ako nije obezbeđena odgovarajuća ventilacija.
- Monitor treba napajati samo tipom izvora napajanja naznačenim na etiketi. Ako niste sigurni koji je tip napajanja u vašoj kući ili stanu, obratite se prodavcu ili lokalnoj elektroenergetskoj kompaniji.
- Koristite odgovarajući utikač koji je u skladu s vašim lokalnim standardom za napajanje.
- Ne preopterećujte produžne kablove. Preopterećenje može dovesti do požara ili strujnog udara.
- Izbegavajte prašinu, vlagu i ekstremne temperature. Ne postavljajte monitor na mesta gde može da se pokvasi. Postavite monitor na stabilnu površinu.
- Isključite uređaj iz struje tokom oluje sa grmljavinom ili ako se neće koristiti duže vreme . To će zaštititi monitor od oštećenja usled prenapona.
- Nikada ne gurajte predmete i ne prosipajte tečnost bilo koje vrste u otvore na kućištu monitora.
- Da biste osigurali zadovoljavajući rad, koristite monitor samo sa računarima sa UL liste koji imaju odgovarajuće konfigurisane utičnice označene sa 100-240V AC.
- Ukoliko naiđete na tehničke probleme sa monitorom, kontaktirajte kvalifikovanog servisnog tehničara ili svog prodavca.

- Podešavanje kontrole jačine zvuka, kao i ekvilajzera na podešavanja različita od centralnog položaja može da poveća izlazni napon slušalica koje se stavljaju u uho ili na glavu i samim tim nivo zvučnog pritiska.
- POTROŠAČKI LASERSKI PROIZVOD KLASE 1

  EN 50689:2021



Direktiva o otpadnoj električnoj i elektronskoj opremi (WEEE) (Direktiva 2012/19/EU) je zakon Evropske unije čiji je cilj smanjiti uticaj električne i elektronske opreme na životnu sredinu. Ona nalaže proizvođačima da preuzmu odgovornost za upravljanje svojim proizvodima na kraju životnog veka, promovišući sakupljanje, tretman i reciklažu kako bi se količina otpada svela na najmanju meru i podstaklo ponovno iskorišćenje resursa.

Ne bacajte svoju elektronsku i električnu opremu u komunalni otpad.

Simbol precrtane kante na točkovima na proizvodu ili ambalaži označava da se ovaj proizvod (uključujući i sve baterije koje sadrži) ne sme odlagati zajedno sa kućnim otpadom.

Radi sprečavanja mogućeg negativnog uticaja na životnu sredinu i zdravlje ljudi, treba koristiti sistem prikupljanja za povraćaj, reciklažu i ponovno iskorišćenje otpadne električne i elektronske opreme (WEEE), a ovaj proizvod je dizajniran tako da omogući ponovnu upotrebu delova i olakša reciklažu određenih materijala.

Nepropisno odlaganje otpada može nositi rizike zbog prisustva opasnih supstanci u električnoj i elektronskoj opremi, kao što su olovo, bromovani usporivači gorenja (BFR) i druge štetne komponente.

Potražite lokalne centre za reciklažu elektronskog otpada.

(https://esg.asus.com/en/circular-economy/resource-regeneration/global-take-back-service)

AEEE yönetmeliğine uygundur

Uputstva za čišćenje ekrana (uključujući senzore)

Prilikom čišćenja ekrana (uključujući senzore), potrebna je posebna pažnja i odgovarajuće metode kako bi se izbeglo oštećenje ekrana. Molimo vas da pratite preporuke u nastavku za bezbedno i efikasno čišćenje.

- Potreban materijal

1. Mikrofiber krpa: Koristite mekanu mikrofiber krpu koja neće izgrebati površinu ekrana.
2. Prečišćena voda: Izbegavajte vodu koja sadrži minerale ili nečistoće.
3. Boca sa raspršivačem: Koristite je da lagano naprskate prečišćenu vodu na mikrofiber krpu — nikada direktno na ekran.

- Postupak čišćenja

1. Isključite uređaj: Pre podizanja, pomeranja ili čišćenja ekrana, isključite sve kablove i izvucite naponski kabl iz utičnice. Prilikom pomeranja monitora, uvek ga držite za ivice ekrana. Monitor nikada ne podižite niti nosite za postolje ili kabl za napajanje.
2. Suvo čišćenje: Isključite monitor i izvucite naponski kabl iz utičnice. Koristite čistu, suvu mikrofiber krpu da nežno prebrišete površinu ekrana i uklonite prašinu ili labave čestice.
3. Vlažno čišćenje: Lagano naprskajte malu količinu prečišćene vode na mikrofiber krpu. Nemojte prskati tečnost direktno na ekran ili senzor. Nežno prebrišite površinu ekrana bez primene prevelikog pritiska.
4. Osušite ekran: Koristite drugu čistu mikrofiber krpu da nežno osušite površinu ekrana i uverite se da nije ostao trag tečnosti. Po potrebi, ponovite proces čišćenja 2–3 puta.

- Važne mere predostrožnosti

1. Ne koristite sredstva za čišćenje na bazi alkohola ili amonijaka. Ove hemikalije mogu oštetiti premaz ekrana.
2. Ne prskajte tečnost direktno na ekran. Tečnost može procuriti u ivice panela i oštetiti unutrašnje komponente.
3. Ne pritiskajte previše. Preveliki pritisak može oštetiti panel ili ostaviti ogrebotine.
4. Nikada ne koristite maramice, papirne ubruse, kuhinjske krpe ili obične platnene peškire. Ovi materijali sadrže relativno gruba vlakna koja lako mogu ostaviti sitne ogrebotine na površini ekrana.

Prateći gore navedena uputstva, možete bezbedno i efikasno očistiti ekrane (uključujući senzore) uz očuvanje jasnoće slike i sprečavanje oštećenja.

Važno: Uputstvo za uklanjanje zaštitne folije sa ekrana i održavanje ekrana

Pre upotrebe ekrana, pažljivo pročitajte sledeća uputstva u vezi sa folijama i premazima na površini ekrana. Nepravilno rukovanje može dovesti do trajnog oštećenja koje nije pokriveno garancijom.

1. Mora se ukloniti: zaštitna transportna folija (samo OLED)

Da bi se panel zaštitio od ogrebotina tokom transporta, površina ekrana je prekrivena providnom zaštitnom transportnom folijom.

- Uputstvo za uklanjanje: Pronađite obojenu jezičak za povlačenje, koji se obično nalazi u donjem levom ili donjem desnom uglu ekrana. Polako i ravnomerno odlepite ceo zaštitni film prateći smer označen jezičkom.
- Razlozi za uklanjanje

1. Odlivanje toplote: OLED pikseli generišu toplotu tokom rada. Ako zaštitni film nije uklonjen, toplota se može akumulirati na površini panela, što može dovesti do pregrevanja, ubrzanog starenja panela i značajno povećati rizik od zadržavanja slike ili burn-in efekta.

2. Performanse senzora: Zaštitni film može ometati rad senzora ambijentalnog svetla koji se nalazi ispod površine ekrana, što može dovesti do nepravilnog automatskog podešavanja osvetljenosti.

3. Kvalitet slike: Transportna folija nije napravljena od optički kvalitetnog materijala. Njeno uklanjanje je neophodno kako biste iskusili predviđeni odnos kontrasta i tačnost boja OLED panela.

2. Ne uklanjajte: Polarizacioni sloj i funkcionalne premaze

Nakon uklanjanja providnog zaštitnog transportnog filma pomoću jezička, preostali tamni sloj čvrsto vezan za površinu ekrana je deo same strukture panela.

- UPOZORENJE: Ne pokušavajte da odlepite, stružete ili uklonite tamni sloj folije koristeći nokte, noževe ili bilo kakve alate.Ovaj sloj je polarizator panela ili antirefleksni premaz (AR/AG premaz), koji je ključna komponenta sistema za prikaz.
- Posledice: Uklanjanje ili oštećenje ovog sloja može dovesti do neispravnog rada ekrana, uključujući potpuno belu sliku ili nepravilno izobličenje boja. Takvo oštećenje se smatra fizičkom zloupotrebom i odmah poništava garanciju na proizvod.

Sledeći simptomi su normalni kod monitora:

- Ekran može treperiti tokom početne upotrebe zbog prirode fluorescentnog svetla. Isključite prekidač za napajanje i ponovo ga uključite da biste se uverili da će treperenje nestati.
- Možete primetiti neznatno neujednačenu osvetljenost ekrana, u zavisnosti od šablona radne površine koji koristite.
- Kada se ista slika prikazuje satima, nakon promene slike može ostati zaostala slika prethodnog ekrana. Ekran će se polako oporaviti ili možete isključiti prekidač za napajanje tokom nekoliko sati.
- Kada ekran postane crn ili treperi ili više ne može da radi, obratite se prodavcu ili servisnom centru da biste ga popravili. Ne popravljajte ekran sami!

Konvencije korišćene u ovom uputstvu



UPOZORENJE: Informacije za sprečavanje povreda prilikom pokušaja obavljanja zadatka.



OPREZ: Informacije za sprečavanje oštećenja komponenti prilikom pokušaja obavljanja zadatka.



VAŽNO: Informacije koje MORATE da pratite da biste obavili zadatak.



NAPOMENA: Saveti i dodatne informacije koje će vam pomoći u obavljanju zadatka.

Gde pronaći više informacija

Za dodatne informacije i ažuriranja proizvoda i softvera pogledajte sledeće izvore.

1. **ASUS veb-lokacije**
   ASUS veb-lokacije širom sveta pružaju ažurirane informacije o ASUS hardverskim i softverskim proizvodima. Pogledajte **http://www.asus.com**
2. **Opcionalna dokumentacija**
   Pakovanje vašeg proizvoda može da sadrži opcionalnu dokumentaciju koju je možda dodao vaš prodavac. Ti dokumenti nisu deo standardnog paketa.
3. **O treperenju**
   https://www.asus.com/Microsite/display/eye_care_technology/

4. Informacije o proizvodu za energetsku oznaku EU

XG27AQDPG

Usluge vraćanja robe

ASUS programi reciklaže i vraćanja proizvoda proizilaze iz naše posvećenosti najvišim standardima zaštite životne sredine. Verujemo u pružanje rešenja našim kupcima kako bi mogli odgovorno reciklirati naše proizvode, baterije i druge komponente, kao i materijale za pakovanje.

Detaljne informacije o postupku reciklaže u različitim regionima potražite na adresi https://esg.asus.com/en/circular-economy/resource-regeneration/global-take-back-service

HIGH-DEFINITION MULTIMEDIA INTERFACE™ Zvanični zaštitni znaci HDMI, HDMI High-Definition Multimedia Interface, HDMI Trade Dress i HDMI logotipi su zaštitni znaci ili registrovani zaštitni znaci kompanije HDMI Licensing Administrator, Inc. u Sjedinjenim Državama i drugim zemljama.

1.1 Dobro došli!

Hvala što ste kupili ASUS® OLED gejming monitor!

Najnoviji OLED monitor širokog ekrana kompanije ASUS pruža oštrije, šire i svetlije slike, plus mnoštvo funkcija koje poboljšavaju vaše iskustvo gledanja.

Sa ovim karakteristikama, možete uživati u praktičnosti i fantastičnom vizuelnom iskustvu koje vam monitor pruža!

1.2 Sadržaj pakovanja

Proverite da li se u paketu nalaze sledeće stavke:

- ✓ OLED monitor
- ✓ Vodič za brzi početak rada
- ✓ Garantni list
- ✓ Kabl za struju
- ✓ ROG kesica
- ✓ ROG nalepnica
- ✓ Baza monitora
- ✓ Komplet za montiranje na zid
- ✓ Mikrofiber krpa
- ✓ HDMI kabl (opcionalno)
- ✓ DP kabl (opcionalno)
- ✓ USB kabl (opcionalno)

Ako je bilo koja gore navedena stavka oštećena ili nedostaje, obratite se odmah svom prodavcu.

1.3 Predstavljanje monitora

1.3.1 Pogled s prednje strane

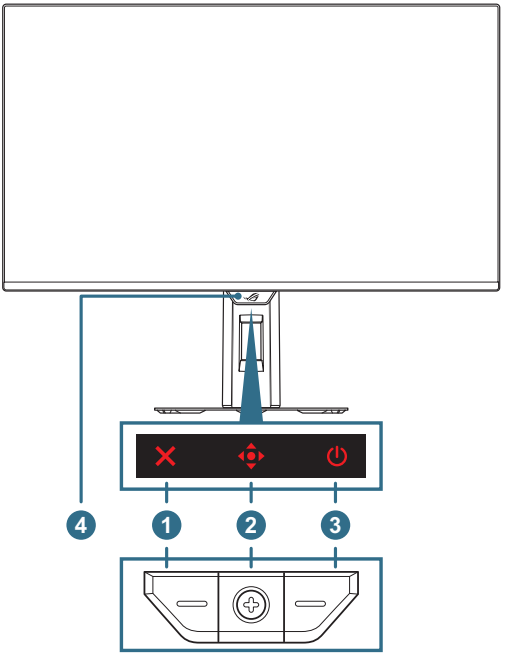

1. **Dugme za zatvaranje**:
   - Kada je meni prikaza na ekranu isključen, pritisnite dugme da biste aktivirali prečicu ***Čišćenje piksela***.
   - Kada je meni prikaza na ekranu uključen, pritisnite da biste izašli iz menija prikaza na ekranu.
2. **Dugmad za kontrolu**:
   a. Kada je meni na ekranu (OSD) ISKLJUČEN:
      - Pritisnite dugme da biste aktivirali meni na ekranu.
      - Pomerite dugme nadesno da biste aktivirali prečicu za ***GamePlus***.
      - Pomerite dugme nagore da biste aktivirali prečicu za ***GameVisual***.
      - Pomerite dugme nadole da biste aktivirali prečicu za ***Izbor ulaza***.

Da biste promenili unapred podešenu funkciju prečice, idite na meni **Moji omiljeni** > **Prečica**.

b. Kada je meni na ekranu (OSD) UKLJUČEN:

- Pritisnite dugme da biste aktivirali izabranu stavku menija na ekranu.
- Pomerite dugme nadesno da biste ušli u podmeni.
- Pomerite dugme nalevo da biste se vratili na prethodni meni ili izašli iz menija.
- Pomerite dugme nagore da biste pomerili izbor nagore ili povećali vrednost.
- Pomerite dugme nadole da biste pomerili izbor nadole ili smanjili vrednost.

3. **Taster za napajanje**: Uključuje/isključuje monitor.

4. **Neo senzor blizine**: Izmerite rastojanje između korisnika i monitora.

1.3.2 Pogled sa zadnje strane

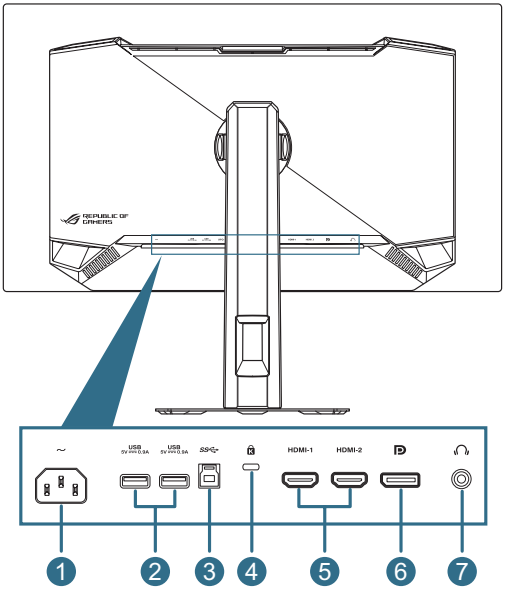

1. **AC-ulazni port**: Ovaj port povezuje kabl za napajanje.
2. **USB3.2 Gen 1 downstream portovi**: Kada je upstream port povezan. Veza omogućava USB 3.2 port na monitoru i napajanje 5V/0,9A.
3. **USB3.2 Gen 1 upstream port**: Ovaj port je namenjen za povezivanje sa USB upstream kablom. Ova veza omogućava funkciju USB čvorišta na monitoru.
4. **Prorez za Kensington bravu**
5. **HDMI portovi**: Ovaj port je namenjen za povezivanje sa uređajem kompatibilnim sa HDMI 2.1 standardom.
6. **DisplayPort**: Ovaj port je namenjen za povezivanje sa uređajem kompatibilnim sa DisplayPort 1.4.
7. **Priključak za slušalice**: Ovaj port je namenjen za povezivanje sa slušalicama koje se stavljaju u uho (Impedansa: 32Ω pri 1 kHz)

1.3.3 Funkcija GamePlus

Funkcija GamePlus obezbeđuje skup alata i stvara bolje gejming okruženje za korisnike kada igraju različite vrste igara. Preklapanje krsta nišana sa nekoliko opcija krstića, što vam omogućava da izaberete onu koja najbolje odgovara igri koju igrate. Takođe postoje tajmer i štoperica na ekranu koje možete postaviti na levu stranu ekrana kako biste pratili vreme igranja; dok vam brojač FPS-a (broj frejmova u sekundi) pokazuje koliko glatko se igra izvršava. Funkcija snajpera (dostupna samo kada je HDR onemogućen na vašem uređaju) je prilagođena za pucačine iz prvog lica. Možete odabrati odnos uvećanja i tip poravnanja u nizu.

Da biste aktivirali GamePlus:

1. Pomerite dugme nadesno.
2. Pomerite dugme nagore/nadole da biste birali između različitih funkcija.
3. Pritisnite dugme ili pomerite dugme nadesno da biste potvrdili izabranu funkciju, a pomerite dugme nagore/nadole da biste se kretali kroz podešavanja. Pomerite dugme nalevo da biste se vratili, isključili ili izašli.
4. Označite željeno podešavanje i pritisnite dugme da biste ga aktivirali.
   Pritisnite taster ✕ da biste ga deaktivirali.

Glavni meni GamePlus

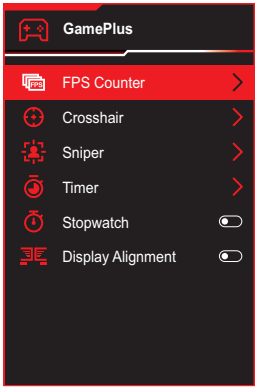

GamePlus – Brojač FPS-a

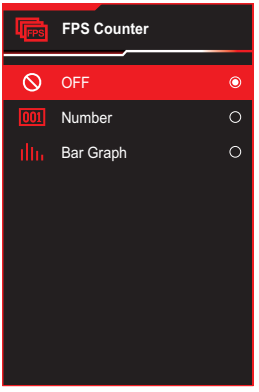

GamePlus – Nišan (Dinamički nišan: Automatski podešava boju nišana na izrazito kontrastnu boju u odnosu na pozadinu, čineći ga istaknutijim za preciznije ciljanje)

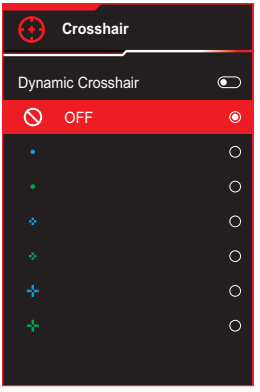

GamePlus – Snajper

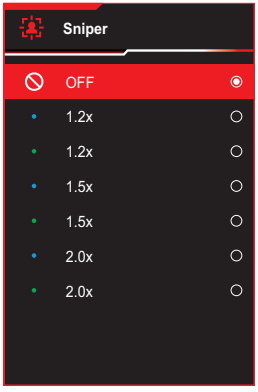

GamePlus – Tajmer

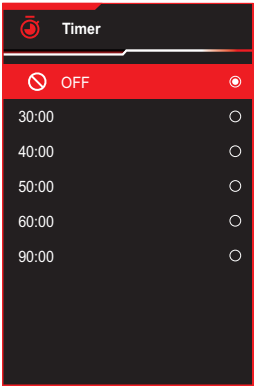

GamePlus – Tajmer

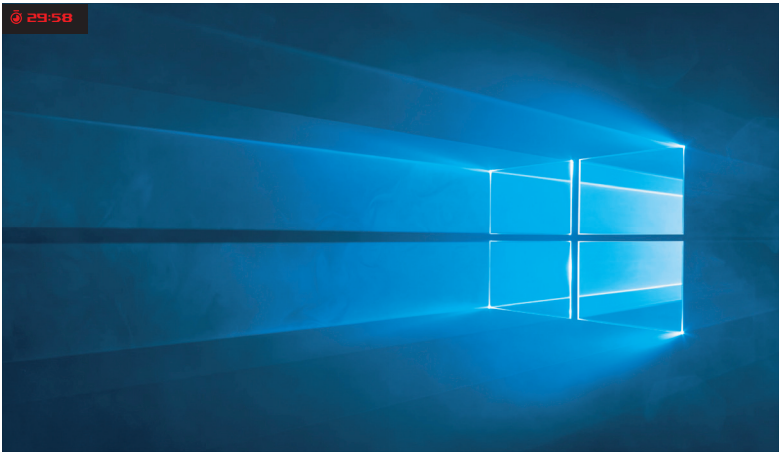

GamePlus – Štoperica

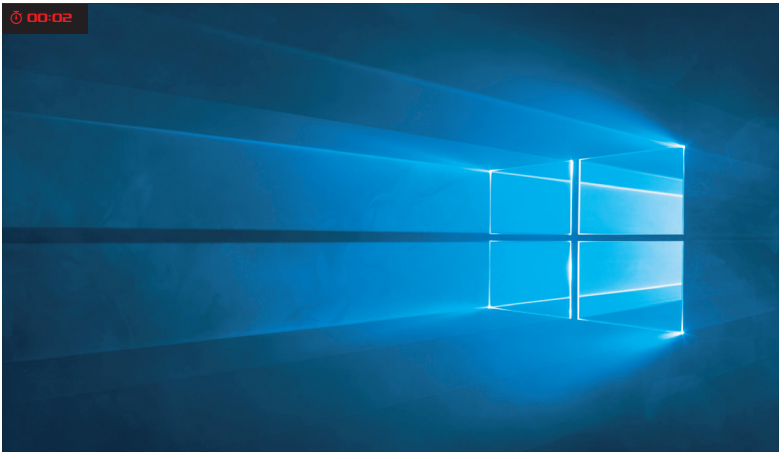

GamePlus – Poravnanje ekrana

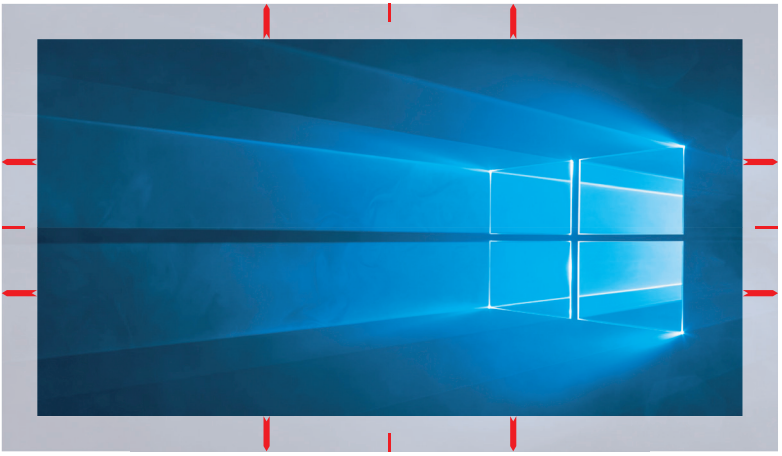

1.3.4 Funkcija GameVisual

Funkcija GameVisual vam pomaže da na praktičan način birate između različitih režima slike.

Da biste aktivirali GameVisual:

1. Pritisnite dugme prečice GameVisual.
2. Pomerite dugme nagore/nadole da biste izabrali željeno podešavanje.
   - **Režim pejzaža**: Ovo je najbolji izbor za prikazivanje fotografija pejzaža koristeći GameVisual™ video inteligentnu tehnologiju.
   - **Trkački režim**: Ovo je najbolji izbor za igranje trkačkih igara koristeći GameVisual™ video inteligentnu tehnologiju.
   - **Režim bioskopa**: Ovo je najbolji izbor za gledanje filmova koristeći GameVisual™ video inteligentnu tehnologiju.
   - **RTS/RPG režim**: Ovo je najbolji izbor za igranje strategija u realnom vremenu (RTS)/igara uloga (RPG) koristeći GameVisual™ video inteligentnu tehnologiju.
   - **FPS režim**: Ovo je najbolji izbor za igranje igara pucačina iz prvog lica koristeći GameVisual™ video inteligentnu tehnologiju.
   - **Režim kalibracije sRGB**: Ovo je najbolji izbor za pregled fotografija i grafike sa računara.
   - **MOBA režim**: Ovo je najbolji izbor za igre u Multiplejer onlajn borbenoj areni (MOBA) koje se igraju koristeći GameVisual™ video inteligentnu tehnologiju.
   - **Noćni pogled**: Ovo je najbolji izbor za igre s tamnim pejzažima koristeći GameVisual™ video inteligentnu tehnologiju..
   - **Korisnički režim**: Više stavki se može podesiti u meniju Boje.
3. Pritisnite dugme da biste aktivirali podešavanje.

- U sRGB režimu kalibracije, sledeće funkcije nisu konfigurabilne od strane korisnika: Shadow Boost, ujednačena osvetljenost, kontrast, filter plavog svetla, prostor boja ekrana, temperatura boje , zasićenost, zasićenost po šest osa, gama.
- U MOBA režimu, sledeće funkcije korisnik ne može da konfiguriše: Shadow Boost, VividPixel , zasićenost, zasićenost po šest osa.
- U režimu noćnog pogleda, sledeće funkcije korisnik ne može da konfiguriše: Zasićenost, zasićenost po šest osa.

2.1 Instalacija

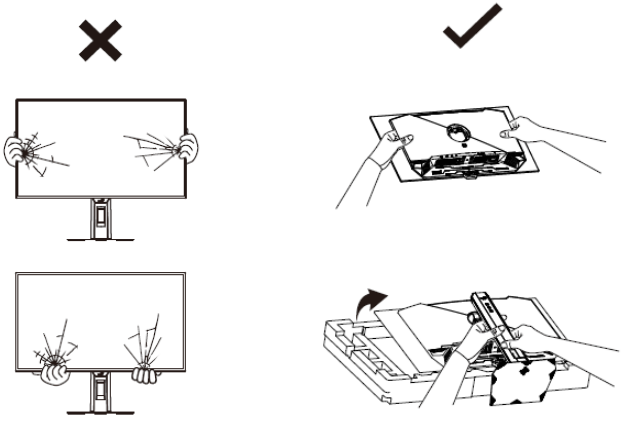

1. Standardna operativna procedura za rukovanje i rastavljanje monitora
2. 1. Prilikom nošenja monitora, držite ga sa obe strane zadnjeg poklopca.
3. 2. Nemojte pritiskati prednju površinu panela kako biste izbegli pukotine, svetle tačke ili nepravilnosti prikaza.
4. 3. Pre rastavljanja, postavite monitor ravno na sto.
5. 4. Izbegavajte primenu sile na jednu tačku tokom rastavljanja i obavezno postavite monitor stabilno.
6. 5. Pažljivo rukujte monitorom tokom celog procesa kako biste izbegli udarce, savijanje ili ogrebotine.

2.2 Instalacija postolja

1. Poravnajte i instalirajte bazu na postolje. Zatim pričvrstite bazu za postolje tako što ćete pričvrstiti priloženi vijak.
2. Poravnajte i instalirajte postolje u njegov odeljak na zadnjoj strani monitora.
3. Pažljivo izvadite monitor iz EPS pakovanja.
4. Postavite monitor na stabilnu površinu u uspravnom položaju.

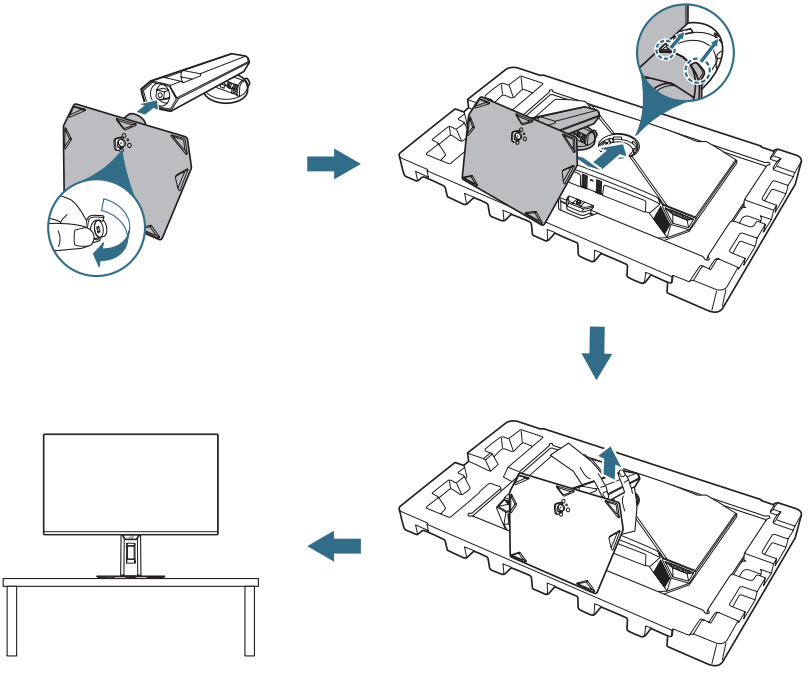

2.3 Organizacija kablova

Kablove možete organizovati tako što ćete ih rasporediti kao što je prikazano na ilustraciji ispod:

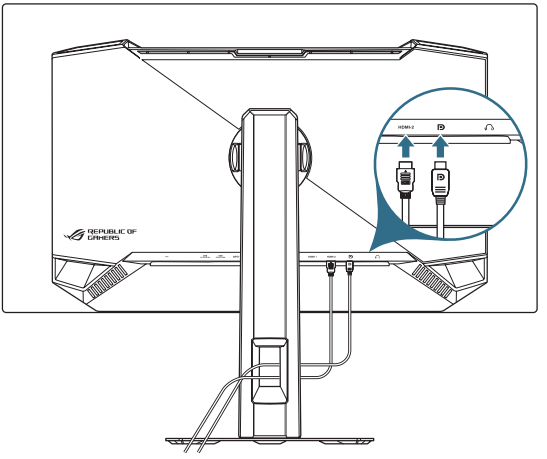

2.4 Odvajanje postolja (za VESA montiranje na zid)

Odvojivo postolje ovog monitora je specijalno dizajnirano za VESA montiranje na zid.

1. Pritisnite taster za otpuštanje tableta da biste odvojili postolje od monitora. Zatim uklonite postolje.
2. Instalirajte nosač za zid na zadnju stranu monitora.
3. Instalirajte VESA komplet za montiranje na zid ako vam je potreban VESA zidni nosač.

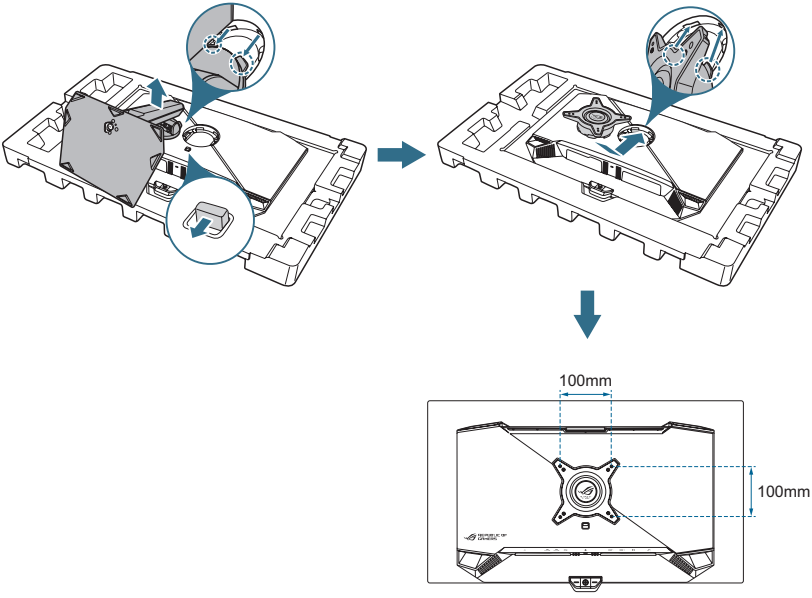

- VESA komplet za montažu na zid (100 x 100 mm) se kupuje zasebno.
- Koristite samo UL navedene konzole za montiranje na zid s minimalnom težinom/opterećenjem 22,7 kg.
- Veličina montažnih vijaka je M4 x 8 mm (4 kom.).

2.5 Povezivanje kablova

Povežite kablove prema sledećim uputstvima:

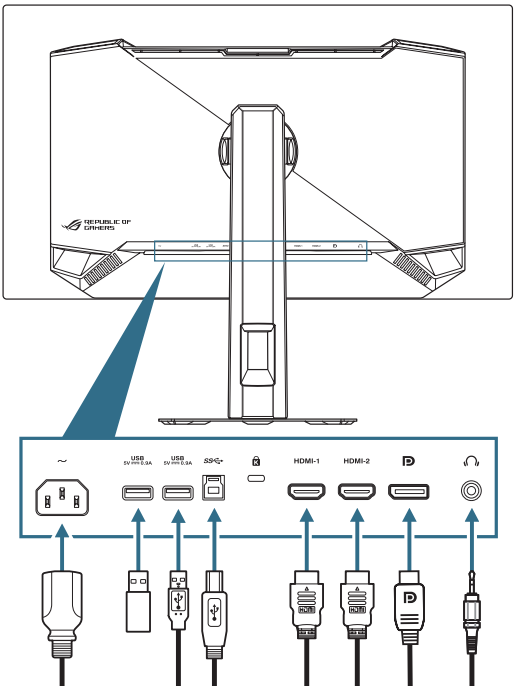

- **Povezivanje kabla za napajanje**: Povežite jedan kraj kabla za napajanje sa AC IN ulazom monitora, a drugi kraj sa električnom utičnicom.
- **Da biste koristili USB portove tipa A/B**: Uzmite priloženi USB 3.2 kabl i priključite manji kraj (tip B) USB upstream kabla na USB upstream port monitora, a veći kraj (tip A) na USB 3.2 port računara. Uverite se da je na vašem računaru instaliran najnoviji operativni sistem Windows 10/Windows 11. To će omogućiti da funkcija USB čvorišta na monitoru radi.
- **Povezivanje DisplayPort/HDMI kabla**:
  a. Priključite jedan kraj DisplayPort/HDMI kabla u DisplayPort/HDMI/ port monitora.
  b. Povežite drugi kraj DisplayPort/HDMI kabla sa DisplayPort/HDMI portom računara.
- **Da biste koristili slušalice (bubice)**: Povežite kraj sa 3,5 mm audio priključkom sa priključkom za slušalice na monitoru.

2.6 Uključivanje monitora

Pritisnite dugme ⏻ na monitoru da biste uključili monitor.

Ako je funkcija indikatora napajanja omogućena i detektovan je izvor ulaza, LED indikator napajanja će svetleti crveno kako bi se označilo da je monitor uključen.

Takođe možete pritisnuti bilo koje dugme da biste uključili monitor kada je monitor isključen.

2.7 Podešavanje monitora

- Za optimalno gledanje preporučujemo da gledate u celu površinu monitora, a zatim da podesite ugao monitora koji vam je najudobniji za gledanje.
- Držite postolje da biste sprečili prevrtanje monitora kada menjate njegov ugao.
- Ugao monitora možete da podesite od -5° do 20°, a on omogućava podešavanje okretanja za 45° s leve ili s desne strane. Takođe možete podesiti visinu monitora u okviru ±110 mm i rotirati monitor (90˚ u smeru kretanja kazaljki na satu ili suprotno od smera kretanja kazaljki na satu) u portretni položaj.

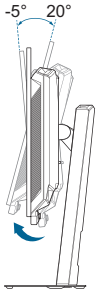

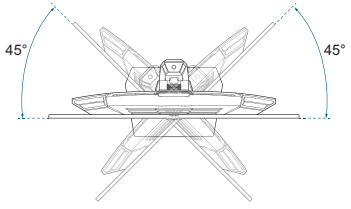

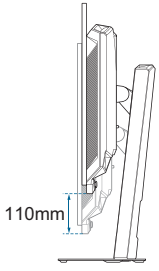

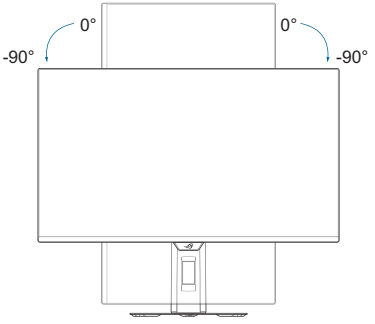

3.1 Meni prikaza na ekranu (OSD)

3.1.1 Kako se ponovo konfiguriše

Koristite dugmad za kontrolu da biste se kretali kroz meni i menjali podešavanja.

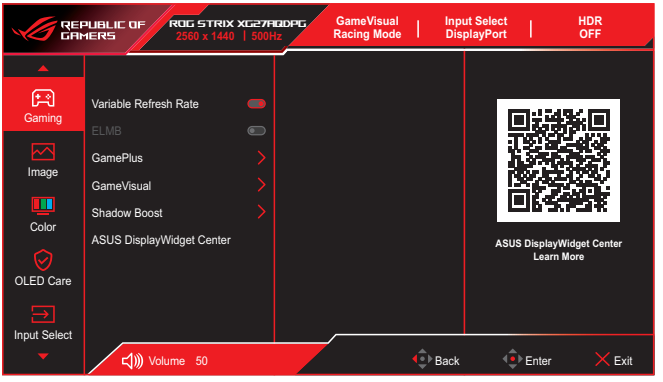

Da biste se kretali kroz meni i izvršili podešavanja, uradite sledeće:

1. Pritisnite dugme da biste aktivirali meni na ekranu.
2. Pomerite dugme nagore/nadole da biste se kretali kroz funkcije. Označite željenu funkciju i pritisnite dugme da biste je aktivirali. Ako izabrana funkcija ima podmeni, pomerite ponovo dugme gore/dole za kretanje kroz funkcije podmenija. Označite željenu funkciju podmenija i pritisnite dugme ili pomerite dugme nadesno da biste je aktivirali.
3. Pomerite dugme nagore/nadole da biste promenili podešavanja izabrane funkcije.
4. Da biste izašli i sačuvali meni prikaza na ekranu, pritisnite dugme ✕ ili pomerajte dugme nalevo više puta dok meni prikaza na ekranu ne nestane. Da biste podesili ostale funkcije, ponovite korake od 1 do 3.

3.1.2 Predstavljanje funkcija prikaza na ekranu

1. Igranje

Konfigurišite svoje preference gejminga.

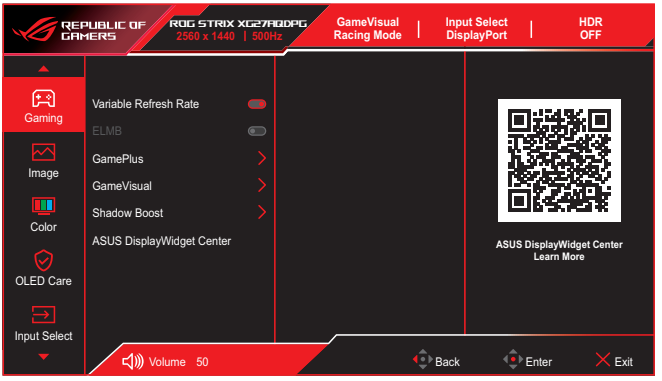

- **Promenljiva brzina osvežavanja**: Omogućava da grafički izvor koji podržava funkciju Promenljiva brzina osvežavanja dinamički podešava brzinu osvežavanja na osnovu tipičnog broja slika u sekundi sadržaja za energetski efikasno ažuriranje prikaza, s niskim kašnjenjem i praktično bez prekidanja.

- Ova funkcija se može aktivirati samo u okviru 48Hz~500Hz za HDMI i DisplayPort.
- Za podržane grafičke kartice, minimalne zahteve PC sistema i zahteve upravljačkog programa obratite se proizvođaču grafičke kartice.
- Sledeća funkcija će biti onemogućena kada se uključi promenljiva brzina osvežavanja.
  – ELMB

- **ELMB**: Konfigurišite podešavanja povezana s ELMB. Ova funkcija eliminiše cepanje ekrana, smanjuje efekat duhova i zamućenje pokreta tokom igranja igara.

  - Da biste aktivirali ELMB, prvo isključite funkciju promenljive brzine osvežavanja.
  - Sledeća funkcija će biti onemogućena kada se ELMB uključi.
    - Promenljiva brzina osvežavanja
    - Filter plavog svetla
    - Razmera
    - Osvetljenost
    - Ujednačena osvetljenost
    - HDR podešavanje
    - Snajper
  - Ova funkcija je dostupna samo kada je brzina osvežavanja 120Hz i 240Hz.

- **GamePlus**: Konfigurišite okruženje za igru.
  Pogledajte 1.3.3 Funkcija GamePlus za detalje.
- **GameVisual**: Izaberite režim slike.
  Pogledajte 1.3.4 Funkcija GameVisual za detalje.

  Kada je HDR funkcija uključena, Game Visual će biti onemogućen.

- **Shadow Boost**: Prilagodite gama krivu monitora da poboljša tamne tonove na slici, čineći tamne scene i objekte mnogo lakšim za pronalaženje.
  - **Dinamičko pojačanje senke**: Automatski poboljšava tamna područja u scenama, olakšavajući uočavanje neprijatelja koji se kriju u slabo osvetljenim delovima mape.
- **ASUS DisplayWidget Center**: Prikažite QR kod za pristup informacijama o aplikaciji ASUS DisplayWidget Center.

2. Slike

Konfigurišite podešavanja slike.

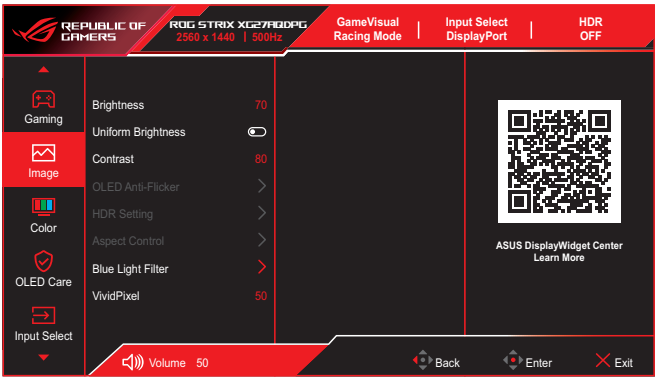

- **Osvetljenost**: Podesite nivo osvetljenosti.
- **Ujednačena osvetljenost**: Kada je ova funkcija omogućena, sistem neće podešavati maksimalnu osvetljenost ekrana kada se ekran prikazuje u drugoj veličini.
- **Kontrast**: Podesite jačinu kontrasta.
- **OLED protiv treperenja**: Dizajnirano da poboljša vaše iskustvo gledanja stabilizacijom brzine osvežavanja unutar određenog opsega.

- OLED Anti-Flicker podržava samo ograničenu brzinu osvežavanja.
- Ova funkcija je dostupna samo kada je ulazni izvor DisplayPort.

- **HDR podešavanje**: Podesite HDR režim na HDR za igre, HDR za filmove, HDR za konzole, DisplayHDR 500 True Black, Podesivi HDR ili Dinamičko povećanje osvetljenosti.
  Ako je podešavanje postavljeno na **Podesivi HDR**, to će uticati na krivu HDR PQ.



- Sledeća funkcija će biti onemogućena kada se HDR uključi.
  - ELMB
  - GameVisual
  - Shadow Boost
  - Kontrast
  - Filter plavog svetla
  - Temperatura boje
  - Gama
  - Zasićenje
  - Ušteda energije
  - Prostor boje ekrana
  - 6-osno zasićenje
  - Snajper
  - Ujednačena osvetljenost

- **Odnos širina/visina**: Izaberite odnos širine i visine i podesite položaj ekrana.



- Sledeća funkcija će biti onemogućena kada se uključi Odnos širina/visina.
  - Promenljiva brzina osvežavanja
  - ELMB

- **Filter plavog svetla**: Smanjite nivo energije plave svetlosti koju emituje štetna plava svetlost.
  - **ISKLJUČENO**: Bez promene.
  - **Nivo 1~4**: Što je viši nivo, to se više smanjuje rasejavanje plavog svetla. Kada je filter plavog svetla aktiviran, podrazumevana podešavanja Trkačkog režima će automatski biti uvezena.
    - Korisnik može da podesi funkciju osvetljenosti između nivoa 1 i nivoa 3.
    - Nivo 4 je optimalno podešavanje. Funkciju osvetljenosti korisnik ne može konfigurisati.



- Funkcija **ELMB** će biti onemogućena kada je uključen **Filter plavog svetla**.
- Monitor koristi ekran s niskim plavim svetlom i ispunjava zahteve sertifikata TUV Rheinland za nisko plavo svetlo (hardversko rešenje) u režimu fabričkih podešavanja/ podrazumevanih podešavanja.



Pogledajte sledeće da biste smanjili naprezanje očiju:

- Ako rade tokom dužeg perioda, korisnici bi trebalo da povremeno naprave pauzu. Preporučuje se da pravite kraće pauze (najmanje 5 minuta) posle približno 1 sata kontinuiranog rada za računarom. Pravljenje kraćih i češćih pauza je efikasnije u odnosu na jednu dugačku pauzu.
- Da bi se smanjilo naprezanje i suvoća očiju, korisnici bi ga trebalo da povremeno odmaraju oči tako što će se fokusirati na udaljene objekte.
- Vežbe za oči mogu pomoći da se smanji naprezanje očiju. Često ponavljajte ove vežbe. Ako se naprezanje očiju i dalje nastavi, obratite se lekaru. Vežbe za oči: (1) Naizmenično gledajte prema gore i prema dole (2) polako kružite očima (3) dijagonalno pomerajte oči.
- Plavo svetlo visoke energije može da dovede do naprezanja očiju i senilne degeneracije makule (AMD). Filter plavog svetla smanjuje 70% (maksimalno) štetnog plavog svetla kako bi se izbegao sindrom kompjuterskog vida (CVS).

- **VividPixel**: Poboljšajte obrise prikazane slike i generišite slike visokog kvaliteta na ekranu.

3. Boja

Konfigurišite podešavanja boje slike.

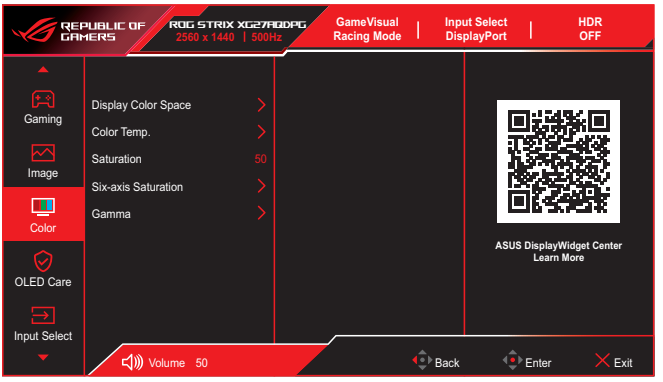

- **Prostor boje ekrana**: Izaberite prostor boja za izlaz boja monitora.
- **Temperatura boje**: Sadrži 8 režima, uključujući 4000K, 5000K, 6500K, 7500K, 8200K, 9300K, 10000K i korisnički režim.
- **Zasićenje**: Podesite nivo zasićenja.
- **6-osno zasićenje**: Podesite zasićenost za R, G, B, C, M, Y.
- **Gama**: Omogućava vam da podesite režim boje na 1.8, 2.0, 2.2, 2.4 i 2.6.

4. Održavanje OLED panela

Konfigurišite podešavanja povezana sa zaštitom ekrana.

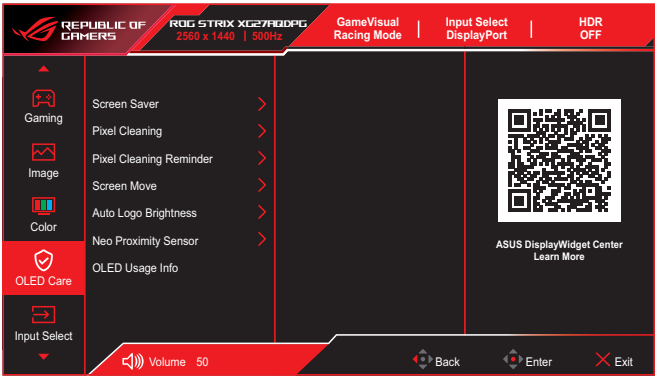

- **Čuvar ekrana**: Omogućite/onemogućite funkciju čuvara ekrana. Osvetljenost ekrana će se automatski smanjiti kada na ekranu nema promena.
- **Čišćenje piksela**: Kalibriše sve probleme koji se mogu pojaviti na ekranu kada je vaš monitor uključen duže vreme. Proces će trajati približno 6 minuta. Ova funkcija će se automatski aktivirati kada se monitor isključi. Ne isključujte kabl za napajanje dok je u toku. Ako uključite monitor, Čišćenje piksela će prestati sa radom.
- **Podsetnik za čišćenje piksela**: Podesite podsetnik za korisnika da izvrši Čišćenje piksela.

Ekran može imati muru i zalepljivanje slike zbog OLED karakteristika tokom prve upotrebe ili ponovne upotrebe nakon dužeg vremena. Preporučuje se da se čišćenje piksela izvrši prilikom uključivanja monitora kako bi se problem rešio.

- **Pomeranje ekrana**: Izaberite nivo pomeranja ekrana da biste sprečili fiksiranje slike na panelu ekrana.
- **Automatska osvetljenost logotipa**: Omogućite ovu funkciju da biste omogućili sistemu da automatski podesi osvetljenost logotipa kako bi ispravio potencijalne probleme sa kvalitetom slike.

- **Neo senzor blizine**: Ako je ova funkcija omogućena i sistem ne detektuje prisustvo objekta u krugu od 60 cm – 120 cm (u zavisnosti od vašeg izbora) tokom trenutnog vremena, monitor će primeniti isključivanje ekrana.
  Vreme isključivanja ekrana može se podesiti na 5 minuta, 10 minuta ili 15 minuta.
  - **Prilagođeni režim**: Omogućava korisnicima da prilagode daljinu detekcije Neo senzora blizine. Preporučuje se da se rastojanje podesi unutar 120 cm. Nakon određenog vremenskog perioda, monitor će primeniti isključivanje ekrana.



- Ugao i položaj senzora monitora mogu uticati na rezultate detekcije signala.
- Pre upotrebe senzora, uverite se da je prozor senzora čist i bez prljavštine, i uverite se da nikakvi predmeti ne prekrivaju prozor senzora.
- Pre upotrebe, poprskajte 75% alkohola na priloženu mikrofiber krpu i obrišite prozor senzora ploče sa logotipom.
- Ako senzor ne detektuje kretanje unutar svog dometa detekcije tokom podešenog vremena, ekran će se isključiti i prikazati crnu sliku kako bi je zaštitio i sprečio „urezivanje“ slike, što je normalna pojava.
- Preporučuje se da igrači onemoguće ovu funkciju tokom skoro statičkih aktivnosti kako bi sprečili da senzor detektuje pokret u svom dometu, što bi moglo prouzrokovati da ekran prikaže crnu boju i negativno utiče na korisničko iskustvo.

- **Informacije o upotrebi OLED-a**: Zabeležite koliko puta je izvršeno čišćenje piksela i prikazuju se informacije o intervalu čišćenja piksela.

5. Izbor ulaza

Izaberite željeni izvor ulaza i uključite ili isključite funkciju automatskog otkrivanja ulaza. Izvor ulaza monitora se neće automatski prebaciti kada je funkcija automatskog otkrivanja ulaza onemogućena.

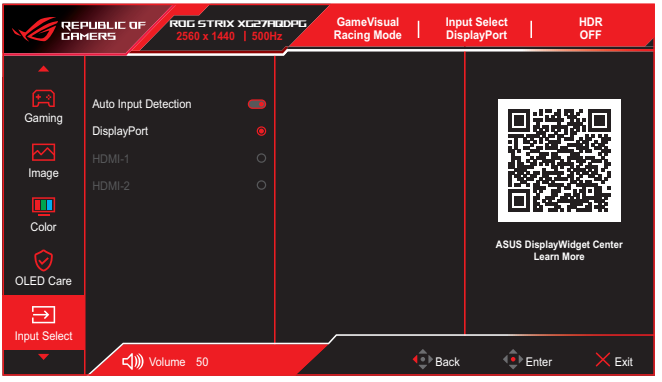

6. Svetlosni efekti

Konfigurišite efekat osvetljenja za zadnji poklopac i osnovni poklopac.

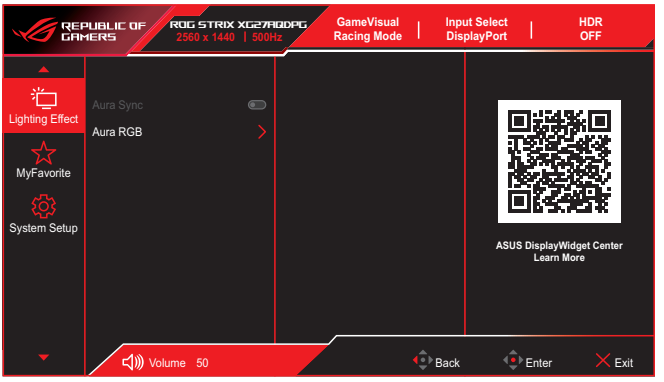

- **Sinhronizacija aure**: Omogućava vam da uključite ili isključite funkciju Aura Sync koja sinhronizuje Aura RGB svetlosni efekat između svih podržanih uređaja.

  Funkcija **Aura RGB** će biti onemogućena kada je funkcija **AURA Sync** uključena.

- **Aura RGB**: Postoji pet živih boja koje se mogu izabrati: **Duga**, **Ciklus boja**, **Statično**, **Disanje**, **Treperenje** i **ISKLJUČENO**. Možete ručno promeniti R/G/B/C/M/Y boju za režime **Statično**, **Disanje** i **Treperenje**.

  Funkcija **Aura Sync** će biti onemogućena kada je funkcija **AURA RGB** uključena.

7. MyFavorite

Dodelite funkciju dugmetu prečice, sačuvajte trenutne konfiguracije sistema ili vratite konfiguraciju sistema.

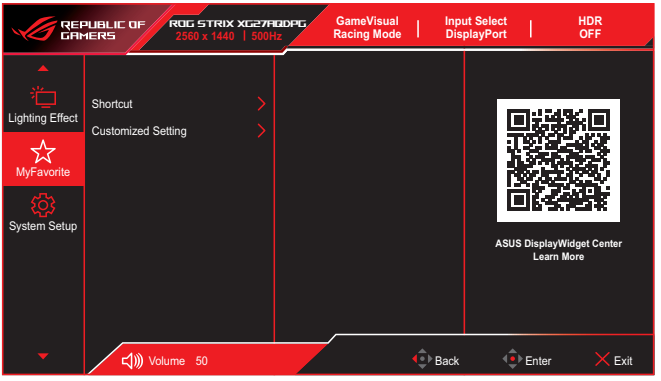

- **Prečica**: Dodelite funkciju određenom dugmetu prečice.
- **Prilagođeno podešavanje**: Učitajte/sačuvajte sva podešavanja na monitoru.

8. Podešavanje sistema

Prilagodite konfiguracije sistema.

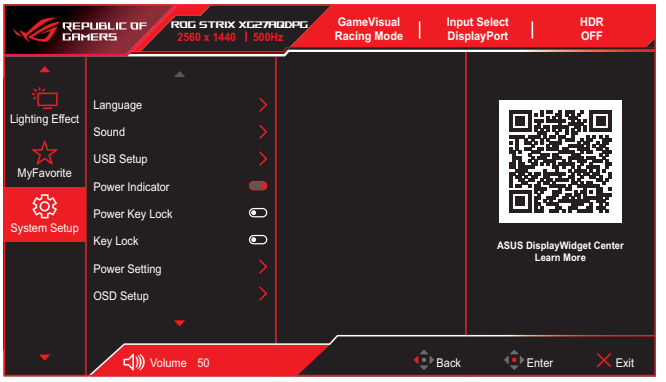

- **Jezik**: Izbor jezika prikaza na ekranu.
- **Zvuk**: Konfigurišite podešavanja u vezi sa zvukom.
  - **Jačina zvuka (izlaz za slušalice)**: Podesite jačinu zvuka.
  - **Privremeno isključi zvuk**: Omogućava/onemogućava funkciju privremenog isključivanja tona.
- **Podešavanje USB-a**: Konfigurišite podešavanja USB porta.
  - **USB čvorište**: Podesite dostupnost USB čvorišta tokom stanja pripravnosti.
- **Indikator napajanja**: Uključite/isključite LED indikator napajanja.
- **Zaključavanje tastera za napajanje**: Onemogućite/Omogućite taster za napajanje.
- **Zaključavanje tastera**: Da biste onemogućili sve funkcijske tastere. Pritisnite i držite dugme nadole duže od pet sekundi da biste otkazali funkciju zaključavanja tastera.
- **Podešavanje napajanja**: Izaberite režim podešavanja napajanja.
  Ako je podešavanje postavljeno na **Režim za bolje performanse**, to može dovesti do veće potrošnje energije.
  S druge strane, ako je podešavanje podešeno na **Režim uštede energije**, to može prouzrokovati ograničene performanse osvetljenosti.
- **Podešavanje OSD-a**: Konfigurišite podešavanja povezana s menijem na ekranu (OSD).
  - **Pozicija menija na ekranu**: Podesite poziciju menija na ekranu.

- **Istek vremena prikaza na ekranu:** Podešavanje isteka vremena prikaza na ekranu.
- **Prozirnost**: Promenite pozadinu menija na ekranu s neprovidne na providnu.
- **DDC/CI**: Omogućava/onemogućava funkciju DDC/CI.

Opcija DDC/CI se može podesiti kada je VRR isključen.

- **Tok DisplayPort-a**: Kompatibilnost sa grafičkom karticom. Izaberite DisplayPort 1.2 ili DisplayPort 1.4 u zavisnosti od verzije DP-a koju podržava grafička kartica.
- **Podrška za DSC**: Omogućite/onemogućite funkciju DSC (kompresija strima prikaza).
- **ASUS Power Sync**: Omogućite kontrolu uključivanja/isključivanja konzole ili set boksa, kao što su Apple TV, Sony PlayStation, Xbox Series X/S, Nintendo Switch, preko monitora. Podrazumevano podešavanje je **ISKLJUČENO**. Ako je monitor uključen, CEC izvorni uređaj će se automatski uključiti i obrnuto. Ako je CEC izvorni uređaj uključen, monitor će se automatski uključiti.
- **Informacije**: Prikažite informacije o monitoru.
- **Resetuj sve**: Izaberite **Da** da biste vratili sva podešavanja na podrazumevane fabričke vrednosti.

3.2 Aura

Aura je RGB sistem osvetljenja kojim upravlja softver Armoury Crate i koji podržava kompatibilne uređaje kao što su monitori, matične ploče, grafičke kartice i stoni računari. Uz Aura možete:

1.Podesiti boju RGB osvetljenja.

2.Izabrati različite svetlosne efekte.

3.Kalibrisati LED diode radi preciznijeg prikaza boja.

Aktiviranje Aura:

1.Uključite Aura Sync u OSD meniju.

2.Povežite monitor sa računarom pomoću USB Type-B porta.

3.Instalirajte Armoury Crate i ponovo pokrenite računar.

4.Pokrenite Armoury Crate radi upravljanja podešavanjima osvetljenja.

Pregled funkcija Armoury Crate:

Kontrola osvetljenja: Prilagođavanje boja i osvetljenosti uređaja.

Svetlosni efekti: Podrška za više dinamičkih efekata kao što su disanje, treperenje i duga.

Kontrola sinhronizacije: Sinhronizacija osvetljenja između više uređaja koji podržavaju Aura.

Kalibracija boja: Fino podešavanje RGB boja radi preciznijeg prikaza.

Profili: Kreiranje i čuvanje više profila osvetljenja za brzo prebacivanje.

- **Napomena:**

  Ako se USB Type-B veza prekine, Aura će biti onemogućena. Za nastavak: 1. Ponovo povežite USB; 2. Ponovo pokrenite računar.

- Više informacija potražite na: https://rog.asus.com/tag/aura-sync/

Ispod je pregled ovog programa.

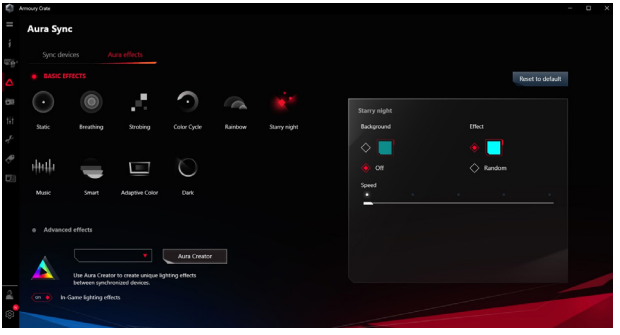

3.3 Specifikacije

Tip panela	OLED
Veličina panela	26,5"
Maks. rezolucija	2560 x 1440
Osvetljenost	300 nitova (tipično)
Odnos kontrasta	1,5M:1
Ugao gledanja (H/V)	178°(H) / 178°(V)
Boje prikaza	10 bit
Vreme odziva	0,03 ms
Izbor temperature boje	9 režima (GameVisual : Pejzaž, Trke, Bioskop, RTS/RPG, FPS, sRGB Cal, MOBA, Noćni vid, Korisnik)
Analogni ulaz	ne
Digitalni ulaz	DisplayPort v1.4 x1 HDMI v2.1 x2 USB tip A x2 USB tip B x1
Priključak za slušalice	da
SPDIF izlaz	ne
Zvučnik (ugrađen)	ne
USB3.2 Gen 1 port	Downstream: USB tip-A x2 (5V/0.9A) Upstream: USB tip B x1
USB2.0 port	ne
Boje	Crna
Svetleća dioda za napajanje	Crvena (uključena) Narandžasta (stanje pripravnosti)
Nagib	Od -5° do 20°
Okretanje	±45°
Pivot	±90°
Podešavanje visine	0 do 110 mm
VESA montiranje na zid	100 x 100 mm
Kensington brava	da
Nazivni napon	AC 100-240V, 50/60Hz
Potrošnja energije	Uključeno: < 65W** Ušteda energije: < 0,5 W Isključeno: < 0,3 W
Temperatura (radna)	0˚C do 40˚C
Temperatura (van rada)	-20˚C do 60˚C

Dimenzije (Š x V x D)	610,3 (Š) x 392,1 (V) x 169,4 (D) mm (sa postoljem, najniže) 610,3 (Š) x 502,1 (V) x 169,4 (D) mm (sa postoljem, najviši) 610,3 (Š) x 369,2 (V) x 66,5 (D) mm (bez postolja)
Dimenzije pakovanja (Š x V x D)	500 x 860 x 163 mm
Težina	4,6 ± 0,5 kg (bez postolja) 6,6 ± 0,5 kg (s postoljem) 9,2 ± 0,5 kg (bruto)
Višejezičan	23 jezika (engleski, francuski, nemački, španski, italijanski, holandski, ruski, poljski, češki, hrvatski, mađarski, rumunski, portugalski, turski, pojednostavljeni kineski, tradicionalni kineski, japanski, korejski, persijski, tajski, indonežanski, ukrajinski, vijetnamski)
Usklađenost i standardi	cTUVus, FCC, ICES-003, FDA, CB, CE, ErP, UkrSEPRO, Ukraine Energy, CU, CCC, CEL, BSMI, RCM, AU_MEPS, VCCI, PSE, J-MOSS, RoHS, WEEE, Windows 10/11 WHQL, KC, KCC, E-STANDBY, PSB, VN_MEPS, TUV-Flicker Free, TUV-Low Blue Light, CEC, SIOC

*** Specifikacije se mogu promeniti bez prethodnog obaveštenja.**
**** Merenje osvetljenosti ekrana od 200 nita bez veze za audio/USB/čitač kartica.**

3.4 Spoljašnje dimenzije

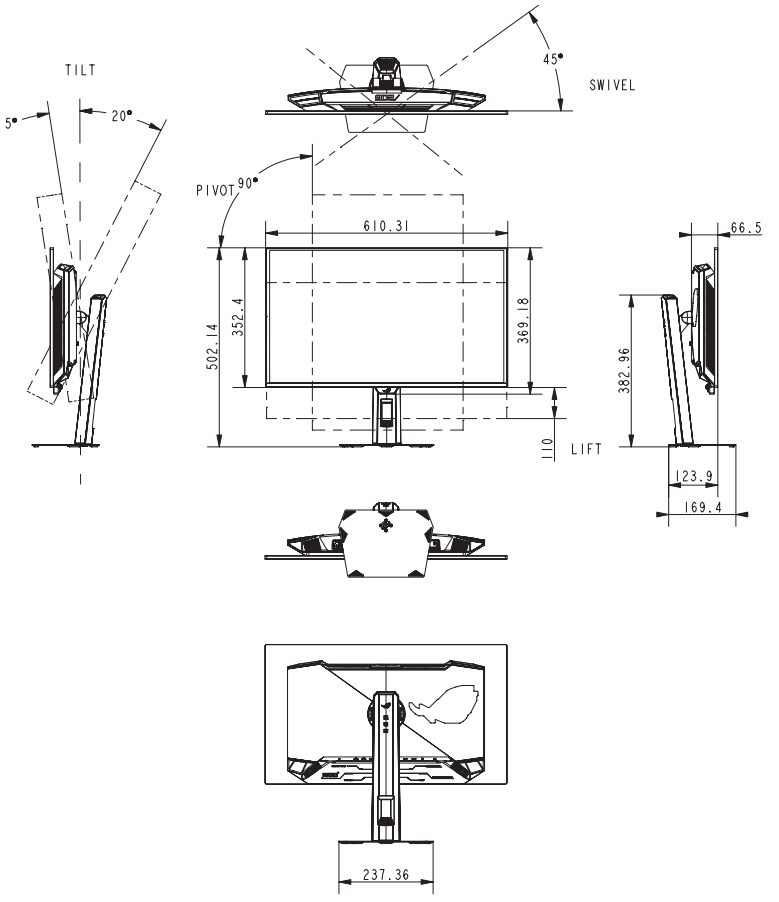

3.5 Omogućene i nedostupne funkcije OSD menija

Omogućena funkcija	Nedostupne funkcije
Promenljiva brzina osvežavanja	ELMB
ELMB	Promenljiva brzina osvežavanja, Ujednačena osvetljenost, Kontrola odnosa stranica, Filter plavog svetla, Automatska osvetljenost logotipa, Podešavanje HDR-a, Sniper
HDR	ELMB, Sniper, GameVisual, Shadow Boost, Osvetljenost, Ujednačena osvetljenost, Kontrast, Filter plavog svetla, Prostor boja ekrana, Temp. boje, Zasićenost, Zasićenost u 6 osa, Gamma, Režim uštede energije
Kontrola odnosa stranica	ELMB
Filter plavog svetla	ELMB, Ensartet lysstyrke
Aura Sync	Aura RGB
Aura RGB	Aura Sync
Čišćenje piksela	Monitor nije dostupan približno 6 minuta
OLED ublažavanje treperenja	ELMB
Ujednačena osvetljenost	ELMB, Filter plavog svetla

3.6 Rešavanje problema (najčešća pitanja)

Problem	Moguće rešenje
LED dioda za napajanje nije uključena	• Pritisnite bilo koje dugme da biste proverili da li je monitor u UKLjUČENOM režimu. • Proverite da li je kabl za napajanje dobro povezan s monitorom i strujnom utičnicom. • Proverite funkciju **Indikatora napajanja** u meniju prikaza na ekranu. Izaberite „UKLjUČENO“ da biste uključili LED diodu za napajanje.
Kako da podesim brzinu osvežavanja monitora na najvišu vrednost kako je navedeno u specifikacijama monitora?	• Razmatranja za igre: Uverite se da naslovi igara koje igrate podržavaju opseg • GPU: Preporučuje se korišćenje grafičke kartice NVIDIA RTX 40 serije ili AMD RX 7000 serije. • Procesor: Preporučuje se upotreba procesora iz 14. generacije Intel ili AMD Ryzen 7000 serije ili novijeg.
LED dioda za napajanje svetli crveno i nema slike na ekranu	• Proverite da li su monitor i računar uključeni. • Uverite se da je signalni kabl pravilno povezan s monitorom i računarom. • Proverite signalni kabl i uverite se da nijedan pin nije savijen. • Povežite računar sa drugim dostupnim monitorom da biste proverili da li računar ispravno radi.
Slika na ekranu je previše svetla ili tamna	• Podesite podešavanja za **Kontrast** i **Osvetljenost** pomoću prikaza na ekranu.
Slika na ekranu odskače ili je na slici prisutan talasasti obrazac	• Uverite se da je signalni kabl pravilno povezan s monitorom i računarom. • Pomerite električne uređaje koji mogu izazvati električne smetnje.
Slika na ekranu ima defekte u boji (belo ne izgleda belo)	• Proverite signalni kabl i uverite se da nijedan pin nije savijen. • Izvršite funkciju **Resetuj sve** pomoću prikaza na ekranu. • Izaberite odgovarajuću temperaturu boje (**Temp. boje**) pomoću prikaza na ekranu.
HDR sadržaj se ne reprodukuje pravilno	• Uverite se da ulazni izvor podržava HDR reprodukciju (uz odgovarajuća sistemska podešavanja i najnoviji softver). • Uverite se da je sadržaj HDR kodiran.

Problem	Moguće rešenje
LED indikator napajanja neprestano treperi (dva puta u sekundi), ali nema prikaza (kablovi i izvor sa računara su provereni i ispravni).	• Bezbedni režim sistema: Monitor je otkrio internu nepravilnost i prešao u zaštitni režim kako bi sprečio moguća oštećenja hardvera. • Potreban je tehnički servis: Ovo stanje se ne može rešiti standardnim korisničkim podešavanjima. Molimo Vas da pošaljete ili donesete monitor u servisni centar radi hardverske inspekcije i analize zapisa.

3.7 Podržana lista frekvencija

Podržana frekvencija

HDMI	DP
640x480@60Hz	640x480@60Hz
640x480@75Hz	640x480@75Hz
800x600@60Hz	800x600@60Hz
800x600@75Hz	800x600@75Hz
1024x768@60Hz	1024x768@60Hz
1024x768@75Hz	1024x768@75Hz
1280x960@60Hz	1280x960@60Hz
1280x1024@60Hz	1280x1024@60Hz
1280x750@60Hz	1280x750@60Hz
1600x1200@60Hz	1600x1200@60Hz
1920x1080@60Hz	1920x1080@60Hz
2560x1440@60Hz	2560x1440@60Hz
720x480@60Hz	720x480@60Hz
720x576@50Hz	720x576@50Hz
1280x720@50Hz	1280x720@50Hz
1280x720@60Hz	1280x720@60Hz
1920x1080@24Hz	1920x1080@24Hz
1920x1080@25Hz	1920x1080@25Hz
1920x1080@30Hz	1920x1080@30Hz
1920x1080@50Hz	1920x1080@50Hz
1920x1080@60Hz	1920x1080@60Hz
1920x1080@100Hz	1920x1080@100Hz
1920x1080@120Hz	1920x1080@120Hz
3840x2160@24Hz	1920x1080@240Hz
3840x2160@25Hz	1920x1080@500Hz
3840x2160@30Hz	2560x1440@120Hz
3840x2160@50Hz	2560x1440@144Hz
3840x2160@60Hz	2560x1440@240Hz
3840x2160@100Hz	2560x1440@500Hz
3840x2160@120Hz	
1920x1080@240Hz	
1920x1080@500Hz	
2560x1440@120Hz	
2560x1440@144Hz	
2560x1440@240Hz	
2560x1440@500Hz	


REPUBLIC OF
GAMERS

tehnoteka

https://cenoteka.rs

Ovaj dokument je originalno proizveden i objavljen od strane proizvođača, brenda Asus, i preuzet je sa njihove zvanične stranice. S obzirom na ovu činjenicu, Cenoteka ističe da ne preuzima odgovornost za tačnost, celovitost ili pouzdanost informacija, podataka, mišljenja, saveta ili izjava sadržanih u ovom dokumentu.

Napominjemo da Cenoteka nema ovlašćenje da izvrši bilo kakve izmene ili dopune na ovom dokumentu, stoga nismo odgovorni za eventualne greške, propuste ili netačnosti koje se mogu naći unutar njega. Cenoteka ne odgovara za štetu nanesenu korisnicima pri upotrebi netačnih podataka. Ukoliko imate dodatna pitanja o proizvodu, ljubazno vas molimo da kontaktirate direktno proizvođača kako biste dobili sve detaljne informacije.

Za najnovije informacije o ceni, dostupnim akcijama i tehničkim karakteristikama proizvoda koji se pominje u ovom dokumentu, molimo posetite našu stranicu klikom na sledeći link:

https://cenoteka.rs/p/asus-monitor-265-qd-oled-rog-strix-xg27aqdpg/