tehnoteka

https://cenoteka.rs

Informacije o proizvodu

BOSCH zamrzivač GSN36AICM



Cenoteka je online destinacija za upoređivanje cena i karakteristika bele tehnike, potrošačke elektronike i IT uređaja kod trgovinskih lanaca i internet prodavnica u Srbiji. Naša stranica vam omogućava da istražite najnovije informacije, detaljne karakteristike i konkurentne cene proizvoda.

Posetite nas i uživajte u ekskluzivnom iskustvu pametne kupovine klikom na link:

https://cenoteka.rs/p/bosch-zamrzivac-gsn36aicm/

Serija 6, Samostojeći zamrzivač, 186.2 x 59.5 cm, Čelična mat obrada protiv otisaka prstiju GSN36AICM







Samostojeći zamrzivač sa Total No Frost tehnologijom za potpuno uklanjanje potrebe za ručnim odmrzavanjem, velikim kapacitetom, tihim radom, fleksibilnim policama u vratima i Easy Opening ručkom.

- **XXL kapacitet**: naš najveći kapacitet uređaja sa jednim vratima do sada, sa mnogo više prostora unutra.
- **Razred buke B (30–35 dB)**: uživajte u tišini za opuštenu atmosferu u domu.
- **Metalna zadnja stena**: elegantan dizajn, dugotrajna izdržljivost i lako čišćenje.
- **Side-by-Side kombinacija**: postavite frižider pored zamrzivača radi praktičnog skladištenja.
- **Flex Door**: pojedinačno podesite fioke na vratima kako biste organizovali smrznutu hranu.

Tehnički podaci

Klasa energetske efikasnosti[1]:	C
Prosečna godišnja potrošnja energije u kilovat satima godišnje (kWh/a)[2]:	171 kWh/annum
Zbir zapremina odeljaka za zamrzavanje:	334 l
Emisije buke u vazduhu:	35 dB(A) re 1pW
Klasa emisije buke u vazduhu:	B
termometar - zamrzivački deo:	Vrata
Linija proizvoda:	Ormar za zamrzavanje
Tip instalacije:	Samostojeći
Frostfree sistem:	Vrata
Visina:	1862 mm
Širina:	595 mm
Dubina:	663 mm
Dimenzije zapakovanog aparata:	1930x660x760 mm
Neto težina:	80.3 kg
Bruto težina:	86.5 kg
Frekvencija:	50 Hz
Dužina priključnog kabla:	230 cm
Otvaranje u:	desno reverzibilno
Boja / materijal kućišta:	Mat biserno siva
Upozoravajući signal kod smetnji:	akustičan i vizualan
Bravica na vratima:	Ne
Broj fioka na izvlačenje:	4
Broj fioka za zamrzavanje:	0
EAN kod:	4242005527045
Marka:	Bosch
Međunarodna oznaka:	GSN36AICM
Linija proizvoda:	Ormar za zamrzavanje
Uključeni dodatni pribor:	1 x Posuda za ledene kocke

4 242005 527045

[1] Skala razreda energetske efikasnosti od A do G

[2] Na osnovu rezultata standardnog 24-časovnog testa. Stvarna potrošnja zavisi od upotrebe/položaja uređaja.

Serija 6, Samostojeći zamrzivač, 186.2 x 59.5 cm, Čelična mat obrada protiv otisaka prstiju
GSN36AICM

Samostojeći zamrzivač sa Total No Frost tehnologijom za potpuno uklanjanje potrebe za ručnim odmrzavanjem, velikim kapacitetom, tihim radom, fleksibilnim policama u vratima i Easy Opening ručkom.

Glavne karakteristike
- Dimenzije aparata: 1862x595x663 mm
- Klasa energetske efikasnosti[1]: C
- Nikada više nećete morati da odmrzavate zahvaljujući funkciji No Frost
- Zbir zapremina odeljaka za zamrzavanje: 334 l
- Emisije buke u vazduhu: 35 dB(A) re 1pW
- Čuvanje kod kvara električne energije (h): 14 h
- Zapremina zamrzavanja (odeljak sa 4 zvezdice): 16,0 kg/24 h
- List of warnings: Open door of freezer compartment, Temperature rise

Opšte karakteristike
- Boja aparata: Čelična mat obrada protiv otisaka prstiju
- Boja / materijal kućišta: Mat biserno siva
- Otvaranje u: desno reverzibilno
- Tip ručke na vratima: External
- Automatic defrosting: No Frost
- Dozator ledene vode: Vrata
- Elementi za upravljenje: Button, Via app
- Klasa energetske efikasnosti[2]: C
- Prosečna godišnja potrošnja energije u kilovat satima godišnje (kWh/a)[3]: 171 kWh/annum
- Zbir zapremina odeljaka za zamrzavanje: 334 l
- Emisije buke u vazduhu: 35 dB(A) re 1pW
- Klasa emisije buke u vazduhu: B
- Klimatska klasa: Prošireno umerena, Subtropska, Tropska, Umerena
- Uključeni dodatni pribor: 1 x Posuda za ledene kocke

Dimenzije i težina
- Dimenzije aparata: 1862x595x663 mm
- Dimenzije zapakovanog aparata: 1930x660x760 mm
- Dubina za montažu: 600 mm
- Neto težina: 80,3 kg
- Bruto težina: 86,5 kg
- Dužina priključnog kabla: 230 cm

Специфичне карактеристике
- Total No Frost
- Flex door
- BigBox
- superFreezing
- Type of display: 7-segmentni displej
- List of warnings: Open door of freezer compartment, Temperature rise
- LED osvetljenje
- Ekstremno tiho

Zamrzavanje
- Čuvanje kod kvara električne energije (h): 14 h
- Broj fioka na izvlačenje: 4
- Broj fioka za zamrzavanje: 0
- Br. posudica za led: 1

Povezivost
- Aparati povezani tehnologijom Home Connect[4], [5]
- Funkcije Home Connect: Daljinski iService, Daljinsko praćenje i upravljanje

[1] Skala razreda energetske efikasnosti od A do G

[2] Skala razreda energetske efikasnosti od A do G

[3] Na osnovu rezultata standardnog 24-časovnog testa. Stvarna potrošnja zavisi od upotrebe/položaja uređaja.

[4] S vremena na vreme pružamo ažuriranja kako bismo očuvali funkcionalnost vašeg povezanog kućnog aparata (posebno bezbednosna ažuriranja). Takva ažuriranja već poznajete sa svog pametnog telefona. Ako želite da budete obavešteni kada je ažuriranje spremno za vaš aparat sa Home Connect podrškom, molimo vas da uradite sledeće: Preuzmite Home Connect aplikaciju. Registrujte se i povežite aparat u aplikaciji. Više informacija biće dostupno u Home Connect aplikaciji.

[5] Neke od prikazanih funkcija mogu se koristiti samo ako je uređaj povezan sa Home Connect nalogom i SingleKey ID nalogom putem interneta. Home Connect je usluga kompanije Home Connect GmbH. Za više informacija o Home Connect posetite www.home-connect.com.

Serija 6, Samostojeći zamrzivač, 186.2 x 59.5 cm, Čelična mat obrada protiv otisaka prstiju
GSN36AICM

Dimenzije u mm

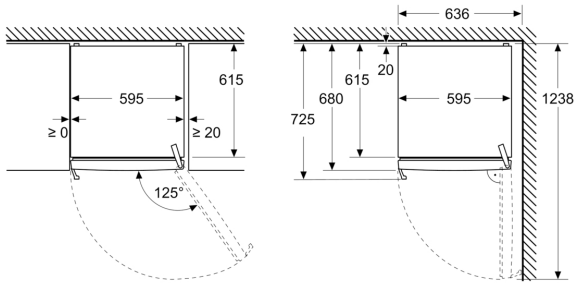

Dimenzije u mm

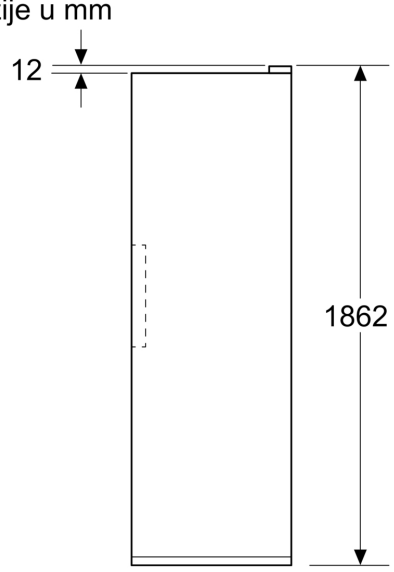

Dimenzije u mm

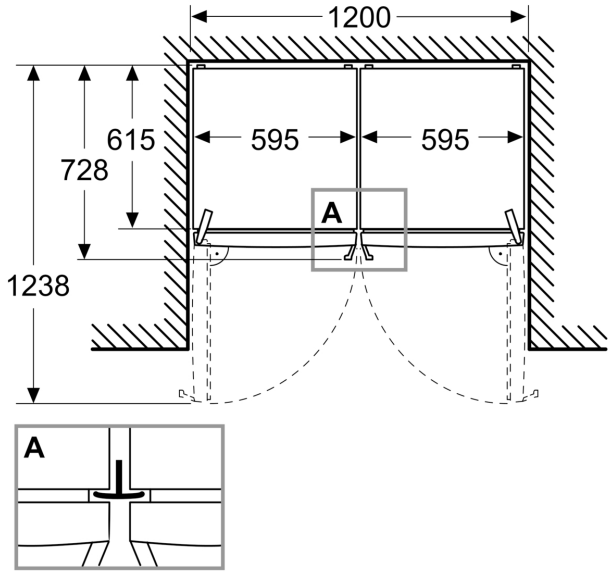

A: Odvod vazduha ≥ 200 cm²

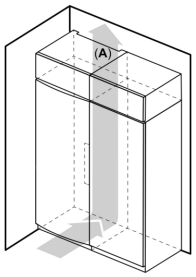

B: Odvod vazduha ≥ 200 cm²

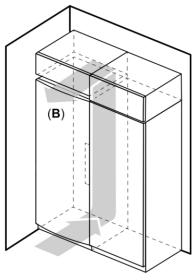

tehnoteka

https://cenoteka.rs

Ovaj dokument je originalno proizveden i objavljen od strane proizvođača, brenda Bosch, i preuzet je sa njihove zvanične stranice. S obzirom na ovu činjenicu, Cenoteka ističe da ne preuzima odgovornost za tačnost, celovitost ili pouzdanost informacija, podataka, mišljenja, saveta ili izjava sadržanih u ovom dokumentu.

Napominjemo da Cenoteka nema ovlašćenje da izvrši bilo kakve izmene ili dopune na ovom dokumentu, stoga nismo odgovorni za eventualne greške, propuste ili netačnosti koje se mogu naći unutar njega. Cenoteka ne odgovara za štetu nanesenu korisnicima pri upotrebi netačnih podataka. Ukoliko imate dodatna pitanja o proizvodu, ljubazno vas molimo da kontaktirate direktno proizvođača kako biste dobili sve detaljne informacije.

Za najnovije informacije o ceni, dostupnim akcijama i tehničkim karakteristikama proizvoda koji se pominje u ovom dokumentu, molimo posetite našu stranicu klikom na sledeći link:

https://cenoteka.rs/p/bosch-zamrzivac-gsn36aicm/