tehnoteka

https://cenoteka.rs

Informacije o proizvodu

BOSCH ugradna rerna HSG738DB2



Cenoteka je online destinacija za upoređivanje cena i karakteristika bele tehnike, potrošačke elektronike i IT uređaja kod trgovinskih lanaca i internet prodavnica u Srbiji. Naša stranica vam omogućava da istražite najnovije informacije, detaljne karakteristike i konkurentne cene proizvoda.

Posetite nas i uživajte u ekskluzivnom iskustvu pametne kupovine klikom na link:

https://cenoteka.rs/p/bosch-ugradna-rerna-hsg738db2/

Serija 8, Ugradna rerna sa funkcijom pečenja na pari, 60 x 60 cm, Crna HSG738DB2













Ugradna parna rerna sa digitalnim upravljačkim prstenom i TFT ekranom osetljivim na dodir. Pomoćna funkcija za pripremu obroka, PerfectBake Plus, PerfectRoast Plus: za automatsku pripremu savršenih jela, pečenje na vlažnoj pari i blago kuvanje na pari. Home Connect za kontrolu putem aplikacije.

- **Digitalni upravljački prsten**: jednostavan i inovativan način izbora podešavanja rerne.
- **Profesionalni TFT ekran na dodir**: upravljanje pomoću inovativnog digitalnog prstena za upravljanje i prostranim TFT ekranom na dodir.
- **Automatic Switch-off funkcija automatskog isključivanja**: proces pečenja se automatski zaustavlja čim je jelo gotovo.
- **PerfectBake Plus funkcija**: reguliše podešavanja i precizno ti pokazuje kada da izvadiš jelo iz rerne.
- **PerfectRoast Plus**: tačno zna kada je jelo pečeno.

Dodatni pribor

emajl, 1 x Rešetka, 1 x Univerzalna posuda za pečenje, 1 x Pleh, Air-Fry

Posebni dodatni pribor

HEZ32WA00	Bežičan termometar za hranu
HEZ532010	Tiganj
HEZ629070	Air Fry i gril pleh
HEZ631070	Tepsija
HEZ638D00	Teleskop. vođice na izvlačenje - para

Tehnički podaci

Tip instalacije: ..... Ugradni
Otvaranje vrtata: ..... Poklopna vrata
Dimenzije niše: ..... 585-595 x 560-568 x 550 mm
Dimenzije aparata: ..... 595x594x548 mm
Dimenzije zapakovanog aparata: ..... 665x660x680 mm
Materijal ekrana: ..... Glass
Materijal vrata: ..... Glass
Neto težina: ..... 42.3 kg
Dužina priključnog kabla: ..... 120 cm
EAN kod: 4242005578825
Zaštita: ..... 16 A
Voltaža: ..... 220-240 V
Frekvencija: ..... 50; 60 Hz
Tip utičnice: ..... Gardi utikač sa uzemljenjem
Korisna zapremina (šupljine) - NOVO (2010/30/EC): ..... 71 l
Energetska klasa[1]: ..... A++
Energy consumption per cycle conventional (2010/30/EC): .....0.87 kWh/ciklus
Energy consumption per cycle forced air convection (2010/30/EC): 0.52 kWh/ciklus
Energy efficiency index (2010/30/EC): ..... 61.2 %
Uključeni dodatni pribor: ..... 1 x Pleh, emajl, 1 x Rešetka, 1 x Univerzalna posuda za pečenje, 1 x Pleh, Air-Fry



[1] Na skali razreda energetske efikasnosti od A+++ do D

Serija 8, Ugradna rerna sa funkcijom pečenja na pari, 60 x 60 cm, Crna HSG738DB2

Ugradna parna rerna sa digitalnim upravljačkim prstenom i TFT ekranom osetljivim na dodir. Pomoćna funkcija za pripremu obroka, PerfectBake Plus, PerfectRoast Plus: za automatsku pripremu savršenih jela, pečenje na vlažnoj pari i blago kuvanje na pari. Home Connect za kontrolu putem aplikacije.

Tip rerne / načini grejanja:

- Kombinovana parna rerna sa 23 metodama zagrevanja: 4D vrući vazduh, Gornje/donje grejanje, Roštilj sa kruženjem vazduha, Velikopovršinski roštilj, Malopovršinski roštilj, Pica (opcija za pečenje pice), Donje grejanje, Intenzivno grejanje, Kuvanje na niskoj temperaturi, Grejanje posude za posluživanje, Dehidriranje, Održavanje toplote (za pripremljena jela), Blagi vrući vazduh, Nežno gornje/donje grejanje, Para, Regenerisanje, Pečenje/dinstanje, Odmrzavanje, Roštilj sa kruženjem vazduha + para, Održavanje toplote (za pripremljena jela) + para, 4D vrući vazduh + para, Gornje/donje grejanje + para
- Metode grejanja samo preko aplikacije Home Connect: odmaranje, predgrijanje
- Opseg temperature: 30 °C - 250 °C
- Para do 120 °C
- Zapremina: 71 l
- Komora: glatka komora rerne

Okačene police / šine

- Broj nivoa polica: 5
- Jedna teleskopska vođica na izvlačenje koja se može podesiti na više nivoa, potpuno izvlačenje, sa funkcijom Stop

Dizajn:

- TouchControl senzorsko upravljanje
- Digitalni upravljački prsten
- Unutrašnja površina šupljine: emajl antracit
- Rerna izuzetno velikog kapaciteta

Čišćenje:

- Samočisteće obloge: zadnja ploča
- SteamClean
- Pomoć pri čišćenju, SteamClean
- Potpuno staklena unutrašnja strana vrata

Komfor:

- Funkcija Oven Assistant sa glasovnim upravljanjem
- TFT-Touchdisplay Pro
- Elektronski programski sat
- Automatsko predlaganje temperature
- Prikaz aktualne temperature
- Prikaz trenutne temperature u rerni
- Klasično otvaranje, SoftClose - meko zatvaranje, SoftOpen i SoftClose: nežno otvaranje i zatvaranje vrata rerne
- SoftOpen i SoftClose: nežno otvaranje i zatvaranje vrata rerne
- Napredni automatski programi Bosch Assist
- cookControl Pro
- PerfectRoast Plus
- PerfectBake Plus
- Air Fry funkcija
- Brzo zagrevanje
- Steam Boost - dodajte intenzivnu paru na 3 min. jednostavnim dodirom dugmeta.
- Mogu se izabrati različiti intenziteti pare: visoka, srednja, niska
- LED osvetljenje, prekidač za osvetljenje rerne
- Indikator praznog rezervoara
- Generator pare se nalazi van šupljine
- Rashladni ventilator
- Home Connect funkcija (WLAN)
- 4D vrući vazduh: ravnomerna raspodela toplote na svakom nivou, čak i istovremeno.

Pripadajući pribor:

- Pleh, Air-Fry, Pleh, emajl, Rešetka, Sunđer za čišćenje, M**0127, M**0229, Univerzalna posuda za pečenje

Bezbednost:

- Veoma niska temperatura vrata
- Trojno zastakljenje vrat CoolTouch
- Sigurnosna brava za decu
- Sigurnosno isključivanje
- Indikator preostale toplote
- Start/Stop dugme
- Kontaktni prekidač za vrata

Tehničke informacije:

- Dužina strujnog kabla: 120 cm
- 220 - 240 V
- Priključna snaga: 3.6 kW kW
- Energetska klasa (prema EU br. 65/2014): A++(na skali energetskih klasa od A+++ do D)
- Potrošnja električne enegrije po ciklusu u konvencionalnom režimu: 0.87 kWh
- Potrošnja električne energije po ciklusu u turbo konvencionalnom režimu: 0.52
- Broj prostora za pečenje: 1
- Izvor toplote: električna rerna
- Zapremina: 71 l

Dimenzije:

- Dimenzije (VxŠxD): 595 mm x 594 mm x 548 mm
- Dimenzije niše (VxŠxD): 585 - 595 x 560 - 568 x 550
- „Pogledajte ugradne dimenzije naznačene u dijagramu za ugradnju“

Serija 8, Ugradna rerna sa funkcijom pečenja na pari, 60 x 60 cm, Crna
HSG738DB2

Ugradnja dva uređaja jedan na drugi

Razmena vazduha

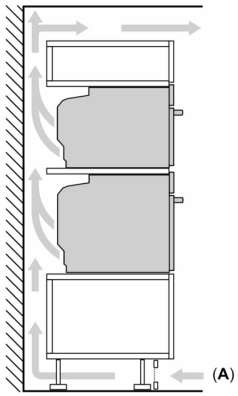

A: Dovod vazduha ≥ 200 cm²

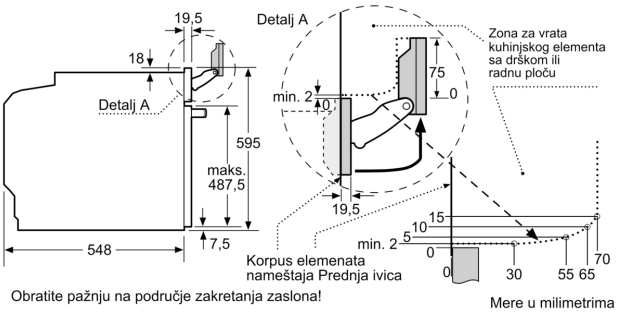

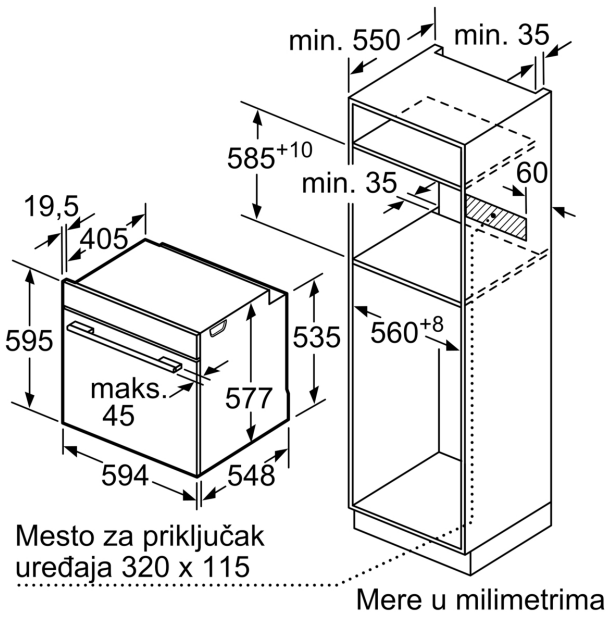

Dimenzije u mm
Debljina radne ploče kod ugradnje ispod ploče za kuvanje
(eventualno sa donjom konstrukcijom)

Tip ploče za kuvanje	postavljena	U ravni
Indukciona ploča za kuvanje	≥ 37	≥ 38
Indukciona ploča za kuvanje po celoj površini	≥ 47	≥ 48
Ploča za kuvanje na gas	≥ 30	≥ 38
Staklokeramička ploča	≥ 27	≥ 30

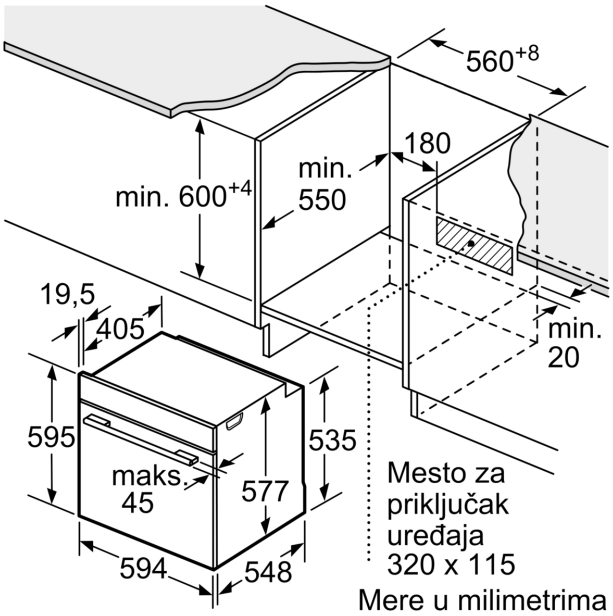
560+8
180
min.
550
min. 600+4
19,5
405
min.
20
595
535
maks.
45
577
594
548
Mesto za
priključak
uređaja
320 x 115
Mere u milimetrima

tehnoteka

https://cenoteka.rs

Ovaj dokument je originalno proizveden i objavljen od strane proizvođača, brenda Bosch, i preuzet je sa njihove zvanične stranice. S obzirom na ovu činjenicu, Cenoteka ističe da ne preuzima odgovornost za tačnost, celovitost ili pouzdanost informacija, podataka, mišljenja, saveta ili izjava sadržanih u ovom dokumentu.

Napominjemo da Cenoteka nema ovlašćenje da izvrši bilo kakve izmene ili dopune na ovom dokumentu, stoga nismo odgovorni za eventualne greške, propuste ili netačnosti koje se mogu naći unutar njega. Cenoteka ne odgovara za štetu nanesenu korisnicima pri upotrebi netačnih podataka. Ukoliko imate dodatna pitanja o proizvodu, ljubazno vas molimo da kontaktirate direktno proizvođača kako biste dobili sve detaljne informacije.

Za najnovije informacije o ceni, dostupnim akcijama i tehničkim karakteristikama proizvoda koji se pominje u ovom dokumentu, molimo posetite našu stranicu klikom na sledeći link:

https://cenoteka.rs/p/bosch-ugradna-rerna-hsg738db2/