tehnoteka

https://cenoteka.rs

Informacije o proizvodu

BOSCH ugradna rerna HRG532EB3



Cenoteka je online destinacija za upoređivanje cena i karakteristika bele tehnike, potrošačke elektronike i IT uređaja kod trgovinskih lanaca i internet prodavnica u Srbiji. Naša stranica vam omogućava da istražite najnovije informacije, detaljne karakteristike i konkurentne cene proizvoda.

Posetite nas i uživajte u ekskluzivnom iskustvu pametne kupovine klikom na link:

https://cenoteka.rs/p/bosch-ugradna-rerna-hrg532eb3/

Serija 4, Ugradna rerna sa dodatnom funkcijom pečenja na pari, 60 x 60 cm, Crna
HRG532EB3







Zdravo kuvanje: Funkcija prženja na vazduhu za savršeno prženu hranu i Added Steam.

- **AirFry funkcija sa plehom**: za savršeno hrskavu hranu, od povrća do pomfrita.
- **Dodavanje pare**: dodavanjem pare, hrana postaje hrskava spolja i sočna iznutra.
- **AutoPilot 15**: svako jelo je savršen uspeh zahvaljujući 15 unapred podešenih automatskih programa.
- **LED Touch Control**: jednostavan pristup načinima grejanja, temperaturi i dodatnim funkcijama putem tastera na dodir.
- **3D vrući vazduh**: ravnomerno grejanje za odlične rezultate na do tri nivoa.

Dodatni pribor

emajl, 1 x Rešetka, 1 x Univerzalna posuda za pečenje, 1 x Pleh, Air-Fry

Posebni dodatni pribor

HEZ327000	Kamena ploča za pečenje
HEZ32WA00	Bežičan termometar za hranu
HEZ530000	2 mala pleha za pečenje
HEZ532010	Tiganj
HEZ538000	Teleskop. vođice na izvlačenje - 1 nivo
HEZ629070	Air Fry i gril pleh
HEZ631070	Tepsija
HEZ638000	Teleskop. vođice na izvlačenje - 1 nivo

Tehnički podaci

Tip instalacije: ..... Ugradni
Ugrađen sistem čišćenja: ..... CleanCoating, Hidroliza
Dimenzije niše: ..... 585-595 x 560-568 x 550 mm
Dimenzije aparata: ..... 595x594x548 mm
Dimenzije zapakovanog aparata: ..... 665x660x680 mm
Materijal ekrana: ..... Glass
Materijal vrata: ..... Glass
Neto težina: ..... 36.3 kg
Neto zapremina - pećnica 1: ..... 71 l
Načini grejanja: .....Vreo vazduh, Gril pune širine, Vrući vazduh blago, Vrući vazduh, Konvencionalno zagrevanje, Postavke za pizzu, Gril na vrućem vazduhu
Dužina priključnog kabla: ..... 120 cm
EAN kod: 4242005464005
Number of cavities (2010/30/EC): 1
Energetska klasa[1]: ..... A+
Energy consumption per cycle conventional (2010/30/EC): .....0.94 kWh/ciklus
Energy consumption per cycle forced air convection (2010/30/EC):0.69 kWh/ciklus
Energy efficiency index (2010/30/EC): .....81.2 %
Priključna snaga: .....3600 W
Zaštita: .....16 A
Voltaža: ..... 220-240 V
Frekvencija: .....50; 60 Hz
Tip utičnice: .....Gardi utikač sa uzemljenjem
Uključeni dodatni pribor: ..... 1 x Pleh, emajl, 1 x Rešetka, 1 x Univerzalna posuda za pečenje, 1 x Pleh, Air-Fry

4 242005 464005

[1] Na skali razreda energetske efikasnosti od A+++ do D

Serija 4, Ugradna rerna sa dodatnom funkcijom pečenja na pari, 60 x 60 cm, Crna
HRG532EB3

Zdravo kuvanje: Funkcija prženja na vazduhu za savršeno prženu hranu i Added Steam.

Tip rerne / načini grejanja:
- Rerna s 8 načini grijanja 3D vrući vazduh, Gornje/donje grejanje, Roštilj sa kruženjem vazduha, Velikopovršinski roštilj, Pica (opcija za pečenje pice), Blagi vrući vazduh, Kombinovano delovanje
- Dodatni načini grejanja parom: Kombinovano delovanje
- Opseg temperature: 30 °C - 275 °C
- Zapremina: 71 l
- Komora: glatka komora rerne

Okačene police / šine
- Broj nivoa polica: 5
- Jednonivojske teleskopske izvlačive vođice

Dizajn:
- TouchControl senzorsko upravljanje
- Unutrašnja površina šupljine: emajl antracit
- Rerna izuzetno velikog kapaciteta

Čišćenje:
- Samočisteće obloge: zadnja ploča
- Pomoć pri čišćenju
- Potpuno staklena unutrašnja strana vrata

Komfor:
- LED - Kontrola dodirom (crvena/bela)
- Elektronski programski sat
- Automatsko predlaganje temperature
- Prikaz trenutne temperature u rerni
- AutoPilot 15
- Dodatne funkcije:
- Program za odstranjivanje vodenog kamenca
- Klasično otvaranje, SoftClose - meko zatvaranje, SoftOpen i SoftClose: nežno otvaranje i zatvaranje vrata rerne
- Horizontalna ručka
- SoftOpen i SoftClose: nežno otvaranje i zatvaranje vrata rerne
- Automatski programi AutoPilot
- Brzo zagrevanje
- Halogensko osvetljenje, prekidač za osvetljenje rerne
- Mogu se izabrati različiti intenziteti pare: niska
- Rezervoar za vodu zapremine 220ml
- Indikator praznog rezervoara
- Generator pare se nalazi van šupljine
- Rashladni ventilator

Pripadajući pribor:
- Rešetka, Univerzalna posuda za pečenje, Pleh, emajl, Pleh, Air-Fry

Bezbednost:
- Veoma niska temperatura vrata
- Trojno zastakljenje vrat CoolTouch
- Sigurnosna brava za decu
- Sigurnosno isključivanje
- Start/Stop dugme

Tehničke informacije:
- Dužina strujnog kabla: 120 cm
- 220 - 240 V
- Priključna snaga: 3.6 kW kW
- Energetska klasa (prema EU br. 65/2014): A+(na skali energetskih klasa od A+++ do D)
- Potrošnja električne enegrije po ciklusu u konvencionalnom režimu: 0.9 kWh
- Potrošnja električne energije po ciklusu u turbo konvencionalnom režimu: 0.69 kWh
- Broj prostora za pečenje: 1
- Izvor toplote: električna rerna
- Zapremina: 71 l

Dimenzije:
- Dimenzije (VxŠxD): 595 mm x 594 mm x 548 mm
- Dimenzije niše (VxŠxD): 585 - 595 x 560 - 568 x 550
- „Pogledajte ugradne dimenzije naznačene u dijagramu za ugradnju“
- Preporučujemo vam da izaberete komplementarne proizvode unutar SER4, kako bi se osigurao optimalan dizajn kombinacija ugrađenih uređaja.

Serija 4, Ugradna rerna sa dodatnom funkcijom pečenja na pari, 60 x 60 cm, Crna
HRG532EB3

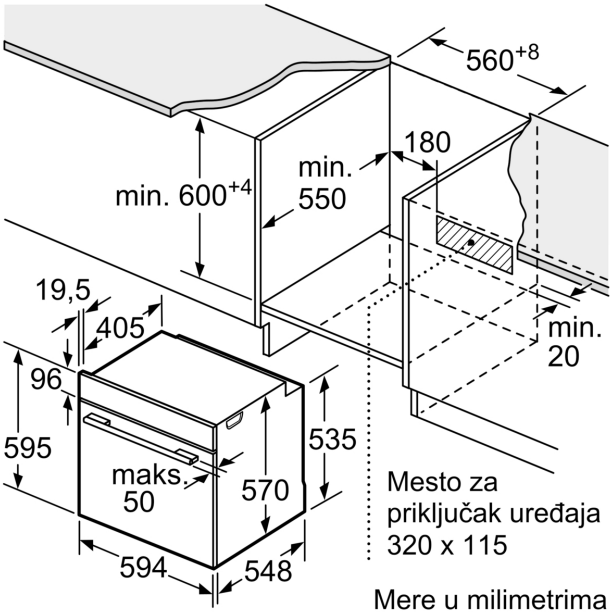

Mere u milimetrima

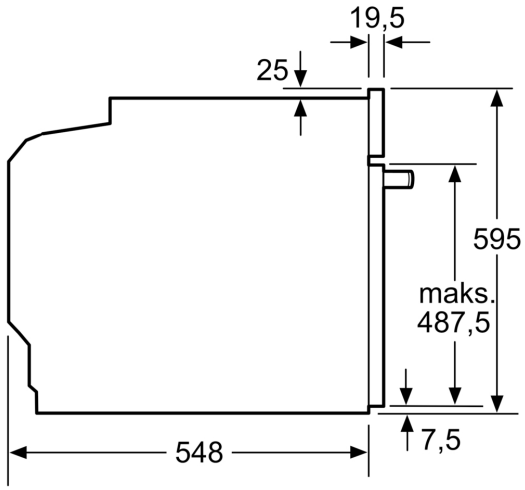

Mere u milimetrima

Dimenzije u mm

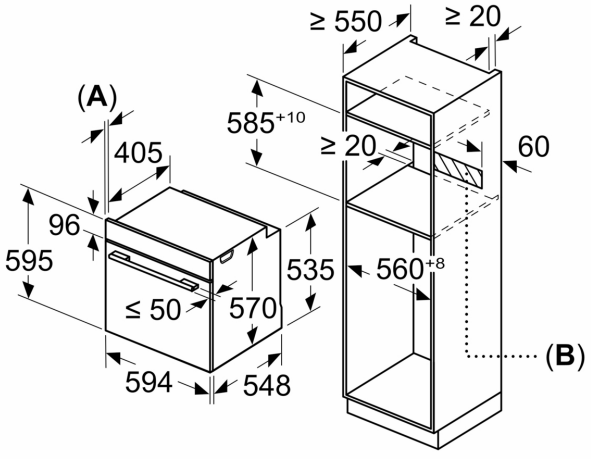

A: 19,5 mm
B: Prostor za priključak aparata 320 x 115 mm

Ugradnja sa pločom za kuvanje.

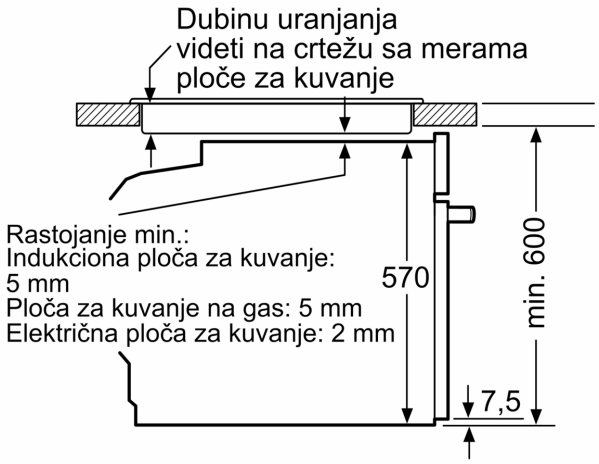

Mere u mm

tehnoteka

https://cenoteka.rs

Ovaj dokument je originalno proizveden i objavljen od strane proizvođača, brenda Bosch, i preuzet je sa njihove zvanične stranice. S obzirom na ovu činjenicu, Cenoteka ističe da ne preuzima odgovornost za tačnost, celovitost ili pouzdanost informacija, podataka, mišljenja, saveta ili izjava sadržanih u ovom dokumentu.

Napominjemo da Cenoteka nema ovlašćenje da izvrši bilo kakve izmene ili dopune na ovom dokumentu, stoga nismo odgovorni za eventualne greške, propuste ili netačnosti koje se mogu naći unutar njega. Cenoteka ne odgovara za štetu nanesenu korisnicima pri upotrebi netačnih podataka. Ukoliko imate dodatna pitanja o proizvodu, ljubazno vas molimo da kontaktirate direktno proizvođača kako biste dobili sve detaljne informacije.

Za najnovije informacije o ceni, dostupnim akcijama i tehničkim karakteristikama proizvoda koji se pominje u ovom dokumentu, molimo posetite našu stranicu klikom na sledeći link:

https://cenoteka.rs/p/bosch-ugradna-rerna-hrg532eb3/