tehnoteka

https://cenoteka.rs

Informacije o proizvodu

BOSCH ugradna rerna HQA534EB3



Cenoteka je online destinacija za upoređivanje cena i karakteristika bele tehnike, potrošačke elektronike i IT uređaja kod trgovinskih lanaca i internet prodavnica u Srbiji. Naša stranica vam omogućava da istražite najnovije informacije, detaljne karakteristike i konkurentne cene proizvoda.

Posetite nas i uživajte u ekskluzivnom iskustvu pametne kupovine klikom na link:

https://cenoteka.rs/p/bosch-ugradna-rerna-hqa534eb3/

Serija 4, Ugradna rerna sa dodatnom funkcijom pečenja na pari, 60 x 60 cm, Crna
HQA534EB3













Savršeni rezultati: Para „Hotair“ za ukusne rezultate pečenja peciva.

- **Funkcija dodatne pare**: dodavanjem pare namirnice se peku tako da budu hrskave spolja, a mekane iznutra.
- **Hotair Steam**: hrana je hrskava spolja, a sočna iznutra.
- **Kontrola preko crvenog LED displeja**: jednostavno korišćenje putem funkcija podešavanja vremena.
- **3D vrući vazduh**: ravnomerno grejanje za odlične rezultate na do tri nivoa.
- **Uvlačiva dugmad za upravljanje**: jednostavnije čišćenje površine rerne.

Tehnički podaci

Tip instalacije: ..... Ugradni
Ugrađen sistem čišćenja: ..... CleanCoating, Hidroliza
Dimenzije niše: ..... 585-595 x 560-568 x 550 mm
Dimenzije aparata: ..... 595x594x548 mm
Dimenzije zapakovanog aparata: ..... 670x665x680 mm
Materijal ekrana: ..... Glass
Materijal vrata: ..... Glass
Neto težina: ..... 33.4 kg
Neto zapremina - pećnica 1: ..... 71 l
Načini grejanja: .... Gril pune širine, Vrući vazduh blago, Vrući vazduh, Konvencionalno zagrevanje, Postavke za pizzu, Donje zagrevanje, Gril na vrućem vazduhu
Dužina priključnog kabla: ..... 120 cm
EAN kod: 4242005465590
Number of cavities (2010/30/EC): 1
Energetska klasa[1]: ..... A+
Energy consumption per cycle conventional (2010/30/EC): .....0.94 kWh/ciklus
Energy consumption per cycle forced air convection (2010/30/EC): .....0.69 kWh/ciklus
Energy efficiency index (2010/30/EC): ..... 81.2 %
Priključna snaga: ..... 3400 W
Zaštita: ..... 16 A
Voltaža: ..... 220-240 V
Frekvencija: ..... 50; 60 Hz
Tip utičnice: ..... Gardi utikač sa uzemljenjem
Uključeni dodatni pribor: .....1 x Rešetka, 1 x Univerzalna posuda za pečenje

Dodatni pribor

1 x Rešetka, 1 x Univerzalna posuda za pečenje

Posebni dodatni pribor

HEZ327000	Kamena ploča za pečenje
HEZ32WA00	Bežičan termometar za hranu
HEZ530000	2 mala pleha za pečenje
HEZ532010	Tiganj
HEZ538000	Teleskop. vođice na izvlačenje - 1 nivo
HEZ629070	Air Fry i gril pleh
HEZ631070	Tepsija
HEZ638000	Teleskop. vođice na izvlačenje - 1 nivo

4 242005 465590

[1] Na skali razreda energetske efikasnosti od A+++ do D

Serija 4, Ugradna rerna sa dodatnom funkcijom pečenja na pari, 60 x 60 cm, Crna
HQA534EB3

Savršeni rezultati: Para „Hotair“ za ukusne rezultate pečenja peciva.

Tip rerne / načini grejanja:
- Rerna s 8 načini grijanja 3D vrući vazduh, Gornje/donje grejanje, Roštilj sa kruženjem vazduha, Velikopovršinski roštilj, Pica (opcija za pečenje pice), Donje grejanje, Blagi vrući vazduh, Kombinovano delovanje
- Dodatni načini grejanja parom: Kombinovano delovanje
- Opseg temperature: 50 °C - 275 °C
- Zapremina: 71 l
- Komora: glatka komora rerne

Okačene police / šine
- Broj nivoa polica: 5
- Jednonivojske teleskopske izvlačive vođice

Dizajn:
- Uvlačiva dugmad za upravljanje, Rotacioni regulator, Okrugli dugmad
- Unutrašnja površina šupljine: emajl antracit
- Rerna izuzetno velikog kapaciteta

Čišćenje:
- Samočisteće obloge: zadnja ploča
- Hidroliza (Pomoć pri čišćenju)
- Potpuno staklena unutrašnja strana vrata

Komfor:
- Kontrola preko LED displeja
- Elektronski programski sat
- Prikaz trenutne temperature u rerni
- Funkcija automatskog pokretanja
- Horizontalna ručka
- Brzo zagrevanje
- Halogensko osvetljenje
- Posuda za vodu zapremine 250ml
- Rashladni ventilator

Pripadajući pribor:
- Rešetka, Univerzalna posuda za pečenje

Bezbednost:
- Veoma niska temperatura vrata
- Trojno zastakljenje vrat CoolTouch
- Sigurnosna brava za decu

Tehničke informacije:
- Dužina strujnog kabla: 120 cm
- 220 - 240 V
- Priključna snaga: 3.4 kW kW
- Energetska klasa (prema EU br. 65/2014): A+(na skali energetskih klasa od A+++ do D)
- Potrošnja električne enegrije po ciklusu u konvencionalnom režimu: 0.9 kWh
- Potrošnja električne energije po ciklusu u turbo konvencionalnom režimu: 0.69 kWh
- Broj prostora za pečenje: 1
- Izvor toplote: električna rerna
- Zapremina: 71 l

Dimenzije:
- Dimenzije (VxŠxD): 595 mm x 594 mm x 548 mm
- Dimenzije niše (VxŠxD): 585 - 595 x 560 - 568 x 550
- „Pogledajte ugradne dimenzije naznačene u dijagramu za ugradnju“
- Preporučujemo vam da izaberete komplementarne proizvode unutar SER4, kako bi se osigurao optimalan dizajn kombinacija ugrađenih uređaja.

Serija 4, Ugradna rerna sa dodatnom funkcijom pečenja na pari, 60 x 60 cm, Crna
HQA534EB3

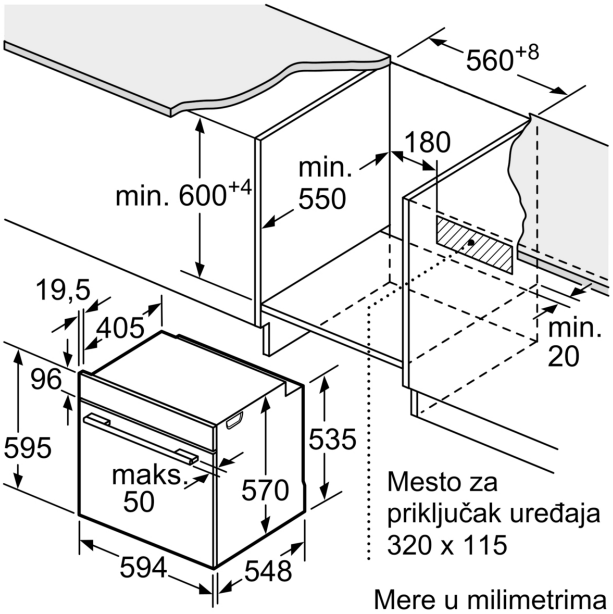

Mere u milimetrima

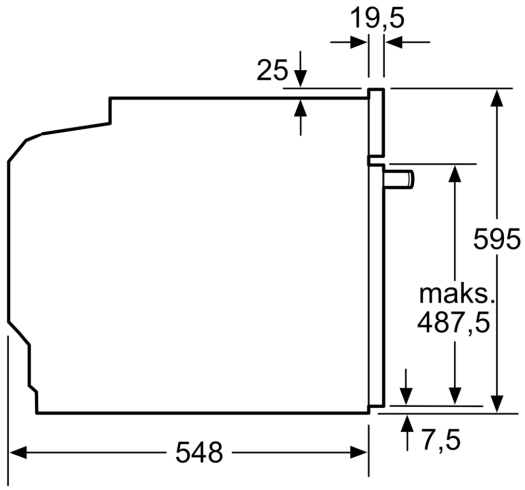

Mere u milimetrima

Dimenzije u mm

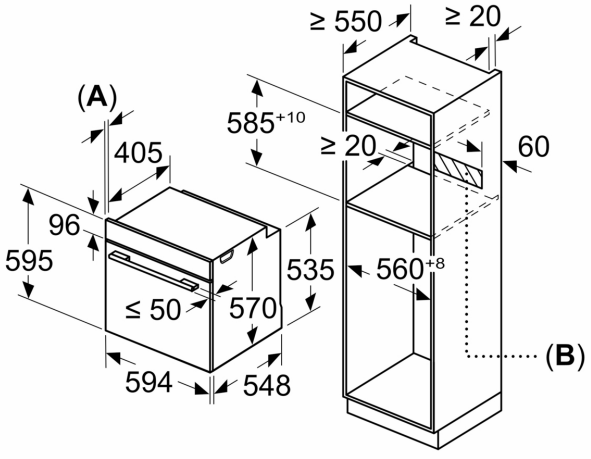

A: 19,5 mm
B: Prostor za priključak aparata 320 x 115 mm

Ugradnja sa pločom za kuvanje.

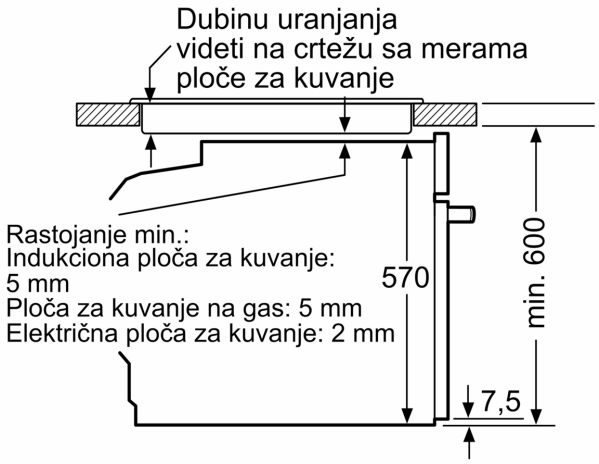

Mere u mm

tehnoteka

https://cenoteka.rs

Ovaj dokument je originalno proizveden i objavljen od strane proizvođača, brenda Bosch, i preuzet je sa njihove zvanične stranice. S obzirom na ovu činjenicu, Cenoteka ističe da ne preuzima odgovornost za tačnost, celovitost ili pouzdanost informacija, podataka, mišljenja, saveta ili izjava sadržanih u ovom dokumentu.

Napominjemo da Cenoteka nema ovlašćenje da izvrši bilo kakve izmene ili dopune na ovom dokumentu, stoga nismo odgovorni za eventualne greške, propuste ili netačnosti koje se mogu naći unutar njega. Cenoteka ne odgovara za štetu nanesenu korisnicima pri upotrebi netačnih podataka. Ukoliko imate dodatna pitanja o proizvodu, ljubazno vas molimo da kontaktirate direktno proizvođača kako biste dobili sve detaljne informacije.

Za najnovije informacije o ceni, dostupnim akcijama i tehničkim karakteristikama proizvoda koji se pominje u ovom dokumentu, molimo posetite našu stranicu klikom na sledeći link:

https://cenoteka.rs/p/bosch-ugradna-rerna-hqa534eb3/