tehnoteka

https://cenoteka.rs

Informacije o proizvodu

BOSCH ugradna mašina za pranje sudova SMV6YCX14E

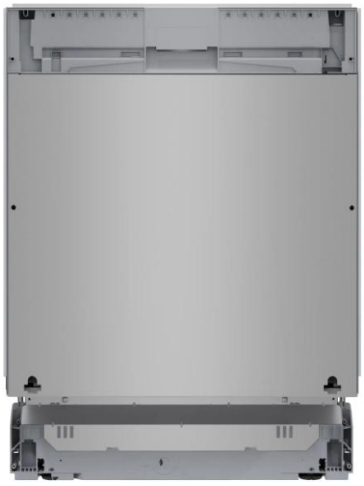

Cenoteka je online destinacija za upoređivanje cena i karakteristika bele tehnike, potrošačke elektronike i IT uređaja kod trgovinskih lanaca i internet prodavnica u Srbiji. Naša stranica vam omogućava da istražite najnovije informacije, detaljne karakteristike i konkurentne cene proizvoda.

Posetite nas i uživajte u ekskluzivnom iskustvu pametne kupovine klikom na link:

https://cenoteka.rs/p/bosch-ugradna-masina-za-pranje-sudova-smv6ycx14e/

Serija 6, Potpuno ugradna mašina za pranje sudova, 60 cm
SMV6YCX14E









Mašina za pranje sudova energetske klase A zahvaljujući našim pametnim rešenjima za uštedu energije bez ograničavajućih kompromisa u pogledu savršenih rezultata.

- **PerfectDry**: dvostruko bolje sušenje plastike uz PerfectDry mašine za pranje posuđa. [5]
- **Delimično CO_2-redukovani nerđajući čelik**: za manji CO_2 otisak tokom proizvodnje.
- **ExtraCleanZone**: dodatno čišćenje za posuđe u gornjoj korpi.
- **Silence Pro**: izuzetno tiha mašina za sudove koja radi na 40 dB.
- **TimeLight**: status programa i preostalo vreme pranja jasno su naznačeni na podu u visokoj rezoluciji.

Tehnički podaci

Klasa energetske efikasnosti[1]: ..... A
Potrošnja energije za 100 ciklusa pri eko programu[2]: ..... 54 kVh/100 ciklusa
Maksimalan broj kompleta za ručavanje: 14
Potrošnja vode u eko programu u litrima po ciklusu[3]: ..... 9.0 l
Trajanje programa[4]: ..... 4:55 h
Emisije buke u vazduhu: ..... 40 dB(A) re 1pW
Klasa emisije buke u vazduhu: ..... B
Tip instalacije: ..... Ugradni
Visina sa radnom pločom: ..... 0 mm
Dimenzije niše: ..... 815-875 x 600 x 550 mm
Dubina sa otvorenim vratima na 90 stepeni: ..... 1150 mm
Podesive stopice: ..... Da - sve sa prednje strane
Maksimum podesivosti stopica: ..... 60 mm
Podesivo podnožje: ..... Both horizontal and vertical
Neto težina: ..... 45.6 kg
Bruto težina: ..... 47.5 kg
Priključna snaga: ..... 2400 W
Zaštita: ..... 10 A
Voltaža: ..... 220-240 V
Frekvencija: ..... 50; 60 Hz
Max moguća tvrdoća vode: ..... 50°DH
Indeks popravke: 9.0
Dužina priključnog kabla: ..... 175 cm
Tip utičnice: ..... Gardi utikač sa uzemljenjem
Dužina cevi: ..... 165 cm
Dužina cevi za odvođenje: ..... 190 cm
EAN kod: 4242005594351
Način montaže: ..... Potpuno ugradni

Posebni dodatni pribor

SGZ1010	Produžetak cevi za sudomašinu
SGZ8BI00 :	
SMZ2056	Zamenska vrata, nerđajući čelik
SMZ5000	Komplet za lakše ispiranje
SMZ5100	Vario korpica za pribor za jelo
SMZ5300	Držač za čaše

4 242005 594351

1 Skala razreda energetske efikasnosti od A do G
2 Potrošnja energije u kVh na 100 ciklusa (u programu Eco 50 °C)
3 u programu Eco 50 °C
4 Trajanje programa Eko 50 °C
5 *Rezultati sušenja Bosch mašine za pranje sudova sa tehnologijom PerfectDry u poređenju sa uporedivom Bosch mašinom bez tehnologije PerfectDry, na osnovu standardnog plastičnog posuđa za domaćinstvo, utvrđeni u programu Eco50 koristeći Finish Ultimate Plus."

Serija 6, Potpuno ugradna mašina za pranje sudova, 60 cm
SMV6YCX14E

Mašina za pranje sudova energetske klase A zahvaljujući našim pametnim rešenjima za uštedu energije bez ograničavajućih kompromisa u pogledu savršenih rezultata.

Kapacitet / potrošnja
- Klasa energetske efikasnosti[1]: A
- Potrošnja energije[2] / vode[3]: 54 kWh / 9 l
- Kapacitet pranja: 14 kompleta
- Trajanje programa[4]: 4:55 (h:min)
- Jačina buke: 40 dB(A) re 1 pW
- Klasa emisije buke: B
- Jačina buke (tihi program): 39 dB(A) re 1 pW

Programi / funkcije
- Br. programa - 7: Eco 50, Auto 45-65, Intenzivno 70, Kratko 60, Quick 45, Silence 50, Favourite
- Pretpranje
- Br. posebnih funkcija - 4: Home Connect, Extra Dry, Intensive Zone, SpeedPerfect+
- Machine Care
- Dodatne funkcije preko aplikacije Home Connect: Delicate, Half Load, Hygiene Plus, Silence on demand

Tehnologija čišćenja / senzorika
- Zeolith® sušenje
- EfficientDry i toplotni menjač
- Aqua-Sensor
- Dozirni asistent
- SilentPowerDrive inverter motor
- Filtrirni sistem samočišćenja sa troslojnim talasastim sistemom filtriranja
- Unutrašnjost od nerđajućeg čelika

Sistem korpi
- Max Flex korpe sa preklopnim etažerima označenim crvenom bojom
- Extra Clean Zone
- VarioFioka
- Rackmatic - po visini podesiva gornja korpa (trostepena)
- Easy Slide sistem izvlačenja na gornji korpi
- Točkovi sa malim trenjem na donjoj korpi
- Obojene zaštitne trake protiv klizanja na gornjoj korpi
- Graničnik Rack Stopper koji sprečava klizanje donje korpe
- Preklopljivi delovi u gornjoj korpi (2x)
- Preklopljivi delovi u donjoj korpi (6x)
- Odlagalište za šoljice sa prednjim delom od mekog silikona u gornjoj korpi (2x)
- Odlagalište za šoljice u donjoj korpi (2x)

Prikaz / upravljanje
- Home Connect
- PiezoTouchControl
- Upravljanje s vrha
- Tekst na ploči za upravljanje (engleski)
- EmotionLight
- TimeLight
- Elektronski prikaz preostalog vremena u minutima
- Zvučni signal na kraju pranja
- Mogućnost kasnijeg uključivanja: 1 - 24 h

Sigurnost
- AquaStop: Bosch garancija za oštećenja nastala izlivanjem vode – tokom celog radnog veka uređaja.*
- Sistem zaštite čaša

Dodaci
- uključujući levak za sipanje soli
- Uključuje zaštitu od pare za radnu ploču

Dimenzije
- Dimenzije aparata (VxŠxD): 81.5 x 59.8 x 55 cm

[1] Na skali energetskih klasa od A do G
[2] Potrošnja energije u kWh na 100 ciklusa (u programu Eco 50 °C)
[3] Potrošnja vode u litrima po ciklusu (u programu Eco 50 °C)
[4] Trajanje programa Eco 50 °C
* Garancijske uslove možete pronaci na https://www.bosch-home.rs

Serija 6, Potpuno ugradna mašina za pranje sudova, 60 cm
SMV6YCX14E

mere u milimetrima

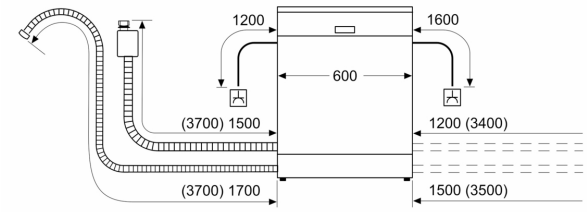

⏄ utičnica
( ) vrednosti sa garniturom za produženje

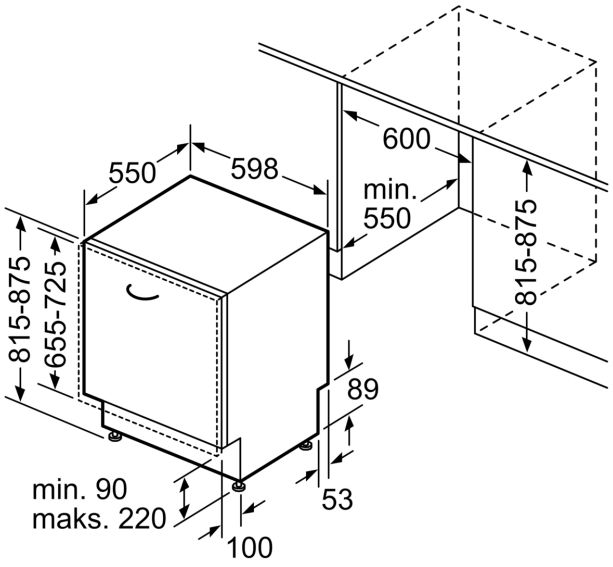

Mere u milimetrima

tehnoteka

https://cenoteka.rs

Ovaj dokument je originalno proizveden i objavljen od strane proizvođača, brenda Bosch, i preuzet je sa njihove zvanične stranice. S obzirom na ovu činjenicu, Cenoteka ističe da ne preuzima odgovornost za tačnost, celovitost ili pouzdanost informacija, podataka, mišljenja, saveta ili izjava sadržanih u ovom dokumentu.

Napominjemo da Cenoteka nema ovlašćenje da izvrši bilo kakve izmene ili dopune na ovom dokumentu, stoga nismo odgovorni za eventualne greške, propuste ili netačnosti koje se mogu naći unutar njega. Cenoteka ne odgovara za štetu nanesenu korisnicima pri upotrebi netačnih podataka. Ukoliko imate dodatna pitanja o proizvodu, ljubazno vas molimo da kontaktirate direktno proizvođača kako biste dobili sve detaljne informacije.

Za najnovije informacije o ceni, dostupnim akcijama i tehničkim karakteristikama proizvoda koji se pominje u ovom dokumentu, molimo posetite našu stranicu klikom na sledeći link:

https://cenoteka.rs/p/bosch-ugradna-masina-za-pranje-sudova-smv6ycx14e/