tehnoteka

https://cenoteka.rs

Informacije o proizvodu

BOSCH mašina za sušenje veša WQN246D0BY



Cenoteka je online destinacija za upoređivanje cena i karakteristika bele tehnike, potrošačke elektronike i IT uređaja kod trgovinskih lanaca i internet prodavnica u Srbiji. Naša stranica vam omogućava da istražite najnovije informacije, detaljne karakteristike i konkurentne cene proizvoda.

Posetite nas i uživajte u ekskluzivnom iskustvu pametne kupovine klikom na link:

https://cenoteka.rs/p/bosch-masina-za-susenje-vesa-wqn246d0by/

Serija 6, Mašina za sušenje veša sa toplotnom pumpom, 9 kg
WQN246D0BY













Sušilica sa toplotnom pumpom koja obezbeđuje konstantno nisku potrošnju energije sa samopročišćavajućim kondenzatorom i brine se o vašoj odeći zahvaljujući funkcijama Auto Dry i Smart Dry.

- **Kondenzator sa automatskim čišćenjem**: sam se čisti i pomaže da potrošnja energije ostane stalna.
- **Auto Dry automatski suši veš tačno onoliko koliko vama odgovara.**
- **Funkcija za pametno sušenje Smart Dry**: vaša mašina za sušenje i za pranje veša su povezane i sugerišu vam pravi program za sušenje.
- **Home Connect**: pametno povezani kućni aparati za opuštenije, lakši svaki dan.
- **Speed Perfect**: uštedi do 38% vremena sušenja

Tehnički podaci

Tip instalacije: ..... Samostojeći
Pomeriva radna ploča: ..... Ne
Otvaranje u: .....desno
Dužina priključnog kabla: ..... 145 cm
Dimenzije aparata: ..... 842x598x613 mm
Neto težina: .....51.4 kg
Fluorovani gasovi sa efektom staklene bašte: R290
Hermetički zatvorena jedinica: .....Da
Potrošnja energije u stanju pripravnosti/mreža: Za isključivanje WiFi modula, molimo vas pročitajte uputstvo za upotrebu.: ..... 2.0 W
EAN kod: 4242005571338
Priključna snaga: .....800 W
Zaštita: .....10 A
Voltaža: ..... 220-240 V
Frekvencija: .....50 Hz
Maksimalan kapacitet u kg: ..... 9.0 kg
Klasa energetske efikasnosti[1]: .....B
Weighted energy consumption per cycle (EU 2017/1369): ..... 0.92 kWh/ciklus
Weighted energy consumption per 100 cycles (EU 2017/1369): ....92 kVh/100 ciklusa
Condensation Efficiency (EU 2017/1369): ..... 91 %
Programme duration half capacity (EU 2017/1369): 2:40
Programme duration rated capacity (EU 2023/2534): 4:25

Posebni dodatni pribor

WMZ20600	Korpa za vunu
WTZ27500	Spojni deo sa fiokom na izvlačenje
WTZ27510	Spojni deo

4 242005 571338

[1] Skala razreda energetske efikasnosti od A do G

Serija 6, Mašina za sušenje veša sa toplotnom pumpom, 9 kg WQN246D0BY

Sušilica sa toplotnom pumpom koja obezbeđuje konstantno nisku potrošnju energije sa samopročišćavajućim kondenzatorom i brine se o vašoj odeći zahvaljujući funkcijama Auto Dry i Smart Dry.

Snaga / potrošnja

- Klasa energetske efikasnosti[1]: B
- Potrošnja energije[2]: 92 kWh
- Kapacitet sušenja[3]: 9 kg
- Vreme trajanja programa[3]: 4:25 h:min
- Klasa emisije buke: A (na skali od A do D)
- Nivo buke sušenja[3]: 59 dB (A) re 1 pW
- Klasa efikasnosti kondenzacije: B (na skali od A do D)
- Efikasnost kondenzacije[3]: 91%

Programi

- Standardni programi: Pamuk, Lako održavanje
- Program posteljina: zahvaljujući reverzibilnom bubnju smanjuje zapetljavanje većih komada veša
- Programi preko aplikacije: shirts/blouses, Perje, Sportswear, Impregnation, Vuna finish, Vremenski program hladno
- Posebni programi: Programi preko aplikacije, Pamuk, Posteljina, Košulje/bluze, Pamuk eco, Fini veš, Peškiri, Higijena Plus, Mešano, Silent Dry, Super 40, Sportska odeća, Lako održavanje, Vremenski program - toplo

Funkcije

- Home Connect: Daljinsko pracenje i kontrola, upravljanje energijom, daljinska dijagnostika, SmartDry, programi preko aplikacije. Uvek ažurirajte svoj uređaj s ažuriranjem ugrađene programske opreme.
- SmartDry: savršen program sušenja na osnovu poslednjeg ciklusa pranja
- Speed Perfect: skratite vreme sušenja u odabranim programima
- Opcija Half load: optimizira sušenje za manje količine veša
- Ciklus protiv gužvanja 120 min posle završenog programa
- TouchControl dugmad: Osnovno podešavanje, odgoda završetka programa, Jednostavno za peglanje, Daljinsko pokretanje, Nežno, SmartDry, Start/Pauza sa mogućnošću kasnijeg dodavanja veša, SpeedPerfect, Ciljano sušenje, 24 odgoda završetka programa

Komfor / bezbednost

- Samočisteći kondenzator
- Elegantna i ergonomski nagnuta kontrolna tabla za jednostavnu upotrebu
- Veliki LED displej za prikaz preostalog vremena, pretpodešavanje vremena uključenja do 24 h, prikaz toka programa i dodatnih funkcija
- Indikator preporučene količine veša
- Prikaz mogucnosti dodavanja veša u tekuci program (Reload funkcija)
- SilentPowerDrive: najštedljivija i najtiša tehnologija inventer motora
- AutoDry tehnologija
- Osvetljena tastatura za odabir programa sa integrisanim načinom uključivanja/isključivanja
- Sensitive Drying System: Bubanj od nerđajućeg čelika sa asimetričnim prečkama
- AntiVibration Design: tiša i stabilnija mašina
- LED osvetljenje unutrašnjosti bubnja
- Set za odvođenje kondenzovane vode
- Zaključavanje opcija pred decom
- Zvučni signal na kraju programa
- Brojač upotrebe: broji završene programe
- Boja vrata: black-black
- Metalna kvaka na vratima

Tehničke informacije

- Mogućnost podugradnje
- Dimenzije uređaja (V x Š): 842 x 598
- Dubina uređaja: 613
- Dubina uređaja uklj. vrata: 648
- Dubina uređaja sa otvorenim vratima: 1096

[1] U rasponu klasa energetske efikasnosti od A do G

[2] Ponderisana prosečna potrošnja energije na 100 ciklusa sušenja u kWh u Eco programu

[3] Eko program pri punom opterećenju

Serija 6, Mašina za sušenje veša sa toplotnom pumpom, 9 kg
WQN246D0BY

Dimenzije u mm

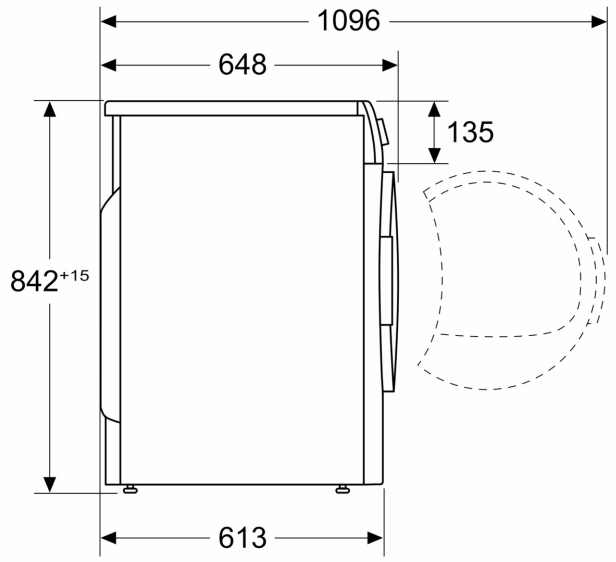

Dimenzije u mm

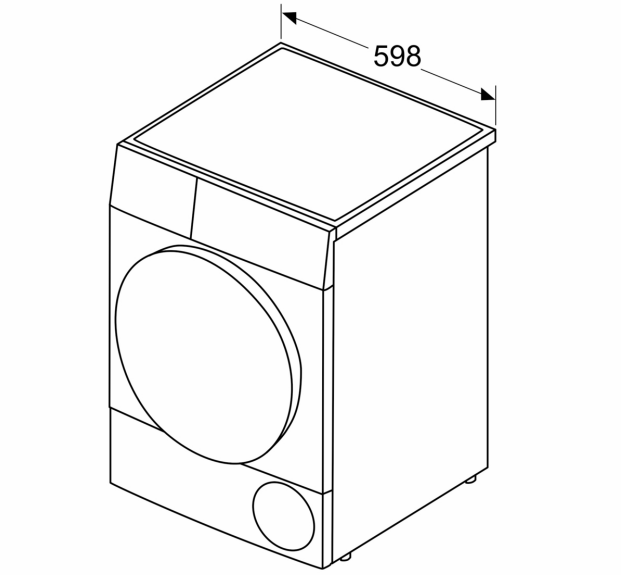

tehnoteka

https://cenoteka.rs

Ovaj dokument je originalno proizveden i objavljen od strane proizvođača, brenda Bosch, i preuzet je sa njihove zvanične stranice. S obzirom na ovu činjenicu, Cenoteka ističe da ne preuzima odgovornost za tačnost, celovitost ili pouzdanost informacija, podataka, mišljenja, saveta ili izjava sadržanih u ovom dokumentu.

Napominjemo da Cenoteka nema ovlašćenje da izvrši bilo kakve izmene ili dopune na ovom dokumentu, stoga nismo odgovorni za eventualne greške, propuste ili netačnosti koje se mogu naći unutar njega. Cenoteka ne odgovara za štetu nanesenu korisnicima pri upotrebi netačnih podataka. Ukoliko imate dodatna pitanja o proizvodu, ljubazno vas molimo da kontaktirate direktno proizvođača kako biste dobili sve detaljne informacije.

Za najnovije informacije o ceni, dostupnim akcijama i tehničkim karakteristikama proizvoda koji se pominje u ovom dokumentu, molimo posetite našu stranicu klikom na sledeći link:

https://cenoteka.rs/p/bosch-masina-za-susenje-vesa-wqn246d0by/