tehnoteka

https://cenoteka.rs

Informacije o proizvodu

BOSCH mašina za sušenje veša WQG245C0BY



Cenoteka je online destinacija za upoređivanje cena i karakteristika bele tehnike, potrošačke elektronike i IT uređaja kod trgovinskih lanaca i internet prodavnica u Srbiji. Naša stranica vam omogućava da istražite najnovije informacije, detaljne karakteristike i konkurentne cene proizvoda.

Posetite nas i uživajte u ekskluzivnom iskustvu pametne kupovine klikom na link:

https://cenoteka.rs/p/bosch-masina-za-susenje-vesa-wqg245c0by/

Serija 6, Mašina za sušenje veša sa toplotnom pumpom, 9 kg
WQG245C0BY











Sušilica s toplinskom pumpom koja osigurava stalnu nisku potrošnju energije s automatskim čišćenjem kondenzatora i zna kada je vaša količina sušenja spremna zahvaljujući funkciji Auto Dry.

- **Kondenzator sa automatskim čišćenjem**: sam se čisti i pomaže da potrošnja energije ostane stalna.
- **Auto Dry automatski suši veš tačno onoliko koliko vama odgovara.**
- **Iron Assist**: praktičan tretman toplom parom koji smanjuje nabore i do 50%.
- **Program za posteljinu sa reverzibilnim bubnjem**: ravnomerno, temeljno sušenje i sitnih i krupnih komada.
- **Mogućnost punjenja mašine do pola**: optimizuje podešavanje sušenja (količinu veša i trajanje) za malu količinu veša.

Tehnički podaci

Tip instalacije: ..... Samostojeći
Pomeriva radna ploča: ..... Ne
Otvaranje u: ..... desno
Dužina priključnog kabla: ..... 145 cm
Dimenzije aparata: ..... 842x598x613 mm
Neto težina: ..... 56.9 kg
Fluorovani gasovi sa efektom staklene bašte: R290
Hermetički zatvorena jedinica: ..... Da
The quantity expressed in CO2 equivalent: .....0.000 t
EAN kod: 4242005415038
Priključna snaga: .....600 W
Zaštita: .....10 A
Voltaža: ..... 220-240 V
Frekvencija: .....50 Hz
Maksimalan kapacitet u kg: ..... 9.0 kg
Klasa energetske efikasnosti[1]: C
Weighted energy consumption per cycle (EU 2017/1369): ..... 1.10 kWh/ciklus
Weighted energy consumption per 100 cycles (EU 2017/1369): ..110 kVh/100 ciklusa
Condensation Efficiency (EU 2017/1369): ..... 88 %
Programme duration half capacity (EU 2017/1369): 2:05
Programme duration rated capacity (EU 2023/2534): 3:15

Posebni dodatni pribor

WMZ20600	Korpa za vunu
WTZ27400	Spojni deo sa fiokom na izvlačenje
WTZ27410	Spojni deo

4 242005 415038

[1] Skala razreda energetske efikasnosti od A do G

Serija 6, Mašina za sušenje veša sa toplotnom pumpom, 9 kg WQG245C0BY

Sušilica s toplinskom pumpom koja osigurava stalnu nisku potrošnju energije s automatskim čišćenjem kondenzatora i zna kada je vaša količina sušenja spremna zahvaljujući funkciji Auto Dry.

Snaga / potrošnja

- Klasa energetske efikasnosti[1]: C
- Potrošnja energije[2]: 110 kWh
- Kapacitet sušenja[3]: 9 kg
- Vreme trajanja programa[3]: 3:15 h:min
- Klasa emisije buke: B (na skali od A do D)
- Nivo buke sušenja[3]: 61 dB (A) re 1 pW
- Klasa efikasnosti kondenzacije: B (na skali od A do D)
- Efikasnost kondenzacije[3]: 88%
- Klasa popravljivosti: A (na skali od A do E)

Programi

- Standardni programi: Pamuk, Lako održavanje
- Iron Assist: parni program koji smanjuje bore na suvoj odeci
- Program posteljina: zahvaljujući reverzibilnom bubnju smanjuje zapetljavanje većih komada veša
- Posebni programi: Pamuk, Posteljina, Košulje/bluze, Pamuk eco, Peškiri, Higijena Plus, Iron Assist (1 košulja), Iron Assist (5 košulja), Mešano, Super 40, Sportska odeća, Lako održavanje, Sušenje vunene odeće u korpi, Vremenski program - toplo

Funkcije

- Ciklus protiv gužvanja 120 min posle završenog programa
- Opcija Half load: optimizira sušenje za manje količine veša
- TouchControl dugmad: Suvo za peglanje, Suvo za ormar, Suvo za ormar+, odgoda završetka programa, Half load, Jednostavno za peglanje, Nežno, Signal, Start/Pauza sa mogućnošću kasnijeg dodavanja veša, 24 odgoda završetka programa

Komfor / bezbednost

- SelfCleaning samočisteći kondenzator
- SilentPowerDrive: najštedljivija i najtiša tehnologija inventer motora
- AutoDry tehnologija
- Veliki LED displej za prikaz preostalog vremena, pretpodešavanje vremena uključenja do 24 h, prikaz toka programa i dodatnih funkcija
- Indikator preporučene količine veša
- Brojač upotrebe: broji završene programe
- Soft dial - mekani rotacioni selektor programa
- Sensitive Drying System: Bubanj od nerđajućeg čelika sa asimetričnim prečkama
- AntiVibration Design: tiša i stabilnija mašina
- Korpa za sušenje vunene odeće
- LED osvetljenje unutrašnjosti bubnja
- Set za odvođenje kondenzovane vode
- Zaključavanje opcija pred decom
- Zvučni signal na kraju programa
- Boja vrata: srebrno-bela
- Smer otvaranja vrata: otvaranje udesno
- Metalna kvaka na vratima

Tehničke informacije

- Mogućnost podugradnje
- Dimenzije (V x Š): 84.2 x 59.8
- Dubina uređaja: 61.3
- Dubina uređaja uklj. vrata: 64.8
- Dubina uređaja sa otvorenim vratima: 109.6

[1] U rasponu klasa energetske efikasnosti od A do G

[2] Ponderisana prosečna potrošnja energije na 100 ciklusa sušenja u kWh u Eco programu

[3] Eko program pri punom opterećenju

Serija 6, Mašina za sušenje veša sa toplotnom pumpom, 9 kg
WQG245C0BY

Dimenzije u mm

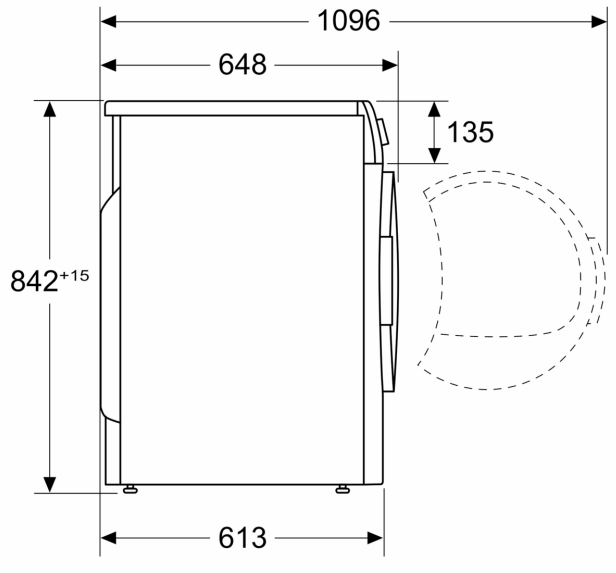

Dimenzije u mm

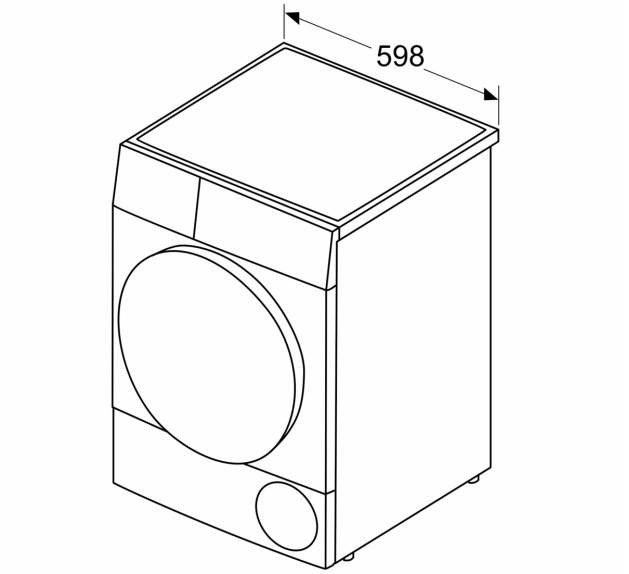

tehnoteka

https://cenoteka.rs

Ovaj dokument je originalno proizveden i objavljen od strane proizvođača, brenda Bosch, i preuzet je sa njihove zvanične stranice. S obzirom na ovu činjenicu, Cenoteka ističe da ne preuzima odgovornost za tačnost, celovitost ili pouzdanost informacija, podataka, mišljenja, saveta ili izjava sadržanih u ovom dokumentu.

Napominjemo da Cenoteka nema ovlašćenje da izvrši bilo kakve izmene ili dopune na ovom dokumentu, stoga nismo odgovorni za eventualne greške, propuste ili netačnosti koje se mogu naći unutar njega. Cenoteka ne odgovara za štetu nanesenu korisnicima pri upotrebi netačnih podataka. Ukoliko imate dodatna pitanja o proizvodu, ljubazno vas molimo da kontaktirate direktno proizvođača kako biste dobili sve detaljne informacije.

Za najnovije informacije o ceni, dostupnim akcijama i tehničkim karakteristikama proizvoda koji se pominje u ovom dokumentu, molimo posetite našu stranicu klikom na sledeći link:

https://cenoteka.rs/p/bosch-masina-za-susenje-vesa-wqg245c0by/