tehnoteka

https://cenoteka.rs

Informacije o proizvodu

BOSCH mašina za pranje veša WAN2829NBY



Cenoteka je online destinacija za upoređivanje cena i karakteristika bele tehnike, potrošačke elektronike i IT uređaja kod trgovinskih lanaca i internet prodavnica u Srbiji. Naša stranica vam omogućava da istražite najnovije informacije, detaljne karakteristike i konkurentne cene proizvoda.

Posetite nas i uživajte u ekskluzivnom iskustvu pametne kupovine klikom na link:

https://cenoteka.rs/p/bosch-masina-za-pranje-vesa-wan2829nby/

Serija 4, Mašina za pranje veša, punjenje spreda, 8 kg, max. 1400 obrtaja u minuti
WAN2829NBY











Automatska mašina za pranje veša sa parnim programom Iron Assist za manje količine veša za peglanje i sa dugotrajnim SilentPowerDrive motorom.

- **Iron Assist**: smanjuje nabore i do 50%. [3]
- **Perite uz najbolju klasu energetske efikasnosti A.**
- **Uštedite do 50% vode kad perete manje količine veša.**
- **SpeedPerfect**: savršeno čist veš i do 65% brže. [4]
- **Reload funkcija ponovnog punjenja**: šta ako zaboraviš komad rublja? Dodaj ga lako u mašinu.

Tehnički podaci

Klasa energetske efikasnosti[1]:	A
Potrošnja energije u kWh na 100 ciklusa pranja pri programu eko 40-60:	47 kVh/100 ciklusa
Maksimalan kapacitet u kg:	8.0 kg
Potrošnja vode u eko programu u litrima po ciklusu[2]:	44 l
Trajanje programa eko 40-60 u satima i minutima pri nominalnom kapacitetu:	3:25 h
Klasa efikasnosti centrifugiranja-sušenja programa eko 40-60:	B
Klasa emisije buke u vazduhu:	A
Emisije buke u vazduhu:	71 dB(A) re 1pW
Tip instalacije:	Samostojeći
Dimenzije aparata:	845x598x590 mm
Neto težina:	67.8 kg
Priključna snaga:	2300 W
Zaštita:	10 A
Voltaža:	220-240 V
Frekvencija:	50 Hz
Dužina priključnog kabla:	160 cm
Otvaranje u:	levo
Točkići:	Ne
EAN kod:	4242005538744
Način montaže:	Samostojeći

4 242005 538744

[1] Skala razreda energetske efikasnosti od A do G

[2] u programu Eko 40-60

[3] Test br. E-0323-PT-22 Nemačkog instituta za istraživanje tekstila i vlakana Denkendorf (DITF) od 12.07.22, koji se odnosi na smanjenje nabora na komercijalnim pamučnim odevnim predmetima (majice i košulje) u programu Iron Assist u skladu sa DIN EN ISO 15487, u poređenju sa tekstilom koji nije tretiran programom Iron Assist.

[4] Razlika između trajanja programa Lako održavanje 40°C i trajanja istog programa u kombinaciji sa opcijom SpeedPerfect.

Serija 4, Mašina za pranje veša, punjenje spreda, 8 kg, max. 1400 obrtaja u minuti
WAN2829NBY

Automatska mašina za pranje veša sa parnim programom Iron Assist za manje količine veša za peglanje i sa dugotrajnim SilentPowerDrive motorom.

Snaga / potrošnja
- Klasa energetske efikasnosti[1]: A
- Potrošnja energije[2] / vode[3]: 47 kWh / 44 l
- Kapacitet pranja: 1 - 8 kg
- Trajanje programa[4]: 3:25 h:min
- Klasa efikasnosti centrifugiranja: B
- Brzina centrifuge**: 0 - 1400 o/min
- Nivo buke centrifuge: 71 dB (A) re 1 pW
- Klasa emisije buke: A

Programi
- Standardni programi: Pamuk, Lako za održavanje, Osetljive tkanine/svila, Vuna/ručno pranje
- Iron Assist: parni program koji smanjuje bore na suvoj odeci
- Posebni programi: Čišćenje bubnja (s podsetnikom), Iron Assist, Košulje/bluze, Higijena Plus, Džins/tamni veš, Funkcionalni tekstil, Centrifugiranje/ispumpavanje, Brzo/mešano, Ispiranje, Ekstra kratak 15'/30', Osetljivo/svila, Vuna/ručno pranje

Funkcije
- SpeedPerfect: savršeno čisti veš uz uštedu do 65% vremena pranja ***
- TouchControl dugmad: Odgoda završetka programa, Start/pauza sa mogućnošću kasnijeg dodavanja veša, Temperatura, SpeedPerfect, Pretpranje, Broj obrataja, Voda Plus i Dodatno ispiranje/Bez ispiranja

Komfor / bezbednost
- Funkcija za dodavanje veša: omogućuje naknadno dodavanje veša tokom ciklusa pranja
- Veliki displej za prikaz brzine centrifuge, preostalog vremena, 24 h odgode završetka pranja i preporuka za punjenje bubnja
- Brojač upotrebe: broji završene programe
- Zapremina bubnja: 65 l
- AquaStop: Bosch garancija u slučaju oštećenja zbog vode – za celi životni vek uređaja*
- Potpuno elektronsko upravljanje za sve programe
- Zvučna izolacija: podna ploča
- AntiVibration Design: tiša i stabilnija mašina
- SilentPowerDrive: izdržljiv motor mašine za pranje veša.
- ActiveWater Plus: prilagođava potrošnju vode manjim količinama veša.
- Sistem za otkrivanje pene
- Kontrola neuravnoteženosti bubnja
- Zvučni signal na kraju programa
- Zaključavanje opcija pred decom
- Umetak za tečni deterdžent
- 32 cm široka vrata, srebrno-bela vrata, ugao otvaranja vrata 160°
- Metalna kvaka na vratima
- Udobno zaključavanje

Tehničke informacije
- Može se postaviti jedan na drugi pomoću seta za slaganje koji je kompatibilan sa mašinom za sušenje veša
- Mogućnost podugradnje
- Dimenzije (V x Š): 84.5 x 59.8
- Dubina uređaja: 59.0
- Dubina uređaja uklj. vrata: 63.2
- Dubina uređaja sa otvorenim vratima: 104.9

[1] Na skali energetskih klasa od A do G

[2] Potrošnja energije u kWh na 100 ciklusa (u programu Eco 40-60)

[3] Ponderisana potrošnja vode u litrima po ciklusu (u programu Eco 40-60)

[4] Trajanje programa Eco 40-60

** Ako veš nije ravnomerno raspoređen, maksimalna brzina centrifuge se automatski smanjuje.

* Garancijske uslove možete pronaci na https://www.bosch-home.rs/mybosch

*** Poređenje između trajanja programa Lako održavanje 40° C i trajanja programa Lako održavanje 40° C + aktivirana Speed opcija

Serija 4, Mašina za pranje veša, punjenje spreda, 8 kg, max. 1400 obrtaja u minuti
WAN2829NBY

Dimenzije u mm

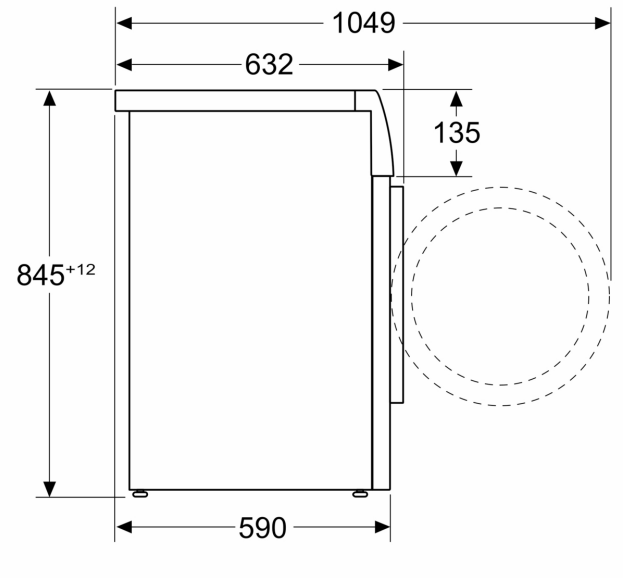

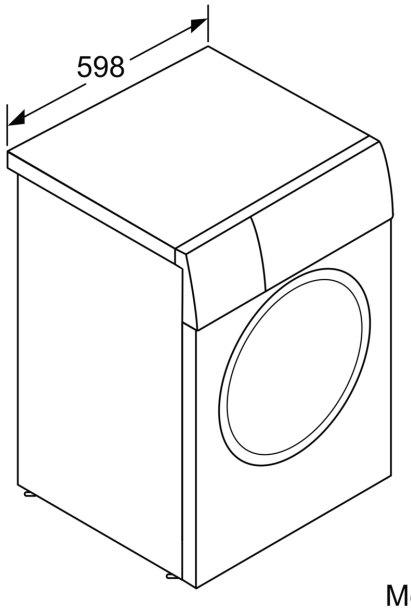

Mere u mm

tehnoteka

https://cenoteka.rs

Ovaj dokument je originalno proizveden i objavljen od strane proizvođača, brenda Bosch, i preuzet je sa njihove zvanične stranice. S obzirom na ovu činjenicu, Cenoteka ističe da ne preuzima odgovornost za tačnost, celovitost ili pouzdanost informacija, podataka, mišljenja, saveta ili izjava sadržanih u ovom dokumentu.

Napominjemo da Cenoteka nema ovlašćenje da izvrši bilo kakve izmene ili dopune na ovom dokumentu, stoga nismo odgovorni za eventualne greške, propuste ili netačnosti koje se mogu naći unutar njega. Cenoteka ne odgovara za štetu nanesenu korisnicima pri upotrebi netačnih podataka. Ukoliko imate dodatna pitanja o proizvodu, ljubazno vas molimo da kontaktirate direktno proizvođača kako biste dobili sve detaljne informacije.

Za najnovije informacije o ceni, dostupnim akcijama i tehničkim karakteristikama proizvoda koji se pominje u ovom dokumentu, molimo posetite našu stranicu klikom na sledeći link:

https://cenoteka.rs/p/bosch-masina-za-pranje-vesa-wan2829nby/