tehnoteka

https://cenoteka.rs

Informacije o proizvodu

BOSCH kombinovani frižider KGN49OCAF



Cenoteka je online destinacija za upoređivanje cena i karakteristika bele tehnike, potrošačke elektronike i IT uređaja kod trgovinskih lanaca i internet prodavnica u Srbiji. Naša stranica vam omogućava da istražite najnovije informacije, detaljne karakteristike i konkurentne cene proizvoda.

Posetite nas i uživajte u ekskluzivnom iskustvu pametne kupovine klikom na link:

https://cenoteka.rs/p/bosch-kombinovani-frizider-kgn49ocaf/

Serija 4, Samostojeći frižider sa zamrzivačem dole, 203 x 70 cm, Liveno gvožđe, Total No Frost KGN49OCAF







- **Green Collection**: 50% manji CO_2 otisak iz materijala za proizvodnju. [3]
- **A klasa energetske efikasnosti**: uštedi energiju uz tiho hlađenje sa najefikasnijom klasom A.
- **Bez odmrzavanja i bez kapljica na zadnjem zidu.**
- **Sjajna zadnja ploča s Multi Airflow**: ravnomerno raspoređuje svež vazduh za stabilnu temperaturu.
- **Ako vrata ostanu otvorena, alarm će te blagovremeno upozoriti.**

Tehnički podaci

Klasa energetske efikasnosti[1]:	A
Prosečna godišnja potrošnja energije u kilovat satima godišnje (kWh/a)[2]:	122 kWh/annum
Zbir zapremina odeljaka za zamrzavanje:	129 l
Zbir zapremina odeljaka za hlađenje:	311 l
Emisije buke u vazduhu:	29 dB(A) re 1pW
Klasa emisije buke u vazduhu:	A
Tip instalacije:	Samostojeći
Mogućnost biranja ukrasne ploče:	ukrasna letvica nije dobavljiva
Visina:	2030 mm
Širina:	700 mm
Dubina:	667 mm
Dimenzije niše:	GENERAL.N_A mm
Neto težina:	108.9 kg
EAN kod:	4242005506637
Zaštita:	10 A
Otvaranje u:	desno reverzibilno
Voltaža:	220-240 V
Frekvencija:	50 Hz
Dužina priključnog kabla:	220 cm
Broj kompresora:	1
Broj nezavisnih rashladnih sistema:	2
Unutrašnji ventilator:	Ne
Uklonjiva ukrasna ploča:	Da
Broj podesivih polica u frižideru (komad):	3
Police za boce:	Da
Frostfree sistem:	Fridge and freezer
Način montaže:	Samostojeći

4 242005 506637

1 Skala razreda energetske efikasnosti od A do G

2 Na osnovu rezultata standardnog 24-časovnog testa. Stvarna potrošnja zavisi od upotrebe/položaja uređaja.

3 U poređenju sa uporedivim Bosch frižiderom sa zamrzivačem proizvedenim od konvencionalnog proizvodnog materijala (standardna veličina: KGN39VXAT, XL veličina: KGN492IAF). Izračunavanje ugljeničnog otiska proizvodnog materijala (bez ambalaže) zasniva se na standardu ISO 14067. U proizvodnji se materijal sa smanjenim sadržajem CO_2 delimično meša sa konvencionalnim materijalom, ali se hladnjacima sa zamrzivačem Bosch Green Collection pripisuje proračunom putem bilansa mase u skladu sa standardom ISO 22095. To znači da proizvod zasnovan na principu bilansa mase, u fizičkom smislu, može sadržati manje ili čak nimalo materijala sa smanjenim sadržajem CO_2. Provereno i potvrđeno od strane TÜV Rheinland.

Serija 4, Samostojeći frižider sa zamrzivačem dole, 203 x 70 cm, Liveno gvožđe, Total No Frost KGN49OCAF

Glavne karakteristike
- Dimenzije aparata: 2030x700x667 mm
- Klasa energetske efikasnosti[1]: A
- Nikada više nećete morati da odmrzavate zahvaljujući funkciji No Frost
- Zbir zapremina odeljaka za hlađenje: 311 l
- Zbir zapremina odeljaka za zamrzavanje: 129 l
- Emisije buke u vazduhu: 29 dB(A) re 1pW
- Freshness system: VitaFresh
- List of warnings: Open door of fridge compartment, Temperature rise

Opšte karakteristike
- Boja aparata: Cast Iron
- Otvaranje u: desno reverzibilno
- Tip ručke na vratima: integrisana vertikalna ručka
- Automatsko odmrzavanje: Total No Frost
- Dozator ledene vode: Vrata
- Elementi za upravljenje: Button
- Ukupna zapremina proizvoda: 440 l
- Klasa energetske efikasnosti[2]: A
- Prosečna godišnja potrošnja energije u kilovat satima godišnje (kWh/a)[3]: 122 kWh/annum
- Zbir zapremina odeljaka za hlađenje: 311 l
- Zbir zapremina odeljaka za zamrzavanje: 129 l
- Emisije buke u vazduhu: 29 dB(A) re 1pW
- Klasa emisije buke u vazduhu: A
- Klimatska klasa: Prošireno umerena, Subtropska, Tropska, Umerena
- Voltaža: 220-240 V
- Uključeni dodatni pribor: 2 x Akumulatori za hlađenje, 1 x Posuda za ledene kocke

Dimenzije i težina
- Dimenzije aparata: 2030x700x667 mm
- Dimenzije zapakovanog aparata: 2095x760x780 mm
- Neto težina: 108,9 kg
- Bruto težina: 115,6 kg
- Dužina priključnog kabla: 220 cm

Специфичне карактеристике
- Freshness system: VitaFresh
- Ekstremno tiho
- Flex Interior
- Tip nosača za flaše: Rešetka za podršku za 1 bocu
- List of warnings: Open door of fridge compartment, Temperature rise
- Total No Frost
- Type of display: LED
- SuperCooling
- superFreezing

Hlađenje
- Broj polica u frižideru: 5
- Broj podesivih polica u frižideru (komad): 3
- Broj pregrada na vratima - frižideri: 4
- Svetlosna snaga - Frižider: LED sa laganim startom

Zamrzavanje
- Oznaka sa zvezdicama: 4
- Čuvanje kod kvara električne energije (h): 24 h
- Broj fioka za zamrzavanje: 3
- Broj fioka za zamrzavanje: 0
- Br. posudica za led: 1

Povezivost

[1] Skala razreda energetske efikasnosti od A do G

[2] Skala razreda energetske efikasnosti od A do G

[3] Na osnovu rezultata standardnog 24-časovnog testa. Stvarna potrošnja zavisi od upotrebe/položaja uređaja.

Serija 4, Samostojeći frižider sa zamrzivačem dole, 203 x 70 cm, Liveno gvožđe, Total No Frost
KGN49OCAF

Dimenzije u mm

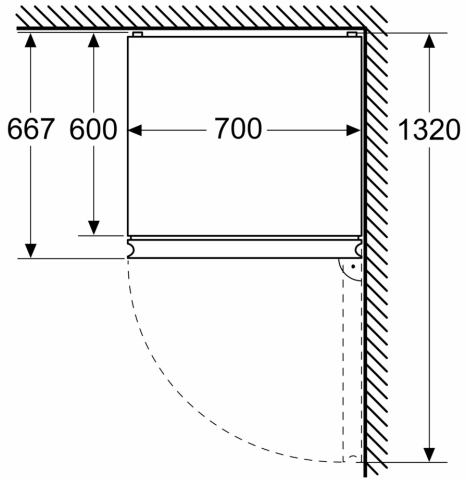

Dimenzije u mm

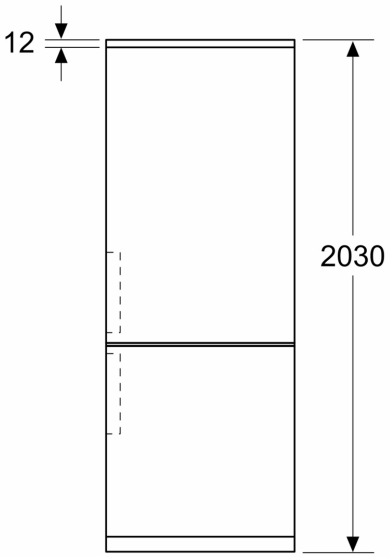

Dimenzije u mm

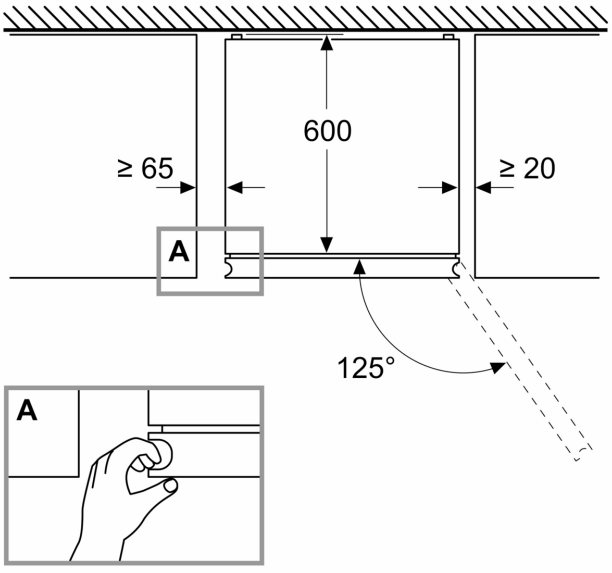

tehnoteka

https://cenoteka.rs

Ovaj dokument je originalno proizveden i objavljen od strane proizvođača, brenda Bosch, i preuzet je sa njihove zvanične stranice. S obzirom na ovu činjenicu, Cenoteka ističe da ne preuzima odgovornost za tačnost, celovitost ili pouzdanost informacija, podataka, mišljenja, saveta ili izjava sadržanih u ovom dokumentu.

Napominjemo da Cenoteka nema ovlašćenje da izvrši bilo kakve izmene ili dopune na ovom dokumentu, stoga nismo odgovorni za eventualne greške, propuste ili netačnosti koje se mogu naći unutar njega. Cenoteka ne odgovara za štetu nanesenu korisnicima pri upotrebi netačnih podataka. Ukoliko imate dodatna pitanja o proizvodu, ljubazno vas molimo da kontaktirate direktno proizvođača kako biste dobili sve detaljne informacije.

Za najnovije informacije o ceni, dostupnim akcijama i tehničkim karakteristikama proizvoda koji se pominje u ovom dokumentu, molimo posetite našu stranicu klikom na sledeći link:

https://cenoteka.rs/p/bosch-kombinovani-frizider-kgn49ocaf/