tehnoteka

https://cenoteka.rs

Informacije o proizvodu

BOSCH kombinovani frižider KGN497WDF



Cenoteka je online destinacija za upoređivanje cena i karakteristika bele tehnike, potrošačke elektronike i IT uređaja kod trgovinskih lanaca i internet prodavnica u Srbiji. Naša stranica vam omogućava da istražite najnovije informacije, detaljne karakteristike i konkurentne cene proizvoda.

Posetite nas i uživajte u ekskluzivnom iskustvu pametne kupovine klikom na link:

https://cenoteka.rs/p/bosch-kombinovani-frizider-kgn497wdf/

Serija 4, Samostojeći frižider sa zamrzivačem dole, 203 x 70 cm, Bela, Total No Frost
KGN497WDF









NoFrost frižider sa zamrzivačem dole i VitaFresh fiokom: duže čuva svežinu vaših namirnica.

- **Sistem za održavanje svežine VitaFresh XXL <0°C>**: dugotrajno čuva svežinu namirnica u ekstra velikim fiokama frižidera u kojima se podešava temperatura
- **Perfect Fit**: frižider tik uz zid ili u nišu
- **Uvek imate savršen pregled nad svim namirnicama.**
- **2 Sistema hlađenja**: posebno kontrolisanje frižidera i zamrzivača
- **Brže hladi tek unešenu hranu i čuva već rashlađene namirnice.**

Tehnički podaci

Klasa energetske efikasnosti[1]:	D
Prosečna godišnja potrošnja energije u kilovat satima godišnje (kWh/a)[2]:	223 kWh/annum
Zbir zapremina odeljaka za zamrzavanje:	129 l
Zbir zapremina odeljaka za hlađenje:	311 l
Emisije buke u vazduhu:	35 dB(A) re 1pW
Klasa emisije buke u vazduhu:	B
Tip instalacije:	Samostojeći
Mogućnost biranja ukrasne ploče:	ukrasna letvica nije dobavljiva
Visina:	2030 mm
Širina:	700 mm
Dubina:	667 mm
Neto težina:	78.6 kg
EAN kod:	4242005292059
Zaštita:	10 A
Otvaranje u:	desno reverzibilno
Voltaža:	220-240 V
Frekvencija:	50 Hz
Dužina priključnog kabla:	231 cm
Broj kompresora:	1
Broj nezavisnih rashladnih sistema:	2
Unutrašnji ventilator:	Ne
Uklonjiva ukrasna ploča:	Da
Broj podesivih polica u frižideru (komad):	3
Police za boce:	Da
Frostfree sistem:	Fridge and freezer
Način montaže:	Samostojeći

4 242005 292059

[1] Skala razreda energetske efikasnosti od A do G

[2] Na osnovu rezultata standardnog 24-časovnog testa. Stvarna potrošnja zavisi od upotrebe/položaja uređaja.

Serija 4, Samostojeći frižider sa zamrzivačem dole, 203 x 70 cm, Bela, Total No Frost
KGN497WDF

NoFrost frižider sa zamrzivačem dole i VitaFresh fiokom: duže čuva svežinu vaših namirnica.

Glavne karakteristike
- Dimenzije aparata: 2030x700x667 mm
- Klasa energetske efikasnosti[1]: D
- Nikada više nećete morati da odmrzavate zahvaljujući funkciji No Frost
- Zbir zapremina odeljaka za hlađenje: 311 l
- Zbir zapremina odeljaka za zamrzavanje: 129 l
- Emisije buke u vazduhu: 35 dB(A) re 1pW
- Freshness system: VitaFresh
- List of warnings: Open door of fridge compartment, Temperature rise

Opšte karakteristike
- Boja aparata: Bela
- Boja / materijal kućišta: Bela
- Otvaranje u: desno reverzibilno
- Tip ručke na vratima: integrisana vertikalna ručka
- Automatic defrosting: Total No Frost
- Dozator ledene vode: Vrata
- Elementi za upravljenje: Button
- Ukupna zapremina proizvoda: 440 l
- Klasa energetske efikasnosti[2]: D
- Prosečna godišnja potrošnja energije u kilovat satima godišnje (kWh/a)[3]: 223 kWh/annum
- Zbir zapremina odeljaka za hlađenje: 311 l
- Zbir zapremina odeljaka za zamrzavanje: 129 l
- Emisije buke u vazduhu: 35 dB(A) re 1pW
- Klasa emisije buke u vazduhu: B
- Klimatska klasa: Prošireno umerena, Subtropska, Tropska, Umerena
- Uključeni dodatni pribor: 1 x Posuda za ledene kocke

Dimenzije i težina
- Dimenzije aparata: 2030x700x667 mm
- Dimenzije zapakovanog aparata: 2095x760x780 mm
- Neto težina: 78,6 kg
- Bruto težina: 85,3 kg
- Dužina priključnog kabla: 231 cm

Специфичне карактеристике
- Freshness system: VitaFresh
- Ekstremno tiho
- Flex Interior
- Tip nosača za flaše: Rešetka za podršku za 1 bocu
- List of warnings: Open door of fridge compartment, Temperature rise
- Total No Frost
- Type of display: LED
- SuperCooling
- superFreezing

Hlađenje
- Broj polica u frižideru: 5
- Broj podesivih polica u frižideru (komad): 3
- Broj pregrada na vratima - frižideri: 4
- Svetlosna snaga - Frižider: LED sa laganim startom

Zamrzavanje
- Oznaka sa zvezdicama: 4
- Čuvanje kod kvara električne energije (h): 18 h
- Broj fioka za zamrzavanje: 3
- Broj fioka za zamrzavanje: 0
- Br. posudica za led: 1

Povezivost

[1] Skala razreda energetske efikasnosti od A do G
[2] Skala razreda energetske efikasnosti od A do G
[3] Na osnovu rezultata standardnog 24-časovnog testa. Stvarna potrošnja zavisi od upotrebe/položaja uređaja.

Serija 4, Samostojeći frižider sa zamrzivačem dole, 203 x 70 cm, Bela, Total No Frost
KGN497WDF

Dimenzije u mm

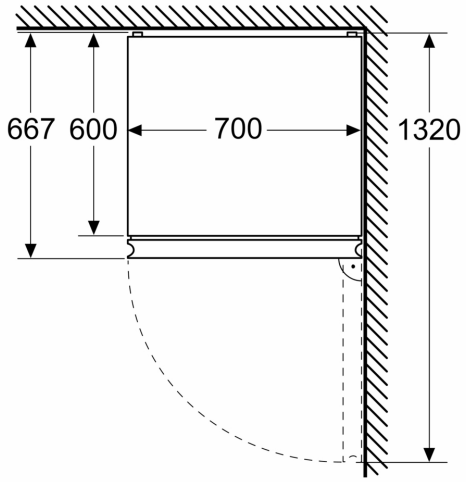

Dimenzije u mm

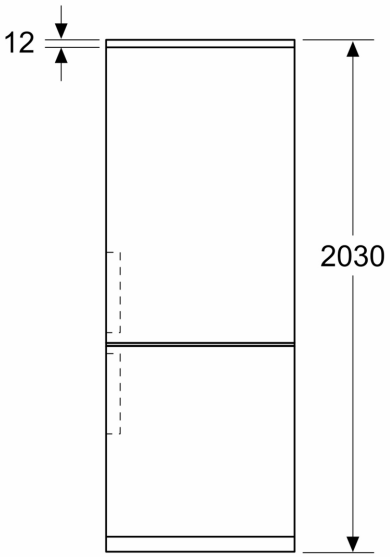

Dimenzije u mm

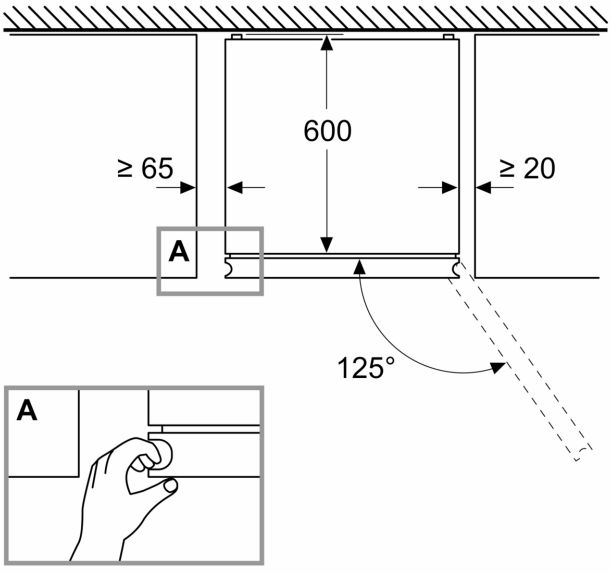

tehnoteka

https://cenoteka.rs

Ovaj dokument je originalno proizveden i objavljen od strane proizvođača, brenda Bosch, i preuzet je sa njihove zvanične stranice. S obzirom na ovu činjenicu, Cenoteka ističe da ne preuzima odgovornost za tačnost, celovitost ili pouzdanost informacija, podataka, mišljenja, saveta ili izjava sadržanih u ovom dokumentu.

Napominjemo da Cenoteka nema ovlašćenje da izvrši bilo kakve izmene ili dopune na ovom dokumentu, stoga nismo odgovorni za eventualne greške, propuste ili netačnosti koje se mogu naći unutar njega. Cenoteka ne odgovara za štetu nanesenu korisnicima pri upotrebi netačnih podataka. Ukoliko imate dodatna pitanja o proizvodu, ljubazno vas molimo da kontaktirate direktno proizvođača kako biste dobili sve detaljne informacije.

Za najnovije informacije o ceni, dostupnim akcijama i tehničkim karakteristikama proizvoda koji se pominje u ovom dokumentu, molimo posetite našu stranicu klikom na sledeći link:

https://cenoteka.rs/p/bosch-kombinovani-frizider-kgn497wdf/