tehnoteka

https://cenoteka.rs

Brzi vodič (EN)

BENQ monitor 31.5" IPS 4K MA320UP (Nano Gloss za MacBook)



Cenoteka je online destinacija za upoređivanje cena i karakteristika bele tehnike, potrošačke elektronike i IT uređaja kod trgovinskih lanaca i internet prodavnica u Srbiji. Naša stranica vam omogućava da istražite najnovije informacije, detaljne karakteristike i konkurentne cene proizvoda.

Posetite nas i uživajte u ekskluzivnom iskustvu pametne kupovine klikom na link:

https://cenoteka.rs/p/benq-monitor-315-ips-4k-ma320up-nano-gloss-za-macbook/

Easy start
with videos

LCD Monitor
Quick Start Guide

BenQ MA Series

DN: MA320UP-EQ-V0

© 2025 BenQ Corporation. All rights reserved. Rights of modification reserved.

Package contents

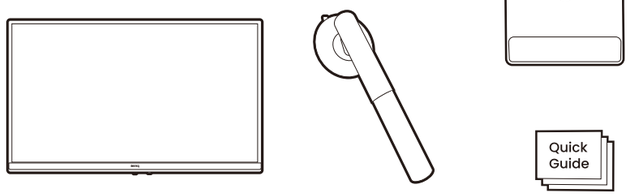

Setup

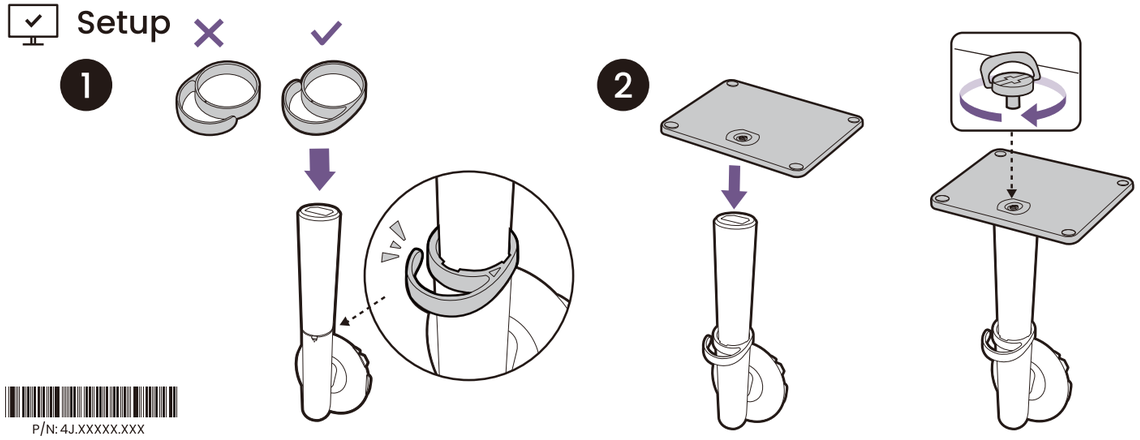

P/N: 4J.XXXXX.XXX

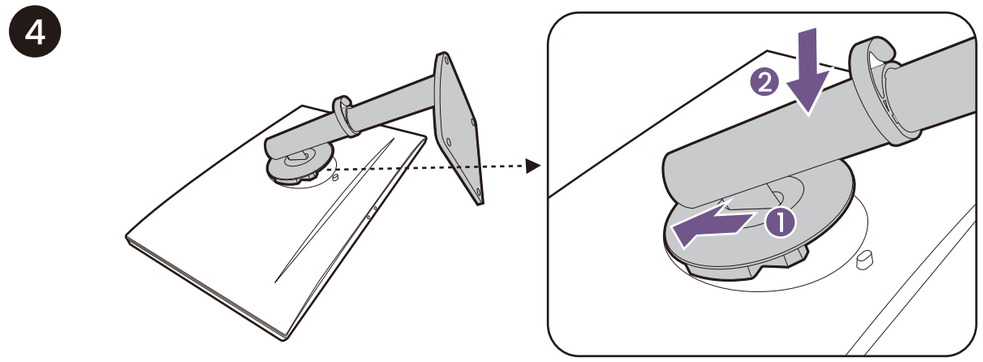

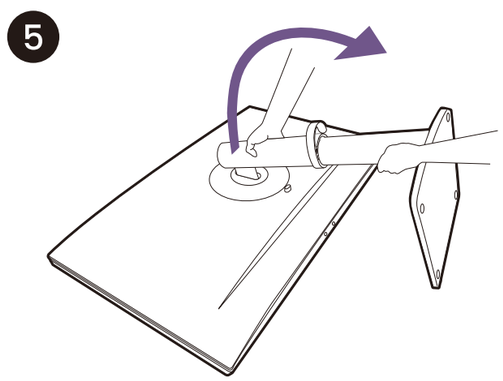

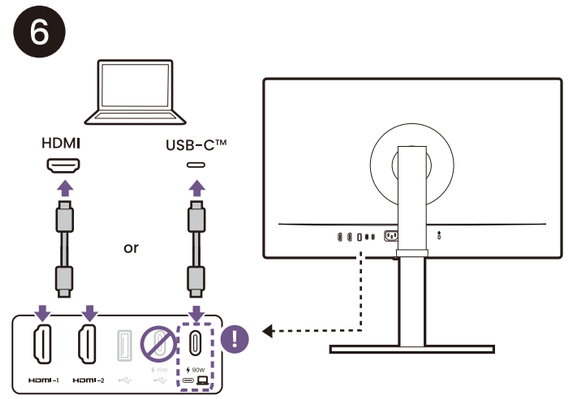

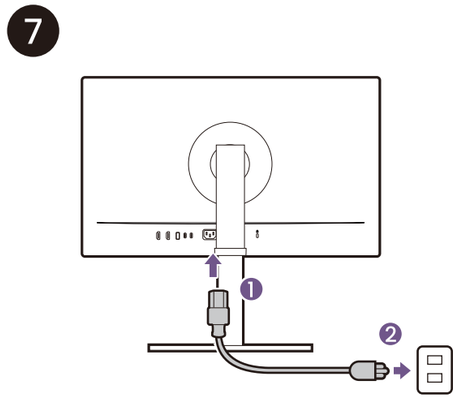

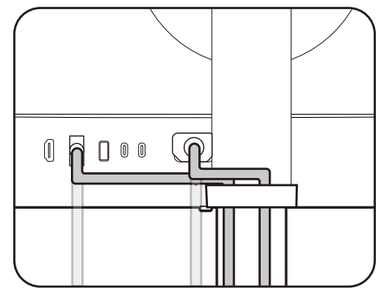

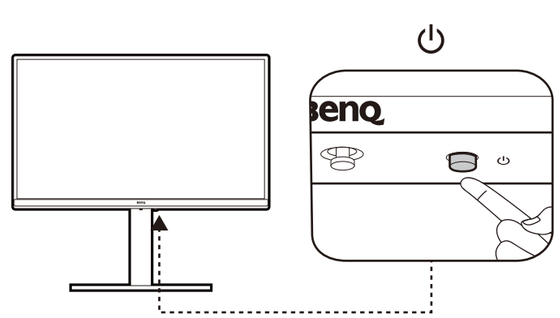

BenQ MA Series

Display Pilot 2

Efficiently Manage Your Display Settings

Support.BenQ.com

Display Pilot 2

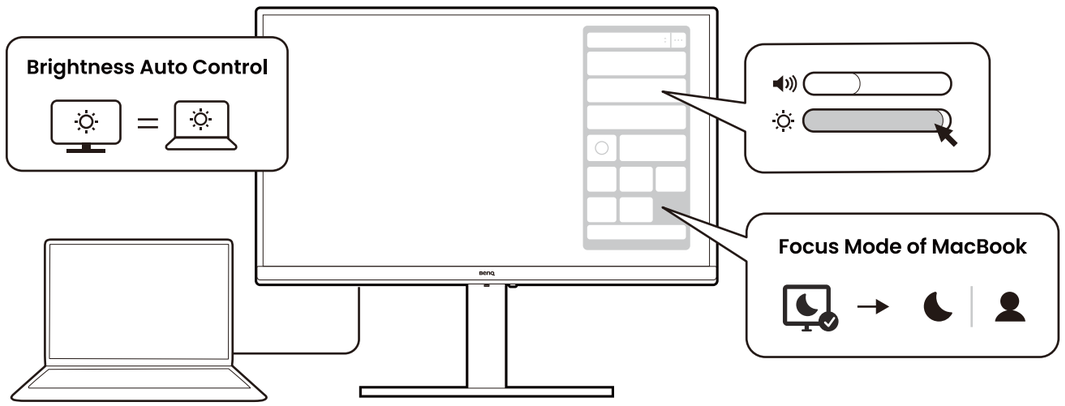

Angle adjustment

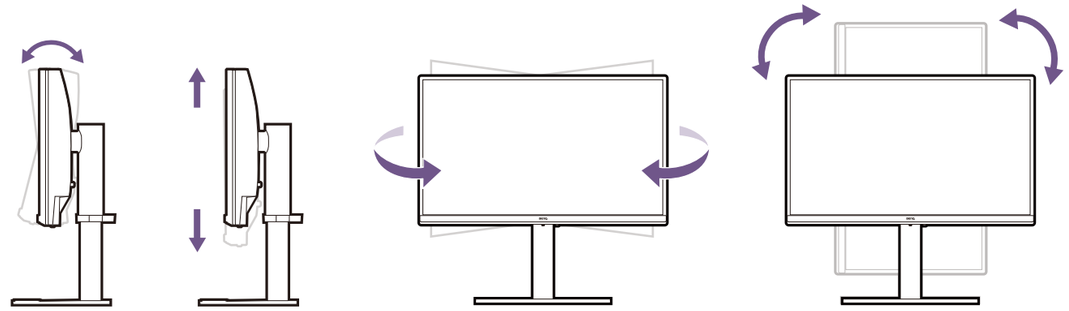

0-40°C 10-90% 0-3000m

-20-60°C 10-60% 0-12000m

HIGH-DEFINITION MULTIMEDIA INTERFACE

(For models with HDMI inputs)

The terms HDMI, HDMI High-Definition Multimedia Interface, HDMI Trade Dress and the HDMI Logos are trademarks or registered trademarks of HDMI Licensing Administrator, Inc.

tehnoteka

https://cenoteka.rs

Ovaj dokument je originalno proizveden i objavljen od strane proizvođača, brenda BenQ, i preuzet je sa njihove zvanične stranice. S obzirom na ovu činjenicu, Cenoteka ističe da ne preuzima odgovornost za tačnost, celovitost ili pouzdanost informacija, podataka, mišljenja, saveta ili izjava sadržanih u ovom dokumentu.

Napominjemo da Cenoteka nema ovlašćenje da izvrši bilo kakve izmene ili dopune na ovom dokumentu, stoga nismo odgovorni za eventualne greške, propuste ili netačnosti koje se mogu naći unutar njega. Cenoteka ne odgovara za štetu nanesenu korisnicima pri upotrebi netačnih podataka. Ukoliko imate dodatna pitanja o proizvodu, ljubazno vas molimo da kontaktirate direktno proizvođača kako biste dobili sve detaljne informacije.

Za najnovije informacije o ceni, dostupnim akcijama i tehničkim karakteristikama proizvoda koji se pominje u ovom dokumentu, molimo posetite našu stranicu klikom na sledeći link:

https://cenoteka.rs/p/benq-monitor-315-ips-4k-ma320up-nano-gloss-za-macbook/