tehnoteka

https://cenoteka.rs

Uputstvo za upotrebu (EN)

HEINNER aspirator HTCH-MD400BK

HEINNER



Cenoteka je online destinacija za upoređivanje cena i karakteristika bele tehnike, potrošačke elektronike i IT uređaja kod trgovinskih lanaca i internet prodavnica u Srbiji. Naša stranica vam omogućava da istražite najnovije informacije, detaljne karakteristike i konkurentne cene proizvoda.

Posetite nas i uživajte u ekskluzivnom iskustvu pametne kupovine klikom na link:

https://cenoteka.rs/p/heinner-aspirator-htch-md400bk/

TELESCOPIC COOKER HOOD

Model:

HTCH-MD400BK / HTCH-MD400GBK



- Telescopic cooker hood
- Max suction power: 400 m^3/h

HEINNER

1. INTRODUCTION

Please read the instructions carefully and keep the manual for future information.
This manual is designed to give all necessary instructions concerning installation, use and maintenance of the unit. In order to operate the unit correctly and safely, please read this instruction manual carefully before installation and use.

2. CONTENT OF YOUR PACKAGE

- ➔ **Telescopic hood**
- ➔ **User manual**
- ➔ **Warranty certificate**

3. SAFETY MEASURES

General

- The extractor hood has been designed exclusively for domestic use to eliminate kitchen smells.
- Never use the hood for purposes other than for which it has been designed.
- Never leave high naked flames under the hood when it is in operation.
- Adjust the flame intensity to direct it onto the bottom of the pan only, making sure that it does not engulf the sides.
- Deep fat fryers must be continuously monitored during use: overheated oil can burst into flames.
- This appliance can be used by children aged 8 years and above and by people with reduced physical, sensory or mental capabilities or lack of experience and knowledge if they have been given supervision or instruction concerning use of the appliance in a safe way and understand the hazards involved. Children should not play with the appliance. Cleaning and user maintenance should not be done by children without supervision
- Children should be supervised to ensure that they do not play with the appliance.
- There shall be adequate ventilation of the room when the range hood is used at the same time as appliances burning gas or other fuels (not applicable to appliances that only discharge the air back into the room).
- There is a fire risk if cleaning is not carried out in accordance with the instructions.
- Do not flame under the range hood.
- **CAUTION**: Accessible parts may become hot when used with cooking appliances.
- This appliance is for indoor household use only.
- To protect against the risk of electrical shock, do not immerse the unit, cord or plug in water or other liquid.
- Please unplug before cleaning and maintenance the appliance. Use a soft cloth moisten with mild soap, and then use a dry cloth to wipe it again.
- Extension sockets are forbidden.

Installation

- The manufacturer will not be held liable for any damage resulting from incorrect or improper installation.
- Check that the mains voltage corresponds to that indicated on the rating plate fixed to the inside of the hood.
- For Class I appliances, check that the domestic power supply guarantees adequate earthing.
- Connect the extractor to the exhaust flue through a pipe of minimum diameter 120mm.
- The route of the flu must be as short as possible.
- Do not connect the extractor hood to exhaust ducts carrying combustion flumes (boilers, fireplaces, etc.).
- If the instructions for installation for the gas hob specify a greater distance specified above, this has to be considered.
- If the supply cord is damaged, it must be replaced by the manufacturer or its service agent or a similarly qualified person in order to avoid hazard.
- The air must not be discharged into a flue that is used for exhausting fumes from appliances burning gas or other fuels (notapplicable to appliances that only discharge the air back into the room).
- The minimum distance between the supporting surface for the cooking vessels on the hob and the lowest part of the range hood is 650 mm.
- Regulations concerning the discharge of air must be fulfilled.

Maintenance

- The cooker hood and its filter should be cleaned regularly according to the instruction.
- Switch off or unplug the appliance from the mains supply before carrying out any maintenance work.
- Clean the hood using a damp cloth and a neutral liquid detergent.
- The appliance uses 4 hob elements at most.

4. PRODUCT DESCRIPTION

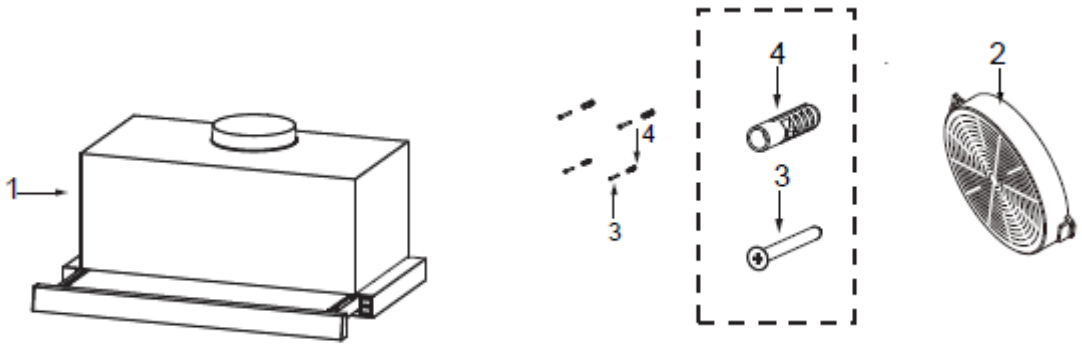

1 – Hood body, complete with controls, light, blower, filter	2 – Carbon filter (Not included)
3 – Screws (5x 50)	4 – Wall plugs

Main parameters

- Rated Voltage and Frequency: 220-240V~ 50Hz Motor
- Input Power: 115W
- In certain circumstances electrical appliances may be a danger hazard.

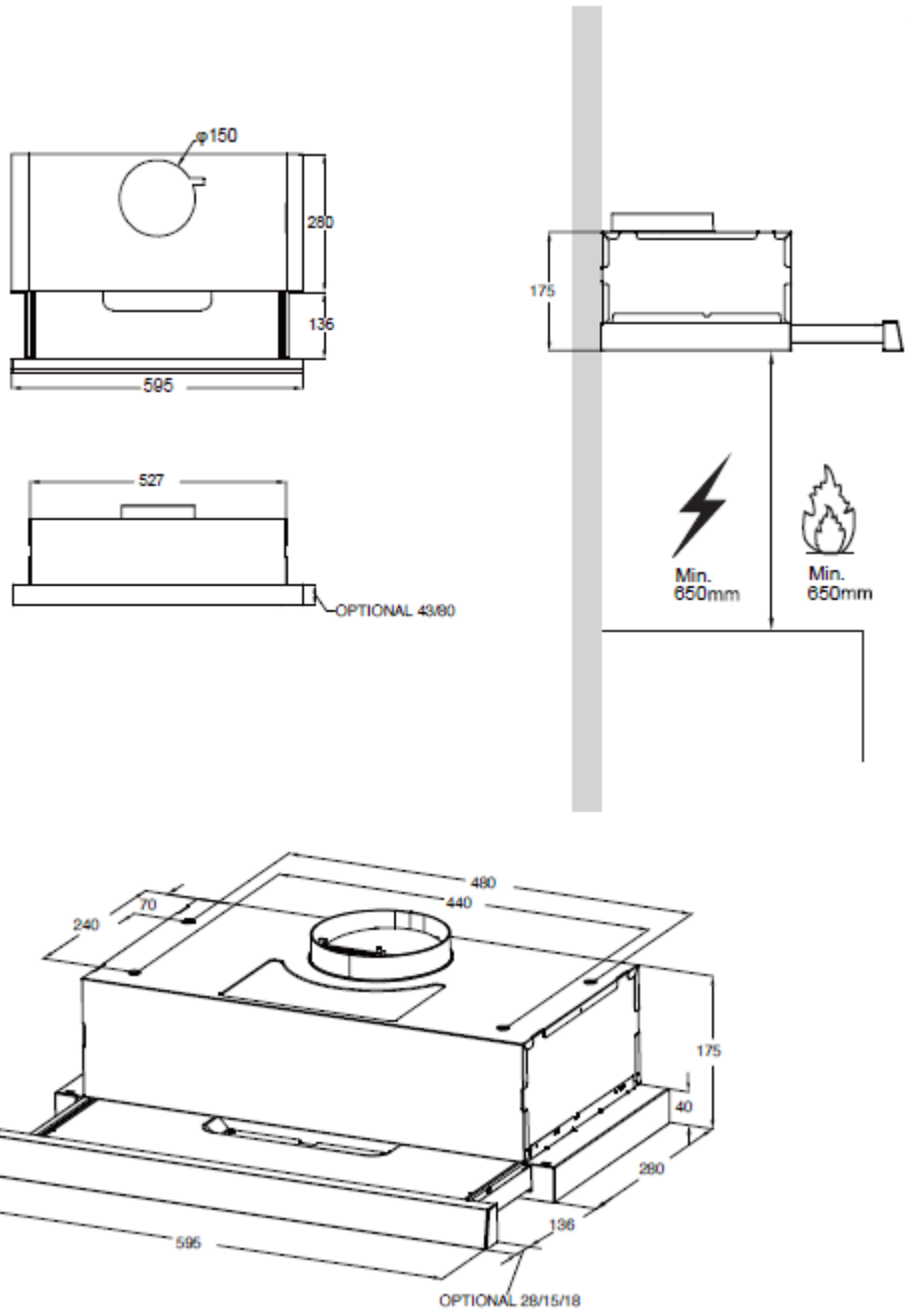

Functions

Operation

- Check whether there are visible defects.
- Check that all parts of the appliance have been securely fitted.
- In the right part of the cooker hood. (For some models)
- There are 2 speeds for the motor and on off switch of the lamp.
- Locker switch for operation.

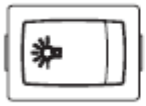

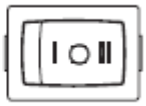

Light operation		Turn on the lamp
		Turn off the lamp
Motor operation	0	Turn off the motor
	I	Low power setting
	II	High power setting

5. INSTALLATION

METHOD 1

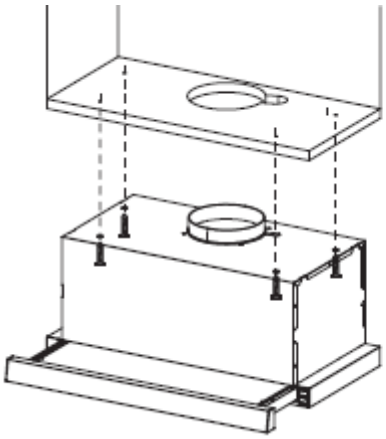

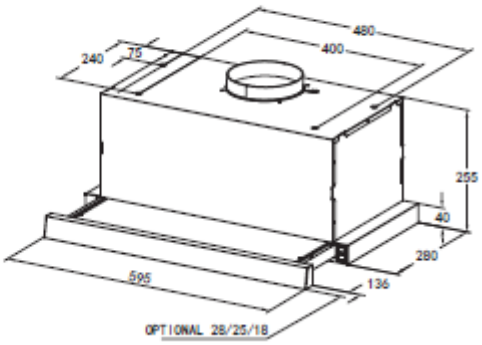

- According to the figure, make sure the position of hood in the cabinet. The wood strips should be line up with the 4 keyholes slots on the top of the range hood. On the cabinet, install 4 screws (supplied) according to the relative position of 4 key holes on the bottom of hood. The extent of screwing should be convenience to the next installation.
- Hang the hood and let it' 4 key holes aim at screws; the 4 screws should be in the narrow parts of key holes. Screws should be fastened firmly, make sure that the installation between the hood and cabinet is enough fasten.
- Install screws in the security holes, in case of front and back moving of hood, so that the using is safer.

Information
When cutting or drilling into wall or ceiling, do not damage electrical wiring or other hidden utilities.

METHOD 2

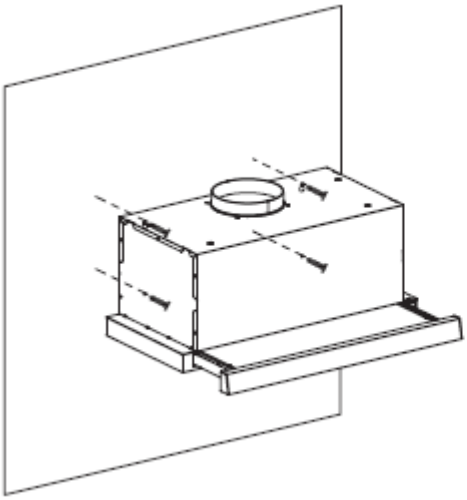

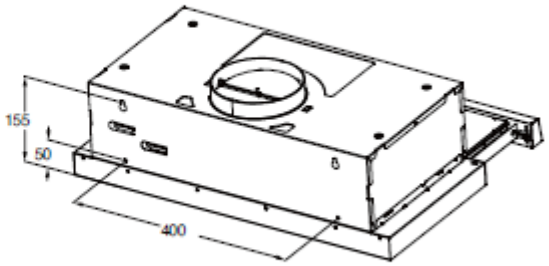

- In the installation surface in cabinet don’t adapt to install the cooker hood, then as per fig, fix the position of cooker hood on the wall.
- On the wall, install 2 screws (supplied) according to the relative position of 2 key holes on the back of hood.
- The extent of screwing should be convenie nce to the next installation.
- Also install screws in the security holes, in case of front and back moving of hood, so that the using is safer.

Installation of hoods built in combi cabinets is the same as previous method.

Information
Before installing and/or using the cooker hood carefully read all the instruction.

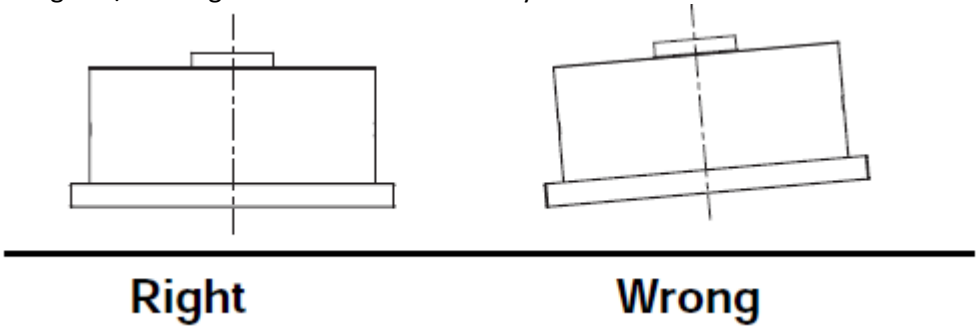

Information
The cooker hood must not be installed and connected to flues where other appliances areinstalled and which run off other energy supplied different to electricity (water heater boiled cookers(range/agas) etc.).

6. USE OF THE APPLIANCE

Choose a venting mode

CHOOSE A VENTING MODE

Here two venting modes, extraction-air mode and recirculation mode, before installing should be select one of them.

Extraction-air mode, the air is discharged out of the house by a pipe.

Recirculation mode, the air is purified and discharged into the house.

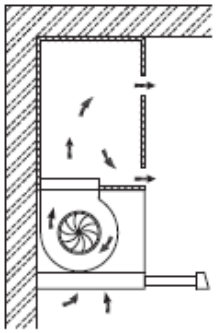

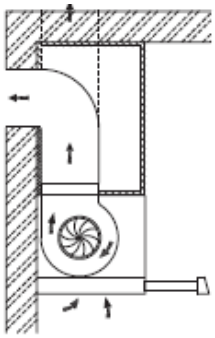

Information

Recirculation mode, the cabinet needs an air vent.

Recirculation mode, always be with activated carbon filter.

Recirculation mode, when activated carbon filter attached, the suction power will be lowered.

7. MAINTENANCE

GREASE FILTERS

CLEANING METAL SELF-SUPPORTING GREASE FILTERS

- The filters must be cleaned every 2 months of operation, or more frequently for particularly heavy usage, and can be washed in a dishwasher.
- Pull the comfort panels to open them.
- Remove the filters one by one pushing them towards the back side of the hood unit and simultaneously pulling downwards.
- Any kind of bending of the filters has to be avoided when washing them. Before fitting them again into the hood make sure that they are completely dry. (The color of the filter surface may change throughout the time, but this has no influence to the filter efficiency).
- When fitting the filters into the hood pay attention that they are mounted in correct position the handle facing outwards.
- Close the comfort panel.



REPLACING THE ACTIVATED CHARCOAL FILTER

These filters are not washable and cannot be regenerated and must be replaced approximately every 4 months of operation, or more frequently with heavy usage.

- Remove the metal grease filters
- Remove the saturated activated charcoal filter.
- Fit the new filters.
- Replace the metal grease filters

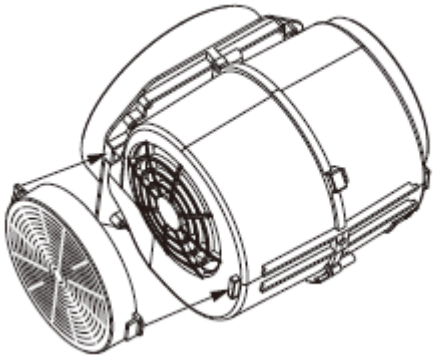

Light replacement

Changing the light

Lightning inside the appliance is provided by a 1.5W LED light.

To replace the LED light, proceed as follows:

1. Disconnect the appliance from the mains or switch off the circuit breaker.
2. Remove the metal filters.
3. Remove the light by levering its fitting from the hood body (this may require pressure or force to be applied) and disconnect the connector of the light.
4. Replace the light with a n ew one of the same types, making sure that you connect the light with the light cable correctly.
5. Install the metal filter back in place.

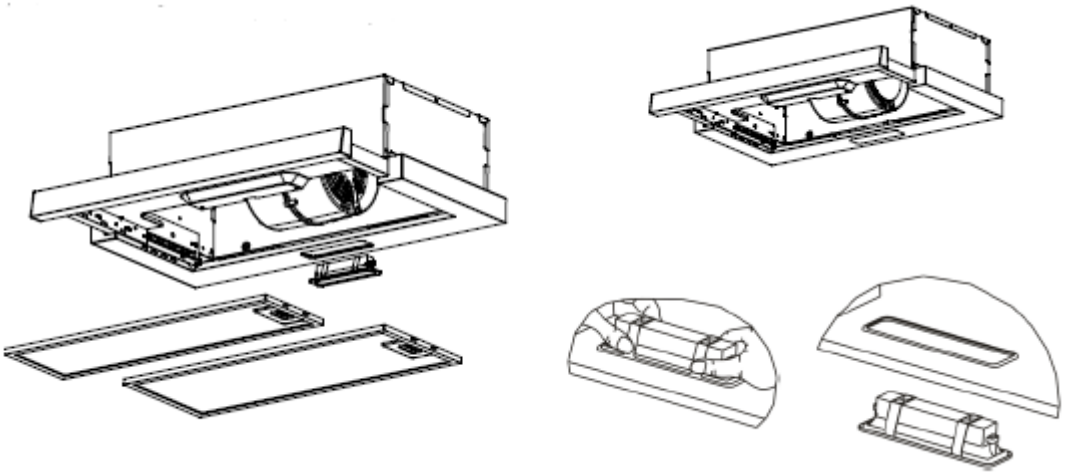

	Max power	Voltage	Picture	ILCOS D code
Self-ballasted LED modules	1.5 W	220V-240V~	 Square/Diameter: 33.2mm x 120mm	DBS-1.5-H-33.2/120

8. TROUBLESHOOTING

Fault	Cause	Solution
Light on, but the motor does not work	The blades are blocked.	Check the blade.
	The capacitor is damaged.	Replace capacitor.
	The motor is damaged.	Replace motor.
	The internal wiring of motor is cut off/ disconnected. An unpleasant smell may be produced.	Replace motor
Both light and motor do not work	Apart from the above mentioned, check the following:	
	Light damaged.	Replace lights.
	Power cord loose.	Connect the wires as per the electric diagram.
Oil leakage	Outlet and the air ventilation entrance are not tightly sealed.	Take down the outlet and seal with glue.
Vibration	The blade, if damaged, can cause vibrating.	Replace the blade.
	The motor is not tightly fastened.	Fasten the motor tightly.
	The cooker hood is not tightly fixed.	Fixed the cooker hood tightly.
Insufficient suction	The distance between the cooker hood and the cooker top is too large.	Readjust the distance.
	Too much ventilation from open doors or windows.	Choose a new place to install the appliance or close some doors / windows.
The machine inclines	The fixing screws are not tight enough.	Tighten the fixing screw and make it horizontal.
	The hanging screws are not tight enough	Tighten the hanging screw and make it horizontal.

CUSTOMER CARE AND SERVICE

Always use original spare parts.
When contacting our Authorized Service Centre, ensure that you have the following data available: Model and Serial Number.
The information can be found on the rating plate. Subject to change without notice.



Environment friendly disposal
You can help protect the environment!
Please remember to respect the local regulations: hand in the non-working electrical equipment's to an appropriate waste disposal center.



HEINNER is a registered trademark of **Network One Distribution SRL**. Other brands and product names are trademarks or registered trademarks of their respective holders.
No part of the specifications may be reproduced in any form or by any means or used to make any derivative such as translation, transformation, or adaptation without permission from NETWORK ONE DISTRIBUTION.
Copyright © 2013 Network One Distribution. All rights reserved.
www.heinner.com, http://www.nod.ro



This product is in conformity with the norms and standards of the European Community



Importer: **Network One Distribution**
Marcel Iancu Street, 3-5, Bucharest, Romania
Tel: +40 21 211 18 56, www.heinner.com , www.nod.ro

HOTĂ TELESCOPICĂ

Model:

HTCH-MD400BK / HTCH-MD400GBK



- Hotă telescopică
- Putere maximă de absorbție: 400 m^3/h

HEINNER

1. INTRODUCERE

Vă rugăm să citiți instrucțiunile cu atenție și să păstrați manualul pentru consultări ulterioare.
Acest manual are scopul de a vă oferi toate instrucțiunile necesare cu privire la instalarea, utilizarea și întreținerea aparatului. Pentru utilizarea corectă și în siguranță a aparatului, vă rugam să citiți cu atenție acest manual de instrucțiuni înainte de instalare și utilizare.

2. CONȚINUTUL PACHETULUI DUMNEAVOASTRĂ

- ➔ **Hotă telescopică**
- ➔ **Manual de utilizare**
- ➔ **Certificat de garanție**

3. MĂSURI DE SIGURANȚĂ

Informații generale

- Hota a fost proiectată exclusiv pentru uz casnic, în vederea eliminării mirosurilor din bucătărie.
- Nu utilizați în niciun caz hota în alte scopuri decât cele pentru care a fost proiectată.
- Nu lăsați niciodată surse de flacără deschisă sub hotă atunci când aceasta este în funcțiune.
- Reglați intensitatea flăcării, astfel încât aceasta să fie orientată numai către fundul vasului de gătit, asigurându-vă că nu cuprinde marginile.
- Friteuzele trebuie monitorizate permanent în timpul utilizării: uleiul supraîncălzit poate lua foc.
- Acest aparat poate fi utilizat de copii cu vârsta de cel puțin 8 ani și de persoane cu capacități fizice, senzoriale sau mentale reduse sau lipsite de experiență dacă sunt supravegheate sau au fost instruite cu privire la utilizarea în siguranță a aparatului și înțeleg pericolele implicate. Copiii nu trebuie să se joace cu aparatul. Lucrarile de curatare si intretinere de utilizator nu trebuie sa fie efectuare de copii fara supraveghere
- Copiii trebuie supravegheați, astfel încât aceștia să nu se joace cu aparatul.
- Atunci când hota este utilizată cu aparate care funcționează cu gaz sau alți combustibili, trebuie asigurată o aerisire corespunzătoare a încăperii (nu se aplică în cazul aparatelor care doar eliberează aerul înapoi în încăpere).
- Există riscul de producere a incendiilor în cazul în care curățarea nu se efectuează în conformitate cu instrucțiunile.
- Nu pregătiți sub hotă preparate flambate.
- **ATENȚIE**: Componentele expuse ale aparatului pot deveni fierbinți în timpul utilizării deasupra aparatelor de gătit.
- Acest produs este destinat numai uzului casnic, în interiorul încăperilor.
- Pentru a vă proteja împotriva pericolului de electrocutare, nu introduceți aparatul, cablul sau ștecărul acestuia în apă sau în alte lichide.
- Vă rugăm să deconectați ștecărul de la sursa de alimentare înainte de efectuarea operațiilor de curățare și întreținere a aparatului. Utilizați o lavetă moale și puțină apă cu detergent, apoi utilizați o cârpă uscată pentru a șterge din nou.
- Este interzisă utilizarea prelungitoarelor.

Instalare

- Producătorul nu va fi tras la răspundere pentru eventualele daune apărute în urma unei instalări incorecte sau necorespunzătoare.
- Verificați dacă tensiunea de alimentare disponibilă în locul de utilizare corespunde cu cea indicată pe plăcuța cu date tehnice fixată pe partea interioară a hotei.
- Pentru aparatele din clasa I, asigurați-vă că sursa de alimentare cu energie electrică este prevăzută cu o împământare adecvată.
- Conectați hota la conducta de evacuare prin intermediul unui tub cu diametrul de minimum 120 mm.
- Traseul tubului de evacuare trebuie să fie cât mai scurt posibil.
- Nu conectați hota la tuburile de evacuare care transportă gaze de ardere (cazane, șeminee etc.).
- Dacă instrucțiunile de instalare pentru plita de gătit cu gaz specifică o distanță mai mare decât cea precizată mai sus, trebuie să se țină cont de aceasta.
- Pentru evitarea pericolelor, în cazul în care cablul de alimentare este deteriorat, acesta trebuie înlocuit de către producător, de către agentul său de service sau de persoane cu o calificare similară.
- Aerul nu trebuie evacuat într-un canal utilizat pentru evacuarea fumului de la aparate care funcționează cu gaze sau alți combustibili (nu se aplică aparatelor care doar evacuează aerul înapoi în încăpere).
- Distanța minimă dintre suprafața de sprijin pentru vasele de gătit de pe plită și partea inferioară a hotei trebuie să fie de cel puțin 650 mm.
- Trebuie respectate reglementările cu privire la evacuarea aerului.

Întreținere

- Hota și filtrul acesteia trebuie curățate periodic în conformitate cu instrucțiunile.
- Opriți sau deconectați aparatul de la sursa de alimentare înainte de a efectua orice lucrări de întreținere.
- Curățați hota folosind o lavetă umedă și detergent lichid neutru.
- Aparatul poate fi utilizat cu cel mult 4 arzătoare de plită.

4. DESCRIEREA PRODUSULUI

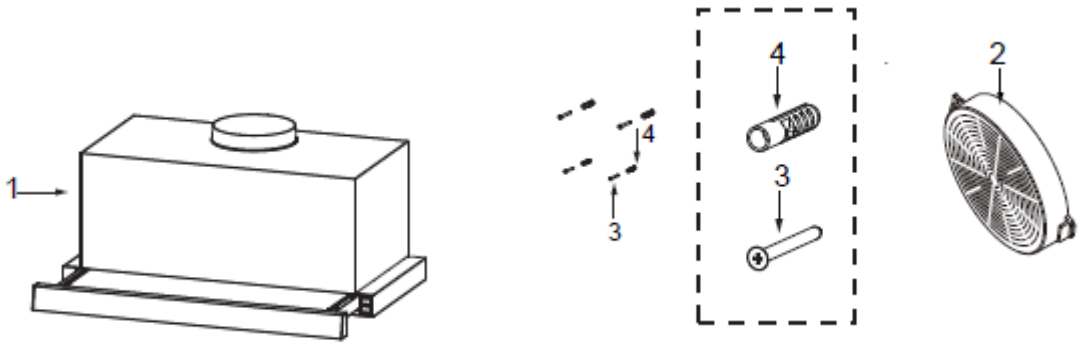

1 - Corpul hotei, panoul de comandă, lampă, ventilator, filtru	2 – Filtrul cu cărbune activ (Nu este inlcus in pachet)
3 – Șuruburi (5x 50)	4 – Dibluri de fixare în perete

Parametri principali

- Tensiune și frecvență nominale: 220-240V~ 50Hz
- Putere de intrare: 115 W
- În anumite circumstanțe, aparatele electrice pot fi periculoase.

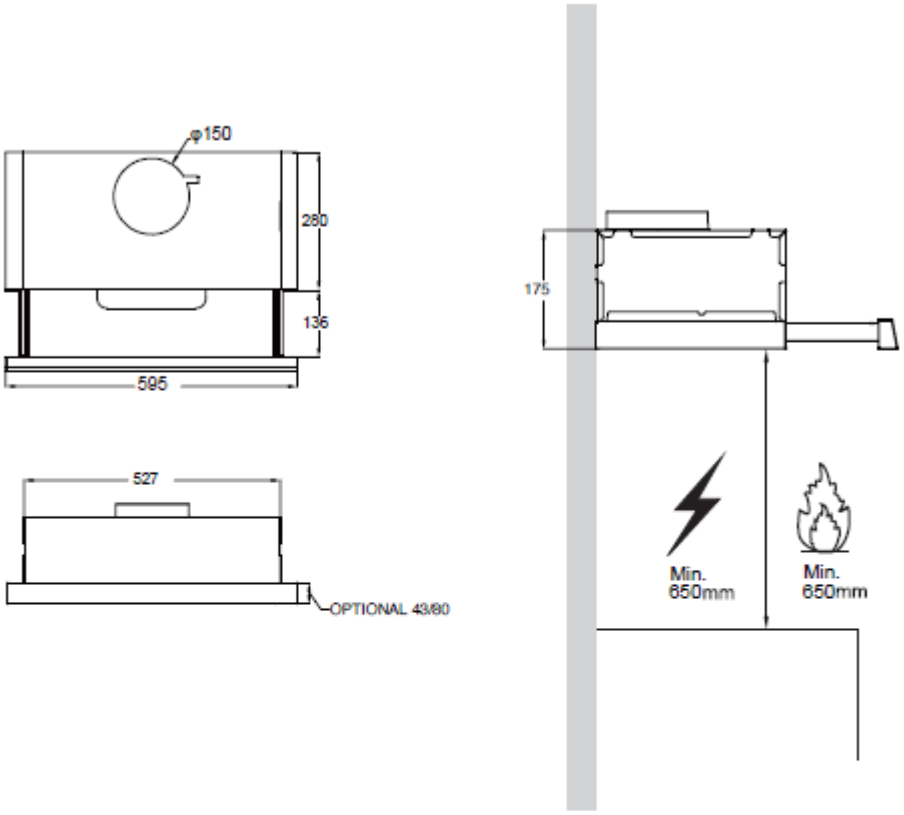

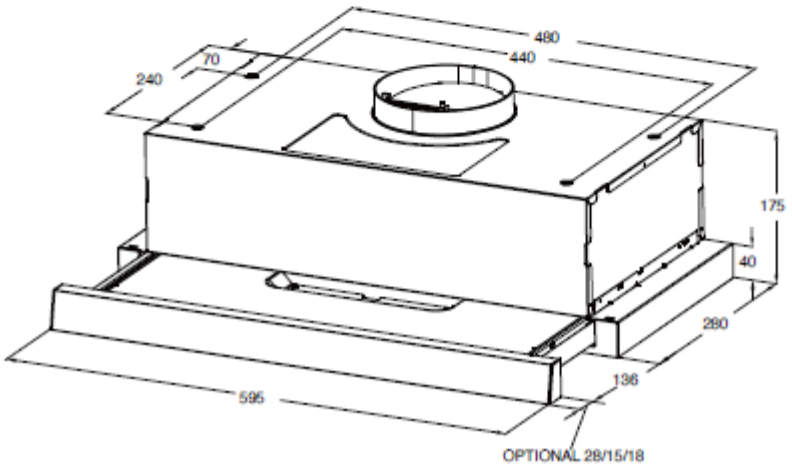

Funcții

Funcționare

- Verificați dacă sunt prezente defecte vizibile.
- Asigurați-vă că toate componentele aparatului sunt montate corespunzător.
- În partea dreaptă a hotei (în cazul anumitor modele).
- Aparatul este prevăzut cu un comutator pentru cele 2 viteze ale motorului și un comutator de pornire/oprire pentru lampă.
- Comutator de blocare a funcționării.

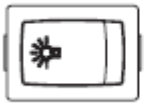

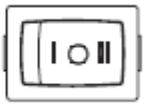

Funcționarea lămpii		Aprindere lampă
		Stingere lampă
Funcționarea motorului	0	Oprire motor
	I	Setare pentru putere redusă
	II	Setare pentru putere ridicată

5. INSTALARE

METODA 1:

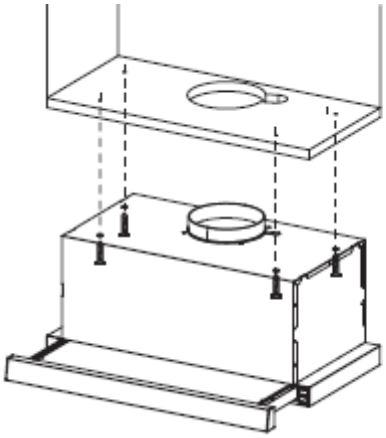

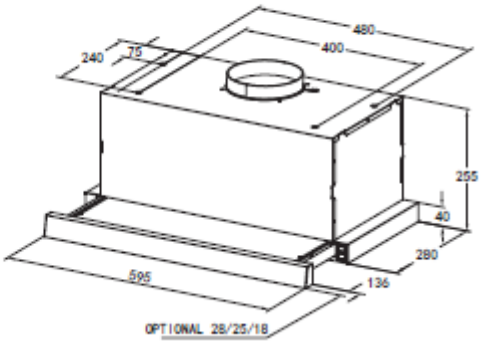

- Orientându-vă după ilustrație, asigurați-vă că poziția hotei în dulap este cea corespunzătoare. Baghetele de lemn trebuie să fie aliniate cu cele 4 caneluri din partea superioară a hotei. Pe dulap, montați 4 șuruburi (furnizate) în funcție de poziția celor 4 caneluri de pe partea inferioară a hotei. Gradul de înșurubare trebuie să fie potrivit pentru următorul pas al instalării.
- Agățați hota și potriviți cele 4 caneluri cu șuruburile; cele 4 șuruburi trebuie să fie în părțile înguste ale canelurilor. Șuruburile trebuie fixate bine. Asigurați-vă că elementele de prindere dintre hotă și dulap sunt fixate corespunzător.
- Instalați șuruburi în orificiile de siguranță pentru ca, în cazul deplasării hotei către înainte și înapoi, utilizarea să fie mai sigură.

Informații

Atunci când tăiați sau efectuați găuri în perete sau în tavan, asigurați-vă că nu deteriorați cablurile electrice sau conductele ascunse.

METODA 2:

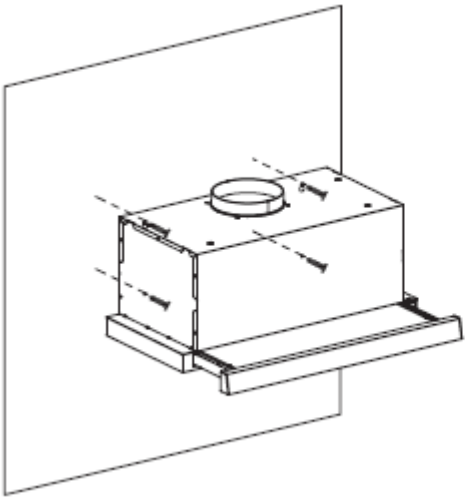

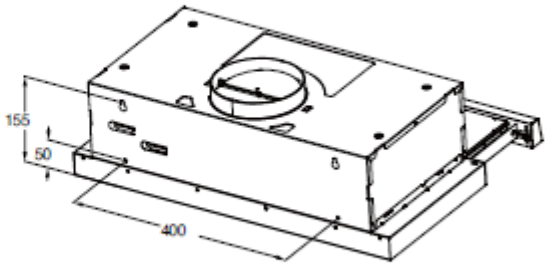

- Dacă suprafața de instalare din dulap nu este adaptată pentru instalarea hotei, fixați hota pe perete.
- Pe perete, montați 2 șuruburi (furnizate) în funcție de poziția celor 2 caneluri de pe partea posterioară a hotei.
- Gradul de înșurubare trebuie să fie potrivit pentru următorul pas al instalării.
- Instalați șuruburi în orificiile de siguranță pentru ca, în cazul deplasării hotei către înainte și înapoi, utilizarea să fie mai sigură.

Pentru instalarea hotelor încorporate în dulapurile multifuncționale, utilizați metoda descrisă anterior.

Informații
Înainte de instalarea și/sau utilizarea hotei, citiți cu atenție toate instrucțiunile.

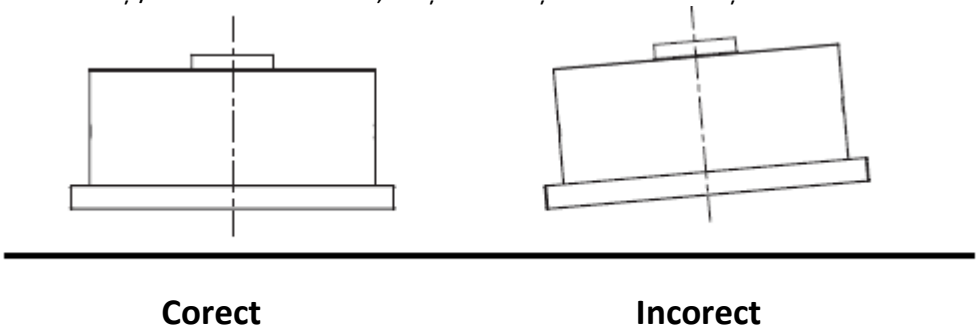

Corect **Incorect**

Informații

Hota nu trebuie instalată și conectată la coșuri de fum prin care evacuează aparate care funcționează cu alte surse de energie decât cea electrică (boilere, aragaze, centrale termice etc.).

6. UTILIZAREA APARATULUI

ALEGEȚI O SETARE DE EVACUARE A AERULUI

Sunt disponibile două setări, una pentru funcția de evacuare a aerului, iar cealaltă pentru funcția de recirculare. Înainte de instalare, este necesar să alegeți una dintre setări.
În cazul funcției de evacuare a aerului, aerul este evacuat din încăpere printr-un tub.
În cazul funcției de recirculare, aerul este purificat și evacuat înapoi în încăpere.

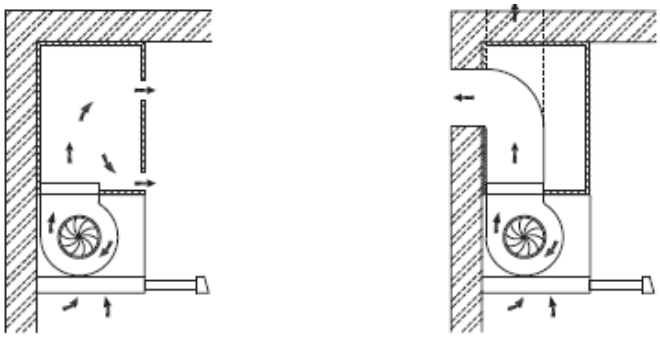

Informații

În cazul funcției de recirculare, este necesar ca dulapul să fie prevăzut cu un orificiu de ventilație.
În cazul funcției de recirculare, este obligatorie montarea unui filtru cu cărbune activ.
Atunci când filtrul cu cărbune activ este montat, puterea de absorbție este mai redusă.

7. MENTENANTA

FILTRELE DE GRĂSIME

CURĂȚAREA FILTRELOR DE GRĂSIME METALICE

- Filtrele trebuie curățate la fiecare 2 luni de funcționare sau mai frecvent în condiții de utilizare intensă, putând fi spălate în mașina de spălat vase.
- Trageți de panouri pentru a le deschide.
- Scoateți filtrele unul câte unul, împingându-le spre partea posterioară a hotei și trăgându-le simultan în jos.
- Trebuie evitată îndoirea filtrelor în timpul spălării acestora. Înainte de a le monta din nou în hotă, asigurați-vă că sunt complet uscate (culoarea suprafeței filtrului se poate schimba în timp, dar acest lucru nu are nicio influență asupra eficienței filtrului).
- Când montați filtrele în hotă, asigurați-vă că acestea sunt montate în poziția corectă, cu mânerul orientat spre exterior.
- Închideți panoul.

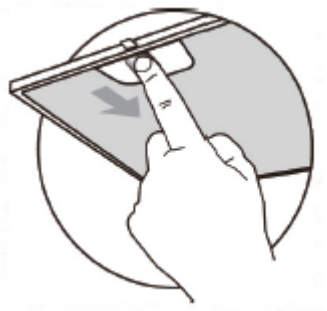

ÎNLOCUIREA FILTRULUI CU CĂRBUNE ACTIV
Aceste filtre nu sunt lavabile, nu pot fi reciclate și trebuie înlocuite la fiecare aproximativ 4 luni de utilizare sau mai frecvent în caz de utilizare intensă.

ÎNLOCUIREA FILTRULUI CU CĂRBUNE ACTIV
- Scoateți filtrul de grăsime metalic.
- Îndepărtați filtrul cu cărbune activ uzat.
- Montați filtrele noi.
- Puneți la loc filtrul de grăsime metalic.

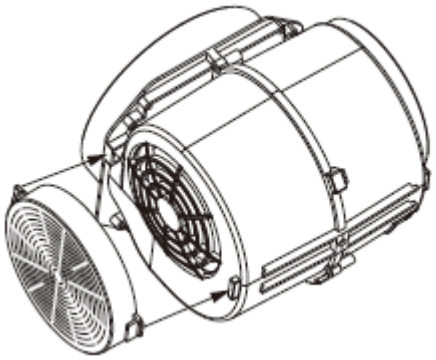

Înlocuirea becului

Înlocuirea becului lămpii
Iluminarea din interiorul aparatului este asigurată de un bec LED de 1,5 W.

Pentru înlocuirea becului LED, procedați după cum urmează:
1. Deconectați aparatul de la sursa de alimentare cu energie electrică sau acționați întrerupătorul de circuit.
2. Scoateți filtrele metalice.
3. Scoateți lampa prin desfacerea elementului de fixare a acesteia de pe corpul hotei (este posibil să fie necesar să apăsați sau să forțați puțin elementul de fixare) și deconectați racordul lămpii.
4. Înlocuiți becul cu unul nou de același tip și asigurați-vă că ați conectat corect firul de alimentare a lămpii.
5. Instalați la loc filtrul metalic.

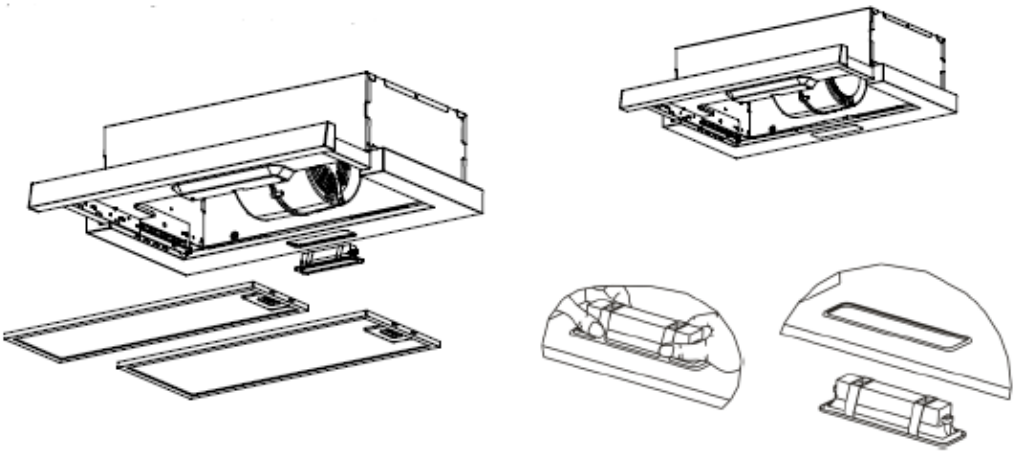

	Putere maximă	Tensiune de alimentare	Figură	Cod ILCOS D
Module LED cu balast integrat	1,5 W	220 V - 240 V ~	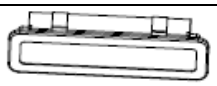 Dimensiune: 33,2 mm x 120 mm	DBS-1.5-H-33.2/120

8. DEPANARE

Problemă	Cauză	Soluție
Lumina se aprinde, dar motorul nu funcționează.	Paletele ventilatorului sunt blocate.	Verificați paletele.
	Condensatorul prezintă deteriorări.	Înlocuiți condensatorul.
	Motorul este deteriorat.	Înlocuiți motorul.
	Cablajul intern al motorului este întrerupt/deconectat. Aparatul produce un miros neplăcut.	Înlocuiți motorul
Lampa nu se aprinde și motorul nu funcționează	În afară de cele menționate mai sus, verificați următoarele:	
	Lampa este deteriorată.	Înlocuiți becurile.
	Cablul de alimentare este slăbit.	Conectați firele conform diagramei electrice.
Scurgeri de ulei	Orificiul de evacuare și cel de admisie a aerului nu sunt etanșate corespunzător.	Etanșați îmbinările.
Vibrații	Dacă sunt deteriorate, paletele ventilatorului pot provoca vibrații.	Înlocuiți paletele.
	Motorul nu este bine fixat.	Fixați bine motorul.
	Hota nu este bine fixată.	Fixați bine hota.
Absorbție insuficientă.	Distanța dintre hotă și plita mașinii de gătit este prea mare.	Modificați distanța.
	Prea multă ventilație din cauza ușilor sau ferestrelor deschise.	Alegeți un alt loc pentru instalarea aparatului sau închideți unele uși/ferestre.
Aparatul se înclină.	Șuruburile de fixare nu sunt strânse corespunzător.	Strângeți șuruburile pentru fixarea hotei în poziție orizontală. Șuruburile de suspendare nu sunt strânse suficient.
	Șuruburile de fixare nu sunt strânse corespunzător.	Strângeți șuruburile pentru suspendarea hotei în poziție orizontală.

MASURI PENTRU PROTECTIA MEDIULUI

Va informam ca persoanele fizice au urmatoarele obligatii prin legislatia specifica privind protectia mediului si regimul deseurilor:

- Deseurile de echipamente electrice si electronice (DEEE), pot contine substante periculoase pentru mediu si sanatatea umana. Conform OUG 5/2015, exista obligativitatea predarii acestora, pentru tratarea corespunzatoare si valorificarea componentelor reciclabile. Societatea Network One Distribution S.R.L. este platitoare de taxa de" timbru verde" pentru fiecare Echipament Electric si Electronic (EEE) pe care il pune pe piata. Acest cost asigura tratarea ulterioara a echipamentelor uzate colectate. Din acest motiv, odata ce devine deseu, produsul EEE poate fi predat gratuit operatorului Dvs. de salubritate, la magazine atunci cand achizitionati alt echipament similar, sistemul "unul la unu "sau la punctul de colectare organizat de Primaria Sectorului / localitatii Dvs.
- Simbolul (marcajul) aplicat produselor, care indica faptul ca deseurile DEEE, bateriile si acumulatorii - fac obiectul unei colectari separate, il reprezinta o pubela barata cu o cruce.



Aceste masuri vor ajuta la protejarea mediului

Societatea Network One Distribution S.R.L. este inscrisa in Registrul de punere pe piata a echipamentelor electrice si electronice, avand numarul de inregistrare: RO-2016-03-EEE-0201-IV. De asemenea, au fost intocmite si sunt gestionate: Registrul de Retragere EEE si Registrul de Rechemare EEE, in conformitate cu HG 322/2013. Totodata societatea este inscrisa in Registrul de punere pe piata a bateriilor, avand numarul de inregistrare: RO-2011-03-B&A-0283.

Conformitatea cu directiva RoHS: Produsul pe care l-aţi cumpărat este conform cu Directiva RoHS UE (2011/65/UE). Nu conţine materialele dăunătoare şi interzise specificate în Directivă.

Va multumim ca participati alaturi de noi la protejarea mediului si a sanatatii umane!

HEINNER este marcă înregistrată a companiei **Network One Distribution SRL**. Celelalte branduri și denumirile produselor sunt mărci de comerț sau mărci de comerț înregistrate ale respectivilor deținători.

Nicio parte a specificațiilor nu poate fi reprodusă sub nicio formă și prin niciun mijloc, nici utilizată pentru obținerea unor derivate precum traduceri, transformări sau adaptări, fără consimțământul prealabil al companiei NETWORK ONE DISTRIBUTION.

Copyright © 2013 Network One Distribution. Toate drepturile rezervate.

www.heinner.com, http://www.nod.ro

Acest produs este proiectat și realizat în conformitate cu standardele și normele Comunității Europene.

Importator: **Network One Distribution**

Str. Marcel Iancu, nr. 3-5, București, România

Tel: +40 21 211 18 56, www.heinner.com , www.nod.ro

ТЕЛЕСКОПИК АБСОРБАТОР

Модел:

HTCH-MD400BK / HTCH-MD400GBK



- Телескопик абсорбер
- Максимална абсорбционна мощност: 400 m^3/h

HEINNER

1. ВЪВЕДЕНИЕ

Моля прочетете внимателно инструкциите и запазете наръчника за бъдещи справки.
Този наръчник има за цел да Ви предостави всички необходими инструкции по отношение на инсталирането, използването и поддържането на уреда. Преди инсталиране и използване на уреда, с цел правилна и безопасна употреба на уреда, моля прочетете внимателно този наръчник с инструкции.

2. СЪДЪРЖАНИЕ НА ВАШИЯ ПАКЕТ

- ➔ **телескопик абсорбатор**
- ➔ **Наръчник за употреба**
- ➔ **Сертификат за гаранция**

3. СЪДЪРЖАНИЕ НА ВАШИЯ ПАКЕТ

Обща информация

- Аспираторът е проектиран изключително за домашна употреба за премахване на миризмите в кухнята.
- Не използвайте аспиратора за цели, различни от тези, за които е проектиран.
- Никога не оставяйте източници на открит пламък под аспиратора, когато той работи.
- Регулирайте интензивността на пламъка така, че да е насочен само към дъното на готварската печка, като се уверите, че не обхваща ръбовете.
- Фритюрниците трябва да се наблюдават постоянно по време на работа: прегрятото масло може да се запали.
- Устройството не е предназначено за използване от лица (включително деца) с намалени физически, сензорни или умствени способности, или които нямат необходимите опит и познания, освен ако са наблюдавани или са били обучени относно използването на уреда от лице, отговорно за тяхната безопасност.
- Децата трябва да бъдат наблюдавани, така че да не си играят с уреда.
- Когато аспираторът се използва с уреди, работещи на газ или други горива, трябва да се осигури подходяща вентилация на помещението (това не се отнася за уреди, които само изпускат въздух обратно в помещението).
- Съществува риск от възникване на пожар, ако почистването не се извършва в съответствие с инструкциите.
- Не приготвяйте фламбирани ястия под абсорбатора.
- **ВНИМАНИЕ**: Външните компоненти на уреда могат да се нагряват по време на употреба над готварски печки.
- Този продукт е предназначен само за домашна употреба, в затворени помещения.
- За да се предпазите от токов удар, не потапяйте уреда, неговия кабел или щепсел във вода или други течности.
- Моля, изключвайте щепсела от източника на захранване преди извършване на операции по почистване и поддръжка на уреда. Използвайте мека попивателна кърпа и малко вода с препарат за миене, след което използвайте суха кърпа, за да избършете отново.
- Използването на удължители е забранено.

Инсталиране

- Производителят не носи отговорност за повреди, възникнали в резултат на неправилен или неподходящ монтаж.
- Проверете дали наличното на мястото на употреба захранващо напрежение съответства на посоченото на табелката с технически данни от вътрешната страна на аспиратора.
- За уредите от клас I се уверете, че захранването е правилно заземено.
- Свържете аспиратора към димоотводната тръба с помощта на тръба с минимален диаметър 120 mm.
- Трасето на димоотводната тръба трябва да бъде възможно най-късо.
- Не свързвайте аспиратора към димоотводни тръби, отвеждащи изгорели газове (котли, камини и др.).
- Ако в инструкциите за монтаж на газовия готварски плот е посочено по-голямо разстояние от посоченото по-горе, това трябва да се вземе предвид.
- С цел предотвратяване на опасности, ако захранващият кабел е повреден, трябва да се подмени от производителя, от неговия сервизен представител или от лица с подобна квалификация.
- Въздухът не трябва да се изпуска в канал, използван за изхвърляне на дим от уреди, работещи с газ или други горива (това не се отнася за уреди, които само изпускат въздух обратно в помещението).
- Минималното разстояние между опорната повърхност за готварските съдове на готварския плот и долната страна на аспиратора трябва да бъде най-малко 650 mm.
- Трябва да се спазват разпоредбите за извеждане на въздуха.

Поддръжка

- Аспираторът и неговият филтър трябва да се почистват редовно съгласно инструкциите.
- Изключете или прекъснете захранването на уреда, преди да извършвате каквато и да е работа по поддръжката.
- Почиствайте аспиратора с влажна кърпа и неутрален течен препарат.
- Уредът може да се използва с котлон с до 4 плочи.

4. ОПИСАНИЕ НА ПРОДУКТА

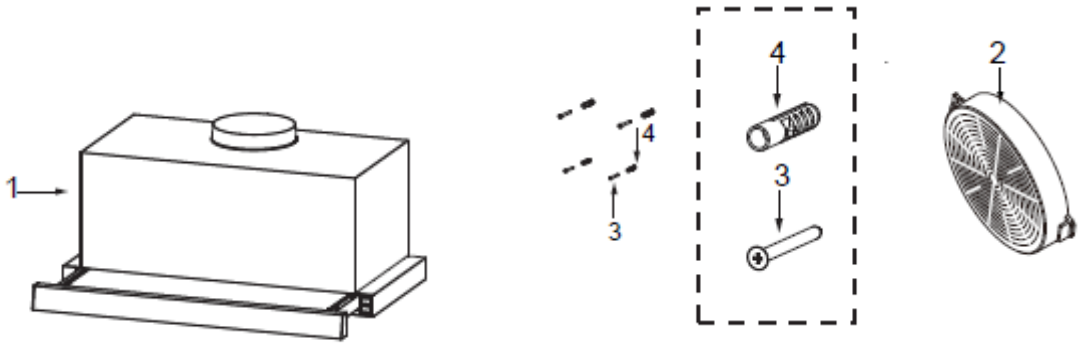

1 - Корпус на аспиратора, контролен панел, лампа, вентилатор, филтър	2 - Филтър с активен въглен (опционално)
3 - Винтове (5x 50)	4 - Дюбели за закрепване към стената

Основни параметри

- Номинално напрежение и честота: 220-240V~ 50Hz
- Входна мощност: 115W
- Електрическите уреди могат да бъдат опасни при определени обстоятелства.

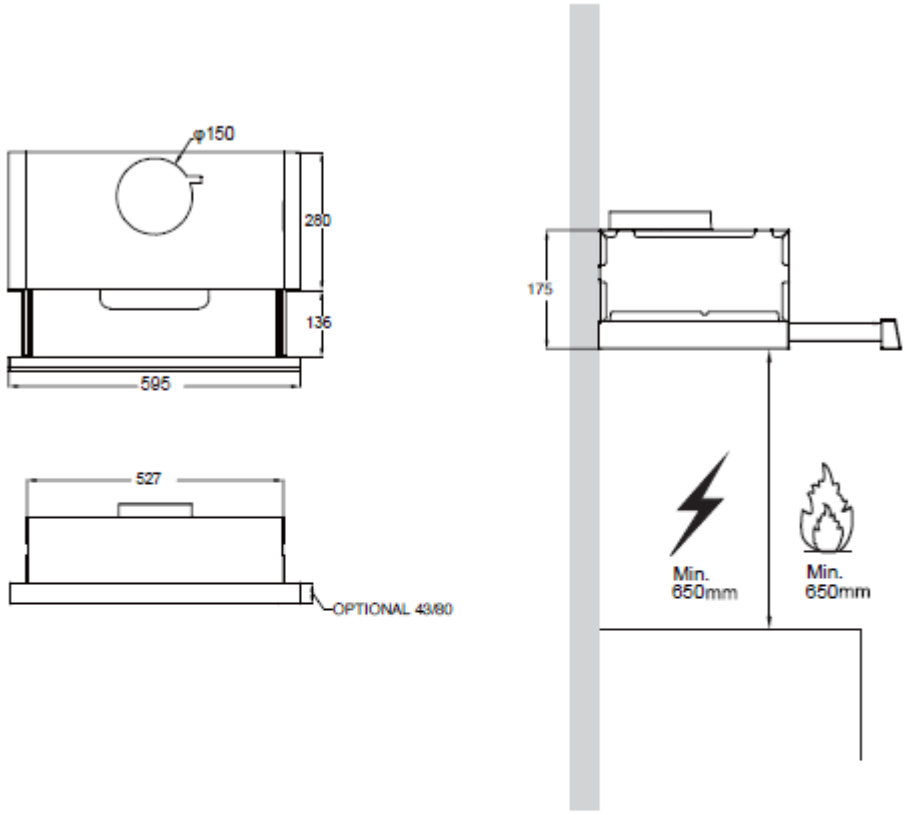

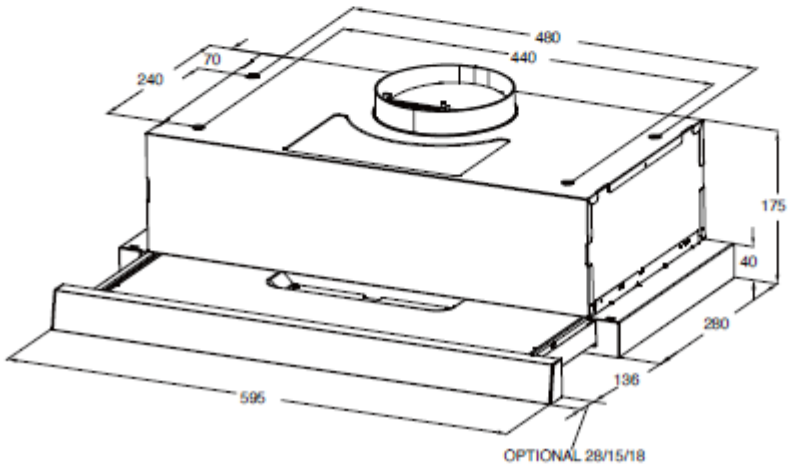

Функции

- Проверете за видими дефекти.
- Уверете се, че всички компоненти на уреда са монтирани правилно.
- От дясната страна на аспиратора (за някои модели).
- Уредът е оборудван с комутатор за 2-те скорости на мотора и с комутатор за включване/изключване на светодиодната лампа.
- Превключвател за блокиране на функционирането.

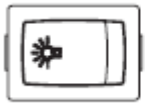

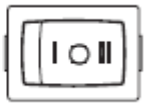

Функциониране на лампата		Включване на лампата
		Изключване на лампата
Функциониране на мотора	0	Спиране на мотора
	I	Настройка за намалена мощност
	II	Настройка за висока мощност

5. ИНСТАЛИРАНЕ

МЕТОД 1:

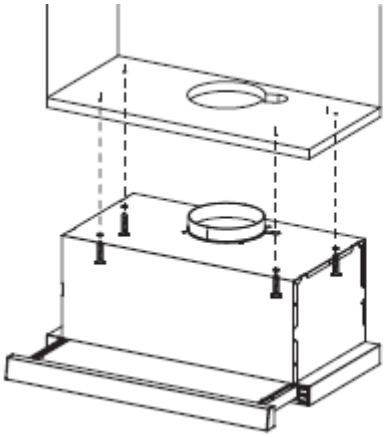

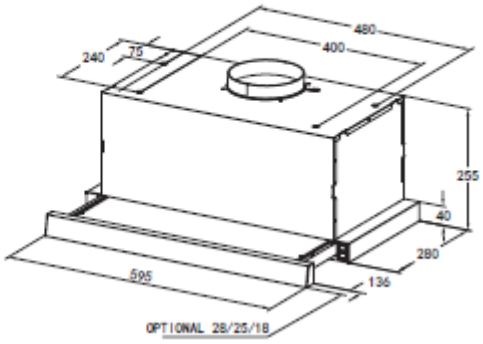

- Следвайки указанията съгласно илюстрацията, се уверете, че позицията на аспиратора в шкафа е правилна. Дървените летви трябва да са подравнени с 4-те жлеба в горната част на аспиратора. Върху шкафа монтирайте 4 винта (включени в доставката) съгласно положението на 4-те жлеба на дъното на аспиратора. Степента на завинтване трябва да е подходяща за следващата стъпка от монтажа.
- Окачете аспиратора и монтирайте 4-те жлеба с винтове; 4-те винта трябва да са в тесните страни на жлебовете. Винтовете трябва да бъдат здраво затегнати. Уверете се, че крепежните елементи между аспиратора и шкафа са правилно закрепени.
- Монтирайте винтове в отворите за закрепване, за да е по-безопасно използването им при преместване на аспиратора напред-назад.

Информации
Когато изрязвате или пробивате отвори в стената или тавана, уверете се, че няма да повредите електрическите кабели или скритите тръби.

МЕТОД 2:

- Ако монтажната повърхност в шкафа не е подходяща за монтиране на аспиратора, закрепете аспиратора към стената.
- На стената монтирайте 2 винта (в комплекта) в съответствие с позицията на двата жлеба на гърба на аспиратора.

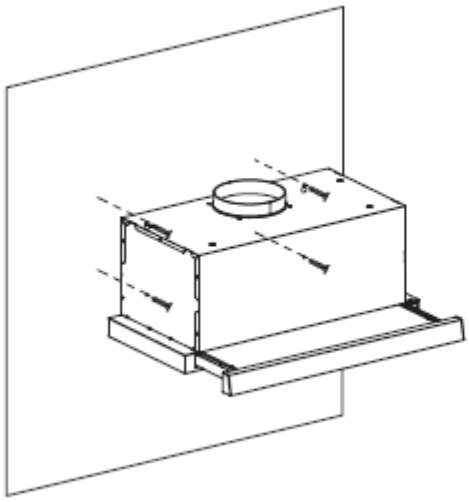

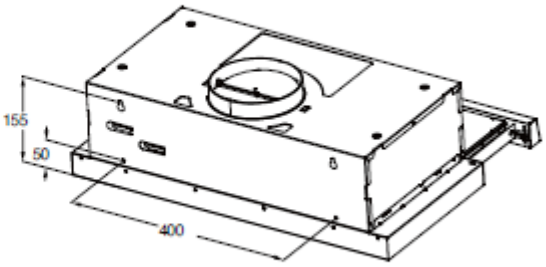

- Степента на завинтване трябва да е подходяща за следващата стъпка от монтажа.
- Монтирайте винтове в отворите за закрепване, за да е по-безопасно използването им при преместване на аспиратора напред-назад.

За да монтирате вградения аспиратор, в многофункционалните шкафове, използвайте метода, описан по-горе.

Информации
Преди да монтирате и/или използвате аспиратора, прочетете внимателно всички инструкции.

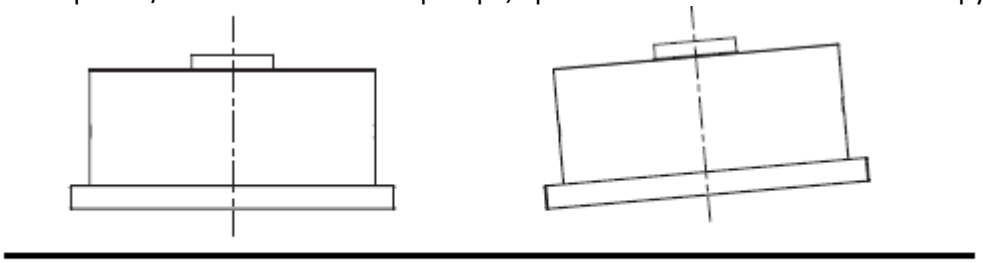

Правилно **Неправилно**

Информации
Аспираторът не трябва да се монтира и свързва с комини, през които се изпускат газове от уреди, работещи с енергийни източници, различни от електричество (котли, готварски печки, системи за централно отопление и др.).

6. ИЗПОЛЗВАНЕ НА УРЕДА

ИЗБЕРЕТЕ НАСТРОЙКА НА ОТВЕЖДАНЕ НА ВЪЗДУХА
Налични са две настройки - една за функцията за изхвърляне на отработения въздух и една за функцията за рециркулация. Преди инсталацията трябва да изберете една от настройките.
При функцията за изхвърляне на въздух въздухът се изхвърля от помещението през тръба.
При функцията за рециркулация въздухът се пречиства и се изхвърля обратно в помещението.

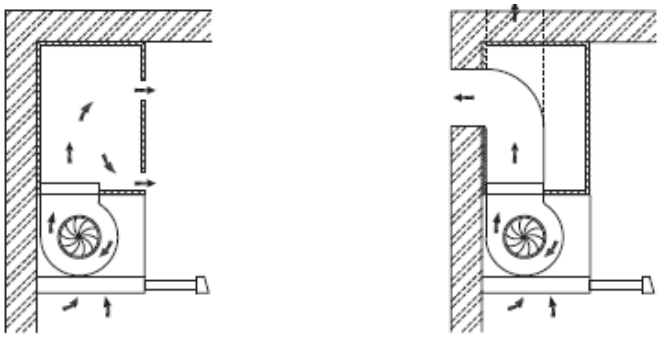

Информации
В случай на функция за рециркулация шкафът трябва да бъде оборудван с вентилационен отвор.
При функцията рециркулация задължително се поставя филтър с активен въглен.
Когато е монтиран филтърът с активен въглен, силата за всмукване е по-малка.

7. ПОДДЪРЖАНЕ

ФИЛТРИ ЗА МАЗНИНА
ПОЧИСТВАНЕ НА МЕТАЛНИТЕ ФИЛТРИ ЗА МАЗНИНИ

- Филтрите трябва да се почистват на всеки 2 месеца работа или по-често при интензивна употреба, като да се мият в съдомиялна машина.
- Издърпайте панелите, за да ги отворите.
- Извадете филтрите един по един, като ги избутате към задната част на аспиратора и едновременно с това ги издърпате надолу.
- Избягвайте да огъвате филтрите, докато ги миете. Преди да ги монтирате обратно в аспиратора, се уверете, че са напълно сухи (цветът на повърхността на филтъра може да се промени с течение на времето, но това не оказва влияние върху ефективността на филтъра).
- Когато монтирате филтрите в аспиратора, уверете се, че те са монтирани в правилната позиция, с дръжката, обърната навън.
- Затворете панела.

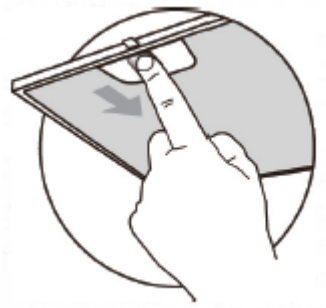

СМЯНА НА ФИЛТЪРА С АКТИВЕН ВЪГЛЕН
Тези филтри не могат да се мият, не могат да се рециклират и трябва да се сменят на всеки 4 месеца употреба или по-често при интензивна употреба.

СМЯНА НА ФИЛТЪРА С АКТИВЕН ВЪГЛЕН

- Извадете металния филтър за мазнини.
- Отстранете използвания филтър с активен въглен.
- Монтирайте новите филтри.
- Върнете обратно на място металния филтър за мазнини.

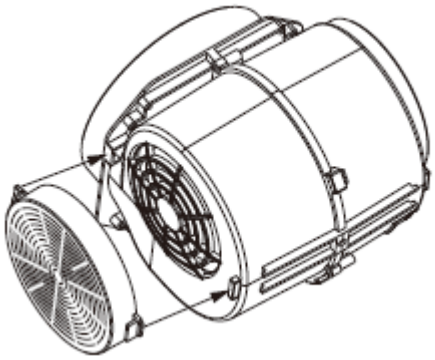

СМЯНА НА КРУШКАТА

Смяна на крушката на лампата
Осветлението в уреда се осигурява от 1,5 W LED крушка.

За да смените светодиодната LED крушка, постъпете по следния начин:
1. Изключете уреда от електрическата мрежа или задействайте прекъсвача на мрежата.
2. Извадете металните филтри.
3. Свалете лампата, като отвиете държача на лампата от корпуса на аспиратора (може да се наложи да натиснете или да натиснете леко закрепващия елемент) и изключете конектора на лампата.
4. Заменете крушката с нова от същия тип и се уверете, че сте свързали правилно захранващия кабел на лампата.
5. Поставете обратно металния филтър.

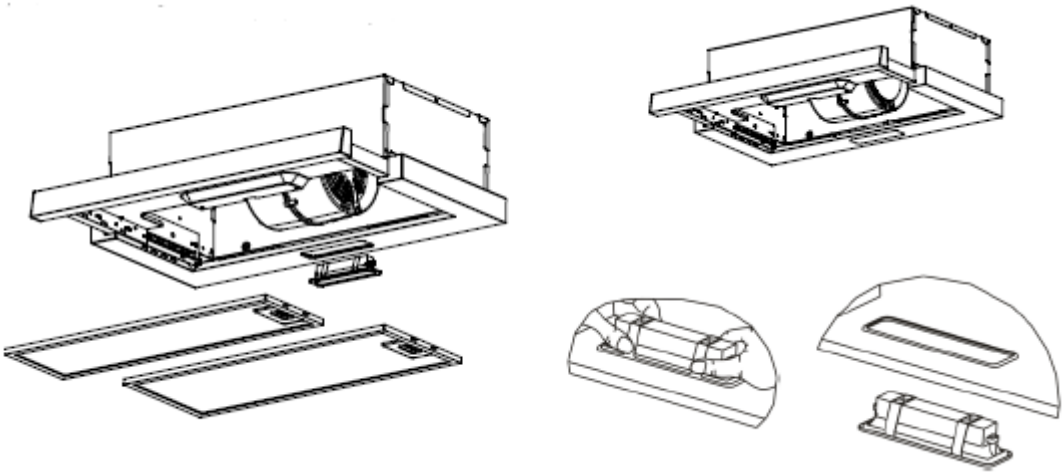

	Максимална мощност	Захранващо напрежение	Фигура	Код ILCOS D
LED модули с интегриран баласт	1,5W	220 V - 240 V ~	 Размери: 33,2 mm x 120 mm	DBS-1.5-H-33.2/120

- Почиствайте често вентилационната система. Не позволявайте на вентилатора или филтъра да се натрупва мазнина.

8. ОТСТРАНЯВАНЕ НА НЕИЗПРАВНОСТИ

Проблем	Причина	Решение
Лампата светва, но моторът не работи.	Лопатките на вентилатора са блокирани.	Проверете лопатките.
	Кондензаторът е повреден.	Сменете кондензатора.
	Моторът е повреден.	Сменете мотора.
	Вътрешното окабеляване на мотора е прекъснато/отключено. Уредът отделя неприятна миризма.	Сменете мотора.
Лампата не свети и моторът не работи.	В допълнение към горното, проверете следното:	
	Лампата е повредена.	Сменете крушките.
	Захранващият кабел е разхлабен.	Свържете проводниците съгласно електрическата схема.
Течове на масло	Изпускателната тръба и входът за въздух не са правилно уплътнени.	Уплътнете съединенията.
Вибрации	Повредените лопатки на вентилатора могат да причинят вибрации.	Сменете лопатките.
	Моторът не е здраво закрепен.	Закрепете добре мотора.
	Аспираторът не е здраво закрепен.	Фиксирайте добре аспиратора.
Недостатъчна абсорбция.	Разстоянието между аспиратора и готварския плот е твърде голямо.	Променете разстоянието.
	Твърде голяма вентилация поради отворени врати или прозорци.	Изберете друго място за инсталиране на уреда или затворете някои врати/прозорци.
Уредът се накланя.	Крепежните винтове не са затегнати правилно.	Затегнете винтовете, за да фиксирате аспиратора в хоризонтално положение. Винтовете за окачване не са затегнати достатъчно.
		Затегнете винтовете, за да окачите аспиратора в хоризонтално положение.

Изхвърляне на отпадъците по начин, отговорен за околната среда
Можете да помогнете за опазването на околната среда!
Моля спазвайте местните разпоредби: Предайте нефункциониращото електрическо оборудване на център за събиране на отпадъци от електрическо оборудване.

HEINNER е регистрирана марка на компанията **Network One Distribution SRL**. Останалите търговски марки и наименованията на продуктите са търговски марки или регистрирани търговски марки на съответните им притежатели.
Нито една част от спецификациите не може да бъде възпроизвеждана под каквато и да е форма или средство, или използвана за получаване на производни като преводи, трансформации или адаптации, без предварителното съгласие на компанията NETWORK ONE DISTRIBUTION.
Copyright © 2013 Network One Distribution. Всички права запазени.
www.heinner.com, http://www.nod.ro

Този продукт е проектиран и произведен в съответствие със стандартите и нормите на Европейската общност.

Вносител: **Network One Distribution**
ул. Марчел Янку № 3-5, Букурещ, Румъния
Тел: +40 21 211 18 56, www.heinner.com , www.nod.ro

TELESZKÓPOS PÁRAELSZÍVÓ

Modell:

HTCH-MD400BK / HTCH-MD400GBK



- Teleszkópos páraelszívó
- Maximális felszívási teljesítmény: 400 m^3/h

HEINNER

1. BEVEZETŐ

Kérjük, figyelmesen olvassa el az utasításokat, és őrizze meg a kézikönyvet későbbi tanulmányozás céljából. A kézikönyv célja a készülék beszerelésével, használatával és karbantartásával kapcsolatos minden szükséges tudnivalót rendelkezésére bocsátani. A készülék helyes és biztonságos használata érdekében, kérjük, hogy beszerelés és használat előtt olvassa el figyelmesen a használati kézikönyvet.

2. AZ ÖN CSOMAGJÁNAK TARTALMA

- ➔ **Teleszkópos páraelszívó**
- ➔ **Használati kézikönyv**
- ➔ **Jótállási bizonylat**

3. AZ ÖN CSOMAGJÁNAK TARTALMA

Általános információk

- A páraelszívó kizárólag háztartási használatra készült, a konyhai szagok eltávolítására.
- A páraelszívót semmilyen körülmények között ne használja más célra, mint amire tervezték.
- Soha ne hagyjon nyílt lángot a páraelszívó alatt, amikor az működésben van.
- Állítsa be a láng intenzitását úgy, hogy az csak a főzőedény alját érje, ügyelve arra, hogy ne érje el az edény széleit.
- A fritőzöket használat közben folyamatosan figyelemmel kell kísérni: a túlforrósodott olaj meggyulladhat.
- A készülék nem használható csökkent értelmi, érzékszervi, vagy fizikai képességű személyek által (gyermekeket is beleértve), vagy olyanok által, akik nem rendelkeznek a kellő mennyiségű tudással és tapasztalattal, csak felügyelet mellett, vagy ha a felügyeletért és a biztonságukért felelős személy megtanította őket a helyes használatra.
- A gyerekek esetében állandó felügyelet szükséges, ne engedje, hogy a készülékkel játsszanak.
- Amikor a páraelszívót gázzal vagy más tüzelőanyaggal működő készülékekkel együtt használják, biztosítani kell a helyiség megfelelő szellőzését (nem vonatkozik azokra a készülékekre, amelyek a levegőt visszajuttatják a helyiségbe).
- Tűzeset veszélye áll fenn, ha a tisztítás nem az utasítások szerint történik.
- Ne készítsen a szagelszívó alatt flambírozott termékeket.
- **FIGYELMEZTETÉS**: A tűzhely fölötti használat során a készülék kitett alkatrészei felforrósodhatnak.
- Ezt a terméket kizárólag beltéri háztartási használatra gyártották.
- Az áramütés elkerülése érdekében soha ne helyezze vízbe vagy bármely más folyadékba a készülék talapzatát, tápkábelét vagy dugaszát.
- A készülék tisztítása és szervizelése előtt húzza ki a hálózati csatlakozót a hálózatból. Egy puha ronggyal és kevés mosószeres vízzel törölje át a készüléket, majd száraz ronggyal törölje át újra.
- Hosszabbítók használata szigorúan tilos.

Beszerelés

- A gyártó nem vállal felelősséget a nem megfelelő vagy helytelen telepítésből eredő esetleges károkért.

- Ellenőrizze, hogy a használat helyén rendelkezésre álló hálózati feszültség megegyezik-e a páraelszívó belső oldalán található adattáblán feltüntetett értékkel.
- Az I. osztályú készülékek esetében győződjön meg arról, hogy az elektromos hálózat megfelelő földeléssel van ellátva.
- Csatlakoztassa a páraelszívót a kivezető csőhöz legalább 120 mm átmérőjű csövön keresztül.
- A kivezető cső útvonala legyen a lehető legrövidebb.
- Ne csatlakoztassa a páraelszívót olyan kivezető csövekhez, amelyek égéstermékeket szállítanak (kazánok, kandallók stb.).
- Ha a gázfőzőlap telepítési utasításai az itt megadottnál nagyobb távolságot írnak elő, azt kell figyelembe venni.
- A veszélyek elkerülése érdekében, ha a tápkábel megsérült, azt a gyártónak, a szervizközpontnak vagy hasonlóan képzett személynek kell kicserélnie.
- A levegőt nem szabad olyan csatornába vezetni, amelyet gáz vagy más tüzelőanyaggal működő berendezések füstjének elvezetésére használnak (nem vonatkozik azokra a készülékekre, amelyek a levegőt visszajuttatják a helyiségbe).
- A főzőlap edénytartó felülete és a páraelszívó alsó része közötti minimális távolság legalább 650 mm legyen.
- Be kell tartani a levegő elvezetésére vonatkozó szabályokat.

Karbantartás

- A páraelszívót és annak szűrőjét rendszeresen tisztítani kell az utasításoknak megfelelően.
- Mielőtt bármilyen karbantartási munkát végezne, kapcsolja ki a készüléket, vagy húzza ki az áramforrásból.
- Tisztítsa a páraelszívót nedves törlőruhával és semleges folyékony tisztítószerrel.
- A készülék legfeljebb 4 égőfejes főzőlappal használható.

4. A TERMÉK LEÍRÁSA

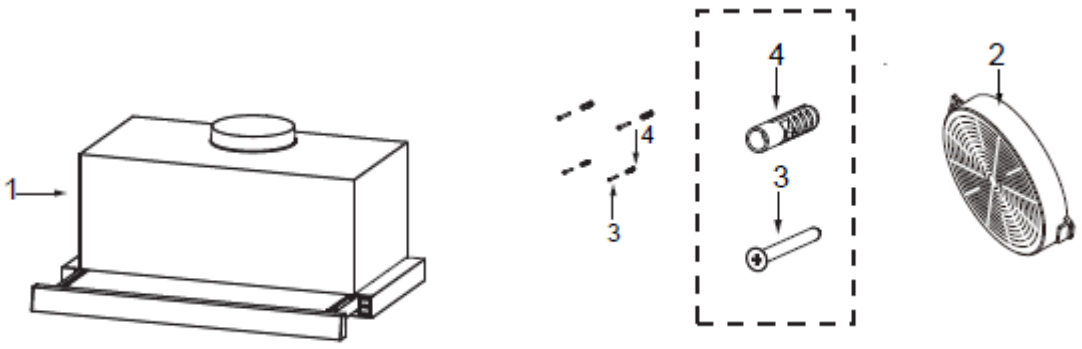

1 - A páraelszívó készülékháza, vezérlőpanel, lámpa, ventilátor, szűrő	2 – Aktív szénszűrő (opcionális)
3 – Csavarok (5x 50)	4 – Fali rögzítő tiplik

Fő paraméterek

- Névleges feszültség és frekvencia: 220–240V~ 50Hz
- Bemeneti teljesítmény: 115 W
- Bizonyos körülmények között az elektromos készülékek veszélyesek lehetnek.

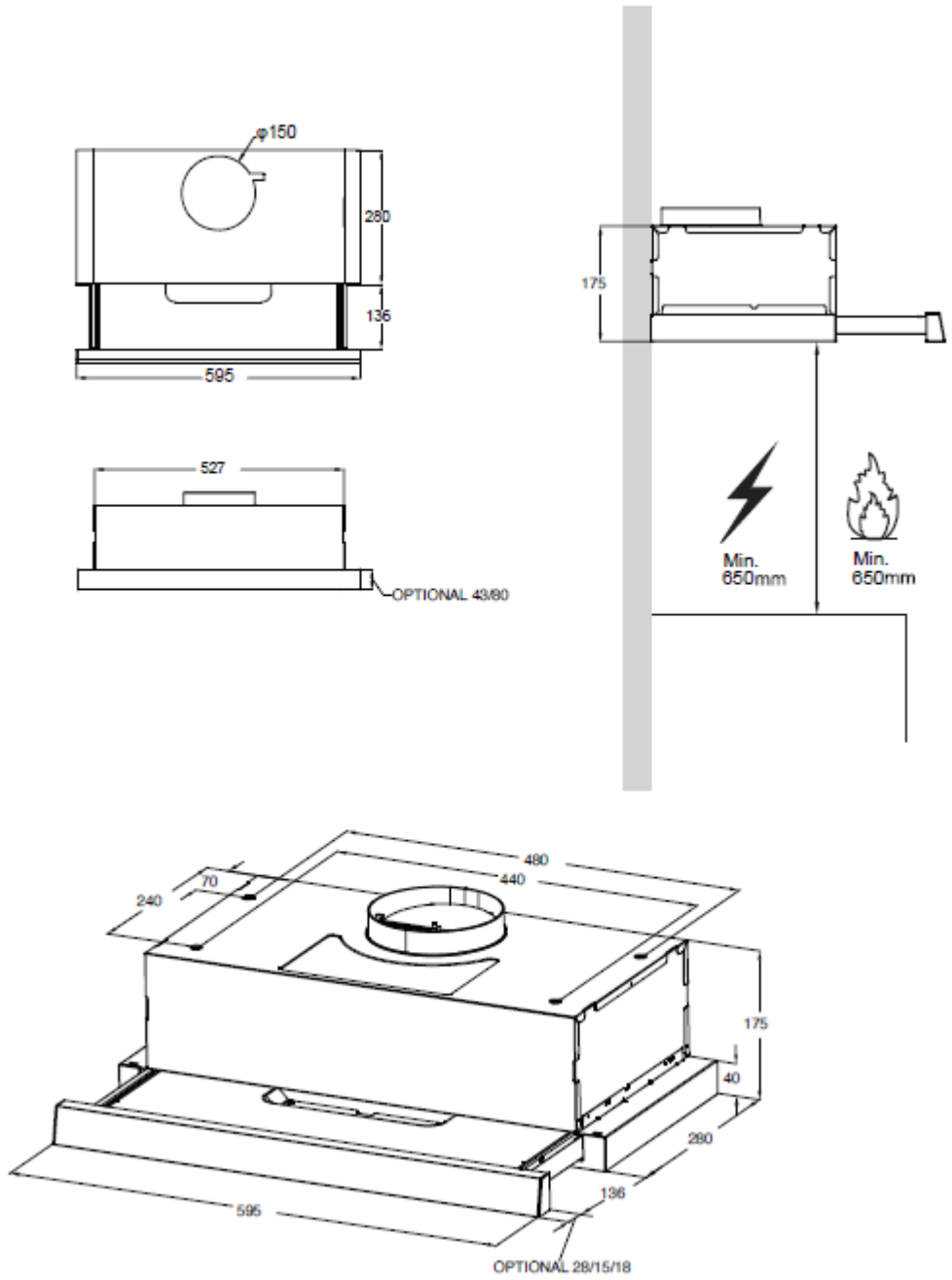

Funkciók

- Vizsgálja meg, hogy vannak-e látható hibák vagy sérülések.
- Győződjön meg arról, hogy a készülék összes alkatrésze megfelelően van felszerelve.
- A páraelszívó jobb oldalán (bizonyos modelleknél).
- A készülék 2 sebességes motorkapcsolóval és egy lámpa be / ki kapcsolóval van ellátva.
- Működésblokkoló kapcsoló.

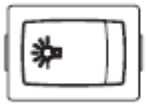

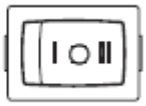

Lámpa működése		Lámpa bekapcsolása
		Lámpa kikapcsolása
Motor működése	0	Motor leállítása
	I	Alacsony teljesítmény beállítása
	II	Magas teljesítmény beállítása

5. ÜZEMBE HELYEZÉS

MÓDSZER:

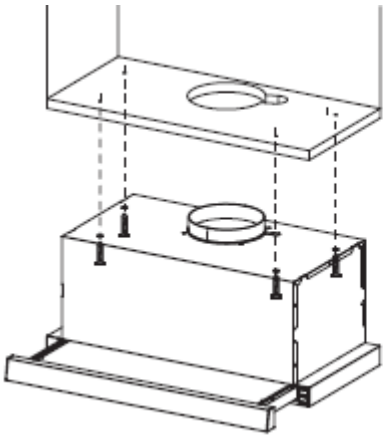

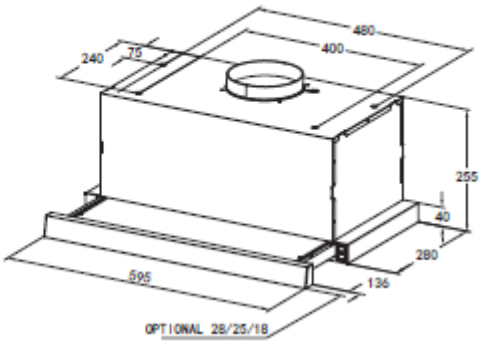

- Az illusztráció alapján győződjön meg arról, hogy a páraelszívó helyzete megfelelően van beállítva a szekrényben. A fa léceknek igazodniuk kell a páraelszívó felső részén található 4 horonyhoz. A szekrényre szereljen fel 4 csavart (mellékelve) a páraelszívó alsó részén található 4 horony pozíciójának megfelelően. A csavarokat olyan mértékben húzza be, hogy az megfeleljen a telepítés következő lépéséhez.
- Akassza fel a páraelszívót, és igazítsa a 4 hornyot a csavarokhoz; a 4 csavarnak a hornyok keskeny részébe kell illeszkednie. A csavarokat szorosan meg kell húzni. Győződjön meg arról, hogy a páraelszívó és a szekrény közötti rögzítő elemek megfelelően vannak rögzítve.
- Szereljen be csavarokat a biztonsági furatokba, hogy a páraelszívó előre- és hátramozdulása esetén is biztonságosan használható maradjon.

Információk
Amikor falat vagy mennyezetet vág vagy fúr, ügyeljen arra, hogy ne sértse meg a rejtett elektromos kábeleket vagy csöveket.

2. MÓDSZER:

- Ha a szekrény telepítési felülete nem alkalmas a páraelszívó felszerelésére, rögzítse a páraelszívót a falra
- A falon helyezzen el 2 csavart (mellékelve) a páraelszívó hátsó részén található 2 horony pozíciójának megfelelően.
- A csavarokat olyan mértékben húzza be, hogy az megfeleljen a telepítés következő lépéséhez.
- Szereljen be csavarokat a biztonsági furatokba, hogy a páraelszívó előre- és hátramozdulása esetén is biztonságosan használható maradjon.

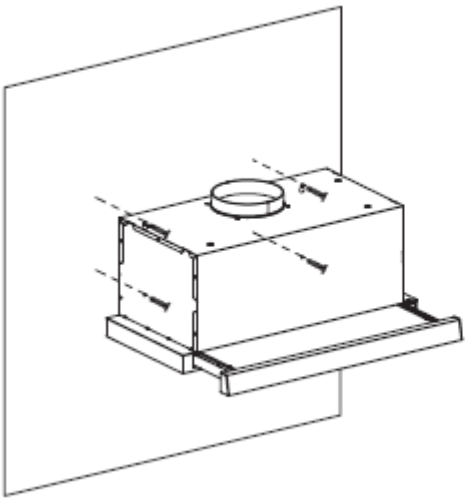

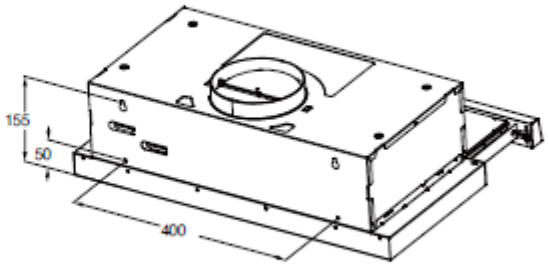

Beépíthető páraelszívók multifunkciós szekrényekbe történő telepítéséhez használja a korábban leírt módszert.

Információk
A páraelszívó telepítése és/vagy használata előtt figyelmesen olvassa el az összes utasítást.

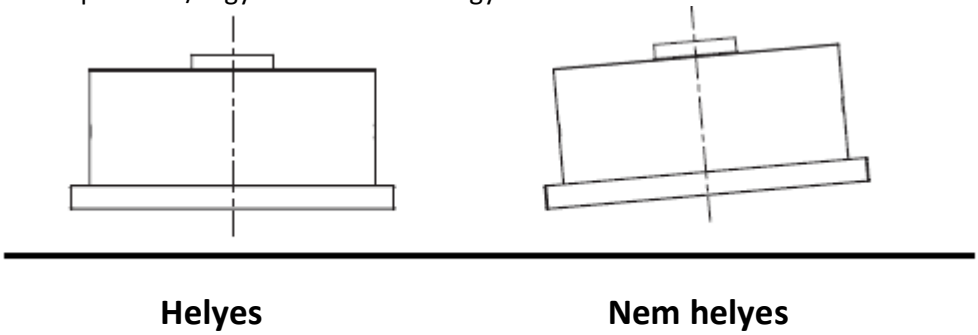

Helyes **Nem helyes**

Információk
A páraelszívót nem szabad olyan kéményekhez csatlakoztatni vagy telepíteni, amelyeken keresztül más energiaforrással működő készülékek (pl. kazánok, tűzhelyek, fűtőberendezések stb.) füstgázait vezetik ki.

6. A KÉSZÜLÉK HASZNÁLATA

VÁLASSZON LEVEGŐELVEZETÉSI BEÁLLÍTÁST
Két beállítás érhető el: az egyik a levegő elvezetésére, a másik a levegő visszaforgatására szolgál. A telepítés előtt ki kell választania az egyik beállítást.
Levegőelvezetési funkció esetén a levegőt egy csövön keresztül vezetik ki a helyiségből.
Levegő-visszaforgatási funkció esetén a levegőt megtisztítják, majd visszavezetik a helyiségbe.

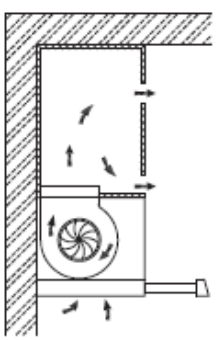

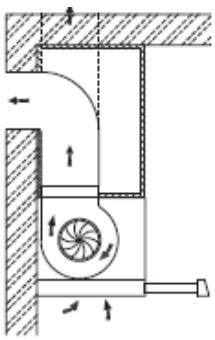

Információk
Levegő-visszaforgatási funkció esetén a szekrénynek szellőzőnyílással kell rendelkeznie.
Levegő-visszaforgatási funkció esetén kötelező az aktív szénszűrő felszerelése.
Amikor az aktív szénszűrő fel van szerelve a szívóerő gyengébb.

7. KARBANTARTÁS

ZSÍRSZŰRŐK
FÉM ZSÍRSZŰRŐK TISZTÍTÁSA

- A szűrőket 2 havonta vagy gyakrabban kell tisztítani, ha a készüléket intenzíven használják. A szűrők mosogatógépben is tisztíthatók.
- Nyissa ki a paneleket úgy, hogy elhúzza őket.
- Távolítsa el a szűrőket egyenként, tolja őket a páraelszívó hátsó része felé, miközben egyidejűleg lefelé húzza őket.
- Kerülje a szűrők meghajlítását a tisztítás során. Mielőtt visszahelyezi őket a páraelszívóba, győződjön meg arról, hogy teljesen szárazak. (A szűrők felületének színe idővel megváltozhat, de ez nem befolyásolja a hatékonyságukat).
- Amikor a szűrőket a páraelszívóba helyezi, győződjön meg arról, hogy azok helyesen vannak felszerelve, a fogantyú kifelé legyen irányítva.
- Csukja be a panelt.

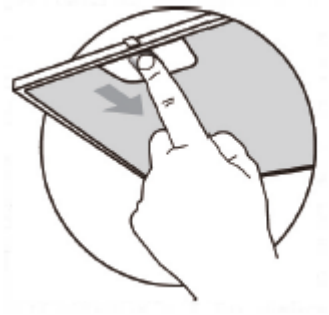

AKTÍV SZÉNSZŰRŐ CSERÉJE
Az aktív szénszűrők nem moshatók, nem újrahasznosíthatók, és körülbelül 4 hónap használat után, vagy intenzív használat esetén gyakrabban cserélni kell őket.

AKTÍV SZÉNSZŰRŐ CSERÉJE

- Távolítsa el a fém zsírszűrőt.
- Vegye ki a használt aktív szénszűrőt.
- Szerelje be az új szűrőket.
- Helyezze vissza a fém zsírszűrőt.

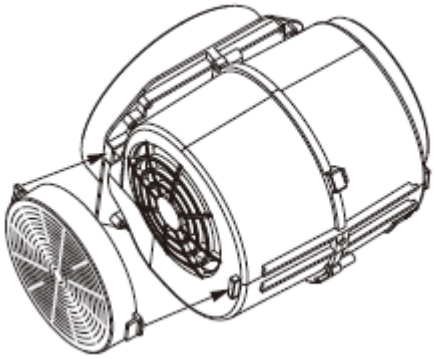

IZZÓ CSERÉJE

A lámpa izzójának cseréje
A készülék belső világítását egy 1,5 W-os LED-izzó biztosítja.

LED-izzó cseréje érdekében az alábbiak szerint járjon el:
1. Húzza ki a készüléket az áramforrásból, vagy kapcsolja le az áramkör megszakítóját.
2. Távolítsa el a fém szűrőket.
3. Vegye ki a lámpát úgy, hogy eltávolítja annak rögzítő elemét a páraelszívó készülékházáról (szükség lehet enyhe nyomásra vagy feszegetésre), majd húzza le a lámpa csatlakozóját.
4. Cserélje ki az izzót egy ugyanolyan típusú újra, és győződjön meg arról, hogy a lámpa tápkábele helyesen van csatlakoztatva.
5. Helyezze vissza a fém szűrőt.

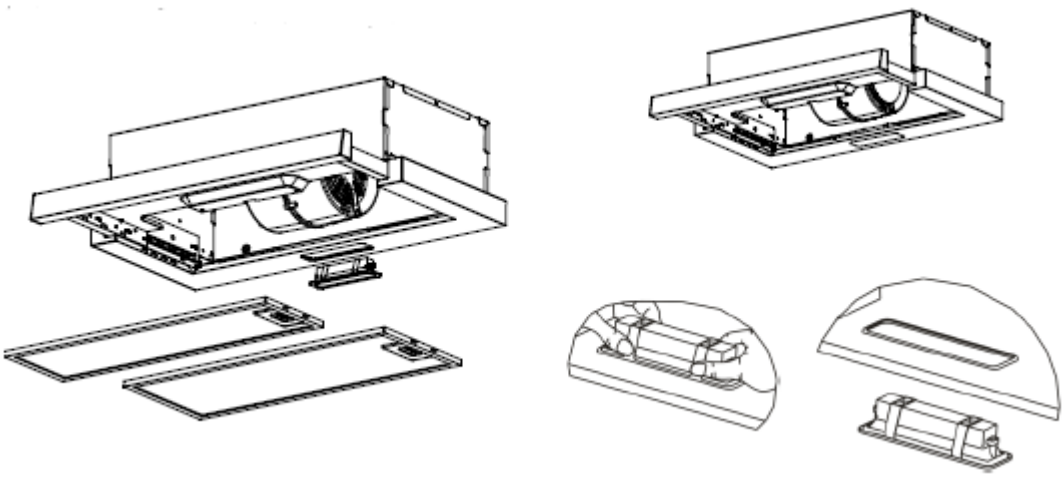

	Maximális teljesítmény	Tápfeszültség	Ábra	Kód ILCOS D
LED modulok integrált előtéttel	1,5W	220 V - 240 V ~	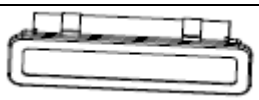 Méretek: 33,2 mm x 120 mm	DBS-1.5-H-33.2/120

8. HIBAELHÁRÍTÁS

Probléma	Ok	Megoldás
A fény világít, de a motor nem működik.	A ventilátor lapátjai elakadtak.	Ellenőrizze a ventilátor lapátjait.
	A kondenzátor sérült.	Cserélje ki a kondenzátort.
	A motor sérült.	Cserélje ki a motort.
	A motor belső vezetékei megszakadtak vagy lecsatlakoztak. A készülék kellemetlen szagokat bocsát ki.	Cserélje ki a motort.
A lámpa nem világít, és a motor nem működik	A fentieken kívül ellenőrizze a következőket:	
	A lámpa sérült.	Cserélje ki az izzókat.
	A tápkábel laza.	Csatlakoztassa a vezetékeket a kapcsolási rajz szerint.
Olajszivárgás	A szellőző- és légbeszívó nyílások nem megfelelően zárnak.	Szigetelje le az illesztéseket.
Vibrációk	A sérült ventilátorlapátok vibrációt okozhatnak.	Cserélje ki a lapátokat.
	A motor nincs megfelelően rögzítve.	Rögzítse jól a motort.
	A páraelszívó nincs megfelelően rögzítve	Rögzítse jól a páraelszívót.
Elégtelen felszívás.	A páraelszívó és a főzőlap közötti távolság túl nagy.	Változtassa meg a távolságot.
	Túl sok szellőzés nyitott ajtókon vagy ablakokon keresztül.	Válasszon másik helyet a készülék beszereléséhez, vagy zárjon be néhány ajtót/ablakot.
A készülék megdől.	A rögzítő csavarok nincsenek megfelelően meghúzva.	Húzza meg a csavarokat, hogy a páraelszívó vízszintes helyzetben legyen rögzítve. A felfüggesztő csavarok nincsenek eléggé meghúzva.
		Húzza meg a csavarokat, hogy a páraelszívó vízszintes helyzetben legyen felfüggesztve.

A hulladékok környezetfelelős eltávolítása
Segíthet a környezet védelmében!
Kérjük, tartsa be a helyi rendelkezéseket: a nem működő elektromos berendezéseket a használt elektromos hulladékokat gyűjtő központba szolgáltassa be.

A **HEINNER** a **Network One Distribution SRL(KFT)** társaság által bejegyzett védjegy. A többi márkajelzés és a termékek megnevezése kereskedelmi vagy az illető birtoklók által bejegyzett márkanevek.
A leírtak egyetlen része sem használható fel semmilyen formában, még lefordított, átalakított változatban sem, a NETWORK ONE DISTRIBUTION előzetes beleegyezése nélkül.
Copyright © 2013 Network One Distribution. Minden jog fenntartva.
www.heinner.com, http://www.nod.ro

A terméket az Európai Közösség előírásainak és jogszabályainak megfelelően tervezték és gyártották.

Importőr: **Network One Distribution**
Marcel Iancu utca, 3-5 szám, Bukarest (București), Románia
Tel: +40 21 211 18 56, www.heinner.com , www.nod.ro

tehnoteka

https://cenoteka.rs

Ovaj dokument je originalno proizveden i objavljen od strane proizvođača, brenda Heinner, i preuzet je sa njihove zvanične stranice. S obzirom na ovu činjenicu, Cenoteka ističe da ne preuzima odgovornost za tačnost, celovitost ili pouzdanost informacija, podataka, mišljenja, saveta ili izjava sadržanih u ovom dokumentu.

Napominjemo da Cenoteka nema ovlašćenje da izvrši bilo kakve izmene ili dopune na ovom dokumentu, stoga nismo odgovorni za eventualne greške, propuste ili netačnosti koje se mogu naći unutar njega. Cenoteka ne odgovara za štetu nanesenu korisnicima pri upotrebi netačnih podataka. Ukoliko imate dodatna pitanja o proizvodu, ljubazno vas molimo da kontaktirate direktno proizvođača kako biste dobili sve detaljne informacije.

Za najnovije informacije o ceni, dostupnim akcijama i tehničkim karakteristikama proizvoda koji se pominje u ovom dokumentu, molimo posetite našu stranicu klikom na sledeći link:

https://cenoteka.rs/p/heinner-aspirator-htch-md400bk/