tehnoteka

https://cenoteka.rs

Uputstvo za upotrebu (EN)

CATA ugradna rerna MT 8012 BK



Cenoteka je online destinacija za upoređivanje cena i karakteristika bele tehnike, potrošačke elektronike i IT uređaja kod trgovinskih lanaca i internet prodavnica u Srbiji. Naša stranica vam omogućava da istražite najnovije informacije, detaljne karakteristike i konkurentne cene proizvoda.

Posetite nas i uživajte u ekskluzivnom iskustvu pametne kupovine klikom na link:

https://cenoteka.rs/p/cata-ugradna-rerna-mt-8012-bk/

cata & Can Roca

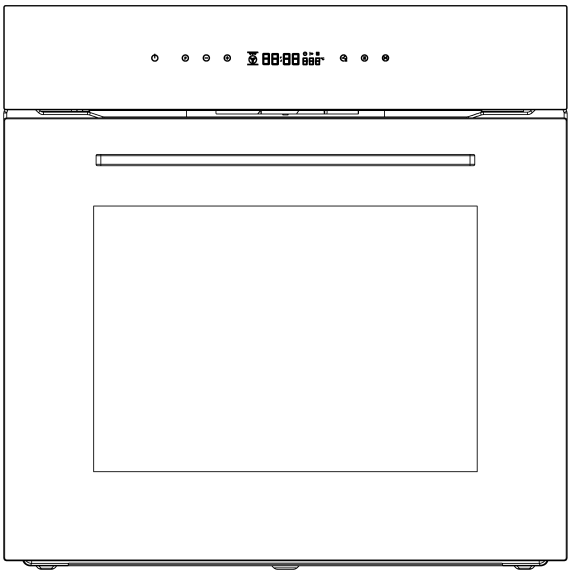

ES Instrucciones para la instalación, el uso, el mantenimiento
EN Installation, use and maintenance instructions I

SEGURIDAD

Estas instrucciones son para su propia seguridad. Lea las instrucciones con atención antes de continuar con la instalación y uso de este aparato. guarde el manual de instrucciones para poder consultarlo en el futuro.

ADVERTENCIA: Todo el trabajo de instalación debe llevarse a cabo por una persona bien calificada que siga estrictamente las normativas de construcción locales y estas instrucciones.

Para evitar los riesgos que están siempre presentes al utilizar un aparato eléctrico, es importante que este horno se instale correctamente y lea las instrucciones de seguridad cuidadosamente para evitar un mal uso y riesgos. Después de desembalar el horno, compruebe que no está dañado. En caso de duda, no utilice el aparato y póngase en contacto con el servicio de atención al cliente o
distribuidor.

Compruebe el paquete, asegúrese de que tiene todas las piezas que incluye y decida el lugar apropiado para instalarlo. Si este producto contiene cristal, tenga cuidado durante el montaje o la manipulación para evitar lesiones personales o daños en el producto. La placa de especificaciones de este aparato muestra toda la información de identificación necesaria para realizar pedidos de piezas de recambio. Si vende, regala o deja instalado el aparato al mudarse de casa, asegúrese de pasar este manual, de modo que el nuevo propietario pueda familiarizarse con el aparato y las advertencias de seguridad.

SEGURIDAD

Todo el trabajo de instalación debe llevarse a cabo por una persona bien calificada que siga estrictamente las normativas de construcción locales y estas instrucciones.

- **ADVERTENCIA:** Asegúrese de que el aparato esté apagado al interruptor con fusible antes de reemplazar la lámpara para evitar la posibilidad de descargas eléctricas.
- **ADVERTENCIA:** Las piezas accesibles pueden calentarse durante el uso. Mantenga a los niños alejados.
- **ADVERTENCIA:** Si la puerta o las juntas estuvieran dañadas, el horno podría dejar de funcionar hasta que se haya reparado. Póngase en contacto con el servicio de atención al cliente para obtener ayuda.
- Durante la instalación no permita que el cable de alimentación entre en contacto con las piezas calientes del aparato.
- Asegúrese de que el cable de alimentación no está atrapado debajo o dentro del aparato y evite que se dañe.
- No instale el aparato al aire libre, en un lugar húmedo o en una superficie que pueda ser propensa a fugas de agua como debajo o cerca de un fregadero. En el caso de que haya una fuga de agua deje que la máquina se seque de forma natural. No la use y póngase en contacto con el servicio de atención al cliente para obtener ayuda.
- Deseche el material de embalaje cuidadosamente.
- No utilice pulverizadores inflamables cerca del aparato.
- **ADVERTENCIA:** Este aparato lo pueden usar niños a partir de 8 años y personas con capacidades físicas, sensoriales o mentales reducidas o sin experiencia ni conocimientos, si se les ha supervisado o instruido acerca del uso del aparato de una forma segura y comprenden los riesgos a los que están expuestos. Los niños no deben jugar con el aparato.
- Los niños no pueden realizar la limpieza ni el mantenimiento del aparato sin estar supervisados. Mantenga el aparato y su cable de alimentación fuera del alcance de los niños menores de 8 años.
- Si el cable de alimentación se daña, debe sustituirlo el fabricante, su distribuidor local u otro personal cualificado para evitar daños o lesiones.

- El aparato no está diseñado para funcionar a través de un temporizador ni de un sistema de control remoto externo.
- Este aparato es solo para uso doméstico y solo sirve para preparar comida. No utilice este aparato como una fuente de calor.
- El fabricante se exime de toda responsabilidad por daños personales o materiales que se puedan causar como resultado del uso inadecuado o la instalación incorrecta de este aparato.
- Peligro de quemaduras Cuando está en uso, el aparato se calienta. Debe tenerse cuidado para no tocar los elementos de calor del interior del horno.
- No se apoye ni coloque ningún objeto en la puerta del aparato. Puede dañar las bisagras.
- El horno se debe instalar de acuerdo con las instrucciones de instalación y se deben seguir todas las dimensiones.
- Antes de conectar el aparato a la fuente de alimentación, compruebe que el voltaje de alimentación y corriente nominal corresponde con la fuente de alimentación que se muestra en la etiqueta del aparato.
- No utilice nunca un aparato averiado. Si está dañado, desconecte el aparato de la toma de corriente eléctrica y póngase en contacto con su distribuidor.
- Peligro de descarga eléctrica. No intente reparar el aparato usted mismo. En caso de funcionamiento incorrecto, las reparaciones se deben llevar a cabo únicamente por personal cualificado.
- Para evitar dañar el cable, no lo apriete, doble ni raspe con bordes afilados. Manténgalo alejado de superficies calientes y llamas.
- Disponga el cable de alimentación de tal forma que no se pueda extraer o tropezar con él.
- Mantenga el aparato y su cable fuera del alcance de los niños.
- No utilice el aparato con las manos mojadas o si está sobre suelo mojado.
- Apague el producto siempre antes de desconectarlo de la alimentación eléctrica.
- Desconecte el horno de la fuente de alimentación cuando no lo utilice y antes de limpiarlo.
- **ADVERTENCIA:** Este aparato se suministra con un cable de alimentación de tres núcleos y debe conectarse directamente a la red mediante una toma omnipolar o bipolar con una separación mínima de 3 mm entre los contactos de cada conector.
- El fusible debería estar instalado en un lugar donde se pueda acceder fácilmente para que se pueda desconectar el aparato inmediatamente en caso de emergencia.
- El cableado fijo debe estar protegido contra superficies calientes.
- No cuelgue ningún objeto en el asa de la puerta del horno.
- **PRECAUCIÓN:** No cubra el fondo del horno con papel de aluminio u otros objetos. Existe riesgo de incendio y daños en el esmalte del horno.
- No ponga papel de aluminio, plástico, papel o tela en contacto con los elementos de calor.
- Nunca deje el aparato desatendido mientras lo está usando, especialmente cuando cocine con sustancias inflamables (p. ej. aceite caliente, grasa, etc.).
- No guarde, ni utilice nunca productos químicos abrasivos, aerosoles, inflamables o alimentos dentro o cerca del horno. Este horno ha sido diseñado específicamente para calentar o cocinar alimentos. El uso de productos químicos corrosivos en el calentamiento o la limpieza pueden dañar la unidad y causarle lesiones.
- Si se prende fuego en alguno de los alimentos del horno, mantenga la puerta cerrada. Apague el horno y desconéctelo de la alimentación eléctrica. Actúe con precaución al abrir la puerta.
- Póngase a un lado, y abra la puerta lentamente para ventilar el aire caliente o vapor. No ponga la cara al abrir la puerta y asegúrese de que no hay niños o mascotas cerca del horno.
- Utilice solamente utensilios adecuados para este tipo de horno.
- El horno se debe limpiar periódicamente y se deben eliminar los restos de alimentos.

- No utilice limpiadores abrasivos ni rascadores de metal para limpiar el cristal de la puerta. Pueden arañar la superficie y quebrar el cristal.
- No utilice un limpiador de vapor.
- **ADVERTENCIA:** El aparato y las piezas accesibles se calientan durante el uso. Se debe tener cuidado para no tocar los elementos de calor.
- No deje el producto al alcance de niños menores de 8 años, a no ser que estén supervisados continuamente.
- No instale el electrodoméstico tras una puerta decorativa, para evitar el sobrecalentamiento.
  El fabricante declara que este producto cumple todos los requisitos esenciales sobre el material eléctrico de baja tensión prescritos en la directiva 2014/35/EU y de compatibilidad electromagnética prescrita por la directiva 2014/30/EU.



INSTALACIÓN

INSTALACIÓN DEL APARATO

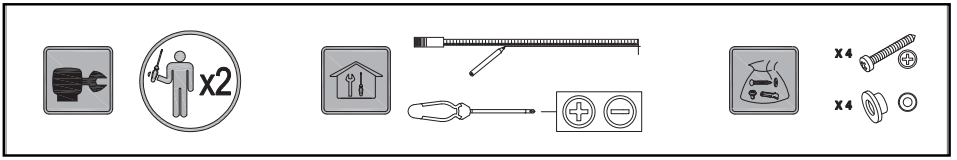

Toda la instalación deberá ser realizada por una persona competente o un electricista cualificado. Antes de conectar la corriente eléctrica asegúrese de que la tensión de la red se corresponde con la indicada en la placa de características técnicas.

Conexión directa

El aparato debe conectarse directamente a la red eléctrica mediante un disyuntor omnipolar con una apertura mínima de tres mm entre los contactos.
El instalador debe garantizar una conexión eléctrica correcta y que cumpla con el esquema de cableado.
El cable no debe quedar doblado ni comprimido.

Compruebe regularmente el enchufe y el cable de alimentación en busca de daños. Si el cable de alimentación se encuentra dañado, debe ser remplazado por el fabricante, su agente de servicio o una persona con similar cualificación a fin de evitar peligros.

ADVERTENCIA: Este es un dispositivo de Clase I y DEBE conectarse a tierra.

Este aparato se suministra con un cable de alimentación de tres núcleos coloreados como sigue:

- Marrón = L o positivo
- Azul = N o negativo
- Verde y amarillo = E o tierra

El fusible debe ser de 13 amperios.

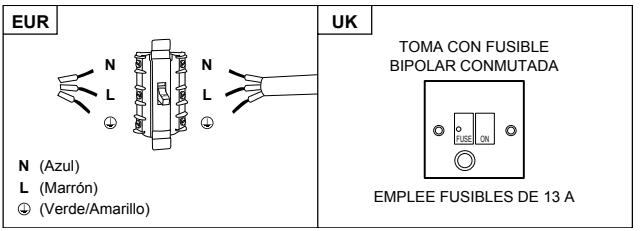

Para evitar los riesgos que están siempre presentes al utilizar un aparato eléctrico, es importante que este dispositivo se instale correctamente y lea las instrucciones de seguridad cuidadosamente para evitar un mal uso y riesgos.
Conserve este manual para una futura referencia y páselo a cualquier futuro dañado. En caso de duda, no utilice el aparato y póngase en contacto con el servicio de atención al cliente.
El fabricante se exime de toda responsabilidad por daños personales o materiales que se puedan causar como resultado de la instalación inadecuada o incorrecta del aparato.

Las instalaciones eléctricas permanentes deben cumplir con las últimas normas de instalación de su país y para su propia seguridad, deberían realizarlas electricistas o contratistas cualificados.

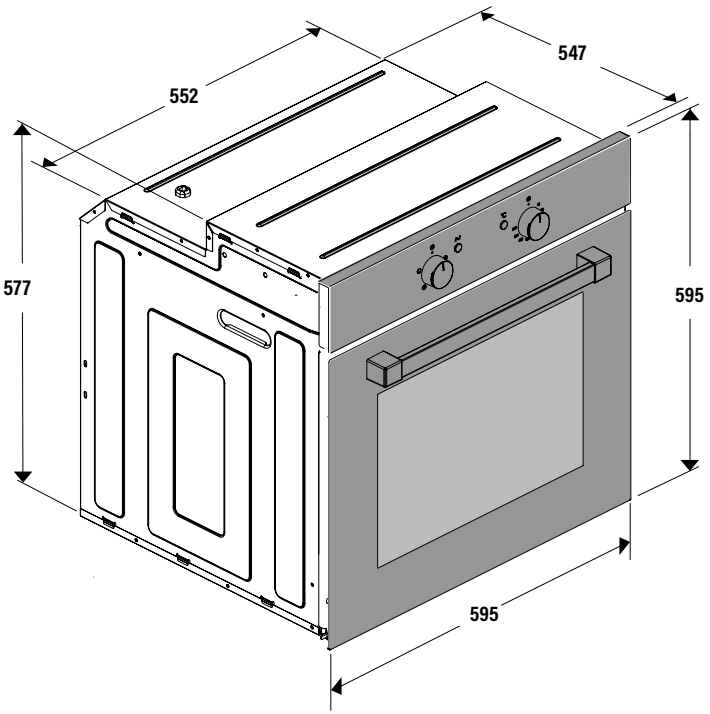
547
552
577
595
595

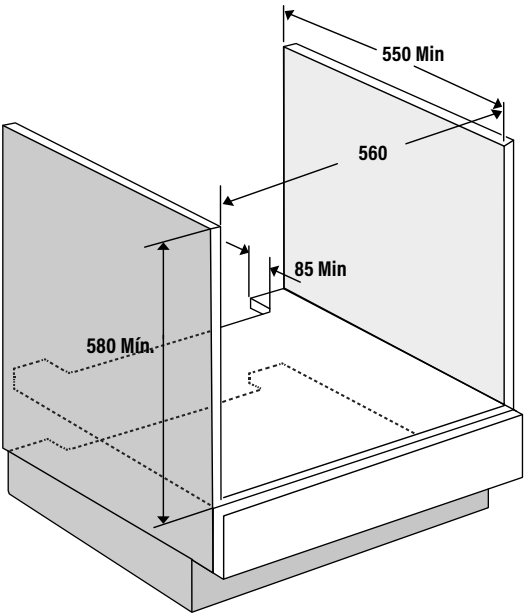
550 Min
560
85 Min
580 Mín.

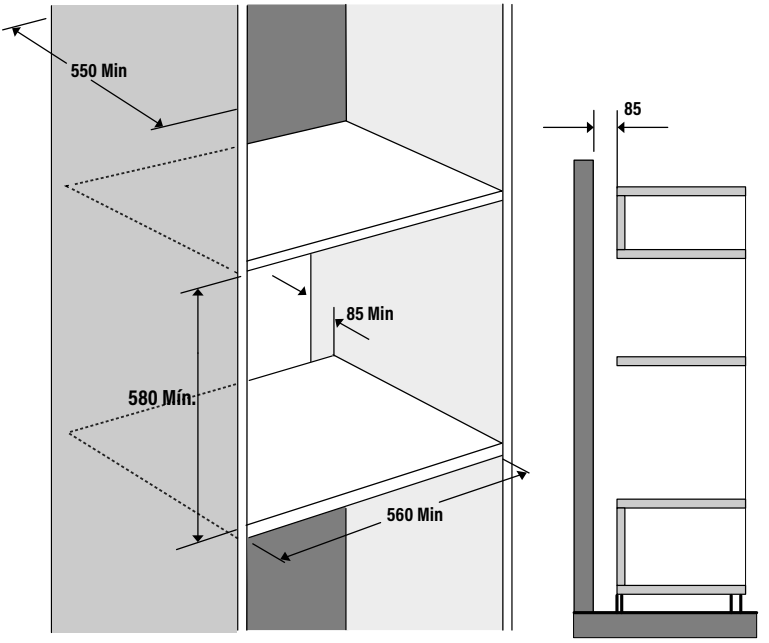
550 Min
85
85 Min
580 Mín.
560 Min

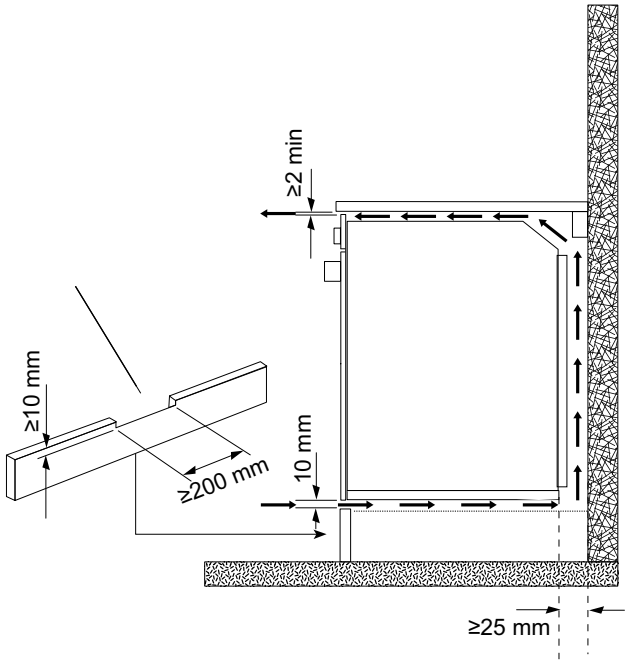
≥2 min
≥10 mm
≥200 mm
10 mm
≥25 mm

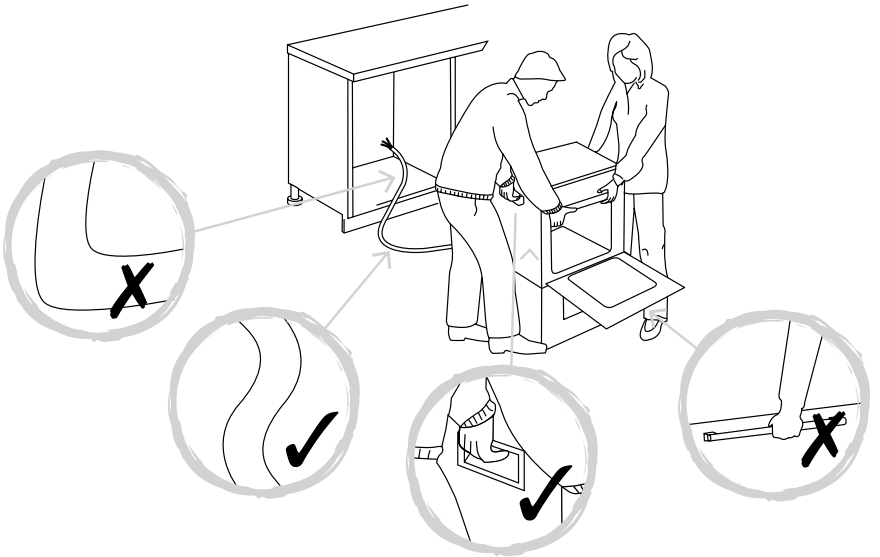

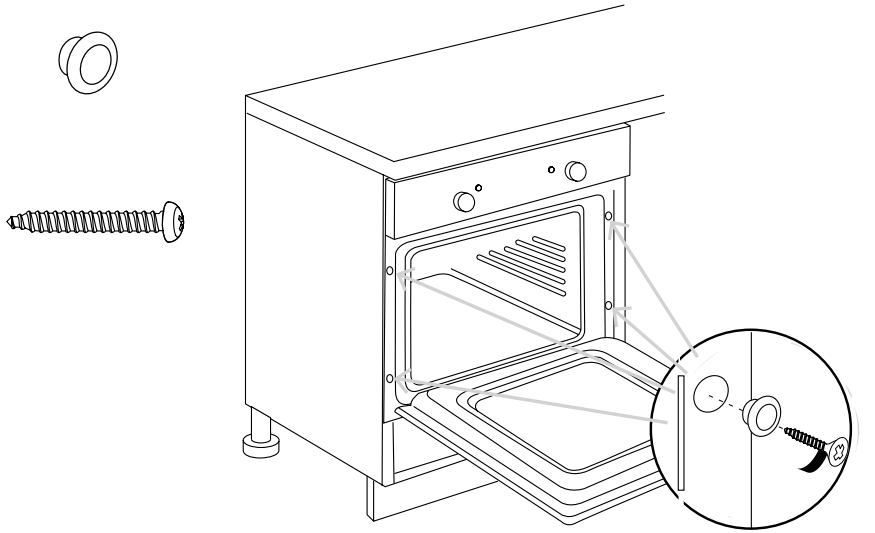

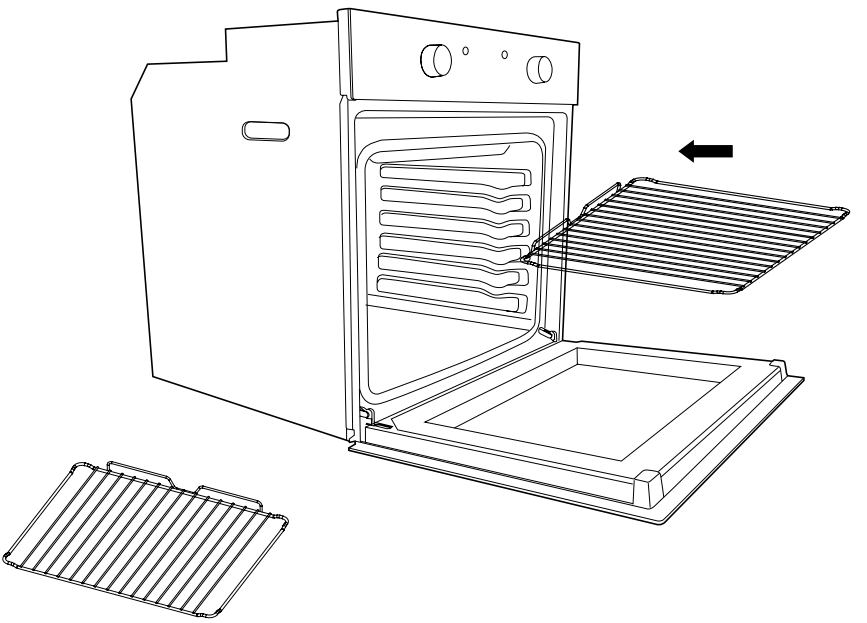

ANTES DE EMPEZAR

Encienda el aparato en la unidad de conexión conmutada con fusible. El aparato está listo para su uso.

ADVERTENCIA: Lea las instrucciones antes de utilizar el aparato.

Compruebe el paquete y asegúrese de tener todas las piezas de la lista. Decida sobre la ubicación adecuada para el producto. Este producto contiene cristal; tenga cuidado durante el montaje o la manipulación para evitar lesiones personales o daños en el producto.

Si vende, regala o deja instalado el aparato al mudarse de casa, asegúrese de pasar también este manual, de modo que el nuevo propietario pueda familiarizarse con el aparato y las advertencias de seguridad.

Nota: Antes de usar el horno por primera vez, le recomendamos encenderlo y ajustarlo a su temperatura máxima. Mantenga cerrada la puerta del horno y deje el aparato encendido durante 1,5 horas sin nada en su interior.

Asegure una ventilación adecuada durante este proceso abriendo las puertas y ventanas de la habitación. Si observa algún olor durante esta operación es debido a la evaporación de las sustancias utilizadas para proteger el aparato durante el almacenamiento antes de la instalación.

FUNCIONAMIENTO Y AJUSTES

ICONO	FUNCIÓN	DESCRIPCIÓN
	**LUZ DEL HORNO**	Automática cuando se selecciona el modo de cocinado para todos los modelos. La luz del horno permanece encendida mientras se usa el horno.
	**MODO DE CONVECCIÓN**	Proporciona cocinado tradicional con calor desde los elementos superior e inferior.
	**MODO DE ELEMENTO SUPERIOR**	Es para el cocinado suave, dorar o conservar calientes los platos cocinados.
	**MODO DE ELEMENTO INFERIOR**	Se usa para el cocinado lento y para calentar comidas.
	**MODO DE ELEMENTO CIRCULAR CON REFUERZO DE VENTILADOR**	Proporciona calentamiento uniforme con el ventilador y permite cocinar diferentes platos al mismo tiempo en distintos niveles.
	**MODO DE ELEMENTO INFERIOR CON REFUERZO DE VENTILADOR**	Esto proporciona calentamiento por semiconvección con el elemento inferior para platos delicados.
	**MODO DE CONVECCIÓN CON REFUERZO DE VENTILADOR**	Esto proporciona calentamiento por convección con los elementos superior e inferior para un cocinado uniforme.
	**MODO GRILL**	Para gratinar y dorar los alimentos.
	**MAXI-GRILL**	El mismo procedimiento que en la posición anterior, pero el elemento del grill le proporcionará una zona más grande para asar.
	**MODO DE GRILL CON REFUERZO DE VENTILADOR**	Esto proporciona un dorado rápido para que los alimentos conserven su jugo. En cocción con ventilación forzada ésta es la función más eficiente a nivel energético.
	**MODO DESCONGELACIÓN**	El ventilador funciona sin calor para reducir el tiempo de descongelación de los alimentos congelados.
	**200ºC** **PRE-CALENTAMIENTO**	200ºC 5 MINUTOS
	**200ºC** **AQUASMART**	1) 200ºC 5 Minutos 2) 20 Minuts SUPERIOR + VENTILADOR

TABLA DE COCCIÓN

	Alimento	Programa y temperatura		Tiempo	Posición	Precalen-tamineto	Accesorios
carnes y aves	Terera 1,5 Kg	190º C	210º C	50 - 60 min	1	no	
	Cerdo 1,5 Kg	150º C	180º C	85 - 95 min	2	no	
	Cordero 1,5 Kg	200º C	220º C	40 - 50 min	2	no	
	Pavo 4 Kg	170º C	190º C	115 - 125 min	1	no	
	Pollo 1,25 Kg	210º C	230º C	50 - 60 min	1	no	
verduras	Pimientos Rojos Asados 1,25 Kg	190º C	210º C	30 - 40 min	2	no	
	Tomates Rellenos 4 U.	200º C	220º C	15 - 19 min	2	no	
pescados y mariscos	Merluza/Bacalao Al Horno 1,5 Kg	210º C	230º C	7 - 9 min	2	si	
	Langostino Al Horno 1 Kg	220º C	240º C	4 - 5 min	4	si	
varios	Pizza	200º C	220º C	18 - 22 min	1	si	
	Descongelación Para Todo Tipo De Alimentos	75º C			2	no	
	Fermentación Masa Pan/Bollería	40º C - 50º C	40º C - 50º C	25 - 30 min	0	no	
PRUEBAS DE APTITUD A LA FUNCION SEGÚN NORMA IEC/EN60350	8.4.1 Galletas De Mantequilla		175º C	22 min	3	si	Bandeja profunda
	8.4.2 Magdalenas		185º C	23 min	2	si	Bandeja profunda
			* 160º C	45 min	3 1	no	Bandeja pro-funda/estandar
	8.5.1 Bizcocho Es-ponjoso Sin Grasa		180º C	25 min	1	no	Molde sobre parrilla
			* 180º C	40 min	3 1	no	2 moldes sobre 1 parrilla y bandeja
	8.5.2 Tarta De Manzana		185º C	40 -45 min	2	no	Parrilla
			* 180º C	50 - 55 min	3 1	no	2 moldes sobre 1 parrilla y bandeja
	9.1 Superficie De Gratinado		* 250º C	2 - 3 min	4	Precalentado durante 5 min	Cocción 2-3 min. sobre parrilla

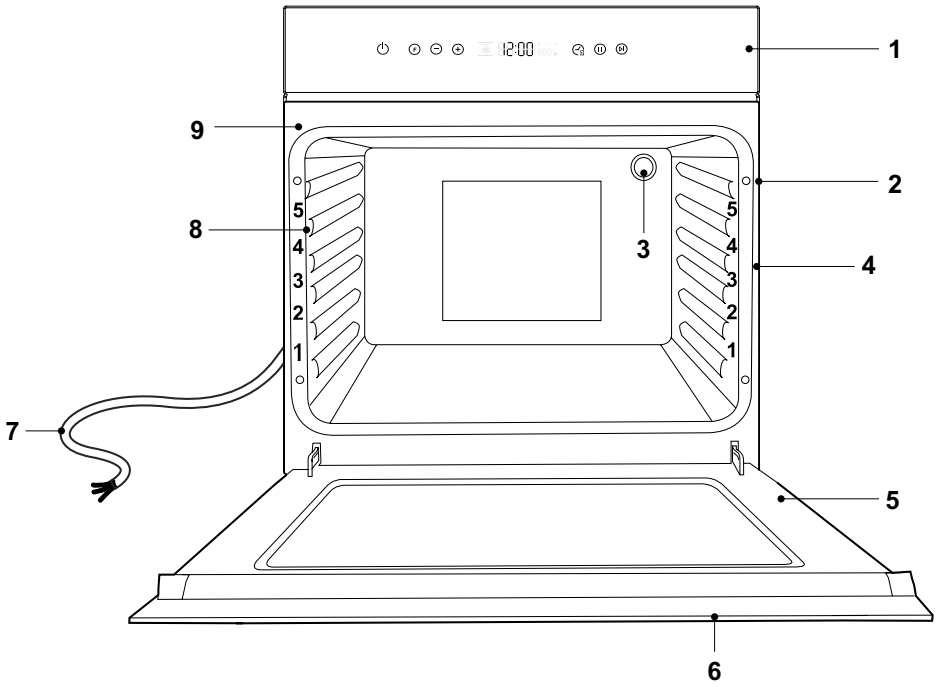

1. Panel de control.
2. Orificios de fijación (4x).
3. Lámpara del horno.
4. Marcas de nivelación.
5. Puerta.
6. Asa de la puerta.
7. Cable de alimentación.
8. Rieles laterales.
9. Asas laterales paratransportar el horno.

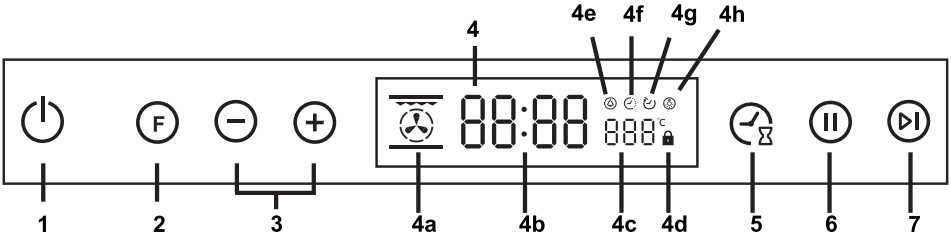

	1	Encendido y apagado		4a	Display Función Horno
	2	Botón Selección Función		4b	Zona Timer
	3	Boton aumentar y disminuir		4c	Zona Temperatura
	4	Zona Display		4d	Simbolo Bloqueo Niños
	5	Botón Configuración Temporizador		4e	Símbolo Alarma
	6	Cancelar		4f	Tiempo Duración Cocción
	7	Confirmar		4g	Tiempo Final de Cocinado
		The warning alarm		4h	Símbolo Lámpara

does not control any of the oven functions.

Configuración del Reloj

Cuando encienda el horno (incluso después de un cortes de suministro electrico) en la pantalla aparecerán los números 12.00 y parpadearán.

Para introducir la hora correcta. Pulsar para introducir la hora correcta, pulsar ⊕ o ⊖ para ajustar. Hay un intervalo de 5 para confirmar mientras no se pulse ninguna tecla.

for acceptance during which no button must be touched. El ritmo de cambio aumetará al cabo de unos segundos despúes de continuar pulsando el botón.

Para cambiar la hora, pulsar durante 3 segundos y 12:00 parpadeará y entrar la hora correcta pulsando ⊕ o ⊖

ATENCIÓN! cualquier corte de suministro electrico cancela las funciones programadas, incluido el reloj.
Cuand vuelva el suministro eléctrico, el indicador parpadeará y se puede volver a programar el horno.

Selección de Función

Seleccionar una función de cocción de entre las disponibles usando los botones ⊕⊖(3).

Confirmar selección con la tecla (7).

Cada función de cocción incluye una temperatura predeterminada, que se puede variar pulsando las teclas ⊕⊖ (3).

Pulsar y mantener el botón de función de selección por 2 segundos, para invertir la dirección de selección de función.

Avisador de alarma (Solo en Stand-by mode)

Un Avisador acustico puede ser programado hasta un maximo de 23 horas y 59 minutos. Para programar el tiempo-minuto pulse .

Pulsar para programar la hora-tiempo. El indicador de alarma parpadeará por 5 segundos, tiempo en el que podremos establecer el tiempo elegido pulsando ⊕ y ⊖ o pulsando ⏯ para iniciar la cuenta atrás.

La cuenta atrás se iniciará inmediatamente. Al finalizar el tiempo, el indicador de alarma parpadeará y la señal acustica sonará, y puede ser interrrumpida pulsando el boton. En caso de no interrumpirlo, parará automaticamente después de 30 segundos. La señal de alarma no controla ni para ninguna función del horno.

Cocción semi automática

Tiempo Duración Cocción (Solo cuando hay función selecionada y confirmada mediante)

Pulsando el botón, fijar el tiempo de cocción elegido mediante los botones y . Se iniciará inmediatamente la cocción apareciendo en el indicador de . Transcurrido el tiempo programado se interrumpirá la cocción y sonará la señal acústica intermitente. Eliminarla según indicado anteriormente.

Configurar la hora de acabado del cocinado (Solo cuando una función es selecionada y NO acceptada)

Pulsando durante 2 segundos, configure la hora de finalización deseada mediante y .
Pulsar para confirmar. Se iniciará seguidamente la cocción. Llegada la hora fijada de fin de cocción, se interrumpirá la misma y sonará la señal acústica intermitente. Eliminarla según indicado anteriormente.
La programación puede ser cancelada en cualquier momento pulsando . El horno quedarà en modo manual.

Cocción automática. + (Inicio y fin de cocción)

1) Programar el tiempo de duración de la cocción apretando 1 vez el botón y seleccionando el tiempo deseado mediante y .

2) Programar la hora de finalización de la cocción apretando 3 segundos el botón y seleccionando la hora deseada mediante y

Después de esta operación, los indicadores y continuan aparenciendo en el display, mostando que el horno está programado.

Ejemplo práctico:

Queremos realizar una cocción de 45 minutos y que la misma finalice a los 14,00 h.

- Selecionamos función y temperatura y confimamos con .
- Pulsamos y selecionamos 0:45 usando y . Pulsamos para confirmar.
- Pulsamos durante 3 segundos y selecionamos 14:00 usando y . Pulsamos para confirmar.
- Después de estas operaciones, la hora actual reaparecerá en el display y los symbolos y mostraran que el horno está programado.
- A las 13.15 h. (14.00 h menos 45 minutos), el horno se pondrá en funcionamiento automáticamente.
- A las 14.00 h. se parará automáticamente la cocción, sonando la señal acústica intermitente.
- La silenciaremos pulsando cualquier tecla.

OVEN ACCESSORIES

The oven can be provided with lateral guides fitted to the oven wall. Insert the grid and oven sheet provided on the lateral guides. To remove the guides proceed as follows for the two types:

To remove the lateral telescopic guides:

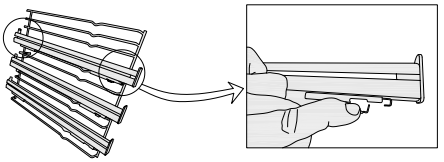

To remove the lateral guides:

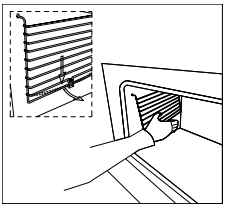

CUIDADO Y MANTENIMIENTO

LIMPIEZA

Antes de limpiar el horno o realizar mantenimiento en él, desenchúfelo de la alimentación eléctrica. Para prolongar la vida útil del horno, debe limpiarlo con frecuencia, teniendo en cuenta lo siguiente:

- No utilice polvos abrasivos o sustancias corrosivas que podrían dañar las superficies.
- Preferiblemente, el interior del horno debe limpiarse inmediatamente después de su uso, cuando aún está templado, con agua caliente y jabón. Se debe enjuagar el Jabón y secar completamente el interior. Evite el uso de detergentes abrasivos (como por ejemplo polvos de limpieza, etc.) y estropajos abrasivas para platos o ácidos (como productos antical, etc.) ya que pueden dañar el esmalte. Si las manchas de grasa y suciedad son particularmente difíciles de eliminar, utilice un producto especial para la limpieza de hornos, siguiendo las instrucciones suministradas con el producto.
- Si el horno se usa durante un periodo de tiempo prolongado, se puede formar condensación. Una vez que el horno se haya enfriado, retire la condensación con un paño seco.

- Hay una junta de goma alrededor de la abertura del horno que crea un sello de calor. Compruebe el estado de esta junta con regularidad. Si es necesario, límpiela, evitando utilizar productos u objetos abrasivos para hacerlo. Si resulta dañada, póngase en contacto con el servicio de atención telefónica al cliente. Le aconsejamos no utilizar el horno hasta que haya sido reparado.
- Nunca coloque papel de aluminio en la parte inferior del horno, ya que la acumulación de calor puede comprometer la cocción e incluso dañar el esmalte.
- Limpie la puerta de cristal (5) con productos o esponjas no abrasivos y séquela con un paño suave.

1. Abra la puerta (5).
2. Limpie todos los accesorios del horno con agua tibia o líquido lavavajillas y séquelos con un paño limpio.
3. Limpie el interior del horno con un paño limpio y suave.
4. Limpie la parte frontal del aparato con un paño húmedo.
5. Deje que el horno y todos los accesorios se sequen bien.

ADVERTENCIA: Desconecte siempre la alimentación eléctrica antes de llevar a cabo tareas de mantenimiento en la campana. En caso de avería, póngase en contacto con el servicio de atención al cliente.

Sistema de limpieza de hornos equipados con SISTEMA AQUASMART

1 Sacar componentes internos, bandeja, rejilla, rejillas laterales.



2 Verter 200 ml de agua con jabón en la parte inferior del horno

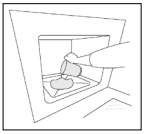

3. Seleccionar función AQUA y pressionar



4. Doble Grill + Ventilador 200ºC trabajará durante 20 minutos. La palabra AQUA y 20 minutos de cuenta atrás aparecen alternativamente en el display cada 3 segundos.

5. Ventilador Superior trabajará durante 20 minutos. La palabra AQUA y 20 minutos de cuenta atrás aparecen aternativamente en el display cada 1 segundo.

6. Una vez acabado el proceso, la palabra “END“ aparecerá en el display por 30 segundos, y el horno volverá a modo Stand-by



Sustitución de la bombilla del horno

- Retire todas las bandejas y parrillas del interior del horno para acceder fácilmente a la cubierta de la lámpara (3).
- Desatornille la cubierta de vidrio y retire la bombilla fundida. Deshágase de ella de forma segura y ecológica.
- Inserte una bombilla halógena G9 nueva en el portalámparas.

Nota: No manipular la lámpara con piel desnuda para evitar la reducción de su vida útil. Utilice un paño o trapo.

- Vuelva a colocar la cubierta de la lámpara.

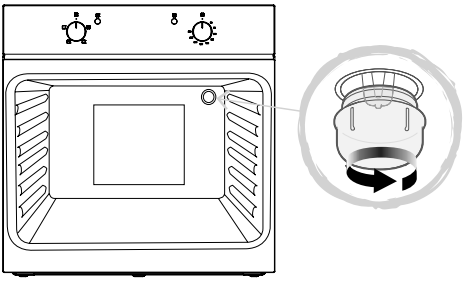

25 W, 300 ˚C, Tipo G9

ADVERTENCIA: Asegúrese de que el aparato esté apagado y completamente frío antes de reemplazar la lámpara para evitar la posibilidad de descargas eléctricas o quemaduras.

Desmontaje de la puerta del horno

Para simplificar la limpieza interior del horno, la puerta (5) se puede retirar.

Siga estos pasos para hacerlo:

- Abra la puerta (5) completamente a la posición "A".
- Levante los dos enganches móviles de las bisagras a la posición "B".
- Cierre la puerta (5) hasta la mitad.
- Levante la puerta (5) hacia arriba y extráigala deslizando las bisagras hacia fuera. Al hacerlo, sujete la puerta (5) por ambos lados y cerca de las bisagras.
- Tras la limpieza, vuelva a colocar la puerta (5) en el orden inverso.

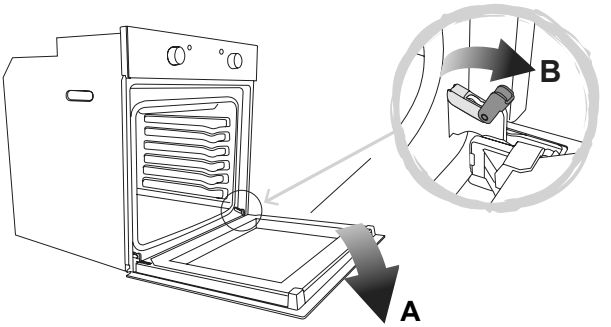

Desmontaje del cristal trasero para limpieza

- Para simplificar la limpieza, el panel de cristal trasero se puede retirar.
- Tras aflojar los 2 tornillos de fijación de los soportes laterales del cristal, retire los soportes y, a continuación, el panel de cristal. Manipúlelo con cuidado!
- Tras la limpieza, vuelva a colocar el panel de cristal en el orden inverso.
- Colocar el cristal interno de manera que sea visible el "OK"

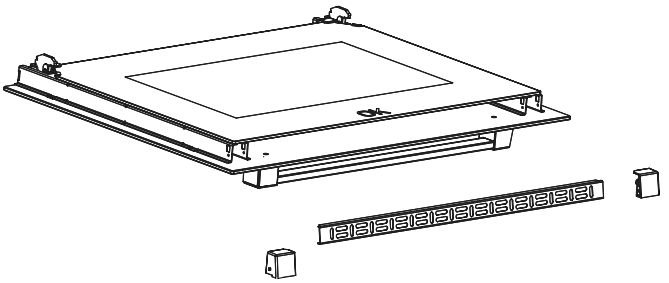

Preguntas frecuentes	Posible causa
¿Qué debo hacer si el horno no se calienta?	Compruebe si una de las acciones siguientes le soluciona el problema: Puede que el horno no esté encendido. Encienda el horno. (→ Encendido/apagado). Compruebe si se han aplicado los ajustes necesarios. Es posible que se haya fundido un fusible de su casa o que un disyuntor se haya disparado. Cambie los fusibles o reajuste el circuito. Si le ocurre varias veces, llame al servicio técnico.
¿Qué debo hacer si, incluso funcionando y habiendo establecido la temperatura, el horno no se calienta?	Es posible que haya problemas con los componentes eléctricos internos. Llame al servicio técnico.
¿Qué debo hacer si no puedo cambiar la temperatura establecida?	Asegúrese de que ha utilizado el botón de temperatura (→ Elementos de control).
¿Qué debo hacer si la luz del horno no se enciende?	Puede que esté defectuosa. Sustituya la bombilla del horno (→ Sustituir la bombilla del horno).
¿Qué hago si el grill no se calienta correctamente?	Puede que esté demasiado bajo. Gire el control de temperatura a una temperatura más alta.

CONSEJOS DE AHORRO ENERGÉTICO

- Utilizar al máximo el espacio disponible en el interior del horno.
- Aprovechar si se ha utilizado el horno, para cocinar una nueva receta en él, y aprovechar la temperatura interior de éste.
- Retirar los accesorios del interior del horno, que no se estén utilizando.
- Durante el cocinado, abrir lo mínimo posible la puerta para evitar pérdida de temperatura.
- No cocinar alimentos congelados, dejarlos descongelar previamente.

SAFETY

These instructions are for your safety. Please read the following instructions carefully before proceeding with the installation and use of this appliance. Keep the instruction manuals for future reference.

Warning: All installation work must be carried out by a suitably qualified person, strictly following local building regulations and these instructions.

To avoid the risks that are always present when you use an electrical appliance it is important that this oven is installed correctly and that you read the safety instructions carefully to avoid misuse and hazards. After unpacking the oven please check that it is not damaged. If in doubt, do not use the appliance but contact Customer Services or

Check the package and make sure you have all of the parts listed and decide upon the appropriate location for your product. If this product contains glass please take care with fitting or handing to prevent personal injury or damage to the product. The specification plate shown on this appliance displays all the necessary identification information for ordering replacement parts. If you sell the appliance, give it away, or leave it behind when you move house, please ensure that you pass on this manual so that the new owner can become familiar with the appliance and its safety warnings.

All installation work must be carried out by a suitably qualified person, strictly following local
building regulations and these instructions.

- **Warning:** Ensure that the appliance is switched off at the fused spur before replacing the lamp to avoid the possibility of electric shock.
- **Warning:** Accessible parts may become hot during use. Children should be kept away.
- **Warning:** If the door or door seals are damaged, the oven must not be operated until it has been repaired. Contact Customer Services for advice.
- During installation do not allow the supply cord to touch the hot parts of the appliance.
- Make sure that the supply cord is not caught under or in the appliance and avoid damage to the supply cord.
- Do not install the appliance outdoors in a damp place or in an area which may be prone to water leaks such as under or near a sink unit. In the event of a water leak allow the machine to dry naturally. Do not use and contact Customer Services for advice.
- Please dispose of the packing material carefully.
- Do not use flammable sprays in close vicinity to the appliance.Warning: This appliance can be used by children aged from 8 years and above and persons with reduced physical, sensory or mental capabilities or lack of experience and knowledge

if they have been given supervision or instruction concerning use of the appliance in a safe way and understand the hazards involved. Children shall not play with the appliance.

- Cleaning and user maintenance shall not be made by children without supervision. Keep the appliance and its supply cord out of the reach of children less than 8 years old.
- If the supply cord becomes damaged, it must be replaced by the manufacturer, its service agent or similarly qualified persons in order to avoid a danger or injury.
- The appliance is not intended to be operated by means of an external timer or separated remote control system.
- The appliance is for domestic use only and only for cooking food. Do not use this appliance as a source of heat.
- The manufacturer declines all liability for personal or material damage as a result of misuse or incorrect installation of this appliance.
- Danger of burns! During use the appliance becomes hot. Care should be taken to avoid touching heating elements inside the oven.
- Do not lean on the door or place any objects on the door of the appliance. This can damage the door hinges.
- The oven must be installed in accordance with installation instructions and all dimensions must be followed.
- Before connecting the appliance to the power supply, check that the power supply voltage and current rating corresponds with the power supply details shown on the appliance rating label.
- Never use a damaged appliance! Disconnect the appliance from the electrical outlet and contact your retailer if it is damaged.
- Danger of electric shock! Do not attempt to repair the appliance yourself. In case of malfunction, repairs are to be conducted by qualified personnel only.
- To avoid damaging the cord, do not squeeze, bend or chafe it on sharp edges. Keep it away from hot surfaces and open flames.
- Lay out the cord in such a way that no unintentional pulling or tripping over it is possible. Keep the appliance and its cord out of reach of children.Do not operate the appliance with wet hands or while standing on a wet floor.Always turn the appliance off before disconnecting it from the power supply.
- Disconnect the oven from the power supply when not in use and before cleaning.
- **Warning:** This appliance is supplied with a three core supply cord and must be connected direct to the mains electricity supply via a omni-polar or double pole switch having a 3mm minimum contact gap on each connector.
- The fused spur should be installed in an easily reachable place so that in case

of emergency the appliance can be disconnected from power immediately.

- The fixed wiring must be protected against heat surfaces.
- Do not hang any objects on the handle of the oven door.
- **Caution:** Do not cover the bottom of the oven with aluminium foil or other objects. There is a risk of fire and damage to the enamel in the oven!
- Do not allow aluminium foil, plastic, paper or fabric contact with heating elements. Never leave the appliance unattended during use, especially when cooking with flammable substances (e.g. hot oil, fat, etc.).
- Do not store or never use harsh chemicals, sprays, flammable or non-food in or near the oven.
- This oven is designed specifically for heating or cooking food. The use of corrosive chemicals in heating or cleaning will damage the unit and may cause injury.
- Should any food inside the oven catch fire, keep the door closed. Switch the oven off and disconnect the power supply. Always exercise caution when opening the door.
- Move to the side, and open the door slowly to vent the hot air and/or steam. Make sure your face is away from the opening and make sure there are no children or pets near the oven.
- 5 Only use utensils that are suitable for use in this type of oven.
- 5 The oven should be cleaned regularly and any food deposits removed.
- Do not use harsh abrasive cleaners or sharp metal scrapers to clean the oven door glass. They can scratch the surface, which may result in shattering of the glass.
- A steam cleaner is not to be used.
- **Warning:** The appliance and its accessible parts become hot during use. Care should be taken to avoid touching heating elements.
- Children less than 8 years of age shall be kept away unless continuously supervised.
- The appliance must not be installed behind a decorative door in order to avoid overheating.



PRODUCT INSTALLATION

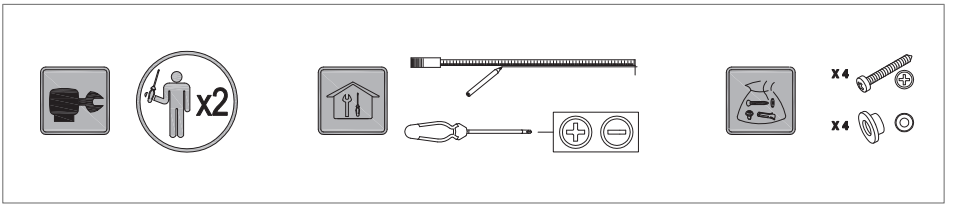

All installation must be carried out by a competent person or qualified electrician. Before connecting the mains supply ensure that the mains voltage corresponds to the voltage on the rating plate.

Direct Connection

This appliance must be connected directly to the mains using an omnipolar circuit breaker with a minimum opening of 3 mm between contacts.
The installer must ensure that the correct electrical connection has been made and that it complies with the wiring diagram.
The cable must not be bent or compressed.

Regularly check the power cord for damage. If the supply cord becomes damaged, it must be replaced by the manufacturer, its service agent or similarly qualified persons in order to avoid a hazard.

Warning: This is a Class i appliance and MuST be earthed.

This appliance is supplied with a 3 core mains cable coloured as follows:

- Brown = L or Live
- Blue = N or Neutral
- Green and Yellow = E or Earth

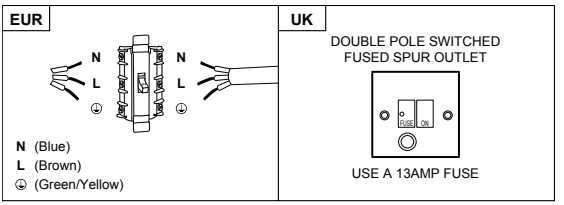

The fuse must be rated at 13 amps.

To avoid the risks that are always present when you use an electrical appliance it is important that this appliance is installed correctly and that you read the safety instructions carefully to avoid misuse and hazards. Please keep this instruction booklet for future reference and pass it on to any future owners. After unpacking the appliance please check that it is not damaged. If in doubt, do not use the appliance but contact Customer Services.
The manufacturer declines all liability for damage caused to persons and objects due to incorrect
or improper installation of the appliance. Any permanent electrical installation must comply with the latest wiring regulations applicable to your country and for your own safety a qualified electrician or contractor should undertake the electrical installation.

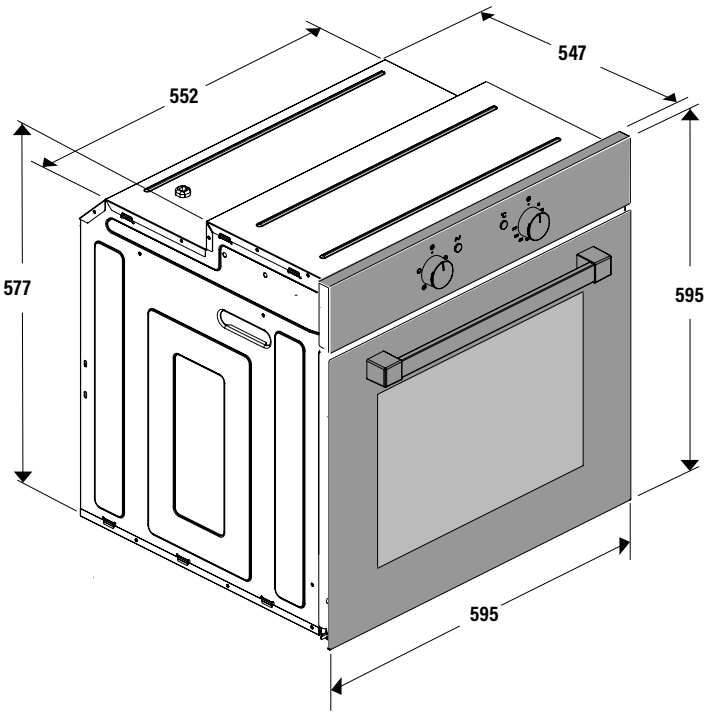
547
552
577
595
595

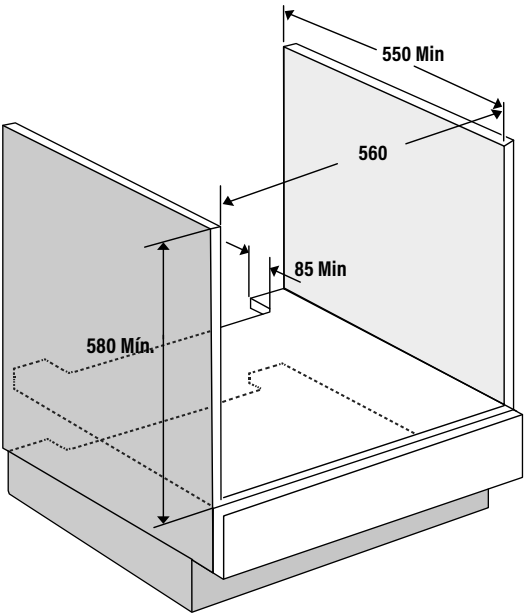
550 Min
560
85 Min
580 Mín.

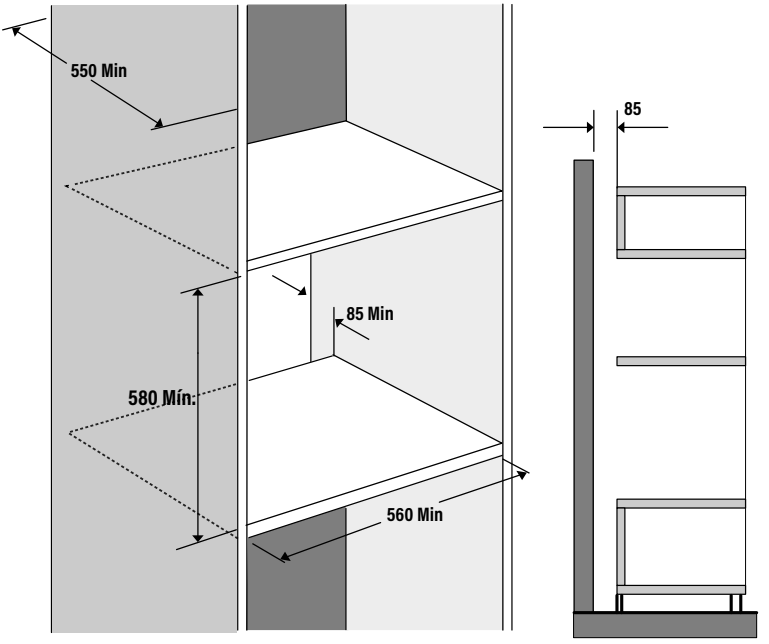
550 Min
85
85 Min
580 Mín.
560 Min

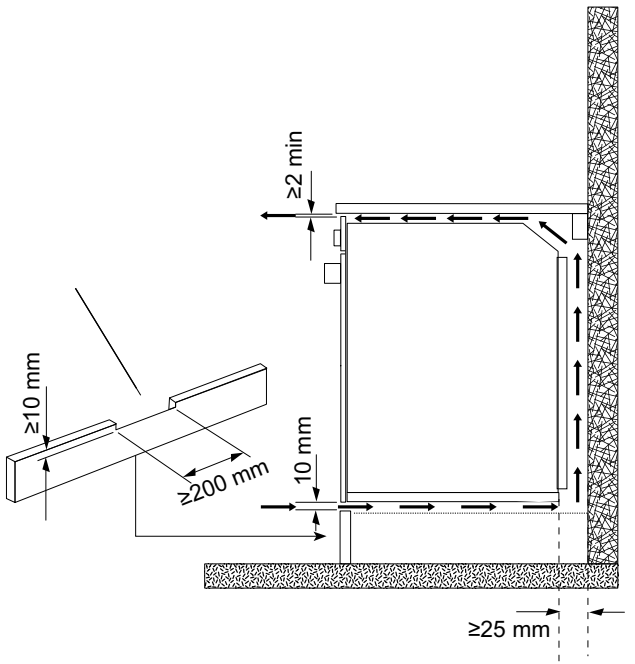
≥2 min
≥10 mm
≥200 mm
10 mm
≥25 mm

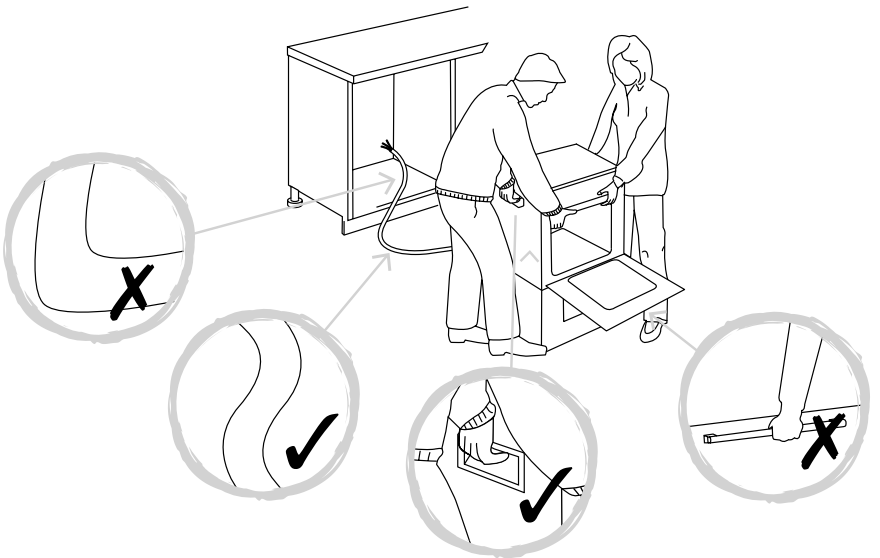

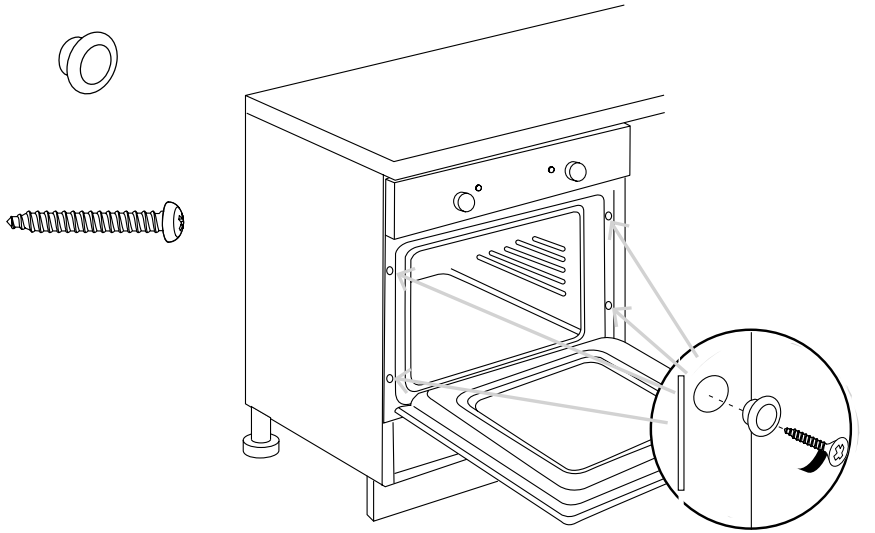

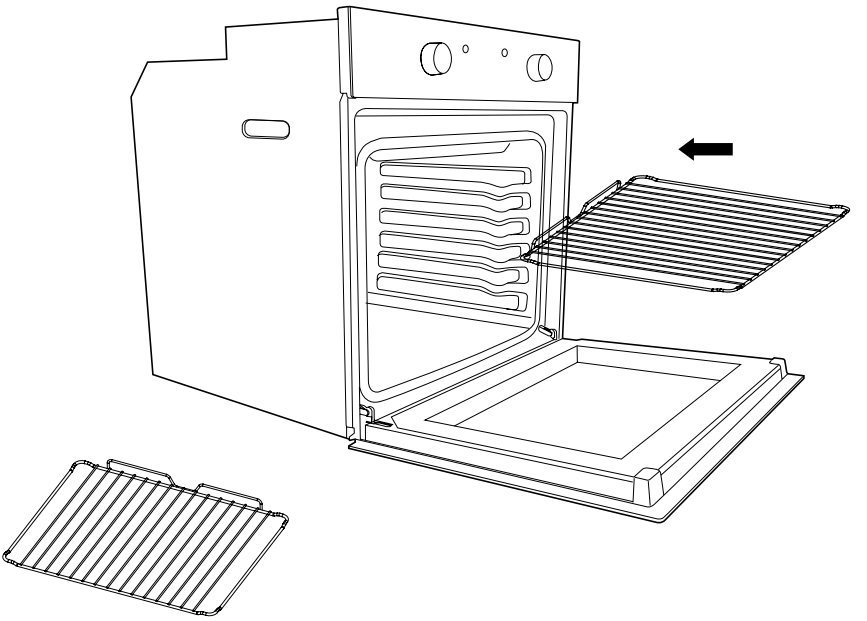

BEFORE YOU START

Switch on the appliance at the switched fused connection unit. The appliance is ready for use.

WARNING: Read the instructions before using the appliance.

Check the package and make sure you have all of the parts listed. Decide on the appropriate location for your product. This product contains glass, please take care when fitting or handling to prevent personal injury or damage to the product.

If you sell the appliance, give it away, or leave it behind when you move house, make sure you also pass on this manual so that the new owner can become familiar with the appliance and its safety warnings.

Note! Before using the oven for the first time we recommend that the oven is switched on and set to its highest temperature. Keep the oven door closed and leave the appliance on for 1.5 hours with nothing in it.

Ensure adequate ventilation during this process by opening doors and windows in the room. Any odours created during this operation are due to the evaporation of substances used to protect the appliance during storage prior to installation.

FUNCTION & SETTINGS

ICON	Tº DEFAULT	FUNCTION	DESCRIPTION
		**OVEN LIGHT**	Automatic when selecting the cooking mode for all models. The oven light remains on when using the oven.
	**160ºC**	**CONVECTION MODE**	Provides traditional cooking with heat from the upper and lower elements.
	**160ºC**	**LOWER ELEMENT MODE**	For slow cooking and heating food.
	**160ºC**	**FAN-ASSISTED CIRCULAR ELEMENT MODE**	Provides uniform heating with the fan and allows different dishes to be cooked at the same time on different levels.
	**200ºC**	**FAN–ASSISTED LOWER ELEMENT MODE**	This provides heating by semi-convection with the lower element for delicate dishes.
	**160ºC**	**FAN-ASSISTED CONVECTION MODE**	This provides convection heating of the upper and lower elements for uniform cooking.
	**160ºC**	**GRILL**	For gratinating and browning food.
	**190ºC**	**MAXI-GRILL**	As above, but the grill element provides a larger area for roasting.
	**190ºC**	**FAN-ASSISTED GRILL**	This provides fast browning so that food remains juicy. For convection baking, this is the most energy-efficient function.
		**THAWING MODE**	The fan works without heat to reduce the thawing time for frozen food.
	**200ºC**	**PRE-HEATING**	200ºC 5 MINUTES
	**200ºC**	**AQUASMART**	1) 200ºC 5 Minutes 2) 20 Minutes TOP FAN

	Food	Programme and temperature		Time	Position	Preheat	Accessories
MEAT AND POULTRY	Beef 1,5 Kg	190° C	210° C	50 - 60 min	1	NO	
	Pork 1,5 Kg	150° C	180° C	85 - 95 min	2	NO	
	Lamb 1,5 Kg	200° C	220° C	40 - 50 min	2	NO	
	Turkey 4 Kg	170° C	190° C	115 - 125 min	1	NO	
	Chicken 1,25 Kg	210° C	230° C	50 - 60 min	1	NO	
VEGETABLES	Roasted red peppers 1,25 Kg	190° C	210° C	30 - 40 min	2	NO	
	Stuffed tomatoes 4 servings	200° C	220° C	15 - 19 min	2	NO	
FISH AND SEAFOOD	Baked Hake/Cod 1,5 Kg	210° C	230° C	7 - 9 min	2	YES	
	Roasted lobster 1 Kg	220° C	240° C	4 - 5 min	4	YES	
SUNDRY	Pizza	200° C	220° C	18 - 22 min	1	YES	
	Defrosting, all types of food	75° C			2	NO	
	Fermenting dough for bread/cakes	40° C - 50° C	40° C - 50° C	25 - 30 min	0	NO	
PERFORMANCE TESTING ACCORDING TO STANDARD IEC/EN60350	Butter cookies		175° C	22 min	3	YES	Deep Tray
	Fairy Cakes		185° C	23 min	2	YES	Deep Tray
			* 160° C	45 min	3 1	NO	Deep Tray/ standard
	Fat-free sponge cake		180° C	25 min	1	NO	Mould on grill
			* 180° C	40 min	3 1	NO	2 moulds on 1 grills and deep
	Apple tart		185° C	40 -45 min	2	NO	Grill
			* 180° C	50 - 55 min	3 1	NO	2 moulds on 1 grills and deep
	Surface browning		* 250° C	2 - 3 min	4	Pre-heat for 5 min	Cook 2-3 min. on grill

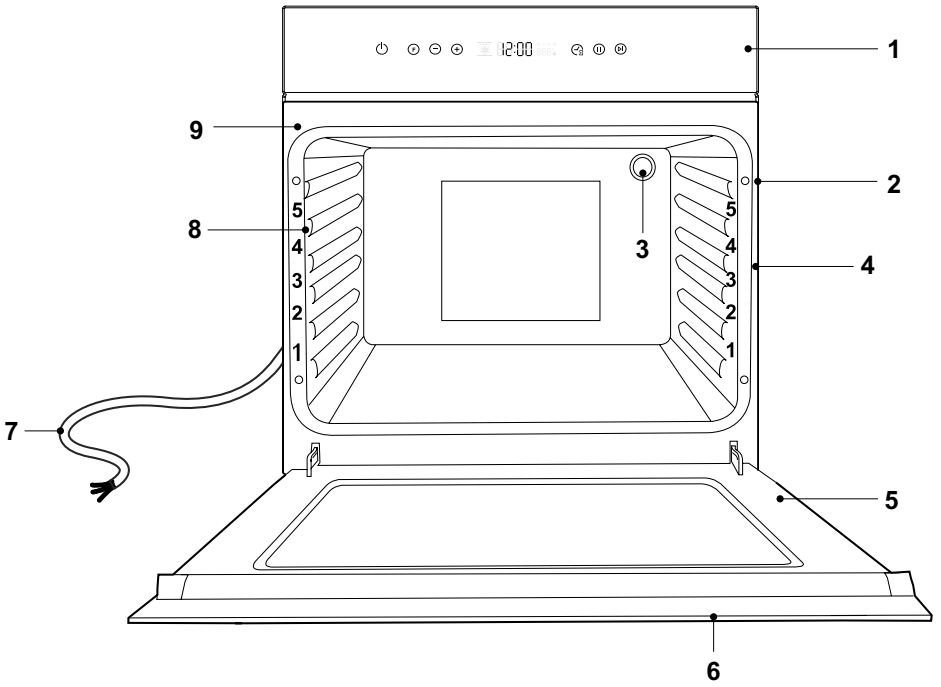

1. **Control panel.**
2. **Fixing openings (4x).**
3. **Oven lamp.**
4. **Shelf level markings.**
5. **Door.**
6. **Door handle.**
7. **Power cable.**
8. **Side rails.**
9. **Side handles for carrying the oven.**

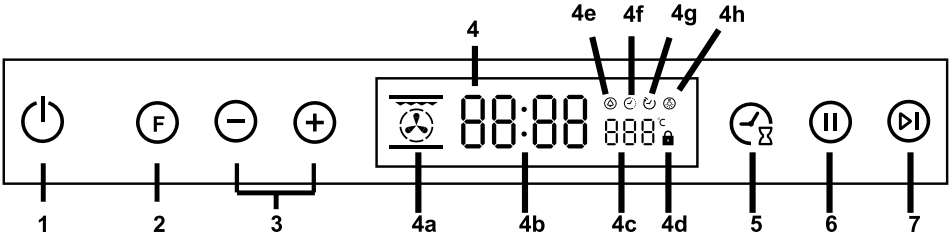

	1	Power button		4a	Oven function display
	2	Function selection button	88:88	4b	Time zone
	3	Decreasing and increasing button	888°C	4c	Temperature zone
	4	Display zone		4d	Child lock symbol
	5	Timer setting button		4e	Alarm symbol
	6	Cancel		4f	Cooking duration time (countdown)
	7	Confirmation		4g	End time of cook
				4h	Lamp symbol

Setting the clock

When turning on the oven (and also after any possible power cut) the numbers 12.00 will appear in the panel and will flash.

To set the right minute-time. Press to set the right hour-time, press or ⊕ to ⊖ adjust. There is a 5-second lapse for acceptance during which no button must be touched. The rate of change will increase considerably a few seconds after the buttons have been depressed.

To change the clock time, during 3 seconds and 12:00 flashes and set the correct time with ⊕ and ⊖ .

> **WARNING!** any power cut cancels the programmed functions, including the clock. When the power supply returns, the indicator will flash and can be reprogrammed

Cooking selection

Select a cooking function from among those available using the keys ⊕ ⊖ (3). Confirm your selection with the key (7). Each cooking function includes a preset temperature, which may be varied with the keys ⊕ ⊖ (3).

Press and hold the function selection button for 2 seconds, to change the direction to select the functions.

Warning alarm (Only in stand-by mode)

An independent audible signal that can be set to a maximum time of 23 hours and 59 minutes. To set the minute-time, press once. Press to set the hour-time. The alarm indicator will flash for 5 seconds, during which time we can select the required time by pressing ⊕ and ⊖ or press ⏯ to start the countdown. The countdown will start immediately. At the end of the time, the indicator will flash and an intermittent sound signal will be triggered, which can be interrupted by pressing the button. If it is not stopped, it will do so automatically after 30 seconds. The warning alarm

does not control any of the oven functions.

Semi-automatic cooking
Cooking duration time *(Only when a function is selected and configured by)*
By pressing once, set the cooking time using and . The cooking will start immediately and appear on the indicator. At the end of the set time, the cooking will be interrupted and the intermittent sound signal will be heard. Cancel it as indicated above.

B. Setting the cooking end time *(Only when a function is selected not configured by)*
By pressing during 2 seconds, set the chosen cooking end minute-time using and . Press again to set hour-time. Pressing to comfirm. The cooking will start immediately. When the cooking time ends, the cooking will stop and the intermittent sound signal will be heard. Cancel it as indicated above.
The programming can also be cancelled at any time by pressing . Pressing after this will prepare the oven for manual operation.

Automatic cooking. +
(Start and end of cooking)
1) Programme the cooking time by pressing and selecting the required time with and .
2) Set the end of the cooking time by pressing during 3 seconds and selecting the required time with and . After these operations, the and indicators will continue to be shown on the display, showing that the oven has been programmed.

Practical example:
We want to cook for 45 minutes and for the cooking to end at 2 p.m.
• We select the function and temperature comfirm by .
• We press and select 0.45 by using and . And press to comfirm.
• We press during 3 seconds three times and select 14.00 with and . And press to comfirm.
• After these operations, the current time will reappear on the display and the and indicators will show that our programming has been understood and memorised.
• At 1.15 p.m. (2 p.m. less 45 minutes), the oven will start automatically.
• At 2 p.m. the cooking will stop automatically and the intermittent sound signal will be heard.
• We can switch it off by pressing any button.

OVEN ACCESSORIES

The oven can be provided with lateral guides fitted to the oven wall. Insert the grid and oven sheet provided on the lateral guides. To remove the guides proceed as follows for the two types:

To remove the lateral telescopic guides:

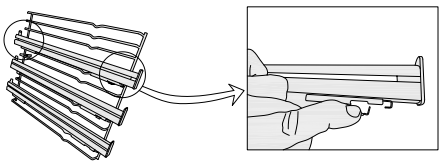

To remove the lateral guides:

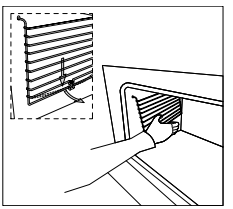

CARE & MAINTENANCE

CLEANING

Before cleaning or performing maintenance, disconnect the oven from the power supply. To extend the life of your oven, it must be cleaned frequently, keeping in mind that:
• Do not use abrasive powders or corrosive substances which could ruin the surfaces.

• The inside of the oven should preferably be cleaned immediately after use, when it is still warm, with hot water and soap. The soap should be rinsed away and the interior dried thoroughly. Avoid using abrasive detergents (for example cleaning powders, etc.) and abrasive sponges for dishes
or acids (such as lime scale remover, etc.) as these could damage the enamel. If the grease spots and dirt are particularly tough to remove, use a special product for oven cleaning, following the instructions provided with the product.

• If the oven is in use for an extended period of time, condensation may form. Once the oven has cooled, remove the condensation using a dry cloth.

• There is a rubber seal surrounding the oven opening which creates a heat seal. Check the condition of this seal on a regular basis. If necessary, clean it and avoid using abrasive products or objects to do so. Should it become damaged, please contact the customer services helpline. We recommend you avoid using the oven until it has been repaired.

• Never put aluminium foil at the bottom of the oven, as the build up of heat could compromise cooking and even damage the enamel.

• Clean the glass door (5) using non-abrasive products or sponges and dry it with a soft cloth.

1. Open the door (5).
2. Clean all oven accessories with warm water or washing up liquid and polish dry with a soft clean cloth.
3. Clean the oven interior with a soft clean cloth.
4. Wipe the front of the appliance with a damp cloth.
5. Let the oven and all accessories dry well.

WARNING: Always switch off the electricity supply before carrying out maintenance work on the hood. In the event of a fault, contact customer services.

OVEN CLEANING SYSTEM EQUIPPED WITH THE AQUASMART SYSTEM

1. Take out the internal components: tray, screen, side screens.



2. Pour 200 ml of soapy water on the bottom of the oven.

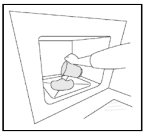

3. Select AQUA function and press



4. Double Grill + Fan 200ºC will work for 20 minutes. The word AQUA and 20 minutes countdown clock will be shown alternative for every 3 seconds.

5. Top Fan will be working during 20 minutes. The word AQUA and 20 minutes countdown clock will be shown alternative for every 1 second

6. Once finished, “END“ word will appear on the display for 30 seconds, and the oven will return to Stand-By mode.

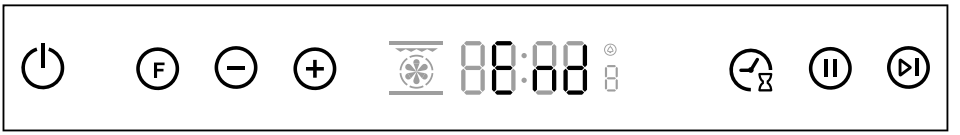

REPLACING THE OVEN LIGHT BULB

• Remove all pans and grills from inside the oven to easily access the lamp cover (3).
• Unscrew the glass cover and remove the old lamp. Dispose of it safely and ecologically.
• Insert a new G9 halogen lamp into the lamp holder. Note: Please do not handle the lamp with bare skin to avoid reducing its life. Use a cloth or tissue.
• Replace the lamp cover.

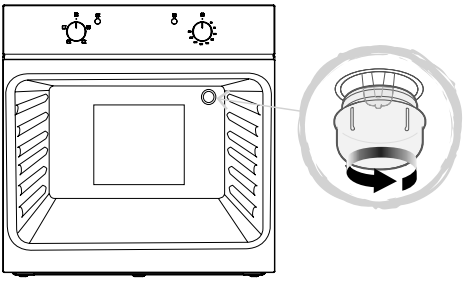

25 W, 300 ˚C, Tipo G9

WARNING! Ensure that the appliance is switched off and completely cool before replacing the lamp to avoid the possibility of electric shock or burns.

REMOVING THE DOOR FROM THE OVEN

To simplify cleaning interior of the oven, the door (5) can be removed. Follow below steps to do so:
• Open the door (5) fully to position “A”.
• Lift the two mobile links of the hinges to position “B”.
• Close the door (5) to the half-way position.
• Lift the door (5) upwards and remove it by sliding the hinges outwards. Hold the door (5) by the sides close to the hinges when doing this.
• After cleaning, replace the door (5) in the reverse order.

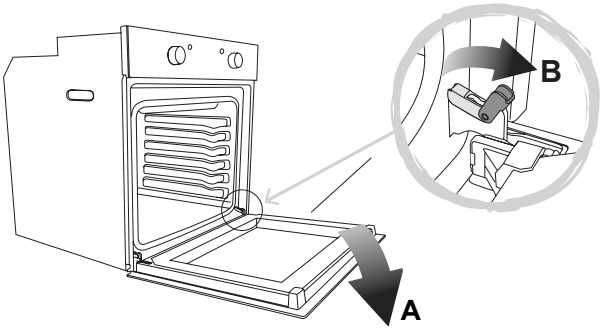

REMOVING THE REAR GLASS FOR CLEANING

- To simplify cleaning, the rear glass panel can be removed.
- After loosening 2 screws fixing the side supports of the glass, remove the supports and then the glass panel.
  Handle with care!
- After cleaning, replace the glass panel in the reverse order.
- Inner glass must be placed so that the “ok” is visible.

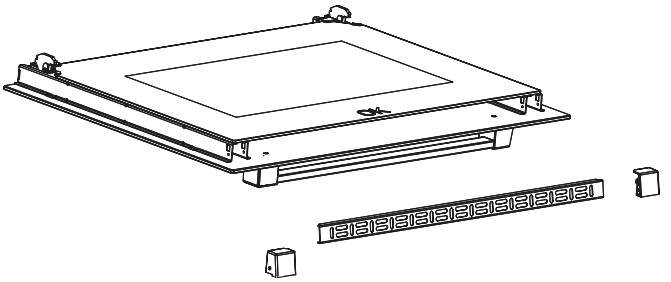

FAQS

FAQS	SOLUTION
What should I do if the oven does not heat up?	Check to see if one of the following actions resolves the issue: The oven may not be switched on. Switch on the oven. (*Switch On/Off*). Check to see if the required settings have been applied. A household fuse may have blown or a circuit breaker may have tripped. Refuse the fuses or reset the circuit. If this happens repeatedly, call the Service Center.
What should I do if, even though the oven function and temperature have been set, the oven does not heat up?	There may be problems with the internal electrical components. Call the Service Centre
What should I do if I cannot change the set temperature?	Make sure to have used the temperature knob (*Control Elements*)
What should I do if the oven light does not illuminate?	The oven light is faulty.Replace the oven light bulb. (*Replacing the oven light bulb*)
The grill does not heat up properly?	The grill power is set too low. Turn the temperature control to a higher temperature.

ENERGY SAFE ADVICE

- Use the máximum available space in the oven cavity
- If you were using the oven, once the recipe is finished, take advantage of the heat inside the oven and cook another recipe.
- Take out the internal cooking accessories that you aren't using.
- During cooking process, try to not open the door very often, because of the loss temperature.
- Do not cook frozen products, defrost them before.

cata & Can Roca

CNA group

CATA ELECTRODOMÉSTICOS, S.L.
Oficinas: c/ Anabel Segura, 11, Edif. A, 3a pl. 28108. Alcobendas. Madrid. España
Fábrica: c/ del Ter 2, Apdo. 9. 08570. Torelló.Barcelona. España
T . +34 938 594 100 - Fax +34 938 594 101
www.cnagroup.es - cna@cnagroup.es

Atención al Cliente: 902 410 450 / +34 938 521 818 - info@cnagroup.es
SAT Central Portugal: +351 214 349 771 - service@junis.pt

IM_MT 8012_ROCA_20200903

tehnoteka

https://cenoteka.rs

Ovaj dokument je originalno proizveden i objavljen od strane proizvođača, brenda CATA, i preuzet je sa njihove zvanične stranice. S obzirom na ovu činjenicu, Cenoteka ističe da ne preuzima odgovornost za tačnost, celovitost ili pouzdanost informacija, podataka, mišljenja, saveta ili izjava sadržanih u ovom dokumentu.

Napominjemo da Cenoteka nema ovlašćenje da izvrši bilo kakve izmene ili dopune na ovom dokumentu, stoga nismo odgovorni za eventualne greške, propuste ili netačnosti koje se mogu naći unutar njega. Cenoteka ne odgovara za štetu nanesenu korisnicima pri upotrebi netačnih podataka. Ukoliko imate dodatna pitanja o proizvodu, ljubazno vas molimo da kontaktirate direktno proizvođača kako biste dobili sve detaljne informacije.

Za najnovije informacije o ceni, dostupnim akcijama i tehničkim karakteristikama proizvoda koji se pominje u ovom dokumentu, molimo posetite našu stranicu klikom na sledeći link:

https://cenoteka.rs/p/cata-ugradna-rerna-mt-8012-bk/