tehnoteka

https://cenoteka.rs

Uputstvo za upotrebu

BOSCH štapni usisivač BCS1041PET

BOSCH



Cenoteka je online destinacija za upoređivanje cena i karakteristika bele tehnike, potrošačke elektronike i IT uređaja kod trgovinskih lanaca i internet prodavnica u Srbiji. Naša stranica vam omogućava da istražite najnovije informacije, detaljne karakteristike i konkurentne cene proizvoda.

Posetite nas i uživajte u ekskluzivnom iskustvu pametne kupovine klikom na link:

https://cenoteka.rs/p/bosch-stapni-usisivac-bcs1041pet/

BOSCH

Register your new appliance now at MyBosch and enjoy benefits free of charge:
bosch-home.com/welcome

MyBosch

Cordless handstick vacuum cleaner

BBS10 **BCS10** **BKS10** **BSS10** **BXS10**

[hr]	Upute za upotrebu	Bežični akumulatorski usisavač	13
[mk]	Упатство за употреба	Безжична исправена правосмукалка	20
[sq]	Manuali i përdorimit	Fshesë korrenti dore pa kordon	28
[sl]	Navodila za uporabo	Brezžični akumulatorski sesalnik	36
[sr]	Uputstvo za upotrebu	Štapni akumulatorski usisivač	43



https://ium-pim.bsh-digital.com/8001293734

[hr]	Dodatne informacije i objašnjenja možete pronaći na internetu. Skenirajte QR kȏd na naslovnoj stranici.
[mk]	Дополнителни информации и објаснувања може да најдете на интернет. Скенирајте го QR-кодот на насловната страница.
[sq]	Mund të gjeni informacione të mëtejshme dhe shpjegimet në internet. Skanoni kodin QR në faqen kryesore.
[sl]	Dodatne informacije in pojasnila lahko najdete na spletu. Odčitajte kodo QR na naslovnici.
[sr]	Dodatne informacije i objašnjenja možete da pronađete na mreži. Skenirajte QR kôd na naslovnoj stranici.

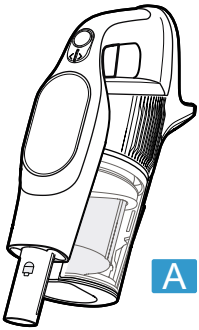

A

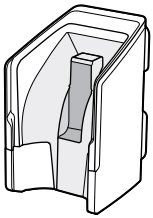

B

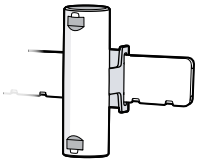

C

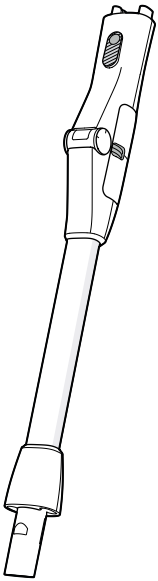

F

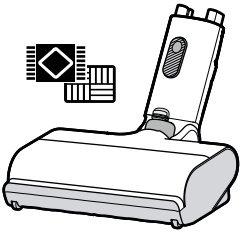

D

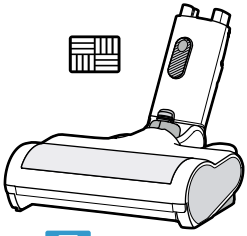

E

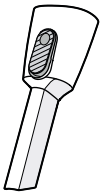

G

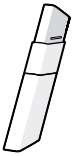

H



I



J

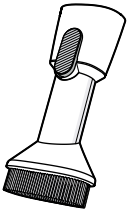

K



L

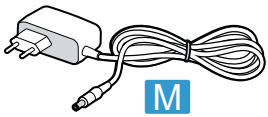

M

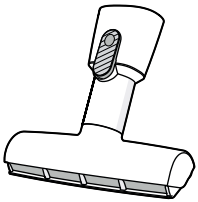

N

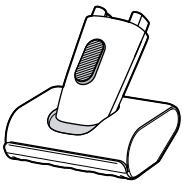

O

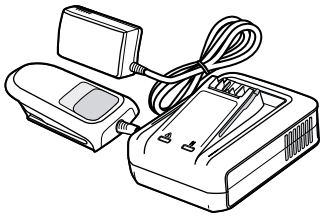

P

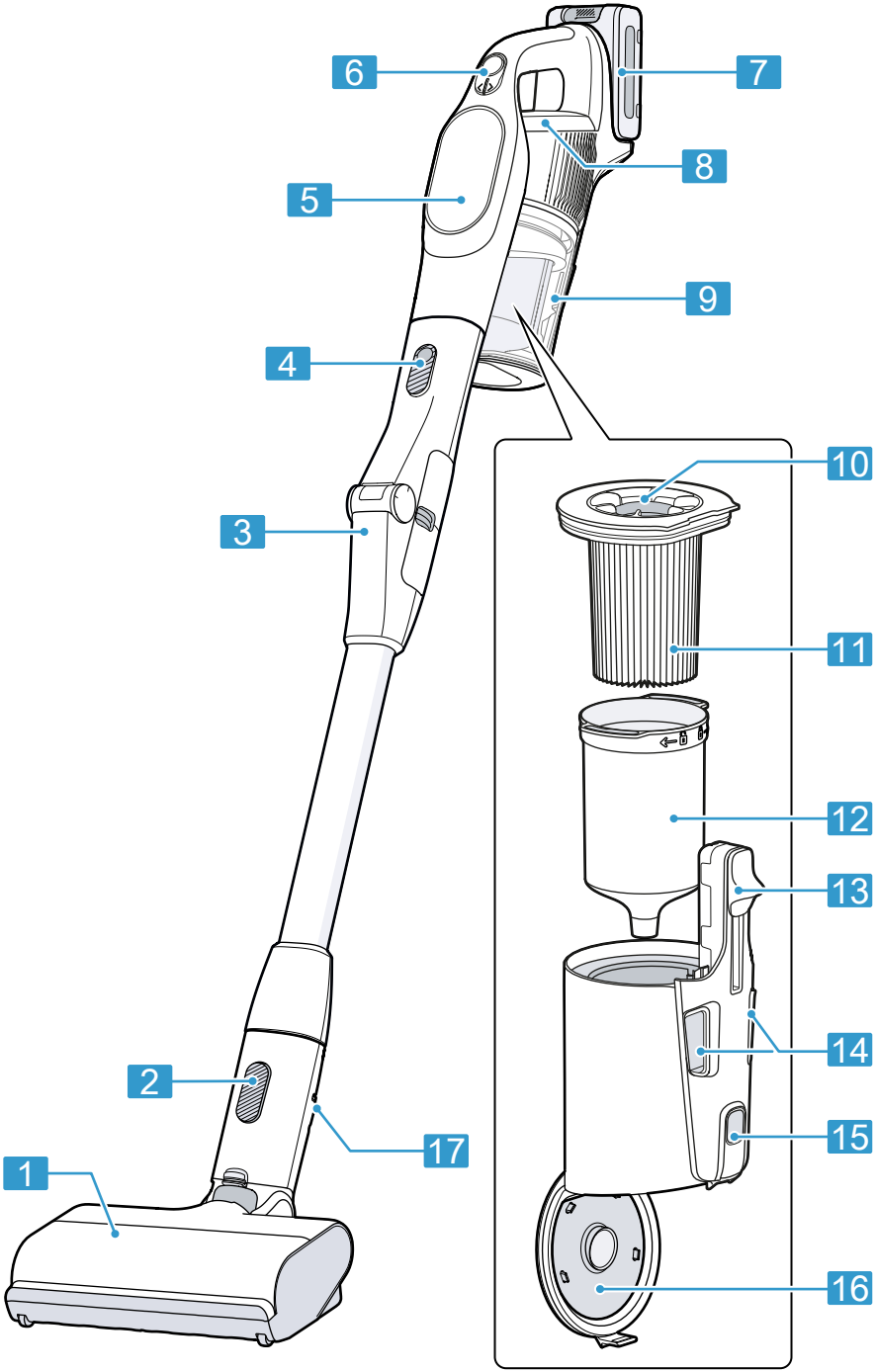
6
7
8
5
9
4
10
3
11
12
13
14
2
15
17
1
16

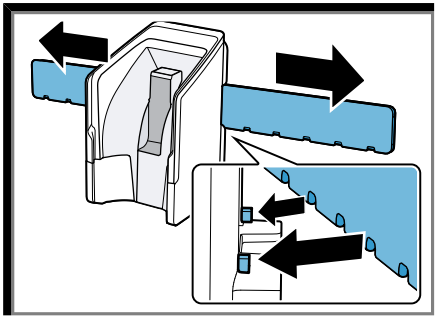

3

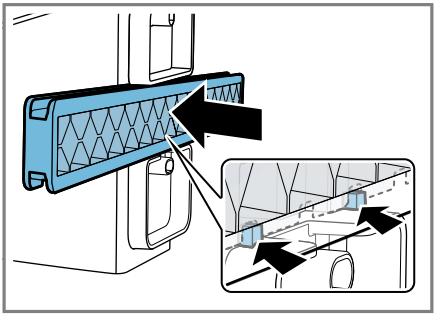

4

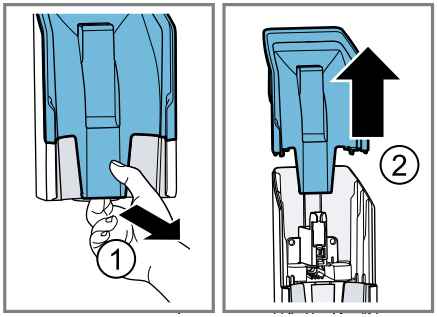

5

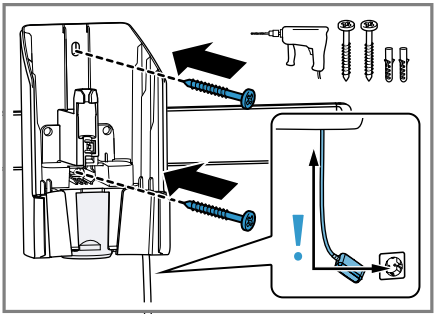

6

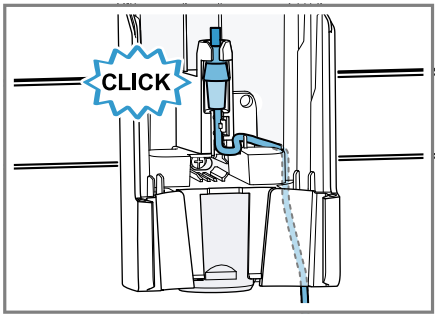

7

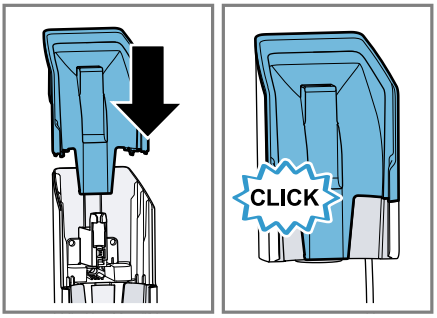

8

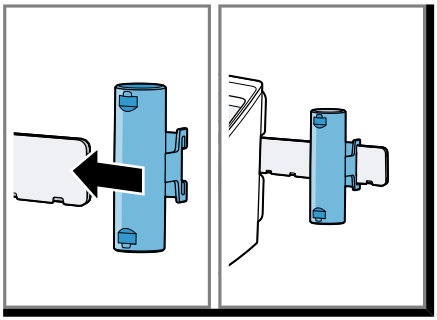

9

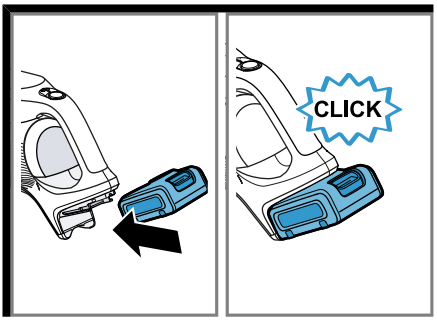

10

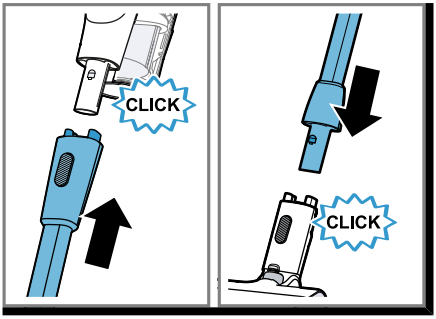

11

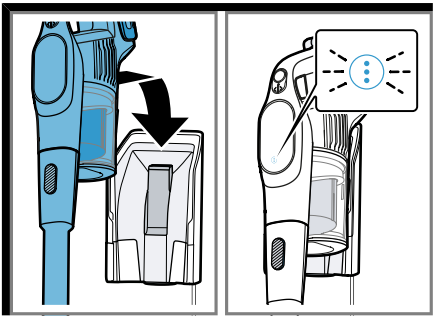

12

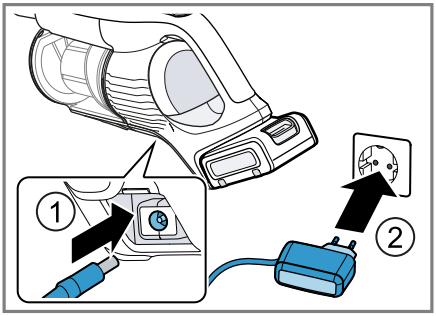

13

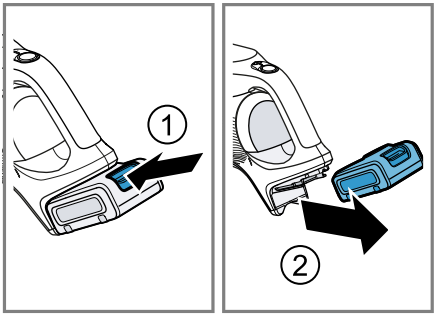

14

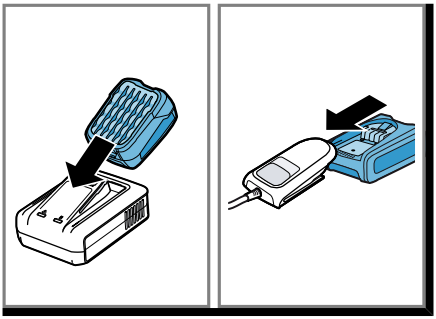

15

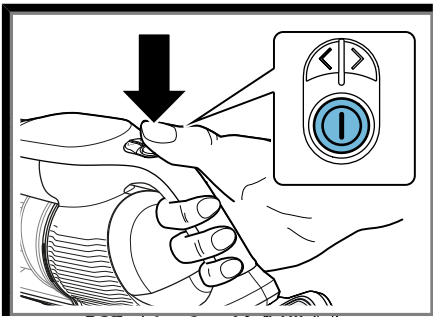

16

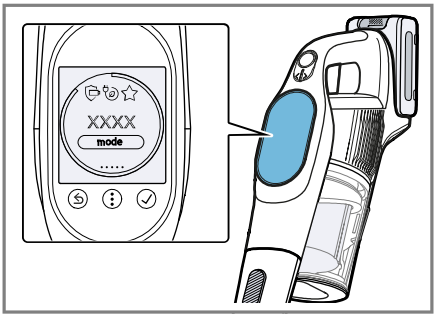

17

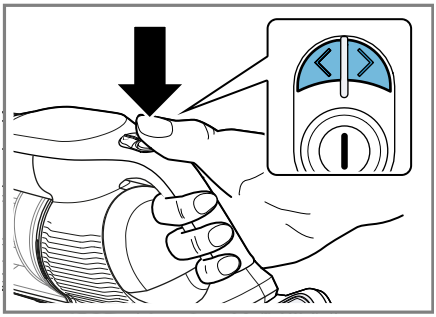

18

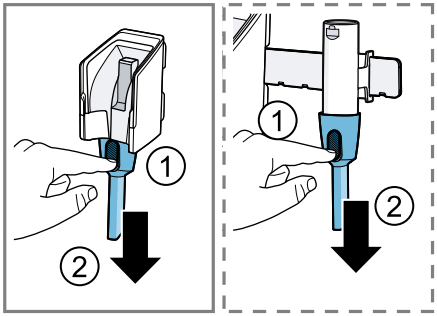

19

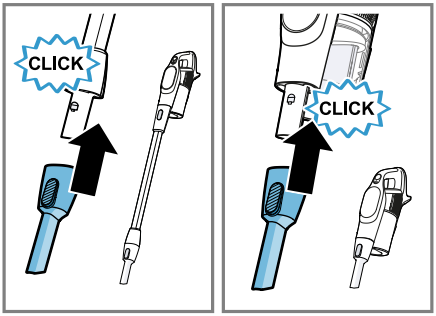

20

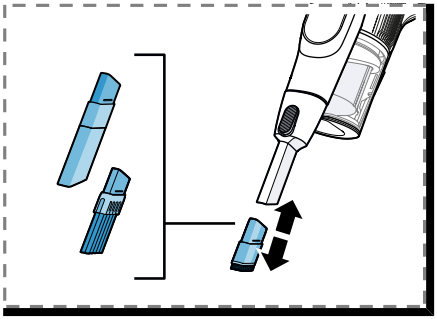

21

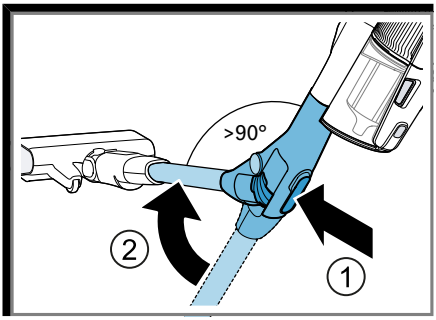

22

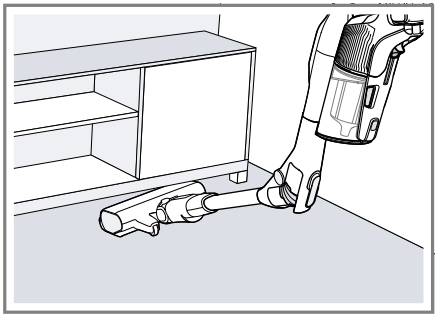

23

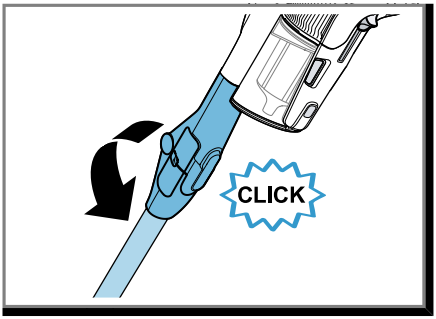

24

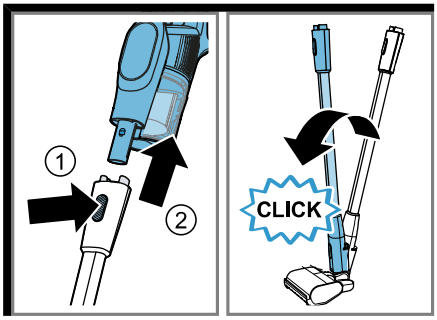

25

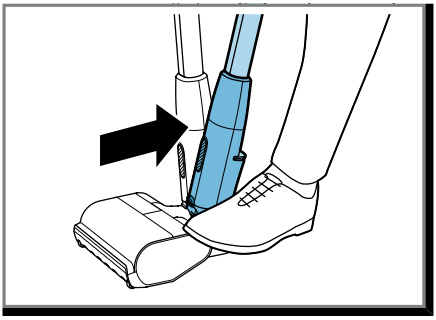

26

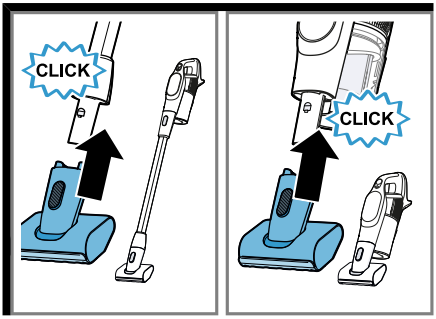

27

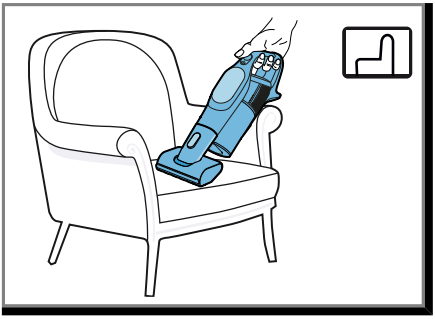

28

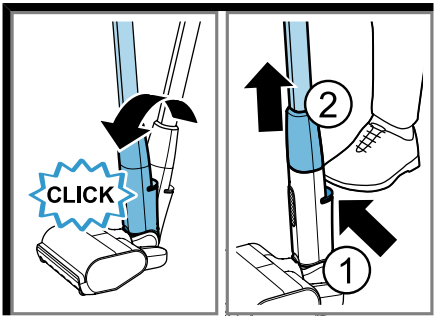

29

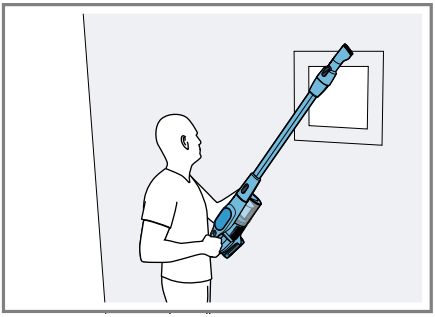

30

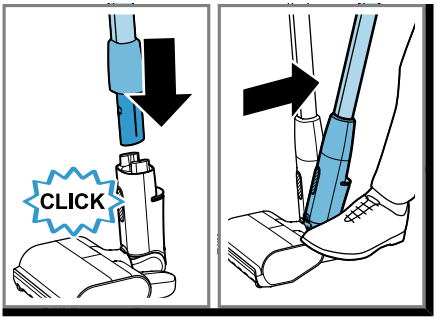

31

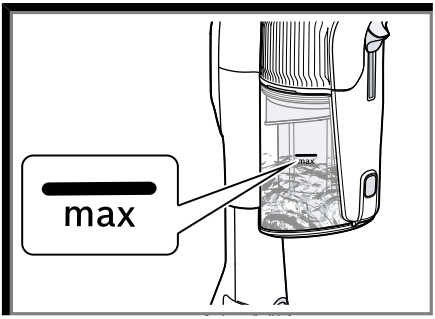

32

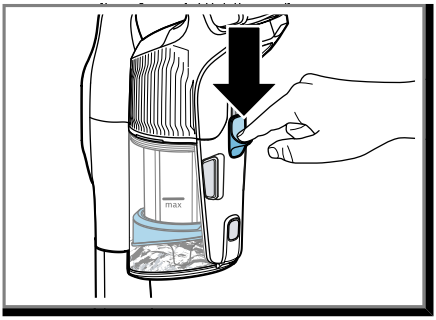

33

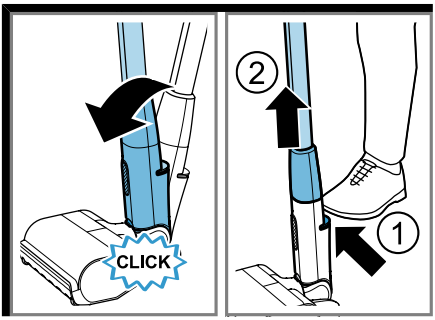

34

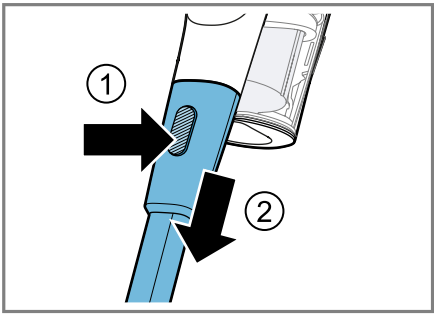

35

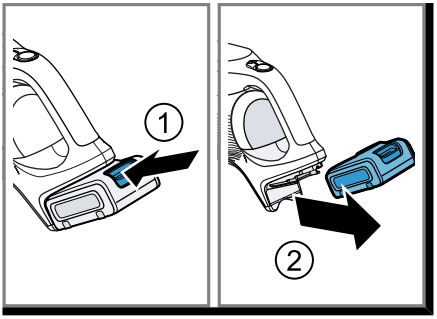

36

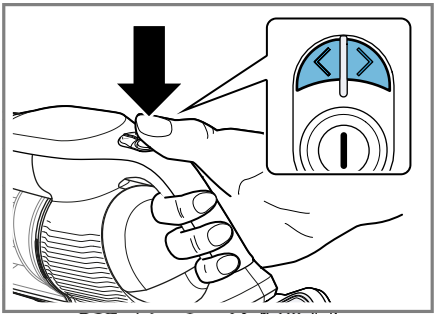

37

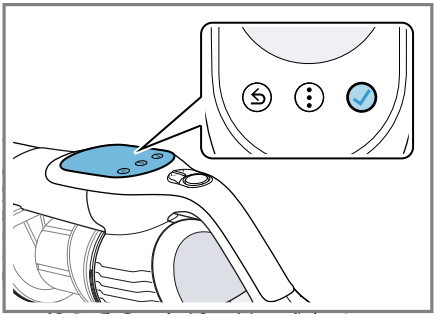

38

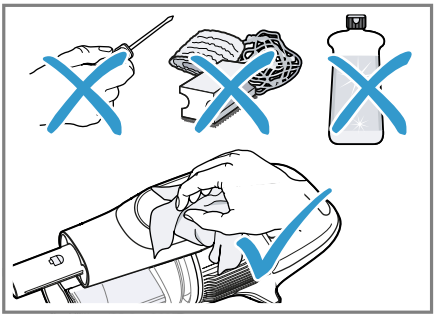

39

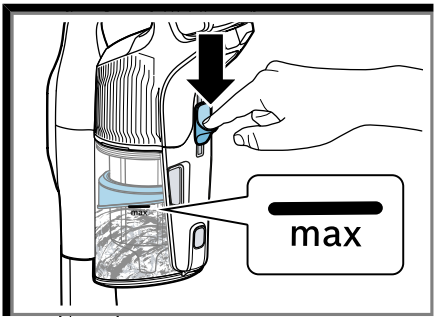

40

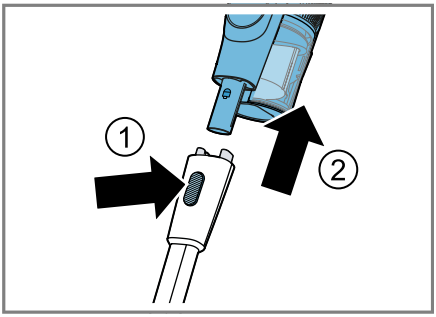

41

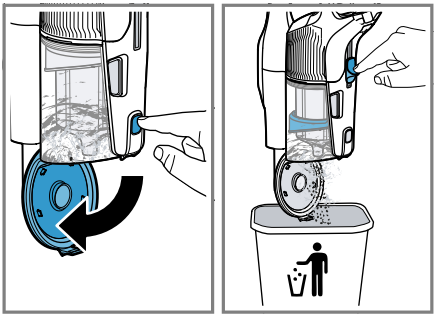

42

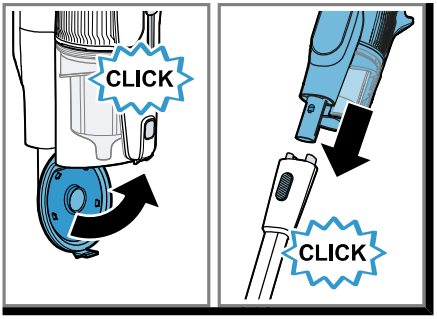

43

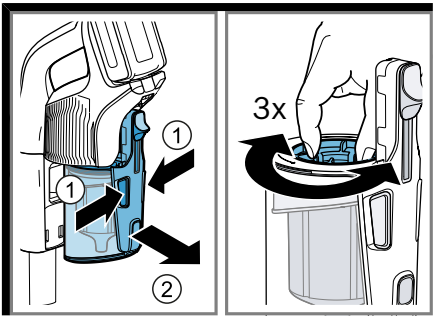

44

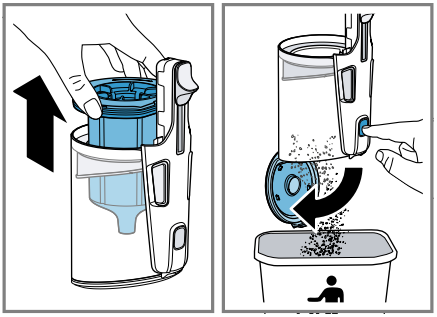

45

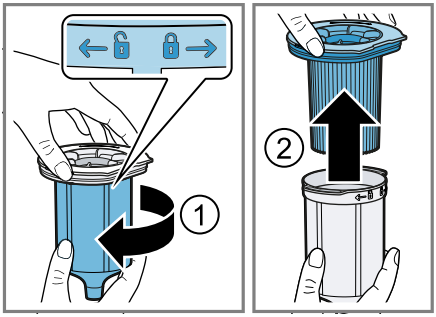

46

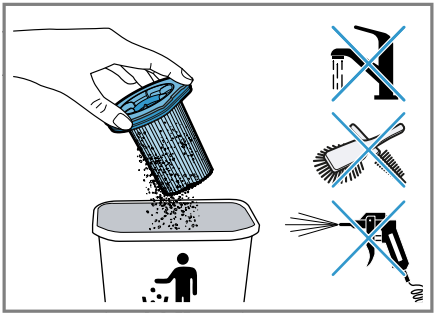

47



48

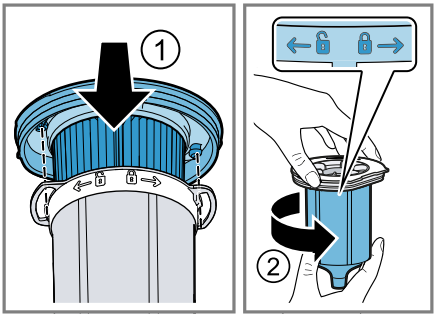

49

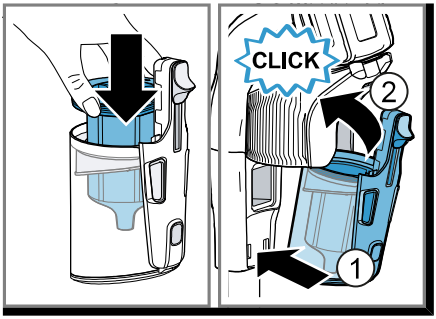

50

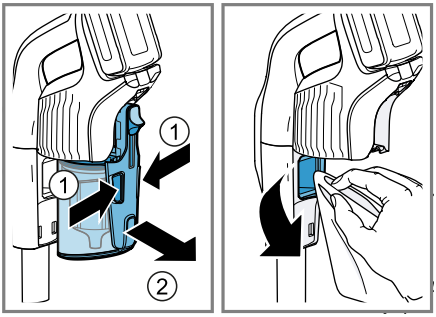

51

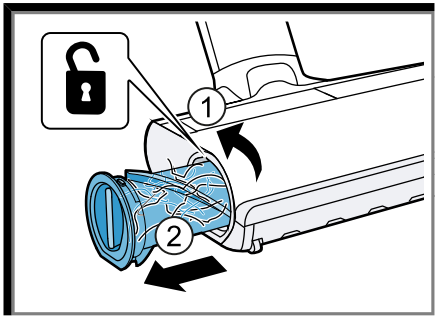

52

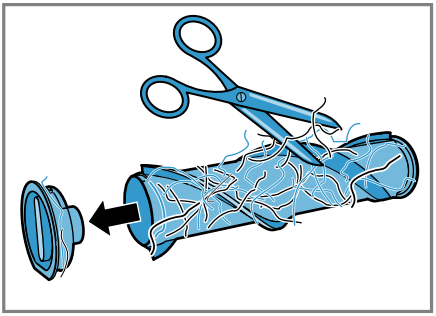

53

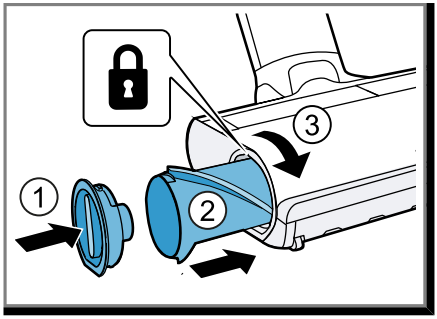

54

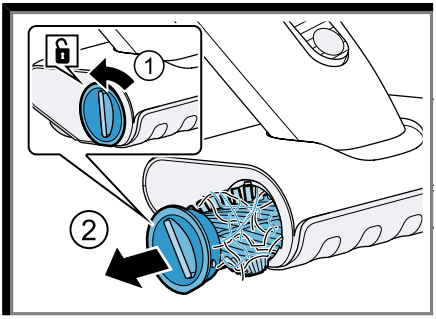

55

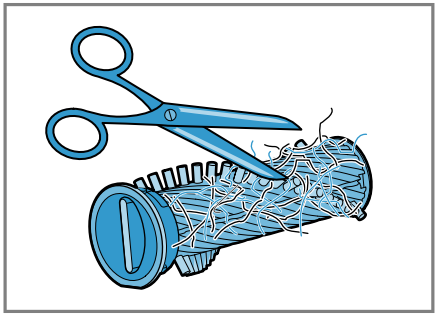

56

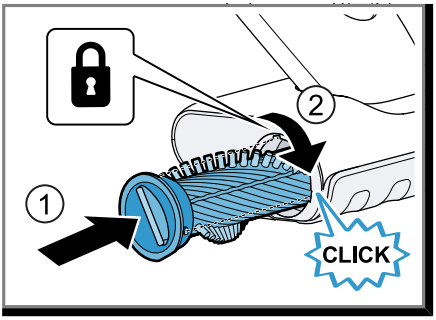

57

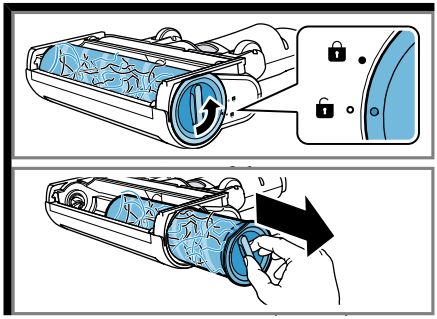

58

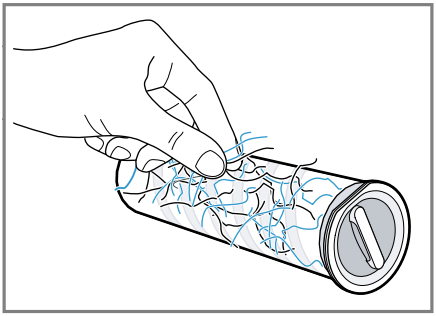

59

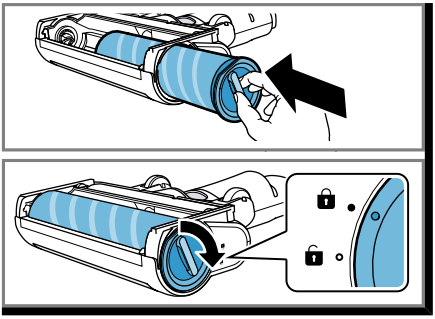

60

⚠ Sigurnost

- Pažljivo pročitajte ove upute.
- Sačuvajte upute i informacije o proizvodu za kasniju uporabu ili za sljedećeg vlasnika.
- Uređaj ne priključujte ako je došlo do oštećenja pri transportu.

Uređaj upotrebljavajte samo:

- s originalnim dijelovima i priborom U slučaju oštećenja zbog uporabe proizvoda drugih proizvođača nemate pravo na jamstvo.
- za čišćenje površina
- u privatnom kućanstvu i u zatvorenim prostorima kućnog okruženja na temperaturi prostorije.
- do visine od 2000 m iznad nadmorske visine

Ne upotrebljavajte uređaj:

- za aspiraciju ljudi ili životinja
- za usisavanje po zdravlje štetnih tvari i oštrobridnih, vrućih ili užarenih tvari
- za usisavanje vlažnih ili tekućih supstancija
- za usisavanje lako zapaljivih ili eksplozivnih tvari ili plinova
- za usisavanje pepela, čađe iz peći i centralnog grijanja.
- za usisavanje prašine od tonera iz pisača i fotokopirnih uređaja
- za usisavanje šute

Isključite uređaj iz električne mreže ako:

- čistite uređaj

Djeca starija od 8 godina i osobe sa smanjenim fizičkim, osjetilnim ili mentalnim sposobnostima ili nedostatkom iskustva i/ili znanja smiju se koristiti ovim uređajem samo pod nadzorom ili ako su upućene u sigurno rukovanje uređajem te razumiju opasnosti koje mogu nastati uslijed korištenja uređajem.
Djeca se ne smiju igrati uređajem.
Djeca ne smiju čistiti uređaj i obavljati korisničko održavanje uređaja osim ako su pod nadzorom.

- ▸ Popravke na uređaju smije vršiti samo obučeno stručno osoblje.
- ▸ Za popravak uređaja smiju se upotrebljavati samo originalni rezervni dijelovi.
- ▸ Nikad nemojte upotrebljavati oštećen uređaj.
- ▸ Nikada ne pokrećite uređaj s napuklom ili polomljenom površinom.

- ▸ Nazovite servisnu službu. →*Stranica 19*
- ▸ Uređaj upotrebljavajte samo u zatvorenim prostorima.
- ▸ Uređaj nikada ne izlažite vrućini ili vlazi.
- ▸ Za čišćenje uređaja ne upotrebljavajte parni ili visokotlačni čistač.
- ▸ Onemogućite kontakt mrežnog priključnog voda s izvorima topline ili vrućim dijelovima uređaja.
- ▸ Onemogućite kontakt mrežnog priključnog voda s oštrim vrhovima ili rubovima.
- ▸ Mrežni priključni vod nikada ne presavijajte te onemogućite svako prignječenje ili izmjene.
- ▸ Kabel za punjenje [1,] i brzi punjač[1] priključite i koristite samo prema podacima navedenim na označnoj pločici.
- ▸ Kabel za punjenje [1,] i brzi punjač[1] priključite samo preko propisno instalirane utičnice s uzemljenjem na strujnu mrežu s izmjeničnom strujom.
- ▸ Ne stavljajte zapaljive ili alkoholne tvari na filtre.
- ▸ Pri čišćenju uređaja ne upotrebljavajte zapaljive ili alkoholne tvari.
- ▸ Odjeću, kosu, prste i druge dijelove tijela držite dalje od otvora na uređaju i pomičnih dijelova.
- ▸ Nikada ne usmjeravajte cijev ili četku prema očima, kosi, ušima ili ustima.
- ▸ Izvadite akumulator i odvojite uređaj od dovoda struje prije održavanja ili čišćenja uređaja.
- ▸ Skladištite uređaj samo u polegnutom položaju na podu ili u osnovnoj stanici [1].
- ▸ Pazite da se djeca ne igraju s uređajem, čak i kada visi na baznoj stanici [1].
- ▸ Nikada ne upotrebljavajte samostojeću funkciju četke za podove sa stavljenim uređajem.
- ▸ Osobe s elektroničkim implantatima moraju se držati na minimalnoj udaljenosti od 10 cm od uređaja.
- ▸ Ambalažni materijal držite podalje od djece.
- ▸ Djeci nikada ne dopuštajte igranje s ambalažnim materijalom.
- ▸ Zaštitite bateriju od vatre, topline i dugotrajnog izlaganja sunčevoj svjetlosti.

[1] Ovisno o opremi uređaja

- Zaštitite bateriju od vode i prodora vlage.
- Nikad nemojte otvarati bateriju.
- Bateriju koju ne koristite držite podalje od metalnih predmeta, npr. spajalica, kovanica, ključeva, čavala ili vijaka.
- Ako iz oštećene baterije cure pare, dovedite svježi zrak.
- U slučaju bolova obratite se liječniku.
- Ako iz oštećene baterije cure tekućine, odmah isperite vodom u slučaju dodira s kožom.
- Dodatno potražite liječničku pomoć ako dođe u dodir s očima.

Izbjegavanje materijalnih šteta

- Ako iz oštećene baterije cure tekućine, odmah isperite vodom u slučaju dodira s kožom.
- Zamijenite oštećene predmete.
- Redovito provjerite je li istrošena donja strana četke.
- Zamijenite istrošenu četku.
- Nikada nemojte koristiti mlaznicu bez umetnute valjkaste četke.
- Nikada ne pogonite uređaj bez jedinice za filtriranje.
- Nikada ne naslanjajte uređaj na zid i rubove stola.
- Čuvajte ambalažni materijal u svrhu transporta.

Opseg isporuke

Nakon raspakiravanja provjerite sve dijelove imaju li oštećenja nastala u transportu te je li isporuka potpuna.

Napomena: Ovisno o opremi, uređaj se isporučuje s dodatnim priborom.

→*Sl.* **1**

A	Bežični ručni usisavač
B	Osnovna stanica [1]
C	Držač pribora [1], s vodilicom [1] za osnovnu stanicu
D	Univerzalna četka za podove [1]
E	Četka za tvrde podove [1]
F	Fleksibilna usisna cijev
G	Nastavak za proreze i adapter za ostali pribor
H	Proširenje za dugi, fleksibilni nastavak za proreze [1]
I	Proširenje za četku za tipkovnicu i ladicu [1]
J	Proširenje za uski kist za namještaj [1]
K	Okretni kist za namještaj [1]
L	Akumulator [1]
M	Kabel za punjenje oznaka modela adaptera ▪ S018BUz2350065 za kabel za punjenje 650 mA ▪ S023BUz2350100 za kabel za punjenje 1 A
N	Okretna četka za tapecirano pokućstvo [1]
O	Mini električna četka [1]
P	Brzi punjač [1]

Pregled

Ovdje ćete naći pregled sastavnih dijelova svog uređaja.

→*Sl.* **2**

1	Univerzalna četka za podove sa samostojećom funkcijom
2	Tipka za deblokadu četke za podove
3	Fleksibilna usisna cijev
4	Tipka za deblokadu usisne cijevi
5	Zaslon s upravljačkom pločom
6	Upravljačke tipke
7	Akumulator
8	Indikator MicroClean i stanja

[1] Ovisno o opremi uređaja

9	Spremnik za prašinu
10	RotationClean
11	Lamelni filtar
12	Filtar za niti
13	Klizna tipka
14	Deblokada spremnika za prašinu
15	Tipka za deblokadu poklopca spremnika za prašinu
16	Poklopac spremnika za prašinu
17	Nožna tipka za deblokadu

Montaža bazne stanice

- ▸ Provjerite može li u području montaže doći do oštećenja kućnih vodova.
- ▸ Nemojte montirati osnovnu stanicu vodoravno ili okomito iznad, ispod ili pokraj utičnice.

→*Sl.* **3** - **9**

Rukovanje

Montaža uređaja

→*Sl.* **10** - **11**

Punjenje uređaja

Napomene

- Tijekom punjenja prikazuje se stanje napunjenosti akumulatora u postocima.
- Dodirna tipka ⓘ sporo treperi bijleo tijekom punjenja.
  Kako biste provjerili trenutno stanje napunjenosti akumulatora, kratko dodirnite dodirnu tipku ⓘ na upravljačkoj ploči.
- Uređaj se isključuje nakon što se akumulator potpuno napunio radi uštede energije.

- ▸ Akumulator upotrebljavajte samo zajedno s Bosch uređajem.
- ▸ Upotrebljavajte samo originalni kabel za punjenje ili originalni brzi punjač [1] za punjenje.
- ▸ Upotrebljavajte samo baterije serije Power for ALL 18 V.
- ▸ Pridržavajte se uputa ta akumulatore i brzi punjač [1].
- ▸ Pazite da se djeca ne igraju s uređajem, čak i kada visi na baznoj stanici.

Napomena: Za najbrže punjenje upotrebljavajte brzi punjač.

→*Sl.* **12** - **15**

[1] Ovisno o opremi uređaja

Vremena rada akumulatora

Ovdje ćete naći informacije o vremenima rada akumulatora ovisno o korištenom akumulatoru.

Napomene

- Vrijeme rada akumulatora ovisi o odabranom načinu usisavanja, korištenom priboru i podnoj oblozi.
  Posebno pri usisavanju na tepisima može se razlikovati vrijeme rada akumulatora.
- Na zaslonu se prikazuje predviđeno preostalo vrijeme rada uređaja u minutama. Stvarne vrijednosti mogu od toga odstupati.

Vrijeme rada (do)	**3,0 Ah**	**4,0 Ah Power+**	**5,0 Ah**
Način rada **Eco** ne s električnim priborom	60	80	100
Način rada **Eco** s električnom četkom za podove	50	65	80
Način rada **Auto** s električnom četkom za podove	17	25	30
Način rada **Turbo** s električnom četkom za podove	10	11	13

Napomene

- Akumulatori serije Power for ALL 18 V troše se s vremenom kao svaki litij-ionski akumulator zbog čega se smanjuje kapacitet akumulator i skraćuje vrijeme rada. To je prirodni proces starenja i nije posljedica pogreške u materijalu, proizvodnji ili materijalnog nedostatka.
- Sljedećim mjerama možete usporiti prirodno trošenje:
  – Aktivirajte funkciju zaštitu akumulatora na svom uređaju. Ova funkcija sprječava potpuno punjenje i pražnjenje akumulatora i time produljuje vijek trajanja.
  – Ne skladištite akumulator potpuno napunjen ili potpuno ispražnjen dulje vrijeme.

Upravljanje uređajem

Napomena: Upotrebljavajte Turbo način rada (normalni način rada) za najbolji učinak čišćenja na tvrdim podovima i dubinsko čišćenje tepiha i tapisona. Promijenite u automatski način rada ili eco način rada ako se četka preteško pomiče na tepisima ili tapisonima.

→*Sl.* **16** - **21**

Uporaba fleksibilne usisne cijevi [1]

→*Sl.* **22** - **24**

Uporaba samostojeće funkcije

Napomena: Nikada ne upotrebljavajte samostojeću funkciju četke za podove sa stavljenim uređajem.

→*Sl.* **25** - **26**

Usisavanje s mini električnom četkom [1]

Mini električna četka posebno temeljito čisti tapecirani namještaj i teško dostupna mjesta.

→*Sl.* **27** - **28**

Uporaba nožne tipke za deblokadu

→*Sl.* **29** - **31**

Komprimiranje volumena prašine

→*Sl.* **32** - **33**

Demontaža uređaja

→*Sl.* **34** - **36**

Osnovne postavke

Možete namjestiti osnovne postavke uređaja prema svojim potrebama i pozvati dodatne funkcije.

[1] Ovisno o opremi uređaja

Promjena postavke

Napomena: Ako kao jezik prikaza nije dostupan jezik vaše zemlje, odaberite dostupni jezik prikaza, npr. engleski.

Zahtjev: Uređaj je uključen.

1. Dodirnite ⓘ.
✔ Usisavanje se zaustavlja.
✔ Na zaslonu se prikazuje izbornik s osnovnim postavkama i dodatnim funkcijama.
2. Pritisnite 〈 i 〉 kako biste se pomicali kroz izbornik.
→*Sl.* **37**
3. Dodirnite ⓥ kako biste potvrdili odabir.
→*Sl.* **38**
4. Promijenite postavku i potvrdite ili pozovite dodatnu funkciju.
5. Dodirnite ⓑ kako biste se vratili u izbornik ili nastavili s usisavanjem.

Čišćenje i njega

Čišćenje uređaja

- Uređaj čistite samo mekanom, suhom krpom.
→*Sl.* **39**

Pražnjenje spremnika za prašinu

→*Sl.* **40** - **43**

Čišćenje filtarske jedinice

- Nikad nemojte dopustiti da filtri dođu u dodir s tekućinama.

Napomena: Preporučuje se čišćenje filtra spremnika za prašinu u slučaju jake prljavštine i slabije usisne snage.

Savjet: Obrišite čestice prljavštine na filtru za niti vlažnom krpom.

→*Sl.* **44** - **50**

Čišćenje senzora

Napomena: Za besprijekornu funkciju MicroClean indikatora površina senzora mora biti čista. Očistite senzora ako LED prsten MicroClean indikatora više ne radi ili je neispravan.

- Temeljito obrišite senzor mekom, čistom krpom koja ne ostavlja vlakna.
→*Sl.* **51**

Čišćenje univerzalne četke za podove

Zahtjev: Uređaj je isključen.

→*Sl.* **52** - **54**

Napomena: Valjak četke ima funkciju čišćenja. Uređaj pri radu valjka četke na tepihu izrezane automatski usisava niti i dlake nakon 30 sekundi.

Čišćenje mini električne četke

Zahtjev: Uređaj je isključen.

→*Sl.* **55** - **57**

Čišćenje četke za tvrde podove[1]

Zahtjev: Uređaj je isključen.

→*Sl.* **58** - **60**

Uklanjanje smetnji

Savjet: Više informacija i objašnjenja za uklanjanje smetnji možete pronaći na internetu skeniranjem QR koda na poleđini i na našoj internetskoj stranici *www.bosch-home.com*.

- Popravke na uređaju smije vršiti samo obučeno stručno osoblje.
- Za popravak uređaja smiju se upotrebljavati samo originalni rezervni dijelovi.

Uređaj ne funkcionira.

Baterija nije ispravno umetnuta.

- Ispravno umetnite bateriju.

Baterija nije napunjena.

- Napunite bateriju.

Četka se ne može pomicati.

Četka se zaglavi.
Usisna snaga je prevelika.

- Promijenite način čišćenja.

Nema funkcije punjenja.

Upotrijebljen je pogrešan punjač.

- Upotrebljavajte samo priloženi punjač.

Napomene na zaslonu

Na zaslonu se prikazuje poruka E2 - "Pogledati upute za uporabu"
Aktivirano je sigurnosno isključivanje.

1. Isključite uređaj i dovod struje.

[1] Ovisno o opremi uređaja

2. Pričekajte dok akumulator postigne sobnu temperaturu ili upotrijebite zamjenski akumulator.
3. Ponovno možete koristiti uređaj.
4. Ako se smetnja ponovno pojavi, nazovite .
   → *"Servisna služba", Stranica 19*

Na zaslonu se prikazuje poruka E3 - „Ostaviti uređaj da se ohladi"
Aktivirano je toplinsko sigurnosno isključivanje.

1. Isključite uređaj i odvojite ga od napajanja.
2. Provjerite je li zračni kanal od nastavka do uređaja začepljen.
3. Ispraznite spremnik za prašinu.
4. Očistite jedinicu filtra.
5. Nakon što se uređaj ohladi, ponovno uključite uređaj.

Na zaslonu se prikazuje poruka "Kanal za zrak blokiran"
Aktivirano je toplinsko sigurnosno isključivanje na ventilatoru.

1. Isključite uređaj i dovod struje.
2. Provjerite je li začepljen kanal za zrak od četke do uređaja.
3. Ispraznite spremnik za prašinu.
4. Ponovno uključite uređaj nakon što se ohladio.

Na zaslonu se prikazuje poruka E5 - "Pogledati upute za uporabu"
Prepoznata je pogreška motora.

1. Uređaj isključite i ponovno uključite.
2. Ako se smetnja ponovno pojavi, nazovite .
   → *"Servisna služba", Stranica 19*

ⓘ i poruka prikazuju se na zaslonu.
Prepoznata je smetnja i usisavanje se nastavlja.

1. Za uklanjanje smetnje pozovite vodič u izborniku.
   → *"Promjena postavke", Stranica 18*
2. Slijedite upute na zaslonu.

Zbrinjavanje starih uređaja u otpad

- Uređaj zbrinite na ekološki prihvatljiv način.
  Informacije o aktualnim načinima zbrinjavanja možete dobiti od svog specijaliziranog trgovca ili se raspitajte u komunalnoj ili lokalnoj gradskoj upravi.



Ovaj je uređaj označen u skladu s europskom smjernicom 2012/19/EU o otpadnim električnim i elektronskim uređajima (waste electrical and electronic equipment - WEEE). Smjernica određuje okvir za povratak i zbrinjavanje otpadnih uređaja valjan u cijeloj Europskoj Uniji.

Zbrinjavanje akumulatora/baterija

Akumulatore/baterije treba treba dovesti na ekološki prihvatljivo recikliranje. Akumulatore/baterije ne bacajte u kućni otpad.

- Akumulatore/baterije zbrinite na ekološki prihvatljiv način.

Servisna služba

Detaljne informacije o trajanju jamstva i uvjetima jamstva možete pronaći putem QR koda na priloženom dokumentu o kontaktima servisa i uvjetima jamstva, kod naše servisne službe, svog trgovca ili na našoj internetskoj stranici.
Kontakt podatke za servisnu službu naći ćete putem QR koda na priloženom dokumentu o kontaktima servisa i uvjetima jamstva ili na našoj internetskoj stranici.
Informacije u skladu s Uredbom (EU) 2023/826 možete pronaći online pod *www.bosch-home.com* na stranici proizvoda i stranici servisa vašeg uređaja u uputama za uporabu i dodatnim dokumentima.

Informacije o besplatnom softveru i softveru otvorenog koda

Ovaj proizvod sadrži komponente softvera koje su od vlasnika autorskih prava licencirane kao besplatne ili kao softver otvorenog koda.
Možete preuzeti informacije o licenci na internetskoj stranici proizvoda. (Na internetskoj stranici proizvoda potražite svoj model uređaja i druge dokumente.)

⚠ Безбедност

- Внимателно прочитајте го упатството.
- Чувајте го упатството и информациите за производот за подоцнежна употреба или за следните сопственици.
- При оштетувања при транспортот не го приклучувајте уредот.

Користете го уредот само:
- со оригинални делови и опрема. При оштетувања со употребување на туѓи производи се губи правото на гаранција.
- за чистење на површини.
- во домаќинства и во затворени простории во домот на собна температура.
- до висина од максимум 2000 m надморска височина.

Не го користете уредот:
- за всисување на луѓе и животни.
- за апсорбирање на штетни, раздразливи, жешки или вжарени материи.
- за апсорбирање на влажни или течни материи.
- за апсорбирање на лесно запаливи или експлозивни материи и гасови.
- за собирање пепел, чад од печки и системи за централно греење.
- за апсорбирање на тонер прашина од принтери и копири.
- за апсорбирање на градежен шут.

Исклучете го уредот од електричното напојување, доколку:
- го чистите уредот.

Овој уред може да го употребуваат деца над 8 години и лица со намалени физички, сензорни или ментални способности или кои немаат искуство и/или знаење, ако се надгледувани или советувани за безбедно ракување со уредот и ги разбираат опасностите коишто може да произлезат од тоа.
Децата не смеат да играат со уредот.
Деца не смеат да го чистат и одржуваат уредот без надзор.

- ▸ Само обучен стручен персонал смее да прави поправки на уредот.
- ▸ За поправка на уредот смеат да се користат само оригинални резервни делови.
- ▸ Никогаш не користете оштетен уред.
- ▸ Никогаш не употребувајте уред со напукната или скршена површина.
- ▸ Повикајте ја сервисната служба. →*Страница 27*

- Уредот да се користи само во затворени простории.
- Не го изложувајте уредот на прекумерна топлина и влага.
- Не користете чистачи на пареа или под висок притисок, за да го чистите уредот.
- Кабелот за струја не смее да дојде во контакт со жешки делови на уреди или со извори на топлина.
- Кабелот за струја не смее да дојде во контакт со остри агли или рабови.
- Не го превиткувајте, стискајте или менувајте кабелот за струја.
- Кабелот за полнење [1,] и уредот за брзо полнење [1] смеат да се приклучат и користат само според податоците на спецификационата плочка.
- Приклучете ги кабелот за полнење [1,] и уредот за брзо полнење [1] само во прописно инсталирана приклучница со заземјување на струјна мрежа со наизменична струја.
- Не ставајте запаливи материи или материи што содржат алкохол на филтрите.
- При чистење на уредот да не се користат запаливи материи или што содржат алкохол.
- Држете ги облеката, косата, прстите и другите делови од телото подалеку од отворите на уредот и од деловите што се движат.
- Никогаш не насочувајте ја цевката или млазниците кон очите, косата, ушите или устата.
- Отстранете ја батеријата и исклучете го уредот од струја пред да го сервисирате или чистите.
- Чувајте го уредот само легнат на подот или во базната станица [1].
- Осигурете се дека со уредот не играат деца, дури и кога е прикачен во базната станица [1].
- Никогаш не користете ја функцијата за слободно стоење на подната млазница со инсталиран уред.
- Лицата со електронски импланти мора да одржуваат растојание од најмалку 10 cm од уредот.
- Материјалот од пакувањето држете го подалеку од деца.
- Не ги оставајте децата да си играат со материјалот за пакување.
- Заштитете ја батеријата од оган, врелина и постојано сончево зрачење.
- Заштитете ја батеријата од вода или влага што навлегува.
- Никогаш не отворајте ја батеријата.

[1] Во зависност од карактеристиките на уредот

- ▸ Држете ја неискористената батерија подалеку од метални предмети, на пр. спојувалки, монети, клучеви, клинци или шрафови.
- ▸ Ако оштетената батерија почне да испарува, проветрете.
- ▸ Во случај на потешкотии, консултирајте се со лекар.
- ▸ Ако истече течност од оштетената батерија и дојде во контакт со кожата, веднаш исплакнете со вода.
- ▸ Во случај на контакт со очи, побарајте медицинска помош.

Спречување материјални штети

- ▸ Ако истече течност од оштетената батерија, Проверете и исчистете ги навлажнетите предмети.
- ▸ Заменете ги оштетените предмети.
- ▸ Редовно проверувајте ги долните делови на папучата од истрошеност.
- ▸ Заменете ја истрошената млазница.
- ▸ Никогаш не користете ја млазницата без вметнат валјак за четка.
- ▸ Никогаш не работете со уредот без единица за филтрирање.
- ▸ Никогаш не потпирајте го уредот на ѕид или на раб од маса.
- ▸ Чувајте ја амбалажата од пакувањето за транспортни цели.

Обем на испорака

По отпакувањето проверете ги сите делови дали имаат оштетувања од транспортот и дали е целосна испораката.

Забелешка: Зависно од опременоста, уредот се доставува со дополнителни додатоци.

→ *Сл.* **1**

A	Батериски рачен всисувач
B	Базна станица [1]
C	Држач за додатоци [1], со шина [1] за базна станица
D	Универзална подна млазница [1]
E	Млазница за цврст под [1]
F	Всисна цевка што се превиткува
G	Млазница за фуги и адаптер за дополнителна опрема
H	Продолжеток за долга, флексибилна млазница за фуги [1]
I	Продолжеток за млазница за тастатура и фиоки [1]
J	Продолжеток за тесна четка за мебел [1]
K	Ротирачка четка за мебел [1]
L	Батерија [1]
M	Кабел за полнење Идентификатор на моделот на адаптерот за напојување ▪ S018BUz2350065 за кабел за полнење од 650 mA ▪ S023BUz2350100 за кабел за полнење од 1 A
N	Вртлива XXL млазница за тапацир [1]
O	Мини електрична млазница [1]
P	Брз полнач [1]

Преглед

Тука ќе најдете преглед на компонентите од Вашиот уред.

→ *Сл.* **2**

1	Универзална подна млазница со функција за слободно стоење
2	Копче за отклучување на подната млазница
3	Всисна цевка што се превиткува
4	Копче за отклучување на цевката за всмукување
5	Екран со контролно поле
6	Контролни копчиња
7	Батерија

[1] Во зависност од карактеристиките на уредот

8	MicroCleanи приказ за статус
9	Контејнер за прав
10	RotationClean
11	Ламеларен филтер
12	Сито за отпадни влакна
13	Копче за вметнување
14	Отворање на контејнерот за прав
15	Копче за отворање на поклопецот на контејнерот за прав
16	Поклопец на контејнерот за прав
17	Отклучување со стапало

Монтирање на базна станица

- Проверете дали во областа на монтажата може да се оштетат куќните водови.
- Не монтирајте ја базната станица хоризонтално или вертикално над, под или до приклучница.

→*Сл.* **3** - **9**

Користење

Монтирање на уредот

→*Сл.* **10** - **11**

Полнење на уред

Забелешки

- За време на полнењето, нивото на полнење на батеријата се прикажува како процент.
- Копчето на допир ⓘ бавно трепка во бело за време на полнењето. За да го проверите тековниот статус на наполнетост на батеријата, кратко допрете го копчето ⓘ на контролното поле.
- За да заштеди енергија, уредот се исклучува кога батеријата е целосно наполнета.

- Употребувајте ја батеријата само во комбинација со Bosch уредот.
- Користете го само оригиналниот кабел за полнење или оригиналниот брз полнач [1] за полнење.
- Користете само батерии од серијата Power for ALL 18 V.
- Следете го упатството за батерии и брз полнач [1].
- Осигурете се дека со уредот не играат деца, дури и кога е прикачен во базната станица.

Забелешка: За најбрзо полнење, користете го брзиот полнач.

→*Сл.* **12** - **15**

[1] Во зависност од карактеристиките на уредот

Времетраење на батеријата

Овде ќе најдете информации за времетраењето на батеријата во зависност од батеријата што се користи.

Забелешки

- Времетраењето на батеријата зависи од избраниот режим на вшмукување, користениот додаток и видот на подната површина.
  Времетраењето на батеријата може да варира, особено при всисување на теписи.
- Екранот го прикажува проценетото преостанато време на работа на уредот во минути. Вистинските вредности може да се разликуваат.

Време не траење (до)	**3,0 Ah**	**4,0 Ah Power+**	**5,0 Ah**
Eco-режим со неелектрични додатоци	60	80	100
Eco-режим со електрична подна млазница	50	65	80
Auto-режим со електрична подна млазница	17	25	30
Turbo-режим со електрична подна млазница	10	11	13

Забелешки

- Како и секоја литиум-јонска батерија, батериите од серијата Power for ALL 18 V се истрошуваат со текот на времето, поради што капацитетот на батеријата и времетраењето се намалуваат. Ова е природен процес на стареење и не е резултат на материјален или производствен дефект или квалитетот на материјалот.
- Можете да го одложите природното истрошување со преземање на следниве мерки:
  – Активирајте ја функцијата за заштита на батеријата на вашиот уред. Оваа функција спречува батеријата целосно да се полни и празни, со што се продолжува нејзиниот век на траење.
  – Не чувајте ја батеријата целосно наполнета или целосно испразнета долго време.

Ракување со уредот

Забелешка: Користете го Turbo-режимот (стандарден режим) за најдобри перформанси за чистење тврди подови и длабинско чистење теписи и килими. Префрлете се на автоматски или еко режим ако млазницата тешко се турка на теписи или килими.

→*Сл.* **16** - **21**

Употребете ја всисната цевка што се превиткува [1]

→*Сл.* **22** - **24**

Употреба на функција за слободно стоење

Забелешка: Никогаш не користете ја функцијата за слободно стоење на подната млазница со инсталиран уред.

→*Сл.* **25** - **26**

Всмукување со мини електрична млазница [1]

Мини електричната млазница особено темелно го чисти тапацираниот мебел и тешко достапните места.

→*Сл.* **27** - **28**

[1] Во зависност од карактеристиките на уредот

Употреба на отклучувањето со стапало

→*Сл.* **29** - **31**

Компримирање на волуменот на прав

→*Сл.* **32** - **33**

Демонтирање на уредот

→*Сл.* **34** - **36**

Основни поставки

Може да ги поставите основните поставки на уредот според вашите потреби и да повикувате дополнителни функции.

Промена на поставките

Забелешка: Ако не постои вашиот јазик на екранот, изберете јазик што го има, на пр. англиски.

Услов: Уредот е вклучен.

1. Притиснете на ⓘ.
✔ Всмукувањето ќе сопре.
✔ На екранот се прикажува менито со основни поставки и дополнителни функции.
2. За да се движите низ менито притиснете на < и >.
→*Сл.* **37**
3. Притиснете на ✓ за да го потврдите изборот.
→*Сл.* **38**
4. Променете ја и потврдете ја поставката или повикајте дополнителна функција.
5. Притиснете на ⮌ за да се вратите во менито или да продолжите со чистење.

Чистење и нега

Чистење на уредот

▸ Чистете го уредот само со мека, сува крпа.
→*Сл.* **39**

Празнење на контејнерот за прав

→*Сл.* **40** - **43**

Чистење на единицата за филтрирање

▸ Никогаш не доведувајте ги филтрите во допир со течност.

Забелешка: Се препорачува да се исчисти филтерот на контејнерот за прав кога е многу извалкан и кога се намалува моќта на всмукување.

Совет: Избришете ја нечистотијата од ситото за отпадни влакна со малку влажна крпа.

→*Сл.* **44** - **50**

Чистење на сензорот

Забелешка: Сензорната површина мора да биде чиста за приказот за MicroClean да функционира правилно. Исчистете го сензорот ако LED-прстенот на приказот за MicroClean веќе не работи или работи неправилно.

▸ Темелно избришете го сензорот со мека, чиста крпа без влакненца.
→*Сл.* **51**

Чистење на универзалната подна млазница

Услов: Уредот е исклучен.

→*Сл.* **52** - **54**

Забелешка: Валјакот за четка има функција за чистење. Во текот на работата на валјакот за четка на килим, уредот автоматски ги собира исечените конци и влакна по повеќе од 30 секунди.

Чистење на мини електричната млазница

Услов: Уредот е исклучен.

→*Сл.* **55** - **57**

Чистење на млазницата за тврд под[1]

Услов: Уредот е исклучен.

→*Сл.* **58** - **60**

[1] Во зависност од карактеристиките на уредот

Отстранете ги пречките

Совет: Понатамошни информации и објаснувања за отстранувањето грешки ќе најдете онлајн со скенирање на QR-кодот на предната страница и на нашата веб-страница *www.bosch-home.com*.

- Само обучен стручен персонал смее да прави поправки на уредот.
- За поправка на уредот смеат да се користат само оригинални резервни делови.

Уредот не функционира.

Батеријата не е вметната правилно.

- Поставете ја батеријата правилно.

Батеријата не е наполнета.

- Наполнете ја батеријата.

Млазницата не може да се помести.

Млазницата е заглавена.
Моќноста на всисување е прејака.

- Променете го режимот на чистење.

Нема функција на полнење.

Се користел погрешен полнач.

- Користете го само доставениот полнач.

Напомени на екранот

На екранот се појавува пораката E2 - „Погледнете во упатството за користење“
Активирано е безбедносно исклучување.

1. Исклучете го уредот и извадете го од напојувањето со струја.
2. Почекајте додека батеријата не ја достигне собната температура или користете заменска батерија.
3. Ставете го уредот повторно во функција.
4. Ако грешката се појави повторно, контактирајте со .
   → *"Сервисна служба", Страница 27*

На екранот се појавува порака E3 - „Оставете го уредот да се олади“
Активирано е термичко безбедносно исклучување.

1. Исклучете го уредот и раздвојте го уредот од доводот на струја.
2. Проверете дали воздушниот канал од млазницата до уредот е затнат.
3. Испразнете го контејнерот за прав.
4. Исчистете ја филтерската единица.
5. Откако уредот се изладил, вклучете го повторно.

На екранот се појавува пораката „Каналот за воздух е блокиран“
Активирано е термичко безбедносно исклучување на вентилаторот.

1. Исклучете го уредот и извадете го од напојувањето со струја.
2. Проверете дали каналот за воздух од млазницата до уредот е затнат.
3. Испразнете го садот за прав.
4. Откако ќе се излади уредот, повторно вклучете го.

На екранот се појавува пораката E5 - „Погледнете во упатството за користење“
Откриена е грешка во моторот.

1. Исклучете го уредот и повторно вклучете го.
2. Ако грешката се појави повторно, контактирајте со .
   → *"Сервисна служба", Страница 27*

ⓘ и една порака ќе се појават на екранот.
Откриен е дефект и всмукувањето продолжува.

1. За да го решите дефектот, повикајте го упатството во менито.
   → *"Промена на поставките", Страница 25*
2. Следете ги упатствата на екранот.

Отстранување на стариот уред

- Отстранете го уредот согласно прописите за животна средина. Информации за тековните начини на фрлање во отпад можете да добиете од специјализиран продавач и од регионалните или градските власти.



Овој апарат е означен според европскиот пропис 2012/19/ЕЗ за електро и електронски апарати (waste electrical and electronic equipment – WEEE). Прописот ја дава рамката за враќање и искористување на старите апарати, важечко ширум Европа.

Отстранување на акумулаторските батерии/батериите

Акумулаторските батерии/батериите треба да се рециклираат на еколошки здрав начин. Акумулаторските батерии/батериите не ги фрлајте во домашното ѓубре.

- Отстранете ги акумулаторските батерии/батериите на еколошки начин.

Сервисна служба

Подетални информации за траењето на гарантниот период и гарантните услови во вашата земја може да добиете со скенирање на QR-кодот на приложениот документ за детали за контакт на контакт центарот и условите за гаранција, од нашата сервисна служба, вашиот дилер или на нашата веб-страница.
Деталите за контакт на сервисната служба може да ги најдете со скенирање на QR-кодот на приложениот документ за за детали за контакт на контакт центарот и условите за гаранција или на нашата веб-страница.
Информациите во согласност со Регулативата (EU) 2023/826 може да ги најдете на интернет под *www.bosch-home.com* на страницата за производот и услугата на вашиот уред во упатството за користење и дополнителни документи.

Информации за бесплатен и слободен софтвер

Овој производ содржи софтверски компоненти, коишто се лиценцирани како лиценциран софтвер од страна на сопственикот на авторските права. Информациите за лиценци може да ги преземете на веб-сајтот на брендот на производот. (побарајте го моделот на вашиот уред и другите документи на веб-страницата на производот.)

⚠ Siguria

- Lexoni me kujdes këtë manual.
- Ruani manualin dhe informacionet e produktit për përdorim të mëvonshëm ose për zotëruesin pasardhës të saj.
- Mos e lidhni pajisjen nëse konstatoni dëmtime nga transporti.

Përdoreni pajisjen vetëm:

- me pjesë dhe aksesorë origjinalë. Në rast dëmtimi nga përdorimi i produkteve të huaja e drejta e garancisë bëhet e pavlefshme.
- për pastrimin e sipërfaqeve.
- në shtëpi dhe në ambiente të mbyllura të mjedisit shtëpiak në temperaturën e ambientit.
- deri në një lartësi prej 2000 m mbi nivelin e detit.

Mos e përdorni pajisjen:

- për thithjen e papastërtive nga njeriu ose kafshët.
- për thithjen e lëndëve të dëmshme për shëndetin, me buzë të mprehta, të nxehta ose të ndezura.
- për thithjen e lëndëve të lagështa ose të lëngshme.
- për thithjen e lëndëve dhe gazeve lehtësisht të ndezshme ose plasëse.
- për thithjen e hirit, të blozës nga sobat dhe sistemet e ngrohjes qendrore.
- për thithjen e pluhurit të bojës nga printerët dhe pajisjet fotokopjuese.
- për thithjen e mbeturinave ndërtimore.

Shkëputni pajisjen nga furnizimi me energji, kur:

- pastroni pajisjen.

Kjo pajisje mund të përdoret nga fëmijët e moshës 8 vjeç e lart dhe nga personat me aftësi të kufizuara fizike, ndijuese ose mendore apo me mungesë përvoje dhe/ose njohurish, nëse këta mbikëqyren ose udhëzohen për përdorimin e sigurt të pajisjes dhe ata i kuptojnë rreziqet që mund të lindin prej saj.
Mos lejoni fëmijët që të luajnë me pajisjen.
Pastrimi dhe mirëmbajtja nga përdoruesi nuk duhet të bëhen nga fëmijët pa mbikëqyrjen e një të rrituri.

- ▸ Riparimet në pajisje duhen kryer vetëm nga staf teknik i trajnuar për këtë qëllim.
- ▸ Për riparimin e pajisjes lejohet të përdoren vetëm pjesë këmbimi origjinale.

- Kurrë mos vini në punë një pajisje të dëmtuar.
- Asnjëherë mos e vini në punë pajisjen me sipërfaqe të plasaritur ose të thyer.
- Telefononi shërbimin e klientit. →*Faqe 34*
- Përdoreni pajisjen vetëm në ambiente të mbyllura.
- Asnjëherë mos e ekspozoni pajisjen në nxehtësi të madhe apo në lagështi.
- Mos përdorni pastrues me avull ose pastrues me presion të lartë për të pastruar pajisjen.
- Mos lini kurrë që kordoni elektrik të bjerë në kontakt me pjesët e nxehta të pajisjes ose burime të tjera nxehtësie.
- Mos lejoni kurrë që kordoni elektrik të bjerë në kontakt me maja ose me buzë të mprehta.
- Mos e përdridhni, mos e shtypni ose mos e ndryshoni kordonin elektrik.
- Lidheni dhe vëreni në përdorim kabllon e karikimit [1], dhe pajisjen e karikimit të shpejtë[1] vetëm në rrjet elektrik sipas të dhënave në etiketën e parametrave.
- Lidheni kabllon e karikimit [1], dhe pajisjen e karikimit të shpejtë[1] vetëm nëpërmjet një prize të instaluar sipas rregullave me tokëzim, në një rrjet elektrik me rrymë alternative.
- Mos futni lëndë të djegshme ose me përmbajtje alkooli në filtër.
- Gjatë pastrimit të pajisjes mos përdorni lëndë të djegshme ose me përmbajtje alkooli.
- Mbajini veshjet, flokët, gishtat dhe pjesët e tjera të trupit larg zgavrave të pajisjes dhe pjesëve të lëvizshme.
- Mos e drejtoni asnjëherë tubin ose thithëset në drejtim të syve, të flokëve, të veshëve ose të gojës.
- Hiqni baterinë dhe shkëputni pajisjen nga furnizimi me energji, përpara se të kryeni mirëmbajtjen ose pastrimin e pajisjes.
- Mbajeni pajisjen vetëm të shtrirë në dysheme ose në platformën e bazës [1].
- Sigurohuni që të mos luajnë fëmijë me pajisjen, edhe nëse është e vendosur në bazamentin e qëndrimit [1].
- Mos e përdorni asnjëherë funksionin e qëndrimit të pavarur me kokën e fshirjes për dysheme të vendosur në pajisje.

[1] Sipas pajimit të pajisjes

- Personat me implante elektronike duhet të ruajnë një distancë minimale prej 10 cm nga pajisja.
- Mbani larg fëmijëve materialin e paketimit.
- Mos i lini fëmijët të luajnë me materialin e paketimit.
- Mbrojeni baterinë nga zjarri, nxehtësia dhe drita konstante diellore.
- Mbrojeni baterinë nga depërtimi i ujit dhe i lagështirës.
- Mos e hapni kurrë baterinë.
- Mbajeni baterinë e papërdorur larg sendeve metalike, p.sh. kapëseve të letrës, monedhave, çelësave, gozhdëve ose vidave.
- Nëse dalin avuj nga një bateri e dëmtuar, ajrosni me ajër të pastër.
- Në rast shqetësimesh, konsultohuni me mjekun.
- Nëse dalin lëngje nga një bateri e dëmtuar dhe bien në kontakt me lëkurën, shpëlajeni menjëherë me ujë.
- Kërkoni ndihmën mjekësore edhe në rast kontakti me sytë.

Shmangia e dëmeve materiale

- Nëse dalin lëngje nga një bateri e dëmtuar,kontrolloni objektet e lidhura dhe pastrojini.
- Zëvendësojini sendet e dëmtuara.
- Kontrolloni rregullisht buzët e thithëseve nëse janë konsumuar.
- Zëvendësoni thithësen e konsumuar.
- Mos e përdorni kurrë thithësen pa vendosur rulin e furçës.
- Mos e vini kurrë në punë pajisjen pa një njësi filri.
- Asnjëherë mos e mbështetni pajisjen në mure dhe buzët e tavolinës.
- Ruani materialin e paketimit për qëllimin e transportit të pajisjes.

Përmbajtja e dërgesës

Pas nxjerrjes nga paketimi kontrolloni të gjitha pjesët për dëmtime nga transporti dhe për plotësinë e dërgesës.

Shënim: Në varësi të konfigurimit, pajisja dërgohet me aksesorë të tjerë.

→ *Fig.* **1**

A	Fshesa me vakuum e dorës pa kabllo
B	Platforma [1]
C	Mbajtësja e aksesorëve [1], me shinë [1] për platformën e bazës
D	Koka universale e fshirjes për dysheme [1]
E	Koka e fshirjes për dysheme të fortë [1]
F	Tubi i thithjes me përthyerje
G	Koka thithëse për fugat dhe përshtatësi për aksesorët e tjerë
H	Zgjatuesi për kokën e gjatë fleksibël thithëse për fugat [1]
I	Zgjatuesi për kokën e fshirjes për tastierat dhe sirtarët [1]
J	Zgjatuesi për furçën e hollë për mobilie [1]
K	Furça për mobilie me rrotullim [1]
L	Bateria [1]
M	Kablloja e karikimit Identifikimi i modelit për ushqyesin ▪ S018BUz2350065 për kabllon e karikimit 650 mA ▪ S023BUz2350100 për kabllon e karikimit 1 A
N	Tub i rrotullueshëm për tapiceri XXL [1]

[1] Sipas pajimit të pajisjes

O	Koka e vogël elektrike e fshirjes [1]
P	Karikuesi i shpejtë [1]

Përmbledhje

Këtu gjeni një pasqyrë përmbledhëse të pjesëve përbërëse të pajisjes.
→*Fig.* **2**

1	Koka universale e fshirjes për dysheme me funksion qëndrimi të pavarur
2	Butoni i lirimit të thithëses së dyshemesë
3	Tubi i thithjes me përthyerje
4	Butoni i zhbllokimit për tubin e thithjes
5	Ekrani me panelin e komandimit
6	Butonat e komandimit
7	Bateria
8	MicroClean dhe treguesi i statusit
9	Kutia e pluhurit
10	RotationClean
11	Filtri me fletë
12	Filtri i pushit
13	Butoni me shtyrje
14	Zhbllokimi i koshit të pluhurit
15	Butoni i zhbllokimit për kapakun e koshit të pluhurit
16	Kapaku i koshit të pluhurit
17	Zhbllokuesi me këmbë

Montimi i stacionit të bazës

- ▸ Kontrolloni nëse cenohen linjat e shtëpisë në zonën e montimit.
- ▸ Mos e montoni stacionin bazë horizontalisht apo vertikalisht sipër, poshtë apo në krah të një prize.

→*Fig.* **3** - **9**

Komandimi

Montimi i pajisjes

→*Fig.* **10** - **11**

Karikimi i pajisjes

Shënime

- Gjatë karikimit do të tregohet gjendja e karikimit të baterisë në përqindje.
- Butoni i prekjes ⏻ pulson ngadalë në ngjyrë të bardhë gjatë karikimit. Për të kontrolluar gjendjen aktuale të karikimit të baterisë, prekni shkurt mbi butonin me prekje ⏻ mbi panelin e komandimit.
- Për të kursyer energji, pajisja do të fiket pasi arrin karikim të plotë.

- ▸ Përdoreni baterinë vetëm në kombinim me pajisjen Bosch.
- ▸ Përdorni për karikim vetëm kabllon origjinale të karikimit ose pajisjen për karikim të shpejtë [1].
- ▸ Përdorni vetëm bateri të serisë Power for ALL 18 V.
- ▸ Ndiqni udhëzuesin për bateritë dhe karikuesin e shpejtë [1].
- ▸ Sigurohuni që të mos luajnë fëmijë me pajisjen, edhe nëse është e vendosur në bazamentin e qëndrimit .

Shënim: Për karikimin më të shpejtë përdorni karikuesin e shpejtë.

→*Fig.* **12** - **15**

[1] Sipas pajimit të pajisjes

Kohët e punës së baterive

Këtu do të gjeni informacione për kohët e punës së baterisë, në varësi të baterisë së përdorur.

Shënime

- Koha e punës së baterisë varet nga modaliteti i zgjedhur i thithjes, aksesorëve të përdorur dhe shtresës së dyshemesë.
  Veçanërisht gjatë thithjes së tapetave koha e punës së baterisë mund të ndryshojë.
- Në ekran tregohet koha paraparë e mbetur e pajisjes në minuta. Vlerat reale mund të devijojnë nga ato të shfaqurat.

Kohëmatësi (deri në)	3,0 Ah	4,0 Ah Power+	5,0 Ah
Modaliteti **Eco** me aksesorë jo elektrik	60	80	100
Modaliteti **Eco** me kokë elektrike të fshirjes për dysheme	50	65	80
Modaliteti **Auto** me kokë elektrike të fshirjes për dysheme	17	25	30
Modaliteti **Turbo** me kokë elektrike të fshirjes për dysheme	10	11	13

Shënime

- Si me çdo bateri me jone litiumi, baterité e serisë Power for ALL 18 V konsumohen me kalimin e kohës, sepse kapaciteti i baterisë dhe kohëzgjatja bien me kalimin e kohës. Ky është një proces vjetrimi natyral dhe jo pasojë e ndonjë defekti materiali, defekti në prodhim apo mangësie materiale.
- Ju mund ta zvogëloni konsumin natyral nëpërmjet masave të mëposhtme:
  – Aktivizoni funksionin e mbrojtjes së baterisë në pajisjen tuaj. Ky funksion shmang zbrazjen mbushjen dhe zbrazjen e plotë të baterisë dhe kështu e rrit jetëgjatësinë.
  – Mos e ruani baterinë për kohë shumë të gjatë plotësisht të karikuar ose komplet të shkarkuar.

Përdorimi i pajisjes

Shënim: Përdorni modalitetin Turbo (funksioni normal) për fuqinë më të mirë të pastrimit në dyshemesë të forta dhe pastrimin në thellësi të tapeteve dhe moketeve. Kaloni në modalitetin automatik ose në atë ekonomik kur koka thithëse mezi shtyhet mbi tapete ose mokete.

→*Fig.* **16** - **21**

Përdorimi i tubit të thithjes me përthyerje[1]

→*Fig.* **22** - **24**

Përdorimi i funksionit të qëndrimit të pavarur

Shënim: Mos e përdorni asnjëherë funksionin e qëndrimit të pavarur me kokën e fshirjes për dysheme të vendosur në pajisje.

→*Fig.* **25** - **26**

Thithja me kokën e vogël elektrike të fshirjes[1]

Koka e vogël thithëse elektrike pastron veçanërisht mirë mobiliet me tapiceri dhe vendet që arrihen me vështirësi.

→*Fig.* **27** - **28**

Përdorimi i zhbllokimit me këmbë

→*Fig.* **29** - **31**

Ngjeshja e vëllimit të pluhurit

→*Fig.* **32** - **33**

Çmontimi i pajisjes

→*Fig.* **34** - **36**

[1] Sipas pajimit të pajisjes

Cilësimet bazë

Cilësimet bazë të pajisjes suaj mund t'i konfiguroni sipas nevojave tuaja dhe të hapni funksione shtesë.

Ndryshoni cilësimin

Shënim: Nëse nuk ka gjuhë paraqitjeje për gjuhën e vendit tuaj, zgjidhni një nga gjuhët ekzistuese, p.sh. anglishten.

Parakushti: Pajisja është e ndezur.

1. Prekni ⋮.
✔ Procesi i thithjes do të ndalojë.
✔ Në ekran shfaqet menuja me cilësimet bazë dhe funksionet shtesë.
2. Për të lundruar nëpër menu, shtypni ‹ dhe ›.
→*Fig.* **37**
3. Prekni mbi ✓ për të konfirmuar zgjedhjen.
→*Fig.* **38**
4. Ndryshoni cilësimin de konfirmojeni ose hapni funksionin shtesë.
5. Për t'u kthyer mbrapsht në menu ose për të vazhduar fshirjen, prekni ⮌.

Pastrimi dhe kujdesi

Pastrimi i pajisjes

- Pastroni pajisjen vetëm me një leckë të butë e të thatë.
→*Fig.* **39**

Zbrazja e koshit të pluhurit

→*Fig.* **40** - **43**

Pastrimi i njësisë së filtrit

- Mos i lini filtrat të bien në kontakt me lëngje.

Shënim: Rekomandohet që ta pastroni filtrin e koshit të pluhurit kur është shumë pis dhe kur bie fuqia e thithjes.

Këshillë: Fshini grimcat e pluhurit në filtrin e pushit me një leckë paksa të lagësht.

→*Fig.* **44** - **50**

Pastrimi i sensorit

Shënim: Për një funksionim pa probleme të treguesit MicroClean, duhet që sipërfaqja e sensorit të jetë e pastër. Pastroni sensorin kur unaza LED e treguesit MicroClean nuk funksionon më apo funksionon me gabime.

- Fshini mirë sensorin me një leckë të butë, të pastër dhe që nuk lëshon push.
→*Fig.* **51**

Pastrimi i kokës thithëse universale

Parakushti: Pajisja është e fikur.

→*Fig.* **52** - **54**

Shënim: Ruli i furçës ka një funksion pastrues. Pajisja juaj i thith automatikisht fijet dhe qimet pas më shumë se 30 sekonda kur ruli i furçës përdoret mbi qilim.

Pastrimi i kokës së vogël elektrike të fshirjes

Parakushti: Pajisja është e fikur.

→*Fig.* **55** - **57**

[1]Pastrimi i thithëses së dyshemesë së fortë

Parakushti: Pajisja është e fikur.

→*Fig.* **58** - **60**

Mënjanimi i defekteve

Këshillë: Informacione dhe sqarime të mëtejshme për zgjidhjen e problemeve mund t'i gjeni në internet duke skanuar kodin QR në faqen e parë dhe në faqen tonë të internetit *www.bosch-home.com*.

- Riparimet në pajisje duhen kryer vetëm nga staf teknik i trajnuar për këtë qëllim.
- Për riparimin e pajisjes lejohet të përdoren vetëm pjesë këmbimi origjinale.

Pajisja nuk funksionon.

Bateria nuk është futur mirë.

- Futeni mirë baterinë.

Bateria nuk është e karikuar.

- Karikoni baterinë.

Koka thithëse nuk shtyhet.

Koka thithëse ngec.
Fuqia e thithjes shumë e lartë.

- Ndërroni modalitetin e pastrimit.

[1] Sipas pajimit të pajisjes

Nuk ka funksion karikimi.

Është përdorur karikues i gabuar.

- Përdorni vetëm karikuesin e dhënë.

Udhëzime në ekran

Mesazhi E2 - Në ekran shfaqet "Ju lutemi, referojuni udhëzuesit të përdorimit"
Është aktivizuar një fikje e sigurisë.

1. Fikni pajisjen dhe shkëputeni atë nga furnizimi me energji.
2. Prisni sa bateria të arrijë në temperaturën e ambientit ose përdorni një bateri rezervë.
3. Vëreni pajisjen sërish në punë.
4. Nëse ky problem shfaqet në mënyrë të përsëritur, telefononi .
   → *"Shërbimi i klientit", Faqe 34*

Mesazhi E3 - Në ekran shfaqet "Lëren pajisjen të ftohet"
Është aktivizuar fikja termike e sigurisë.

1. Fikeni pajisjen dhe hiqeni nga korrenti.
2. Kontrolloni nëse është bllokuar kanali i ajrit nga thithësja deri te pajisja.
3. Zbrazni kutinë e pluhurit.
4. Pastroni njësinë e filtrit.
5. Pas ftohjes së pajisjes, ndizeni sërish.

Në ekran shfaqen mesazhi "Kalani i ajrit i bllokuar"
Fikja termike e sigurisë është aktivuzar tek ventilatori.

1. Fikni pajisjen dhe shkëputeni atë nga furnizimi me energji.
2. Kontrolloni nëse kanali i ajrit i kokës së fshirjes është i bllokuar deri te pajisja.
3. Zbrazni koshin e pluhurit.
4. Pasi pajisja të jetë ftohur, ndizeni atë përsëri.

Mesazhi E5 - Në ekran shfaqet "Ju lutemi, referojuni udhëzuesit të përdorimit"
Është identifikuar një problem me motorin.

1. Fikni pajisjen dhe ndizeni atë përsëri.
2. Nëse ky problem shfaqet në mënyrë të përsëritur, telefononi .
   → *"Shërbimi i klientit", Faqe 34*

Në ekran shfaqet ⓘ dhe një mesazh.
Është identifikuar një defekt dhe thithja do të vazhdohet më tej.

1. Për zgjidhjen e defektit, hapni tutorialin në menu.
   → *"Ndryshoni cilësimin", Faqe 33*
2. Ndiqni udhëzimet në ekran.

Hedhja e pajisjes së vjetër

- Hidheni pajisjen në mënyrë të përshtatshme për mjedisin. Informacioni për mënyrat aktuale të hedhjes mund të merret nga shitësi specialist, si dhe pranë administratës vendore të komunës ose qytetit.



Ky aparat përmban shënjën e aparaturave elektrike dhe elektroteknike sipas Udhëzimit 2012/19/EU (waste electrical and electronic equipment - WEEE). Udhëzimi jep kuadrin ligjor për te drejtën e kthimit mbrapsht të aparaturave të përdorura në të gjithë BE.

Hedhja e akumulatorëve/ baterive

Akumulatorët/bateritë duhen dërguar për riciklim për të mbrojtur mjedisin. Mos i hidhni akumulatorët/bateritë te mbeturinat e zakonshme shtëpiake.

- Hidhni akumulatorët/bateritë në përputhje me rregullat për mbrojtjen e ambientit.

Shërbimi i klientit

Informacionet e detajuara rreth kohëzgjatjes së garancisë dhe kushteve të garancisë në vendin tuaj i gjeni përmes kodit QR në dokumentin bashkëngjitur kontakteve të shërbimit dhe kushteve të garancisë, te shërbimi ynë i klientit, shitësi juaj ose në faqen tonë të internetit.
Të dhënat e kontaktit të shërbimit të klientit i gjeni përmes kodit QR në dokumentin bashkëngjitur kontakteve të shërbimit dhe kushteve të garancisë ose në faqen tonë të internetit.
Informacionet sipas rregullores (EU) 2023/826 i gjeni online në *www.bosch-home.com* tek faqja e produktit dhe faqja e

shërbimit të pajisjes suaj, në udhëzuesin e përdorimit dhe dokumentet shtesë.

Informacione për softuer falas dhe burim të hapur

Ky produkt përmban komponentë softuerikë, të cilët janë të licencuar nga mbajtësit e të drejtës së autorit si softuerë falas ose me burim të hapur.
Ju mund t'i shkarkoni informacionet e licencës në faqen e internetit për produktin e markës. (Kërkoni në faqen e internetit të produkteve sipas modelit të pajisjes suaj dhe dokumenteve të tjera.)

⚠ Varnost

- Skrbno preberite ta navodila.
- Navodila za uporabo in informacije o izdelku shranite za kasnejšo uporabo ali za novega lastnika.
- Če opazite poškodbo zaradi transporta, aparata ne priključite.

Aparat uporabljajte samo:
- z originalnimi deli in priborom. Pri poškodbah zaradi uporabe tujih proizvodov garancija ne velja.
- za čiščenje površin.
- v domačem gospodinjstvu in v zaprtih prostorih domačega okolja pri sobni temperaturi.
- do najvišje nadmorske višine 2000 m.

Aparata ne uporabljajte:
- za sesanje prahu z ljudi ali živali.
- za sesanje zdravju škodljivih, ostrih, vročih ali žarečih snovi.
- za sesanje vlažnih ali tekočih snovi.
- za sesanje vnetljivih ali eksplozivnih snovi in plinov.
- za sesanje pepela, saj iz peči in naprav za centralno ogrevanje.
- za sesanje barvnega prahu iz tiskalnikov in kopirnih strojev.
- za sesanje gradbenega odpadnega materiala.

Aparat izključite iz elektrike, kadar:
- čistite aparat.

Ta aparat lahko otroci, starejši od 8 let, ter osebe z zmanjšanimi fizičnimi, senzoričnimi ali duševnimi sposobnostmi ali osebe, ki ne razpolagajo z izkušnjami in/ali znanjem uporabljajo le, ko so pod nadzorom, ali če so bili poučeni o varni uporabi in so razumeli nevarnosti, ki izhajajo iz uporabe aparata.
Otroci se ne smejo igrati z aparatom.
Otroci brez ustreznega nadzora ne smejo izvajati čiščenja in uporabniškega vzdrževanja aparata.

- ▸ Popravila aparata sme izvajati samo izšolano strokovno osebje.
- ▸ Za popravilo aparata je dovoljeno uporabljati samo originalne nadomestne dele.
- ▸ Nikoli ne uporabljajte poškodovanega aparata.
- ▸ Nikoli ne uporabljajte aparata s počeno ali zlomljeno površino.
- ▸ Pokličite pooblaščeni servis. →*Stran 42*
- ▸ Aparat uporabljajte samo v zaprtih prostorih.
- ▸ Aparata nikoli ne izpostavljajte visokim temperaturam in vlagi.

- Za čiščenje aparata ne uporabljajte parnega čistilnika ali visokotlačnega čistilnika.
- Omrežni priključni kabel nikoli ne sme priti v stik z vročimi deli stroja ali viri toplote.
- Omrežni priključni kabel nikoli ne sme priti v stik z ostrimi konicami ali robovi.
- Omrežnega priključnega kabla nikoli ne prepogibajte, stiskajte ali spreminjajte.
- Pri priključitvi in uporabi polnilnega kabla[1] in hitrega polnilnika[1] obvezno upoštevajte podatke na tipski ploščici.
- Polnilni kabel[1] in hitri polnilnik[1] je dovoljeno priključiti na električno omrežje z izmeničnim tokom le preko ozemljene vtičnice, ki je instalirana v skladu s predpisi.
- Na filtre ne nanašajte gorljivih ali alkoholnih snovi.
- Za čiščenje aparata ne uporabljajte gorljivih ali alkoholnih snovi.
- Pazite, da se oblačila, lasje, prsti in drugi telesni deli ne približajo odprtinam na aparatu in premičnim delom.
- Cevi ali šob nikoli ne usmerjajte v oči, lase, ušesa ali usta.
- Odstranite akumulatorsko baterijo in aparat odklopite od dovoda elektrike, preden aparat vzdržujete ali čistite.
- Aparat shranjujte samo v ležečem položaju na tleh ali v osnovni postaji[1].
- Poskrbite, da se za aparatom ne igrajo otroci, četudi je ta nameščen v osnovni postaji [1].
- Prostostoječe funkcije talne šobe nikoli ne uporabljajte z nameščenim aparatom.
- Osebe z elektronskimi vsadki morajo biti od aparata oddaljene vsaj 10 cm.
- Poskrbite, da otroci ne bodo prišli v stik z embalažnim materialom.
- Ne dovolite otrokom, da se igrajo z embalažnim materialom.
- Baterijo ščitite pred ognjem, vročino in daljši izpostavljenosti sončnim žarkom.
- Baterijo ščitite pred vodo in vlago, ki bi lahko prodrla vanjo.
- Baterije nikoli ne odpirajte.
- Baterije, ki ni v uporabi, ne približujte kovinskim predmetom, npr. pisarniškim sponkam, kovancem, ključem, žebljem ali vijakom.

[1] Odvisno od opreme aparata

- ▸ Če iz poškodovane baterije uhajajo plini, poskrbite za dotok svežega zraka.
- ▸ V primeru težav obiščite zdravnika.
- ▸ Če iz baterije iztekajo tekočine in pridejo v stik s kožo, jo takoj izperite z vodo.
- ▸ Pri stiku z očmi poiščite tudi zdravniško pomoč.

Preprečevanje materialne škode

- ▸ Če iz poškodovane baterije iztekajo tekočine, preverite omočene predmete in jih očistite.
- ▸ Zamenjajte poškodovane predmete.
- ▸ Redno preverjajte obrabo drsnih plošč.
- ▸ Obrabljeno šobo zamenjajte.
- ▸ Nikoli ne uporabite šobe brez vstavljenega valčka s krtačami.
- ▸ Aparata nikoli ne uporabljajte brez enote filtra.
- ▸ Aparata nikoli ne naslanjajte na stene in robove miz.
- ▸ Embalažo shranite za poznejši transport.

Obseg dobave

Ko razpakirate vse dele, jih preverite, če so se ob transportu poškodovali. Preverite tudi popolnost obsega dobave.

Opomba: Glede na opremo je aparatu priložen naslednji dodatni pribor.

→*Sl.* **1**

A	Akumulatorski ročni sesalnik za prah
B	Osnovna postaja [1]
C	Držalo za pribor [1], z vodilom [1] za osnovno postajo
D	Univerzalna talna šoba [1]
E	Šoba za trda tla [1]
F	Upogljiva sesalna cev
G	Šoba za fuge in adapter za drug pribor
H	Razširitev za dolgo, gibljivo šobo za fuge [1]
I	Razširitev za šobo za tipkovnice in predale [1]
J	Razširitev za ozki čopič za pohištvo [1]
K	Vrtljivi čopič za pohištvo [1]
L	Akumulatorska baterija [1]
M	Polnilni kabel Identifikacijska oznaka modela napajalnika ▪ S018BUz2350065 za polnilni kabel 650 mA ▪ S023BUz2350100 za polnilni kabel 1 A
N	Vrtljiva šoba za blazine XXL [1]
O	Mini električna šoba [1]
P	Hitri polnilnik [1]

Pregled

Tukaj najdete pregled sestavnih delov svojega aparata.

→*Sl.* **2**

1	Univerzalna talna šoba s prostostoječo funkcijo
2	Tipka za sprostitev talne šobe
3	Upogljiva sesalna cev
4	Tipka za sprostitev sesalne cevi
5	Zaslon z upravljalnim poljem
6	Upravljalne tipke
7	Akumulatorska baterija
8	Prikaz MicroClean in stanja
9	Posoda za prah
10	RotationClean
11	Lamelni filter
12	Filter za vlakna
13	Drsnik
14	Tipka za sprostitev posode za prah
15	Tipka za sprostitev pokrova posode za prah

[1] Odvisno od opreme aparata

16	Pokrov posode za prah
17	Mehanizem za odpenjanje z nogo

Montaža osnovne postaje

- Preverite, ali se lahko na področju montaže poškodujejo hišne napeljave.
- Osnovne postaje ne namestite vodoravno ali navpično nad, pod ali poleg električne vtičnice.

→*Sl.* **3** - **9**

Uporaba

Montaža aparata

→*Sl.* **10** - **11**

Polnjenje aparata

Opombe

- Med polnjenjem se prikazuje napolnjenost akumulatorske baterije v odstotkih.
- Tipka na dotik ⓘ med napajanjem počasi utripa belo.

Da preverite trenutno stanje napolnjenosti akumulatorske baterije, se na kratko dotaknite tipke na dotik ⓘ na upravljalnem polju.

- Zaradi varčevanja z energijo se aparat izklopi, ko je akumulatorska baterija popolnoma napolnjena.

- Akumulatorsko baterijo uporabljajte samo skupaj z aparatom Bosch.
- Za polnjenje uporabljajte samo originalni polnilni kabel ali originalni hitri polnilnik [1].
- Uporabite samo akumulatorske baterije serije Power for ALL 18 V.
- Upoštevajte navodila za akumulatorske baterije in hitri pomnilnik [1].
- Poskrbite, da se za aparatom ne igrajo otroci, četudi je ta nameščen v osnovni postaji .

Opomba: Za najhitrejše polnjenje uporabite hitri polnilnik.

→*Sl.* **12** - **15**

Čas delovanja akumulatorske baterije

Tu boste našli informacije o času delovanja akumulatorske baterije glede na uporabljeno akumulatorsko baterijo.

Opombe

- Čas delovanja akumulatorske baterije je odvisen od izbranega načina sesanja, uporabljenega pribora in talne obloge.
  Čas delovanja akumulatorske baterije se lahko razlikuje predvsem pri sesanju preprog.
- Na zaslonu se prikaže predvideni preostali čas delovanja aparata v minutah. Dejanske vrednosti so lahko nekoliko drugačne.

Čas delovanja (do)	**3,0 Ah**	**4,0 Ah Power+**	**5,0 Ah**
Način **Eco** z neelektričnim priborom	60	80	100
Način **Eco** z električno talno šobo	50	65	80
Način **Auto** z električno talno šobo	17	25	30
Način **Turbo** z električno talno šobo	10	11	13

Opombe

- Kot vse Li-Ion akumulatorske baterije se tudi akumulatorske baterije serije Power for ALL 18 V sčasoma izrabijo, zato se kapaciteta akumulatorske baterije zmanjša in čas delovanja se skrajša. Gre za običajno staranje in ne za posledico napake v materialu, napake proizvajalca ali stvarne napake.
- Naravno obrabo lahko upočasnite z naslednjimi ukrepi:
  – Na aparatu aktivirajte funkcijo zaščite baterije. Ta funkcija preprečuje, da bi se akumulatorska baterija popolnoma

[1] Odvisno od opreme aparata

napolnila ali izpraznila, in tako podaljšuje njeno življenjsko dobo.
– Če akumulatorsko baterijo shranite za daljši čas, naj ne bo popolnoma napolnjena ali popolnoma prazna.

Upravljanje aparata

Opomba: Uporabite turbo način (običajno delovanje) za najboljši rezultat čiščenja na trdih tleh in za globinsko čiščenje preprog in tekstilnih talnih oblog. Preklopite na samodejni način ali način eko, če se šoba na preprogah ali tekstilnih talnih oblogah pretežko premika.

→*Sl.* **16** - **21**

Uporaba upogljive sesalne cevi [1]

→*Sl.* **22** - **24**

Uporaba prostostoječe funkcije

Opomba: Prostostoječe funkcije talne šobe nikoli ne uporabljajte z nameščenim aparatom.

→*Sl.* **25** - **26**

Sesanje z mini električno šobo [1]

Mini električna šoba posebno temeljito očisti oblazinjeno pohištvo in težko dostopna mesta.

→*Sl.* **27** - **28**

Uporaba mehanizma za odpenjanje z nogo

→*Sl.* **29** - **31**

Zmanjšanje prostornine prahu

→*Sl.* **32** - **33**

Demontaža aparata

→*Sl.* **34** - **36**

Osnovne nastavitve

Osnovne nastavitve aparata lahko prilagodite svojim potrebam in vklopite dodatne funkcije.

Sprememba nastavitve

Opomba: Če jezik prikaza, ki se uporablja v vaši državi, ni na voljo, izberite jezik prikaza, ki je na voljo, npr. angleščino.

Zahteva: Aparat je vklopljen.

1. Dotaknite se ⋮.
✔ Sesanje se zaustavi.
✔ Na zaslonu se prikaže meni z osnovnimi nastavitvami in dodatnimi funkcijami.
2. Za pomikanje po meniju pritisnite 〈 in 〉. →*Sl.* **37**
3. Dotaknite se ⊘, da potrdite izbiro. →*Sl.* **38**
4. Spremenite in potrdite nastavitev ali prikličite dodatno funkcijo.
5. Za pomik nazaj po meniju ali za nadaljevanje sesanja se dotaknite ⮌.

Čiščenje in nega

Čiščenje aparata

▸ Aparat čistite samo z mehko, suho krpo. →*Sl.* **39**

Praznjenje posode za prah

→*Sl.* **40** - **43**

Čiščenje filtrske enote

▸ Poskrbite, da filtri ne pridejo v stik s tekočinami.

Opomba: Priporočamo, da filter posode za prah zamenjate, ko je močno umazan in ko je učinek sesanja slabši.

Namig: Umazanijo na filtru za vlakna obrišite z nekoliko vlažno krpo.

→*Sl.* **44** - **50**

Čiščenje senzorja

Opomba: Za brezhibno delovanje prikaza MicroClean mora biti površina senzorja čista. Senzor očistite, ko LED obroč prikaza MicroClean ne deluje več ali ne deluje več pravilno.

▸ Senzor temeljito obrišite z mehko, čisto krpo brez vlaken. →*Sl.* **51**

Čiščenje univerzalne talne šobe

Zahteva: Aparat je izklopljen.

→*Sl.* **52** - **54**

Opomba: Valjček s krtačami ima čistilno funkcijo. Vaš aparat pri uporabi valjčka s krtačami na preprogi prerezane niti in lase po 30 sekundah samodejno posesa.

[1] Odvisno od opreme aparata

Čiščenje mini električne šobe

Zahteva: Aparat je izklopljen.

→ *Sl.* **55** - **57**

Čiščenje šobe za trda tla [1]

Zahteva: Aparat je izklopljen.

→ *Sl.* **58** - **60**

Odpravljanje motenj

Namig: Dodatne informacije in pojasnila za odpravo motenj lahko najdete na spletu, tako da skenirate kodo QR na naslovnici in na naši spletni strani *www.bosch-home.com*.

- Popravila aparata sme izvajati samo izšolano strokovno osebje.
- Za popravilo aparata je dovoljeno uporabljati samo originalne nadomestne dele.

Aparat ne deluje.

Baterija ni pravilno vstavljena.

- Pravilno vstavite baterijo.

Baterija ni napolnjena.

- Napolnite baterijo.

Šobe ni mogoče potisniti.

Šoba se prisesa.
Moč sesanja je prevelika.

- Spremenite način čiščenja.

Brez funkcije polnjenja.

Uporabljen je bil napačen polnilnik.

- Uporabite samo priložen polnilnik.

Opozorila na zaslonu

Na zaslonu se prikaže sporočilo E2 – „Prosimo, poglejte v navodila za uporabo“
Aktiviran je varnostni izklop.

1. Izklopite aparat in ga odklopite od dovoda elektrike.
2. Počakajte, da se baterija ohladi oz. ogreje na sobno temperaturo.
3. Ponovno zaženite aparat.
4. Če se ta napaka ponovi, pokličite .
   → *"Servisna služba", Stran 42*

Na zaslonu se prikaže sporočilo E3 – „Počakajte, da se aparat ohladi“
Aktiviran je toplotni varnostni izklop.

1. Izklopite aparat in ga ločite od električnega napajanja.
2. Preverite, ali je zračni kanal od šobe do aparata zamašen.
3. Izpraznite posodo za prah.
4. Očistite filtrirno enoto.
5. Ko se aparat ohladi, ga ponovno vklopite.

Na zaslonu se prikaže sporočilo „Zračni kanal je blokiran“
Aktiviran je toplotni varnostni izklop ventilatorja.

1. Izklopite aparat in ga odklopite od dovoda elektrike.
2. Preverite, ali je zračni kanal med šobo in aparatom zamašen.
3. Izpraznite posodo za prah.
4. Ko se aparat ohladi, ponovno vklopite aparat.

Na zaslonu se prikaže sporočilo E5 – „Prosimo, poglejte v navodila za uporabo“
Aparat je zaznal napako v motorju.

1. Izklopite in znova vklopite aparat.
2. Če se ta napaka ponovi, pokličite .
   → *"Servisna služba", Stran 42*

Na zaslonu se prikažeta ⓘ in sporočilo.
Aparat je zaznal okvaro in sesanje se nadaljuje.

1. Za odpravo motnje v meniju odprite navodila.
   → *"Sprememba nastavitve", Stran 40*
2. Sledite navodilom na zaslonu.

Odstranitev starega aparata v odpad

- Aparat odstranite na okolju prijazen način.
  Informacije o aktualnih možnostih odstranitve v odpad dobite pri strokovnem prodajalcu kot tudi na občinski ali mestni upravi.



Ta naprava je označena v skladu z evropsko smernico o odpadni električni in elektronski opremi (waste electrical

[1] Odvisno od opreme aparata

and electronic equipment - WEEE).
V okviru smernice sta določena prevzem in recikliranje starih naprav, ki veljata v celotni Evropski uniji.

Odstranjevanje akumulatorskih baterij/baterij

Akumulatorske baterije/baterije morate oddati v okolju prijazno predelavo. Akumulatorskih baterij/baterij ne odlagajte med mešane odpadke.

- Akumulatorske baterije/baterije odstranite okolju prijazno.

Servisna služba

Podrobne informacije o garancijskem roku in garancijskih pogojih v vaši državi lahko pridobite prek kode QR na priloženem dokumentu s kontaktnimi podatki za servis in z garancijskimi pogoji, pri naši službi za podporo strankam, pri prodajalcu ali na naši spletni strani.
Kontaktne podatke službe za podporo strankam lahko pridobite prek kode QR na priloženem dokumentu s kontaktnimi podatki za servis in z garancijskimi pogoji ali na naši spletni strani.
Informacije v skladu z uredbo (EU) 2023/826 lahko najdete na spletu pod *www.bosch-home.com* na strani izdelka in na servisni strani vašega aparata pri navodilih za uporabo in dodatnih dokumentih.

Informacije o brezplačni programski opremi in opremi Open Source

Ta izdelek vsebuje programsko opremo, ki so jo imetniki avtorskih pravic licencirali kot brezplačno programsko opremo ali programsko opremo Open Source.
Informacije o licenci lahko prenesete s spletne strani blagovne znamke. (Prosimo, da na spletni strani izdelka iščete po modelu aparata in drugih dokumentih.)

⚠ Bezbednost

- Pažljivo pročitajte ovo uputstvo.
- Uputstva i informacije o proizvodu sačuvajte za kasniju upotrebu ili za narednog vlasnika.
- Ukoliko postoji oštećenje nastalo tokom transporta, nemojte da priključujete uređaj.

Uređaj koristite samo:

- sa originalnim delovima i priborom. Ukoliko dođe do oštećenja usled korišćenja drugih proizvoda, gubite pravo na garanciju.
- za čišćenje površina.
- u privatnom domaćinstvu i u zatvorenim prostorima kućnog okruženja pri sobnoj temperturi.
- na nadmorskim visinama do 2000 m.

Ne upotrebljavajte uređaj:

- za usisavanje ljudi ili životinja.
- za usisavanje supstanci koje su štetne po zdravlje, imaju oštre ivice, vruće su ili užarene.
- za usisavanje vlažnih ili tečnih supstanci.
- za usisavanje lako zapaljivih ili eksplozivnih materija i gasova.
- za usisavanje pepela, čađi iz peći i instalacija za centralno grejanje.
- za usisavanje prašine iz tonera za štampače i aparate za fotokopiranje.
- za usisavanje građevinskog otpada.

U sledećim situacijama isključite uređaj sa strujne mreže:

- kada uređaj čistite.

Deca od 8 godina i starija, kao i osobe sa umanjenim psihičkim, čulnim ili mentalnim sposobnostima, ili osobe bez iskustva i/ili znanja, ovaj uređaj mogu da koriste samo pod nadzorom osobe koja je odgovorna za njihovu bezbednost ili ako su obučene za bezbedno korišćenje uređaja i razumeju kakve opasnosti pri tome postoje.
Deca se ne smeju igrati uređajem.
Čišćenje i korisničko održavanje ne smeju da obavljaju deca bez nadzora.

- ▸ Samo za to obučeno stručno osoblje sme da vrši popravke na uređaju.
- ▸ Za popravku uređaja se smeju koristiti samo originalni zamenski delovi.

- Nikad nemojte upotrebljavati oštećeni uređaj.
- Nikada ne upotrebljavajte uređaj sa napuklom ili polomljenom površinom.
- Pozovite korisnički servis. →*Stranica 49*
- Uređaj upotrebljavajte samo u zatvorenim prostorima.
- Uređaj nemojte nikada da izlažete vrućini i vlazi.
- Za čišćenje uređaja nemojte da koristite čistač na paru ili čistač pod visokim pritiskom.
- Mrežni priključni vod nikad se ne sme dovoditi u kontakt sa vrućim delovima uređaja ili izvorima toplote.
- Mrežni priključni vod nikada se ne sme dovoditi u kontakt sa oštrim vrhovima ili ivicama.
- Mrežni priključni vod nikad se ne sme presavijati, prignječiti ili modifikovati.
- Kabl za punjenje [1,] i uređaj za brzo punjenje[1] priključujte i upotrebljavajte samo u skladu sa podacima na pločici sa oznakom tipa.
- Kabl za punjenje [1,] i uređaj za brzo punjenje[1] povezujte na mrežu naizmenične struje samo pomoću pravilno ugrađene utičnice sa uzemljenjem.
- Na filter nemojte nanositi zapaljiva ili alkoholna sredstva.
- Prilikom čišćenja nemojte koristiti zapaljiva ili alkoholna sredstva.
- Odeću, kosu, prste i druge delove tela držite dalje od otvora na uređaju i pokretnih delova.
- Cev ili mlaznice nikada nemojte usmeravati prema očima, kosi, ušima ili ustima.
- Pre održavanja ili čišćenja uređaja, izvadite bateriju i isključite snabdevanje uređaj strujom.
- Uređaj skladištite samo u položenom položaju na podu ili u baznoj stanici [1].
- Postarajte se da se deca ne igraju uređajem, čak ni kada se nalazi na osnovnoj stanici [1].
- Funkciju slobodnog odlaganja za podnu mlaznicu nemojte koristiti kada uređaj nije postavljen.
- Osobe sa elektronskim implantatima moraju da budu udaljeni najmanje 10 cm od uređaja.
- Ambalažni materijal držite van domašaja dece.

[1] U zavisnosti od opremljenosti uređaja

- Deci nipošto nemojte dozvoliti da se igraju sa ambalažnim materijalom.
- Zaštitite bateriju od vatre, vreline i trajnog zračenja sunca.
- Zaštitite bateriju od vode i prodiruće tečnosti.
- Nipošto nemojte da otvarate bateriju.
- Nekorišćenu bateriju držite podalje od metalnih predmeta poput npr. spajalica, kovanica, ključeva, eksera ili zavrtanja.
- Ako iz oštećenog akumulatora izlazi para, dopremite svež vazduh.
- U slučaju poteškoća obratite se lekaru.
- Ako iz oštećenog akumulatora cure tečnosti, u slučaju kontakta sa kožom odmah ispreite vodom.
- U slučaju kontakta sa očima dodatno potražite lekarsku pomoć.

Izbegavanje materijalne štete

- Ako iz oštećene baterije iscuri tečnost, proverite i očistite predmete koji su došli u kontakt sa njom.
- Oštećene predmete zamenite.
- Redovno proveravajte da li su te površine pohabane.
- Pohabanu mlaznicu zamenite.
- Mlaznicu nipošto nemojte da koristite bez umetnutog valjka sa četkom.
- Nipošto nemojte da pogonite uređaj bez filterske jedinice.
- Uređaj nipošto nemojte naslanjati na zidove i ivice stola.
- Sačuvajte ambalažu radi transporta.

Obim isporuke

Kada otpakujete uređaj, proverite sve delove da li imaju transportnih oštećenja i da li je isporuka potpuna.

Napomena: U zavisnosti od opreme, uz uređaj se isporučuje dodatni pribor.

→ *Sl.* **1**

A	Bežični ručni usisivač
B	Osnovna stanica [1]
C	Držač pribora [1], sa šinom [1] za baznu stanicu
D	Univerzalna podna mlaznica [1]
E	Mlaznica za tvrde podove [1]
F	Preklopna usisna cev
G	Mlaznica za fugne i adapter za dodatni pribor
H	Proširenje za dugu, fleksibilnu mlaznicu za fugne [1]
I	Proširenje za mlaznicu za tastature i fioke [1]
J	Proširenje za uske četke za nameštaj [1]
K	Okretna četka za nameštaj [1]
L	Akumulator [1]
M	Kabl za punjenje Oznaka modela adaptera ▪ S018BUz2350065 za 650 mA kabl za punjenje ▪ S023BUz2350100 za 1 A kabl za punjenje
N	Okretna XXL mlaznica za štof [1]
O	Mala električna mlaznica [1]
P	Punjač za brzo punjenje [1]

Pregled

Ovde ćete naći pregled sastavnih delova uređaja.

→ *Sl.* **2**

1	Univerzalna podna mlaznica sa funkcijom slobodnog odlaganja
2	Taster za otpuštanje podne mlaznice

[1] U zavisnosti od opremljenosti uređaja

3	Preklopna usisna cev
4	Taster za otpuštanje usisne cevi
5	Displej sa komandnim poljem
6	Komandni tasteri
7	Akumulator
8	Prikaz MicroClean i statusa
9	Posuda za prašinu
10	RotationClean
11	Lamelasti filter
12	Sito za vlakna
13	Klizni taster
14	Otpuštanje posude za prašinu
15	Taster za otpuštanje poklopca posude za prašinu
16	Poklopac posude za prašinu
17	Deblokada pomoću noge

Montaža bazne stanice

- Proverite da li u području montaže može doći do oštećenja kućnih strujnih vodova.
- Osnovnu stanicu nemojte da montirate horizontalno ili vertikalno iznad, ispod ili pored utičnice.

→*Sl.* **3** - **9**

Rukovanje

Montaža uređaja

→*Sl.* **10** - **11**

Punjenje uređaja

Napomene

- Tokom punjenja se prikazuje nivo punjenja akumulatora u procentima.
- Taster osetljiv na dodir ⋮ tokom punjenja treperi polako belo.
  Da biste proverili aktuelno stanje napunjenosti baterije, kratko pritisnite taster osetljiv na dodir ⋮ na komandnom polju.
- Radi uštede energije, uređaj se nakon dostizanja potpune napunjenosti akumulatora isključuje.
- Akumulator koristite samo u kombinaciji sa Bosch uređajem.
- Za punjenje koristite samo originalne kablove za punjenje originalnog punjača za brzo punjenje [1].
- Koristite samo baterije serije Power for ALL 18 V.
- Pridržavajte se uputstva za akumulatore i punjač za brzo punjenje [1].
- Postarajte se da se deca ne igraju uređajem, čak ni kada se nalazi na osnovnoj stanici.

Napomena: Za najbrže punjenje koristite punjač za brzo punjenje.

→*Sl.* **12** - **15**

[1] U zavisnosti od opremljenosti uređaja

Vremena trajanja akumulatora

Ovde možete da pogledate informacije o vremenu rada akumulatora u zavisnosti od akumulatora koji koristite.

Napomene

- Vreme rada akumulatora zavisi od izabranog režima usisavanja, pribora koji koristite i vrste poda.
  Vreme rada akumulatora se posebno razlikuje kod usisavanja tepiha.
- Na displeju se prikazuje predviđeno preostalo vreme rada uređaja u minutima. Realne vrednosti mogu da odstupaju od toga.

Vreme rada (do)	**3,0 Ah**	**4,0 Ah Power+**	**5,0 Ah**
Režim **Eco** sa neelektričnim priborom	60	80	100
Režim **Eco** sa električnom podnom mlaznicom	50	65	80
Režim **Auto** sa električnom podnom mlaznicom	17	25	30
Režim **Turbo** sa električnom podnom mlaznicom	10	11	13

Napomene

- Kao što je uobičajeno za litijum-jonske akumulatore, akumulatori serije Power for ALL 18 V se vremenom troše, zbog čega opada kapacitet i vreme trajanja akumulatora. To je prirodan proces starenja i ne predstavlja posledicu greške u materijalu, greške u proizvodnji ili materijalnog nedostatka.
- Prirodno habanje možete da usporite sledećim merama:
  – Aktivirajte funkciju zaštite baterije u uređaju. Ova funkcija sprečava potpuno punjenje i pražnjenje akumulatora i tako produžava njegovo vreme rada.
  – Potpuno pun ili potpuno prazan akumulator nemojte odlagati duže vreme.

Rukovanje uređajem

Napomena: Turbo režim (normalni režim) koristite za najbolju snagu čišćenja na tvrdim podovima i dubinsko čišćenje tepiha i itisona. Promenite u automatski režim ili Eco režim ako mlanica može na tapisima ili itisonima samo teško pomera.

→*Sl.* **16** - **21**

Upotreba preklopne usisne cevi [1]

→*Sl.* **22** - **24**

Upotreba funkcije slobodnog odlaganja

Napomena: Funkciju slobodnog odlaganja za podnu mlaznicu nemojte koristiti kada uređaj nije postavljen.

→*Sl.* **25** - **26**

Usisavanje sa malom električnom mlaznicom [1]

Mala električna mlaznica veoma temeljno čisti tapicirani nameštaj i teško dostupna mesta.

→*Sl.* **27** - **28**

Upotreba deblokade pomoću noge

→*Sl.* **29** - **31**

Komprimovanje zapremine prašine

→*Sl.* **32** - **33**

Demontaža uređaja

→*Sl.* **34** - **36**

Osnovna podešavanja

Osnovna podešavanja uređaja možete da prilagodite svojim potrebama i pozovete dodatne funkcije.

[1] U zavisnosti od opremljenosti uređaja

Promena podešavanja

Napomena: Ako vaš jezik nije na raspolaganju za jezik displeja, izaberite neki od dostupnih jezika displeja, npr. engleski.

Zahtev: Uređaj je uključen.

1. Dodirnite ⓘ.
✔ Usisavanje se zaustavlja.
✔ Na displeju se prikazuje meni sa osnovnim podešavanjima i dodatnim funkcijama.
2. Za navigaciju kroz meni, pritiskajte 〈 i 〉.
→*Sl.* **37**
3. Za potvrdu izbora, dodirnite ⓥ.
→*Sl.* **38**
4. Promenite podešavanje i potvrdite ili pozovite doatnu funkciju.
5. Za vraćanje u meniju ili nastavak usisavanja, dodirnite ⟲.

Čišćenje i nega

Čišćenje uređaja

- Uređaj čistite samo mekanom, suvom krpom.
→*Sl.* **39**

Pražnjenje posude za prašinu

→*Sl.* **40** - **43**

Čišćenje filterske jedinice

- Filter nipošto ne sme da dođe u dodir sa tečnostima.

Napomena: Preporučujemo da filter posude za prašinu čistite kada je veoma prljav i snaga usisavanja oslabi.

Savet: Obrišite čestice prljavštine na situ sa vlaknima malo vlažnom krpom.

→*Sl.* **44** - **50**

Očistite senzor

Napomena: Površina senzora mora da bude čista da bi funkcija prikaza MicroClean mogla da se vrši besprekorno. Senzor očistite kada LED prsten prikaza MicroClean više ne funkcioniše ili je njegova funkcija neispravna.

- Temeljno obrišite senzor mekanom, čistom krpom koja ne ostavlja dlačice.
→*Sl.* **51**

Čišćenje univerzalne podne mlaznice

Zahtev: Uređaj je isključen.

→*Sl.* **52** - **54**

Napomena: Valjak sa četkom ima funkciju samostalnog čišćenja. Uređaj automatski usisava presečena vlakna i dlake nakon 30 sekundi korišćenja valjka sa četkom na tepihu.

Očistite malu električnu mlaznicu

Zahtev: Uređaj je isključen.

→*Sl.* **55** - **57**

Čišćenje [1]mlaznice za tvrde podove

Zahtev: Uređaj je isključen.

→*Sl.* **58** - **60**

Otklanjanje smetnji

Savet: Dodatne informacije i objašnjenja o otklanjanju smetnji možete da pronađete na internetu skeniranjem QR koda na naslovnoj strani i na našoj veb stranici *www.bosch-home.com*.

- Samo za to obučeno stručno osoblje sme da vrši popravke na uređaju.
- Za popravku uređaja se smeju koristiti samo originalni zamenski delovi.

Uređaj ne funkcioniše.

Baterija nije pravilno umetnuta.

- Pravilno umetnite bateriju.

Baterija nije napunjena.

- Napunite bateriju.

Mlaznica se ne može pomerati.

Mlaznica se zaglavljuje.
Usisna snaga je prejaka.

- Promenite režim čišćenja.

Nema funkcije punjenja.

Upotrebljen je pogrešan punjač.

- Koristite samo isporučeni punjač.

Napomene na displeju

Na displeju se prikazuje poruka E2 – „Pogledajte uputstvo za upotrebu“
Aktivirano je sigurnosno isključivanje.

1. Isključite uređaj i razdvojite ga sa strujne mreže.

[1] U zavisnosti od opremljenosti uređaja

2. Sačekajte dok baterija ne dostigne sobnu temperaturu ili upotrebite zamensku bateriju.
3. Ponovo pustite uređaj u rad.
4. Ako ova greška ponovo nastupa, pozovite .
   → *"Korisnička služba", Stranica 49*

Na displeju se prikazuje poruka E3 – „Sačekajte da se uređaj ohladi“
Termičko sigurnosno isključivanje je aktivirano.

1. Isključite uređaj i odvojite ga od dovoda struje.
2. Proverite da li je vazdušni kanal između mlaznice i uređaja začepljen.
3. Ispraznite posudu za prašinu.
4. Očistite filtersku jedinicu.
5. Kada se uređaj ohladi, ponovo ga uključite.

Na displeju se prikazuje poruka „Kanal za vazduh je blokiran“
Termički sigurnosni osigurači na ventilatoru su aktivirani.

1. Isključite uređaj i razdvojite ga sa strujne mreže.
2. Proverite da li je kanal za vazduh od mlaznice do uređaja zapušen.
3. Ispraznite posudu za prašinu.
4. Nakon što se uređaj ohladi, ponovo ga uključite.

Na displeju se prikazuje poruka E5 – „Pogledajte uputstvo za upotrebu“
Prepoznata je greška motora.

1. Uključite i ponovo isključite uređaj.
2. Ako ova greška ponovo nastupa, pozovite .
   → *"Korisnička služba", Stranica 49*

Na displeju se prikazuje ⓘ i poruka.
Prepoznata je smetnja i usisavanje se nastavlja.

1. Da biste otklonili smetnju, u meniju pozovite tutorijal.
   → *"Promena podešavanja", Stranica 48*
2. Sledite uputstva na displeju.

Odlaganje starih uređaja u otpad

- Uređaj odložite u otpad na ekološki prihvatljiv način.
  O aktuelnim načinima odlaganja u otpad informišite se kod svog specijalizovanog prodavca ili u svojoj opštinskoj odn. gradskoj upravi.



Ovaj je aparat označen u skladu sa evropskom smernicom 2012/19/EU o otpadnim električnim i elektronskim aparatima (waste electrical and electronic equipment - WEEE). Smernica određuje okvir za povratak i reciklažu otpadnih aparata koji važi u celoj Evropskoj Uniji.

Odlaganje akumulatora/baterija u otpad

Akumulatori/baterije se moraju odložiti na ekološku reciklažu. Akumulatore/baterije nemojte bacati u kućni otpad.

- Akumulatore/baterije uklonite u otpad u skladu sa ekološkim načelima.

Korisnička služba

Detaljne informacije o garantnom periodu i uslovima garancije u vašoj zemlji možete dobiti preko QR koda u priloženom dokumentu za podatke za kontakt servisa i uslovima garancije, u korisničkom servisu, kod prodavca ili na našoj internet stranici.
Podatke za kontak korisničkog servisa možete dobiti preko QR koda u priloženom dokumentu za podatke za kontakt servisa i uslovima garancije ili na našoj internet stranici.
U skladu sa direktivom (EU) 2023/826, informaciju možete da pogledate online na *www.bosch-home.com* na stranici uređaja i stranici za servis vašeg uređaja u uputstvu za upotrebu i dodatnim dokumentima.

Informacije o besplatnom i Open Source softveru

Ovaj proizvod sadrži softverske komponente koje nosioci autorskog prava licenciraju kao besplatan ili Open Source softver.

Informacije o licenci možete da preuzmete sa veb stranice za odgovarajući proizvod. (Na veb stranici za odgovarajući proizvod potražite model uređaja i dodatne dokumente.)

Many thanks for choosing a Bosch home appliance!

Register your new appliance now on MyBosch and benefit directly from:

- **Expert advice and tips to make the most of your appliance**
- **Options for warranty extension**
- **Discounts on spare parts and accessories**
- **Digital information for use and all appliance data to hand**
- **Easy access to Bosch Home Appliance Service**

Simple to register, free of charge – including on mobile devices:
www.bosch-home.com/welcome

Need some help? You can find it here.

Expert advice on your Bosch home appliances, help with problems or repairs by professionals from Bosch.

Discover all the different ways Bosch can assist you:
www.bosch-home.com/service

The contact details of all countries are listed in the attached service directory.

BSH Hausgeräte GmbH
Carl-Wery-Straße 34
81739 München, GERMANY
www.bosch-home.com

A Bosch Company

8001321107 (060317)
hr, mk, sq, sl, sr

tehnoteka

https://cenoteka.rs

Ovaj dokument je originalno proizveden i objavljen od strane proizvođača, brenda Bosch, i preuzet je sa njihove zvanične stranice. S obzirom na ovu činjenicu, Cenoteka ističe da ne preuzima odgovornost za tačnost, celovitost ili pouzdanost informacija, podataka, mišljenja, saveta ili izjava sadržanih u ovom dokumentu.

Napominjemo da Cenoteka nema ovlašćenje da izvrši bilo kakve izmene ili dopune na ovom dokumentu, stoga nismo odgovorni za eventualne greške, propuste ili netačnosti koje se mogu naći unutar njega. Cenoteka ne odgovara za štetu nanesenu korisnicima pri upotrebi netačnih podataka. Ukoliko imate dodatna pitanja o proizvodu, ljubazno vas molimo da kontaktirate direktno proizvođača kako biste dobili sve detaljne informacije.

Za najnovije informacije o ceni, dostupnim akcijama i tehničkim karakteristikama proizvoda koji se pominje u ovom dokumentu, molimo posetite našu stranicu klikom na sledeći link:

https://cenoteka.rs/p/bosch-stapni-usisivac-bcs1041pet/