tehnoteka

https://cenoteka.rs

Uputstvo za upotrebu

BOSCH friteza na vruć vazduh MAFD661B7

BOSCH



Cenoteka je online destinacija za upoređivanje cena i karakteristika bele tehnike, potrošačke elektronike i IT uređaja kod trgovinskih lanaca i internet prodavnica u Srbiji. Naša stranica vam omogućava da istražite najnovije informacije, detaljne karakteristike i konkurentne cene proizvoda.

Posetite nas i uživajte u ekskluzivnom iskustvu pametne kupovine klikom na link:

https://cenoteka.rs/p/bosch-friteza-na-vruc-vazduh-mafd661b7/

BOSCH

Register your new appliance now at MyBosch and enjoy benefits free of charge:
bosch-home.com/welcome

MyBosch

Air Fryer Double Stack Drawer

Serie | 6 **MAFD6...**

[sl]	Navodila za uporabo	Cvrtnik na vroč zrak	7
[hr]	Upute za upotrebu	Friteza na vrući zrak	13
[sr]	Uputstvo za upotrebu	Friteza na vruć vazduh	20
[mk]	Упатство за употреба	Фризер со топол воздух	28
[sq]	Manuali i përdorimit	Fitues me ajër të nxehtë	35

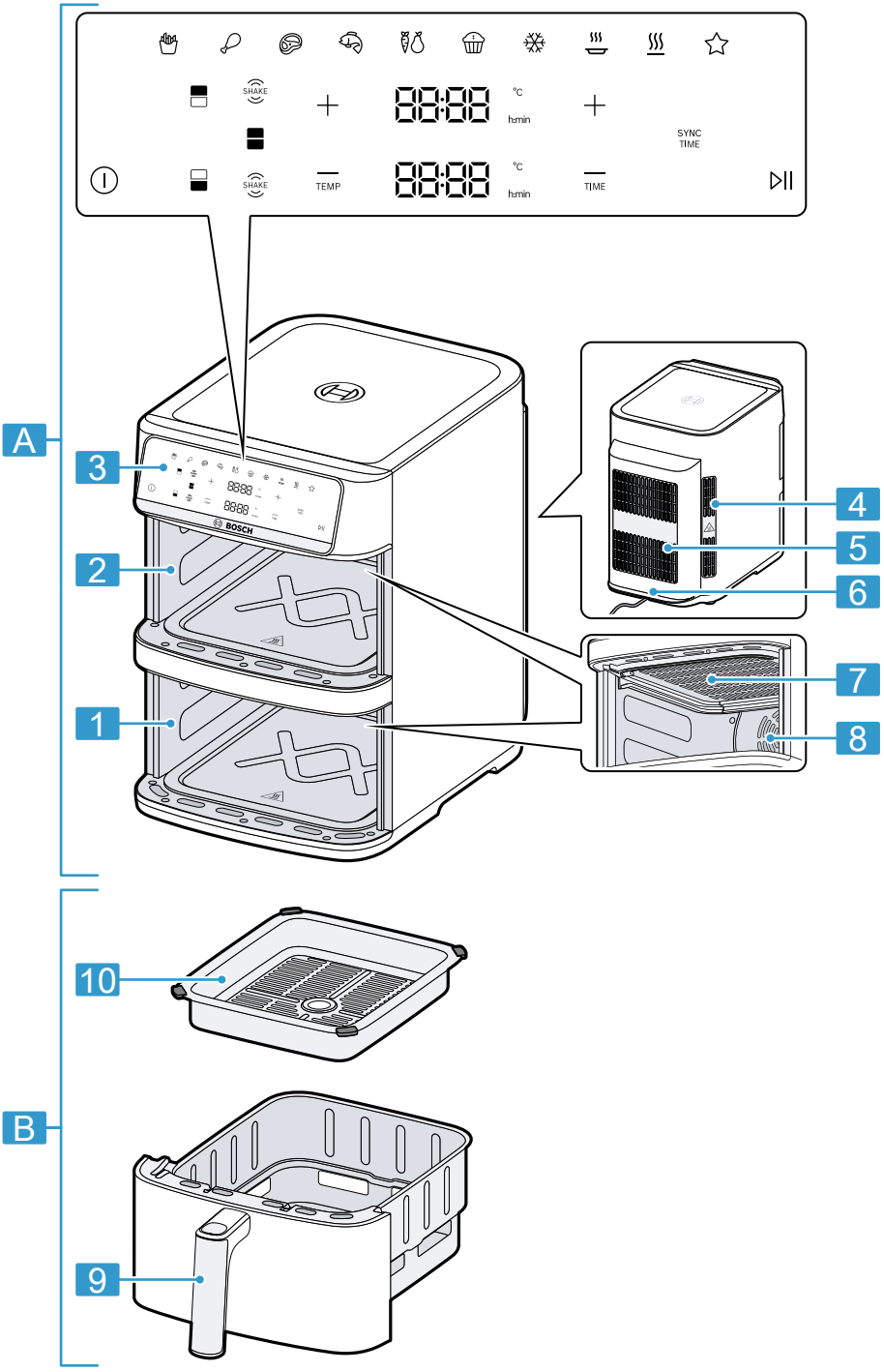

1

1		MAFD661B4, MAFD661B4G
2	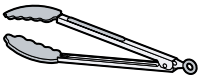	MAFD661B7, MAFD661B7G

2

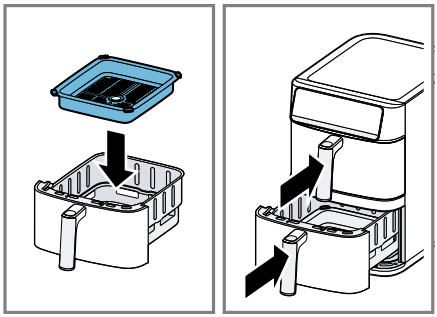

3

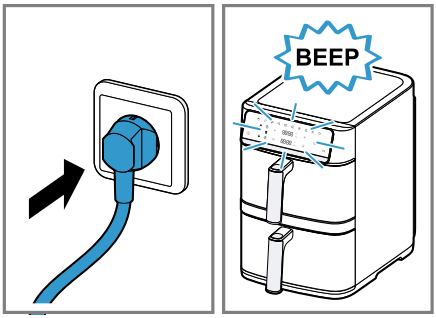

4

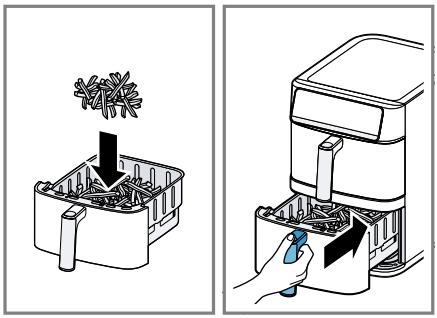

5

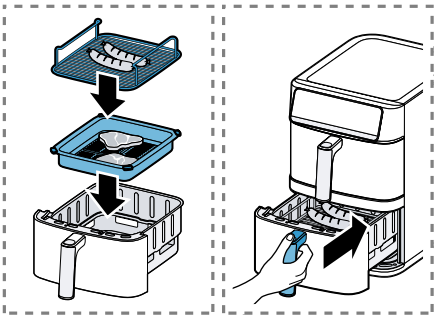

6

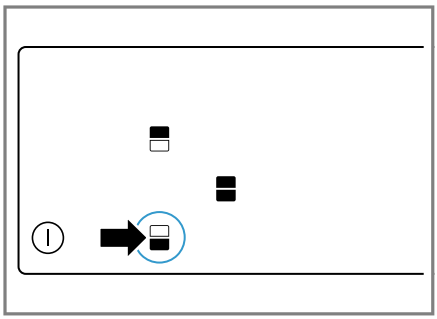

7

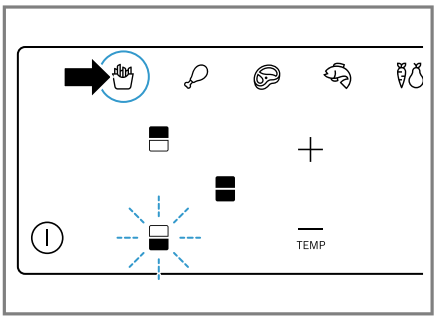

8

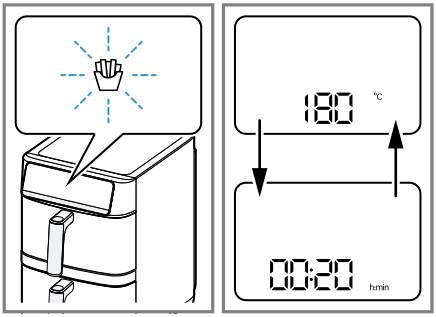

9

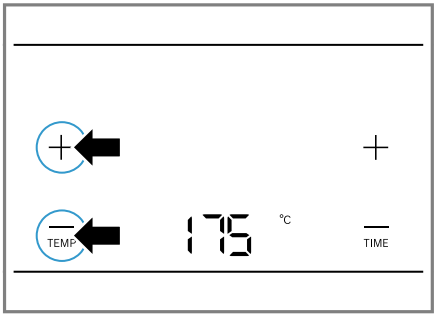

10

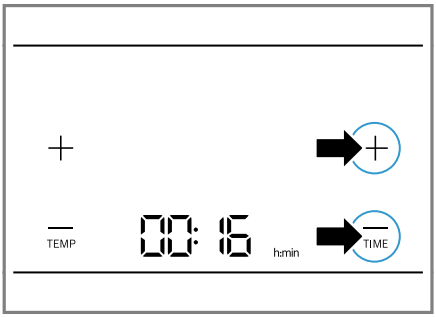

11

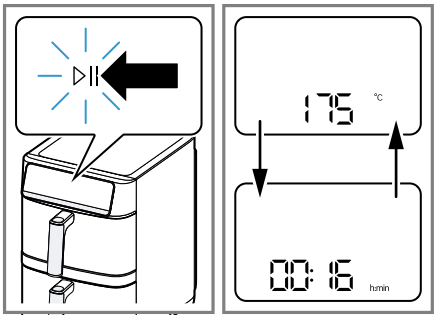

12

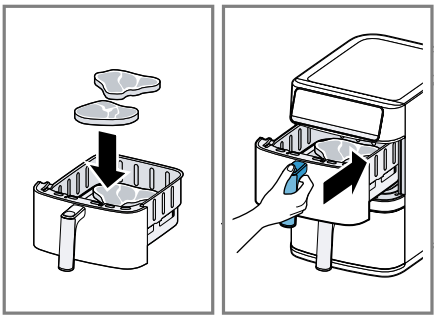

13

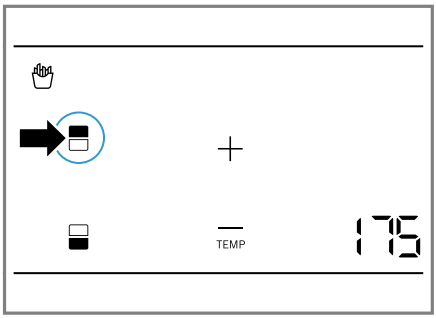

14

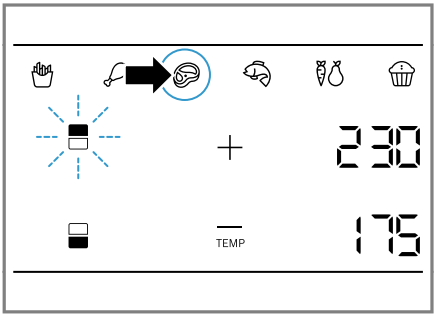

15

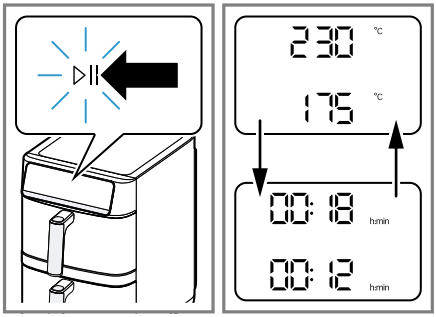

16

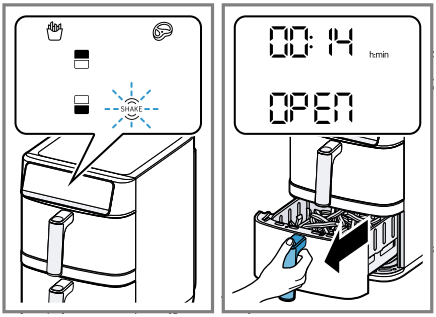

17

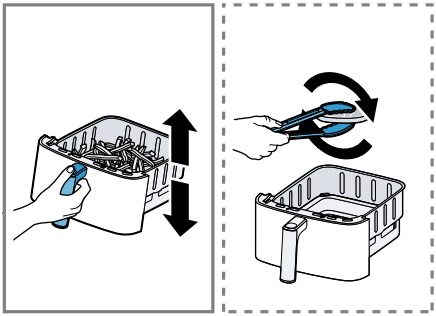

18

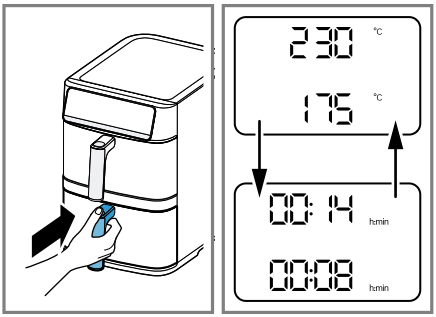

19

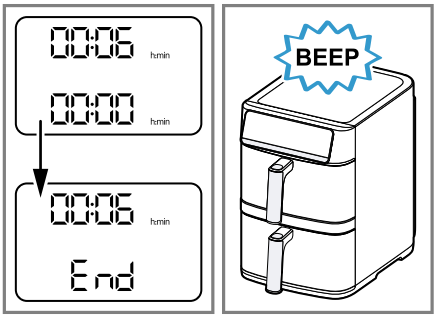

20

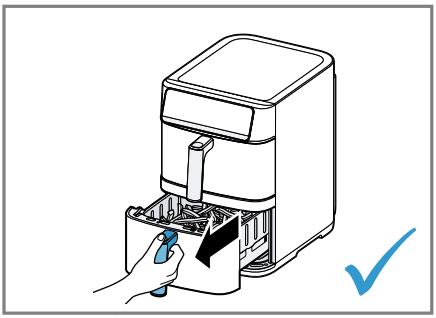

21

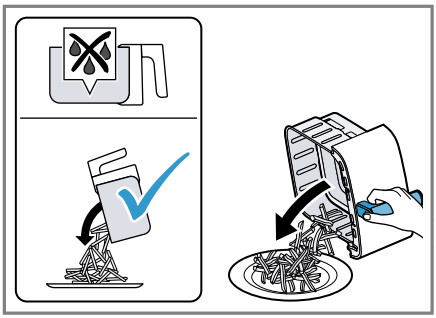

22

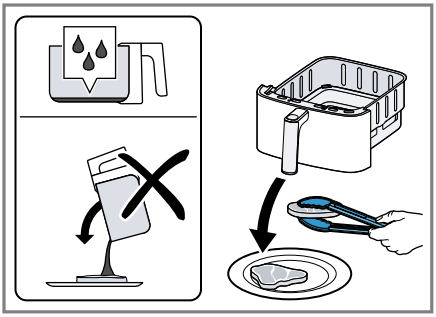

23

	✓	✓	✗	✗	✗	✗	✗	✗
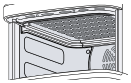	✓	✓	✗	✗	✗	✗	✓	✗
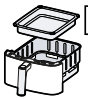 2x	✓	✓	✗	✗	✗	✓	✓	✓
 2x	✓	✓	✗	✗	✗	✓	✓	✓
	✓	✓	✗	✗	✗	✓	✓	✓

⚠ Varnost sl

- Skrbno preberite ta navodila.
- Navodila za uporabo in informacije o izdelku shranite za kasnejšo uporabo ali za novega lastnika.

Aparat uporabljajte samo:
- z originalnimi deli in priborom.
- Za pogrevanje, kuhanje, peko in pečenje z vročim zrakom.
- pod nadzorom.
- za običajne količine in čas predelave v gospodinjstvu.
- v domačem gospodinjstvu in v zaprtih prostorih domačega okolja pri sobni temperaturi.
- do najvišje nadmorske višine 2000 m.

Aparat morate izključiti iz električnega omrežja po vsaki uporabi, vedno, ko ni pod nadzorom, pred čiščenjem ter v primeru napake.
Ta aparat lahko otroci, starejši od 8 let, ter osebe z zmanjšanimi fizičnimi, senzoričnimi ali duševnimi sposobnostmi ali osebe, ki ne razpolagajo z izkušnjami in/ali znanjem uporabljajo le, ko so pod nadzorom, ali če so bili poučeni o varni uporabi in so razumeli nevarnosti, ki izhajajo iz uporabe aparata.
Otroci se ne smejo igrati z aparatom.
Otroci ne smejo čistiti ali vzdrževati aparata, razen če so stari več kot 8 let in so pod nadzorom.
Otroci, mlajši od 8 let, naj se ne približujejo aparatu in priključnemu kablu.

- ► Nikoli ne uporabljajte poškodovanega aparata.
- ► Nikoli ne uporabljajte aparata s počeno ali zlomljeno površino.
- ► Nikoli ne vlecite za priključni kabel, da izključite aparat iz električnega omrežja. Vedno vlecite za vtič omrežnega priključnega kabla.
- ► Če je aparat ali omrežni priključni kabel v okvari, takoj izvlecite vtič omrežnega priključnega kabla iz vtičnice ali izklopite varovalko v omarici z varovalkami.
- ► Pri priključitvi in uporabi aparata obvezno upoštevajte podatke na tipski ploščici.
- ► Aparat je dovoljeno priključiti na električno omrežje z izmeničnim tokom le preko ozemljene vtičnice, ki je instalirana v skladu s predpisi.
- ► Sistem ozemljitve hišne električne napeljave mora biti instaliran v skladu s predpisi.
- ► Aparata nikoli ne napajajte prek zunanje stikalne naprave, npr. stikalne ure ali daljinskega upravljanja.
- ► Popravila aparata sme izvajati samo izšolano strokovno osebje.
- ► Za popravilo aparata je dovoljeno uporabljati samo originalne nadomestne dele.
- ► Če se omrežni priključni vodnik aparata poškoduje, ga mora zamenjati proizvajalec ali njegova servisna služba ali podobna kvalificirana oseba, da se izognete nevarnostim.
- ► Aparata ali omrežnega priključnega vodnika nikoli ne potopite v vodo ali dajte v pomivalni stroj.
- ► Aparat uporabljajte samo v zaprtih prostorih.
- ► Aparata nikoli ne izpostavljajte visokim temperaturam in vlagi.
- ► Za čiščenje aparata ne uporabljajte parnega čistilnika ali visokotlačnega čistilnika.
- ► Omrežni priključni kabel nikoli ne sme priti v stik z vročimi deli stroja ali viri toplote.
- ► Omrežni priključni kabel nikoli ne sme priti v stik z ostrimi konicami ali robovi.
- ► Omrežnega priključnega kabla nikoli ne prepogibajte, stiskajte ali spreminjajte.
- ► Aparata ne odlagajte na vroče površine ali v njihovo bližino.
- ► Aparata nikdar ne postavljajte v bližino gorljivih materialov, npr. zaves ali namiznih prtov.

- ► Vedno upoštevajte varnostno razdaljo najmanj 10 cm do sten in drugih predmetov, da preprečite zastoj vročine.
- ► Aparata nikdar ne pokrivajte in nanj ne postavljajte drugih predmetov.
- ► V košari ali predelu za kuhanje ne skladiščite ali odlagajte predmetov.
- ► Med delovanjem vedno nadzorujte aparat.
- ► V košaro nikoli ne dodajajte olja ali maščobe.
- ► V aparatu nikoli ne segrevajte živil, ki vsebujejo visokoodstotni alkohol ali druge lahko gorljive snovi.
- ► Upoštevajte maksimalno dovoljeno količino polnjenja. Živil nikoli ne napolnite do zgornjega roba košare.
- ► Ne uporabljajte nepritrjenega papirja za peko ali lahkih sestavin, ki jih lahko vsesa ventilator, npr. suhih zelišč.
- ► Če iz aparata izhaja črn dim, tako izvlecite omrežni vtič. Košaro odstranite šele, ko dim ne nastaja več.



- ► Aparat se med delovanjem segreje. Nikoli se ne dotikajte vročih površin.
- ► Pred čiščenjem ali transportom počakajte, da se aparat ohladi.
- ► Nikoli ne segajte v vroč predel za kuhanje.
- ► Vroče rešetke žara se nikoli ne dotikajte z golimi rokami. Uporabite ustrezne pripomočke, npr. kuhinjsko krpo ali pribor.
- ► Pri odstranjevanju košare bodite previdni, saj lahko pride do izhajanja vročega zraka in pare.
- ► Ne nagibajte se nad aparat.
- ► Z rokami in obrazom se nikoli ne približujte odprtinam za izpust zraka.
- ► Da se izognete poškodbam, aparat uporabljajte samo v namene, za katere je bil izdelan.
- ► Upoštevajte navodila za čiščenje.
- ► Površine, ki prihajajo v stik z živili, očistite pred vsako uporabo.
- ► Da preprečite nastanek akrilamida, živil ne pripravljajte preveč temno, zažgane ostanke pa odstranite.
- ► Svežega krompirja nikoli ne segrevajte nad 180 °C.

Preprečevanje materialne škode

- ► Ne uporabljajte ostrega, koničastega ali kovinskega pribora. Uporabljajte samo lesen ali plastičen pribor, odporen na vročino.
- ► Kuhinjskih klešč po odstranjevanju živil ne puščajte v vroči košari in jih ne odlagajte na druge vroče površine.
- ► Vroče košare nikoli ne postavljajte na površine, občutljive na vročino. Uporabite podlago, neobčutljivo na vročino, npr. podstavek za lonec.
- ► Delno odprte košare nikdar ne puščajte v aparatu, da preprečite poškodbe zaradi močne vročine ali padca košare. Košaro vedno v celoti odstranite in jo ponovno v celoti potisnite v aparat.
- ► V košaro nikoli ne dodajajte vode ali drugih tekočin.
- ► Rešetke žara nikoli ne uporabljajte v mikrovalovni pečici.

Spoznavanje

Pregled

Ko razpakirate vse dele, jih preverite, če so se ob transportu poškodovali. Preverite tudi popolnost obsega dobave.
→ *Sl.* **1**

A	Osnovni aparat
B	Košara, 2 kosa
1	Spodnji predel za kuhanje
2	Zgornji predel za kuhanje
3	Upravljalno polje
4	Odprtina za izpust zraka
5	Odprtina za dovod zraka
6	Priključni kabel
7	Pokrov za grelni element
8	Ventilator

9	Ročaj
10	Rešetka žara

Pribor, odvisen od modela

Odvisno od modela je v obseg dobave vključen nadaljnji pribor.
→ *Sl.* **2**

1	Rešetka žara, 2 kosa
2	Kuhinjske klešče

Upravljalno polje

Tukaj najdete pregled upravljalnega polja.

Opomba: Tipke upravljajte s prsti in brez kuhinjskih rokavic. Tipk ne morete upravljati s predmeti, npr. s kuhalnico.

Prikazni elementi in funkcijske tipke

	Vklop/izklop Vklop in izklop aparata
	Vklop/Premor Začetek ali prekinitev priprave
	Izbira zgornje košare
	Izbira spodnje košare
	→ *"Funkcija **MATCH**", Stran 11*
SYNC TIME	→ *"Funkcija **SYNC**", Stran 11*
SHAKE	→ *"Prikaz **SHAKE**", Stran 9*
TEMP	Nastavitev temperature Temperaturo lahko povišate z + ali znižate z −. Nastavitvena območja (glede na program): ■ 205-230 °C za 1-30 minut ■ 85-200 °C za 1-60 minut ■ 40-80 °C za 1 minuto–8 ur
TIME	Nastavitev časa Čas priprave lahko podaljšate z + ali znižate z −. Nastavitvena območja (glede na program): ■ 1-30 minut pri 205-230 °C ■ 1-60 minut pri 85-200 °C ■ 1 minuta–8 ur pri 40-80 °C

Prikazovalnik

Aparat ima dva ločena zaslona za zgornjo in spodnjo košaro.

Zaslon	Opis
00:20	Če **h:min** sveti, je na zaslonu prikazan čas v urah in minutah. Dvojna točka utripa, dokler poteka priprava.
200	Če **°C** sveti, je na zaslonu prikazana temperatura.
End	Priprava je končana.
OPEN	Košara je odstranjena.
HoLd	Samo pri aktivirani funkciji **SYNC**. Košara s krajšim časom priprave čaka na samodejni začetek priprave.

Programske tipke

Simbol	Program
	Pomfrit
	Perutnina
	Praženje
	Riba
	Zelenjava
	Drobno pecivo
	Odtaljevanje
	Segrevanje
	Ohranjanje toplote
	→ *"Osebni program **MyFry**", Stran 11*

Prikaz SHAKE

SHAKE utripa pri določenih programih po določenem času in zasliši se zvočni signal.
Če prikaz **SHAKE** za zgornjo ali spodnjo košaro utripa, pretresite ali obrnite živila v ustrezni košari. Tako zagotovite, da so vsa živila v košari enakomerno skuhana.
→ *"Pretresanje ali obračanje živil", Stran 10*

Opombe

- Če imajo živila visoko vsebnost vlage ali maščobe, tekočina kaplja na dno košare. Da bi preprečili iztekanje tekočine iz odprtin košare, živila obrnite ali odstranite s kuhinjskim priborom in košare ne nagibajte.
- Če košare ne odstranite in ponovno vstavite, prikaz utripa do konca postopka kuhanja in zvočni signal se zasliši pribl. vsakih 60 sekund. Pri uporabi programa **Pomfrit** prikaz po pribl. 5 minutah ugasne.

Pred prvo uporabo

Čiščenje aparata pred prvo uporabo

1. Odstranite embalažo.
2. Odstranite nalepke in folije.
3. Aparat brez živil v dobro prezračenem prostoru segrevajte pri najvišji nastavitvi temperature 30 minut in ga nato pustite, da se ohladi.
4. Vse dele, ki prihajajo v stik z živili, očistite pred prvo uporabo.

Opomba: Pri prvi uporabi je običajen nastanek majhne količine dima ali vonjav.

Upravljanje

Priprava aparata

1. Aparat postavite na stabilno, vodoravno in ravno površino, odporno proti vročini. Vedno upoštevajte varnostno razdaljo najmanj 10 cm do sten in drugih predmetov.
2. Rešetke žara postavite v košare, kot je prikazano, in jih potisnite navzdol. Košare v celoti potisnite v aparat.
   →*Sl.* **3**
   Nikoli ne uporabljajte košare brez vstavljene rešetke žara.
3. Vtaknite omrežni vtič v vtičnico.
   →*Sl.* **4**

✔ Zasliši se zvočni signal in upravljalno polje za kratek čas v celoti zasveti.
✔ ⏻ **Vklop**/**izklop** in simboli za izbiro košare svetijo.

Opomba: Če se rešetka v pribl. 10 minutah ne vstavi, se aparat samodejno izklopi in prikaz ⏻ **Vklop**/**izklop** sveti zatemnjeno. Za ponovni prikaz izbire košare pritisnite ⏻ **Vklop**/**izklop**.

Začetek priprave s košaro

1. Živila dodajte v košaro in košaro v celoti potisnite v aparat.
   →*Sl.* **5**
   Živil nikoli ne napolnite do zgornjega roba košare.
2. Za pripravo živil na rešetki žara ali na 2 nivojih ravnajte, kot sledi.
   - Rešetko žara postavite v košaro.
   - Po želji živilo položite na rešetko žara.
   - Rešetko žara postavite v košaro.
   - Živilo položite na rešetko žara.

   →*Sl.* **6**
   Če živila pripravljate na obeh ravneh, zgornjega nivoja ne napolnite pretesno, saj to ovira pretok zraka do spodnjega nivoja. Živila, ki so tanjša ali potrebujejo nižjo temperaturo kuhanja, položite na spodnji nivo.
3. Izberite košaro na upravljalnem polju, npr. spodnjo košaro ▄.
   →*Sl.* **7**

✔ Simbol spodnje košare utripa in simboli programov svetijo.

4. Za začetek priprave brez programa preskočite izbiro programa in neposredno nastavite želene vrednosti.
5. Če želite uporabiti program, pritisnite želeni simbol na upravljalnem polju, npr. **Pomfrit**.
   →*Sl.* **8**

✔ Izbrani simbol programa utripa, na zaslonu pa sta izmenično prikazana predhodno nastavljena temperatura in čas priprave za program.
   →*Sl.* **9**

6. Če želite prilagoditi predhodno nastavljeno temperaturo, z **TEMP** − ali + nastavite želeno vrednost.
   →*Sl.* **10**
7. Če želite prilagoditi predhodno nastavljeni čas priprave, z **TIME** − ali + nastavite želeno vrednost.
   →*Sl.* **11**
8. Začnite pripravo z ▷II **Vklop**/**Premor**.
   →*Sl.* **12**

✔ Na zaslonu izbrane košare sta izmenično prikazana nastavljena temperatura in preostali čas priprave.

Začetek priprave z drugo košaro

Neodvisno od priprave v teku lahko kadar koli začnete nadaljnjo pripravo v drugi košari.

1. Živila dodajte v drugo košaro in košaro v celoti potisnite v aparat.
   →*Sl.* **13**
2. Izberite drugo košaro na upravljalnem polju, npr. zgornjo košaro ▀.
   →*Sl.* **14**

✔ Simbol zgornje košare utripa in simboli programov svetijo.

3. Izberite program za drugo košaro, npr. **Praženje**, in po želji prilagodite vrednosti.
   →*Sl.* **15**
   Za drugo košaro lahko izberete enak program kot za prvo košaro, npr. da s časovnim zamikom pripravite dodatno porcijo.
4. Pripravo v drugi košari začnite z ▷II **Vklop**/**Premor**.
   →*Sl.* **16**

✔ Na zaslonih sta izmenično prikazana nastavljena temperature in preostali čas priprave za obe košari.

Pretresanje ali obračanje živil

1. Če **SHAKE** za zgornjo ali spodnjo košaro utripa, vzemite ustrezno košaro iz aparata.
   →*Sl.* **17**

✔ Priprava je začasno zaustavljena in na zaslonu košare je prikazano **OPEN**, dokler je košara odstranjena.

2. Živila v košari pretresite. Velika ali občutljiva živila obračajte s priborom iz lesa ali plastike, odporne na vročino.
   →*Sl.* **18**
3. Košaro v celoti potisnite v aparat.
   →*Sl.* **19**

✔ Priprava se samodejno nadaljuje in na zaslonu sta izmenično prikazana nastavljena temperatura in preostali čas priprave.

Odstranjevanje pripravljenih živil

1. Ko je priprava v zgornji ali spodnji košari končana, na zaslonu košare utripa **End** in zasliši se zvočni signal.
   →*Sl.* **20**
2. Odstranite košaro s pripravljenimi živili.
   →*Sl.* **21**
3. Živila, ki niso izpustila odvečne maščobe, stresite iz košare ali jih s priborom vzemite iz košare, npr. pomfrit.
   →*Sl.* **22**
4. Živila, ki so izpustila odvečno maščobo ali tekočino, s priborom vzemite iz košare, npr. marmorirano meso ali zelenjava z visoko vsebnostjo vlage.

Da bi preprečili iztekanje tekočine iz odprtin košare, košare ne nagibajte.
→ *Sl.* **23**
Vročo maščobo ali vročo tekočino v košari najprej pustite, da se ohladi, nato pa jo previdno izlijte.

Funkcija MATCH

Uporabite funkcijo **MATCH**, da uporabite obe košari z enakimi nastavitvami, npr. za pripravo večjih količin iste jedi.

Uporaba funkcije MATCH

1. Živila dodajte v obe košari in košari v celoti potisnite v vklopljen aparat.
2. Aktivirajte funkcijo **MATCH** ⬓.
3. Izberite program, po želji prilagodite vrednosti in začnite pripravo z ▷II **Vklop**/**Premor**.

✔ Na zaslonih sta izmenično prikazani enaki vrednosti za temperaturo in preostali čas priprave.
✔ Ko je priprava končana, na obeh zaslonih utripa **End** in zasliši se zvočni signal.

Opombe

- Če se funkcija **MATCH** ⬓ aktivira po tem, ko je za eno košaro že bil izbran in nastavljen program, se nastavitve prevzamejo za drugo košaro.
- Če se med pripravo spremenijo vrednosti za temperaturo ali čas priprave za posamezno košaro, se funkcija **MATCH** konča. Priprava se nadaljuje posamično za vsako košaro.

Funkcija SYNC

Uporabite funkcijo **SYNC**, da sinhronizirate čas priprave obeh košar. Različne jedi bodo končane ob istem času.

Uporaba funkcije SYNC

1. Živila dodajte v obe košari in košari v celoti potisnite v vklopljen aparat.
2. Izberite prvo košaro na upravljalnem polju, npr. spodnjo košaro ⬓.
3. Izberite program za prvo košaro in po želji prilagodite vrednosti.
4. Izberite drugo košaro na upravljalnem polju, npr. zgornjo košaro ⬒.
5. Izberite program za drugo košaro in po želji prilagodite vrednosti.
6. Aktivirajte funkcijo **SYNC** SYNC TIME in začnite pripravo z ▷II **Vklop**/**Premor**.

✔ Na zaslonu košare z daljšim časom priprave sta izmenično prikazana temperatura in preostali čas priprave.
✔ Na zaslonu košare s krajšim časom priprave sta izmenično prikazana temperatura in **Hold**. Priprava je še začasno zaustavljena.
✔ Ko je dosežen enak preostali čas za obe košari, se začne priprava v začasno zaustavljeni košari.
✔ Ko je priprava končana, na obeh zaslonih utripa **End** in zasliši se zvočni signal.

Opomba: Če je pri aktivirani funkciji **SYNC** za obe košari prikazan enak preostali čas priprave in se nato čas priprave za eno košaro spremeni, se funkcija **SYNC** konča.

Osebni program MyFry

Uporabite **MyFry**, da shranite in prikličete svoje osebne nastavitve. Ločeno lahko shranite nastavitve za spodnjo košaro ⬓, zgornjo košaro ⬒ in za **MATCH** ⬓.

Nastavitev ali prilagoditev programa MyFry

Opomba: Pri prvi nastavitvi programa **MyFry** vrednosti niso predhodno določene. Pri prilagoditvi programa **MyFry** se prikažejo nazadnje shranjene vrednosti.

1. Izberite **MATCH** ⬓ ali košaro na upravljalnem polju, npr. spodnjo košaro ⬓.

✔ Simbol spodnje košare utripa in simboli programov svetijo.

2. Pritisnite ☆ **MyFry**.
3. Z **TEMP** — ali + nastavite želeno temperaturo, z **TIME** — ali + pa želeni čas priprave.
4. Za shranjevanje vrednosti držite ☆ **MyFry** pritisnjeno najmanj 2 sekundi, da se zasliši zvočni signal.

Uporaba MyFry

1. Izberite zgornjo košaro ⬒, spodnjo košaro ⬓ ali **MATCH** ⬓.

✔ Izbrani simbol utripa in simboli programov svetijo.

2. Pritisnite ☆ **MyFry**.

✔ Na zaslonu so izmenično prikazane shranjene vrednosti za temperaturo in čas priprave.

3. Začnite pripravo z ▷II **Vklop**/**Premor**.

Dodatne funkcije

Tu boste našli pregled dodatnih funkcij.

Funkcija	Izvedba
Hitrejše spreminjanje vrednosti	Pritisnite in držite — ali +.
Prekinitev priprave za vse košare	Pritisnite ⏻ **Vklop**/**izklop**.
Prekinitev priprave za eno košaro	Pritisnite in držite ⬒ ali ⬓, dokler na ustreznem zaslonu vrednosti niso več prikazane.

Funkcija	Izvedba
Prekinitev izbire košare	Pritisnite in držite utripajoč simbol košare, dokler na ustreznem zaslonu vrednosti niso več prikazane.
Spreminjanje temperature ali časa priprave med pripravo	Če je aktivna samo ena košara, lahko vrednosti neposredno prilagodite z − ali +. Če sta aktivni obe košari, najprej pritisnite simbol želene košare in nato prilagodite vrednosti.
Začasna zaustavitev priprave	Če je aktivna samo ena košara ali če želite začasno zaustaviti pripravo obeh košar, pritisnite ▷II **Vklop**/**Premor**. Za začasno zaustavitev priprave samo ene košare najprej pritisnite simbol želene košare in nato ▷II **Vklop**/**Premor**. Za nadaljevanje začasno zaustavljene priprave ponovno pritisnite ▷II **Vklop**/**Premor**.
Deaktiviranje funkcije **SYNC**	Pritisnite SYNC TIME **SYNC**. Priprava začasno zaustavljene košare se začne in priprava poteka posamično za vsako košaro.

Primeri uporabe

Vaš aparat ponuja 9 različnih, predhodno nastavljenih programov. Izberite ustrezen program glede na živila.

Opomba: Pri navedenih vrednostih gre za priporočila. Ker se živila razlikujejo po izvoru, velikosti, obliki, stanju in znamki, lahko optimalna nastavitev za vaša živila odstopa od vrednosti.

Živilo	Prednastavitev	Napotki
Zamrznjen pomfrit, 10 x 10 mm, 500 g	Pomfrit 180 °C 20 min	Ko **SHAKE** utripa, živila pretresite ali obrnite.
Piščančja bedra, 6kosov po 125 g	Perutnina 200 °C 23 min	Ko **SHAKE** utripa, živila pretresite ali obrnite.
Goveji zrezek, 2 kosov, debelina pribl. 3 cm	Praženje 230 °C 16 min	Ko **SHAKE** utripa, živila pretresite ali obrnite.
File lososa, 2 kosov po 150 g	Riba 160 °C 11 min	
Zelenjava na žaru, 500 g	Zelenjava 180 °C 16 min	Zelenjavo grobo narežite in jo zgostite z maks. 1 JŽ olja Ko **SHAKE** utripa, živila pretresite ali obrnite.
Majhni kolači ali mafini, 9 kosov	Drobno pecivo 140 °C 15 min	
Odtaljevanje globoko zamrznjenih živil	Odtaljevanje 40 °C 40 min	
Segrevanje pripravljenih živil	Segrevanje 150 °C 5 min	Za hrustljav rezultat nastavite temperaturo nad 150 °C.
Hranjenje pripravljenih jedi na toplem	Ohranjanje toplote 80 °C 30 min	

Namigi

- Če velikost živil odstopa od navedb v tabeli, skrajšajte ali podaljšajte čas priprave.
- Če živila po izbranem času priprave niso pripravljena, podaljšajte čas priprave ali povišajte temperaturo.
- Za enakomeren rezultat kuhanja živila v košari pretresite ali obrnite, ko **SHAKE** utripa.
- Če živila niso dovolj hrustljava, jih pred pripravo nekoliko namažite z oljem, npr. s čopičem ali pršilnikom za olje. Odvečno olje pustite, da se odcedi, ali ga obrišite.

Pregled čiščenja

Po uporabi takoj očistite vse dele, da se ostanki hrane ne strdijo.

- ▶ Ne uporabljajte čistilnih sredstev, ki vsebujejo alkohol ali špirit.
- ▶ Ne uporabljajte ostrih, koničastih ali kovinskih predmetov.
- ▶ Ne uporabljajte grobih papirnatih brisač, krp ali čistil.
- ▶ Upravljalno polje in prikazovalnik očistite samo z vlažno krpo iz mikrovlaken.

Očistite posamezne dele, kot je navedeno v preglednici.
→ *Sl.* **24**

Čiščenje aparata in delov

1. Osnovni aparat očistite z vlažno krpo in ga posušite.
Za zaslon uporabite vlažno krpo iz mikrovlaken.

2. Predel za kuhanje po potrebi očistite s toplo vodo in mehko krpo ali gobico.

3. Ostanke jedi na pokrovu grelnega elementa odstranite z mehko krtačo.

4. Iz košare odstranite odvečno maščobo in olje.

5. Če so v košari trdovratni ostanki maščobe, za predhodno čiščenje v košaro dodajte nekaj vroče vode z nekaj kapljicami čistilnega sredstva ter pustite delovati.

6. Košare in rešetke žara očistite z milnico in mehko krpo ali gobico ali jih pomijte v pomivalnem stroju.

Odpravljanje motenj

Napaka	Vzrok in odprava napak
Aparat ne deluje.	Aparat je brez toka. ▶ Preverite, ali je je zagotovljeno napajanje aparata s tokom.
Priprava se ne začne ali nadaljuje in na upravljalnem polju se ne prikaže ▷II **Vklop**/**Premor**.	Košara ni pravilno vstavljena v aparat. ▶ Košaro v celoti potisnite v aparat. Košara ne sme štrleti iz ohišja.
Košare ni mogoče v celoti potisniti v aparat.	Živila ali predmeti v predelu za kuhanje. ▶ Odstranite živila ali predmete iz predela za kuhanje. Med pripravo so živila ali predmeti v predelu za kuhanje vroči. Uporabite pribor, odporen na vročino, in bodite previdni.
Na zaslonu se prikaže koda napake, npr. **Ex**.	Elektronika je zaznala napako. **1.** Izvlecite omrežni vtič. **2.** Znova vstavite omrežni vtič. **3.** Če motnje ne morete odpraviti, pokličite pooblaščeni servis. → *"Servisna služba", Stran 13*
Iz aparata izhaja bel dim.	Zaradi kapljic maščobe in ostankov maščobe v košari ali predelu za kuhanje pri segrevanju nastane bel dim. ▶ Košaro, rešetko žara in predel za kuhanje po vsaki uporabi temeljito očistite, da odstranite vse ostanke maščobe. **Opomba:** Bel dim, ki nastane zaradi ostankov maščobe, ne vpliva na rezultat kuhanja ali aparat.
Po kuhanju živil z visoko vsebnostjo vlage se v predelu za kuhanje nabere voda.	Iz fizikalnih razlogov nastaja kondenzat. ▶ Ko se aparat dovolj ohladi, predel za kuhanje s krpo obrišite do suhega. **Opomba:** Nastanek kondenzata je običajen in ne predstavlja težave.

Odstranitev starega aparata v odpad

▶ Aparat odstranite na okolju prijazen način.

Informacije o aktualnih možnostih odstranitve v odpad dobite pri strokovnem prodajalcu kot tudi na občinski ali mestni upravi.

Ta naprava je označena v skladu z evropsko smernico o odpadni električni in elektronski opremi (waste electrical and electronic equipment - WEEE).
V okviru smernice sta določena prevzem in recikliranje starih naprav, ki veljata v celotni Evropski uniji.

Servisna služba

Informacije v skladu z uredbo (EU) 2023/826 lahko najdete na spletu pod *www.bosch-home.com* na strani izdelka in na servisni strani vašega aparata pri navodilih za uporabo in dodatnih dokumentih.

⚠ Sigurnost

hr

■ Pažljivo pročitajte ove upute.

- Sačuvajte upute i informacije o proizvodu za kasniju uporabu ili za sljedećeg vlasnika.

Uređaj upotrebljavajte samo:
- s originalnim dijelovima i priborom
- za zagrijavanje, kuhanje, pečenje i prženje s vrućim zrakom.
- pod nadzorom
- za uobičajene količine i vremena obrade u kućanstvu
- u privatnom kućanstvu i u zatvorenim prostorima kućnog okruženja na temperaturi prostorije.
- do visine od 2000 m iznad nadmorske visine

Uređaj morate isključiti iz mreže nakon svake uporabe, kad nije pod nadzorom, prije čišćenja i u slučaju kvara.
Djeca starija od 8 godina i osobe sa smanjenim fizičkim, osjetilnim ili mentalnim sposobnostima ili nedostatkom iskustva i/ili znanja smiju se koristiti ovim uređajem samo pod nadzorom ili ako su upućene u sigurno rukovanje uređajem te razumiju opasnosti koje mogu nastati uslijed korištenja uređajem.
Djeca se ne smiju igrati uređajem.
Djeca ne smiju čistiti uređaj i obavljati korisničko održavanje uređaja osim ako imaju 8 ili više godina i ako su pod nadzorom.
Djecu mlađu od 8 godina držite na sigurnoj udaljenosti od uređaja i priključnog voda.
- ► Nikad nemojte upotrebljavati oštećen uređaj.
- ► Nikada ne pokrećite uređaj s napuklom ili polomljenom površinom.
- ► Nikada ne povlačite za mrežni priključni vod kako biste isključili uređaj iz električne mreže. Uvijek Izvucite mrežni utikač iz mrežnog priključnog voda.
- ► Ako je uređaj ili mrežni priključni vod oštećen, odmah izvucite mrežni utikač iz mrežnog priključnog voda ili isključite osigurač u ormariću s osiguračima.
- ► Uređaj priključite i koristite samo prema podacima navedenim na označnoj pločici.
- ► Uređaj priključite samo preko propisno instalirane utičnice s uzemljenjem na strujnu mrežu s izmjeničnom strujom.
- ► Sustav zaštitnih vodiča kućne električne instalacije mora biti propisno instaliran.
- ► Nikada ne uključujte uređaj pomoću vanjske sklopne naprave, npr. sata za vremensko uključivanje ili daljinskog upravljača.
- ► Popravke na uređaju smije vršiti samo obučeno stručno osoblje.
- ► Za popravak uređaja smiju se upotrebljavati samo originalni rezervni dijelovi.
- ► Ako je mrežni priključni vod ovog uređaja oštećen, kako bi se izbjegle opasnosti, može ga zamijeniti jedino proizvođač ili njegova servisna služba ili slična kvalificirana osoba.
- ► Nikada ne potapajte uređaj ili mrežni priključni vod u vodu i ne stavljajte ga u perilicu posuđa.
- ► Uređaj upotrebljavajte samo u zatvorenim prostorima.
- ► Uređaj nikada ne izlažite vrućini ili vlazi.
- ► Za čišćenje uređaja ne upotrebljavajte parni ili visokotlačni čistač.
- ► Onemogućite kontakt mrežnog priključnog voda s izvorima topline ili vrućim dijelovima uređaja.
- ► Onemogućite kontakt mrežnog priključnog voda s oštrim vrhovima ili rubovima.
- ► Mrežni priključni vod nikada ne presavijajte te onemogućite svako prignječenje ili izmjene.
- ► Uređaj nikada ne postavljajte na ili blizu vrućih površina.
- ► Nikada ne postavljajte uređaj na zapaljive materijale ili u njihovu blizinu, npr. zavjese ili stolnjaci.

- Uvijek održavajte sigurnu udaljenost od najmanje 10 cm od zidova i drugih predmeta kako biste izbjegli nakupljanje topline.
- Nikada ne pokrivajte uređaj niti na njega stavljajte druge predmete.
- Nemojte spremati niti stavljati predmete u košaru ili u komoru za kuhanje.
- Uvijek nadzirite uređaj tijekom rada.
- Nikada ne stavljajte ulje ili mast u košaru.
- U uređaju nikada nemojte zagrijavati namirnice koje sadrže visok udio alkohola ili druge lako zapaljive sastojke.
- Pridržavajte se najveće dopuštene količine punjenja. Nikada nemojte puniti namirnice do vrha košare.
- Nemojte koristiti labavi papir za pečenje ili lagane sastojke koje ventilator može uvući, npr. suhe začine.
- Ako iz uređaja izlazi taman dim, odmah ga isključite iz struje. Ne uklanjajte košaru dok se dim ne prestane razvijati.



- Uređaj postaje vruć tijekom rada. Nikada ne dodirujte vruće površine.
- Prije čišćenja ili transporta ostavite uređaj da se ohladi.
- Nikada ne posežite u vruću pećnicu.
- Nikada ne dodirujte vruću rešetku za roštiljanje nezaštićenim šakama. Koristite odgovarajuće alate, npr. držače za lonce ili pribor za kuhanje.
- Budite oprezni kada uklanjate košaru jer vrući zrak i para mogu izaći.
- Ne naginjite se iznad uređaja.
- Ruke i lice uvijek držite podalje od ventilacijskog otvora.
- Kako biste izbjegli ozljede, uređaj upotrebljavajte samo u skladu s namjenom.
- Pridržavajte se uputa za čišćenje.
- Površine koje dolaze u dodir s namirnicama potrebno je očistiti prije svake upotrebe.
- Kako biste spriječili razvoj akrilamida, namirnice nemojte kuhati do pretamne boje i uklonite zagorene ostatke.
- Nikada ne zagrijavajte svježi krumpir iznad 180 °C.

Izbjegavanje materijalnih šteta

- Ne koristite oštre, šiljate ili metalne posude za kuhanje. Upotrebljavajte samo drveni ili plastični kuhinjski pribor otporan na toplinu.
- Kuhinjsku hvataljku nakon vađenja namirnica ne ostavljajte u vrućoj košari ili na nekoj drugoj vrućoj površini.
- Nikada nemojte stavljati vruću košaru na površine osjetljive na toplinu. Koristite površinu otpornu na toplinu, npr. podupirač za posude.
- Košaru nikada ne ostavljajte dijelom otvorenu u uređaju kako biste spriječili oštećenja izazvana jakom vrućinom ili ispadanjem košare. Uvijek potpuno izvadite košaru i ponovno je gurnite do kraja u uređaj.
- Nikada ne ulijevajte vodu ili druge tekućine u košaru.
- Rešetku za roštiljanje nikada ne upotrebljavajte u mikrovalnoj pećnici.

Upoznavanje

Pregled

Nakon raspakiravanja provjerite sve dijelove imaju li oštećenja nastala u transportu te je li isporuka potpuna.

→*Sl.* **1**

A	Osnovni uređaj
B	Košara, 2 kom.
1	Donji prostor za pripremu
2	Gornji prostor za pripremu
3	Upravljačka ploča
4	Usisni otvor
5	Ventilacijski otvor
6	Mrežni priključni vod
7	Pokrov grijaćeg elementa
8	Ventilator
9	ručka
10	Rešetka

Pribor ovisno o modelu

Ovisno o modelu, sadržaj isporuke obuhvaća daljnji pribor.
→ *Sl.* **2**

1	Rešetka za roštiljanje, 2 kom.
2	Kuhinjska hvataljka

Upravljačka ploča

Ovdje možete pronaći pregled upravljačke ploče.

Napomena: Tipke dodirujte prstima, bez navučenih kuhinjskih rukavica. Tipkama ne možete upravljati predmetima, npr. kuhačom.

Elementi zaslona i funkcijske tipke

⏻	Uklj./isklj. Uključivanje i isključivanje uređaja
▷||	Start/Pauza Pokrenite ili prekinite pripremu
▀ ▁	Odabir gornje košare
▁ ▀	Odabir donje košare
▀ ▀	→ *"Funkcija **MATCH**", Stranica 18*
SYNC TIME	→ *"Funkcija **SYNC**", Stranica 18*
SHAKE	→ *"Indikator **SHAKE**", Stranica 16*
TEMP	Postavljanje temperature Temperaturu povećajte koristeći + ili smanjite koristeći −. Opsezi namještanja (ovisno o programu): ■ 205-230 °C za 1-30 min ■ 85-200 °C za 1-60 min ■ 40-80 °C za 1 min - 8 h
TIME	Postavljanje vremena Vrijeme pripreme povećajte koristeći + ili smanjite koristeći −. Opsezi namještanja (ovisno o programu): ■ 1-30 min pri 205-230 °C ■ 1-60 min pri 85-200 °C ■ 1 min - 8 h pri 40-80 °C

Zaslon

Uređaj ima dva zasebna zaslona za gornju i donju košaru.

Indikator	Opis
00:20	Ako svijetli **h:min**, na zaslonu se prikazuje vrijeme u satima i minutama. Dvotočka treperi, sve dok traje priprema.
200	Kada svijetli **°C**, na zaslonu se prikazuje temperatura.
End	Priprema je dovršena.
OPEN	Košara je izvađena.
HoLd	Samo ako je aktivirana funkcija **SYNC**. Košara s kraćim vremenom pripreme čeka na automatsko pokretanje pripreme.

Programske tipke

Simbol	Program
	Pomfrit
	Perad
	Zapecivanje
	Riba
	Povrće
	Čajni kolačići
	Odmrzavanje
	Podgrijavanje
	Održavanje topline
	→ *"Osobni program **MyFry**", Stranica 18*

Indikator SHAKE

Treperi **SHAKE** nakon postavljenog vremena za određene programe i oglašava se zvučni signal. Ako treperi indikator **SHAKE** za gornju ili donju košaru, protresite ili obrnite namirnice u odgovarajućoj košari. To osigurava da su sve namirnice u košari kuhane na istu temperaturu.
→ *"Protresite ili okrenite namirnice", Stranica 17*

Napomene

- Ako namirnice imaju veliki udio vlage ili masti, tekućina kapa na dno košare. Kako biste spriječili da tekućina iscuri iz otvora u košari, namirnice obrćite ili vadite priborom za kuhanje, a košaru ne naginjite.
- Ako ne izvadite i ne vratite košaru, zaslon će treperiti do kraja kuhanja, a zvučni signal će se oglasiti otprilike svakih 60 sekundi. Tijekom uporabe programa **Pomfrit** indikator se isključuje na oko 5 min.

Prije prve uporabe

Čišćenje uređaja prije prve uporabe

1. Uklonite postojeći ambalažni materijal.
2. Uklonite ostatke ljepila i folije.
3. Uređaj bez namirnica u dobro prozračenoj prostoriji zagrijte na 30 minuta na najvišoj postavci temperature, a zatim ostavite da se ohladi.
4. Prije prvog korištenja potrebno je očistiti sve dijelove koji dolaze u dodir s namirnicama.

Napomena: Stvaranje male količine dima ili mirisa tijekom prve uporabe je normalno.

Rukovanje

Pripremanje uređaja

1. Postavite uređaj na stabilnu, vodoravnu, ravnu radnu površinu otpornu na vrućinu. Uvijek održavajte sigurnosni razmak od najmanje 10 cm od zidova i drugih predmeta.
2. Stavite rešetke u košare kao što je prikazano i pritisnite ih prema dolje. Gurnite košare do kraja u uređaj.
   →*Sl.* **3**
   Upotrebljavajte samo jednu košaru bez umetnute rešetke.
3. Utaknite mrežni utikač.
   →*Sl.* **4**

✔ Oglašava se zvučni signal i nakratko zasvijetli cijela upravljačka ploča.
✔ Svijetle ⏻ **Uklj./isklj.** i simboli za odabir košare.

Napomena: Ako u roku od oko 10 min ne dođe do nikakvog unosa, uređaj se isključuje, a ⏻ **Uklj./isklj.** svijetli tamnije. Kako biste ponovno prikazani odabranu košaru, pritisnite ⏻ **Uklj./isklj.**.

Pokretanje pripreme s jednom košarom

1. Napunite košaru namirnicama i gurnite je do kraja u uređaj.
   →*Sl.* **5**
   Nikada nemojte puniti namirnice do vrha košare.
2. Za pripremu namirnica na rešetki za roštiljanje ili na 2 razine postupite na sljedeći način.
   - Stavite rešetku u košaru.
   - Ako želite, stavite namirnice na rešetku.
   - Stavite rešetku roštilja u košaru.
   - Stavite namirnice na rešetku roštilja.

   →*Sl.* **6**
   Ako se namirnice pripremaju na objema razinama, gornju razinu nemojte previše popuniti, jer to sprječava protok zraka do donje razine. Namirnice koje su tanje ili kojima je potrebna niža temperatura kuhanja stavite na donju razinu.
3. Na upravljačkoj ploči odaberite košaru, npr. donju košaru ▬.
   →*Sl.* **7**

✔ Treperi simbol donje košare, a simboli programa svijetle.

4. Kako biste pokrenuli pripremu bez programa, preskočite odabir programa, pa izravno namjestite željene vrijednosti.
5. Za korištenje programa pritisnite željenu ikonu na upravljačkoj ploči, npr. **Pomfrit**.
   →*Sl.* **8**

✔ Simbol odabranog programa treperi, a na zaslonu se naizmjenično prikazuje unaprijed postavljena temperatura i vrijeme pripreme programa.
   →*Sl.* **9**

6. Za podešavanje prethodno postavljene temperature, koristite **TEMP** − ili + za postavljanje željene vrijednosti.
   →*Sl.* **10**
7. Za podešavanje prethodno podešenog vremena kuhanja, koristite **TIME** − ili + za postavljanje željene vrijednosti.
   →*Sl.* **11**
8. Pripremu pokrenite koristeći ▷II **Start/Pauza**.
   →*Sl.* **12**

✔ Na zaslonu odabrane košare naizmjenično se prikazuje postavljena temperatura i preostalo vrijeme pripreme.

Pokretanje pripreme s dvije košare

Neovisno o pripremi koja je već u tijeku, možete uvijek pokrenuti dodatnu pripremu u drugoj košari.

1. Napunite drugu košaru namirnicama i gurnite je do kraja u uređaj.
   →*Sl.* **13**
2. Na upravljačkoj ploči odaberite drugu košaru, npr. gornju košaru ▀.
   →*Sl.* **14**

✔ Treperi simbol gornje košare, a simboli programa svijetle.

3. Odaberite program za drugu košaru, npr. **Zapecivanje**, i ako želite, prilagodite vrijednosti.
   →*Sl.* **15**
   Za drugu košaru moguće je odabrati isti program kao i za prvu košaru, npr. kako biste s vremenskom odgodom pripremili dodatnu porciju.
4. Pripremu u drugoj košari pokrenite gumbom ▷II **Start/Pauza**.
   →*Sl.* **16**

✔ Na zaslonima se naizmjenično prikazuju postavljena temperatura i preostalo vrijeme pripreme za obje košare.

Protresite ili okrenite namirnice

1. Ako treperi **SHAKE** za gornju ili donju košaru, iz uređaja izvadite odgovarajuću košaru.
   →*Sl.* **17**

✔ Priprema je pauzirana i na zaslonu košare prikazuje se **OPEN**, sve dok je košara izvađena.

2. Protresite namirnice u košari. Okrenite velike ili osjetljive namirnice koristeći drveni ili plastični kuhinjski pribor otporan na toplinu.
   →*Sl.* **18**
3. Gurnite košaru do kraja u uređaj.
   →*Sl.* **19**

✔ Priprema se nastavlja automatski, a na zaslonu se naizmjence prikazuje postavljena temperatura i preostalo vrijeme pripreme.

Uklanjanje pripremljene hrane

1. Kada se završi priprema u gornjoj ili donjoj košari, na zaslonu košare treperi **End** i oglašava se zvučni signal.
   →*Sl.* **20**
2. Izvadite košaru s pripremljenim namirnicama.
   →*Sl.* **21**
3. Namirnice koje nisu pustile višak masnoće izlijte iz košarice ili ih izvadite kuhinjskim priborom, npr. pomfrit.
   →*Sl.* **22**
4. Priborom za kuhanje izvadite namirnice iz košare koje su ispustile suvišnu masnoću ili tekućinu, npr.

masnije meso ili povrće s visokim udjelom vlažnosti. Kako biste spriječili da tekućina iscuri iz otvora u košari, ne naginjite košaru.
→ *Sl.* **23**
Najprije ostavite da se vruća masnoća i vruća tekućina u košari ohlade te ih pažljivo izlijte.

Funkcija MATCH

Funkciju **MATCH** upotrebljavajte za korištenje obiju košara s istim postavkama, npr. za pripremu većih količina iste vrste jela ili za veće namirnice.

Uporaba funkcije MATCH

1. Obje košare napunite namirnicama pa košare gurnite do kraja u uključeni uređaj.
2. Aktivirajte funkciju **MATCH** ▬.
3. Odaberite program, ako želite, prilagodite vrijednosti te pokrenute pripremu gumbom ▷II **Start/Pauza**.

✔ Na obama zaslonima naizmjenično se prikazuju identične vrijednosti za temperaturu i preostalo vrijeme pripreme.
✔ Kada se priprema završi, na obama zaslonima treperi **End** i oglašava se jedan zvučni signal.

Napomene

- Ako se funkcija **MATCH** ▬ aktivira nakon što se već odabere i namjesti neki program za jednu od košara, onda se postavke preuzimaju i za drugu košaru.
- Ako tijekom se pripreme promijene vrijednosti za temperaturu ili vrijeme pripreme za jednu od košara, okončava se funkcija **MATCH**. Nastavak pripreme odvija se zasebno za svaku košaru.

Funkcija SYNC

Funkciju **SYNC** upotrebljavajte za sinkronizaciju vremena pripreme obiju košara. Različita jela gotova su u isto vrijeme.

Uporaba funkcije SYNC

1. Obje košare napunite namirnicama pa košare gurnite do kraja u uključeni uređaj.
2. Na upravljačkoj ploči odaberite prvu košaru, npr. donju košaru ▬.
3. Odaberite program za prvu košaru, po potrebi prilagodite vrijednosti.
4. Na upravljačkoj ploči odaberite drugu košaru, npr. gornju košaru ▬.
5. Odaberite program za drugu košaru, a ako želite, prilagodite vrijednosti.
6. Aktivirajte funkciju **SYNC** SYNC TIME pa pripremu pokrenite gumbom ▷II **Start/Pauza**.

✔ Na zaslonu košare koja ima dulje vrijeme pripreme naizmjenično se prikazuju postavljena temperatura i preostalo vrijeme pripreme.
✔ Na zaslonu košare koja ima kraće vrijeme pripreme naizmjenično se prikazuju postavljena temperatura i **Hold**. Priprema je još pauzirana.
✔ Kada se dostigne isto preostalo vrijeme, započinje priprema u pauziranoj košari.
✔ Kada se priprema završi, na obama zaslonima treperi **End** i oglašava se jedan zvučni signal.

Napomena: Ako se pri aktiviranoj funkciji **SYNC** za obje košare prikazuje isto preostalo vrijeme pripreme te se tada promijeni vrijeme pripreme za jednu košaru, funkcija **SYNC** se dovršava.

Osobni program MyFry

Kako biste spremili i pregledali svoje osobne postavke, služite se opcijom **MyFry**. Postavke možete spremiti zasebno za donju košaru ▬, gornju košaru ▬ i za **MATCH** ▬.

Namještanje i prilagodba funkcije MyFry

Napomena: Ako prvi put namještate funkciju **MyFry**, nisu zadane nikakve vrijednosti. Kada prilagodite funkciju **MyFry**, prikazuju se zadnje spremljene vrijednosti.

1. Na upravljačkoj ploči odaberite **MATCH** ▬ ili jednu košaru, npr. donju košaru ▬.

✔ Treperi simbol donje košare, a simboli programa svijetle.

2. Pritisnite ☆ **MyFry**.
3. S **TEMP** — ili + odaberite željenu temperaturu a s **TIME** — ili + namjestite željeno vrijeme pripreme.
4. Kako biste spremili vrijednosti, pritisnite ☆ **MyFry** najmanje 2 s, sve dok se ne oglasi zvučni signal.

Upotreba funkcije MyFry

1. Odaberite gornju košaru ▬, donju košaru ▬ ili **MATCH** ▬.

✔ Treperi odabrani simbol, a simboli programa svijetle.

2. Pritisnite ☆ **MyFry**.

✔ Na zaslonu se naizmjenično prikazuju spremljene vrijednosti za temperaturu i vrijeme pripreme.

3. Pripremu pokrenite koristeći ▷II **Start/Pauza**.

Dodatne funkcije

Ovdje ćete naći pregled dodatnih funkcija.

Funkcija	Izvedba
Brza promjena vrijednosti	Pritisnite i držite pritisnutu tipku — ili +.
Prekid pripreme u svim košarama	Pritisnite ⏻ **Uklj./isklj.**.
Prekid pripreme u jednoj košari	Držite pritisnutim ▬ ili ▬, sve dok pripadajući zaslon više ne prikazuje vrijednosti.

Funkcija	Izvedba
Odustanak od odabira košare	Držite pritisnutim trepćući simbol košare, sve dok pripadajući zaslon više ne prikazuje vrijednosti.
Promjena temperature ili vremena pripreme dok je priprema u tijeku	Ako je aktivna samo jedna košara, vrijednosti možete izravno prilagoditi s − ili +. Ako su aktivne obje košare, najprije pritisnite simbol željene košare, a zatim prilagodite vrijednosti.
Pauziranje pripreme	Ako je aktivna samo jedna košara ili ako želite pauzirati pripremu obiju košara, pritisnite ▷II **Start**/**Pauza**. Kako biste pauzirali pripremu u samo jednoj košari, najprije pritisnite simbol željene košare, a zatim ▷II **Start**/**Pauza**. Kako biste nastavili pauziranu pripremu, ponovno pritisnite ▷II **Start**/**Pauza**.
Deaktiviranje funkcije **SYNC**	Pritisnite SYNC TIME **SYNC**. Nastavlja se priprema pauzirane košare te se priprema odvija zasebno za svaku košaru.

Primjeri primjene

Vaš uređaj nudi razne unaprijed postavljene programe (njih 9). Odaberite odgovarajući program ovisno o namirnicama.

Napomena: Navedene vrijednosti su preporuke. Budući da se namirnice razlikuju po podrijetlu, veličini, obliku, stanju i marki, optimalna postavka za vaše namirnice može se razlikovati od navedenih vrijednosti.

Namirnice	Zadana postavka	Napomene
Smrznuti pomfrit, 10 x 10 mm, 500 g	Pomfrit 180 °C 20 min	Kada treperi **SHAKE**, protresite ili okrenite namirnice
Pileći batak i zabatak, 6 kom., 125 g	Perad 200 °C 23 min	Kada treperi **SHAKE**, protresite ili okrenite namirnice
Goveđi steak, 2 kom., debljine oko 3 cm	Zapecivanje 230 °C 16 min	Kada treperi **SHAKE**, protresite ili okrenite namirnice
Filet lososa, 2 kom., 150 g	Riba 160 °C 11 min	
Povrće na žaru, 500 g	Povrće 180 °C 16 min	Grubo nasjeckajte povrće i pomiješajte s maks. 1 žlicom ulja Kada treperi **SHAKE**, protresite ili okrenite namirnice
Mali kolači ili muffini, 9 kom.	Čajni kolačići 140 °C 15 min	
Odmrznite duboko smrznute namirnice	Odmrzavanje 40 °C 40 min	
Podgrijavanje već pripremljene hrane	Podgrijavanje 150 °C 5 min	Kako biste dobili sa hrskave rezultate, namjestite temperaturu od 150 °C.
Održavanje topline kuhanih jela	Održavanje topline 80 °C 30 min	

Savjeti

- Ako se veličina namirnica razlikuje od one navedene u tablici, skratite ili produžite vrijeme pripreme.
- Ako namirnice nisu spremne nakon odabranog vremena kuhanja, produžite vrijeme kuhanja ili povećajte temperaturu.
- Kako biste osigurali ravnomjerno kuhanje, protresite ili okrenite namirnice u košari kada treperi **SHAKE**.
- Ako namirnice ne postignu željenu hrskavost, premažite ih s malo ulja prije kuhanja, npr. četkicom ili raspršivačem ulja. Ocijedite ili obrišite višak ulja.

Pregled čišćenja

Odmah nakon korištenja očistite sve dijelove kako se ostaci ne bi osušili.

- ▶ Ne koristite sredstva za čišćenje s alkoholom ili benzinom.
- ▶ Ne koristite oštre, šiljaste ili metalne predmete.
- ▶ Nemojte koristiti abrazivne krpe ili sredstva za čišćenje.
- ▶ Upravljačku ploču i zaslon čistite samo vlažnom krpom s mikrovlaknima.

Očistite pojedinačne dijelove kako je navedeno u tablici.
→*Sl.* **24**

Čišćenje uređaja i dijelova

1. Očistite osnovni uređaj vlažnom krpom i osušite ga.
   Za zaslon koristite vlažnu krpu od mikrovlakana.
2. Ako je potrebno, očistite pećnicu mlakom vodom i mekom krpom ili spužvom.
3. Ostatke hrane s pokrova grijača uklonite mekom četkom.
4. Uklonite višak masnoće i ulja iz košare.
5. Ako u košarici ima tvrdokornih ostataka masnoće, napunite košaru s malo mlake vode i nekoliko kapi tekućine za pranje posuđa kako biste je prethodno očistili i pustite da djeluje.
6. Očistite košare i rešetke sapunicom i mekom krpom ili spužvom ili ih stavite u perilicu posuđa.

Uklanjanje smetnji

Kvar	Uzrok i rješavanje problema
Uređaj ne funkcionira.	Uređaj nije pod naponom. ▶ Provjerite je li uređaj opskrbljen strujom.
Priprema se ne pokreće niti se nastavlja, a ▷II **Start**/**Pauza** ne prikazuje se na upravljačkoj ploči.	Košara nije pravilno umetnuta u uređaj. ▶ Gurnite košaru do kraja u uređaj. Košara ne smije viriti iz kućišta.
Košara se ne može potpuno ugurati u uređaj.	Namirnice ili predmeti u pećnici. ▶ Uklonite namirnice ili predmete iz pećnice. Tijekom pripreme namirnica ili predmeti u pećnici postaju vrući. Koristite posuđe za kuhanje otporno na toplinu i postupajte s oprezom.
Na zaslonu se prikazuje kôd greške, npr. **Ex**.	Elektronika je prepoznala neku pogrešku. **1.** Izvucite mrežni utikač. **2.** Ponovo utaknite mrežni utikač. **3.** Ako smetnja i dalje postoji, obratite se službi za korisnike. → *"Servisna služba", Stranica 20*
Iz uređaja izlazi bijeli dim.	Iskapana mast i ostaci masnoće u košari ili pećnici stvaraju bijeli dim kada se zagrijavaju. ▶ Nakon svake upotrebe temeljito očistite košaru, rešetku i pećnicu kako biste uklonili sve ostatke masnoće. **Napomena:** Bijeli dim uzrokovan ostacima masnoće nema utjecaja na rezultat kuhanja ili uređaj.
Nakon pripreme namirnica s velikim sadržajem vlage, u komori za pripremu nakuplja se voda.	Kondenzacija se stvara iz fizičkih razloga. ▶ Kada se uređaj dovoljno ohladi, obrišite komoru za pripremu suhom krpom. **Napomena:** Stvaranje kondenzacije normalno je i bezopasno.

Zbrinjavanje starih uređaja u otpad

▶ Uređaj zbrinite na ekološki prihvatljiv način.

Informacije o aktualnim načinima zbrinjavanja možete dobiti od svog specijaliziranog trgovca ili se raspitajte u komunalnoj ili lokalnoj gradskoj upravi.



Ovaj je uređaj označen u skladu s europskom smjernicom 2012/19/EU o otpadnim električnim i elektronskim uređajima (waste electrical and electronic equipment - WEEE).
Smjernica određuje okvir za povratak i zbrinjavanje otpadnih uređaja valjan u cijeloj Europskoj Uniji.

Servisna služba

Informacije u skladu s Uredbom (EU) 2023/826 možete pronaći online pod *www.bosch-home.com* na stranici proizvoda i stranici servisa vašeg uređaja u uputama za uporabu i dodatnim dokumentima.

⚠ Bezbednost

sr

- Pažljivo pročitajte ovo uputstvo.

- Uputstva i informacije o proizvodu sačuvajte za kasniju upotrebu ili za narednog vlasnika.

Uređaj koristite samo:
- sa originalnim delovima i priborom.
- za zagrevanje, kuvanje, pečenje i prženje vrućim vazduhom.
- uz nadzor.
- za količine i vreme obrade koji su uobičajeni za domaćinstvo.
- u privatnom domaćinstvu i u zatvorenim prostorima kućnog okruženja pri sobnoj temperturi.
- na nadmorskim visinama do 2000 m.

Uređaj mora biti isključen iz struje kada je bez nadzora, pre sastavljanja, rastavljanja ili čišćenja i u slučaju pojave neispravnosti.
Deca od 8 godina i starija, kao i osobe sa umanjenim psihičkim, čulnim ili mentalnim sposobnostima, ili osobe bez iskustva i/ili znanja, ovaj uređaj mogu da koriste samo pod nadzorom osobe koja je odgovorna za njihovu bezbednost ili ako su obučene za bezbedno korišćenje uređaja i razumeju kakve opasnosti pri tome postoje.
Deca se ne smeju igrati uređajem.
Čišćenje i korisničko održavanje ne smeju da obavljaju deca, osim ako su starija od 8 godina i to rade pod nadzorom.
Decu mlađu od 8 godina udaljite od uređaja i od priključnog kabla.

- ► Nikad nemojte upotrebljavati oštećeni uređaj.
- ► Nikada ne upotrebljavajte uređaj sa napuklom ili polomljenom površinom.
- ► Nikada nemojte povlačiti mrežni priključni vod da biste razdvojili uređaj sa strujne mreže. Uvek povlačite mrežni utikač mrežnog priključnog voda.
- ► Ukoliko je uređaj ili mrežni priključni vod oštećen, odmah izvucite mrežni utikač mrežnog priključnog voda ili isključite osigurač u kutiji sa osiguračima.
- ► Uređaj sme da se priključi i upotrebljava samo u skladu sa podacima na pločici sa oznakom tipa.
- ► Uređaj se može povezati na mrežu naizmenične struje samo pomoću pravilno ugrađene utičnice sa uzemljenjem.
- ► Uverite se da je sistem uzemljenja kućne električne instalacije instaliran u skladu sa propisima.
- ► Uređaj nikad ne sme da se napaja putem eksternog sklopnog uređaja npr. sata za austomatsko uključivanje ili daljinskog upravljanja.
- ► Samo za to obučeno stručno osoblje sme da vrši popravke na uređaju.
- ► Za popravku uređaja se smeju koristiti samo originalni zamenski delovi.
- ► Da bi se sprečile opasnosti, zamenu oštećenog mrežnog priključnog voda uređaja mora da izvrši proizvođač, korisnička služba ili osoba sa sličnim kvalifikacijama.
- ► Uređaj ili mrežni priključni vod nemojte nikada potapati u vodu ili stavljati u mašinu za pranje posuđa.
- ► Uređaj upotrebljavajte samo u zatvorenim prostorima.
- ► Uređaj nemojte nikada da izlažete vrućini i vlazi.
- ► Za čišćenje uređaja nemojte da koristite čistač na paru ili čistač pod visokim pritiskom.
- ► Mrežni priključni vod nikad se ne sme dovoditi u kontakt sa vrućim delovima uređaja ili izvorima toplote.
- ► Mrežni priključni vod nikada se ne sme dovoditi u kontakt sa oštrim vrhovima ili ivicama.
- ► Mrežni priključni vod nikad se ne sme presavijati, prignječiti ili modifikovati.
- ► Nikada nemojte ostavljati uređaj na vrelim površinama ili u njihovoj blizini.

- ► Nipošto nemojte da postavljate uređaj na zapaljive materijale, npr. zavese ili stolnjaci, ili u njihovoj blizini.
- ► Obavezno održavajte bezbedno odstojanje od najmanje 10 cm od zidova i drugih predmeta da biste izbegli akumuliranje toplote.
- ► Nipošto nemojte da prekrivate uređaj ili da odlažete druge predmete na uređaj.
- ► Nemojte da ostavljate niti odlažete nikakve predmete u korpu ili u pećnicu.
- ► Obavezno nadgledajte uređaj u toku rada.
- ► Nipošto nemojte da sipate ulje ili mast u korpu.
- ► U uređaju nipošto nemojte da zagrevate namirnice koje sadrže visokoprocentni alkohol ili druge zapaljive sastojke.
- ► Pridržavajte se maksimalno dozvoljenih količina punjenja. Namirnice nipošto nemojte da sipate do gornje ivice korpe.
- ► Nemojte da koristite labavi papir za pečenje i lake sastojke koje bi mogao da usisa ventilator, na primer, suvo začinsko bilje.
- ► Ako iz uređaja izlazi tamni dim, smesta izvucite mrežni utikač. Korpu izvadite tek kada prestane da se obrazuje dim.



- ► Uređaj se zagreva tokom rada. Nikada ne dodirujte vruće površine.
- ► Pre čišćenja ili transporta ostavite uređaj da se ohladi.
- ► Nipošto nemojte da posežete rukama u vruću pećnicu.
- ► Vrelu rešetku za grilovanje nipošto nemojte dodirivati golim rukama. Koristite odgovarajuća pomoćna sredstva, na primer, držače za lonce ili pribor za kuvanje.
- ► Pažljivo vadite korpu jer bi pritom mogli da se oslobode vruć vazduh i vruća para.
- ► Ne naginjite se iznad uređaja.
- ► Šake i lice uvek držite podalje od ventilacionih otvora.
- ► Da biste sprečili povrede, koristite uređaj samo u skladu sa namenom.
- ► Obratite pažnju na napomene za čišćenje.
- ► Površine koje dolaze u dodir sa namirnicama očistite pre svake upotrebe.
- ► Da biste sprečili obrazovanje akrilamida, nemojte da pripremate namirnice tako da postanu suviše tamne i odstranite zagorele ostatke.
- ► Svež krompir nipošto nemojte da zagrevate iznad 180 °C.

Izbegavanje materijalne štete

- ► Nemojte da koristite oštar, šiljat ili metalni pribor za kuvanje. Koristite samo pribor za kuvanje od drveta ili plastike otporne na visoke temperature.
- ► Kada kuhinjsku hvataljku koristite za vađenje namirnica, nemojte da je ostavljate u vreloj korpi niti da je odlažete na druge vrele površine.
- ► Nipošto nemojte da postavljate vrelu korpu na površine osetljive na toplotu. Koristite podlogu neosetljivu na visoke temperature, na primer, podmetač za lonce.
- ► Nipošto nemojte da ostavljate korpu delimično otvorenu u uređaju kako ne bi došlo do štete usled visoke vreline ili ispadanja korpe. Korpu uvek izvadite do kraja i ponovo je do kraja gurnite u uređaj.
- ► Nipošto nemojte da sipate vodu ili druge tečnosti u korpu.
- ► Nipošto nemojte da koristite rešetku za grilovanje u mikrotalasnoj pećnici.

Upoznavanje sa uređajem

Pregled

Kada otpakujete uređaj, proverite sve delove da li imaju transportnih oštećenja i da li je isporuka potpuna.

→*Sl.* **1**

A	Osnovni uređaj
B	Korpa, 2 komada
1	Donja pećnica
2	Gornja pećnica
3	Komandna površina
4	Ventilacioni otvor
5	Ulaz za vazduh
6	Mrežni priključni kabl
7	Poklopac za grejni element
8	Ventilator

9	Drška
10	Rešetka

Dodatna oprema u zavisnosti od modela

U zavisnosti od modela, u isporuku je uključena i dodatna količina dodatne opreme.
→ *Sl.* **2**

1	Rešetka za grilovanje, 2 komada
2	Kuhinjska hvataljka

Komandno polje

Ovde možete pogledati pregled komandne površine.

Napomena: Tasterima rukujte prstima i bez kuhinjske rukavice. Tasterima ne može da rukujete predmetima, npr. varjačom.

Indikatorski elementi i funkcijski tasteri

⏻	Uključeno / isključeno Uključivanje i isključivanje uređaja
⏯	Start/Pauza Pokretanje ili prekid pripreme
▀ ▁	Izbor gornje korpe
▁ ▀	Izbor donje korpe
▀ ▀	→ *"Funkcija **MATCH**", Stranica 25*
SYNC TIME	→ *"Funkcija **SYNC**", Stranica 25*
SHAKE	→ *"Prikaz **SHAKE**", Stranica 23*
TEMP	Podešavanje temperature Povećajte temperaturu koristeći + ili je smanjite koristeći −. Opsezi podešavanja (u zavisnosti od programa): ■ 205-230 °C za 1-30 minuta ■ 85-200 °C za 1-60 minuta ■ 40-80 °C za 1 minut – 8 č
TIME	Podešavanje vremena Povećajte vreme pripreme koristeći + ili ga smanjite koristeći −. Opsezi podešavanja (u zavisnosti od programa): ■ 1-30 minuta pri 205-230 °C ■ 1-60 minuta pri 85-200 °C ■ 1 minuta– 8 č pri 40-80 °C

Displej

Uređaj ima dva zasebna displeja za gornju i donju korpu.

Prikaz	Opis
00:20	Kada svetli **h:min**, displej prikazuje vreme u satima i minutima. Dvotačka treperi dokle god je priprema u toku.
200	Kada svetli **°C**, displej prikazuje temperaturu.
End	Priprema je završena.
OPEN	Korpa je izvađena.
HoLd	Samo ako je aktivirana funkcija **SYNC**. Korpa sa kraćim vremenom pripreme čeka na automatsko pokretanje primene.

Programski tasteri

Simbol	Program
	Pomfrit
	Živinsko meso
	Kratko prženje
	Riba
	Povrće
	Sitno pecivo
	Odmrzavanje
	Zagrevanje
	Zadržavanje toplote
	→ *"Lični program **MyFry**", Stranica 25*

Prikaz SHAKE

U pojedinim programima, **SHAKE** treperi nakon određenog vremena i oglašava se zvučni signal. Kada treperi prikaz **SHAKE** za gornju ili donju korpu, protresite ili okrenite namirnice u odgovarajućoj korpi. Time se osigurava da sve namirnice u korpi postignu isti stepen zapečenosti.
→ *"Tresenje ili okretanje namirnica", Stranica 24*

Napomene

- Ako namirnice sadrže više vlage ili masnoće, tečnost kaplje na dno korpe. Da biste sprečili da tečnost kaplje iz otvora u korpu, okrenite ili izvadite namirnice priborom za kuvanje i pritom nemojte da naginjete korpu.
- Ako korpu ne izvadite i ponovo je umetnete, prikaz treperi sve do završetka postupka pečenja i zvučni signal se oglašava na otprilike svakih 60 sekundi. Kada koristite program **Pomfrit**, prikaz se gasi nakon otp. 5 minuta.

Pre prve upotrebe

Čišćenje uređaja pre prve upotrebe

1. Uklonite dostavljeni ambalažni materijal.
2. Uklonite dostavljene nalepnice i folije.
3. Zagrevajte uređaj 30 minuta bez namirnica u dobro provetrenoj prostoriji i sa podešenom maksi-

malnom temperaturom, a zatim ga ostavite da se ohladi.

4. Pre prve upotrebe, očistite sve delove koji dolaze u dodir sa namirnicama.

Napomena: Pojava manje količine dima ili mirisa tokom prve upotrebe je normalna.

Rukovanje

Priprema uređaja

1. Postavite uređaj na stabilnu, vodoravnu, ravnu i vatrostalnu radnu površinu. Obavezno održavajte bezbedno odstojanje od najmanje 10 cm od zidova i drugih predmeta.
2. Postavite rešetke u korpe kao što je prikazano na slici i pritisnite ih nadole. Gurnite korpe do kraja u uređaj.
   →*Sl.* **3**
   Nemojte da koristite korpu bez umetnute rešetke.
3. Utaknite mrežni utikač.
   →*Sl.* **4**

✔ Čuje se zvučni signal i čitavo komandno polje se nakratko osvetljava.
✔ Svetle ⏻ **Uključeno / isključeno** i simboli za izbor korpe.

Napomena: Ako nema unosa u roku od otpr. 10 minuta, uređaj se isključuje i ⏻ **Uključeno / isključeno** svetli zatamnjeno. Da biste ponovo prikazali izbor korpe, pritisnite ⏻ **Uključeno / isključeno**.

Pokretanje pripreme sa jednom korpom

1. Sipajte namirnice u korpu, a zatim gurnite korpu do kraja u uređaj.
   →*Sl.* **5**
   Namirnice nipošto nemojte da sipate do gornje ivice korpe.
2. Da biste pripremili namirnice na rešetki za grilovanje ili na 2 nivoa, postupite na sledeći način.
   - ▶ Postavite rešetku u korpu.
   - ▶ Položite namirnice na rešetku, ako je to potrebno.
   - ▶ Postavite rešetku za grilovanje u korpu.
   - ▶ Položite namirnice na rešetku za grilovanje.

   →*Sl.* **6**
   Ako namirnice pripremate na oba nivoa, pripazite da ne prepunite gornji nivo, jer se time ograničava protok vazduha na donji nivo. Retke ili namirnice kojima je potrebna manja temperatura kuvanja položite na donji nivo.
3. Izaberite korpu na komandom polju, na primer, donju korpu ▄.
   →*Sl.* **7**

✔ Simbol donje korpe treperi, a simboli programa svetle.

4. Da biste pokrenuli pripremu bez programa, preskočite izbor programa i direktno podesite željene vrednosti.
5. Da biste koristili program, pritisnite željeni simbol na komandnom polju, na primer **Pomfrit**.
   →*Sl.* **8**

✔ Izabrani simbol programa treperi, a na displeju se naizmenično prikazuju unapred podešena temperatura i vreme pripreme za program.
   →*Sl.* **9**

6. Da biste prilagodili unapred podešenu temperaturu, podesite željenu vrednost koristeći **TEMP** − ili +.
   →*Sl.* **10**
7. Da biste prilagodili unapred podešeno vreme pripreme, podesite željenu vrednost koristeći **TIME** − ili +.
   →*Sl.* **11**
8. Pokrenite pripremu koristeći ⏯ **Start/Pauza**.
   →*Sl.* **12**

✔ Na displeju izabrane korpe se naizmenično prikazuju podešena temperatura i preostalo vreme pripreme.

Pokretanje pripreme sa drugom korpom

Pripremu u drugoj korpi možete da pokrenete nezavisno od tekuće pripreme.

1. Sipajte namirnice u drugu korpu, a zatim gurnite korpu do kraja u uređaj.
   →*Sl.* **13**
2. Izaberite drugu korpu na komandom polju, na primer, gornju korpu ▀.
   →*Sl.* **14**

✔ Simbol gornje korpe treperi, a simboli programa svetle.

3. Izaberite program za drugu korpu, na primer, **Kratko prženje** i po potrebi prilagodite vrednosti.
   →*Sl.* **15**
   Za drugu korpu možete da izaberete isti program kao za prvu korpu i da tako, na primer, kasnije pripremite još jednu porciju.
4. Pokrenite pripremu u drugoj korpi koristeći ⏯ **Start/Pauza**.
   →*Sl.* **16**

✔ Na displejima se naizmenično prikazuju podešena temperatura i preostalo vreme pripreme za obe korpe.

Tresenje ili okretanje namirnica

1. Kada zatreperi **SHAKE** za gornju ili donju korpu, izvadite odgovarajuću korpu iz uređaja.
   →*Sl.* **17**

✔ Priprema se pauzira, a na displeju korpe se prikazuje **OPEN** dokle god je korpa izvađena.

2. Protresite namirnice u korpi. Velike ili osetljive namirnice okrenite priborom za kuvanje od drveta ili plastike otporne na visoke temperature.
   →*Sl.* **18**
3. Korpu u potpunosti gurnite u uređaj.
   →*Sl.* **19**

✔ Priprema se automatski nastavlja, a na displeju se naizmenično prikazuju podešena temperatura i preostalo vreme pripreme.

Vađenje pripremljenih namirnica

1. Kada se završi priprema u gornjoj ili u donjoj korpi, na displeju korpe treperi **End** i čuje se zvučni signal.
   →*Sl.* **20**
2. Izvadite korpu sa pripremljenim namirnicama.
   →*Sl.* **21**
3. Namirnice koje nisu ispustile višak masti, na primer, pomfrit, istresite iz korpe ili ih izvadite priborom za kuvanje.
   →*Sl.* **22**
4. Namirnice koje su ispustile višak masti ili tečnosti, na primer, masnoćom prošarano meso ili povrće sa velikim udelom vlage, izvadite iz korpe priborom za kuvanje. Nemojte da naginjete korpu kako tečnost ne bi kapljala iz otvora u korpu.
   →*Sl.* **23**
   Vrelu masnoću ili vrelu tečnost u korpi najpre ostavite da se ohladi i pažljivo izlijte.

Funkcija MATCH

Funkciju **MATCH** možete da koristite za istovremenu upotrebu obe korpe sa istim podešavanjima, na primer, za pripremu većih količina istog jela ili za veće namirnice.

Upotreba funkcije MATCH

1. Sipajte namirnice u obe korpe, a zatim gurnite do kraja gurnite obe korpe u uključeni uređaj.
2. Aktivirajte funkciju **MATCH**.
3. Izaberite program, podesite vrednosti, ako je to potrebno, i pokrenite pripremu koristeći **Start/Pauza**.

✔ Na oba displeja se naizmenično prikazuju identične vrednosti za temperaturu i preostalo vreme pripreme.
✔ Kada se završi priprema, na oba displeja treperi **End** i čuje se zvučni signal.

Napomene

- Kada je aktivirana funkcija **MATCH**, a za korpu je već izabran i podešen program, podešavanja se preuzimaju za drugu korpu.
- Ako se tokom pripreme promene vrednosti za temperaturu ili vreme pripreme za pojedinačnu korpu, onda se funkcija **MATCH** prekida. Dalja priprema se izvodi za svaku korpu ponaosob.

Funkcija SYNC

Funkciju **SYNC** možete da koristite kako biste sinhronizovali vreme pečenja za obe korpe. Različita jela se pripremaju u isto vreme.

Upotreba funkcije SYNC

1. Sipajte namirnice u obe korpe, a zatim gurnite do kraja gurnite obe korpe u uključeni uređaj.
2. Izaberite prvu korpu na komandom polju, na primer, donju korpu.
3. Izaberite program za prvu korpu i po potrebi prilagodite vrednosti.
4. Izaberite drugu korpu na komandom polju, na primer, gornju korpu.
5. Izaberite program za drugu korpu i po potrebi prilagodite vrednosti.
6. Aktivirajte funkciju **SYNC** SYNC TIME i pokrenite pripremu koristeći **Start/Pauza**.

✔ Na displeju korpe sa dužim vremenom pripreme se naizmenično prikazuju temperatura i preostalo vreme pripreme.
✔ Na displeju korpe sa kraćim vremenom pripreme se naizmenično prikazuju temperatura i **Hold**. Priprema je pauzirana.
✔ Kada se dostigne isto preostalo vreme za obe korpe, pokreće se priprema u pauziranoj korpi.
✔ Kada se završi priprema, na oba displeja treperi **End** i čuje se zvučni signal.

Napomena: Ako se, kada je aktivirana funkcija **SYNC** za obe korpe prikaže preostalo vreme pripreme, a potom se vreme pripreme za neku korpu promeni, funkcija **SYNC** se prekida.

Lični program MyFry

MyFry možete da koristite za memorisanje i učitavanje ličnih podešavanja. Podešavanja možete da memorišete zasebno za donju korpu, gornju korpu, kao i za **MATCH**.

Podešavanje ili prilagođavanje funkcije MyFry

Napomena: Kada prvi put podešavate**MyFry**, ne navode se nikakve vrednosti. Kada prilagođavate **MyFry**, prikazuju se poslednje memorisane vrednosti.

1. Izaberite **MATCH** ili korpu na komandnom polju, na primer, donju korpu.

✔ Simbol donje korpe treperi, a simboli programa svetle.

2. Pritisnite ☆ **MyFry**.
3. Podesite željenu temperaturu koristeći **TEMP** − ili + i željeno vreme pripreme koristeći **TIME** − ili +.
4. Da biste memorisali vrednosti, držite pritisnuto ☆ **MyFry** najm. 2 sekunde, sve dok se ne čuje zvučni signal.

Upotreba funkcije MyFry

1. Izaberite gornju korpu, donju korpu ili **MATCH**.

✔ Izabrani simbol treperi, a simboli programa svetle.

2. Pritisnite ☆ **MyFry**.

✔ Na displeju se naizmenično prikazuju unapred sačuvane vrednosti za temperaturu i vreme pripreme.

3. Pokrenite pripremu koristeći **Start/Pauza**.

Funkcija	Izvedba
Brza promena vrednosti	Držite pritisnuto − ili +.
Prekid pripreme za sve korpe	Pritisnite ⏻ **Uključeno / isključeno**.
Prekid pripreme za jednu korpu	Držite pritisnuto ▀ ili ▄ sve dok se na pripadajućem displeju ne prikazuje više nijedna vrednost.
Prekidanje izbora korpe	Držite pritisnut trepereći simbol korpe sve dok se na pripadajućem displeju ne prikazuje više nijedna vrednost.
Promena temperature ili vremena pripreme u toku pripreme	Kada je aktivna samo jedna korpa, vrednosti možete direktno da prilagodite putem tastera − ili +. Kada su aktivne obe korpe, najpre pritisnite simbol željene korpe, a zatim prilagodite vrednosti.
Pauziranje pripreme	Pritisnite ▷II **Start/Pauza** ako je aktivna samo jedna korpa ili da biste pauzirali pripremu u obe korpe. Da biste pauzirali pripremu u samo jednoj korpi, najpre pritisnite simbol željene korpe, a zatim pritisnite ▷II **Start/Pauza**. Da biste nastavili pauzirani pripremu, ponovo pritisnite ▷II **Start/Pauza**.
Deaktiviranje funkcije **SYNC**	Pritisnite SYNC TIME **SYNC**. Priprema u pauziranoj korpi se pokreće i izvodi se za svaku zonu ponaosob.

Primeri primene

Uređaj nudi 9 različitih, unapred podešenih programa. Izaberite program koji je pogodan za određenu namirnicu.

Napomena: Navedene vrednosti predstavljaju preporuke. Budući da se namirnice mogu razlikovati po poreklu, veličini, obliku, stanju i brendu, optimalno podešavanje za dotične namirnice može da odstupa od vrednosti.

Namirnice	Standardno podešavanje	Napomene
Smrznuti pomfrit, 10 x 10 mm, 500 g	Pomfrit 180 °C 20 min.	Kada zatreperi **SHAKE**, protresite ili okrenite namirnice
Batak i karabatak pileta, 6 komada po 125 g	Živinsko meso 200 °C 23 min.	Kada zatreperi **SHAKE**, protresite ili okrenite namirnice
Goveđi biftek, 2 komada, debljine oko 3 cm	Kratko prženje 230 °C 16 min.	Kada zatreperi **SHAKE**, protresite ili okrenite namirnice
File lososa, 2 komada po 150 g	Riba 160 °C 11 min.	
Grilovano povrće, 500 g	Povrće 180 °C 16 min.	Grubo iseckajte povrće i pomešajte sa najviše 1 kašikom ulja Kada zatreperi **SHAKE**, protresite ili okrenite namirnice
Kolačići ili mafini, 9 komada	Sitno pecivo 140 °C 15 min.	
Odmrzavanje duboko zamrznutih namirnica	Odmrzavanje 40 °C 40 min.	
Zagrevanje pripremljenih namirnica	Zagrevanje 150 °C 5 min.	Da bi namirnice bile hrskave, podesite temperaturu iznad 150 °C.
Održavanje toplote kuvanih jela	Zadržavanje toplote 80 °C	

Namirnice	Standardno podešavanje	Napomene
	30 min.	

Saveti
- Ako veličina namirnica odstupa od navoda u tabeli, skratite ili produžite vreme pripreme.
- Ako namirnice nisu gotove po isteku izabranog vremena pripreme, produžite vreme pripreme ili povećajte temperaturu.
- Da biste postigli ravnomerno pečenje, protresite namirnice u korpi ili ih okrenite kada zatreperi **SHAKE**.
- Ako namirnice ne održe željeni nivo hrskavosti, nanesite malo ulja na namirnice pre pripreme, na primer, pomoću četkice ili spreja za ulje. Višak ulja ostavite da se ocedi ili ga prebrišite.

Pregled čišćenja

Očistite sve delove odmah nakon upotrebe kako se ostaci ne bi sasušili.

- ▶ Nemojte da upotrebljavate sredstva za čišćenje koja sadrže alkohol ili špiritus.
- ▶ Nemojte da upotrebljavate oštre, šiljate ili metalne predmete.
- ▶ Nemojte da upotrebljavate abrazivne krpe ili abrazivna sredstva za čišćenje.
- ▶ Komandnu površinu i displej čistite samo vlažnom krpom od mikrovlakana.

Očistite pojedinačne delove, kao što je navedeno u tabeli.
→ *Sl.* **24**

Čišćenje uređaja i delova

1. Osnovni uređaj očistite vlažnom krpom i ostavite da se osuši.
   Za displej koristite vlažnu krpu od mikrovlakana.
2. Pećnicu po potrebi očistite toplom vodom i mekom krpom ili sunđerom.
3. Ostatke jela na poklopcu grejnog elementa odstranite koristeći mekanu četku.
4. Odstranite preostalu masnoću i ulje iz korpe.
5. Ako se u korpi nalaze tvrdokorni ostaci masnoće, sipajte malo tople vode sa nekoliko kapi deterdženta u korpu i ostavite da deluje kao vid pretpranja.
6. Korpe i rešetke očistite sapunicom i mekom krpom ili sunđerom ili ih stavite u mašinu za pranje sudova.

Otklanjanje smetnji

Kvar	Uzrok i rešavanje problema
Uređaj ne funkcioniše.	Uređaj ne dobija struju. ▶ Proverite da li se uređaj napaja strujom.
Priprema se ne pokreće ili se ne nastavlja, a na komandnom polju se ne prikazuje ▷II **Start/ Pauza**.	Korpa nije pravilno umetnuta u uređaj. ▶ Korpu u potpunosti gurnite u uređaj. Korpa ne sme da štrči iz kućišta.
Korpu nije moguće u potpunosti gurnuti u uređaj.	U pećnici se nalaze namirnice ili predmeti. ▶ Izvadite namirnice ili predmete iz pećnice. Namirnice ili predmeti u pećnici se zagrevaju tokom pripreme. Koristite pribor za kuvanje otporan na visoke temperature i budite obazrivi.
Na displeju se prikazuje kod greške, npr. **Ex**.	Elektronska oprema je prepoznala grešku. **1.** Izvucite mrežni utikač. **2.** Ponovo utaknite mrežni utikač. **3.** Ako smetnja i dalje postoji, obratite se korisničkom servisu. → *"Korisnička služba", Stranica 28*
Iz uređaja izlazi beličasti dim.	Kapi masnoće i ostaci masnoće u korpi ili u pećnici stvaraju beličasti dim tokom zagrevanja. ▶ Temeljno očistite korpu, rešetku i pećnicu nakon svake upotrebe da biste odstranili ostatke masnoće. **Napomena:** Beličasti dim koji potiče od ostataka masnoće nema nikakav uticaj na pečenje ili uređaj.
Nakon pečenja hrane sa visokim sadržajem vlage, u prostoru za pečenje se nakuplja voda.	Obrazovanje kondenzata je fizički uslovljeno. ▶ Kada se uređaj dovoljno ohladi, osušite prostor za pečenje krpom. **Napomena:** Obrazovanje kondenzata je normalno i nije opasno.

Odlaganje starih uređaja u otpad

► Uređaj odložite u otpad na ekološki prihvatljiv način.

O aktuelnim načinima odlaganja u otpad informišite se kod svog specijalizovanog prodavca ili u svojoj opštinskoj odn. gradskoj upravi.



Ovaj je aparat označen u skladu sa evropskom smernicom 2012/19/EU o otpadnim električnim i elektronskim aparatima (waste electrical and electronic equipment - WEEE).
Smernica određuje okvir za povratak i reciklažu otpadnih aparata koji važi u celoj Evropskoj Uniji.

Korisnička služba

U skladu sa direktivom (EU) 2023/826, informaciju možete da pogledate online na *www.bosch-home.com* na stranici uređaja i stranici za servis vašeg uređaja u uputstvu za upotrebu i dodatnim dokumentima.

⚠ Безбедност mk

- Внимателно прочитајте го упатството.
- Чувајте го упатството и информациите за производот за подоцнежна употреба или за следните сопственици.

Користете го уредот само:
- со оригинални делови и опрема.
- за загревање, готвење, печење и пржење со топол воздух.
- под надзор.
- за нормални количини на обработка и време на обработка во домаќинството.
- во домаќинства и во затворени простории во домот на собна температура.
- до висина од максимум 2000 m надморска височина.

Уредот секогаш мора да биде исклучен од струја по секоја употреба, доколку не е под надзор, пред чистење и во случај на дефект.
Овој уред може да го употребуваат деца над 8 години и лица со намалени физички, сензорни или ментални способности или кои немаат искуство и/или знаење, ако се надгледувани или советувани за безбедно ракување со уредот и ги разбираат опасностите коишто може да произлезат од тоа.
Децата не смеат да играат со уредот.
Деца не смеат да го чистат и одржуваат уредот, освен ако имаат 8 години и повеќе и некој ги надгледува.
Децата помали од 8 години мора да бидат подалеку од уредот и приклучните кабли.

► Никогаш не користете оштетен уред.
► Никогаш не употребувајте уред со напукната или скршена површина.
► Никогаш не го влечете кабелот за струја за да го исклучите уредот од струја. Секогаш извлекувајте го приклучокот на кабелот за струја.
► Ако уредот или кабелот за струја е оштетен, веднаш извлечете го мрежниот приклучок на кабелот или исклучете го осигурувачот во кутијата со осигурувачи.
► Приклучете го и користете го уредот само според податоците на спецификационата плочка.
► Приклучете го уредот само во прописно инсталирана приклучница со заземјување на струјна мрежа со наизменична струја.
► Системот од заштитни кабли на електричната инсталација во домот мора да е прописно инсталиран.
► Никогаш не го снабдувајте уредот преку надворешен преклопник, на пр. тајмер или далечински управувач.
► Само обучен стручен персонал смее да прави поправки на уредот.
► За поправка на уредот смеат да се користат само оригинални резервни делови.
► Ако се оштети кабелот за струја на овој уред, мора да го замени производителот или неговата сервисната служба или пак лице со слична квалификација, за да се избегнат опасности.

- Никогаш не потопувајте уредот или кабелот за струја во вода или не го ставајте во машина за миење садови.
- Уредот да се користи само во затворени простории.
- Не го изложувајте уредот на прекумерна топлина и влага.
- Не користете чистачи на пареа или под висок притисок, за да го чистите уредот.
- Кабелот за струја не смее да дојде во контакт со жешки делови на уреди или со извори на топлина.
- Кабелот за струја не смее да дојде во контакт со остри агли или рабови.
- Не го превиткувајте, стискајте или менувајте кабелот за струја.
- Никогаш не го ставајте уредот на или во близина на жешки површини.
- Никогаш не ставајте го уредот во близина на запаливи материјали, на пр. завеси или чаршафи за маса.
- Секогаш одржувајте безбедно растојание од најмалку 10 cm кон ѕидовите и другите предмети, со цел да се избегне акумулација на топлината.
- Никогаш не покривајте го уредот, ниту, пак, ставајте други предмети врз него.
- Не чувајте, ниту, пак не оставајте предмети во корпата или комората за готвење.
- Постојано надгледувајте го уредот за време на работата.
- Никогаш не полнете масло или маст во корпата.
- Никогаш не загревајте храна во уредот којашто содржи висок процент на алкохол или лесно запаливи состојки.
- Внимавајте на максимално дозволената количина. Никогаш не полнете храна до горниот раб на корпата.
- Не користете лабава хартија ниту лесни состојки што може да ги вшмука вентилаторот, на пр. суви билки.
- Доколку од уредот излегува темен чад, веднаш извлечете го мрежниот приклучок. Извадете ја корпата дури откако ќе стивне развојот на чад.



- Уредот станува жежок за време на работата. Никогаш не допирајте ги жешките површини.
- Пред чистење или транспортирање, оставете го уредот да се олади.
- Никогаш не посегнувајте во жешката комора за готвење.
- Никогаш не допирајте ја жешката решетка за скара со голи раце. Користите соодветни помагала, на пр. фатка или прибор за готвење.
- При вадење на корпата, бидете претпазливи, бидејќи може да излегуваат врел воздух и врела пареа.
- Не наведнувајте се над уредот.
- Секогаш држете ги рацете и лицето подалеку од излезите за воздух.
- За да избегнете повреди, користете го уредот само како што е предвидено.
- Внимавајте на напомените за чистење.
- Чистете ги површините што доаѓаат во допир со храна пред секоја употреба.
- За да се спречи развој на акриламид, не подготвувајте ја храната претемно и отстранете ги загорените остатоци.
- Никогаш не загревајте свежи компири на температура над 180 °C.

Избегнување материјални штети

- Не користете остар, шилест или метален прибор за готвење. Користете само дрвен или пластичен прибор за готвење, отпорен на топлина.
- По вадењето на храната, не оставајте ја кујнската фаќалка во жешката корпа или на други жешки површини.
- Никогаш не ставајте ја врелата корпа на површини што се чувствителни на топлина. Користете подлога што е чувствителна на топлина, на пр. подлошка за лонци.

- ▶ Никогаш не оставајте ја корпата делумно отворена во уредот за да се избегнат оштетувања предизвикани од силната жештина или корпа што може да испадне. Секогаш извадете ја корпата целосно и турнете ја повторно целосно во уредот.
- ▶ Никогаш не полнете вода или други течности во корпата.
- ▶ Никогаш не користете ја решетката за скара во микробранова печка.

Запознавање

Преглед

По отпакувањето проверете ги сите делови дали имаат оштетувања од транспортот и дали е целосна испораката.
→ *Сл.* **1**

A	Основен уред
B	Корпа, 2 парчиња
1	Долна комора за готвење
2	Горна комора за готвење
3	Контролно поле
4	Излез за воздух
5	Довод на воздух
6	Струен кабел
7	Капак за греен елемент
8	Вентилатор
9	Рачка
10	Решетка

Додаток што не зависи од моделот

Во зависност од моделот, во обемот на испорака е содржан и друг додаток.
→ *Сл.* **2**

1	Решетка за скара, 2 парчиња
2	Кујнска фаќалка

Контролно поле

Тука ќе најдете преглед на контролното поле.

Забелешка: Ракувајте со копчињата со прстите и без кујнски ракавици. Не може да ракувате со копчињата со предмети, на пр. лажица за готвење.

Елементи на приказ и функциски копчиња

⏻	Вклучено/Исклучено Вклучување и исклучување на уредот
▷||	Старт/Пауза Стартување или прекинување на подготовката
▀ ▁	Избор на горна корпа
▁ ▀	Избор на долна корпа
▀ ▀	→ *"Функција **MATCH**", Страница 32*
SYNC TIME	→ *"Функција **SYNC**", Страница 32*
SHAKE	→ *"Приказ **SHAKE**", Страница 31*
TEMP	Поставување температура Зголемувајте ја температурата со + или намалувајте ја со —. Опсези за поставки (според програма): ■ 205-230 °C за 1-30 минути ■ 85-200 °C за 1-60 минути ■ 40-80 °C за 1 минута - 8 часа
TIME	Поставување време Зголемувајте го времето за подготовка со + или намалувајте го со —. Опсези за поставки (според програма): ■ 1-30 минути на 205-230 °C ■ 1-60 минути на 85-200 °C ■ 1 минута - 8 часа на 40-80 °C

Екран

Уредот има два одделни екрани за горната и долната корпа.

Приказ	Опис
00:20	Кога свети **h:min**, екранот го покажува времето во часови и минути. Двете точки трепкаат сè додека подготовката е во тек.
200	Кога свети **°C**, екранот ја покажува температурата.
End	Подготовката е завршена.
OPEN	Корпата е извадена.
Hold	Само при активирана функција **SYNC**. Корпата со пократко време за подготовка чека автоматски старт на подготовката.

Копчиња за програми

Симбол	Програма
	Помфрит
	Живина
	Печење
	Риба
	Зеленчук
	Ситни печива
	Одмрзнување

Симбол	Програма
	Затоплување
	Одржување на топлината
	→ *"Персонализирана програма **MyFry**", Страница 33*

Приказ SHAKE

SHAKE кај одредени програми трепка по одредено време и се огласува сигнален тон. Ако затрепка приказот **SHAKE** за горната или долната корпа, протресете ја или превртете ја храната во корпата. На тој начин се осигурува дека сите намирници во корпата добиваат ист степен на зготвеност.
→ *"Протресување или превртување на храната", Страница 32*

Забелешки

- Ако намирниците имаат голема содржина на влага или масти, течноста ќе капе на дното на корпата. За да се избегне течење на течноста од отворите во корпата, свртете ги или извадите ги намирниците со прибор за готвење и не навалувајте ја корпата.
- Ако не ја извадите корпата и повторно ја вметнете, приказот ќе трепка до крајот на процесот на готвење, а сигналниот тон ќе се огласува прибл. на секои 60 секунди. При користење на програмата **Помфрит**, приказот се гаси по прибл. 5 минути.

Пред првата употреба

Чистење на уредот пред првата употреба

1. Отстранете го материјалот од пакувањето.
2. Отстранете ги налепниците и фолиите.
3. Загрејте го уредот без храна во добро изветреан простор, со највисоката поставка за температура 30 минути и потоа оставете да се излади.
4. Исчистете ги сите делови коишто доаѓаат во допир со храна пред првата употреба.

Забелешка: Малку чад или формирање на мирис за време на првата употреба е нормално.

Користење

Подготовка на уредот

1. Поставете го уредот на стабилна, хоризонтална и рамна површина што е отпорна на топлина. Секогаш одржувајте безбедно растојание од најмалку 10 cm кон ѕидовите и другите предмети.
2. Поставете ги решетките во корпите како што е прикажано на сликата и притиснете надолу. Вметнете ги корпите целосно во уредот.
   →*Сл.* **3**
   Никогаш не користете корпа без вметната решетка.
3. Приклучете го струјниот приклучок во штекер.
   →*Сл.* **4**

✔ Се огласува сигнален тон и контролното поле кратко светнува и целосно.
✔ ⏻ **Вклучено**/**Исклучено** и симболите за избор на корпа светат.

Забелешка: Ако во род од прибл. 10 минути нема внесување, уредот се исклучува и ⏻ **Вклучено**/**Исклучено** свети затемнето. За повторно да се прикаже изборот на корпата, притиснете на ⏻ **Вклучено**/**Исклучено**.

Стартување на подготовка со една корпа

1. Наполнете храна во корпата и целосно турнете ја корпата во уредот.
   →*Сл.* **5**
   Никогаш не полнете храна до горниот раб на корпата.
2. За да подготвите храна на решетката за скара или на 2 нивоа, постапете како што е опишано подолу.
   ▶ Поставете ја решетката во корпата.
   ▶ Ако сакате, ставете ја храната на решетката.
   ▶ Поставете ја решетката за скара во корпата.
   ▶ Ставете ја храната на решетката за скара.
   →*Сл.* **6**
   Ако храната за приготвува на двете нивоа, не покривајте го премногу горното ниво, бидејќи тоа ќе го попречи протокот на воздух на долното ниво. Ставете ги намирниците што се поретки или им е потребна помала температура за приготвување на долното ниво.
3. Изберете ја корпата во контролното поле, на пр. долната корпа ▄.
   →*Сл.* **7**

✔ Симболот на долната корпа трепка и светат симболите за програмата.

4. За да ја стартувате подготовката без програма, прескокнете го изборот на програма и директно поставете ги саканите вредности.
5. За да користите програма, притиснете го саканиот симбол во контролното поле, на пр. **Помфрит**.
   →*Сл.* **8**

✔ Избраниот симбол за програма трепка и екранот наизменично ги покажува претходно поставената температура и времето за подготовка за програмата.
   →*Сл.* **9**

6. За да ја прилагодите претходно поставената температура, со **TEMP** − или + поставете ја саканата вредност.
   →*Сл.* **10**
7. За да го прилагодите претходно поставеното време за подготовка, со **TIME** − или + поставете ја саканата вредност.
   →*Сл.* **11**
8. Започнете ја подготовката со ⏯ **Старт**/**Пауза**.
   →*Сл.* **12**

✔ Екранот на избраната корпа наизменично ги покажува претходно поставената температура и преостанатото време за подготовка.

Стартување на подготовка со втората корпа

Независно од тековната подготовка, во секое време може да стартувате друга подготовка во втората корпа.

1. Наполнете храна во втората корпа и целосно турнете ја корпата во уредот.
   → *Сл.* **13**
2. Изберете ја втората корпа во контролното поле, на пр. горната корпа.
   → *Сл.* **14**

✔ Симболот на горната корпа трепка и светат симболите за програмата.

3. Изберете програма за втората корпа, на. пр. **Печење** и, ако сакате, прилагодете ги вредностите.
   → *Сл.* **15**
   За втората корпа може да се избере истата програма како и за првата корпа, на пр. за да се направи втора порција подоцна.
4. Стартувајте ја подготовката во втората корпа со ▷II **Старт**/**Пауза**.
   → *Сл.* **16**

✔ Екраните наизменично ги покажуваат поставената температура и преостанатото време за подготовка за двете корпи.

Протресување или превртување на храната

1. Кога **SHAKE** за горната или долната корпа трепка, извадете ја соодветната корпа од уредот.
   → *Сл.* **17**

✔ Подготовката паузира и на екранот за корпата се прикажува **OPEN**, сè додека корпата е извадена.

2. Протресете ја храната во корпата. Превртувајте ја големата или чувствителна храна со дрвен или пластичен прибор за готвење, отпорен на топлина.
   → *Сл.* **18**
3. Вметнете ја корпата целосно во уредот.
   → *Сл.* **19**

✔ Подготовката автоматски продолжува, а екранот наизменично ги покажува претходно поставената температура и преостанатото време за подготовка.

Вадење на готовата подготвена храна

1. Кога подготовката ќе заврши во горната или во долната корпа, на екранот на корпата трепка **End** и се огласува сигнален тон.
   → *Сл.* **20**
2. Извадете ја корпата со готовата подготвена храна.
   → *Сл.* **21**
3. Храната што не испуштила вишок маснотии истурете ја од корпата или извадете ја со прибор за готвење, на пр. помфрит.
   → *Сл.* **22**
4. Храната што испуштила вишок маснотии или течност извадете ја од корпата со прибор за јадење, на пр. месо со жили или зеленчук со голем удел на течност. За да се избегне течење на течноста од отворите во корпата, не навалувајте ја корпата.
   → *Сл.* **23**
   Најпрво оставете ги жешките маснотии или жешката течност да се оладат во корпата и внимателно протресете.

Функција MATCH

Користете ја функцијата **MATCH** за да ги користите двете корпи со истите поставки, на пр. за подготвување на поголеми количини на истото јадење.

Користење на функцијата MATCH

1. Наполнете храна во двете корпи и целосно турнете ги корпите во вклучениот уред.
2. Активирајте ја **MATCH** функцијата.
3. Изберете програма, ако сакате прилагодете ги вредностите и стартувајте ја подготовката со ▷II **Старт**/**Пауза**.

✔ Двата екрани наизменично ги покажуваат идентичните вредности за температурата и преостанатото време за подготовка.

✔ Кога подготовката ќе заврши, на двата екрани трепка **End** и се огласува сигнален тон.

Забелешки

- Ако се активира **MATCH** функцијата откако веќе е избрана и поставена програма за корпа, се преземаат поставките за втората корпа.
- Ако за време на подготовката се сменат вредностите за температурата или времето за подготовка за поединечна корпа, функцијата **MATCH** завршува. Понатамошната подготовка се одвива индивидуално за секоја корпа.

Функција SYNC

Користете ја функцијата **SYNC** за синхронизирање на времето за подготовка на двете корпи. Различните јадења ќе бидат готови во исто време.

Користење на функцијата SYNC

1. Наполнете храна во двете корпи и целосно турнете ги корпите во вклучениот уред.
2. Изберете ја првата корпа во контролното поле, на пр. долната корпа.
3. Изберете програма за првата корпа, и, ако сакате, прилагодете ги вредностите.
4. Изберете ја втората корпа во контролното поле, на пр. горната корпа.
5. Изберете програма за втората корпа, и, ако сакате, прилагодете ги вредностите.
6. Активирајте ја **SYNC** функцијата и започнете ја подготовката со ▷II **Старт**/**Пауза**.

✔ Екранот на корпата со подолго време за подготовка наизменично ги покажува претходно поставената температура и преостанатото време за подготовка.

✔ Екранот на корпата со пократко време за подготовка наизменично ги покажува

претходно поставената температура и **Hold**. Подготовката е уште паузирана.

✔ Кога ќе се постигне истото преостанато време за двете корпи, започнува подготовката во паузираната корпа.

✔ Кога подготовката ќе заврши, на двата екрани трепка **End** и се огласува сигнален тон.

Забелешка: Кога при активирана функција **SYNC** за двете корпи се прикажува истото преостанато време за подготовка и потоа се смени времето за подготовка за една корпа, функцијата **SYNC** се завршува.

Персонализирана програма MyFry

Користете **MyFry** за да ги зачувате и да повикувате своите персонализирани поставки. Поставките може да ги зачувате одделно за долната корпа, горната корпа и за **MATCH**.

Поставување или прилагодување на MyFry

Забелешка: Кога за првпат поставувате **MyFry**, нема зададени вредности. Кога прилагодувате **MyFry**, се прикажуваат последно зачуваните вредности.

1. Изберете **MATCH** или корпа во контролното поле, на пр. долната корпа.

✔ Симболот на долната корпа трепка и светат симболите за програмата.

2. Притиснете на ☆ **MyFry**.
3. Со **TEMP** — или +, поставете ја саканата температура, а со **TIME** — или +, поставете го саканото време за подготовка.
4. За да ги зачувате вредностите, ☆ **MyFry** држете притиснато најмалку 2 секунди додека не се огласи сигнален тон.

Употреба на MyFry

1. Изберете ја горната корпа, долната корпа или **MATCH**.

✔ Избраниот симбол трепка и светат симболите за програмата.

2. Притиснете на ☆ **MyFry**.

✔ Екранот наизменично ги покажува зачуваните вредности за температурата и времето за подготовка.

3. Започнете ја подготовката со ▷II **Старт/Пауза**.

Дополнителни функции

Овде ќе најдете преглед на дополнителните функции.

Функција	Изведба
Побрзо менување на вредностите	Држете притиснато на — или +.
Откажување на подготовката за сите корпи	Притиснете на ⏻ **Вклучено/Исклучено**.
Откажување на подготовката за една корпа	Држете притиснато на или , сè додека соодветниот екран веќе не прикажува вредности.
Откажување на изборот на корпата	Држете притиснато на симболот на корпата, сè додека соодветниот екран веќе не прикажува вредности.
Менување на температурата или времето за подготовка додека подготовката е во тек	Ако е активна само една корпа, вредностите може директно да се прилагодуваат со — или +. Ако се активни двете корпи, прво притиснете го симболот за саканата корпа и потоа прилагодете ги вредностите.
Паузирање на подготовката	Ако е активна само една корпа или за да се паузира подготовката на двете корпи, притиснете на ▷II **Старт/Пауза**. За да се паузира подготовката само на една корпа, прво притиснете го симболот на саканата корпа, а потоа притиснете на ▷II **Старт/Пауза**. За да продолжите со паузираната подготовка, повторно притиснете на ▷II **Старт/Пауза**.
Деактивирање на функцијата **SYNC**	Притиснете на SYNC TIME **SYNC**. Подготовката на паузираната корпа стартува и истата се одвива индивидуално за секоја корпа.

Примери за употреба

Вашиот уред нуди 9 различни, претходно поставени програми. Зависно од храната, изберете ја соодветната програма.

Забелешка: Кај наведените вредности станува збор за препораки. Бидејќи храната се разликува во потеклото, големината, формата, состојбата и брендот, оптималното поставување за вашата храна може да отстапува од вредностите.

Прехранбени производи	Претходна поставка	Напомени
Замрзнат помфрит, 10 x 10 mm, 500 g	Помфрит 180 °C 20 Min.	Доколку трепка **SHAKE**, протресете ја или превртете ја храната
Пилешки батаци, 6 парчиња á 125 g	Живина 200 °C 23 Min.	Доколку трепка **SHAKE**, протресете ја или превртете ја храната
Говедски стек, 2 парчиња, дебелина од прибл. 3 cm	Печење 230 °C 16 Min.	Доколку трепка **SHAKE**, протресете ја или превртете ја храната
Филети од лосос, 2 парчиња á 150 g	Риба 160 °C 11 Min.	
Зеленчук на скара, 500 g	Зеленчук 180 °C 16 Min.	Исечете го зеленчукот крупно и измешајте го со макс. 1 супена лажица масло Доколку трепка **SHAKE**, протресете ја или превртете ја храната
Ситни колачи или мафини, 9 парчиња	Ситни печива 140 °C 15 Min.	
Одмрзнете ја длабоко замрзнатата храна	Одмрзнување 40 °C 40 Min.	
Топлење на готовата подготвена храна	Затоплување 150 °C 5 Min.	За крцкави резултати, поставете температура над 150 °C.
Одржувајте ја топлината на зготвените јадења	Одржување на топлината 80 °C 30 Min.	

Совети

- Доколку големината на храната отстапува од податоците во табелата, скратете го или продолжете го времето за подготовка.
- Доколку храната не е готова по избраното време за подготовка, продолжете го времето за подготовка или зголемете ја температурата.
- За да се постигне рамномерен резултат од готвењето, протресете ја или превртете ја храната во корпата ако трепка **SHAKE**.
- Ако храната не ја добие саканата крцкавост, пред подготовката наросете ја со малку масло, на пр. со четкичка или прскалка за масло. Оставете го вишокот масло да се исцеди или избришете го.

Преглед на чистењето

Веднаш исчистете ги сите делови по употребата за да не се исушат остатоците.

- ► Не употребувајте алкохол или други алкохолни средства за чистење.
- ► Не користете остри или метални предмети.
- ► Не користете абразивни крпи или средства за чистење.
- ► Чистете ги контролното поле и приказот само со влажна микрофибер крпа.

Исчистете ги поединечните делови како што е дадено во табелата.
→ *Сл.* **24**

Чистење на уредот и деловите

1. Исчистете го основниот уред со влажна крпа и исушете го.
   За екранот користете влажна крпа од микрофибер.
2. По потреба, исчистете ја комората за готвење со топла вода и мека крпа или сунѓер.
3. Отстранете ги остатоците од храна на капакот на грејниот елемент со мека четка.
4. Отстранете го вишокот маснотии и масло од корпата.
5. Доколку во корпата се наоѓаат тврдокорни остатоци од маснотии, за претходно да се исчисти наполнете малку вода со неколку капки средство за плакнење во корпата и оставете да дејствува.
6. Исчистете ги корпите и решетките со вода со сјај и мека крпа или сунѓер или ставете ги машина за миење садови.

Отстранете ги пречките

Дефект	Причина и решавање проблеми
Уредот не функционира.	Уредот нема струја. ▶ Проверете дали уредот се напојува со струја.
Подготовката не започнува или не продолжува и ▷II**Старт**/**Пауза** не се прикажува во контролното поле.	Корпата не е вметната правилно во уредот. ▶ Вметнете ја корпата целосно во уредот. Корпата не смее да стрчи од куќиштето.
Вметнете не се вметнува целосно во уредот.	Храна или предмети во комората за готвење. ▶ Отстранете ги храната или предметите од комората за готвење. За време на подготовката, храната или предметите во комората за готвење се вжештуваат. Користете прибор за готвење што е отпорен на топлина и продолжете претпазливо.
На екранот се појавува код за грешка, на пр. **Ex**.	Електрониката забележа грешка. **1.** Извлечете го мрежниот приклучок. **2.** Вклучете го повторно струјниот приклучок. **3.** Ако и понатаму продолжува дефектот, повикајте ја сервисната служба. → *"Сервисна служба", Страница 35*
Од уредот излегува бел чад.	Маснотиите и остатоците од маснотии што капеле во корпата или комората за готвење при загревањето создаваат бел чад. ▶ По секоја употреба, темелно исчистете ги корпата, решетката и комората за готвење за да се отстранат остатоците од маснотии. **Забелешка:** Белиот чад што настанува поради остатоците од маснотии, нема никакво влијание врз резултатот од готвењето или уредот.
По готвењето на храната со голема содржина на влага, во комората за готвење се собира вода.	Од физички причини се создава кондензат. ▶ Откако уредот доволно ќе се излади, исушете ја комората за готвење со крпа. **Забелешка:** Создавањето кондензат е нормално и безопасно.

Отстранување на стариот уред

▶ Отстранете го уредот согласно прописите за животна средина.

Информации за тековните начини на фрлање во отпад можете да добиете од специјализиран продавач и од регионалните или градските власти.

Овој апарат е означен според европскиот пропис 2012/19/ЕЗ за електро и електронски апарати (waste electrical and electronic equipment – WEEE).

Прописот ја дава рамката за враќање и искористување на старите апарати, важечко ширум Европа.

Сервисна служба

Информациите во согласност со Регулативата (EU) 2023/826 може да ги најдете на интернет под *www.bosch-home.com* на страницата за производот и услугата на вашиот уред во упатството за користење и дополнителни документи.

⚠ Siguria sq

- Lexoni me kujdes këtë manual.
- Ruani manualin dhe informacionet e produktit për përdorim të mëvonshëm ose për zotëruesin pasardhës të saj.

Përdoreni pajisjen vetëm:
- me pjesë dhe aksesorë origjinalë.
- për ngrohjen, gatimin, pjekjen dhe skuqjen me ajër të nxehtë.
- nën mbikëqyrje.
- për sasi dhe kohë përgatitjeje që janë të zakonshme për përdorim familjar.
- në shtëpi dhe në ambiente të mbyllura të mjedisit shtëpiak në temperaturën e ambientit.

- deri në një lartësi prej 2000 m mbi nivelin e detit.

Pajisja duhet të hiqet nga spina pas çdo përdorimi, kur lihet pa mbikëqyrje, para pastrimit dhe në rast avarie.
Kjo pajisje mund të përdoret nga fëmijët e moshës 8 vjeç e lart dhe nga personat me aftësi të kufizuara fizike, ndijuese ose mendore apo me mungesë përvoje dhe/ose njohurish, nëse këta mbikëqyren ose udhëzohen për përdorimin e sigurt të pajisjes dhe ata i kuptojnë rreziqet që mund të lindin prej saj.
Mos lejoni fëmijët që të luajnë me pajisjen.
Pastrimi dhe mirëmbajtja nga përdoruesi nuk duhet të bëhen nga fëmijët, me përjashtim të rastit kur ata janë mbi 8 vjeç ose më shumë dhe janë nën mbikëqyrjen e një të rrituri.
Mbani fëmijët e moshës nën 8 vjeç larg pajisjes dhe kabllove të lidhjes elektrike.

- ► Kurrë mos vini në punë një pajisje të dëmtuar.
- ► Asnjëherë mos e vini në punë pajisjen me sipërfaqe të plasaritur ose të thyer.
- ► Asnjëherë mos tërhiqni kordonin lektrik për të shkëputur pajisjen nga rrjeti elektrik. Hiqeni kordonin elektrik duke e kapur gjithmonë nga spina.
- ► Kur pajisja ose kordoni elektrik është i dëmtuar, shkëputni menjëherë kordonin elektrik ose fikni siguresën në kutinë e siguresave.
- ► Lidheni pajisjen dhe vëreni në përdorim vetëm në rrjet elektrik sipas të dhënave në etiketën e parametrave.
- ► Lidheni pajisjen vetëm nëpërmjet një prize të instaluar sipas rregullave me tokëzim, në një rrjet elektrik me rrymë alternative.
- ► Sistemi mbrojtës i instalimit elektrik të shtëpisë duhet të jetë instaluar sipas rregullave.
- ► Asnjëherë mos e ushqeni pajisjen përmes një aparature të jashtme vepruese, si p.sh. kohëmatës ose telekomandim.
- ► Riparimet në pajisje duhen kryer vetëm nga staf teknik i trajnuar për këtë qëllim.
- ► Për riparimin e pajisjes lejohet të përdoren vetëm pjesë këmbimi origjinale.
- ► Nëse dëmtohet kordoni elektrik i pajisjes, atëherë ai duhet të zëvendësohet nga prodhuesi ose shërbimi i tij për klientin ose nga një person i ngjashëm i kualifikuar, për të evituar rreziqet e mundshme.
- ► Mos e zhytni kurrë kordonin elektrik ose pajisjen në ujë ose mos e futni të enëlarëse.
- ► Përdoreni pajisjen vetëm në ambiente të mbyllura.
- ► Asnjëherë mos e ekspozoni pajisjen në nxehtësi të madhe apo në lagështi.
- ► Mos përdorni pastrues me avull ose pastrues me presion të lartë për të pastruar pajisjen.
- ► Mos lini kurrë që kordoni elektrik të bjerë në kontakt me pjesët e nxehta të pajisjes ose burime të tjera nxehtësie.
- ► Mos lejoni kurrë që kordoni elektrik të bjerë në kontakt me maja ose me buzë të mprehta.
- ► Mos e përdridhni, mos e shtypni ose mos e ndryshoni kordonin elektrik.
- ► Asnjëherë mos e vendosni pajisjen mbi ose afër sipërfaqeve të nxehta.
- ► Mos e vendosni kurrë pajisjen mbi ose afër materialeve të ndezshme, si p.sh. perde apo mbulesa tryeze.
- ► Mbani gjithmonë një distancë të sigurt prej të paktën 10 cm nga muret dhe objektet e tjera për të shmangur grumbullimin e nxehtësisë.
- ► Mos e mbuloni kurrë pajisjen apo mos vendosni objekte të tjera mbi të.
- ► Mos ruani apo vendosni objekte në shportë, apo në hapësirën e gatimit.
- ► Gjatë funksionimit gjithmonë mbajeni parasysh pajisjen.
- ► Mos vendosni kurrë vaj apo yndyrë në shportë.

- ▶ Mos ngrohni kurrë në pajisje ushqime me përmbajtje alkooli në përqindje të lartë apo me përbërës të tjerë shumë të ndezshëm.
- ▶ Respektoni sasinë maksimale të lejuar të mbushjes. Mos e mbushni kurrë ushqimin deri në majë të shportës.
- ▶ Mos përdorni letër të lirshme furre dhe përbërës të lehtë që mund të thithen nga ventilatori, si p.sh. erëza të thata.
- ▶ Nëse vëreni tym të zi të dalë nga pajisja, hiqeni menjëherë nga priza. Mos e hiqni shportën pa rënë niveli i tymit.
- ▶  Pajisja nxehet kur punon. Mos prekni kurrë sipërfaqet e nxehta.
- ▶ Lëreni pajisjen të ftohet përpara pastrimit ose transportit.
- ▶ Mos u zgjasni kurrë në hapësirën e nxehtë të furrës.
- ▶ Mos e prekni kurrë rrjetën e nxehtë të skarës me duar të zhveshura. Përdorni mjete të përshtatshme, si p.sh. mbajtëset e tenxhereve ose mjete gatimi.
- ▶ Kini kujdes kur hiqni shportën, pasi mund të çlirohet ajër dhe avull i nxehtë.
- ▶ Mos u përkulni mbi pajisje.
- ▶ Mbajini gjithnjë duart dhe fytyrën larg daljeve të ajrit.
- ▶ Për të evituar lëndimin, përdoreni pajisjen vetëm sipas përdorimit të synuar.
- ▶ Ndiqni udhëzimet e pastrimit.
- ▶ Pastrojini përpara çdo përdorimi sipërfaqet që bien në kontakt me ushqimin.
- ▶ Për të parandaluar zhvillimin e akrilamidit, mos e përgatisni ushqimin deri në errësim dhe hiqini mbetjet e djegura.
- ▶ Mos i ngrohni kurrë mbi 180 °C patatet e freskëta.

Shmangia e dëmeve materiale

- ▶ Mos përdorni mjete gatimi të mprehta, me majë apo metalike. Përdorni vetëm mjete gatimi prej druri ose plastike nxehtësiduruese.
- ▶ Mos i lini mashat e kuzhinës në shportën e nxehtë pasi të keni hequr ushqimin ose mos i vendosni mbi sipërfaqe të tjera të nxehta.
- ▶ Mos e vendosni kurrë shportën e nxehtë në sipërfaqet e ndjeshme ndaj nxehtësisë. Përdorni një sipërfaqe nxehtësiduruese, si p.sh. këmbje.
- ▶ Mos e lini kurrë shportën pjesërisht të hapur në pajisje për të shmangur dëmtimin nga nxehtësia e lartë apo rënien e shportës. Gjithmonë hiqeni plotësisht shportën dhe vendoseni sërish plotësisht në pajisje.
- ▶ Mos e mbushni kurrë shportën me ujë apo lëngje të tjera.
- ▶ Mos e përdorni kurrë rrjetën e skarës në mikrovalë.

Njohja

Përmbledhje

Pas nxjerrjes nga paketimi kontrolloni të gjitha pjesët për dëmtime nga transporti dhe për plotësinë e dërgesës.
→*Fig.* **1**

A	Pajisja bazë
B	Shportë, 2 copë
1	Ndarja e poshtme e gatimit
2	Ndarja e sipërme e gatimit
3	Paneli i komandimit
4	Vrima e daljes së ajrit
5	Dritarja e ajrimit
6	Kordoni elektrik
7	Mbulesë për rezistencën
8	Ventilatori
9	Doreza
10	Skara metalike

Aksesorë sipas modelit

Në varësi të modelit, përfshihen aksesorë shtesë në paketën e dorëzimit.
→*Fig.* **2**

1	Rrjetë skare, 2 copë
2	Mashë kuzhine

Paneli i komandimit

Këtu keni një përmbledhje të panelit të komandimit.

Shënim: Përdorini butonat me gishta dhe pa doreza kuzhine. Nuk mund t'i përdorni butonat me sende, p.sh. me lugë druri.

Treguesit dhe butonat e funksioneve

⏻	Ndezur/fikur Ndezja dhe fikja e pajisjes
⏯	Start/Pause Nisja ose ndalimi i përgatitjes

	Zgjedhja e shportës së sipërme
	Zgjedhja e shportës së poshtme
	→ *"Funksioni **MATCH**", Faqe 39*
SYNC TIME	→ *"Funksioni **SYNC**", Faqe 40*
SHAKE	→ *"Treguesi **SHAKE**", Faqe 38*
TEMP	Cilësimi i temperaturës Temperaturën e rrisni me + ose e ulni me −. Diapazonet e rregullimit (në varësi të programit): ■ 205-230°C për 1-30 minuta ■ 85-200°C për 1-60 minuta ■ 40-80°C për 1 minutë - 8 orë
TIME	Cilësimi i kohës Kohën e përgatitjes e rrisni me + ose e ulni me −. Diapazonet e rregullimit (në varësi të programit): ■ 1-30 minuta në 205-230°C ■ 1-60 minuta në 85-200°C ■ 1 minutë - 8 orë në 40-80°C

Ekrani

Pajisja ka dy ekrane të veçanta për shportën e sipërme dhe të poshtme.

Treguesi	Përshkrimi
00:20	Kur ndizet **h:min**, ekrani tregon kohën në orë dhe minuta. Dypikëshi pulson për aq kohë sa përgatitja është në proces.
200	Kur ndizet **°C**, ekrani tregon temperaturën.
End	Përgatitja ka mbaruar.
OPEN	Shporta është hequr.
HoLd	Vetëm kur është aktivizuar funksioni **SYNC**. Shporta me kohën më të shkurtër të përgatitjes është duke pritur fillimin automatik të përgatitjes.

Butonat e programeve

Simboli	Programi
	Patate të skuqura
	Shpendë
	Skuqje
	Peshk
	Perime
	Brumëra të vogla
	Shkrirja
	Ngrohje
	Mbajtja ngrohtë
	→ *"Programi personal **MyFry**", Faqe 40*

Treguesi SHAKE

SHAKE pulson pas një kohe të caktuar për programe të caktuara dhe bie një tingull "bip". Nëse pulson treguesi **SHAKE** për shportën e sipërme ose të poshtme, tundeni ose rrotulloni ushqimin në shportën përkatëse. Kjo siguron që i gjithë ushqimi në shportë të gatuhet në të njëjtin nivel.

→ *"Shkundni ose ktheni ushqimin", Faqe 39*

Shënime

- Nëse ushqimet kanë një përmbajtje të lartë lagështie ose yndyre, lëngu pikon në fund të shportës. Për të parandaluar rrjedhjen e lëngut nga vrimat në shportë, rrotullojeni ose nxirrni ushqimin me enë gatimi dhe mos e anoni shportën.
- Nëse nuk e hiqni dhe ta rivendosni shportën, treguesi do të ndizet deri në fund të gatimit dhe tingulli "bip" do të bjerë afërsisht çdo 60 sekonda. Kur përdorni programin, treguesi **Patate të skuqura** fiket pas rreth 5 minutash.

Përpara përdorimit për herë të parë

Pastrimi i pajisjes përpara përdorimit të parë

1. Hiqni materialin ekzistues të paketimit.
2. Hiqni ngjitëset dhe fletët.
3. Ngroheni pajisjen pa ushqim në një dhomë të ajrosur mirë në temperaturën më të lartë për 30 minuta dhe më pas lëreni të ftohet.
4. Pastrojini të gjithë pjesët që bien në kontakt me ushqimin përpara përdorimit të parë.

Shënim: Një sasi e lehtë tymi ose ere gjatë përdorimit të parë është normale.

Komandimi

Përgatitja e pajisjes

1. Vendoseni pajisjen në një sipërfaqe pune të qëndrueshme, horizontale, të sheshtë dhe rezistente ndaj nxehtësisë. Gjithmonë mbani një distancë të sigurt prej të paktën 10 cm nga muret dhe objektet e tjera.
2. Vendosni rrjetat në shporta siç tregohet dhe shtypini poshtë. Shtyjini shportat plotësisht në pajisje.
   → *Fig.* **3**
   Mos përdorni kurrë një shportë pa rrjetën e futur.

3. Fusni spinën në prizë.
→*Fig.* **4**

✔ Bie një sinjal dhe paneli i kontrollit ndriçohet plotësisht për pak kohë.
✔ Ndizen ⏻ **Ndezur/fikur** dhe simbolet për zgjedhjen e shportës.

Shënim: Nëse nuk jepet asnjë komandë brenda rreth 10 minutash, pajisja fiket dhe ⏻ **Ndezur/fikur** ndriçon në të zbehtë. Për të shfaqur sërish përzgjedhjen e shportës, shtypni ⏻ **Ndezur/fikur**.

Filloni përgatitjen me një shportë

1. Derdhni ushqimin në shportë dhe shtyni shportën plotësisht në pajisje.
→*Fig.* **5**
Mos e mbushni kurrë ushqimin deri në majë të shportës.
2. Për të përgatitur ushqim në rrjetën e skarës ose në 2 nivele, veproni si më poshtë.
▸ Vendosni skarën në shportë.
▸ Nëse dëshironi, vendosni ushqimin në skarë.
▸ Vendosni skarën-rrjetë në shportë.
▸ Vendosni ushqimin në skarën-rrjetë.
→*Fig.* **6**
Nëse ushqimi përgatitet në të dyja nivelet, mos e mbingarkoni nivelin e sipërm, pasi kjo pengon rrjedhën e ajrit në nivelin e poshtëm. Vendosni ushqimet që janë më të holla ose që kërkojnë një temperaturë më të ulët gatimi në nivelin më të ulët.
3. Zgjidhni shportën në panelin e kontrollit, p.sh. shportën e poshtme ⬓.
→*Fig.* **7**

✔ Simboli i shportës së poshtme po pulson dhe simbolet e programit janë të ndezura.

4. Për të filluar përgatitjen pa program, anashkaloni përzgjedhjen e programit dhe vendosni vlerat e dëshiruara direkt.
5. Për të përdorur një program, shtypni ikonën e dëshiruar në panelin e komandimit, p.sh. ✋ **Patate të skuqura**.
→*Fig.* **8**

✔ Ikona e zgjedhur e programit ndizet dhe ekrani tregon me alternim temperaturën e paracaktuar dhe kohën e përgatitjes për programin.
→*Fig.* **9**

6. Për të rregulluar temperaturën e paracaktuar, vendosni vlerën e dëshiruar me **TEMP** − ose +.
→*Fig.* **10**
7. Për të rregulluar kohën e përgatitjes së paracaktuar, vendosni vlerën e dëshiruar me **TIME** − ose +.
→*Fig.* **11**
8. Nisni përgatitjen me ▷II **Start/Pause**.
→*Fig.* **12**

✔ Ekrani i shportës së zgjedhur tregon me alternim temperaturën e vendosur dhe kohën e mbetur të gatimit.

Filloni përgatitjen me shportën e dytë

Mund të filloni një përgatitje tjetër në shportën e dytë në çdo kohë, pavarësisht nga përgatitja që është në vazhdim.

1. Mbushni ushqimin në shportën e dytë dhe rrëshqitni shportën plotësisht në pajisje.
→*Fig.* **13**
2. Zgjidhni shportën e dytë në panelin e kontrollit, p.sh. shportën e sipërme ⬒.
→*Fig.* **14**

✔ Simboli i shportës së sipërme po pulson dhe simbolet e programit janë të ndezura.

3. Zgjidhni një program për shportën e dytë, p.sh. **Skuqje** dhe rregulloni cilësimet nëse dëshironi.
→*Fig.* **15**
Për shportën e dytë, mund të zgjidhet i njëjti program si për shportën e parë, p.sh. për të përgatitur një racion shtesë me nisje të vonuar.
4. Filloni përgatitjen në shportën e dytë me ▷II **Start/Pause**.
→*Fig.* **16**

✔ Ekranet shfaqin me alternim temperaturën e vendosur dhe kohën e mbetur të gatimit për të dy shportat.

Shkundni ose ktheni ushqimin

1. Nëse pulson **SHAKE** për shportën e sipërme ose të poshtme, hiqeni shportën përkatëse nga pajisja.
→*Fig.* **17**

✔ Përgatitja ndërpritet dhe ekrani i shportës tregon **OPEN** ndërsa shporta hiqet.

2. Shkundni ushqimin në shportë. Kthejini ushqime të mëdha ose delikate me mjete plastike ose druri, ose rezistente ndaj nxehtësisë.
→*Fig.* **18**
3. Shtyjeni shportën plotësisht në pajisje.
→*Fig.* **19**

✔ Përgatitja vazhdon automatikisht dhe ekrani alternon midis temperaturës së caktuar dhe kohës së mbetur të përgatitjes.

Hiqni ushqimin e gatshëm

1. Kur përgatitja në shportën e sipërme ose të poshtme ka mbaruar, pulson **End** në ekranin e shportës dhe bie një sinjal.
→*Fig.* **20**
2. Hiqni shportën me ushqimin e gatshëm.
→*Fig.* **21**
3. Nxirrini ushqimet që nuk kanë lëshuar yndyrë të tepërt nga shporta ose hiqni me mjete gatimi p.sh. patatet e skuqura.
→*Fig.* **22**
4. Hiqni ushqimet që kanë lëshuar yndyrë ose lëng të tepërt nga shporta me enë gatimi, për shembull, mish me dhjamë apo perime me përmbajtje të lartë lagështie. Për të parandaluar rrjedhjen e lëngut nga vrimat në shportë, mos e anoni shportën.
→*Fig.* **23**
Lëreni yndyrën ose lëngun e nxehtë në shportë të ftohet më parë dhe derdheni me kujdes.

Funksioni MATCH

Përdorni funksionin **MATCH** për të përdorur të dy shportat me të njëjtat cilësime, për shembull, për përgatitjen e sasive më të mëdha të të njëjtit gatim.

Përdorimi i funksionit MATCH

1. Mbushni ushqimin në të dyja shportat dhe rrëshqitni shportat plotësisht në pajisjen e ndezur.
2. Aktivizoni ▬ funksionin **MATCH**.
3. Zgjidhni një program, rregulloni vlerat nëse dëshironi dhe filloni përgatitjen me ▷II **Start/Pause**.

✔ Të dy ekranet shfaqin me radhë vlerat identike për temperaturën dhe kohën e mbetur të përgatitjes.
✔ Pasi përgatitja të ketë mbaruar, pulson **End** në të dy ekranet dhe bie një sinjal.

Shënime

- Nëse funksioni **MATCH** aktivizohet ▬ pasi një program është zgjedhur dhe vendosur tashmë për një shportë, atëherë cilësimet do të zbatohen në shportën e dytë.
- Nëse gjatë përgatitjes vlerat për temperaturën ose kohën e përgatitjes për një shportë të vetme ndryshojnë, funksioni **MATCH** do të ndërpritet. Përgatitja e mëtejshme vazhdon individualisht për secilën shportë.

Funksioni SYNC

Përdorni funksionin **SYNC** për të sinkronizuar kohën e përgatitjes së të dy shportave. Gatime të ndryshme bëhen gati njëherësh.

Përdorimi i funksionit SYNC

1. Mbushni ushqimin në të dyja shportat dhe rrëshqitni shportat plotësisht në pajisjen e ndezur.
2. Zgjidhni shportën e parë në panelin e kontrollit, p.sh. shportën e poshtme ▬.
3. Zgjidhni një program për shportën e parë dhe rregulloni vlerat nëse dëshironi.
4. Zgjidhni shportën e dytë në panelin e kontrollit, p.sh. shportën e sipërme ▬.
5. Zgjidhni një program për shportën e dytë dhe rregulloni vlerat nëse dëshironi.
6. Aktivizoni SYNC TIME funksionin **SYNC** dhe filloni përgatitjen me ▷II **Start/Pause**.

✔ Ekrani i shportës me kohën më të gjatë të gatimit tregon me alternim temperaturën dhe kohën e mbetur të gatimit.
✔ Ekrani i shportës me kohën më të shkurtër të gatimit tregon me alternim temperaturën dhe **Hold**. Përgatitja është ende e ndërprerë.
✔ Kur arrihet e njëjta kohë e mbetur për të dy shportat, përgatitja fillon në shportën e ndaluar.
✔ Pasi përgatitja të ketë mbaruar, pulson **End** në të dy ekranet dhe bie një sinjal.

Shënim: Nëse shfaqet e njëjta kohë e mbetur përgatitjeje për të dy shportat kur aktivizohet funksioni **SYNC** dhe më pas koha e përgatitjes për njërën shportë ndryshohet, funksioni **SYNC** do të ndërpritet.

Funksione shtesë

Këtu do të gjeni një përmbledhje të veçorive shtesë.

Funksioni	Ekzekutimi
Ndryshoni vlerat më shpejt	Mbani shtypur — ose +.
Anulimi i përgatitjes për të gjitha shportat	Shtypni ⏻ **Ndezur/fikur**.
Anuloni përgatitjen për një shportë	Mbani shtypur ▬ ose ▬ derisa ekrani përkatës të mos shfaqë më asnjë vlerë.

Programi personal MyFry

Përdoreni **MyFry** për të ruajtur dhe gjetur cilësimet tuaja personale. Mund t'i ruani cilësimet veçmas për shportën e poshtme ▬, shportën e sipërme ▬ dhe për **MATCH** ▬.

Konfigurimi ose rregullimi i MyFry

Shënim: Kur e konfiguroni **MyFry** për herë të parë, nuk ka vlera të paracaktuara. Kur rregulloni **MyFry**, shfaqen vlerat e ruajtura më së fundmi.

1. Zgjidhni **MATCH** ▬ ose një shportë në panelin e kontrollit, p.sh. shportën e poshtme ▬.

✔ Simboli i shportës së poshtme po pulson dhe simbolet e programit janë të ndezura.

2. Shtypni ☆ **MyFry**.
3. Me **TEMP** — ose + vendosni temperaturën dhe me **TIME** — ose + kohën e dëshiruar të përgatitjes.
4. Për të ruajtur vlerat, shtypni e mbani ☆ **MyFry** për të paktën 2 sekonda derisa të bjerë sinjali.

Përdorni MyFry

1. Zgjidhni shportën e sipërme ▬, shportën e poshtme ▬ ose **MATCH** ▬.

✔ Simboli i zgjedhur pulson dhe ndizen simbolet e programit.

2. Shtypni ☆ **MyFry**.

✔ Ekrani shfaq me alternim vlerat e ruajtura për temperaturën dhe kohën e përgatitjes.

3. Nisni përgatitjen me ▷II **Start/Pause**.

Funksioni	Ekzekutimi
Anulimi i zgjedhjes së shportës	Shtypni e mbani simbolin e shportës që pulson derisa ekrani përkatës të mos shfaqë më asnjë vlerë.
Ndryshoni temperaturën ose kohën e përgatitjes gjatë gatimit	Nëse vetëm një shportë është aktive, vlerat mund të rregullohen drejtpërdrejt me − ose +. Kur të dy shportat janë aktive, së pari shtypni simbolin e shportës së dëshiruar dhe më pas rregulloni vlerat.
Ndërprerja e përgatitjes	Nëse vetëm një shportë është aktive ose për të ndaluar përgatitjen e të dy shportave, shtypni ▷II **Start**/**Pause**. Për të ndaluar përgatitjen e vetëm një shporte, së pari shtypni simbolin e shportës së dëshiruar dhe më pas shtypni ▷II **Start**/**Pause**. Për të rifilluar një përgatitje të ndërprerë, shtypni sërish ▷II **Start**/**Pause**.
Çaktivizimi i funksionit **SYNC**	Shtypni SYNC TIME **SYNC**. Përgatitja e shportës së ndaluar fillon dhe përgatitja vazhdon individualisht për secilën shportë.

Shembuj përdorimi

Pajisja juaj ofron 9 programe të ndryshme të paracaktuara. Zgjidhni programin e duhur në varësi të ushqimit.

Shënim: Vlerat e dhëna janë rekomandime. Meqenëse ushqimi ndryshon për nga origjina, madhësia, forma, gjendja dhe marka, mjedisi për ushqimin përkatës mund të ketë vlera më të ndryshme.

Ushqimi	Rregullimi paraprak	Udhëzime
Patate për skuqje të ngrira, 10 x 10 mm, 500 g	Patate të skuqura 180°C 20 min.	Kur pulson **SHAKE**, shkundni ose ktheni ushqimin
Kofshë pule, 6 copë nga 125 g	Shpendë 200°C 23 min.	Kur pulson **SHAKE**, shkundni ose ktheni ushqimin
Biftek, 2 copa, rreth 3 cm trashësi	Skuqje 230°C 16 min.	Kur pulson **SHAKE**, shkundni ose ktheni ushqimin
Filetë salmoni, 2 copa nga 150 g	Peshk 160°C 11 min.	
Perime skare, 500 g	Perime 180°C 16 min.	Pritini trashë perimet dhe përziejini me maks. 1 lugë gjelle vaj Kur pulson **SHAKE**, shkundni ose ktheni ushqimin
Kekë të vegjël ose Muffins, 9 copë	Brumëra të vogla 140°C 15 min.	
Shkrirja e ushqimit të ngrirë	Shkrirja 40°C 40 min.	
Ngrohja e ushqimeve të përgatitura	Ngrohje 150°C 5 min.	Vendosni një temperaturë mbi 150°C për rezultate krokante.
Mbajtja ngrohtë e ushqimeve të gatuara	Mbajtja ngrohtë 80°C 30 min.	

Këshilla

- Nëse madhësia e ushqimit ndryshon nga informacioni në tabelë, shkurtoni ose zgjasni kohën e gatimit.
- Nëse ushqimi nuk është gati pas kohës së zgjedhur të gatimit, zgjateni kohën e gatimit ose rritni temperaturën.
- Për të arritur një rezultat të njëtrajtshëm të gatimit, shkundeni ushqimin në shportë ose kthejeni kur të pulsojë **SHAKE**.
- Nëse ushqimi nuk merr krokantësinë e dëshiruar, njomeni me pak vaj para gatimit, si p.sh. me furçë ose spërkatëse vaji. Kullojeni ose fshijeni vajin e tepërt.

Përmbledhje e pastrimit

Pastrojini të gjitha pjesët menjëherë pas përdorimit që të mos thahen mbetjet.

- ▶ Mos përdorni alkohol apo solucione larëse me përmbajtje alkoholi.
- ▶ Mos përdorni maje të mprehta ose objekte metalike.
- ▶ Mos përdorni lecka apo detergjentë abrazivë.
- ▶ Pastrojini pultin dhe ekranin vetëm me leckë të njomë me mikrofibra.

Pastrojeni secilën pjesë siç tregohet në tabelë.
→ *Fig.* **24**

Pastrimi i pajisjes dhe i pjesëve

1. Pastrojeni dhe thajeni pajisjen bazë me një leckë të lagur.
   Përdorni një leckë të lagur mikrofibre për ekranin.
2. Nëse është e nevojshme, pastrojeni hapësirën e gatimit me ujë të ngrohtë dhe një leckë të butë ose sfungjer.
3. Hiqni mbetjet e ushqimit nga mbulesa e rezistencës me një furçë të butë.
4. Hiqni yndyrat dhe vajin e tepërt nga shporta.
5. Nëse në shportë ka mbetje të vështira yndyre, për pastrim paraprak, mbusheni shportën me pak ujë të ngrohtë dhe disa pika detergjent dhe lëreni të qëndrojë në ujë.
6. Pastrojini shportat dhe raftet me brilantant dhe një leckë të butë ose sfungjer ose vendosini në enëlarëse.

Mënjanimi i defekteve

Defekti	Shkaku dhe zgjidhja e problemeve
Pajisja nuk funksionon.	Pajisja nuk ka furnizim me energji. ▶ Kontrolloni nëse pajisja është e lidhur me korrentin.
Përgatitja nuk ka filluar apo vazhduar dhe ⏯ **Start**/**Pause** nuk shfaqet në panelin e kontrollit.	Shporta nuk është futur saktë në pajisje. ▶ Shtyjeni shportën plotësisht në pajisje. Shporta nuk duhet të dalë jashtë kutisë.
Shporta nuk mund të shtyhet plotësisht në pajisje.	Ushqim ose sende në hapësirën e furrës. ▶ Hiqni ushqimin ose sendet nga hapësira e furrës. Gjatë përgatitjes, ushqimi ose sendet nxehen në hapësirën e furrës. Përdorni mjete gatimi rezistente ndaj nxehtësisë dhe vazhdoni me kujdes.
Në ekran shfaqet një kod gabimi, p.sh. **Ex**.	Sistemi elektronik ka identifikuar një gabim. **1.** Hiqni spinën. **2.** Futeni sërish në prizë. **3.** Nëse defekti vazhdon përsëri, telefononi shërbimin e klientit. → *"Shërbimi i klientit", Faqe 42*
Del tym i bardhë nga pajisja.	Yndyra e pikuar poshtë dhe mbetjet e yndyrës në shportë ose hapësirën e furrës lëshojnë tym të bardhë kur nxehen. ▶ Pastrojeni plotësisht shportën, skarën dhe hapësirën e furrës pas çdo përdorimi për të hequr çdo mbetje yndyre. **Shënim:** Tymi i bardhë i lëshuar nga mbetjet e yndyrës nuk ka asnjë efekt në rezultatin e gatimit apo mbi pajisjen.
Pas gatimit të ushqimeve me përmbajtje të lartë lagështie, grumbullohet ujë në dhomën e gatimit.	Për arsye fizike, formohet kondensim. ▶ Pasi pajisja të jetë ftohur mjaftueshëm, thajeni dhomën e gatimit me një leckë. **Shënim:** Formimi i kondensimit është normal dhe i padëmshëm.

Hedhja e pajisjes së vjetër

- ▶ Hidheni pajisjen në mënyrë të përshtatshme për mjedisin.

Informacioni për mënyrat aktuale të hedhjes mund të merret nga shitësi specialist, si dhe pranë administratës vendore të komunës ose qytetit.

Ky aparat përmban shënjën e aparaturave elektrike dhe elektroteknike sipas Udhëzimit 2012/19/EU (waste electrical and electronic equipment - WEEE).

Udhëzimi jep kuadrin ligjor për te drejtën e kthimit mbrapsht të aparaturave të përdorura në të gjithë BE.

Shërbimi i klientit

Informacionet sipas rregullores (EU) 2023/826 i gjeni online në *www.bosch-home.com* tek faqja e produktit dhe faqja e shërbimit të pajisjes suaj, në udhëzuesin e përdorimit dhe dokumentet shtesë.

Many thanks for choosing a Bosch home appliance!

Register your new appliance now on MyBosch and benefit directly from:

- **Expert advice and tips to make the most of your appliance**
- **Options for warranty extension**
- **Discounts on spare parts and accessories**
- **Digital information for use and all appliance data to hand**
- **Easy access to Bosch Home Appliance Service**

Simple to register, free of charge – including on mobile devices:
www.bosch-home.com/welcome

Need some help? You can find it here.

Expert advice on your Bosch home appliances, help with problems or repairs by professionals from Bosch.

Discover all the different ways Bosch can assist you:
www.bosch-home.com/service

The contact details of all countries are listed in the attached service directory.

BSH Hausgeräte GmbH
Carl-Wery-Straße 34
81739 München, GERMANY
www.bosch-home.com

A Bosch Company

8001384217 (060602)
sl, hr, sr, mk, sq

tehnoteka

https://cenoteka.rs

Ovaj dokument je originalno proizveden i objavljen od strane proizvođača, brenda Bosch, i preuzet je sa njihove zvanične stranice. S obzirom na ovu činjenicu, Cenoteka ističe da ne preuzima odgovornost za tačnost, celovitost ili pouzdanost informacija, podataka, mišljenja, saveta ili izjava sadržanih u ovom dokumentu.

Napominjemo da Cenoteka nema ovlašćenje da izvrši bilo kakve izmene ili dopune na ovom dokumentu, stoga nismo odgovorni za eventualne greške, propuste ili netačnosti koje se mogu naći unutar njega. Cenoteka ne odgovara za štetu nanesenu korisnicima pri upotrebi netačnih podataka. Ukoliko imate dodatna pitanja o proizvodu, ljubazno vas molimo da kontaktirate direktno proizvođača kako biste dobili sve detaljne informacije.

Za najnovije informacije o ceni, dostupnim akcijama i tehničkim karakteristikama proizvoda koji se pominje u ovom dokumentu, molimo posetite našu stranicu klikom na sledeći link:

https://cenoteka.rs/p/bosch-friteza-na-vruc-vazduh-mafd661b7/