tehnoteka

https://cenoteka.rs

Informacije o proizvodu (EN)

CATA ugradna rerna MT 8012 BK



Cenoteka je online destinacija za upoređivanje cena i karakteristika bele tehnike, potrošačke elektronike i IT uređaja kod trgovinskih lanaca i internet prodavnica u Srbiji. Naša stranica vam omogućava da istražite najnovije informacije, detaljne karakteristike i konkurentne cene proizvoda.

Posetite nas i uživajte u ekskluzivnom iskustvu pametne kupovine klikom na link:

https://cenoteka.rs/p/cata-ugradna-rerna-mt-8012-bk/

MULTI-FUNCTION **OVENS**



MT 8012 BK

Cod. **07002411** EAN **8422248094009**

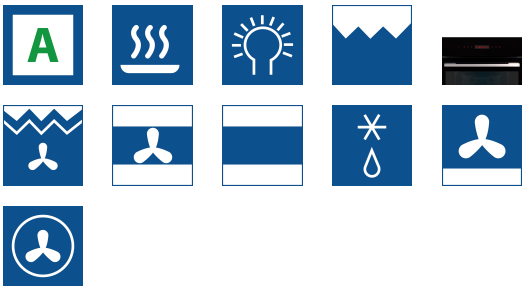

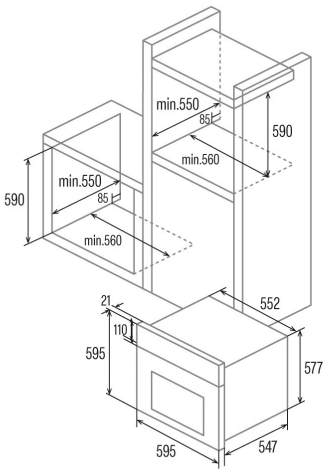

GENERAL INFORMATION

EAN/UPC	8422248094009
Subfamily	Multifunction

Product sheet

Energy Efficiency Index (EEI)	2
Energy consumption in conventional mode (kWh/cycle)	-
Energy consumption in fan mode (kWh/cycle)	0,81
Heat source	Electricity
Appliance mass [Kg]	,5
Number of cavities	1
Cavity volume (L)	72

Dimensions

Width (mm)	595
Height (mm)	595
Depth (mm)	568
Built-in width (mm)	560
Built-in height (mm)	660

Controls

Display	LCD
Number of functions	12
On/off indicator	√
Minimum temperature [°C]	50
Thermal probe	-

Characteristics

Enamel	Black
Removable inner glass	108
Number of light bulbs	-
Bulb power [W]	1
Number of door glasses	3
Manual door lock	-
Soft close	580
Cavity type	Flat
Side racks	√
Levels	5
Telescopic guides	1
Convection fan	√

Safety

Cooling fan	√
Overheating protection	√
Automatic safety shutdown	√
Pyrolysis door lock	-

Electrical connection

Power of the upper heating element [W]	900
Lower power of the heating element [W]	220-240
Turbocharger power [W]	Light;Grill;Bottom heating;Top and bottom heating
Nominal voltage (V)	29
Nominal frequency (Hz)	50/60
Nominal input power (W)	2380
Electric shock protection	Class I
Power cord length (m)	1

Accessories

Flat tray	50/60
Deep tray	√
Steam tray	-

Grill	√
Inner grill	-
Telescopic guides	1350 + 900
Tray handle	-
Removable tank	-
Roast kit	-

tehnoteka

https://cenoteka.rs

Ovaj dokument je originalno proizveden i objavljen od strane proizvođača, brenda CATA, i preuzet je sa njihove zvanične stranice. S obzirom na ovu činjenicu, Cenoteka ističe da ne preuzima odgovornost za tačnost, celovitost ili pouzdanost informacija, podataka, mišljenja, saveta ili izjava sadržanih u ovom dokumentu.

Napominjemo da Cenoteka nema ovlašćenje da izvrši bilo kakve izmene ili dopune na ovom dokumentu, stoga nismo odgovorni za eventualne greške, propuste ili netačnosti koje se mogu naći unutar njega. Cenoteka ne odgovara za štetu nanesenu korisnicima pri upotrebi netačnih podataka. Ukoliko imate dodatna pitanja o proizvodu, ljubazno vas molimo da kontaktirate direktno proizvođača kako biste dobili sve detaljne informacije.

Za najnovije informacije o ceni, dostupnim akcijama i tehničkim karakteristikama proizvoda koji se pominje u ovom dokumentu, molimo posetite našu stranicu klikom na sledeći link:

https://cenoteka.rs/p/cata-ugradna-rerna-mt-8012-bk/