tehnoteka

https://cenoteka.rs

Brzi vodič (EN)

BENQ monitor 27" IPS EX271Q MOBIUZ



Cenoteka je online destinacija za upoređivanje cena i karakteristika bele tehnike, potrošačke elektronike i IT uređaja kod trgovinskih lanaca i internet prodavnica u Srbiji. Naša stranica vam omogućava da istražite najnovije informacije, detaljne karakteristike i konkurentne cene proizvoda.

Posetite nas i uživajte u ekskluzivnom iskustvu pametne kupovine klikom na link:

https://cenoteka.rs/p/benq-monitor-27-ips-ex271q-mobiuz/

Easy start
with videos

MOBIUZ

LCD Monitor

Quick Start Guide

EX Series

DN: EX271Q-EQ-V0
© 2024 BenQ Corporation. All rights reserved. Rights of modification reserved.

Package contents

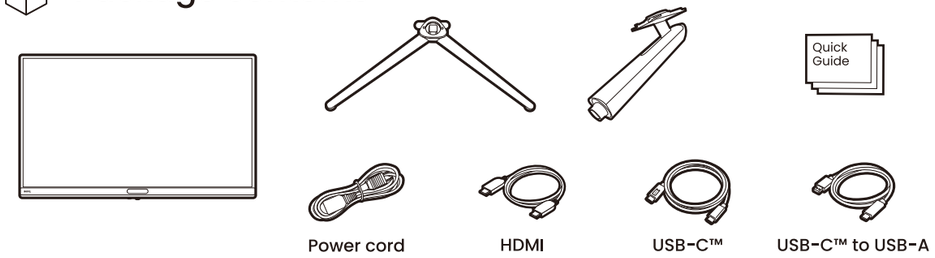

Setup

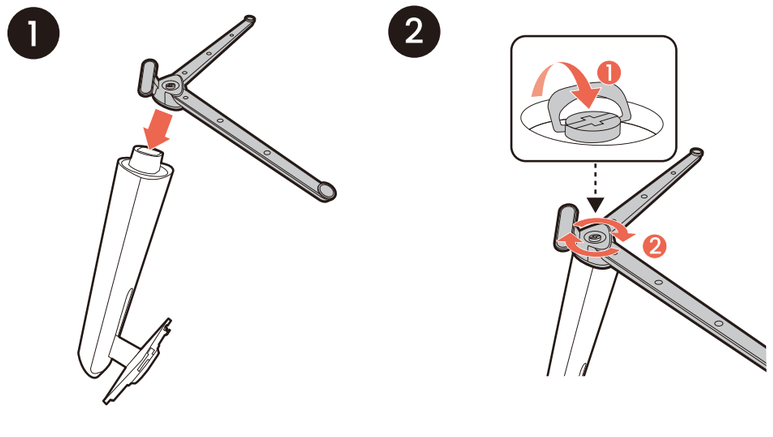

P/N: 4J.XXXXX.XXX

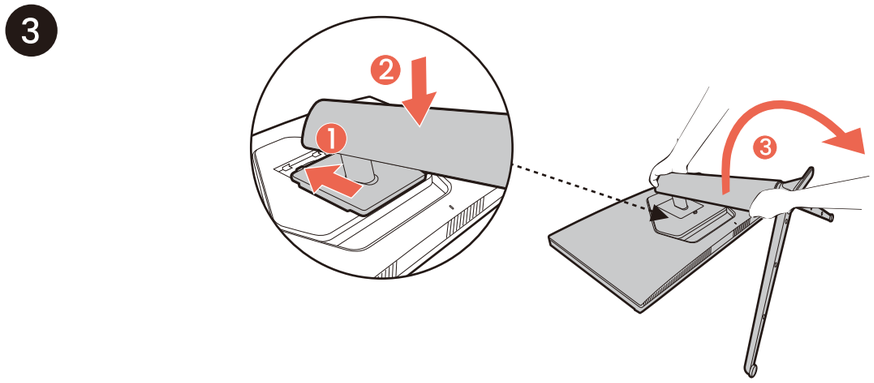

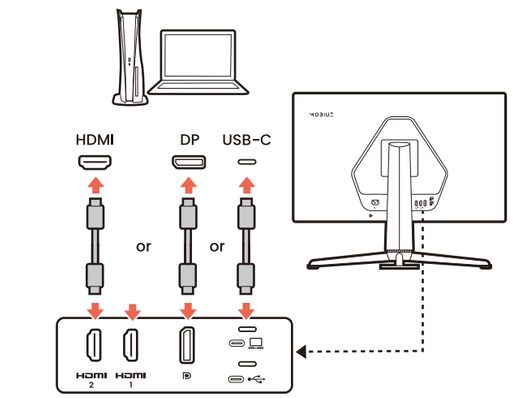

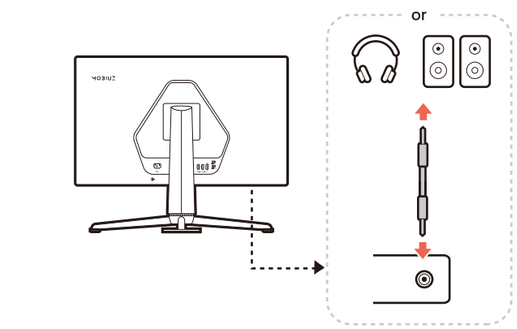

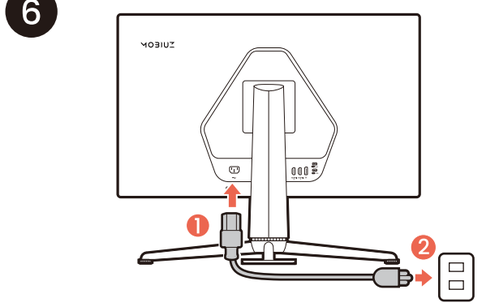

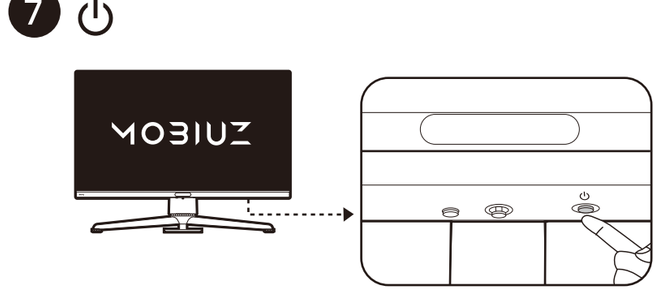



BenQ's Gaming Monitor

Unveil the Unseen

AI-Driven Technologies

Shadow Phage

Gamer-Experienced Colors

Color modes

Sci-fi | Fantasy | Realistic

Angle adjustment

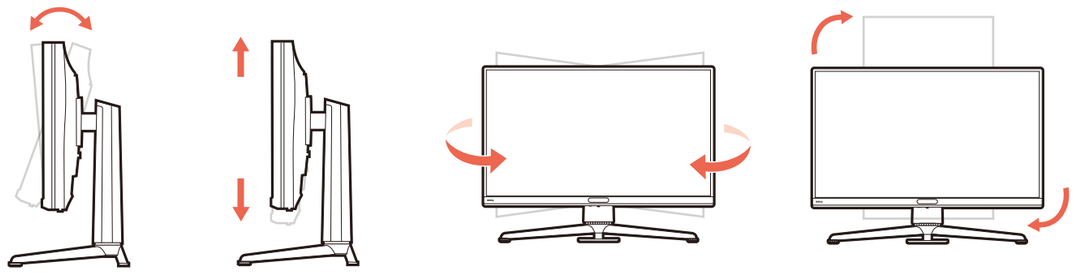

Installing software

Color Shuttle: Easily download, manage, and share color modes for game titles.

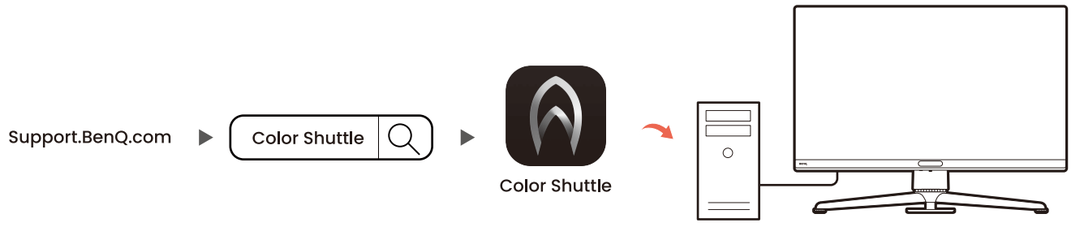

Remote control

Non-Europe

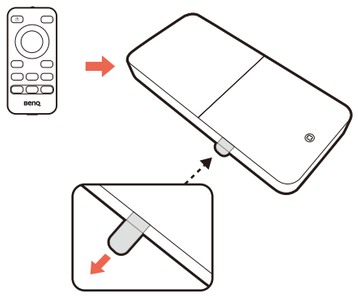

Europe

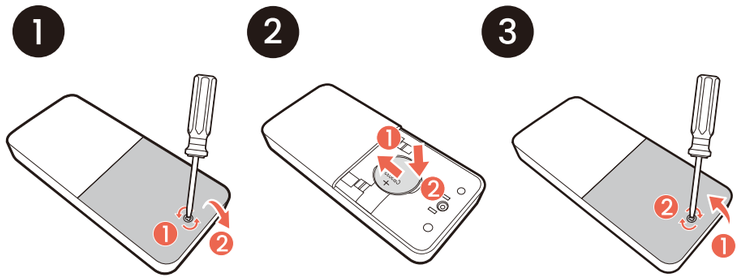

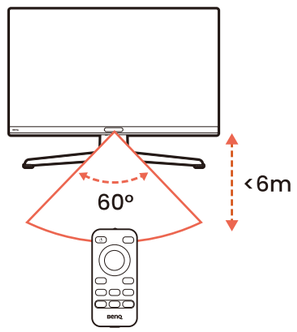



(For models with HDMI inputs)

The terms HDMI, HDMI High-Definition Multimedia Interface, HDMI Trade Dress and the HDMI Logos are trademarks or registered trademarks of HDMI Licensing Administrator, Inc.

tehnoteka

https://cenoteka.rs

Ovaj dokument je originalno proizveden i objavljen od strane proizvođača, brenda BenQ, i preuzet je sa njihove zvanične stranice. S obzirom na ovu činjenicu, Cenoteka ističe da ne preuzima odgovornost za tačnost, celovitost ili pouzdanost informacija, podataka, mišljenja, saveta ili izjava sadržanih u ovom dokumentu.

Napominjemo da Cenoteka nema ovlašćenje da izvrši bilo kakve izmene ili dopune na ovom dokumentu, stoga nismo odgovorni za eventualne greške, propuste ili netačnosti koje se mogu naći unutar njega. Cenoteka ne odgovara za štetu nanesenu korisnicima pri upotrebi netačnih podataka. Ukoliko imate dodatna pitanja o proizvodu, ljubazno vas molimo da kontaktirate direktno proizvođača kako biste dobili sve detaljne informacije.

Za najnovije informacije o ceni, dostupnim akcijama i tehničkim karakteristikama proizvoda koji se pominje u ovom dokumentu, molimo posetite našu stranicu klikom na sledeći link:

https://cenoteka.rs/p/benq-monitor-27-ips-ex271q-mobiuz/