tehnoteka

https://cenoteka.rs

Uputstvo za upotrebu

FOX inverter klima FAC-12PRO62

FOX

Cenoteka je online destinacija za upoređivanje cena i karakteristika bele tehnike, potrošačke elektronike i IT uređaja kod trgovinskih lanaca i internet prodavnica u Srbiji. Naša stranica vam omogućava da istražite najnovije informacije, detaljne karakteristike i konkurentne cene proizvoda.

Posetite nas i uživajte u ekskluzivnom iskustvu pametne kupovine klikom na link:

https://cenoteka.rs/p/fox-inverter-klima-fac-12pro62/

FOX®
PROFESSIONAL

SPLIT SISTEM KLIMA UREĐAJ
UPUTSTVO ZA UPOTREBU

Pažljivo pročitajte mere opreza u ovom priručniku pre nego što počnete sa upotrebom uređaja.

Molimo vas da pročitate ovaj priručnik za upotrebu pre nego što počnete da koristite klima uređaj.
Čuvajte ovaj priručnik za buduću upotrebu.
Ovaj uređaj je napunjen sa R32.

SRB

INVERTER KLIMA UREĐAJI
SA SPLIT SISTEMOM

MODELI:
FOX PROFESSIONAL KLIMA FAC-12PRO62
FOX PROFESSIONAL KLIMA FAC-12PRO-62G
FOX PROFESSIONAL KLIMA FAC-18PRO62
FOX PROFESSIONAL KLIMA FAC-18PRO-62G
FOX PROFESSIONAL KLIMA FAC-24PRO-62G

Pažljivo pročitajte uputstvo pre upotrebe i sačuvajte ga za kasnije reference. Ovo uputstvo služi samo kao smernica – pridržavajte se karakteristika stvarnog uređaja kojeg ste odabrali. Proizvođač zadržava pravo da redizajnira ili izmeni svoje proizvode bez prethodne najave.

Lista sa podacima o uređaju za klimatizaciju

Informacije	Vrednost	Jedinica
1. Robna marka isporučioca:	FOX	
1.1. Naziv i adresa isporučioca:	Vimport doo Beograd, Batajnički drum 9 deo 10A, Beograd (Zemun), Srbija	
1.2.1. Identifikaciona oznaka modela unutrašnje jedinice uređaja	FOX-FAC-12PRO62	
1.2.2. Identifikaciona oznaka modela spoljne jedinice uređaja	FOX-FAC-12PRO62	
1.3. Eko - oznaka modela (ako je dodeljena)	x	
1.4. Unutrašnja i spoljna jačina zvuka u standardnim nominalnim uslovima		
1.4.1 Jačina zvuka unutrašnje jedinice (režim hlađenja)	52	dB
1.4.2. Jačina zvuka spoljne jedinice (režim hlađenja)	64	dB
1.4.3. Jačina zvuka unutrašnje jedinice (režim grejanja)	52	dB
1.4.4. Jačina zvuka spoljne jedinice (režim grejanja)	64	dB
1.5. Rashladni fluid		
1.5.1. Naziv rashladnog fluida / punjenje rashladnog fluida	R32 / 0.63	/ kg
1.5.2. Potencijal globalnog zagrevanja (GWP) rashladnog fluida	675	
Ispuštanje rashladnog fluida utiče na klimatske promene.Ukoliko se ispusti u atmosferu, rashladni fluid sa nižim potencijalom globalnog zagrevanja (GWP) manje utiče na globalno zagrevanje nego rashladni fluid sa višim GWP. Ovaj uređaj sadrži rashladni fluid čiji GWP iznosi 675.To znači da bi u periodu od 100 godina, u slučaju ispuštanja jednog kilograma ovog rashladnog fluida, uticaj na globalno zagrevanje bio 675 puta veći u odnosu na uticaj jednog kilograma CO_2. Nikada sami ne pokušavajte da radite bilo kakve zahvate na kružnom ciklusu rashladnog fluida, niti da rastavljate uređaj za klimatizaciju, već uvek pozovite stručno lice.		
2. Funkcija hlađenja		
2.1.1. Sezonski koeficijent hlađenja (SEER)	6.1	W/W
2.1.2. Klasa energetske efikasnosti modela	A++	
2.2. Okvirna godišnja potrošnja električne energije*	198	kWh/a
2.3. Projektno opterećenje uređaja (Pdesignc)	3.2	kW
3. Funkcija grejanja		
3.1.1. Sezonski koeficijent grejanja (SCOP)	4.0	W/W
3.1.2. Klasa energetske efikasnosti modela	A+	
3.2. Okvirna godišnja potrošnja električne energije*	916	kWh/a
3.4. Projektno opterećenje uređaja (Pdesignh)	2.5	kW
3.5.1. Deklarisana grejna snaga (-10°C)	2.05	kW
3.5.2. Pretpostavljena rezervna grejna snaga (-10°)	0.45	kW

*Okvirna godišnja potrošnja energije se opisuje kao potrošnja energije u kWh godišnje, zasnovana na rezultatima standardnog ispitivanja.

Stvarna potrošnja energije zavisi od načina kako se uređaj koristi i mesta gde je postavljen.

Lista sa podacima o uređaju za klimatizaciju

Informacije	Vrednost	Jedinica
1. Robna marka isporučioca:	FOX	
1.1. Naziv i adresa isporučioca:	Vimport doo Beograd, Batajnički drum 9 deo 10A, Beograd (Zemun), Srbija	
1.2.1. Identifikaciona oznaka modela unutrašnje jedinice uređaja	FOX-FAC-18PRO62	
1.2.2. Identifikaciona oznaka modela spoljne jedinice uređaja	FOX-FAC-18PRO62	
1.3. Eko - oznaka modela (ako je dodeljena)	x	
1.4. Unutrašnja i spoljna jačina zvuka u standardnim nominalnim uslovima		
1.4.1 Jačina zvuka unutrašnje jedinice (režim hlađenja)	56	dB
1.4.2. Jačina zvuka spoljne jedinice (režim hlađenja)	65	dB
1.4.3. Jačina zvuka unutrašnje jedinice (režim grejanja)	56	dB
1.4.4. Jačina zvuka spoljne jedinice (režim grejanja)	65	dB
1.5. Rashladni fluid		
1.5.1. Naziv rashladnog fluida / punjenje rashladnog fluida	R32 / 1.0	/ kg
1.5.2. Potencijal globalnog zagrevanja (GWP) rashladnog fluida	675	
Ispuštanje rashladnog fluida utiče na klimatske promene.Ukoliko se ispusti u atmosferu, rashladni fluid sa nižim potencijalom globalnog zagrevanja (GWP) manje utiče na globalno zagrevanje nego rashladni fluid sa višim GWP. Ovaj uređaj sadrži rashladni fluid čiji GWP iznosi 675.To znači da bi u periodu od 100 godina, u slučaju ispuštanja jednog kilograma ovog rashladnog fluida, uticaj na globalno zagrevanje bio 675 puta veći u odnosu na uticaj jednog kilograma CO_2. Nikada sami ne pokušavajte da radite bilo kakve zahvate na kružnom ciklusu rashladnog fluida, niti da rastavljate uređaj za klimatizaciju, već uvek pozovite stručno lice.		
2. Funkcija hlađenja		
2.1.1. Sezonski koeficijent hlađenja (SEER)	6.1	W/W
2.1.2. Klasa energetske efikasnosti modela	A++	
2.2. Okvirna godišnja potrošnja električne energije*	295	kWh/a
2.3. Projektno opterećenje uređaja (Pdesignc)	4.8	kW
3. Funkcija grejanja		
3.1.1. Sezonski koeficijent grejanja (SCOP)	4.0	
3.1.2. Klasa energetske efikasnosti modela	A+	
3.2. Okvirna godišnja potrošnja električne energije*	1350	kWh/a
3.4. Projektno opterećenje uređaja (Pdesignh)	3.8	kW
3.5.1. Deklarisana grejna snaga (-10°C)	3.34	kW
3.5.2. Pretpostavljena rezervna grejna snaga (-10°)	0.46	kW

*Okvirna godišnja potrošnja energije se opisuje kao potrošnja energije u kWh godišnje, zasnovana na rezultatima standardnog ispitivanja.

Stvarna potrošnja energije zavisi od načina kako se uređaj koristi i mesta gde je postavljen.

Lista sa podacima o uređaju za klimatizaciju

Informacije	Vrednost	Jedinica
1. Robna marka isporučioca:	FOX	
1.1. Naziv i adresa isporučioca:	Vimport doo Beograd, Batajnički drum 9 deo 10A, Beograd (Zemun), Srbija	
1.2.1. Identifikaciona oznaka modela unutrašnje jedinice uređaja	FOX-FAC-12PRO-62G	
1.2.2. Identifikaciona oznaka modela spoljne jedinice uređaja	FOX-FAC-12PRO-62G	
1.3. Eko - oznaka modela (ako je dodeljena)	x	
1.4. Unutrašnja i spoljna jačina zvuka u standardnim nominalnim uslovima		
1.4.1 Jačina zvuka unutrašnje jedinice (režim hlađenja)	52	dB
1.4.2. Jačina zvuka spoljne jedinice (režim hlađenja)	64	dB
1.4.3. Jačina zvuka unutrašnje jedinice (režim grejanja)	52	dB
1.4.4. Jačina zvuka spoljne jedinice (režim grejanja)	64	dB
1.5. Rashladni fluid		
1.5.1. Naziv rashladnog fluida / punjenje rashladnog fluida	R32 / 0.63	/ kg
1.5.2. Potencijal globalnog zagrevanja (GWP) rashladnog fluida	675	
Ispuštanje rashladnog fluida utiče na klimatske promene.Ukoliko se ispusti u atmosferu, rashladni fluid sa nižim potencijalom globalnog zagrevanja (GWP) manje utiče na globalno zagrevanje nego rashladni fluid sa višim GWP. Ovaj uređaj sadrži rashladni fluid čiji GWP iznosi 675.To znači da bi u periodu od 100 godina, u slučaju ispuštanja jednog kilograma ovog rashladnog fluida, uticaj na globalno zagrevanje bio 675 puta veći u odnosu na uticaj jednog kilograma CO_2. Nikada sami ne pokušavajte da radite bilo kakve zahvate na kružnom ciklusu rashladnog fluida, niti da rastavljate uređaj za klimatizaciju, već uvek pozovite stručno lice.		
2. Funkcija hlađenja		
2.1.1. Sezonski koeficijent hlađenja (SEER)	6.1	W/W
2.1.2. Klasa energetske efikasnosti modela	A++	
2.2. Okvirna godišnja potrošnja električne energije*	198	kWh/a
2.3. Projektno opterećenje uređaja (Pdesignc)	3.2	kW
3. Funkcija grejanja		
3.1.1. Sezonski koeficijent grejanja (SCOP)	4.0	W/W
3.1.2. Klasa energetske efikasnosti modela	A+	
3.2. Okvirna godišnja potrošnja električne energije*	916	kWh/a
3.4. Projektno opterećenje uređaja (Pdesignh)	2.5	kW
3.5.1. Deklarisana grejna snaga (-10°C)	2.05	kW
3.5.2. Pretpostavljena rezervna grejna snaga (-10°)	0.45	kW

*Okvirna godišnja potrošnja energije se opisuje kao potrošnja energije u kWh godišnje, zasnovana na rezultatima standardnog ispitivanja.

Stvarna potrošnja energije zavisi od načina kako se uređaj koristi i mesta gde je postavljen.

Lista sa podacima o uređaju za klimatizaciju

Informacije	Vrednost	Jedinica
1. Robna marka isporučioca:	FOX	
1.1. Naziv i adresa isporučioca:	Vimport doo Beograd, Batajnički drum 9 deo 10A, Beograd (Zemun), Srbija	
1.2.1. Identifikaciona oznaka modela unutrašnje jedinice uređaja	FOX-FAC-18PRO-62G	
1.2.2. Identifikaciona oznaka modela spoljne jedinice uređaja	FOX-FAC-18PRO-62G	
1.3. Eko - oznaka modela (ako je dodeljena)	x	
1.4. Unutrašnja i spoljna jačina zvuka u standardnim nominalnim uslovima		
1.4.1 Jačina zvuka unutrašnje jedinice (režim hlađenja)	56	dB
1.4.2. Jačina zvuka spoljne jedinice (režim hlađenja)	65	dB
1.4.3. Jačina zvuka unutrašnje jedinice (režim grejanja)	56	dB
1.4.4. Jačina zvuka spoljne jedinice (režim grejanja)	65	dB
1.5. Rashladni fluid		
1.5.1. Naziv rashladnog fluida / punjenje rashladnog fluida	R32 / 1.0	/ kg
1.5.2. Potencijal globalnog zagrevanja (GWP) rashladnog fluida	675	
Ispuštanje rashladnog fluida utiče na klimatske promene.Ukoliko se ispusti u atmosferu, rashladni fluid sa nižim potencijalom globalnog zagrevanja (GWP) manje utiče na globalno zagrevanje nego rashladni fluid sa višim GWP. Ovaj uređaj sadrži rashladni fluid čiji GWP iznosi 675.To znači da bi u periodu od 100 godina, u slučaju ispuštanja jednog kilograma ovog rashladnog fluida, uticaj na globalno zagrevanje bio 675 puta veći u odnosu na uticaj jednog kilograma CO_2. Nikada sami ne pokušavajte da radite bilo kakve zahvate na kružnom ciklusu rashladnog fluida, niti da rastavljate uređaj za klimatizaciju, već uvek pozovite stručno lice.		
2. Funkcija hlađenja		
2.1.1. Sezonski koeficijent hlađenja (SEER)	6.1	W/W
2.1.2. Klasa energetske efikasnosti modela	A++	
2.2. Okvirna godišnja potrošnja električne energije*	295	kWh/a
2.3. Projektno opterećenje uređaja (Pdesignc)	4.8	kW
3. Funkcija grejanja		
3.1.1. Sezonski koeficijent grejanja (SCOP)	4.0	W/W
3.1.2. Klasa energetske efikasnosti modela	A+	
3.2. Okvirna godišnja potrošnja električne energije*	1350	kWh/a
3.4. Projektno opterećenje uređaja (Pdesignh)	3.8	kW
3.5.1. Deklarisana grejna snaga (-10°C)	3.34	kW
3.5.2. Pretpostavljena rezervna grejna snaga (-10°)	0.46	kW

*Okvirna godišnja potrošnja energije se opisuje kao potrošnja energije u kWh godišnje, zasnovana na rezultatima standardnog ispitivanja.

Stvarna potrošnja energije zavisi od načina kako se uređaj koristi i mesta gde je postavljen.

Lista sa podacima o uređaju za klimatizaciju

Informacije	Vrednost	Jedinica
1. Robna marka isporučioca:	FOX	
1.1. Naziv i adresa isporučioca:	Vimport doo Beograd, Batajnički drum 9 deo 10A, Beograd (Zemun), Srbija	
1.2.1. Identifikaciona oznaka modela unutrašnje jedinice uređaja	FOX-FAC-24PRO-62G	
1.2.2. Identifikaciona oznaka modela spoljne jedinice uređaja	FOX-FAC-24PRO-62G	
1.3. Eko - oznaka modela (ako je dodeljena)	x	
1.4. Unutrašnja i spoljna jačina zvuka u standardnim nominalnim uslovima		
1.4.1 Jačina zvuka unutrašnje jedinice (režim hlađenja)	59	dB
1.4.2. Jačina zvuka spoljne jedinice (režim hlađenja)	69	dB
1.4.3. Jačina zvuka unutrašnje jedinice (režim grejanja)	59	dB
1.4.4. Jačina zvuka spoljne jedinice (režim grejanja)	69	dB
1.5. Rashladni fluid		
1.5.1. Naziv rashladnog fluida / punjenje rashladnog fluida	R32 / 1.4	/ kg
1.5.2. Potencijal globalnog zagrevanja (GWP) rashladnog fluida	675	
Ispuštanje rashladnog fluida utiče na klimatske promene.Ukoliko se ispusti u atmosferu, rashladni fluid sa nižim potencijalom globalnog zagrevanja (GWP) manje utiče na globalno zagrevanje nego rashladni fluid sa višim GWP. Ovaj uređaj sadrži rashladni fluid čiji GWP iznosi 675.To znači da bi u periodu od 100 godina, u slučaju ispuštanja jednog kilograma ovog rashladnog fluida, uticaj na globalno zagrevanje bio 675 puta veći u odnosu na uticaj jednog kilograma CO_2. Nikada sami ne pokušavajte da radite bilo kakve zahvate na kružnom ciklusu rashladnog fluida, niti da rastavljate uređaj za klimatizaciju, već uvek pozovite stručno lice.		
2. Funkcija hlađenja		
2.1.1. Sezonski koeficijent hlađenja (SEER)	6.1	W/W
2.1.2. Klasa energetske efikasnosti modela	A++	
2.2. Okvirna godišnja potrošnja električne energije*	325	kWh/a
2.3. Projektno opterećenje uređaja (Pdesignc)	6.0	kW
3. Funkcija grejanja		
3.1.1. Sezonski koeficijent grejanja (SCOP)	4.0	W/W
3.1.2. Klasa energetske efikasnosti modela	A+	
3.2. Okvirna godišnja potrošnja električne energije*	1685	kWh/a
3.4. Projektno opterećenje uređaja (Pdesignh)	5.0	kW
3.5.1. Deklarisana grejna snaga (-10°C)	4.27	kW
3.5.2. Pretpostavljena rezervna grejna snaga (-10°)	0.73	kW

*Okvirna godišnja potrošnja energije se opisuje kao potrošnja energije u kWh godišnje, zasnovana na rezultatima standardnog ispitivanja.

Stvarna potrošnja energije zavisi od načina kako se uređaj koristi i mesta gde je postavljen.

Sadržaj

1. Mere bezbednosti 1
2. Bezbednosna uputstva 2
3. Opis komponenti.....5
4. Servis i održavanje 9
5. Dijagnostika i rešavanje problema 11
6. Uputstvo za instalaciju 12
7. Priprema pre rada..... 23
7. Oznake tehni;kih karakteistika..... 24

Bezbednosne mere

UPOZORENJE: Poštovanje ovih osnovnih mera smanjiće rizik od požara, strujnog udara, povreda ili smrti prilikom korišćenja klima uređaja.

1. Klima uređaj mora biti povezan na odgovarajuću električnu utičnicu ili osigurač sa ispravnim napajanjem. Može se koristiti samo naznačena snaga.

2. Mora se obezbediti ispravno uzemljenje radi smanjenja rizika od strujnog udara i požara.

3. Ne secite i ne uklanjajte zaštitni kontakt. Ako nemate odgovarajuću električnu utičnicu ili osigurač u zidu, angažujte ovlašćenog električara da ugradi odgovarajuću utičnicu ili osigurač. Zidna utičnica ili osigurač MORAJU biti propisno uzemljeni.

4. Ne koristite uređaj ako je kabl oštećen ili pohaban. Takođe ga nemoj koristiti ako postoje pukotine ili oštećenja od habanja duž kabla, utikača ili konektora.

5. Ne koristite adapter niti produžni kabl.

6. Ne blokirajte protok vazduha unutar ili izvan klima uređaja zavesama, roletnama, zaštitnim poklopcima, žbunjem ili drugim predmetima.

7. Pazite na oštre ivice na prednjim i zadnjim rebrima uređaja koje mogu poseći i izazvati ozbiljne povrede.

8. Budite pažljiv prilikom podizanja klima uređaja radi instalacije ili uklanjanja. Uvek koristite dvoje ili više ljudi za ovaj posao.

9. Uvek isključi napajanje klima uređaja pre servisiranja ili pomeranja.

10. Kod nekih tipova uređaja ne postoji odgovarajući utikač koji odgovara napajanju. U tom slučaju, treba povezati odgovarajući prekidač napajanja na kabl, pa uputstvo u vezi sa korišćenjem utikača nije primenjivo za te tipove.

11. Mora se ugraditi višepolni prekidač sa razdvajanjem kontakata od najmanje 3 mm u svim polovima, povezan na fiksnu instalaciju.

12. Uređaj mora biti instaliran u skladu sa nacionalnim propisima o električnoj instalaciji.

13. Ovaj uređaj nije namenjen za upotrebu od strane osoba (uključujući decu) sa smanjenim fizičkim, senzornim ili mentalnim sposobnostima, ili osoba sa nedostatkom iskustva i znanja, osim ako im nadzor ili uputstva o korišćenju uređaja nije dao odgovoran staratelj. Decu treba nadzirati da ne bi koristila uređaj za igru.

Bezbednosna uputstva

Opis simbola

Da bi se sprečile opasnosti po korisnike, druge osobe i oštećenje imovine, obavezno se pridržavajte sledećih uputstava.

Nepridržavanje mera bezbednosti, stepen štete ili povreda izazvanih pogrešnim rukovanjem klasifikuje se na sledeći način:	
Upozorenje	Značenje ovog znaka: Mogućnost smrti ili ozbiljne povrede.
Oprez	Značenje ovog simbola: Mogućnost povrede ili materijalne štete.

Upozorenje: Klima uređaj treba da instelira kvalifikovano lice.
Split klima uređaj će raditi duži vremenski period ako je pravilno instaliran. Nepravilna instalacija može izazvati probleme kao što su curenje vode ili rashladnog sredstva, strujni udar ili požar.
Ako je kabl za napajanje uređaja neispravan, oštećen ili odvojen od priključka, za popravku se obrati najbližem servisnom centru ili osobi sa odgovarajućim kvalifikacijama i iskustvom, kako bi se izbegle električne opasnosti.

Oprez: Molimo proverite pre instalacije
Specifikacije napajanja: Uverite se da su kapacitet utičnice ili prekidača i kabla za napajanje dovoljni, da je napon ispravan i da su utičnica ili prekidač uzemljeni. U suprotnom može doći do opasnosti od požara ili strujnog udara.
Ispravno povezivanje žica i cevi: Nepravilno povezivanje može smanjiti efikasnost ili dovesti do prestanka rada klima uređaja. Takođe može doći do curenja vode ili rashladnog sredstva.
Okruženje za instalaciju: Ne instalirajte klima uređaj u prostorijama sa zapaljivim ili eksplozivnim materijalima. Takođe, izbegavajte mesta gde uređaj može biti izložen vodi ili vlazi.
Uputstvo za rukovanje: Molimo Vas da klima uređaj koristite u skladu sa ovim uputstvom.

Uslovi rada

1.Temperatura:

Klimatski pojas T1 primer: -7 °C ~ 43 °C (16 °C ~ 43 °C za modele samo za hlađenje)

Klimatski pojas T3 primer: -7 °C ~ 52 °C (16 °C ~ 52 °C za modele samo za hlađenje)

Ako uređaj radi duže vreme izvan ovog temperaturnog opsega, može doći do smanjenja kapaciteta hlađenja ili do aktiviranja zaštitnog mehanizma.

2.Relativna vlažnost: <80%
Ako uređaj radi izvan ovog opsega vlažnosti, može se stvoriti kondenzat oko lopatica i izlaza klima uređaja. To je normalna pojava.

3.Tokom rada u režimu grejanja, može se javiti neobičan miris iz uređaja. To je normalna pojava.

4.Parametri i performanse se mogu pročitati na nazivnoj nalepnici na uređaju.

5.Stepen zaštite unutrašnje jedinice je IPX0. Ne koristiti u praonici ili kupatilu.

6.Spoljašnja jedinica se ne sme instalirati u zatvorenom prostoru.

Osigurač na glavnoj ploči unutrašnje jedinice:

- 3.15A/250V (model na 220V)

- 5A/250V (model na 115V)

OPSEG TEMPERATURA OKOLINE

MODEL		FOX FAC-12PRO62	FOX FAC-18PRO62	FOX FAC-12PRO-62G	FOX FAC-18PRO-62G	FOX FAC-24PRO-62G
HLAĐENJE	OPSEG SPOLJNE TEMPERETURE	16°C - 53°C	16°C - 53°C	16°C - 53°C	16°C - 53°C	16°C - 53°C
	OPSEG UNUTRAŠNJE TEMPERETURE	17°C - 32°C	17°C - 32°C	17°C - 32°C	17°C - 32°C	17°C - 32°C
GREJANJE	OPSEG SPOLJNE TEMPERETURE	-15°C - 30°C	-15°C - 30°C	-25°C - 30°C	-25°C - 30°C	-25°C - 30°C
	OPSEG UNUTRAŠNJE TEMPERETURE	0°C - 30°C	0°C - 30°C	0°C - 30°C	0°C - 30°C	0°C - 30°C

Uvod u rashladna sredstva R32 i R290

Uvod u rashladna sredstva R32 i R290

Rashladna sredstva koja se koriste za klima uređaje su ekološki prihvatljivi ugljovodonici R32 i R290. Ove dve vrste rashladnih sredstava su zapaljive i bez mirisa. Takođe, mogu da sagore i eksplodiraju pod određenim uslovima. Međutim, neće biti rizika od sagorevanja i eksplozije ako se pridržavate sledeće tabele za instalaciju vašeg klima uređaja u prostoriji sa odgovarajućom površinom i pravilno ga koristite.

U poređenju sa običnim rashladnim sredstvima, rashladna sredstva R32 i R290 su ekološki prihvatljiva i ne uništavaju ozonski sloj, a vrednosti njihovog efekta staklene bašte su takođe vrlo niske.

Površina prostorije za klima uređaj sa rashladnim sredstvima R32 i R290

Rashladna sredstva	Kapacitet (Btu)	Površina prostorije
R32	9K	Iznad 4m^2
	12K	Iznad 4 m^2
	18K	Iznad 15 m^2
	22K/24K	Iznad 25 m^2
R290	9K	Iznad 10 m^2
	12K	Iznad 13 m^2
	18K	Iznad 15 m^2
	22K/24K	Iznad 30 m^2

© Molimo pročitajte uputstvo pre instalacije, korišćenja i održavanja.
© Nemojte koristiti sredstva za ubrzanje procesa odmrzavanja ili čišćenja, osim onih koje preporučuje proizvođač.
© Nemojte probušiti ili spaliti uređaj.
• Uređaj treba da se čuva u prostoriji bez stalnog rada izvora toplote (na primer: otvoreni plamen, radni plinski uređaj za paljenje ili radni električni grejač).
• Molimo vas da kontaktirate najbliži servisni centar nakon prodaje kada bude potrebno održavanje. Prilikom održavanja, servisno osoblje mora striktno da se pridržava Uputstva za rad koje je obezbedio odgovarajući proizvođač, a održavanje klima uređaja je zabranjeno osobama koje nisu profesionalci.
© Potrebno je pridržavati se odredbi zakona i propisa koji se odnose na gasove.
• Potrebno je ukloniti rashladno sredstvo iz sistema prilikom održavanja ili otpisivanja klima uređaja.

Upozorenje: Zapaljivo i opasno

Pročitajte uputstvo za korisnika

Pročitajte uputstvo za instalaciju

Pročitajte uputstvo za servis

Opis komponenti

Prikaz uređaja

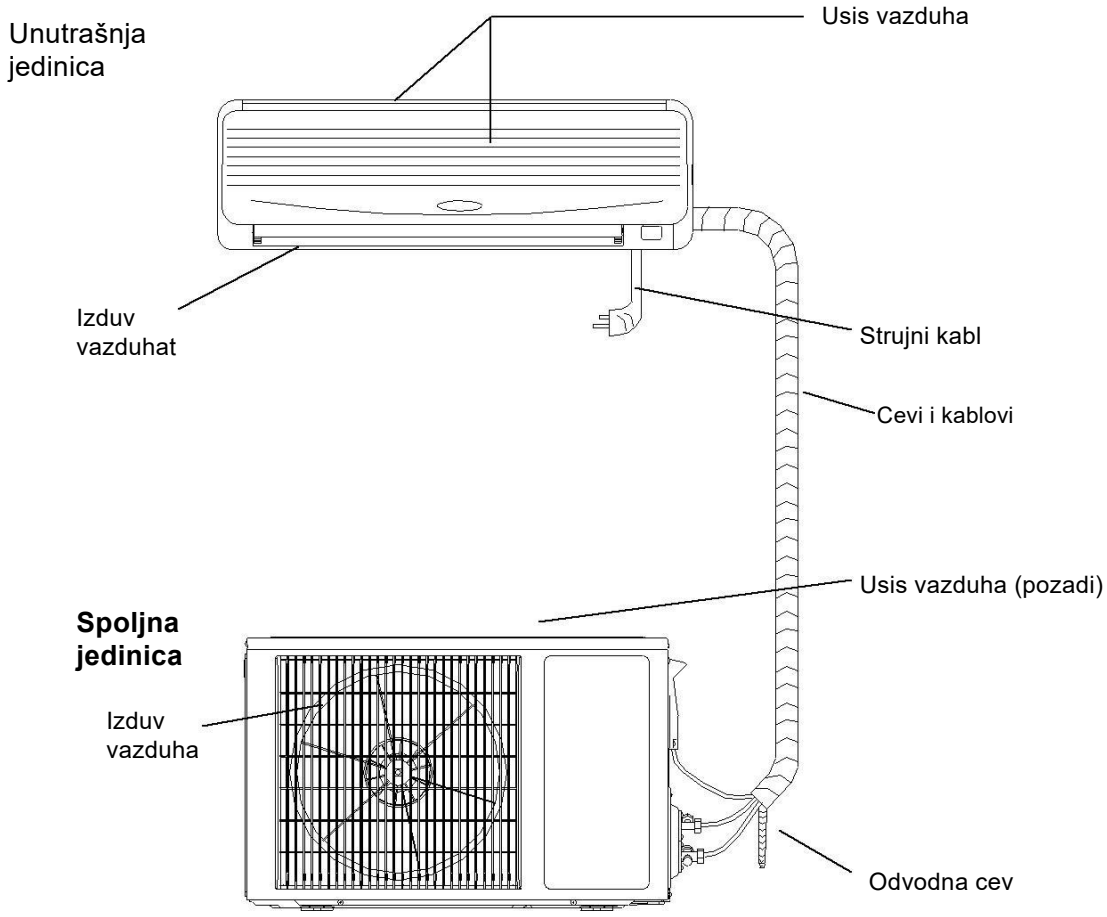

Napomena:

Klima uređaj se sastoji od unutrašnje jedinice, spoljašnje jedinice i daljinskog upravljača. Dizajn i oblik se razlikuju u zavisnosti od modela. Navedene slike su samo šematske i mogu se neznatno razlikovati od stvarnog uređaja koji ste izabrali.

Ekran displeja

	Displej može prikazivati podešenu temperaturu, kodove grešaka ili vreme tajmera.
	Ova signalna lampica svetli kada je uređaj u statusu „RUNNING“(uređaj radi). Signalna lampica treperi kada je u režimu odmrzavanja ili zaštite protoka vazduha pri hlađenju.
	Ova signalna lampica svetli kada je uređaj u režimu tajmera.
	Ova signalna lampica svetli kada kompresor radi.
	Treperenje označava pretragu, neprekidno svetljenje označava da je WIFI povezivanje završeno, što znači da funkcija WIFI može da se koristi i primenjuje. (Za više detalja pogledajte uputstvo za WIFI funkciju.)
	Ova signalna lampica svetli kada je uređaj u režimu funkcije zdravlja.
	Ova signalna lampica svetli kada radi električni grejač.
	Ova signalna lampica svetli kada je uređaj u statusu „GEN LINK MODE“ (mod generičkog povezivanja).

Napomena: Gornji LED displej dat je samo kao referenca, a važeći je onaj na stvarnom proizvodu.

Daljinski upravljač

Taster	Instrukcije	Taster	Instrukcije
ON/OFF	Pritisnite ovo dugme za pokretanje / zaustavljanje klima uređaja.	UVC	Za pokretanje ili zaustavljanje UVC funkcije sterilizacije. (opciono)
MODE	Za izbor Cool / Dry / Fan / Heat / Auto režima.	HEALTH	Pritisnite taster da uključite funkciju svežeg vazduha.
SLEEP	Za podešavanje Sleep funkcije	QUIET	Podesite da klima uređaj radi u režimu niske buke.
▼/—/<	Pritisni ▼/—/< da smanjie temperaturu	AUH	Pritisnite tasterda uključite AUH funkciju u režimu grejanja.
▲/+/>	Pritisni ▲/+/> da pojačate temperaturu	GEN LINK	Pritisnite taster podesite ili otkažete GEN LINK REŽIM.
SPEED	Za izbor brzine unutrašnjeg ventilatora: Auto / Visoka / Srednja / Niska.		
DISPLAY	Za uključivanje ili isključivanje displeja dok klima uređaj radi.		
I FEEL	Pritisnite taster da uključite I FEEL funkciju.		
SWING V-SWING V-SWEEP	Za promenu položaja vertikalnih lopatica i uključivanje/isključivanje njihovog pokretanja.		
H-SWEEP	Za promenu položaja horizontalnih lopatica i uključivanje/isključivanje njihovog njihanja.		
TIMER	Pritisnite tasater da podesite tajmer.		
TURBO	Za uključivanje ili isključivanje turbo funkcije kada je klima uređaj u režimu grejanja ili hlađenja.		
ECO	Za uključivanje ili isključivanje ECO funkcije.		
CLEAN	Pritisnite taster da uključite tehnologiju samostalnog čišćenja.		
FUNCTION	Putem menija funkcijskog tastera možete podesiti: spavanje, samostalno čišćenje, zdravlje, tihi rad, I FEEL, horizontalno pokretanje (H-sweep), AUH.		
CARE	Najpogodnije podešavanje režima za zdravlje dece.		

Napomene:

1.Režimi HEAT, AUTO i displej nisu dostupni za klima uređaje koje su tipa samo za hlađenje.

2.Ako korisnik želi brzo rashladiti ili ugrejati prostoriju, može pritisnuti “ turbo“ u režimu hlađenja ili grejanja. Klima uređaj će tada raditi u režimu pojačane snage. Ponovnim pritiskom na “turbo“, klima uređaj izlazi iz režima pojačane snage.

3.Ova stranica je opšta funkcijska stranica daljinskog upravljača. Molimo da se pri korišćenju uporedi sa stvarnim daljinskim upravljačem.

4.Pritiskom i držanjem tastera „▼ / < / —“ i „▲ / > / +“ 5 sekundi nakon uključivanja uređaja, displej se može prebaciti na Fahrenheit. Ponovnim pritiskom i držanjem tastera „< / ▼ / —“ i „▲ / > / +“ 5 sekundi, displej se vraća na Celsius. (opciono)

Displej daljinskog upravljača

Displej	Instrukcije	Display	Instrukcije
	Pojavljuje se kada je turbo funkcija uključena u režimu hlađenja ili grejanja.		Pojavljuje se kada je uključena funkcija I FEEL. (opciono)
	Prikazuje se u skladu sa položajem vertikalnih krilaca i time da li su u režimu kretanja ili ne.	G+	Prikazuje se kada se uključi režim generatora. (opciono)
	Prikazuje se kada se pritisne taster H-sweep. (opciono)		Prikazuje se kada je izabrana funkcija samostalnog čišćenja.
	AUTO – Automatski režim	ECO ECOII	Prikazuje se kada se pritisne taster ECO. (opciono)
	DRY – Režim odvlaživanja		Prikazuje se kada je uključena funkcija Care.
	HEAT – Režim grejanja	℃ ℉	F označava Farenhajte, a C označava Celzijuse.
	FAN – Režim ventilatora	Prikaz auto. brzine	A AUTO "((((( ))))" treperenje
	COOL – Režim hlađenja	Prikaz visoke brzine	"((((( ))))"
	Pojavljuje se kada je emitovan upravljački signal.	Prikaz srednje brzine	"((( )))"
88:88 ON OFF ON OFF	Simbol ON/OFF se prikazuje prilikom podešavanja tajmera.	Prikaz niske brzine	"( )"
	Pojavljuje se kada je uključena funkcija Health/UVC.	Prikaz srednje-niske brzine	"(( ))"
88.8	Prikazuje podešenu temperaturu ili vreme tajmera.	Prikaz srednje-visoke brzine	"(((( ))))"
	Prikazuje se kada se pritisne taster „LOCK“.		
	Prikazuje se kada se pritisne taster „Sleep“, a uređaj će raditi u režimu spavanja.		
	Simbol se prikazuje kada se pritisne taster „AUH“ u režimu grejanja. (opciono)		
	Prikazuje se kada se pritisne taster „Quiet“. (opciono)		

Uputstvo za daljinski upravljač

*Daljinski upravljač koristi dve AAA baterije. U normalnim uslovima baterije traju oko 6 meseci. Molimo koristite dve nove baterije sličnog tipa (obratite pažnju na polaritet prilikom postavljanja).

*Kada koristite daljinski upravljač, usmerite emiter signala ka prijemniku unutrašnje jedinice.

*Ne sme biti prepreka između daljinskog upravljača i unutrašnje jedinice.

*Istovremeno pritiskanje dva tastera dovodi do nepravilnog rada.

*Ne koristite bežične uređaje (poput mobilnog telefona) u blizini unutrašnje jedinice. Ako dođe do smetnji zbog toga, isključite uređaj, izvucite utikač iz struje, zatim ponovo uključite nakon izvesnog vremena.

*Ako na unutrašnji prijemnik pada direktna sunčeva svetlost, uređaj možda neće moći da primi signal sa daljinskog upravljača.

*Ne bacajte daljinski upravljač.

*Ne stavljajte daljinski upravljač na sunce ili blizu rerne.

*Ne prskajte vodu ili sok po daljinskom upravljaču; koristite meku krpu za čišćenje ako dođe do prljanja.

*Baterije se moraju izvaditi iz uređaja kada postoji sumnja da su istrošene moraju biti odložene na bezbedan način.

*Možete izabrati ECO, ECOI ili ECOII, kao i izaći iz ECO režima. (opciono)

Servis i održavanje

Pažljivo održavanje i pravovremeni pregledi mogu produžiti radni vek klima uređaja i smanjiti troškove električne energije.

Upozorenje:

-Zaustavite klima uređaj pomoću daljinskog upravljača i izvucite utikač iz struje pre servisiranja i održavanja.

-Ne stajte na nestabilne predmete prilikom čišćenja ili servisiranja klima uređaja, jer može doći do povrede.

-Ne dodirujte metalne delove uređaja kada uklanjate prednji panel, jer može doći do povrede.

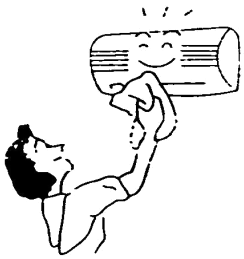

Čišćenje prednjeg panela i daljinskog upravljača

Ako se prljavština ne može ukloniti, očistite je mekom krpom natopljenom u mlaku vodu (sa temperaturom ispod 40 °C).

Upozorenje:

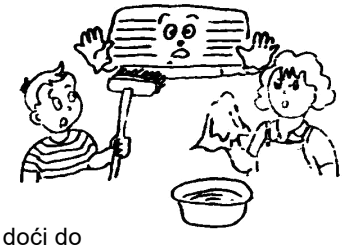

-Ne čistite uređaj vodom, jer može izazvati strujni udar.

-Ne čistite daljinski upravljač vodom.

-Ne koristite alkohol, benzin, rastvarače ili sredstva za poliranje.

-Ne čistite uređaj nasilno, jer može doći do pada prednjeg panela.

-Ne čistite prednji panel ili daljinski upravljač metalnom četkom; može doći do oštećenja površine.

Čišćenje filtera vazduha

-Otvorite prednji panel.

-Podignite istureni deo, zatim ga povucite nadole i uklonite filter vazduha.

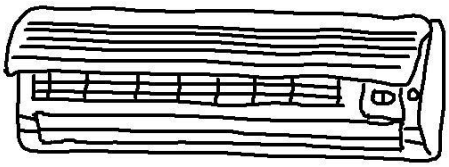

-Očistite ga usisivačem ili vodom. Ako je filter veoma prljav, očistite ga mlakom sapunicom ili blagim deterdžentom. Zatim ga osušite na senovitom mestu.

-Vratite filter vazduha na prethodno mesto i zatvorite prednji panel.

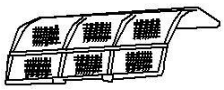

Napomena:

1.Filter vazduha treba čistiti najmanje jednom u dve nedelje, u suprotnom se smanjuje kapacitet hlađenja ili grejanja.

2.Ne čistite filter metalnom četkom, jer može doći do oštećenja.

Nekorišćenje duži vremenski period

-Aktivirajte „swing“ funkciju 3–4 sata da osušite unutrašnju jedinicu klima uređaja.
-Zaustavite rad pomoću daljinskog upravljača, a zatim isključite napajanje klima uređaja.
-Održavajte filter vazduha čistim.
-Izvadite baterije iz daljinskog upravljača.

Preporuke za uštedu energije

-Odgovarajuće podešavanje temperature: Štetno je za zdravlje ako je prostorija previše rashlađena.
-Izbegavajte direktnu sunčevu svetlost: Kada uređaj hladi, koristite zavese ili roletne da blokirate direktno sunce.
-Izbegavajte izvore toplote: Kada uređaj hladi, korišćenje drugih izvora toplote može umanjiti efekat hlađenja.
-Zatvorite vrata i prozore: Spoljašnji vazduh može uticati na efikasnost hlađenja ili grejanja.
-Održavajte filter čistim: Čist filter obezbeđuje visoku efikasnost rada.
-Dobra ventilacija: Ne postavljajte predmete ispred ulaza i izlaza spoljašnje jedinice.

Normalne pojave

-Tokom hlađenja ili grejanja, plastični delovi mogu ispuštati zvuk zbog promene temperature.
-Ako je unutrašnja vlažnost previsoka, mogu se stvoriti kapljice vode na prednjoj rešetki unutrašnje jedinice. Ovo je normalna pojava.
-Može se čuti blagi „šuštavi“ zvuk prilikom pokretanja ili zaustavljanja uređaja. To je normalan zvuk protoka rashladnog sredstva.
-Zidovi, tepisi, nameštaj ili odeća u prostoriji mogu širiti poseban miris.
-Da bi se zaštitio uređaj, nakon gašenja kompresora postoji 3-minutno kašnjenje pre ponovnog pokretanja.
-U prvih nekoliko minuta režima grejanja, iz unutrašnje jedinice možda neće izlaziti topao topvazduh.
-Tokom rada može curiti voda iz spoljašnje jedinice.
-U režimu grejanja može izlaziti para dok je uređaj u fazi odmrzavanja.

Dijagnostika i rešavanje problema

Klima uređaj prijavljuje grešku

Provere pre servisiranja.

Pojava	Stavke za proveru
Klima uređaj uopšte ne radi	1 .Proverite da li je isključeno napajanje.
	2. Proverite da li je prekidač uključen ili je osigurač pregoreo.
	3. Proverite baterije u daljinskom upravljaču.
	4.Proverite da li se radio oprema koristi u krugu od 1 m oko uređaja.
Slaba učinkovitost hlađenja ili grejanja	1. Proverite da li su usis ili izduv vazduha blokirani.
	2. Proverite da li je filter zapušen prašinom.
	3. Možda se u prostoriji nalazi previše ljudi.
	4. Proverite da li su vrata ili prozori zatvoreni.
	5. Proverite da li su brzina ventilatora ili podešena temperatura neodgovarajući.

Daljinski upravljač je u grešci.

Sledeće situacije su normalne pojave i ne ukazuju na kvar.

Pojava	Stavke za proveru
Ventilator se zaustavlja ili se brzina ventilatora ne može kontrolisati.	1. Kada je klima uređaj u režimu odvlaživanja ili režimu spavanja, brzina ventilatora se ponekad ne može kontrolisati.
	2. Kada je klima uređaj u režimu zaštite protoka hladnog vazduha ili u radu odmrzavanja (režim grejanja), motor ventilatora će se zaustaviti.
	3. Kada je klima uređaj u režimu hlađenja ili odvlaživanja, ako pređe u rad za sprečavanje smrzavanja, brzina ventilatora se ne može kontrolisati.
	4. Kada je klima uređaj u režimu grejanja, ako pređe u rad za sprečavanje preopterećenja grejanja, brzina ventilatora se ne može kontrolisati.

Uputstvo za instalaciju

Uvod

Upozorenje: Neki modeli koriste R32 ili druge zapaljive rashladne fluide, koji se moraju koristiti i održavati u skladu sa uputstvom za upotrebu.

1.Klima uređaji treba da se skladište u prostorijama bez stalnih izvora paljenja, kao što su otvoreni plamen, upaljeni gasni uređaji, uključene električne grejalice i slično.

2.Ne bušite i ne palite klima uređaj.

3.Pre servisiranja ili popravke klima uređaja sa rashladnim fluidom R32, mora se izvršiti bezbednosna inspekcija kako bi se rizik od opasnosti sveo na minimum.

4.Ako klima uređaj propusti rashladni fluid, odmah otvorite sva vrata i prozore, obezbedite provetravanje prostorije, isključite napajanje i napustite prostoriju, a zatim pozovite servis.

5.Prilikom instalacije ili premeštanja klima uređaja, obavezno ispustite rashladni sistem kako bi bio oslobođen vazduha i koristite isključivo navedeni rashladni fluid (R32). Prisustvo vazduha ili drugih stranih materija u rashladnom krugu može izazvati nenormalan porast pritiska, što može dovesti do oštećenja uređaja ili čak povreda.

6.Za evakuaciju se mora koristiti vakuum pumpa, a strogo je zabranjeno koristiti sam rashladni fluid za evakuaciju iz sistema.

7.Nakon završene instalacije, proverite da li postoji curenje rashladnog fluida.

8.Pažljivo proverite sledeće bezbednosne oznake pre instalacije i korišćenja klima uređaja.

UPOZORENJE, OPASNOST OD POŽARA

Pažljivo pročitajte uputstvo za održavanje!

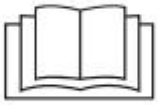

Pažljivo pročitajte uputstvo za upotrebu!

Pažljivo pročitajte uputstvo za instalaciju!

Uputstvo za instalaciju

* Ovaj klima uređaj ispunjava bezbednosne i operativne standarde koje propisuje država.

* Instalaciju ili uklanjanje klima uređaja morate poveriti profesionalnom osoblju za servis i održavanje klima uređaja.
Ako instalaciju obavljaju neprofesionalci, mogu se javiti problemi ili nastati šteta.

* Korisnik mora obezbediti napajanje koje ispunjava zahteve za instalaciju i rad. Pogledajte nazivnu etiketu detalja o naponu za ovaj proizvod. Napon van propisanog opsega utiče na normalan rad klima uređaja.

* Za klima uređaj se mora koristiti poseban priključak sa zaštitom od kašnjenja osigurača ili automatski prekidač.

* Klima uređaj mora biti ispravno i pouzdano uzemljen, u suprotnom može doći do strujnog udara ili požara.

* Nemojte uključivati klima uređaj pre nego što su sve cevi i kablovi pažljivo povezani i provereni.

* Uređaj se ne sme instalirati u praonici ili kupatilu.

* U slučaju potrebe, konsultujte distributera električne energije radi informacija o sistemu.

* Utikač mora biti lako dostupan nakon što se uređaj instalira.

+Ova uputstva se mogu promeniti bez prethodne najave.

Instalacija pribora

* Pažljivo pregledajte priloženu listu pribora i proverite da li su svi delovi prisutni.

* Korisnici možda treba da kupe o svom trošku artikle koji nisu uključeni u listu pribora, a koji mogu biti potrebni za instalaciju.

Pozicija za unutrašnju jedinicu

*Dalje od mesta gde postoji izvor toplote, pare, curenje zapaljivog gasa ili dima.

*Bez prepreka u blizini usisa i izduva, uz obezbeđenu dobru ventilaciju.

*Da postoji dobar odvod za vodu.

*Najmanje 1 m udaljeno od bežične opreme (kao što su TV, radio itd.).

*Postaviti na zid koji može da podnese težinu klima uređaja i koji neće proizvoditi buku tokom rada jedinice.

*Razdaljina između unutrašnje jedinice i poda treba da bude veća od 2,3 m.

*Utikač mora biti dostupan nakon instalacije uređaja.

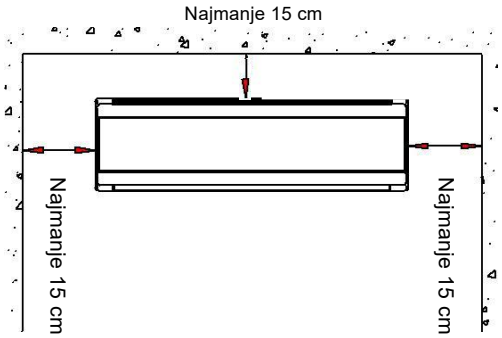

slika 1

*Obezbedite rastojanje prema zahtevu na slici 1.

*Zadnji deo unutrašnje jedinice treba da bude uz zid (slika 1).

*Sve slike su samo šematske i mogu se neznatno razlikovati od stvarnog uređaja koji ste izabrali.

Pozicija za spoljašnju jedinicu

- Izbegavajte direktnu sunčevu svetlost.
- Dalje od izvora toplote, pare, curenja zapaljivog gasa, dima i prašine.
- Izabrati mesto zaštićeno od kiše (snega) i sa dobrom ventilacijom.
- Lokacija treba da bude takva da vetar, buka ili ispuštena voda ne smetaju komšijama.
- Mesto treba da omogući jednostavnu instalaciju i servisiranje.
- Montirati na čvrstu i pouzdanu podlogu koja neće pojačati buku ili vibracije.
- Da bi se postigla visoka efikasnost hlađenja, prednja, zadnja, leva i desna strana jedinice moraju biti postavljene u otvorenom prostoru.
- Izduv treba da bude u otvorenom prostoru – svaka prepreka može uticati na performanse.
- Rastojanja pri instalaciji moraju biti onakva kako je prikazano na slici 2.

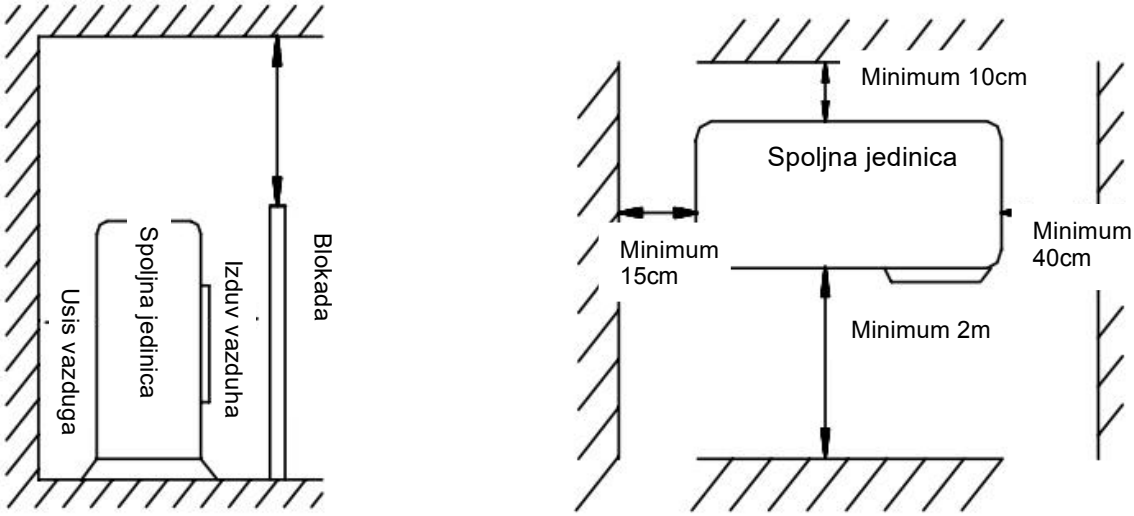

Slika 2

Izbor cevovoda

- Obezbedite da razlika u visini između unutrašnje i spoljašnje jedinice, kao i dužina cevi, budu u skladu sa zahtevima iz Tabele 1.

- Ako je cevovod duži od 7 m, a kraći od 15 m, potrebno je dopuniti rashladni fluid u skladu sa Tabelom 1.

- Ako je spoljašnja jedinica postavljena iznad unutrašnje i cevovod je duži od 10 m, dodaje se zamka za ulje na gasnoj cevi na svakih 8 m (slika 3).

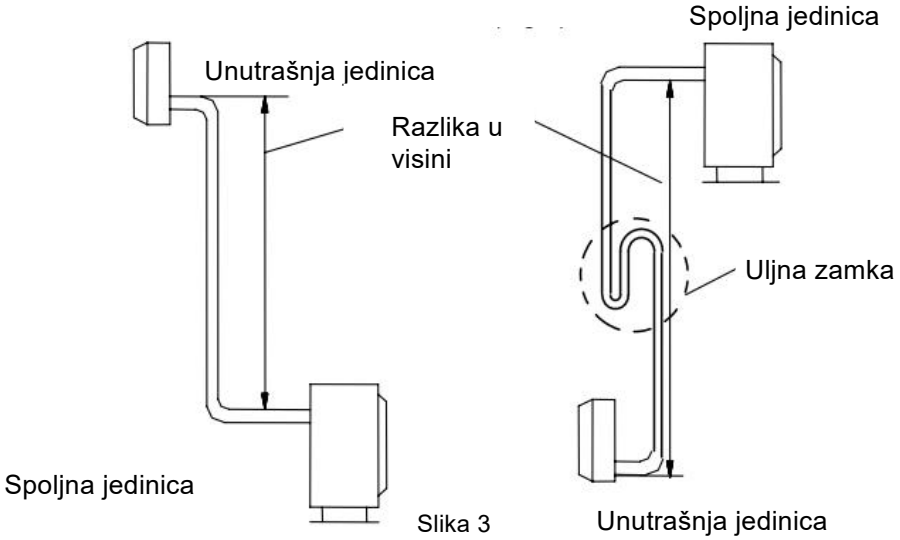

Slika 3

Tabela 1

Dimenzija cevi (mm/inč)		Standardna dužina cevovoda (m)	Maksimalna dužina cevovoda (m)	Razlika u visini (m)	Dodatni rashladni fluid (g/m)
Cev za tečnost	Gasna cev				
ϕ 6(1/4")	ϕ 9(3/8")	5.0	9	5	12
ϕ 6(1/4")	ϕ 12(1/2")	5.0	12	7	12
ϕ 6(1/4")	ϕ 15.88(5/8")	5.0	15	8	12
ϕ 9(3/8")	ϕ 15.88(5/8")	5.0	15	8	15
ϕ 9(3/8")	ϕ 19.05(3/4")	5.0	20	10	15

Navedene dimenzije su samo za referencu, a važeće su dimenzije stvarnog proizvoda.

Učvršćivanje instalacione ploče

- Skinite metalnu instalacionu ploču unutrašnje jedinice. Podesite ploču u horizontalni položaj. Razlika u visini između leve i desne strane ploče ne sme biti veća od 5 mm (slika 4).

- Izbušite rupe i ubacite plastične tiplove na odgovarajuća mesta na zidu, a zatim učvrstite instalacionu ploču na zid pomoću M5×30 šrafova. Mora biti najmanje 4 tačke učvršćenja u zidu. Ploča mora biti postavljena u horizontalnom položaju.

- Izbušite rupu prema prikazu na slici 5. Prečnik rupe je 80 mm, a rupa treba blago da naginje prema spolja.

- PVC cev isecite pod blagim uglom, na dužinu nešto manju od debljine zida, i ubacite je u rupu (slika 5).

- Postavite završni zidni poklopac.

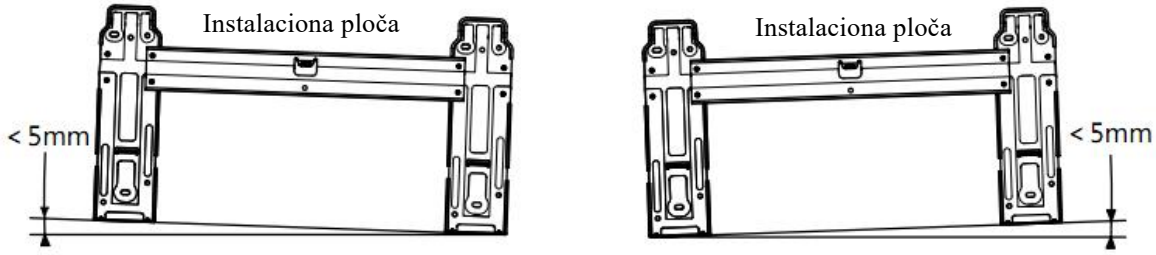

Slika 4

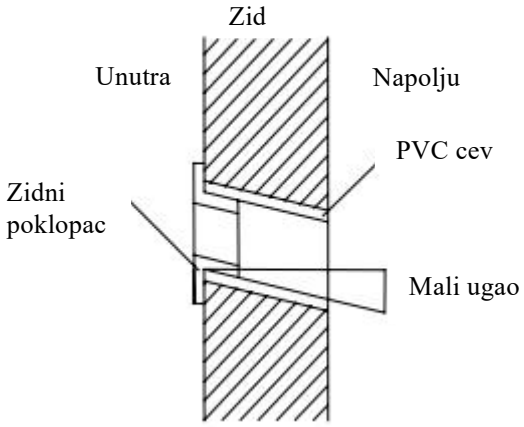

Slika 5

Prilog: uputstvo za instalaciju dekorativne maske (ploče)

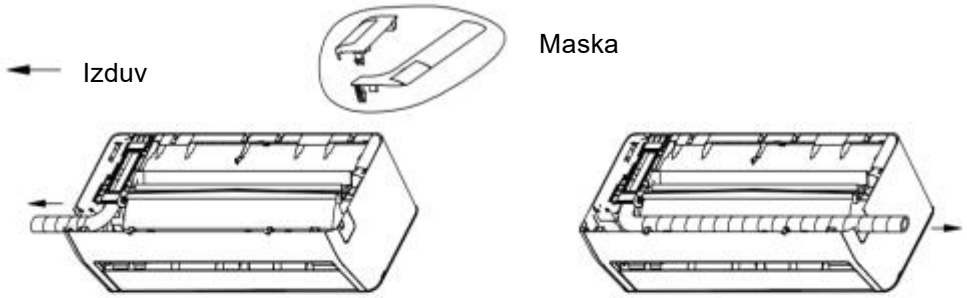

Korak 1: Umotajte PVC zaštitnu traku oko odvodne cevi, bakarne cevi i kabla. Podesite bakarnu cev u odgovarajući oblik.

Korak 2: Instalirajte masku.

Korak 3: Završetak.

Napomena: Gornji dijagram može se razlikovati od stvarnog proizvoda, molimo vas da se oslonite na stvarni proizvod.

Instaliranje unutrašnje jedinice

Cev može biti povezana u više pravaca, kao što je prikazano na donjim slikama.

1. Povezivanje zadnje desne cevi (slično kao donja desna cev) (opciono, vidi sliku 7)

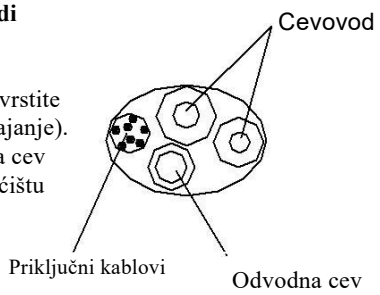

- Izvucite cevovod sa donje strane kućišta i povežite odvodnu cev. Čvrsto pričvrstite spoj cevi. Provedite priključni abl do unutrašnje jedinice (ne povezujte na napajanje).
- Povežite cevi, odvodnu cev i priključni kabl samolepljivom trakom. Odvodna cev treba da bude postavljena na donju stranu. Uklonite ploču koja se nalazi na kućištu (slika 6).

- Proverite da li su spojevi pouzdani.
- Postavite unutrašnju jedinicu na dve kuke na gornjem delu instalacione ploče (vidi sliku 8).

2. Povezivanje zadnje leve cevi (slično kao donja leva cev) (opciono, vidi sliku 9)

- Pomerite odvodnu cev na levu stranu, a odvodni čep na desnu stranu.
- Fiksirajte cevi u otvor unutrašnje jedinice pomoću stege za fiksiranje.
- Dalji koraci montaže isti su kao u odeljku „1. Povezivanje zadnje desne cevi“.

Napomene:

Leva šema prikazuje položaj odvodnog creva (vidi sliku 7).
Desna šema prikazuje položaj odvodnog creva (vidi sliku 9).

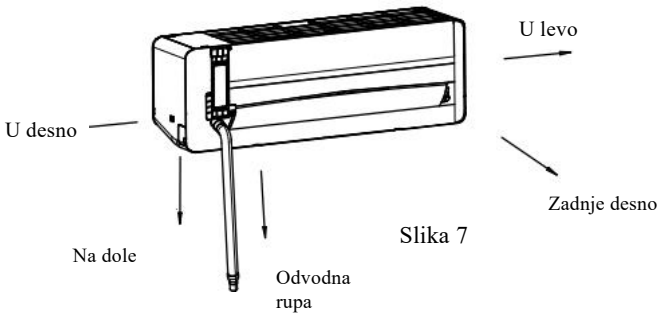

Slika 7

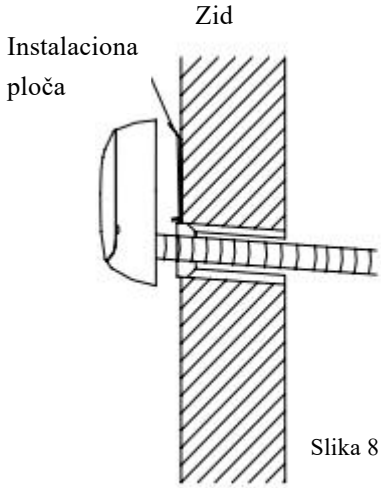

Slika 8

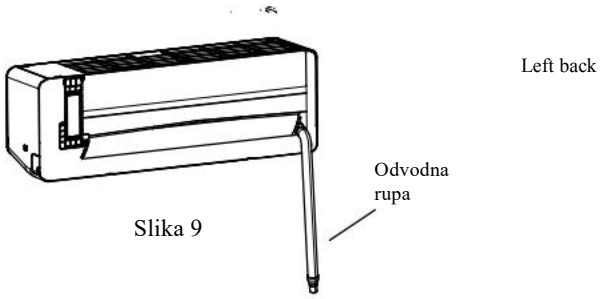

Slika 9

Instalacija spoljašnje jedinice

- Ako su potrebni nosači za montažu spoljašnje jedinice, korisnik ih može nabaviti od naše kompanije ili ovlašćenih Prodavca (slika 10).

- Sastavite montažni ram i nosače pomoću priloženih 6 šrafova (M12×25), ravnih podloški, opružnih podloški i matica.

- Izbušite 4 ili više rupa na zidu u skladu sa dimenzijama nosača klima uređaja. Odredite mesta za montažu levog i desnog nosača. Proverite da li su levi i desni nosač na istom nivou.

- Pričvrstite montažni ram na zid pomoću anker vijaka.

- Pričvrstite spoljašnju jedinicu sa 4 šrafa (M10×25) na instalacione nosače.

- Svi spojevi moraju biti čvrsto zategnuti; veza mora biti sigurna i pouzdana.

- Tokom instalacije spoljašnje jedinice, telo treba obezbediti konopcima kako bi se sprečilo njegovo pomeranje ili pad.

- Tokom instalacije ili popravke, alati i komponente moraju biti obezbeđeni od pada. - Redovno proveravajte

pouzdanost montažnog rama.

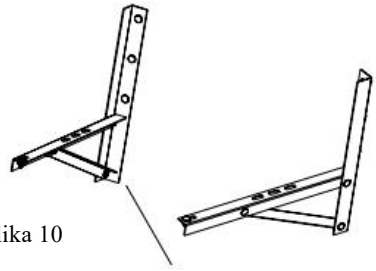

Slika 10

Nosač za instalaciju

Povezivanje cevovoda

- Skinite poklopac ventila sa spoljašnje jedinice.
- Poravnajte proširenu navrtku sa centrom navoja i zavrnite je rukom do kraja.
- Čvrsto zategnite proširenu navrtku moment ključem dok moment ključ ne proizvede „klik“ zvuk.
- Preporučuje se korišćenje moment ključa za povezivanje cevovoda. Ako se koristi drugi ključ (fleksibilni ili fiksni), može doći do oštećenja otvora cevi zbog nepravilne sile.
- Ugao savijanja cevi ne sme biti previše mali jer cev može pući, stoga servisno osoblje treba da koristi alat za savijanje cevi.
- Nikada ne dozvolite da voda, prašina ili pesak uđu u cev.

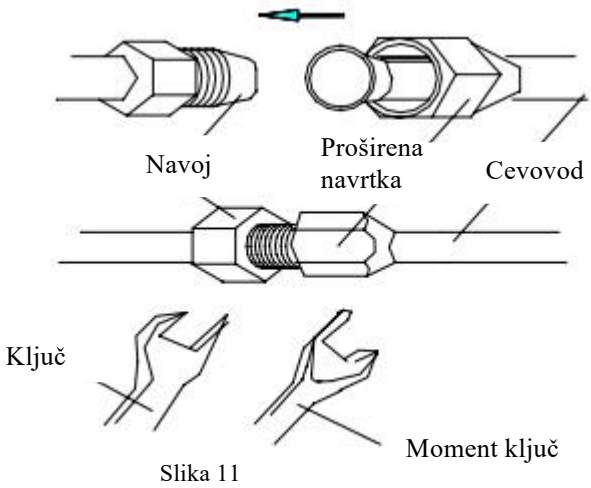

Slika 11

Tabela 2	
Veličina turbine (mm/inch)	Obrtni moment(N.m)
Φ6(1/4”)	15~20
Φ9 (3/8”)	35~40
Φ12(1/2”)	50~55
Φ15.88(5/8”)	60~75
Φ19.05(3/4”)	80~95

Povezivanje kablova

1. Unutrašnja jedinica (slika 12)

- Otvorite prednji panel naviše i podignite ga do maksimalnog položaja.

- Skinite električni poklopac.

- Priključne kablove povežite na terminalni blok prema šemi ožičenja koja se nalazi na električnom poklopcu.

- Čvrsto pritisnite priključni kabl pločicom za pritisak.

- Zatvorite električni poklopac, pričvrstite ga šrafovima i zatvorite panel.

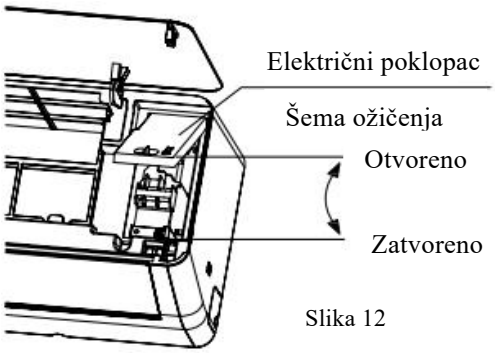

Slika 12

1. Spoljašnja jedinica (slika 13)

- Odvrnite šraf poklopca ručke i otvorite poklopac ručke.

- Priključne kablove povežite na terminalni blok prema šemi ožičenja na poklopcu ručke.

- Čvrsto pritisnite priključni kabl pločicom za pritisak.

- Vratite poklopac ručke i pričvrstite ga šrafovima.

- Ako kupci treba da produže ili zamene kabl za napajanje, molimo pogledajte tabelu 3 za specifikacije.

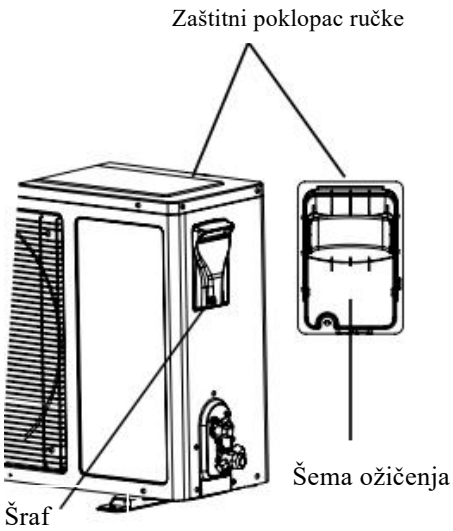

Slika 13

Tabela 3

		Priključni kablovi za napajanje	Signalni upravljački kabl	Napojni kabl
	Maks. dužina	10m	10m	5m
5K/7K/9K/12K	Površina poprečnog preseka	⩾1.0 mm^2	⩾1.0 mm^2	⩾1.0mm^2
9K/12K(115V) 16K/18K/24K(220V)		⩾1.5 mm^2	⩾1.5 mm^2	⩾1.5 mm^2
18K/21K/24K/28K 30K/36K		⩾2.5 mm^2	⩾0.75mm^2	⩾2.5 mm^2

Napomene:

-Za uzemljenje koristiti specijalne šrafove (nerđajući vijci ili bakarni šrafovi M4).

-Proverite da su svi kablovi sigurno povezani, da se ne mogu olabaviti ili odvojiti.

-Proverite da su veze izvedene prema šemi ožičenja klima uređaja.

-Gornje slike su samo šematske i mogu se neznatno razlikovati od stvarnog uređaja koji ste izabrali.

Učvršćivanje cevi

-Pri vezivanju PVC zaštitnom trakom treba biti pažljiv, da se ne ošteti cevovod i odvodna cev.

-Vezivanje treba započeti od donjeg dela spoljašnje jedinice ka unutrašnjoj jedinici.

-Fiksirajte PVC traku samolepljivom trakom da se ne olabavi.

-Odvodna cev treba blago da naginje ka spolja radi dobrog oticanja vode.

-Kada je unutrašnja jedinica niža od spoljašnje, savijte cev u dovoljnoj meri da sprečite vraćanje vode u prostoriju.

-Učvrstite paket cevi stezaljkama na zidu.

-Obezbedite dovoljno prostora između odvodne cevi i tla. Nemojte stavljati odvodnu cev u vodu ili jarak.

-Zatvorite spoljne zidne otvore gumom za zaptivanje ili kit-om.

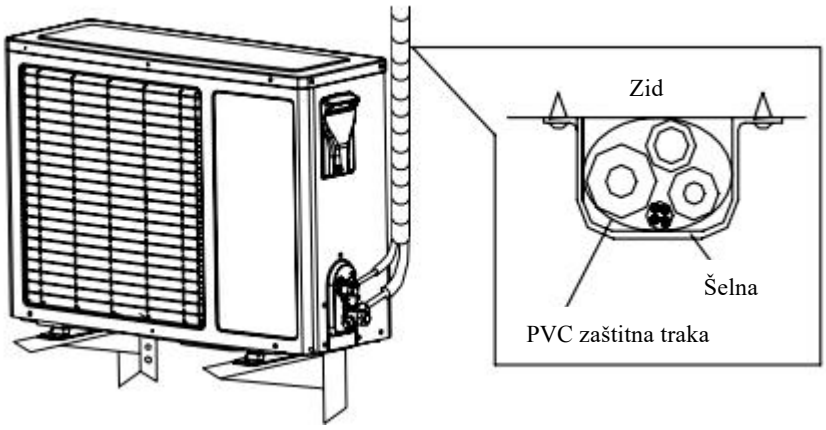

Slika 14

Ispust

- Proverite da li su sve cevi unutrašnje i spoljašnje jedinice dobro povezane.

- Skinite kapu ventila sa dvosmernog i trosmernog ventila pomoću ključa; povežite vakuum pumpu i kombinovani ventil na servisni ventil.

- Otvorite niskopritisni ventil na kombinovanom ventilu i uključite vakuum pumpu dok unutrašnji pritisak jedinice ne dostigne 10 mmHg.

- Nakon vakumiranja, zatvorite niskopritisni ventil na kombinovanom ventilu, a zatim isključite vakuum pumpu. Okrenite vreteno servisnog ventila uske cevi za 90° u smeru suprotnom od kazaljke na satu pomoću inbus ključa, zatim nakon 10 sekundi okrenite u smeru kazaljke dok se ne zategne.

- Proverite sapunicom ili detektorom curenja da li postoje curenja na svim spojevima unutrašnje i spoljašnje jedinice.

- Otvorite servisne ventile široke i uske cevi pomoću inbus ključa za normalan rad.

- Skinite priključnu cev vakuum pumpe sa servisnog ventila široke cevi.

- Čvrsto zategnite servisni ventil pomoću moment ključa.

- Ponovo proverite sapunicom ili detektorom curenja da li negde postoji gubitak gasa na svim spojevima unutrašnje i spoljašnje jedinice.

- Vratite kapu ventila i poklopac na svoje mesto.

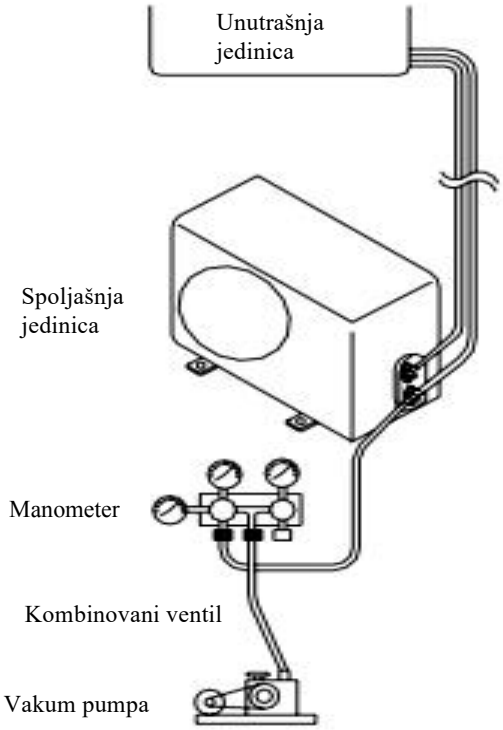

Slika 15

Provera curenja gasa

Nakon što je cevovod povezan, koristite uređaj za detekciju curenja ili sapunicu da pažljivo proverite da li na spojevima postoji curenje. Ovo je važan korak da bi se obezbedio kvalitet instalacije.
Ako dođe do curenja rashladnog fluida, odmah provetrite prostoriju. U dodiru sa vatrom rashladni gas može proizvesti toksične gasove.
Nikada nemojte direktno dodirivati rashladni gas koji curi, jer može izazvati ozbiljne povrede usled smrzotina (promrzlina).

Odvod

-Nije potrebno odvodnjavanje

U područjima gde su zime hladne, nemojte instalirati odvodni koleno spoj, kako se voda iz odvoda ne bi zamrzla i oštetila ventilator. Ovaj tretman odvodnjavanja nije potreban kod klima uređaja koji služe samo za hlađenje.

-Kada je potrebno odvodnjavanje

Koristite odvodno koleno (nalazi se u kesi sa priborom). Spoljašnja jedinica treba da bude postavljena na podloške/blokove.

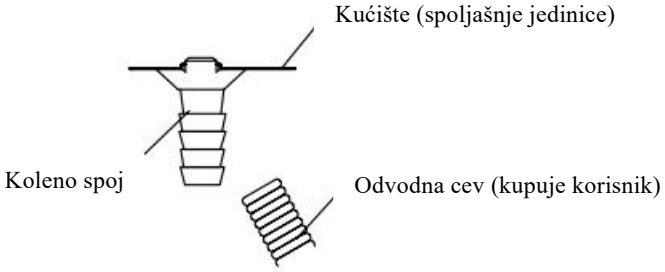

Slika 16

Instalacija poklopca ventila

- Za kompletnu jedinicu kod koje je dostupan poseban poklopac ventila (pogledati listu pribora), metoda instalacije je sledeća:

Nakon povezivanja cevovoda između unutrašnje i spoljašnje jedinice prema gore navedenom postupku, izvadite poklopac ventila iz kese sa priborom i pričvrstite ga na bočnu stranu spoljašnje jedinice pomoću tri odgovarajuća šrafa (nalaze se u kesi sa priborom).

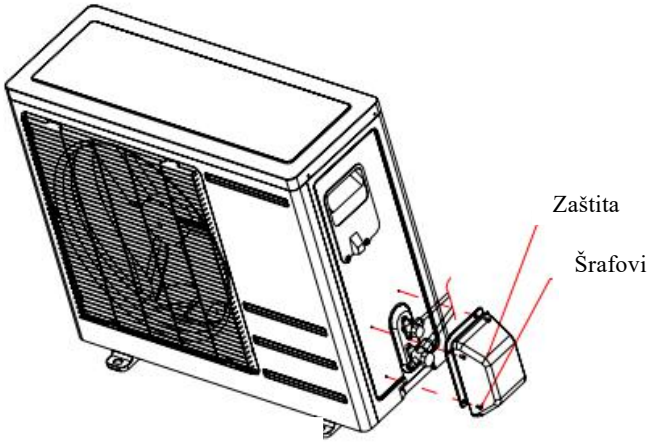

Slika 17

PRIPREMA PRE RADA

Pre početka bilo kakvih radova na sistemima sa zapaljivim rashladnim sredstvima, moraju se izvršiti bezbednosne provere kako bi se minimizirao rizik od požara što uključuje proveru radnog područja, obezbeđivanje adekvatne ventilacije,provera prisustva rashladnog sredstva, detektorom koji ne sme biti izvor paljenja, obezbeđivanje adekvatne opreme za gašenje požara.

POPRAVKE KOMPONENTI

Pre uklanjanja poklopca električno napajanje se mora isključiti, ako je napajanje neophodno mora postojati trajna aktivna detekcija curenja. Pažnja se mora povetiti tome da se kućište ne ošteti i da se zamenski delovi koriste samo prema specifikaciji proizvođača.

DETEKCIJA CURENJA

⚠ Zabranjeno: ni pod kojim uslovima se ne smeju koristiti izvori paljenja (npr. hladna baklja) za distribuciju curenja.

Dozvoljeno: elektronski detektori (neiskreći) tečnost za detekciju curenja (bez curenja).

Postupanje: u slučaju sumnje na curenje, svi otvoreni plamenovi se moraju ugasiti, ako curenje zahteva lemljenje, celokupno rashladno sredstvo se mora oporaviti ili izolovati.

PROCEDURE PUNJENJA

Čistoća i sigurnost: mora se osigurati da ne dođe do kontaminacije različitih rashladnih sredstava. Creva moraju biti što kraća, cilindri moraju biti pravilno postavljeni, sistem mora biti uzemljen pre paljenja.

Etiketiranje i provera: sistem se mora označiti pre punjenja. Zabranjeno je prepunjavanje sistema. Pre ponovnog punjenja sistem se mora testirati pritiskom a nakon punjenja i pre puštanja u rad, kao i pre napuštanje lokacije mora se izvršiti test na curenje.

DEKOMISIONIRANJE (PRESTANAK UPOTREBE)

Dekomisioniranje je proces koji se mora sprovesti kada uređaj više nije u upotrebi, odnosno kada se uklanja ili baca, mora da se uradi bezbednosno i odgovorno.

Obeležavanje: oprema mora biti označena da je dekomisionirana.
Ispražnjena od rashladnog sredstva, sa datumom i potpisom. Moraju postojati dodatne etikete koje navode da je uređaj bezbedno ispražnjen od rashladnog sredstva, dakle vizuelne bezbedonosne oznake koje eksplicitno ukazuju na prisustvo (ili predhodno prisustvo) zapaljivog rashladnog sredstva.

Oporavak: u ovoj proceduri za bezbedno uklanjanje rashladnog sredstva u odgovarajuće posebno dizajnirane cilindre za oporavak, koji su jasno označeni da sadrže određenu vrstu rashladnog sredstva i da su namenjeni za reciklazu ili uništavanje. Izuzetno je važno nikada se ne sme mešati različite vrste rashladnih sredstava u isti cilindar. Pored rashladnog sredstva sistem sadrži i ulje koje podmazuje kompresor, ovo ulje često može biti kontaminirano rashladnim sredstvom i zahteva posebno odlaganje.

FOX® PROFESSIONAL

UREĐAJ ZA KLIMATIZACIJU SA SPLIT SISTEMOM

Model	FOX-FAC-12PRO62	
	Unutrašnja jedinica	FOX-FAC-12PRO62
	Spoljašnja jedinica	FOX-FAC-12PRO62

	Hlađenje	Grejanje
Kapacitet	3500W (660-3700)W	3500W (660-3800)W
Struja	5.5A (1.1-9.6)A	4.4A (1.1-10.0)A
Nazivna struja (IEC/EN60335)	10A	10A
Ulazna snaga	1190W (250-1600)W	950W (250-1600)W
Nazivna ulazna snaga (IEC/EN60335)	1600W	1600W
Protok vazduha za unutrašnju jedinicu	≥550m³/h	≥550m³/h

Max. radni pritisak za rashladni krug		4.3MPa
Maksimalni pritisak	Potisna strana	4.3MPa
	Usisna strana	1.3MPa
Nivo buke	Unutrašnja	52dB(A)
	Spoljašnja	64dB(A)
Masa	Unutrašnja	7.5kg
	Spoljašnja	22.8kg

Nazivni napon, Klasa		~220-240V,I
Nazivna frekvencija		50Hz
Rashladno sredstvo / Punjenje		R32:CH_2F_2 / 0.63kg
GWP / ekvivalent CO_2		675 / 0.425 tona
Sadrži fluorovane gasove sa efektom staklene bašte		
Uređaj dostupan široj javnosti		
Vodootporna zaštita spoljašnje jedinice		IPX4
Godina proizvodnje		2026.

Proizvođač:
Zhongshan Changhong Electric Co., Ltd. Nantou Road Middle, Nantou, Zhongshan, Guangdong, China
Uvoznik:
AIR GALAXY PRO DOO BEOGRAD (ČUKARICA), ĐORĐA STOJKOVIĆA 2,
11250 BEOGRAD (ČUKARICA), SRBIJA

RoHS

И 035 26

FOX® PROFESSIONAL

UREĐAJ ZA KLIMATIZACIJU SA SPLIT SISTEMOM

Model	FOX-FAC-18PRO62	
	Unutrašnja jedinica	FOX-FAC-18PRO62
	Spoljašnja jedinica	FOX-FAC-18PRO62

	Hlađenje	Grejanje
Kapacitet	5000W (1610-5200)W	5000W (1610-5300)W
Struja	7.2A (1.6-12.2)A	6.2A (1.6-12.8)A
Nazivna struja (IEC/EN60335)	12.8A	12.8A
Ulazna snaga	1540W (350-2400)W	1340W (350-2450)W
Nazivna ulazna snaga (IEC/EN60335)	2450W	2450W
Protok vazduha za unutrašnju jedinicu	≥850m³/h	≥850m³/h

Max. radni pritisak za rashladni krug		4.3MPa
Maksimalni pritisak	Potisna strana	4.3MPa
	Usisna strana	1.3MPa
Nivo buke	Unutrašnja	56dB(A)
	Spoljašnja	65dB(A)
Masa	Unutrašnja	10.0kg
	Spoljašnja	27.6kg

Nazivni napon, Klasa		~220-240V,I
Nazivna frekvencija		50Hz
Rashladno sredstvo / Punjenje		R32:CH_2F_2 / 1.0kg
GWP / ekvivalent CO_2		675 / 0.675 tona
Sadrži fluorovane gasove sa efektom staklene bašte		
Uređaj dostupan široj javnosti		
Vodootporna zaštita spoljašnje jedinice		IPX4
Godina proizvodnje		2026.

Proizvođač:
Zhongshan Changhong Electric Co., Ltd. Nantou Road Middle, Nantou, Zhongshan, Guangdong, China
Uvoznik:
AIR GALAXY PRO DOO BEOGRAD (ČUKARICA), ĐORĐA STOJKOVIĆA 2,
11250 BEOGRAD (ČUKARICA), SRBIJA

RoHS

И 035 26

FOX® PROFESSIONAL

UREĐAJ ZA KLIMATIZACIJU SA SPLIT SISTEMOM

Model	FOX-FAC-12PRO-62G	
	Unutrašnja jedinica	FOX-FAC-12PRO-62G
	Spoljašnja jedinica	FOX-FAC-12PRO-62G

	Hlađenje	Grejanje
Kapacitet	3500W (660-3700)W	3500W (660-3800)W
Struja	5.5A (1.1-9.6)A	4.4A (1.1-10.0)A
Nazivna struja (IEC/EN60335)	10A	10A
Ulazna snaga	1190W (250-1600)A	950W (250-1600)A
Nazivna ulazna snaga (IEC/EN60335)	1600W	1600W
Protok vazduha za unutrašnju jedinicu	≥550m³/h	≥550m³/h

Max. radni pritisak za rashladni krug		4.3MPa
Maksimalni pritisak	Potisna strana	4.3MPa
	Usisna strana	1.3MPa
Nivo buke	Unutrašnja	52dB(A)
	Spoljašnja	64dB(A)
Masa	Unutrašnja	7.5kg
	Spoljašnja	22.8kg

Nazivni napon, Klasa		~220-240V,I
Nazivna frekvencija		50Hz
Integrisan grejač (spoljna jedinica)	napon grejača	~230V
	snaga grejača	150W
Rashladno sredstvo / Punjenje		R32:CH_2F_2 / 0.63kg
GWP / ekvivalent CO_2		675 / 0.425 tona
Sadrži fluorovane gasove sa efektom staklene bašte		
Uređaj dostupan široj javnosti		
Vodootporna zaštita spoljašnje jedinice		IPX4
Godina proizvodnje		2026.

Proizvođač:
Zhongshan Changhong Electric Co., Ltd. Nantou Road Middle, Nantou, Zhongshan, Guangdong, China
Uvoznik:
AIR GALAXY PRO DOO BEOGRAD (ČUKARICA), ĐORĐA STOJKOVIĆA 2,
11250 BEOGRAD (ČUKARICA), SRBIJA

RoHS

И 035 26

FOX® PROFESSIONAL

UREĐAJ ZA KLIMATIZACIJU SA SPLIT SISTEMOM

Model	FOX-FAC-18PRO-62G	
	Unutrašnja jedinica	FOX-FAC-18PRO-62G
	Spoljašnja jedinica	FOX-FAC-18PRO-62G

	Hlađenje	Grejanje
Kapacitet	5000W (1610-5200)W	5000W (1610-5300)W
Struja	7.2A (1.6-12.2)A	6.2A (1.6-12.8)A
Nazivna struja (IEC/EN60335)	12.8A	12.8A
Ulazna snaga	1540W (350-2400)W	1340W (350-2450)W
Nazivna ulazna snaga (IEC/EN60335)	2450W	2450W
Protok vazduha za unutrašnju jedinicu	≥850m³/h	≥850m³/h

Max. radni pritisak za rashladni krug		4.3MPa
Maksimalni pritisak	Potisna strana	4.3MPa
	Usisna strana	1.3MPa
Nivo buke	Unutrašnja	56dB(A)
	Spoljašnja	65dB(A)
Masa	Unutrašnja	10.0kg
	Spoljašnja	27.6kg

Nazivni napon, Klasa		~220-240V,I
Nazivna frekvencija		50Hz
Integrisan grejač (spoljna jedinica)	napon grejača	~230V
	snaga grejača	150W
Rashladno sredstvo / Punjenje		R32:CH_2F_2 / 1.0kg
GWP / ekvivalent CO_2		675 / 0.675 tona
Sadrži fluorovane gasove sa efektom staklene bašte		
Uređaj dostupan široj javnosti		
Vodootporna zaštita spoljašnje jedinice		IPX4
Godina proizvodnje		2026.

Proizvođač:
Zhongshan Changhong Electric Co., Ltd. Nantou Road Middle, Nantou, Zhongshan, Guangdong, China
Uvoznik:
AIR GALAXY PRO DOO BEOGRAD (ČUKARICA), ĐORĐA STOJKOVIĆA 2,
11250 BEOGRAD (ČUKARICA), SRBIJA

RoHS

И 035 26

FOX® PROFESSIONAL

UREĐAJ ZA KLIMATIZACIJU SA SPLIT SISTEMOM

Model	FOX-FAC-24PRO-62G	
	Unutrašnja jedinica	FOX-FAC-24PRO-62G
	Spoljašnja jedinica	FOX-FAC-24PRO-62G

	Hlađenje	Grejanje
Kapacitet	7100W (1110-7800)W	7100W (1370-8200)W
Struja	11.1A (2.1-16.4)A	10.2A (2.1-16.8)A
Nazivna struja (IEC/EN60335)	16.8A	16.8A
Ulazna snaga	2400W (450-3350)W	2200W (450-3350)W
Nazivna ulazna snaga (IEC/EN60335)	3350W	3350W
Protok vazduha za unutrašnju jedinicu	≥1200m³/h	≥1200m³/h

Max. radni pritisak za rashladni krug		4.3MPa
Maksimalni pritisak	Potisna strana	4.3MPa
	Usisna strana	1.3MPa
Nivo buke	Unutrašnja	59dB(A)
	Spoljašnja	69dB(A)
Masa	Unutrašnja	12.6kg
	Spoljašnja	36.7kg

Nazivni napon, Klasa		~220-240V,I
Nazivna frekvencija		50Hz
Integrisan grejač (spoljna jedinica)	napon grejača	~230V
	snaga grejača	150W
Rashladno sredstvo / Punjenje		R32:CH_2F_2 / 1.4kg
GWP / ekvivalent CO_2		675 / 0.945 tona
Sadrži fluorovane gasove sa efektom staklene bašte		
Uređaj dostupan široj javnosti		
Vodootporna zaštita spoljašnje jedinice		IPX4
Godina proizvodnje		2026.

Proizvođač:
Zhongshan Changhong Electric Co., Ltd. Nantou Road Middle, Nantou, Zhongshan, Guangdong, China
Uvoznik:
AIR GALAXY PRO DOO BEOGRAD (ČUKARICA), ĐORĐA STOJKOVIĆA 2,
11250 BEOGRAD (ČUKARICA), SRBIJA

RoHS

И 035 26

FOX®
PROFESSIONAL

SPLIT SYSTEM AIR CONDITIONER **OPERATION MANUAL**

Read the precautions in this manual carefully before operating the unit.

Please read this operation manual before using the air conditioner.
Keep this operation manual for future reference
This appliance is filled with R32.

ENG

INVERTER SPLIT TYPE WALL MOUNTED AIR CONDITIONER

MODELS:
FOX PROFESSIONAL KLIMA FAC-12PRO62
FOX PROFESSIONAL KLIMA FAC-12PRO-62G
FOX PROFESSIONAL KLIMA FAC-18PRO62
FOX PROFESSIONAL KLIMA FAC-18PRO-62G
FOX PROFESSIONAL KLIMA FAC-24PRO-62G

Read the manual carefully before operation and keep it for reference. This manual is only for reference, please comply with actual appliance you selected. manufacturer hold the authority to redesign or modify its products without notice.

CONTENTS

1. Safety Precautions..... 1

2. Safety Instructions..... 2

3. Description of Components.....6

4. Service and Maintenance 10

5. Trouble Shooting..... 12

6. I nstallation Manual..... 13

7. Preparation before work.....25

8. Ratin labels.....26

Safety Precautions

WARNING: Following these basic precautions will reduce the risk of fire,electrical shock, injury or death when using your air conditioner.

1. Air conditioner must be connected to proper electrical outlet or breaker with the correct electrical supply. And only the specified power can be used.

2. Proper grounding must be ensured to reduce the risk of shock and fire.

3. Do not cut or remove the grounding prong.If you do not have a three-prong electric receptacle outlet or breaker in the wall, have a certified electrician install the proper receptacle or breaker. The wall receptacle or breaker MUST be properly grounded.

4. Do not use if power cord is frayed or otherwise damaged. Also avoid using it if there are cracks or abrasion damage along the length, plug or connector.

5. Do not use an adapter or an extension cord.

6. Do not block airflow inside or outside the air conditioner with blinds, drapes, protective covers, shrubs or blusher.

7. Be careful of sharp edges on the front and rear fins of the unit that could cut and cause serious injury.

8. Be careful when lifting the air conditioner to install or remove the unit. Always use two or more people for this.

9. Always cut off the power of air conditioner before servicing it or moving it.

10.In some type of units, there is no appropriate plug corresponding to its power cord because of power, Under this condition, an appropriate power breaker should be linked to its power cord, therefore, the instruction part associated with plug using is not available for these types.

11. An all-pole disconnection switch having a contact separation of at least 3mm in all poles should be connected in fixed wiring.

12. The appliance shall be installed in accordance with national wiring regulations.

13. This appliance is not intended for use by persons (including children) with reduced physical, sensory or mental capabilities, or lack of experience and knowledge, unless they have been given supervision or instruction concerning use of the appliance by a person responsible for their safety. Children should be supervised to ensure that they do not play with the appliance.

Safety Instructions

Symbol Description

To prevent hazards to users, others, and damage to property, be sure to follow the instructions below.

Disregarding safety precautions, the degree of harm or damage caused by wrong operation is classified as follows:	
Warning	What this sign means: Possibility of death or serious injury.
Caution	What this symbol means: Possibility of injury or material damage.

Warning:Never install by yourself
Split type air conditioner will work for you for a long period of time if it is correctly installed.Improper installation could cause problems such as leakage of water or refrigerant, electric shock or fire.
If the power cable to the unit is disconnected, burnt, chipped, or detached from the terminal , to make reparations, please contact the nearest service center, or repaired by people who have the same qualifications or experience to avoid electrical hazards.

Caution:Please confirm the following before installation
Power specifications: Make sure that the capacity of socket or breaker and power cable is sufficient,the voltage is correct and the socket or breaker is grounded.There may be hazard of fire or electric shock otherwise.
Proper connection of wires and piping: Improper connection may decrease the efficiency or cause air conditioner stop running.Water or refrigerant leakage may be resulted as well.
Installation environments: Do not install air conditioner at the place where there is flammable or corrosive air.
Operating instruction: Please operate air conditioner in accordance to this manual.

Operating Instruction

Following the safety messages is very important.These messages can save you from being injured or killed.Warning symbols alert you to be careful and means danger.Always follow instructions to be safe and reduce chances of injury or death.Warning and danger signs will precede safety messages.

Electrical safety

Grounding: The air conditioner must be grounded.Grounding reduces the risk of electric shock by providing an escape wire for the electric current.

If the power cord has a grounding plug with a grounding wire, plug it into an outlet that is properly installed and grounded.

If the power cord has not a grounding plug with a grounding wire ,the grounding wire must connect the breaker that is properly installed and grounded.

Warning: Improper use of the grounding plug or breaker can result in a risk of electric shock.Call a qualified electrician if you don't understand the grounding instructions or if you are not sure if the air conditioner is properly grounded.If the wall outlet or breaker is not grounded, please contact an electrician to have it replaced with a properly grounded outlet or breaker.

Do not cut or remove the third (ground) prong from the power cord under any circumstances.

We strongly recommend against using adapter plugs or circuit breakers.

Operating conditions

1.Temperature:T1 instance: -7℃~43℃(16℃~43℃ for cooling-only type)

T3 instance: -7℃~52℃(16℃~52℃ for cooling-only type)

If the unit runs beyond the temperature for a long time, it may cause cooling capacity to decrease or protector to work.

2.Relative humidity: <80%;

If the unit runs beyond the humidity range, condensate may be formed near blade and outlet of air conditioner. It' s normal.

3. In heating operation, strange smell may come from the unit. It is normal phenomenon.

4. The performance parameters refer to name plate.

5. The waterproof level of indoor unit is IPX0. Do not use it in the laundry or bathroom.

6. The outdoor unit can' t be installed in a closed area.

7.Indoor Fuse on the main board:

MODEL		FOX FAC-12PRO62	FOX FAC-18PRO62	FOX FAC-12PRO-62G	FOX FAC-18PRO-62G	FOX FAC-24PRO-62G
COOLING	OUTDOOR TEMPERATURE RANGE	16°C - 53°C	16°C - 53°C	16°C - 53°C	16°C - 53°C	16°C - 53°C
	INDOOR TEMPERATURE RANGE	17°C - 32°C	17°C - 32°C	17°C - 32°C	17°C - 32°C	17°C - 32°C
HEATING	OUTDOOR TEMPERATURE RANGE	-15°C - 30°C	-15°C - 30°C	-25°C - 30°C	-25°C - 30°C	-25°C - 30°C
	INDOOR TEMPERATURE RANGE	0°C - 30°C	0°C - 30°C	0°C - 30°C	0°C - 30°C	0°C - 30°C

INTRODUCTION TO REFRIGERANTS R32&R290

Introduction to Refrigerants R32 & R290

The refrigerants used for air conditioners are environmentally friendly hydrocarbons R32 and R290. The two kinds of refrigerants are combustible and odorless. Moreover, they can burn and explode under certain condition. However, there will be no risk of burning and explosion if you comply with the following table to install your air conditioner in a room with an appropriate area and use it correctly. Compared with ordinary refrigerants, Refrigerants R32 & R290 are environmentally friendly and do not destroy the ozone sphere and that their values of greenhouse effect are also very low.

Room area requests for air conditioner with Refrigerants R32 & R290

Refrigerants	Capacity(Btu)	Room Area
R32	9K	Above 4m^2
	12K	Above 4 m^2
	18K	Above 15 m^2
	22K/24K	Above 25 m^2
R290	9K	Above 10 m^2
	12K	Above 13 m^2
	18K	Above 15 m^2
	22K/24K	Above 30 m^2

© Please read the manual before installation, using, maintenance.
©Do not use means to accelerate the defrosting process or to clean, other than those recommended by the manufacturer.
©Do not pierce or burn the appliance.
• The appliance shall be stored in a room without continuously operating sources (for example: open flames, an operating ignition gas appliance or an operating electric heater.)
• Please contact the nearest after-sale service center when maintenance is necessary. At the time of maintenance, the maintenance personnel must strictly comply with the Operation Manual provided by the corresponding manufacturer and any non-professional is prohibited to maintain the air conditioner.
© It is necessary to comply with the provisions of gas-related national laws and regulations.
• It is necessary to clear away the refrigerant in the system when maintaining or scrapping an air conditioner.

Warning: Combustible & Dangerous

Read the user manual

Read the installation manual

Read the service manual

Tips

- Install the unit on the north side, as normally that is the shaded side. This will enhance the operation of your unit.
- Use correct electric voltage and proper ampere for the unit to run effectively.
- Only let a certified electrician do any modifications to your electrical outlet or breaker.
- Use a dedicated line for the operation of your air conditioner to avoid the possibility of an electrical surge.
- If the supply cord is damaged, it must be replaced by the manufacturer or its service agent or a similarly qualified person in order to avoid a hazard
- The dimensions of the space necessary for correct installation of the appliance including the minimum permissible distances to adjacent structures.
- The appliance shall be installed in accordance with national wiring regulations.
- Disconnect the power supply before cleaning and maintenance.
- If the appliance is not connected by plugan all-pole disconnection device which has at least 3mm separation distance in all pole and a residual current device(RCD)with the rating of above 10mA shall be incorporated in the fixed wiring according to the national rule.
- If the appliance is connected by plug,it must be positioned so that the plug is accessible.

Energy Saving Guide

- When installing your air conditioner make sure to seal all areas where there is a possibility of air leakage.
- Airflow should not be blocked inside either by curtains,drapes or furniture or outside by shrubs or bushes.
- Do not needlessly use an electrical light or other appliances that produce heat.
- Keep the blinds and the drapes drawn on all the other window.
- While cooking use an exhaust fan in the kitchen to remove the excess heat produced.

Operating Instruction

- Only single-phase a.c. power can be used. please refer to nameplate for details.
- Use the specified power cord; do not change it.
- Do not put fingers or sticks into the inlet or outlet of air conditioner; the running fan may cause injuries.
- Do not put anything on the outdoor unit.
- Do not switch on or off the unit by plugging or pulling off the plug, or by switching on or off the breaker .
- Keep indoor ventilated, especially when there is operating gas equipment.
- Do not substitute fuse with lead wire or other materials.
- Pull off power plug or switch off breaker if the air conditioner is not used for a long time.

Safety Instruction

The appliance is not intend for use by young children or infirm persons without supervision. Young children should be supervised to ensure that they do not play with the appliance.

If the supply cord is damaged,it must be replaced by the manufacturer or its service agent or a similarly qualified person in order to avoid a Hazard.

- Do not connect the earth line to gas pipe,watepipe. Improper grounding may cause electric shock.
- Do not pull off the power plug or switch off the breaker when it is in operation.
- Switch off the unit; cut off the power source and contact service agent if there is abnormal phenomenon (e.g. burning smell comes out).
- Do not install air conditioner at the place where flammable gas may leak.
- Do not place plants or animals directly in the path of the air conditioner' s airflow.Doing so could harm them.
- Please contact service agents for service.Improper service may cause accident.
- Switch off the unit, cut off the power sourceand make sure the fan stops before cleaning the unit.
- For removal and installation of the air conditioner,please refer to professionals or contact service agents.

Protect Functions

Protect functions can prolong the air conditioner's service life and provide more comfortable airflow.

Delay-starting protection for the compressor

The compressor will restart working at least 3 minutes (5 minutes in heating mode) after being turned off to keep the pressure balance of the cooling system.

Freeze-prevention

To prevent indoor heat exchanger freezing in cooling and dehumidification operation, compressor or outdoor fan may stop running; indoor fan speed will be adjusted to a higher gear automatically.

Dry for enzyme-prevention (optional)

Indoor fan motor will go on running for 3min at low fan speed when turned off in cooling mode in order to keep dry condition inside the unit.

Auto restart

The unit memories the operation mode, air flow setting, temperature setting etc., so that should there be a power failure when the unit is in operation, it will automatically return the same operating conditions when the power is restored.

Cooling overload working (optional)

In cooling operation, if the temperature of outdoor heat exchanger is too high, indoor fan speed will be adjusted to a lower gear automatically and compressor may be stopped.

Description of Components

View of Unit

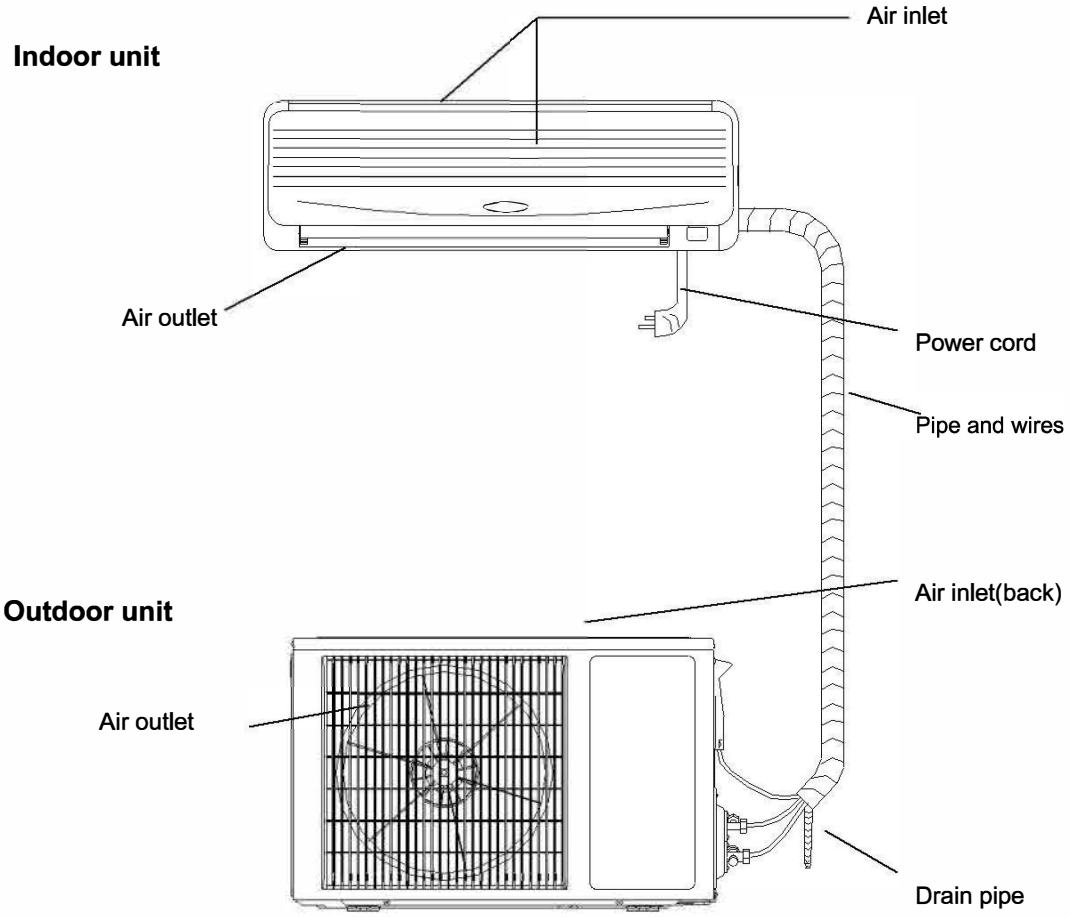

Remarks:

The air conditioner is consisting of indoor unit, outdoor unit and remote controller. The design and shape are different for different models. The above figures are only schematic, and they may be slightly different from the actual appliances

Display screen

	The display can show the set temperature,error codes or timing time.
	This signal light is on when the unit is in “RUNNING” status.The signal light will flash when is in Defrosting or Cooling airflow proof.
	This signal light is on when the unit is in Timer.
	This signal light is on when the compressor is running.
	Flashing on behalf of searching,lighting on behalf of WIFI completed connection,which means WIFI function can be operation and application.(For more details,please refer to the WIFI instruction manual)
	This signal light is on when the unit is in health function.
	This signal light is on when the electric heater is running.
	This signal light is on when the unit is in “GEN LINK MODE” status.

Note:The above LED display is for reference only, subject to the actual product.

Remote Controller

Button	Introduce	Button	Introduce
ON/OFF	Press this button to start / stop air conditioner.	UVC	To start or stop UVC sterilize function. (optional)
MODE	For selecting Cool / Dry / Fan / Heat / Auto mode.	HEALTH	Press this button to trun on fresh air function.
SLEEP	For setting sleep function.	QUIET	Set the air conditioner operating in low noise.
▼/—/<	Press " ▼/—/< " to decrease temp.	AUH	Press this button to turn on AUH function in heating mode
▲/+/>	Press "▲/+/>" to increase temp	GEN LINK	press this button to set or cancel GEN LINK MODE
SPEED	For selecting indoor fan speed . Auto/ High/ Medium/ Low		
DISPLAY	To start or stop display when air conditioner is in running		
I FEEL	Press this button to turn on I FEEL function.		
SWING V-SWING V-SWEEP	For changing vertical blades postion and swing or not.		
H-SWEEP	For changing horizontal blades position and swing or not.		
TIMER	Press this button to set the timer.		
TURBO	To start or stop turbo function when air conditioner is in heating or cooling mode.		
ECO	To start or stop ECO function.		
CLEAN	Press this button to turn onself-cleaning technology.		
FUNCTION	Through the function button menu, you can set sleep, self-cleaning, healthy, quiet, I Feel, H-sweep, AUH.		
CARE	The most suitable mode setting for children's health.		

Remarks:

1. HEAT、AUTO mode and display are not available for cooling-only type air conditioner.
2. If user want to make the room air cool or warm quickly ,user can press “turbo” button in cooling or heating mode,air conditioner will run in power function.If press “turbo” button again, air conditioner will exit power function.
3. This page is the general function button page of the remote control, please refer to this page in combination with the actual remote control.
4. Press and hold the " ▼/ < / — " and "▲ / > / + " keys for 5S after turning on the machine, and the display can be switched to Fahrenheit. Press and hold the " < / ▼/ — " and "▲/ > / + " keys for 5S again to switch back to Celsius.(optional)

Remote Controller Display

Display	Introduce	Display	Introduce
	It appears when turbo function is set in cooling or heating		It appears when I FEEL function is set. (optional)
	Displayed in according with vertical blades position and swing or not.	G+	Displayed when turn on the generator mode. (optional)
	Displayed when pressing H-sweep button.(optional)		Displayed when Self-Clean function is selected.
	AUTO	ECO ECOII	Display when pressing ECO button. (optional)
	DRY		Displayed when Care function is set.
	HEAT	℃ ℉	F stands for Fahrenheit and C stands for Celsius.
	FAN	Auto speed display	A AUTO "((((( ))))" (glimmer)
	COOL	high speed display	"((((( ))))"
	It appears when control signal is emitted.	Medium speed display	"((( )))"
88:88 ON OFF ON OFF	The ON/OFF symbol will display when setting the timer.	Low speed display	"( )"
	It appears when health/UVC function is set.	Medium-low speed display	"(( ))"
88.8	Displayed the setting temperature or timing time.	Medium-high speed display	"(((( ))))"
	Displayed when pressing “LOCK” button.		
	Displayed when pressing “Sleep” button, the unit will run in sleep mode.		
	The symbol appears when pressing ”AUH” button in heating mode. (optional)		
	Displayed when pressing quiet button. (optional)		

Instruction for remote controller

- The remote controller uses two AAA batteries under normal condition, the batteries last for about 6 months. Please use two new batteries of similar type (pay attention to the poles in installing).
- When using remote controller, please point the signal emitter towards indoor unit receiver; There should be no obstacle between remote controller and indoor unit.
- Pressing two buttons simultaneously will result wrong operation.
- Do not use wireless equipment (such as mobile phone) near indoor unit. If interference occurs because of this, please switch off the unit, pull out power plug, then plug again and switch on after a while.
- There is no direct sunlight to the indoor receiver, or it can not receive the signal from the remote controller.
- Don’ t cast the remote controller.
- Don’ t put the remote controller under the sunlight or near the oven.
- Don’t sprinkle water or juice on the remote controller, use soft cloth for cleaning if it occurs.
- The batteries must be removed from the appliance before it is scrapped and that they are disposed of safety.
- You can choose ECO,ECOI or ECOII also choose to exit ECO.(optional)

Service and Maintenance

Careful maintenance and overhaul in advance can prolong the air conditioner' s service life and save electricity charges.

Caution:

- Stop air conditioner by remote controller and pull off the plug before service and maintenance.
- Do not stand on unstable objects when you clean or service air conditioner, or it may cause personnel injury.
- Do not touch the metal part of the body when you remove the front panel, or it may cause personnel injury.

Clean the Front Panel and Remote Controller

If the dirt can' t be removed, please clean it with warm damp cloth (soaked with warm water below 40℃)

Caution:

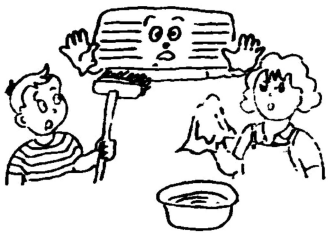

- Do not clean the unit with water, or it may cause electric shock.
- Do not clean the remote controller with water.
- Do not clean with alcohol, gasoline, banana oil, or polishing.
- Do not clean the unit violently,or it may cause the front panel falling down.
- Do not clean the front panel or remote controller with metal brush; it may damage the surface.

Clean Air Filter

- Open the front panel.
- Lift the protruding part, then pull it downward,remove the air filter.
- Clean it with vacuum cleaner or water. If air filter is very dirty, please clean it with warm soapy water or mild detergent. Then dry it in the shadow.
- Insert air filter into the previous position, and close the front panel.

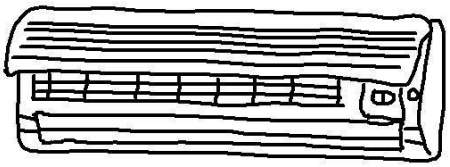

Note:

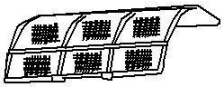

1.Air filter should be cleaned at least once every two weeks, or heating or cooling capacity will be reduced.

2.Do not clean the air filter with metal brush , it may be damaged.

No Use for Long Time

- Swing 3-4 hours to dry the internal air conditioner.
- Stop operation by remote controller, then cut off the power source of air conditioner.
- Maintain air filter net.
- Take out batteries from remote controller.

Recommendations for Energy Saving

- **Appropriate Temp Setting**：It is harmful to health if the room is too cold.
- **Avoid Direct Sunlight**：When it is cooling, please use curtain or blind to obstruct direct sunlight.
- **Avoid Heat Sources**：When it is cooling, using other heat sources may affect cooling effect.
- **Close Doors and Window**：Incoming outdoor air will affect the cooling or heating efficiency.
- **Keep Air Filter Clean**：Keeping air filter clean ensures high efficiency operation.
- **Good Ventilation**：Do not put objects in front of the inlet and outlet of outdoor unit.

Normal Phenomenons

- When it is heating or cooling, plastic substance may give out a sound because of the temperature change.
- If the indoor humidity is too high, water drops may form on the front grill of indoor unit. This is a normal phenomenon.
- There may be gentle “rustle” sound when the unit starts or stops. It is the normal sound of flowing refrigerant.
- Walls, carpet, furniture or clothes indoors may disseminate peculiar smell.
- In order to protect the unit, when the compressor stops, there will be a 3-minute delay before restarting
- In the first several minutes of heating operation, wind may not come out from the indoor unit.
- Water may flow out from the outdoor unit during heating operation.
- In heating operation, steam may come out when it is defrosting.

Trouble Shooting

Air Conditioner is in Error

Checking before service.

Phenomenon	Checking Items
Air conditioner do not operate at all	1.Check whether the power is disconnected.
	2. Check whether the breaker is switched on or the fuse is burnt.
	3. Check the remote controller batteries.
	4.Check whether radio equipment is used within 1m around the unit.
Poor cooling or heating performance	1.Check whether the air inlet or outlet is blocked.
	2.Check whether dust is blocking the filter.
	3.There may be too many people indoors.
	4.Check whether doors or windows are closed.
	5.Check whether fan speed or set temperature is improper.

Remote Controller is in Error

The following trouble shooting is normal phenomenon

Phenomenon	Checking Items
Fan stops or fan speed can not be controlled	1. When air conditioner is in dehumidification mode or sleep mode, fan speed can't be controlled sometimes.
	2. When air conditioner is in cool airflow proof or defrosting operation (heat mode), fan motor will stop.
	3. When air conditioner is in cool or dehumidification mode, if air conditioner enters freeze-prevention operation, then fan speed can not be controlled.
	4. When air conditioner is in heat mode, if air conditioner enters heating overload prevention operation, then fan speed can not be controlled.

Installation Manual

Foreword

Warning: Some models are R32 or other flammable refrigerants, which need to be operated and used in accordance with the instructions for use.

1. Air conditioners should be stored in areas with no persistent sources of ignition, such as open flames, lighted gas appliances, electric heaters that are turned on, etc.
2. Do not puncture or ignite the air conditioner.
3. Before servicing or repairing an air conditioner with R32 refrigerant, a safety inspection must be carried out to ensure that the risk of danger is minimized.
4. If the air conditioner leaks refrigerant, please open all doors and windows immediately, keep the room ventilated, turn off the power, and leave the room and call for repair.
5. When installing or relocating the air conditioner,be sure to bleed the refrigerant circuit to ensure it is free of air,and use only the specified refrigerant(R32),The presence of air or other foreign matter in the refrigerant circuit causes abnormal pressure rise,which may result in equipment damage and even injury.
6. The vacuum pump must be used for evacuation, and it is strictly prohibited to use the refrigerant in the fuselage to evacuate.
7.After completing installation,check for refrigerant gas leakage.
8. Please check the following safety signs carefully before installing and using the air conditioner.

Caution,risk of fire

Please read the maintenance manual carefully!

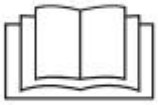

Please read the instruction manual carefully!

Please read the installation instructions carefully!

Installation Guide

- This air conditioner meets the safety and operation standards promulgated by the Nation.
- You need to invite professional air conditioner service and maintenance personnel to install or remove the air conditioner. Problems may occur and you may suffer losses if non- professionals install the air conditioner.
- User shall provide the power that meets installation and operation requirements. please refer to nameplate for details about the voltage for this product. Voltage beyond this scope will affect the normal operation of the air conditioner.
- Separate power point with delay fuse protector or automatic breaker should be used for the air conditioner.
- The air conditioner must be correctly and reliably grounded, or it may cause electric shock or fire.
- Do not switch on the power of the air conditioner before well connecting and carefully checking the tubing and wires.
- The appliance shall not be installed in laundry or bathroom.
- In case necessary, please consult your supply authority for system information.
- The plug shall be accessible after installed the appliance.

This instruction is subject to change without notice.

Installation of Accessories

- Examine carefully the attached packing list and check whether the accessories are complete.
- Users may need to buy at their own expenses the articles not included in the packing list and may be needed in installing.

Position for Indoor Unit

- Away from the place where there is heat source, steam source, leakage of flammable gas and smoke.
- No obstacles near the inlet and outlet, and keep good ventilation.
- Good discharge for water.
- At least 1m away from wireless equipment (such as TV, radio etc.).
- Mounted on the wall that can bear the weight of the air conditioner and won't produce noise while unit working.
- The distance between the indoor unit and the floor should be greater than 2.3m.
- The plug shall be accessible after installing the appliance.

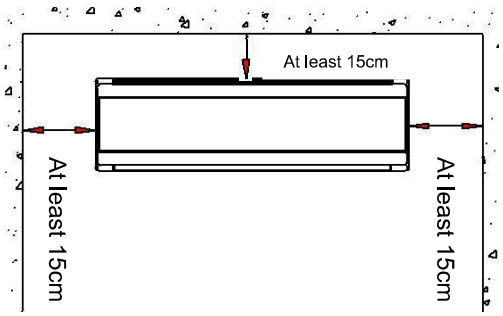

Fig 1

- Ensure the distance as required in Fig.1.
- The back of the indoor unit should be close to the wall(Fig.1)
- The all figures are only schematic, and they may be slightly different from the actual appliances you selected.

Position for Outdoor Unit

- Avoid direct sunlight.
- Away from heat source, steam source, leakage of flammable gas, smoke and dust.
- Select a place that is away from rain (snow) and has good ventilation.
- Neighbors will not be affected by the blown wind and noise, or discharged water.
- The place that is easy to install and service.
- Mounted on the solid and reliable foundation will not increase noise or shock.
- To get high cooling performance, make sure the unit's front, rear, left and right sides must be located in an open area.
- The outlet is proposed to be in open air, any obstacle will affect the performances.
- The installing distance must be required as Fig. 2 shows.

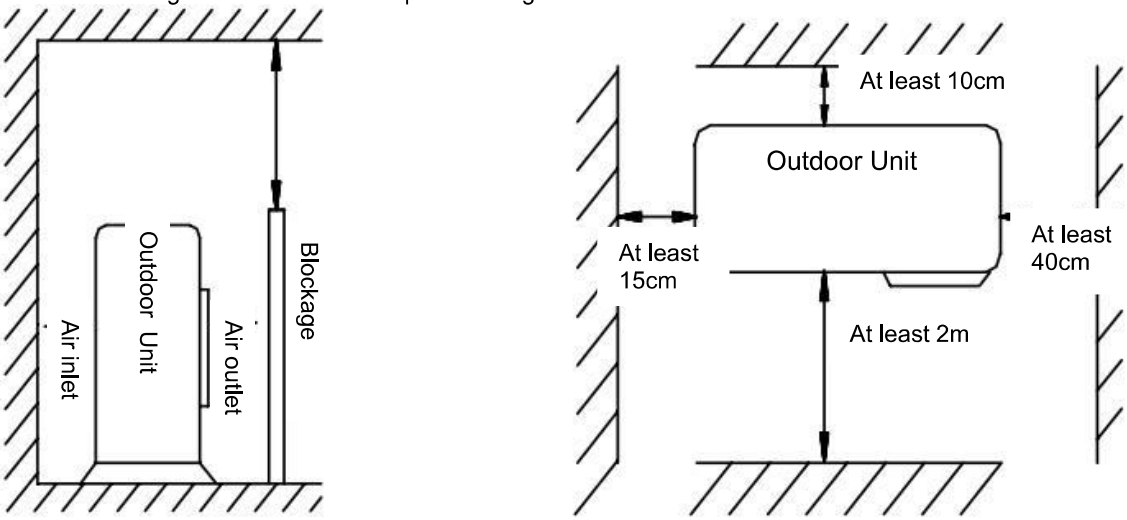

Fig 2

Tubing Selection

- Ensure that the level (height) difference of indoor and outdoor units and the length of tubing meet the requirement In the Table 1.
- If the tubing is longer than 7m, but shorter than 15m, refrigerant should be supplemented according to Table 1.
- If the installation position of the outdoor unit is higher than indoor unit and the tubing is longer than 10m,added a oil trap on the gas tubing for every 8m.(Fig 3)

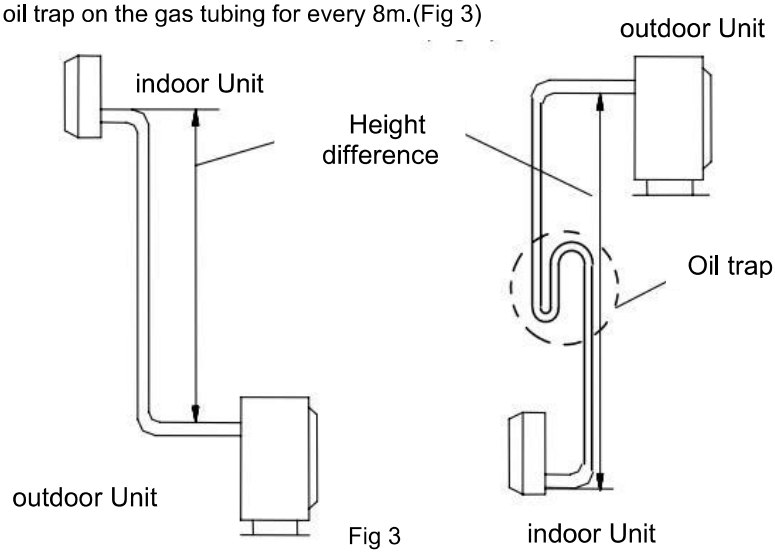

Fig 3

Table 1

Tubing size(mm/inch)		Standard tubing Length (m)	Max tubing Length (m)	Height Difference (m)	Additional refrigerants(g/.m)
Liquid tube	Gas tube				
ϕ6(1/4")	ϕ9(3/8")	5.0	9	5	12
ϕ6(1/4")	ϕ12(1/2")	5.0	12	7	12
ϕ6(1/4")	ϕ15.88(5/8")	5.0	15	8	12
ϕ9(3/8")	ϕ15.88(5/8")	5.0	15	8	15
ϕ9(3/8")	ϕ19.05(3/4")	5.0	20	10	15

The above dimensions are for reference only,the actual product shall prevail.

Fixing Installation Panel

- Dismantle the metal installation board of the indoor unit. Adjust the installation board to horizontal position.The height difference between the left and right sides of the installation board should less than 5mm.(Fig 4)
- Drill holes and insert plastic expansion tubes at the appropriate locations on the wall and fix the installation board on the wall with M5x30 screws. Ensure that there must be at least 4 fixed points in the wall. Ensure installation board to horizontal position.
- Drill holes as Fig. 5 shows. The hole, 80mm in diameter, should slightly slide down outwards..
- Cut PVC tubes at a slight angle in the length shorter than wall thickness and inset it into the hole.(Fig.5)
- Mount the wall cap.

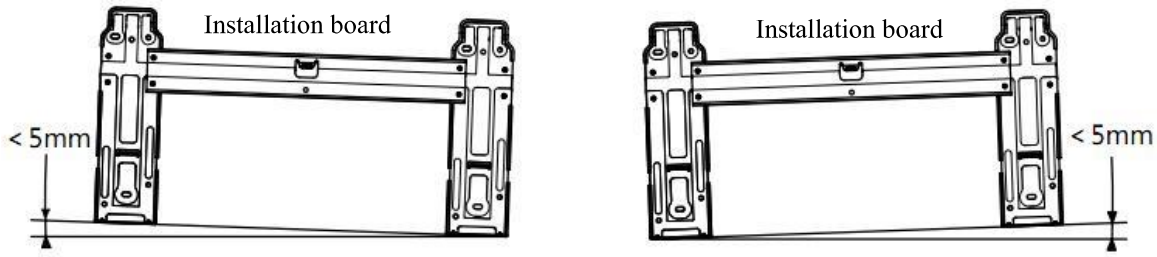

Fig 4

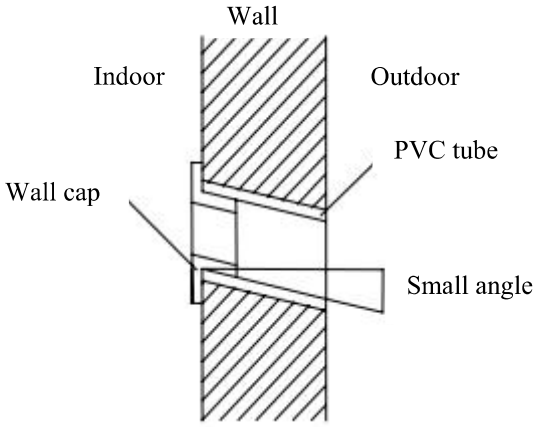

Fig 5

Attachment:installation instructions for decorative cover plate

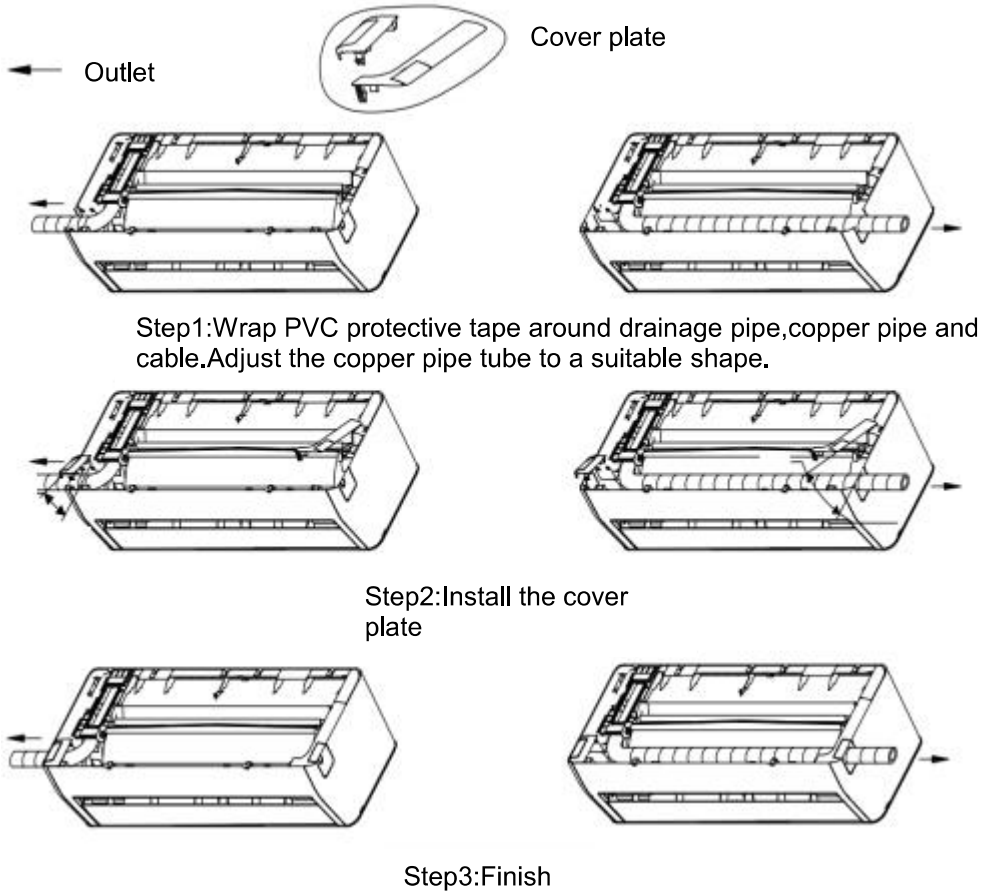

Note:The above diagram may be difference from the actual product,please refer to the actual product.

Indoor Unit Installation

The tube may be connected in several directions as below shown Figures.

1. Connecting right back tube (similar to right lower tube) (optional, Refer to Fig.6)

- Pull out the tubing from bottom of the chassis; and connect the drainpipe. Strap the joint of tubing reliably.
  Lead the connecting wire to the indoor unit (Do not connect to the power).
- Strap together the tubes, discharge pipe and connecting wire with adhesive tape. The discharge pipe is put at the below.
  Remove the board which is on the chassis.

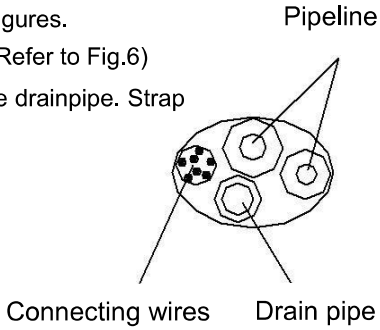

Fig 6

- Check if the connections are reliable.
- Mount the indoor unit on the two hooks at the upper part of installation board.(Refer to Fig.8)

2. Connecting left back tube (similar to left lower tube). (optional, Refer to Fig9)

- Move the discharge tube to the left side, and discharge cap to the right side.
- Fix the tubes in the slot of the indoor unit with the fix clamp.
- The following mounting steps are the same as those in “1. Connecting right back tube.”

Notes: Left chart is available for the position of drain hose,refer to Fig 7.

Right chart is available for the position of drain hose,refer to Fig 9.

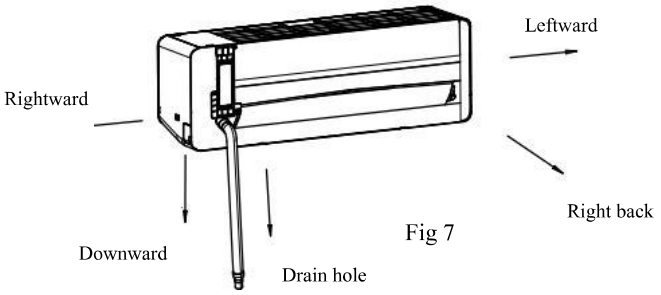

Fig 7

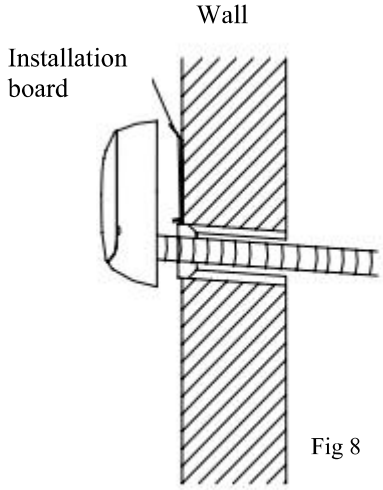

Fig 8

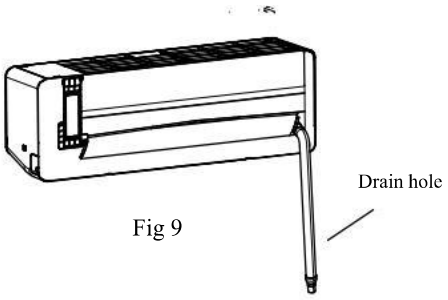

Fig 9

Outdoor Unit Installation

- If installation brackets for installing outdoor unit are needed, user could buy the brackets from our company or agents（Fig.10）.
- Assemble the mounting frame and supports with the attached 6 screws (M12x25), plain washers, spring washers, and nuts.
- Drill 4 or more holes on the wall according to the feet size of the air conditioner. Determine the locations for mounting left and right supports. Ensure that the left and right supports are on the same level.
- Fix installation frame on the wall with expansive bolts.
- Fix outdoor unit with 4 bolts (M10x25) on the installation brackets.
- Fittings must be tightly screwed; Connection must be tight and reliable.
- In installing outdoor unit, the body should be hung with ropes to prevent from falling.
- In installing or repair, tools and components should be prevented from falling.
- Regularly check the reliability of the installation frame.

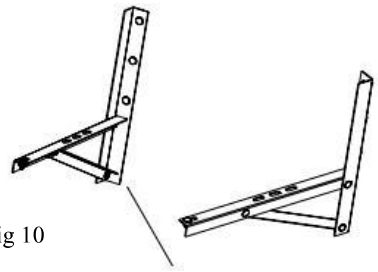

Fig 10

Installation support

Tubing Connection

- Detach the valve cover of outdoor unit.
- Align flaring nut to the thread center, and screw the nut tightly by hand.
- Screw tightly the flaring nut with torque spanner until the torque spanner produces "click" sound.
- It is recommended to use torque spanner to connect the tubing. If other flexible or fixed spanner is used, it may damage the horn mouth due to improper force.
- The bending angle of the tube should not be too small or the tube may break up, so the service personnel should use tube bender to bend the tube.
- Never let water,dust or sand gets into the pipe.

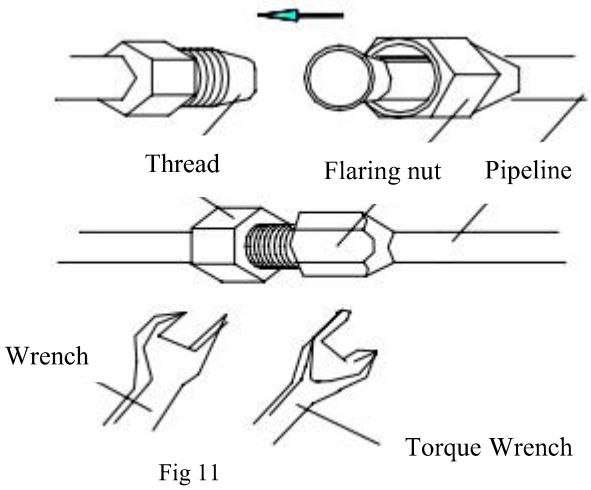

Fig 11

Table2	
Tubing size(mm/inch)	Torque(N.m)
Φ6(1/4”)	15~20
Φ9 (3/8”)	35~40
Φ12(1/2”)	50~55
Φ15.88(5/8”)	60~75
Φ19.05(3/4”)	80~95

Connection of wire

1.Indoor unit(fig.12)

- Open the panel upwards and open directly to the maximum.
- Open the electrical cover.
- Secure the connection wires to the terminal block according to the wiring diagram on the electrical cover.
- Press the connecting wire tightly with the pressure plate.
- Close the electrical cover, secure the electrical cover with screws, and close the panel.

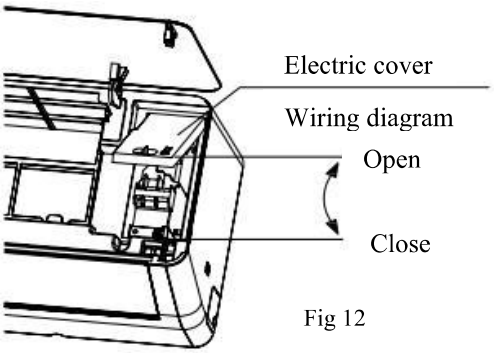

Fig 12

1.outdoor unit(fig.13)

- Unscrew the handle cover fixing screw and open the handle cover.
- Secure the connection wires to the terminal block according to the wiring diagram on the handle cover.
- Press the connecting wire tightly with the pressure plate.
- Put the handle cover back and fasten with the screws.

If customers need to extend or replace the power cord, please refer to Table 3 for specifications.

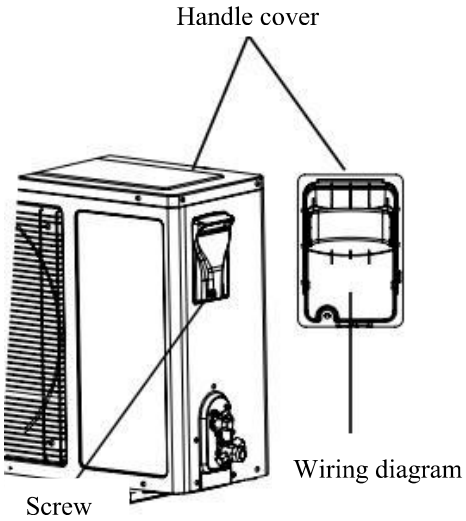

Fig 13

Table 3

		Power connecting wires	Signal control wire	Power cord
	Max. Length	10m	10m	5m
5K/7K/9K/12K	Cross sectional area	⩾1.0 mm^2	⩾1.0 mm^2	⩾1.0mm^2
9K/12K(115V) 16K/18K/24K(220V)		⩾1.5 mm^2	⩾1.5 mm^2	⩾1.5 mm^2
18K/21K/24K/28K 30K/36K		⩾2.5 mm^2	⩾0.75mm^2	⩾2.5 mm^2

Notes:

- Earthing screw must use special screw(stainless machining screws or copper screws M4)
- Ensure that all wires are securely connected, will not loose or separate.
- Ensure that wire connections are carried out according to the wiring diagram of the air conditioner.
- The above figures are only schematic, and they may be slightly different from the actual appliances you select

Tube Strapping

- Strapping with PVC Protective tape must be careful, do not damage the pipeline and drain pipe.
- Strapping should start from the lower part of the outdoor unit to the indoor unit.
- Fix the PVC tape with adhesive tape to prevent loosing.
- Drainpipe should slightly slide down outwards to ensure drainage well.
- When the indoor unit is lower than the outdoor unit, bend the tube to proper extent to prevent water draining into house.
- Fix the tube bundle with tube clamps on the wall.
- Allow enough space between discharge pipe and the ground. Do not put the discharge pipe in water or ditch.
- Seal the external wall holes with sealing gum or putty.

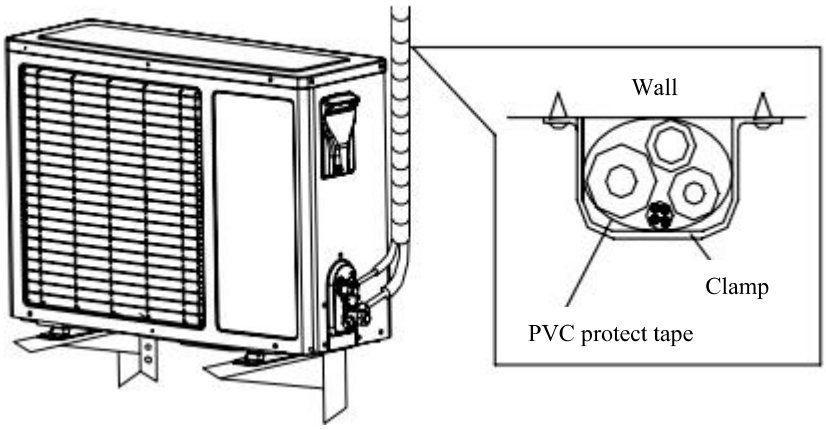

Fig 14

Exhaust

- Make sure that all the tubes of indoor and outdoor unit are connecting well.
- Take off valve bonnet from two-way and three-way valves by spanner; connect vacuum pump and compound valve to the service valve bonnet.
- Open the low-pressure switch of compound valve, and run vacuum pump until units' internal pressure at 10 mmHg.
- After pump vacuum, close the low-pressure switch of compound valve, and then close vacuum pump. Turn anti-clockwise 90° Spool of narrow pipe service valve by hexagon spanner, tightly with clockwise turning after stopping for 10 seconds.
- Check with soap water or leak detector whether there is leakage at all connections of indoor and outdoor unit.

  Open wide and narrow pipe service valves by hexagon spanner for running.
- Take off the connection pipeline of wide pipe service valve.
- Screw tightly the entire valve bonnet by torque spanner.
- Check with soap water or leak detector whether there are leakage at all indoor and outdoors' connections.
- Put the valve bonnet and lid back to position.

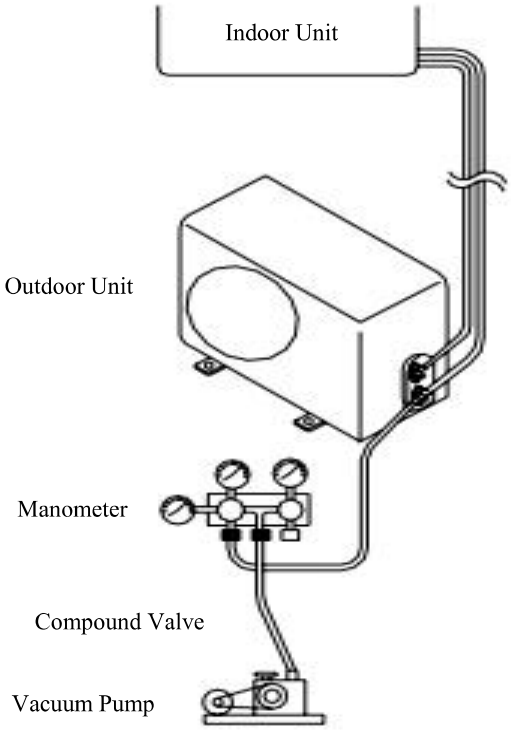

Fig 15

Gas leakage inspection

After the pipeline connection is done,use a leakage inspection device or soap to carefully check if there is any leakage at the joints. This is an important step to ensure the quality of installation.If refrigerant leaks,ventilate the area immediately.Toxic gas may be produced if refrigerant gas comes into contact with fire.Never directly touch any accidentally leaking refrigerant.This could result in severe wounds caused by frostbite.

Drainage

- **No need drainage treatment**

In regions where become cold in the winter, don't install the drain elbow joint to prevent drain water from freezing and causing the fan to be damaged. This drainage treatment is not necessary for cooling-only type air conditioner.

- **When need drainage treatment**

Please use drain elbow joint (in accessory bag). Outdoor unit should be placed on blocks.

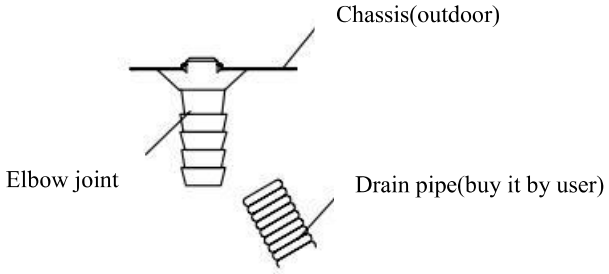

Fig 16

Installation for the cover of valve

- For the whole unit that individual cover of valve is available (refer to packing list), the installing method is as follow:
- After connecting the connection pipes between indoor and outdoor units followed by the installing method mentioned above, take out the cover of valve from the accessory bag, and fix it on the side of outdoor unit with three corresponding screws.(inside the accessory bag)

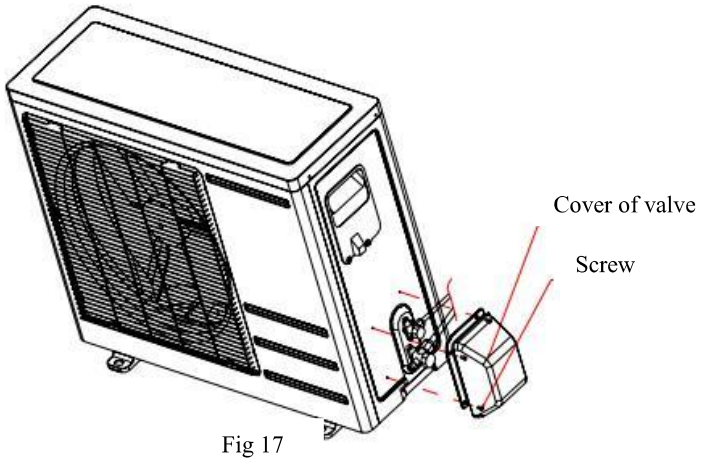

Fig 17

PREPARATION BEFORE WORK

Before starting any work on systems with flammable refrigerants, safety checks must be performed to minimize the risk of fire, including inspection of the work area, ensuring adequate ventilation, checking for the presence of refrigerants, and a detector that cannot be the source of ignition, as well as providing adequate firefighting equipment.

COMPONENT REPAIR

Before removing the electrical power cover, the power must be turned off. If the power supply is interrupted, continuous detection of leakage must be ensured. Attention must be paid so that no damage or contamination occurs, and replacement parts should always be used according to the manufacturer's specifications.

LEAK DETECTION

⚠ Prohibited: Under no circumstances should an ignition source (e.g., a cold flame torch) be used for leak detection.

Allowed: electronic detectors (non-sparking) that detect refrigerant leaks (without combustion).

Procedure: If there is suspicion of leakage, open flames must be extinguished immediately, as leak detection requires ventilation, and any refrigerant leakage must be repaired or isolated.

CHARGING PROCEDURES

Cleanliness and safety: ensure that no contamination of various refrigerants occurs.
Hoses must be as short as possible, cylinders must be properly positioned, and the system must be taken under vacuum before charging.

Labels and warnings: the system must be clearly marked with the refrigerant type. Overcharging the system is prohibited. Before recharging, the system must be pressure tested, and after charging and before operation, all leak points must be checked.

DECOMMISSIONING (END OF USE)

Decommissioning is the process that must be performed when the device is no longer in use or is taken out of service, and the process must be carried out safely and responsibly.

Labeling and removal: the system must be clearly marked as decommissioned.
Refrigerant must be extracted from the system carefully and completely. Additional labels with instructions on safe handling must be attached to warn about the risk of refrigerant presence, as well as visual warnings for the presence of hazardous refrigerants.

Disposal: In this process, for safe disposal of refrigerant, the system should be dismantled carefully and refrigerants recovered appropriately to avoid environmental contamination. Different types of refrigerants and oils must not be mixed. Recovered refrigerants should be stored in special cylinders designed for compressor oils, which often contain traces of refrigerants, and require special handling.

FOX® PROFESSIONAL

SPLIT AIR CONDITIONER

Model		
	FOX-FAC-12PRO62	
Indoor	FOX-FAC-12PRO62	
Outdoor	FOX-FAC-12PRO62	

	Cooling	Heating
Capacity	3500W (660-3700)W	3500W (660-3800)W
Current	5.5A (1.1-9.6)A	4.4A (1.1-10.0)A
Rated Current (IEC/EN60335)	10A	10A
Power Input	1190W (250-1600)W	950W (250-1600)W
Rated Power Input (IEC/EN60335)	1600W	1600W
Indoor Air Volume	≥550m³/h	≥550m³/h

Max. working pressure for the refrigeration circuit		4.3MPa
Max.Pressure	Discharge	4.3MPa
	Suction	1.3MPa
Noise	Indoor	52dB(A)
	Outdoor	64dB(A)
Weight	Indoor	7.5kg
	Outdoor	22.8kg

Rated Voltage, class		~220-240V,I
Rated Frequency		50Hz
Refrigerant / Charge		R32:CH2F2 / 0.63kg
GWP / equivalent CO_2		675 / 0.425 tonnes
Contains fluorinated greenhouse gases		
Device available to the general public		
Outdoor Unit Water Proof Protection		IPX4
Year of manufacture		2026.

Manufacturer:
Zhongshan Changhong Electric Co., Ltd. Nantou Road Middle, Nantou, Zhongshan, Guangdong, China
Importer:
AIR GALAXY PRO DOO BEOGRAD (ČUKARICA), ĐORĐA STOJKOVIĆA 2,
11250 BELGRADE (ČUKARICA), SERBIA

FOX® PROFESSIONAL

SPLIT AIR CONDITIONER

Model		
	FOX-FAC-18PRO62	
Indoor	FOX-FAC-18PRO62	
Outdoor	FOX-FAC-18PRO62	

	Cooling	Heating
Capacity	5000W (1610-5200)W	5000W (1610-5300)W
Current	7.2A (1.6-12.2)A	6.2A (1.6-12.8)A
Rated Current (IEC/EN60335)	12.8A	12.8A
Power Input	1540W (350-2400)W	1340W (350-2450)W
Rated Power Input (IEC/EN60335)	2450W	2450W
Indoor Air Volume	≥850m³/h	≥850m³/h

Max. working pressure for the refrigeration circuit		4.3MPa
Max.Pressure	Discharge	4.3MPa
	Suction	1.3MPa
Noise	Indoor	56dB(A)
	Outdoor	65dB(A)
Weight	Indoor	10.0kg
	Outdoor	27.6kg

Rated Voltage, class		~220-240V,I
Rated Frequency		50Hz
Refrigerant / Charge		R32:CH2F2 / 1.0kg
GWP / equivalent CO_2		675 / 0.675 tonnes
Contains fluorinated greenhouse gases		
Device available to the general public		
Outdoor Unit Water Proof Protection		IPX4
Year of manufacture		2026.

Manufacturer:
Zhongshan Changhong Electric Co., Ltd. Nantou Road Middle, Nantou, Zhongshan, Guangdong, China
Importer:
AIR GALAXY PRO DOO BEOGRAD (ČUKARICA), ĐORĐA STOJKOVIĆA 2,
11250 BELGRADE (ČUKARICA), SERBIA

FOX® PROFESSIONAL

SPLIT AIR CONDITIONER

Model		
	FOX-FAC-12PRO-62G	
Indoor	FOX-FAC-12PRO-62G	
Outdoor	FOX-FAC-12PRO-62G	

	Cooling	Heating
Capacity	3500W (660-3700)W	3500W (660-3800)W
Current	5.5A (1.1-9.6)A	4.4A (1.1-10.0)A
Rated Current (IEC/EN60335)	10A	10A
Power Input	1190W (250-1600)A	950W (250-1600)A
Rated Power Input (IEC/EN60335)	1600W	1600W
Indoor Air Volume	≥550m³/h	≥550m³/h

Max. working pressure for the refrigeration circuit		4.3MPa
Max.Pressure	Discharge	4.3MPa
	Suction	1.3MPa
Noise	Indoor	52dB(A)
	Outdoor	64dB(A)
Weight	Indoor	7.5kg
	Outdoor	22.8kg

Rated Voltage, class		~220-240V,I
Rated Frequency		50Hz
integrated heater (outdoor unit)	heater voltage	~230V
	heater power	150W
Refrigerant / Charge		R32:CH2F2 / 0.63kg
GWP / equivalent CO_2		675 / 0.425 tonnes
Contains fluorinated greenhouse gases		
Device available to the general public		
Outdoor Unit Water Proof Protection		IPX4
Year of manufacture		2026.

Manufacturer:
Zhongshan Changhong Electric Co., Ltd. Nantou Road Middle, Nantou, Zhongshan, Guangdong, China
Importer:
AIR GALAXY PRO DOO BEOGRAD (ČUKARICA), ĐORĐA STOJKOVIĆA 2,
11250 BELGRADE (ČUKARICA), SERBIA

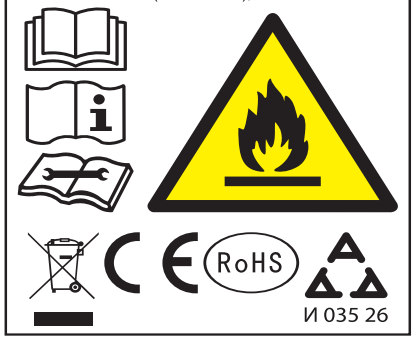

FOX® PROFESSIONAL

SPLIT AIR CONDITIONER

Model		
	FOX-FAC-18PRO-62G	
Indoor	FOX-FAC-18PRO-62G	
Outdoor	FOX-FAC-18PRO-62G	

	Cooling	Heating
Capacity	5000W (1610-5200)W	5000W (1610-5300)W
Current	7.2A (1.6-12.2)A	6.2A (1.6-12.8)A
Rated Current (IEC/EN60335)	12.8A	12.8A
Power Input	1540W (350-2400)W	1340W (350-2450)W
Rated Power Input (IEC/EN60335)	2450W	2450W
Indoor Air Volume	≥850m³/h	≥850m³/h

Max. working pressure for the refrigeration circuit		4.3MPa
Max.Pressure	Discharge	4.3MPa
	Suction	1.3MPa
Noise	Indoor	56dB(A)
	Outdoor	65dB(A)
Weight	Indoor	10.0kg
	Outdoor	27.6kg

Rated Voltage, class		~220-240V,I
Rated Frequency		50Hz
integrated heater (outdoor unit)	heater voltage	~230V
	heater power	150W
Refrigerant / Charge		R32:CH2F2 / 1.0kg
GWP / equivalent CO_2		675 / 0.675 tona
Contains fluorinated greenhouse gases		
Device available to the general public		
Outdoor Unit Water Proof Protection		IPX4
Year of manufacture		2026.

Manufacturer:
Zhongshan Changhong Electric Co., Ltd. Nantou Road Middle, Nantou, Zhongshan, Guangdong, China
Importer:
AIR GALAXY PRO DOO BEOGRAD (ČUKARICA), ĐORĐA STOJKOVIĆA 2,
11250 BEOGRAD (ČUKARICA), SERBIA

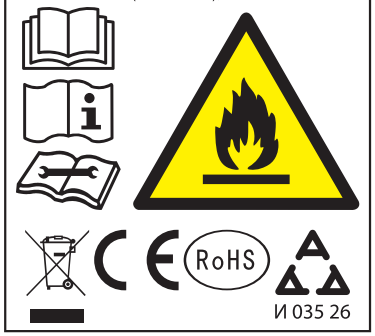

FOX® PROFESSIONAL

SPLIT AIR CONDITIONER

Model		
	FOX-FAC-24PRO-62G	
Indoor	FOX-FAC-24PRO-62G	
Outdoor	FOX-FAC-24PRO-62G	

	Cooling	Heating
Capacity	7100W (1110-7800)W	7100W (1370-8200)W
Current	11.1A (2.1-16.4)A	10.2A (2.1-16.8)A
Rated Current (IEC/EN60335)	16.8A	16.8A
Power Input	2400W (450-3350)W	2200W (450-3350)W
Rated Power Input (IEC/EN60335)	3350W	3350W
Indoor Air Volume	≥1200m³/h	≥1200m³/h

Max. working pressure for the refrigeration circuit		4.3MPa
Max.Pressure	Discharge	4.3MPa
	Suction	1.3MPa
Noise	Indoor	59dB(A)
	Outdoor	69dB(A)
Weight	Indoor	12.6kg
	Outdoor	36.7kg

Rated Voltage, class		~220-240V,I
Rated Frequency		50Hz
integrated heater (outdoor unit)	heater voltage	~230V
	heater power	150W
Refrigerant / Charge		R32:CH2F2 / 1.4kg
GWP / equivalent CO_2		675 / 0.945 tonnes
Contains fluorinated greenhouse gases		
Device available to the general public		
Outdoor Unit Water Proof Protection		IPX4
Year of manufacture		2026.

Manufacturer:
Zhongshan Changhong Electric Co., Ltd. Nantou Road Middle, Nantou, Zhongshan, Guangdong, China
Importer:
AIR GALAXY PRO DOO BEOGRAD (ČUKARICA), ĐORĐA STOJKOVIĆA 2,
11250 BELGRADE (ČUKARICA), SERBIA

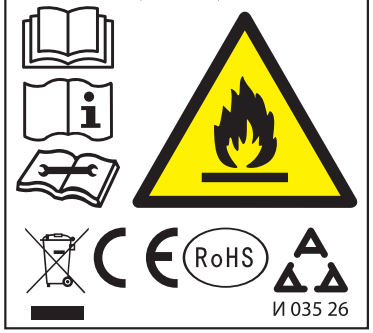

tehnoteka

https://cenoteka.rs

Ovaj dokument je originalno proizveden i objavljen od strane proizvođača, brenda FOX, i preuzet je sa njihove zvanične stranice. S obzirom na ovu činjenicu, Cenoteka ističe da ne preuzima odgovornost za tačnost, celovitost ili pouzdanost informacija, podataka, mišljenja, saveta ili izjava sadržanih u ovom dokumentu.

Napominjemo da Cenoteka nema ovlašćenje da izvrši bilo kakve izmene ili dopune na ovom dokumentu, stoga nismo odgovorni za eventualne greške, propuste ili netačnosti koje se mogu naći unutar njega. Cenoteka ne odgovara za štetu nanesenu korisnicima pri upotrebi netačnih podataka. Ukoliko imate dodatna pitanja o proizvodu, ljubazno vas molimo da kontaktirate direktno proizvođača kako biste dobili sve detaljne informacije.

Za najnovije informacije o ceni, dostupnim akcijama i tehničkim karakteristikama proizvoda koji se pominje u ovom dokumentu, molimo posetite našu stranicu klikom na sledeći link:

https://cenoteka.rs/p/fox-inverter-klima-fac-12pro62/