tehnoteka

https://tehnoteka.rs

Uputstvo za upotrebu (EN)

LIAN LI kućište Vector V100 (G99.V100RW.00)



Tehnoteka je online destinacija za upoređivanje cena i karakteristika bele tehnike, potrošačke elektronike i IT uređaja kod trgovinskih lanaca i internet prodavnica u Srbiji. Naša stranica vam omogućava da istražite najnovije informacije, detaljne karakteristike i konkurentne cene proizvoda.

Posetite nas i uživajte u ekskluzivnom iskustvu pametne kupovine klikom na link:

https://tehnoteka.rs/p/lian-li-kuciste-vector-v100-g99v100rw00-akcija-cena/

LIAN LI
Feel the difference

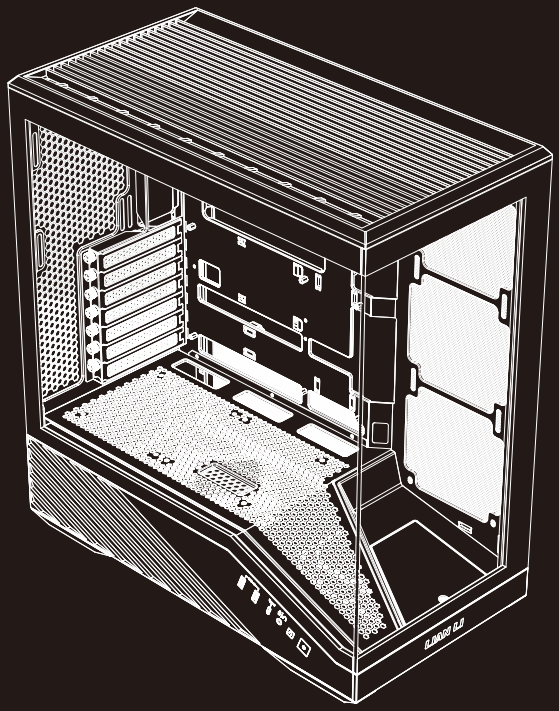

V100

Designed to Dominate, Built to Game

- Installation Guide
- Guide d'installation
- Installationsanleitung
- Guía de instalación
- Installationsguide
- Przewodnik instalacji
- 安装指南
- 取付ガイド

- **Procedure to Remove All Exterior Panels and Dust Filter**
- **Procédure pour retirer tous les panneaux extérieurs et le filtre à poussière**
- **Vorgehensweise zum Entfernen aller Außenpaneele und des Staubfilters**
- **Procedimiento para retirar todos los paneles exteriores y el filtro de polvo**
- **Procedur för att ta bort alla yttre paneler och dammfiltret**
- **Procedura usuwania wszystkich paneli zewnętrznych i filtra przeciwpyłowego**
- **外板和濾網拆卸**
- **外装パネルおよびダストフィルターの取り外し手順**

- Remove the side and front glass
- Retirez le verre latéral et avant
- Entfernen Sie das Seiten- und Frontglas
- Retire el vidrio lateral y frontal
- Ta bort sidoglaset och frontglaset
- Usuń boczne i przednie szkło
- 拆下側邊與前方玻璃
- サイドとフロントのガラスを取り外します

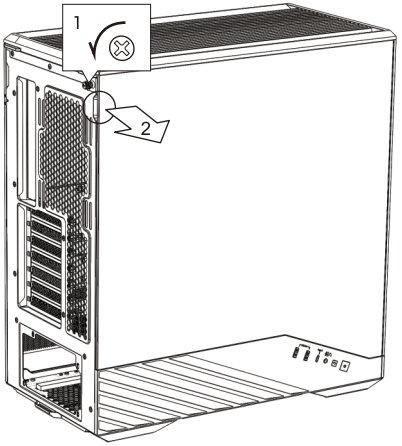



- Attention: Peel off the protective film on both sides
- Attention : retirez le film protecteur des deux côtés
- Achtung: Entfernen Sie die Schutzfolie auf beiden Seiten
- Atención: retire la película protectora de ambos lados
- Observera: ta bort skyddsfilmen på båda sidor
- Uwaga: usuń folię ochronną z obu stron
- 注意：撕除兩側的保護膜
- 注意：両面の保護フィルムをはがしてください

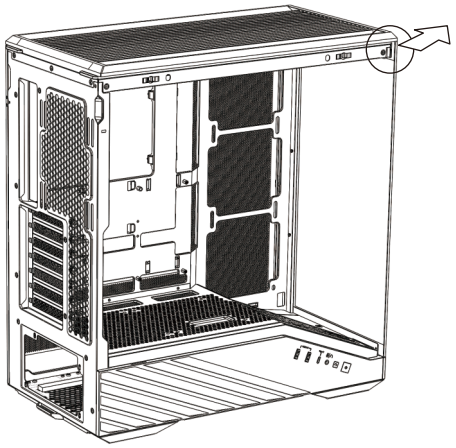

- Remove the Right Side Panel and Top Cover
- Retirez le panneau latéral droit et le couvercle supérieur
- Entfernen Sie die rechte Seitenwand und die obere Abdeckung
- Retire el panel lateral derecho y la cubierta superior
- Ta bort den högra sidopanelen och det övre locket
- Usuń prawy panel boczny i górną pokrywę
- 拆下右側面板與上蓋
- 右側パネルとトップカバーを取り外します

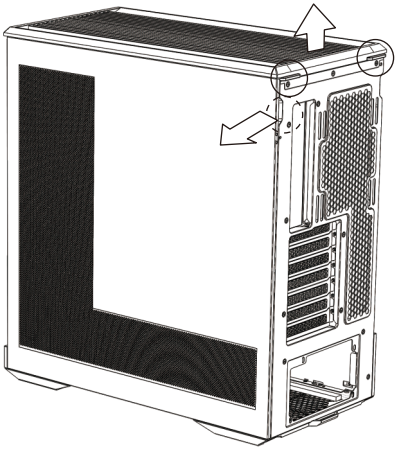

- Remove the Dust Filters
- Retirez les filtres à poussière
- Entfernen Sie die Staubfilter
- Retire los filtros de polvo
- Ta bort dammfiltren
- Usuń filtry przeciwpyłowe
- 拆下防塵濾網
- 防塵フィルターを取り外します

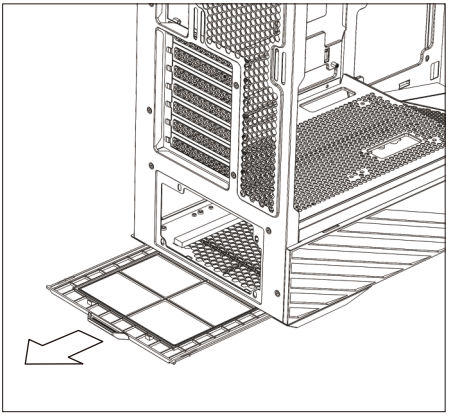

- **Included Accessories Kit List**
- **Liste du kit d'accessoires inclus**
- **Lieferumfang des Zubehör-Kits**
- **Lista del kit de accesorios incluidos**
- **Medföljande tillbehörssatslista**
- **Lista dołączonych akcesoriów**
- 隨附配件清單
- 同梱アクセサリーキット一覧

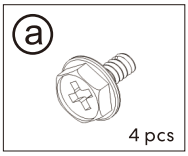

Screws
for PSU mounting

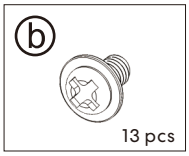

Screws
for motherboard/
2.5"SSD mounting

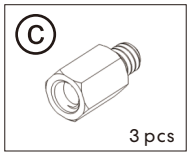

Stand-off bolt
(spare parts)
for M/B mount

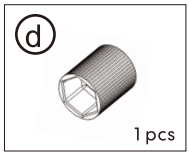

Tool
for stand-off bolt

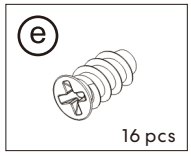

Screws
for fan mounting

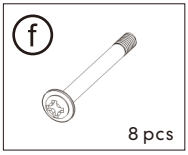

Long screws
for fan mounting

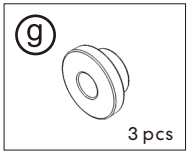

Anti-vibration rings
for 3.5" HDD mount

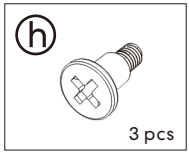

Screws
for 3.5" HDD mount

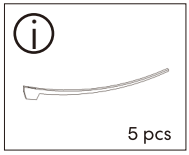

Cable ties
for cable
management

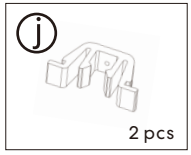

Female clips
(spare parts)

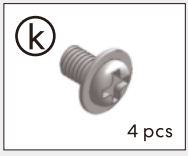

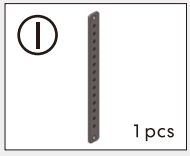

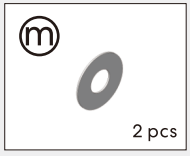

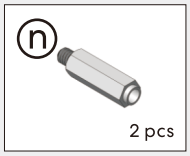

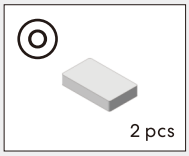

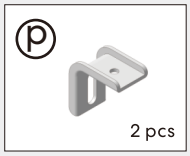

For Graphic Card Anti-sag Bracket Installation

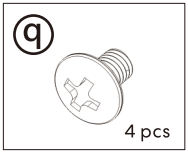

Screws
for 3.5" HDD
mount

- **Case Overview**
- **Vue d'ensemble du boîtier**
- **Gehäuseübersicht**
- **Descripción general del gabinete**
- **Översikt över chassit**
- **Przegląd obudowy**
- 機殻概覧
- ケース概要

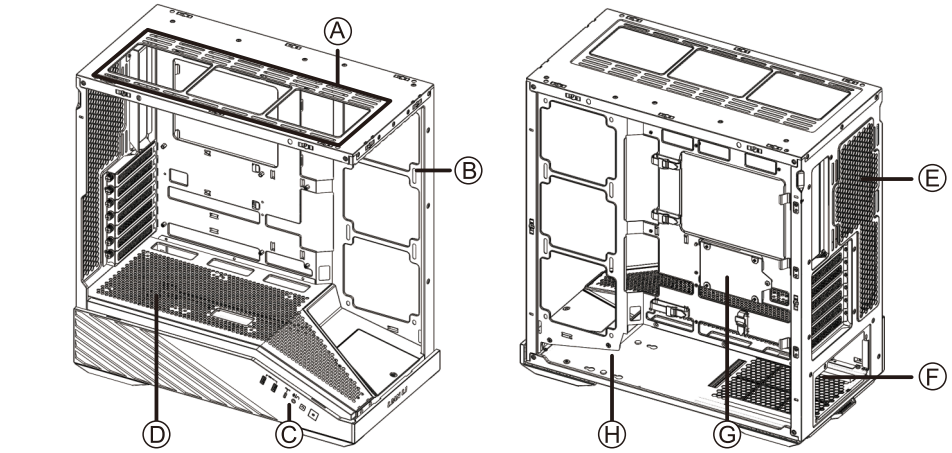

Ⓐ
- Supporting 120 mm fan x 3 or 140 mm fan x 2 or 360 mm radiator x 1 or 280 mm radiator x 1
- Supporte 3 ventilateurs de 120 mm ou 2 ventilateurs de 140 mm ou 1 radiateur de 360 mm ou 1 radiateur de 280 mm
- Unterstützt 3 x 120 mm Lüfter oder 2 x 140 mm Lüfter oder 1 x 360 mm Radiator oder 1 x 280 mm Radiator
- Compatible con 3 ventiladores de 120 mm o 2 ventiladores de 140 mm o 1 radiador de 360 mm o 1 radiador de 280 mm
- Stöder 3 x 120 mm-fläktar eller 2 x 140 mm-fläktar eller 1 x 360 mm radiator eller 1 x 280 mm radiator
- Obsługuje 3 wentylatory 120 mm lub 2 wentylatory 140 mm lub 1 radiator 360 mm lub 1 radiator 280 mm
- 支援 3 x 120 mm 風扇或 2 x 140 mm 風扇或 1 x 360 mm 水冷排或 1 x 280 mm 水冷排
- 120 mm ファン x3 または 140 mm ファン x2 または 360 mm ラジエーター x1 または 280 mm ラジエーター x1 に対応

Ⓑ
- Supporting 120 mm fan x 3
- Prise en charge de 3 ventilateurs 120 mm
- Unterstützt 3× 120-mm-Lüfter
- Compatible con 3 ventiladores de 120 mm
- Stöd för 3 × 120 mm-fläktar
- Obsługa 3 wentylatorów 120 mm
- 支援 120 mm 風扇 × 3
- 120 mm ファン × 3 対応

Ⓒ
- IO ports: Power Button, Reset Button, 1 x HD Audio, 1 x USB 3.1 Type C, 2 x USB 3.0
- Ports E/S : Bouton d'alimentation, Bouton de réinitialisation, 1 x HD Audio, 1 x USB 3.1 Type-C, 2 x USB 3.0
- IO-Ports: Power-Taste, Reset-Taste, 1 x HD Audio, 1 x USB 3.1 Type-C, 2 x USB 3.0
- Puertos IO: Botón de encendido, Botón de reinicio, 1 x HD Audio, 1 x USB 3.1 Type-C, 2 x USB 3.0
- IO-portar: Strömknapp, Återställningsknapp, 1 × HD Audio, 1 × USB 3.1 Type-C, 2 × USB 3.0
- Porty IO: Przycisk zasilania, przycisk reset, 1 x HD Audio, 1 x USB 3.1 Type-C, 2 x USB 3.0
- IO介面：電源鍵、重置鍵、1 x HD 音訊、1 x USB 3.1 Type-C、2 x USB 3.0
- I/Oポート：電源ボタン、リセットボタン、HDオーディオ ×1、USB 3.1 Type-C ×1、USB 3.0 ×2

Ⓓ
- Supporting 120 mm fan x 2
- Supporte 2 ventilateurs de 120 mm
- Unterstützt 2 x 120 mm Lüfter
- Compatible con 2 ventiladores de 120 mm
- Stöder 2 x 120 mm-fläktar
- Obsługuje 2 wentylatory 120 mm
- 支援 2 x 120 mm 風扇
- 120 mm ファン x2 に対応

Ⓔ
- Supporting 120 mm fan x 1 or 140 mm fan x 1
- Prise en charge de 1 ventilateur 120 mm ou 1 ventilateur 140 mm
- Unterstützt 1× 120-mm-Lüfter oder 1× 140-mm-Lüfter
- Compatible con 1 ventilador de 120 mm o 1 ventilador de 140 mm
- Stöd för 1 × 120 mm-fläkt eller 1 × 140 mm-fläkt
- Obsługa 1 wentylatora 120 mm lub 1 wentylatora 140 mm
- 支援 120 mm 風扇 × 1 或 140 mm 風扇 × 1
- 120 mm ファン × 1 または 140 mm ファン × 1 対応

Ⓕ
- Supporting ATX PSU x 1 (Removable dust filter in bottom)
- Supporte 1 PSU ATX (filtre à poussière amovible en bas)
- Unterstützt 1 x ATX-PSU (abnehmbarer Staubfilter unten)
- Compatible con 1 PSU ATX (filtro de polvo extraíble en la parte inferior)
- Stöder 1 x ATX PSU (avtagbart dammfilter I botten)
- Obsługuje 1 x ATX PSU (wyjmowany filtr przeciwpyłowy w dolnej części)
- 支援 1 x ATX 電源 (底部可拆式濾網)
- ATX PSU x1 に対応 (底部ダストフィルター着脱可能)

Ⓖ
- Supporting 2.5" SSD x 1
- Supporte 1 SSD 2,5"
- Unterstützt 1 x 2,5" SSD
- Compatible con 1 SSD de 2,5"
- Stöder 1 x 2,5" SSD
- Obsługuje 1 x 2,5" SSD
- 支援 1 x 2.5 吋 SSD
- 2.5インチ SSD x1 に対応

Ⓗ
- Supporting 3.5" HDD x 1
- Supporte 1 HDD 3,5"
- Unterstützt 1 x 3,5" HDD
- Compatible con 1 HDD de 3,5"
- Stöder 1 x 3,5" HDD
- Obsługuje 1 x 3,5" HDD
- 支援 1 x 3.5 吋 HDD
- 3.5インチ HDD x1 に対応

- **PSU Installation**
- **Installation de l'alimentation**
- **Netzteilinstallation**
- **Instalación de la fuente de alimentación**
- **Installation av nätaggregat**
- **Instalacja zasilacza**
- 電源供應器安裝
- 電源ユニット取り付け

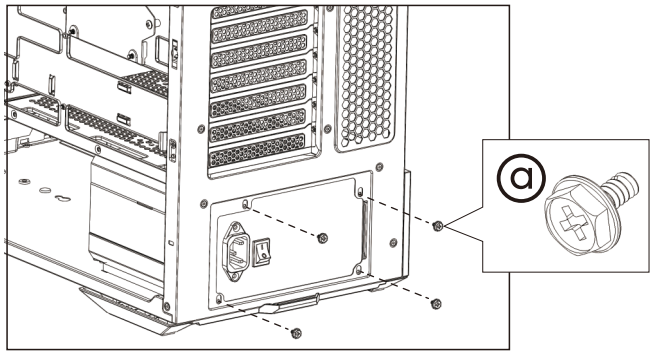

- **I/O Port Functions and Cable Connections**
- **Fonctions des ports E/S et connexions des câbles**
- **Funktionen der E/A-Anschlüsse und Kabelverbindungen**
- **Funciones de los puertos de E/S y conexiones de cables**
- **Funktioner för I/O-portar och kabelförbindelser**
- **Funkcje portów I/O i połączenia kabli**
- I/O 介面功能與線材連接
- I/O ポートの機能とケーブル接続

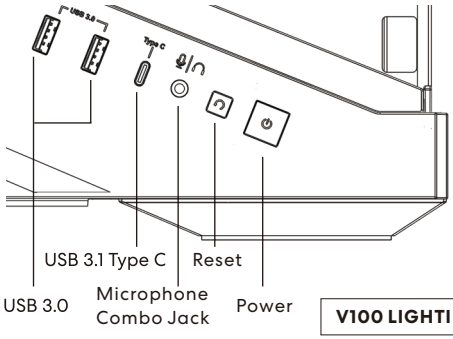

- Warning! Do not connect the wrong type of LED connector. If it is connected to the 12 V connector, permanent damage will occur.
- Attention ! Ne connectez pas un type incorrect de connecteur LED. S'il est branché sur un connecteur 12 V, des dommages permanents se produiront.
- Warnung! Schließen Sie keinen falschen LED-Stecker an. Bei Anschluss an einen 12-V-Stecker entsteht ein dauerhafter Schaden.
- ¡Advertencia! No conecte un tipo incorrecto de conector LED. Si se conecta al conector de 12 V, se producirá un daño permanente.
- Varning! Anslut inte fel typ av LED-kontakt. Om den ansluts till 12 V-kontakten kan permanent skada uppstå.
- Ostrzeżenie! Nie podłączaj niewłaściwego typu złącza LED. Podłączenie do złącza 12 V spowoduje trwałe uszkodzenie.
- 警告！請勿連接錯誤類型的 LED 接頭。如連接至 12V 接頭，將造成永久性損壞。
- 警告！誤った種類のLEDコネクタを接続しないでください。12Vコネクタに接続すると恒久的な損傷が発生します。

V100 LIGHTING CABLE

Connect to 5V 3 pin header on M/B

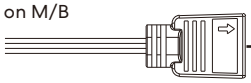



POWER / RESET

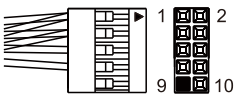

Definition	
1	Power LED+
3	Power LED-
5	Power SW+
7	Power SW-
6	Reset SW+
8	Reset SW-

USB 3.0

Supports motherboard USB 3.0 20 Pin header

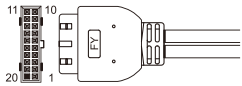

USB 3.1 GEN.2

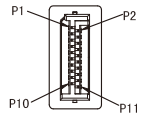

HD AUDIO

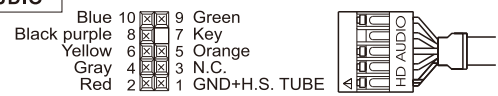

- **Motherboard installation**
- **Installation de la carte mère**
- **Mainboard-Installation**
- **Instalación de la placa base**
- **Moderkortsinstallation**
- **Instalacja płyty głównej**
- **主板安装**
- **マザーボードの取り付け**

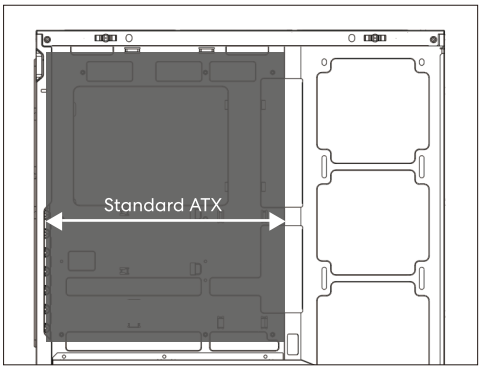

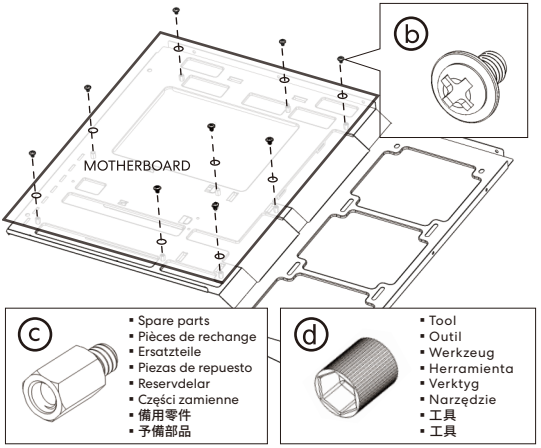

- **Radiator & Cooling Support**
- **Prise en charge du radiateur et du système de refroidissement**
- **Unterstützung für Radiator und Kühlung**
- **Compatibilidad con radiador y sistema de refrigeración**
- **Stöd för kylare och radiator**
- **Wsparcie dla chłodnicy i systemu chłodzenia**
- 散熱器與水冷排支援
- ラジエーターおよび冷却システムのサポート

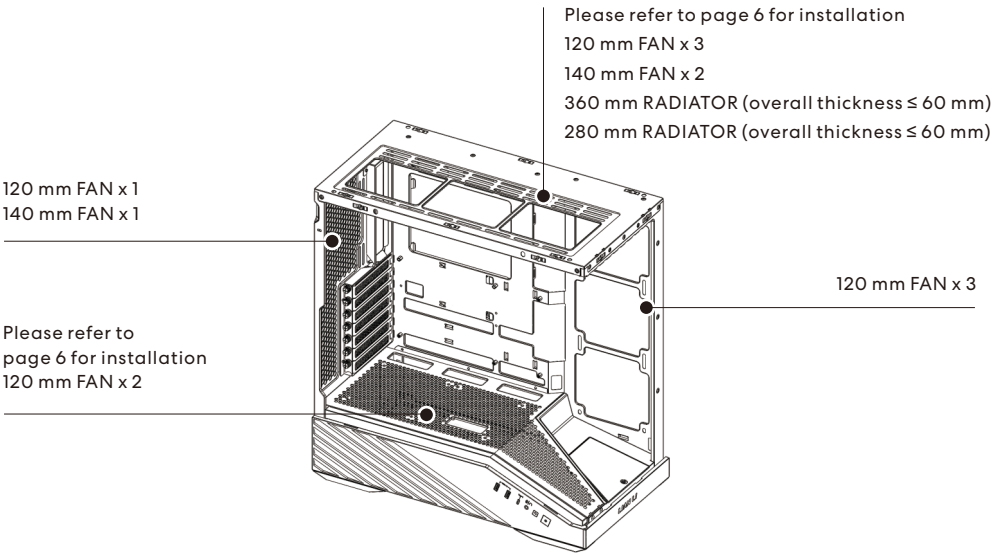

- **Top fan installation**
- **Installation du ventilateur supérieur**
- **Installation des oberen Lüfters**
- **Instalación del ventilador superior**
- **Installation av översta fläkten**
- **Montaż górnego wentylatora**
- **上風扇安裝**
- **上部ファンの取り付け**

- 120 mm fan mounting points
- Points de montage pour ventilateur de 120 mm
- Befestigungspunkte für 120-mm-Lüfter
- Puntos de montaje para ventilador de 120 mm
- Monteringspunkter för 120 mm-fläkt
- Miejsca montażowe wentylatora 120 mm
- **120 mm 風扇安裝點**
- **120 mm ファン取り付けポイント**

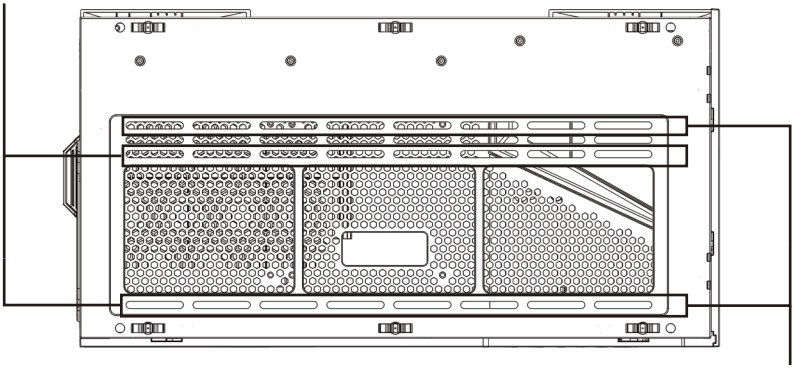

- 140 mm fan mounting points
- Points de montage pour ventilateur de 140 mm
- Befestigungspunkte für 140-mm-Lüfter
- Puntos de montaje para ventilador de 140 mm
- Monteringspunkter för 140 mm-fläkt
- Miejsca montażowe wentylatora 140 mm
- **140 mm 風扇安裝點**
- **140 mm ファン取り付けポイント**

- **PSU shroud - fan installation**
- **Cache PSU - installation du ventilateur**
- **PSU-Abdeckung - Lüfterinstallation**
- **Cubierta de PSU - instalación del ventilador**
- **PSU-skydd - fläktinstallation**
- **Osłona PSU - montaż wentylatora**
- **電源包艙-風扇安裝**
- PSUシュラウド - ファン取り付け

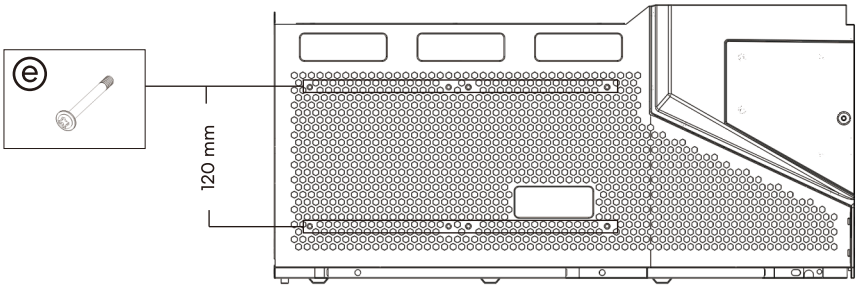

- **Graphic Card Anti-sag Bracket Installation**
- **Installation du support anti-affaissement de la carte graphique**
- **Installation der Anti-Sag-Halterung der Grafikkarte**
- **Instalación del soporte anti-caída de la tarjeta gráfica**
- **Installera anti-sag-fäste för grafikkort**
- **Montaż wspornika anty-sag karty graficznej**
- **顯卡支撐架安裝**
- **グラフィックカード用アンチサグブラケットの取り付け**

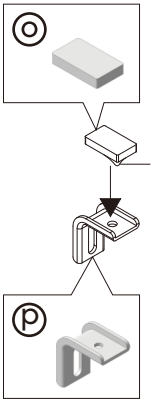

- Peel the layer on adhesive
- Retirez la pellicule de l'adhésif
- Ziehen Sie die Schutzfolie vom Klebstoff ab
- Retire la capa del adhesivo
- Dra av skyddsskiktet på tejpen
- Odklej warstwę folii ochronnej z kleju
- 撕下雙面膠
- 粘着テープの保護フィルムをはがします

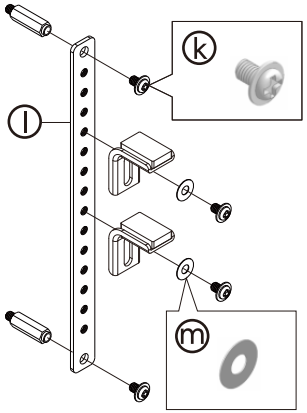

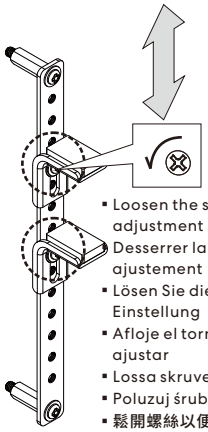

- Loosen the screw for adjustment
- Desserrer la vis pour ajustement
- Lösen Sie die Schraube zur Einstellung
- Afloje el tornillo para ajustar
- Lossa skruven för justering
- Poluzuj śrubę do regulacji
- 鬆開螺絲以便調整
- 調整用にネジを緩めます

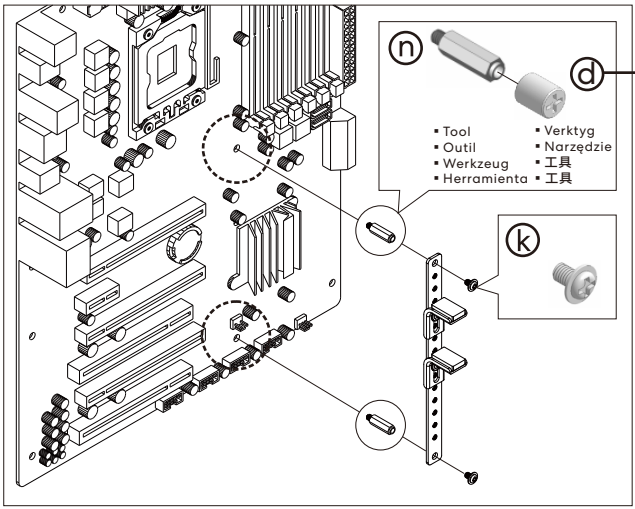

- Item **d** in the V100 included accessories list
- Article **d** dans la liste des accessoires fournies du V100
- Position **d** in der mitgelieferten Zubehörliste des V100
- Elemento **d** en la lista de accesorios incluidos del V100
- Del **d**-posten i listan över medföljande tillbehör för V100
- Pozycja **d** na liście dołączonych akcesoriów V100
- **V100 之隨附配件清單的 d 零件**
- **V100 に付属するアクセサリー一覧の d パーツ**

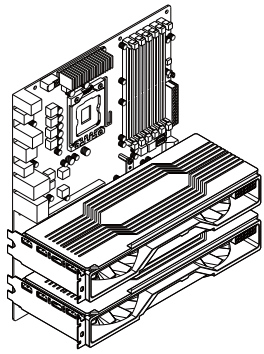

- **Drive Installation**
- **Installation du lecteur**
- **Laufwerkinstallation**
- **Instalación de la unidad**
- **Installation av enhet**
- **Instalacja dysku**
- 硬碟安裝
- ドライブの取り付け

- 2.5" SSD installation
- Installation de SSD 2,5"
- Installation eines 2,5"-SSDs
- Instalación de SSD de 2,5"
- Installation av 2,5-tums SSD
- Instalacja dysku SSD 2,5"
- **2.5" SSD 安裝**
- **2.5インチSSDの取り付け**

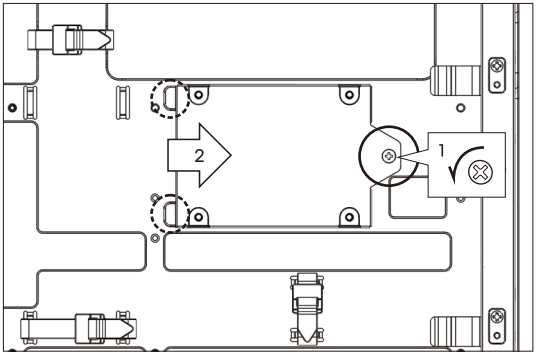

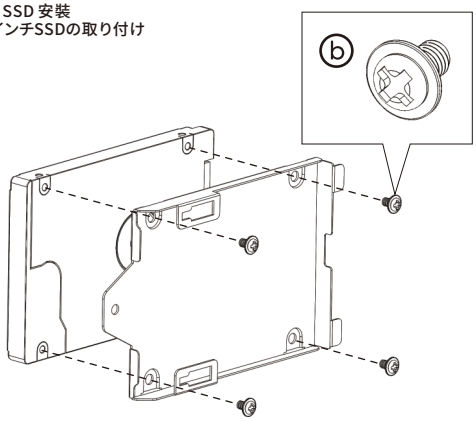

- 3.5" HDD installation
- Installation de HDD 3,5"
- Installation eines 3,5"-HDDs
- Instalación de HDD de 3,5"
- Installation av 3,5-tums HDD
- Instalacja dysku HDD 3,5"
- **3.5" HDD 安裝**
- **3.5インチHDDの取り付け**

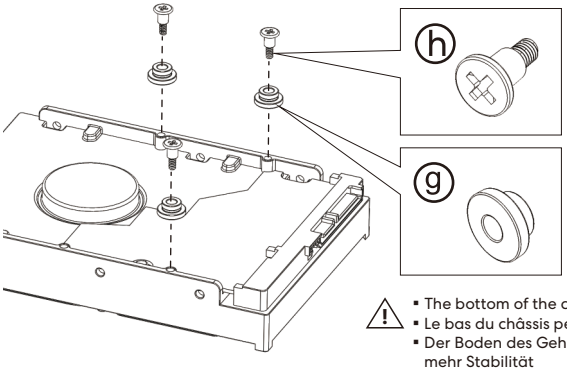



⚠

- Be careful of the rubber pad installing orientation
- Faites attention à l'orientation d'installation du tampon en caoutchouc
- Achten Sie auf die Einbaurichtung des Gummipads
- Tenga cuidado con la orientación de instalación de la almohadilla de goma
- Var uppmärksam på gummidynans monteringsriktning
- Zwróć uwagę na kierunek montażu podkładki gumowej
- 注意橡膠墊安裝方向
- ゴムパッドの取り付け方向に注意してください

⚠

- The bottom of the chassis allows hard drive screws to be secured for better stability
- Le bas du châssis permet de fixer les vis du disque dur pour une meilleure stabilité
- Der Boden des Gehäuses ermöglicht das Befestigen der Festplattenschrauben für mehr Stabilität
- La parte inferior del chasis permite asegurar los tornillos del disco duro para mayor estabilidad
- Chassits botten möjliggör att hårddiskskruvarna kan fästas för bättre stabilitet
- Dół obudowy umożliwia zabezpieczenie śrub dysku twardego dla lepszej stabilności
- **機殼底部可鎖硬碟螺絲讓硬碟更加牢固**
- **シャーシ底部でハードドライブのネジを固定でき、安定性が向上します**

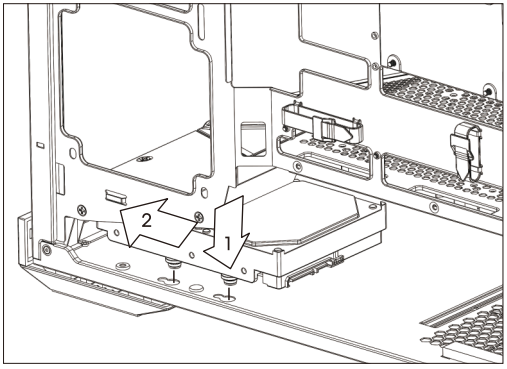

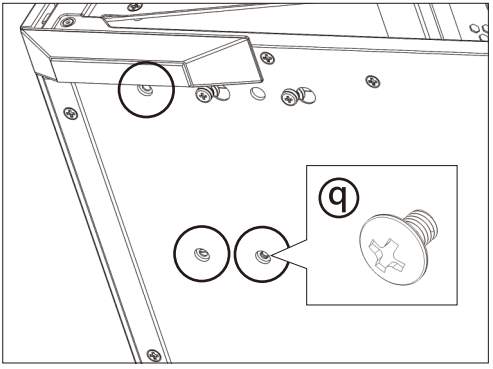

- **Hardware Clearance**
- **Compatibilité matérielle**
- **Hardware-Kompatibilität**
- **Compatibilidad de hardware**
- **Hardvarukompatibilitet**
- **Kompatybilność sprzętowa**
- 硬體相容性
- ハードウェアクリアランス

- CPU Cooler Height Clearance
- Hauteur maximale du refroidisseur CPU
- CPU-Kühler-Höhenfreigabe
- Espacio libre para el disipador de CPU
- CPU-kylare höjdutrymme
- Prześwit dla chłodzenia procesora
- CPU 風冷高度
- CPU クーラー高クリアランス

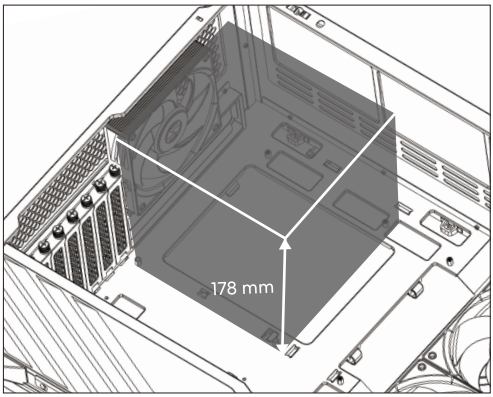

- GPU Clearance
- Dégagement pour le GPU
- GPU-Freiraum
- Espacio libre para GPU
- GPU-utrymme
- Prześwit dla karty graficznej
- 顯示卡安裝間距
- GPU クリアランス

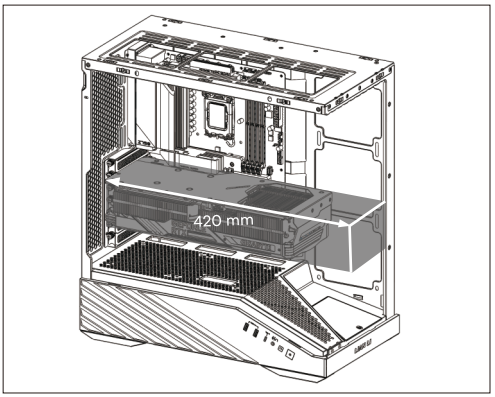

- PSU Clearance
- Dégagement pour l'alimentation
- PSU-Freiraum
- Espacio libre para la fuente de alimentación
- Utrymme för nätaggregat
- Prześwit dla zasilacza
- 電源供應器長度空間
- PSU クリアランス

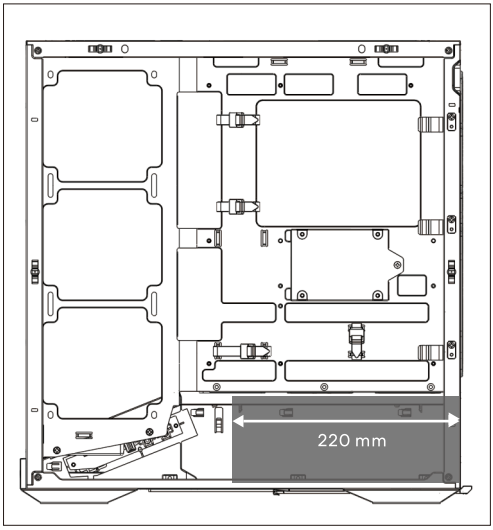

- **Cable Management**
- **Gestion des câbles**
- **Kabelmanagement**
- **Gestión de cables**
- **Kabelhantering**
- **Zarządzanie kablami**
- **線材管理**
- **ケーブル管理**

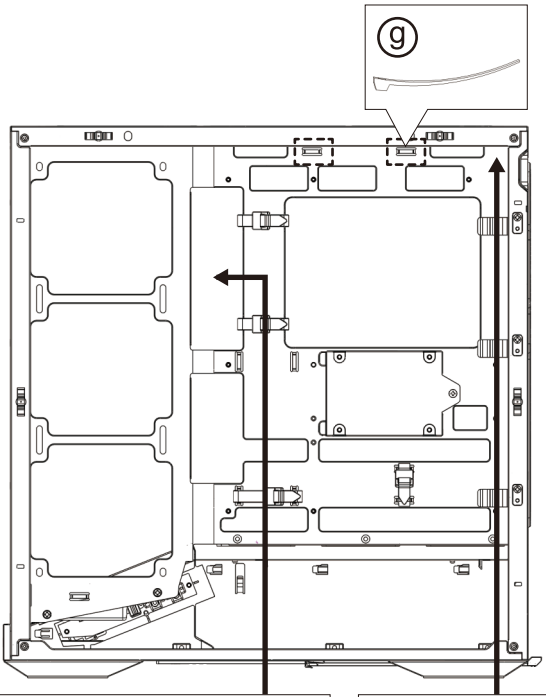

- Fan and lighting cable management channel
- Canal de gestion des câbles des ventilateurs et de l'éclairage
- Kanal für Lüfter- und Beleuchtungskabelmanagement
- Canal de gestión de cables de ventilador y iluminación
- Kanal för hantering av fläkt- och belysningskablar
- Kanał do zarządzania kablami wentylatorów i oświetlenia
- **風扇與燈光線材管理通道**
- **ファンおよび照明ケーブル管理チャンネル**

- Path for 24-PIN and HD SATA cable
- Chemin pour le câble 24-PIN et SATA HD
- Weg für 24-PIN- und HD-SATA-Kabel
- Ruta para el cable 24-PIN y SATA HD
- Bana för 24-PIN och HD SATA-kabel
- Ścieżka dla kabli 24-PIN i HD SATA
- **24 PIN與硬碟SATA線材管理通道**
- **24-PINおよびHD SATAケーブル用の配線経路**

- Routing path for CPU 8-pin cable
- Chemin pour câble CPU 8 broches
- Führungspfad für 8-poliges CPU-Kabel
- Ruta de cableado para cable de CPU de 8 pines
- Kabeldragningsväg för CPU 8-stiftskabel
- Ścieżka prowadzenia kabla CPU 8-pin
- CPU 8 PIN 線材管理通道
- CPU 8ピンケーブル配線ルート

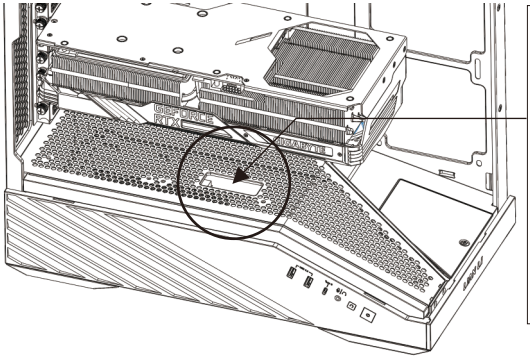

- Cable routing hole for graphic card power supply
- Trou de passage des câbles pour l'alimentation de la carte graphique
- Kabeldurchführung für die Stromversorgung der Grafikkarte
- Orificio de paso de cables para la fuente de alimentación de la tarjeta gráfica
- Kabelgenomföringshål för grafikkortets strömförsörjning
- Otwór prowadzący kable do zasilania karty graficznej
- **顯卡供電之線材走線孔**
- **グラフィックカード電源用ケーブル配線穴**

- **Concealed platform utilization**
- **Utilisation de la plateforme cachée**
- **Nutzung der versteckten Plattform**
- **Utilización de la plataforma oculta**
- **Användning av dold plattform**
- **Wykorzystanie ukrytej platformy**
- **隱藏平台利用**
- **隠しプラットフォームの利用**

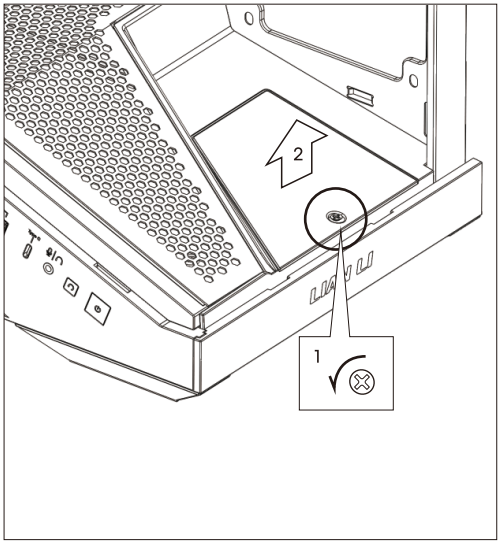

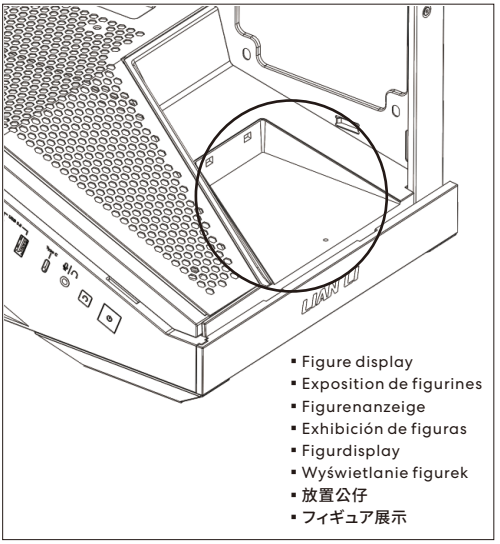

- Figure display
- Exposition de figurines
- Figurenanzeige
- Exhibición de figuras
- Figurdisplay
- Wyświetlanie figurek
- **放置公仔**
- **フィギュア展示**

(EN) Safety Instructions and Warnings
These safety guidelines are essential to ensure the proper use and handling of PC components, including PC cases, fans, AIO coolers, and PSUs. Follow these instructions carefully to prevent accidents, injuries, or equipment damage.

1. General Safety Precautions
   This product is not suitable for children under 12 years of age.
   Always handle components with care and follow the instructions provided.

2. Safety Instructions for PC Cases
Mechanical Safety
   Always use protective gloves during the assembly or maintenance of PC cases to prevent injuries or scratches.
   Do not stand, sit, or lean on the PC case.
   Avoid placing excessive weight on the PC case, as it may damage the frame or lead to hardware failure.
Ventilation and Overheating Prevention
   Ensure ventilation slots on the PC case are not obstructed by objects, dust, or cables.
   Regularly clean filters and vents to maintain proper airflow.
   Avoid placing the PC in confined spaces without adequate ventilation.

3. Safety Instructions for Fans
Installation and Maintenance
   When working with fans or sharp-edged components, take precautions to avoid cuts or abrasions. Ensure fans are powered off before handling. Regularly clean fan blades and surrounding areas to prevent dust buildup.

4. Safety Instructions for Power Supply Units (PSUs)
Electrical Safety
   Use only compatible and certified components to avoid electrical incompatibility or failures.
   Ensure proper grounding to prevent static discharge or electric shock.
   Unplug the system from the power source before installing or removing components.
   Use surge protectors or UPS devices to safeguard components from power fluctuations.

5. Safety Instructions for AIO Coolers
Liquid Cooling Safety
   Carefully check the integrity of tubing and seals in AIO coolers to prevent leaks.
   Avoid bending or twisting coolant tubes excessively during installation.
   Regularly inspect the cooling system for wear and tear.

6. Environmental Safety
   Keep all PC components away from liquids, moisture, and damp environments.
   Avoid exposing components to extreme temperatures or direct sunlight.

7. Maintenance and Handling Tips
   Check screws and mounts periodically to ensure all components remain secure.
   Use anti-static wrist straps or mats when handling sensitive parts to prevent electrostatic discharge (ESD).

8. Important Reminder
For safe handling of these products, always refer to this manual before use. Keep it for future reference.
Misuse or neglect of these instructions may void warranties or lead to hardware failure.

(DE) Sicherheitsanweisungen und Warnungen
Diese Sicherheitsrichtlinien sind entscheidend, um die ordnungsgemäße Verwendung und Handhabung von PC-Komponenten, einschließlich PC-Gehäusen, Lüftern, AIO-Kühlern und Netzteilen (PSUs), zu gewährleisten. Befolgen Sie diese Anweisungen sorgfältig, um Unfälle, Verletzungen oder Geräteschäden zu vermeiden.

1. Allgemeine Sicherheitshinweise
   Dieses Produkt ist nicht für Kinder unter 12 Jahren geeignet.
   Gehen Sie immer sorgfältig mit den Komponenten um und befolgen Sie die bereitgestellten Anweisungen.

2. Sicherheitsanweisungen für PC-Gehäuse
Mechanische Sicherheit
   Tragen Sie während der Montage oder Wartung von PC-Gehäusen immer Schutzhandschuhe, um Verletzungen oder Kratzer zu vermeiden. Stellen, sitzen oder lehnen Sie sich nicht auf das PC-Gehäuse.
   Vermeiden Sie es, übermäßiges Gewicht auf das PC-Gehäuse zu legen, da dies den Rahmen beschädigen oder Hardwarefehler verursachen kann.
Belüftung und Vermeidung von Überhitzung
   Stellen Sie sicher, dass die Lüftungsschlitze des PC-Gehäuses nicht durch Gegenstände, Staub oder Kabel blockiert sind.
   Reinigen Sie regelmäßig Filter und Lüftungsschlitze, um einen ordnungsgemäßen Luftstrom zu gewährleisten.
   Platzieren Sie den PC nicht in engen Räumen ohne ausreichende Belüftung.

3. Sicherheitsanweisungen für Lüfter
Installation und Wartung
Treffen Sie Vorsichtsmaßnahmen, um Schnitte oder Schürfwunden zu vermeiden, wenn Sie mit Lüftern oder scharfkantigen Komponenten arbeiten. Stellen Sie sicher, dass die Lüfter ausgeschaltet sind, bevor Sie diese handhaben. Reinigen Sie regelmäßig die Lüfterblätter und die Umgebung, um Staubansammlungen zu vermeiden.

4. Sicherheitsanweisungen für Netzteile (PSUs)
Elektrische Sicherheit
Verwenden Sie nur kompatible und zertifizierte Komponenten, um elektrische Inkompatibilitäten oder Ausfälle zu vermeiden.
Stellen Sie eine ordnungsgemäße Erdung sicher, um statische Entladungen oder elektrische Schläge zu verhindern.
Trennen Sie das System von der Stromquelle, bevor Sie Komponenten installieren oder entfernen.
Verwenden Sie Überspannungsschutzgeräte oder USVs, um die Komponenten vor Spannungsschwankungen zu schützen.

5. Sicherheitsanweisungen für AIO-Kühler
Sicherheit bei Flüssigkühlung
Überprüfen Sie sorgfältig die Unversehrtheit der Schläuche und Dichtungen in AIO-Kühlern, um Undichtigkeiten zu vermeiden.
Vermeiden Sie es, Kühlmittelschläuche während der Installation übermäßig zu biegen oder zu verdrehen.
Überprüfen Sie das Kühlsystem regelmäßig auf Verschleiß.

6. Umweltschutz
Halten Sie alle PC-Komponenten von Flüssigkeiten, Feuchtigkeit und feuchten Umgebungen fern.
Vermeiden Sie es, Komponenten extremen Temperaturen oder direktem Sonnenlicht auszusetzen.

7. Wartungs- und Handhabungstipps
Überprüfen Sie regelmäßig Schrauben und Halterungen, um sicherzustellen, dass alle Komponenten sicher bleiben.
Verwenden Sie antistatische Armbänder oder Matten, wenn Sie empfindliche Teile handhaben, um elektrostatische Entladungen (ESD) zu vermeiden.

8. Wichtige Hinweise
Für die sichere Handhabung dieser Produkte sollten Sie stets dieses Handbuch konsultieren, bevor Sie sie verwenden. Bewahren Sie es für zukünftige Referenzen auf. Eine Missachtung oder Vernachlässigung dieser Anweisungen kann Garantien ungültig machen oder zu Hardwarefehlern führen.

(DU) Veiligheidsinstructies en waarschuwingen
Deze veiligheidsrichtlijnen zijn essentieel om een juiste gebruik en hantering van PC-componenten, inclusief PC-behuizingen, ventilatoren, AIO-koelers en PSU's, te waarborgen. Volg deze instructies zorgvuldig om ongevallen, verwondingen of schade aan apparatuur te voorkomen.

1. Algemene veiligheidsmaatregelen
Dit product is niet geschikt voor kinderen jonger dan 12 jaar.
Behandel de componenten altijd voorzichtig en volg de bijgeleverde instructies.

2. Veiligheidsinstructies voor PC-behuizingen
Mechanische veiligheid
Draag altijd beschermhandschoenen bij het monteren of onderhouden van PC-behuizingen om verwondingen of krassen te voorkomen.
Ga niet staan, zitten of leunen op de PC-behuizing.
Vermijd het plaatsen van te veel gewicht op de PC-behuizing, omdat dit het frame kan beschadigen of kan leiden tot hardwarestoringen.
Ventilatie en oververhittingspreventie
Zorg ervoor dat de ventilatieopeningen op de PC-behuizing niet worden geblokkeerd door objecten, stof of kabels.
Maak regelmatig de filters en ventilatieopeningen schoon om een goede luchtstroom te behouden.
Vermijd het plaatsen van de PC in afgesloten ruimtes zonder voldoende ventilatie.

3. Veiligheidsinstructies voor ventilatoren
Installatie en onderhoud
Neem voorzorgsmaatregelen om snijwonden of schrammen te voorkomen wanneer je met ventilatoren of scherpe onderdelen werkt.
Zorg ervoor dat de ventilatoren zijn uitgeschakeld voordat je ze aanraakt.
Maak de ventilatorbladen en omliggende gebieden regelmatig schoon om opbouw van stof te voorkomen.

4. Veiligheidsinstructies voor voedingseenheden (PSU's)
Elektrische veiligheid
Gebruik alleen compatibele en gecertificeerde componenten om elektrische incompatibiliteit of storingen te voorkomen.
Zorg voor een goede aarding om statische ontlading of elektrische schokken te voorkomen.
Koppel het systeem los van de stroombron voordat je componenten installeert of verwijdert.
Gebruik overspanningsbeveiliging of UPS-apparaten om componenten te beschermen tegen stroomfluctuaties.

5. Veiligheidsinstructies voor AIO-koelers
Vloeistofkoelingsveiligheid
Controleer zorgvuldig de integriteit van de slangen en afdichtingen in AIO-koelers om lekkages te voorkomen.
Vermijd het overmatig buigen of draaien van de koelvloeistofslangen bij installatie.
Inspecteer regelmatig het koelsysteem op slijtage.

6. Milieuveiligheid
Houd alle PC-componenten uit de buurt van vloeistoffen, vocht en vochtige omgevingen.
Vermijd blootstelling aan extreme temperaturen of direct zonlicht.

7. Onderhouds- en hanteringsadvies
Controleer regelmatig de schroeven en bevestigingen om ervoor te zorgen dat alle componenten goed vastzitten.
Gebruik antistatische polsbanden of matten bij het hanteren van gevoelige onderdelen om elektrostatische ontlading (ESD) te voorkomen.

8. Belangrijke herinnering
Voor veilige hantering van deze producten, raadpleeg altijd deze handleiding voor gebruik. Bewaar deze voor toekomstige referentie. Onjuiste behandeling of het negeren van deze instructies kan de garantie ongeldig maken of leiden tot hardwarestoringen.

(ES) Instrucciones de Seguridad y Advertencias
Estas pautas de seguridad son esenciales para garantizar el uso y manejo adecuado de los componentes del PC, incluyendo cajas de PC, ventiladores, enfriadores AIO y fuentes de alimentación (PSU). Siga estas instrucciones cuidadosamente para evitar accidentes, lesiones o daños al equipo.

1. Precauciones Generales de Seguridad
Este producto no es apto para niños menores de 12 años.
Maneje siempre los componentes con cuidado y siga las instrucciones proporcionadas.

2. Instrucciones de Seguridad para Cajas de PC
Seguridad Mecánica
Use siempre guantes protectores durante el montaje o mantenimiento de las cajas de PC para evitar lesiones o arañazos. No se pare, siéntese ni se apoye sobre la caja del PC.
Evite colocar peso excesivo sobre la caja del PC, ya que podría dañar la estructura o causar fallos en el hardware.
Ventilación y Prevención de Sobrecalentamiento
Asegúrese de que las ranuras de ventilación de la caja del PC no estén obstruidas por objetos, polvo o cables.
Limpie regularmente los filtros y ranuras de ventilación para mantener un flujo de aire adecuado.
Evite colocar el PC en espacios confinados sin una ventilación adecuada.

3. Instrucciones de Seguridad para Ventiladores
Instalación y Mantenimiento
Tome precauciones para evitar cortes o raspaduras cuando trabaje con ventiladores o componentes con bordes afilados. Asegúrese de que los ventiladores estén apagados antes de manipularlos.
Limpie regularmente las aspas de los ventiladores y las áreas circundantes para evitar la acumulación de polvo.

4. Instrucciones de Seguridad para Fuentes de Alimentación (PSU)
Seguridad Eléctrica
Use únicamente componentes compatibles y certificados para evitar incompatibilidades eléctricas o fallos.
Asegure una correcta conexión a tierra para evitar descargas estáticas o descargas eléctricas.
Desenchufe el sistema de la fuente de alimentación antes de instalar o retirar componentes.
Use protectores contra sobretensiones o dispositivos UPS para proteger los componentes de fluctuaciones de energía.

5. Instrucciones de Seguridad para Enfriadores AIO
Seguridad de Enfriamiento Líquido
Verifique cuidadosamente la integridad de los tubos y sellos en los enfriadores AIO para evitar fugas.
Evite doblar o torcer excesivamente los tubos de refrigerante durante la instalación.
Inspeccione regularmente el sistema de refrigeración para detectar signos de desgaste.

6. Seguridad Ambiental
Mantenga todos los componentes del PC alejados de líquidos, humedad y ambientes húmedos.
Evite exponer los componentes a temperaturas extremas o a la luz solar directa.

7. Consejos de Mantenimiento y Manipulación
Verifique periódicamente los tornillos y soportes para asegurarse de que todos los componentes permanezcan seguros.
Use correas o alfombrillas antiestáticas al manipular piezas sensibles para evitar descargas electrostáticas (ESD).

8. Recordatorio Importante
Para una manipulación segura de estos productos, consulte siempre este manual antes de su uso.
Guárdelo para futuras referencias.
El mal uso o la negligencia de estas instrucciones pueden anular las garantías o causar fallos en el hardware.

(FR) Instructions de sécurité et avertissements
Ces consignes de sécurité sont essentielles pour assurer une utilisation et une manipulation appropriées des composants PC, y compris les boîtiers PC, les ventilateurs, les refroidisseurs AIO et les blocs d'alimentation (PSU). Suivez ces instructions attentivement pour éviter les accidents, les blessures ou les dommages matériels.

1. Précautions générales de sécurité
Ce produit n'est pas adapté aux enfants de moins de 12 ans.
Manipulez toujours les composants avec soin et suivez les instructions fournies.

2. Instructions de sécurité pour les boîtiers PC
Sécurité mécanique
Portez toujours des gants de protection lors de l'assemblage ou de l'entretien des boîtiers PC pour éviter les blessures ou les égratignures. Ne vous tenez pas debout, ne vous asseyez pas et ne vous appuyez pas sur le boîtier PC. Évitez de placer un poids excessif sur le boîtier PC, car cela pourrait endommager le cadre ou entraîner une défaillance du matériel.
Ventilation et prévention de la surchauffe
Assurez-vous que les fentes de ventilation du boîtier PC ne sont pas obstruées par des objets, de la poussière ou des câbles. Nettoyez régulièrement les filtres et les évents pour maintenir un bon flux d'air. Évitez de placer le PC dans des espaces confinés sans une ventilation adéquate.

3. Instructions de sécurité pour les ventilateurs
Installation et entretien
Lorsque vous travaillez avec des ventilateurs ou des composants à bords tranchants, prenez des précautions pour éviter les coupures ou les éraflures. Assurez-vous que les ventilateurs sont éteints avant de les manipuler.
Nettoyez régulièrement les pales du ventilateur et les zones environnantes pour éviter l'accumulation de poussière.

4. Instructions de sécurité pour les blocs d'alimentation (PSU)
Sécurité électrique
Utilisez uniquement des composants compatibles et certifiés pour éviter les incompatibilités électriques ou les pannes.
Assurez-vous d'une mise à la terre correcte pour éviter les décharges statiques ou les chocs électriques.
Débranchez toujours le système de la source d'alimentation avant d'installer ou de retirer des composants.
Utilisez des parasurtenseurs ou des dispositifs UPS pour protéger les composants contre les fluctuations de courant.

5. Instructions de sécurité pour les refroidisseurs AIO
Sécurité du refroidissement liquid
Vérifiez soigneusement l'intégrité des tuyaux et des joints des refroidisseurs AIO pour éviter les fuites.
Évitez de plier ou de tordre excessivement les tuyaux de liquide lors de l'installation.
Inspectez régulièrement le système de refroidissement pour détecter l'usure.

6. Sécurité environnementale
Gardez tous les composants PC à l'écart des liquides, de l'humidité et des environnements humides.
Évitez d'exposer les composants à des températures extrêmes ou à la lumière directe du soleil.

7. Conseils d'entretien et de manipulation
Vérifiez périodiquement les vis et les supports pour vous assurer que tous les composants restent sécurisés.
Utilisez des bracelets ou des tapis antistatiques lors de la manipulation de pièces sensibles pour éviter les décharges électrostatiques (ESD).

8. Rappel important
Pour une manipulation sécurisée de ces produits, référez-vous toujours à ce manuel avant utilisation. Conservez-le pour une référence future. Une mauvaise utilisation ou la négligence de ces instructions peut annuler les garanties ou entraîner une défaillance du matériel.

(IT) Istruzioni di Sicurezza e Avvertenze
Queste linee guida di sicurezza sono essenziali per garantire il corretto utilizzo e la corretta manipolazione dei componenti del PC, inclusi i case, le ventole, i sistemi di raffreddamento AIO e gli alimentatori (PSU).
Seguire attentamente queste istruzioni per evitare incidenti, lesioni o danni alle apparecchiature.

1. Precauzioni Generali di Sicurezza
   Questo prodotto non è adatto a bambini di età inferiore ai 12 anni.
   Maneggiare sempre i componenti con cura e seguire le istruzioni fornite.

2. Istruzioni di Sicurezza per i Case del PC
Sicurezza Meccanica
   Utilizzare sempre guanti protettivi durante l'assemblaggio o la manutenzione dei case del PC per evitare lesioni o graffi.
   Non stare in piedi, sedersi o appoggiarsi sul case del PC. Evitare di posizionare un peso eccessivo sul case del PC, poiché potrebbe danneggiare la struttura o causare guasti all'hardware.
Ventilazione e Prevenzione del Surriscaldamento
   Assicurarsi che le fessure di ventilazione del case del PC non siano ostruite da oggetti, polvere o cavi.
   Pulire regolarmente i filtri e le prese d'aria per mantenere un flusso d'aria adeguato.
   Evitare di posizionare il PC in spazi chiusi senza una ventilazione adeguata.

3. Istruzioni di Sicurezza per le Ventole
Installazione e Manutenzione
   Adottare precauzioni per evitare tagli o abrasioni quando si lavora con le ventole o con componenti con bordi affilati.
   Assicurarsi che le ventole siano spente prima di maneggiarle.
   Pulire regolarmente le pale delle ventole e le aree circostanti per evitare l'accumulo di polvere.

4. Istruzioni di Sicurezza per gli Alimentatori (PSU)
Sicurezza Elettrica
   Utilizzare solo componenti compatibili e certificati per evitare incompatibilità elettriche o guasti.
   Assicurare un'adeguata messa a terra per evitare scariche elettrostatiche o scosse elettriche.
   Scollegare il sistema dalla fonte di alimentazione prima di installare o rimuovere i componenti.
   Utilizzare dispositivi di protezione contro le sovratensioni o UPS per proteggere i componenti dalle fluttuazioni di corrente.

5. Istruzioni di Sicurezza per i Sistemi di Raffreddamento AIO
Sicurezza del Raffreddamento a Liquido
   Controllare attentamente l'integrità dei tubi e delle guarnizioni nei sistemi di raffreddamento AIO per prevenire perdite.
   Evitare di piegare o torcere eccessivamente i tubi di raffreddamento durante l'installazione.
   Ispezionare regolarmente il sistema di raffreddamento per individuare segni di usura.

6. Sicurezza Ambientale
   Tenere tutti i componenti del PC lontani da liquidi, umidità e ambienti bagnati.
   Evitare di esporre i componenti a temperature estreme o alla luce solare diretta.

7. Consigli per la Manutenzione e la Manipolazione
   Controllare periodicamente le viti e i supporti per assicurarsi che tutti i componenti rimangano saldi.
   Utilizzare braccialetti o tappetini antistatici durante la manipolazione di parti sensibili per evitare scariche elettrostatiche (ESD).

8. Promemoria Importante
Per una manipolazione sicura di questi prodotti, consultare sempre questo manuale prima dell'utilizzo. Conservarlo per consultazioni future. L'uso improprio o la negligenza di queste istruzioni possono annullare le garanzie o causare guasti all'hardware.

(PL) Instrukcje bezpieczeństwa i ostrzeżenia
Te wytyczne bezpieczeństwa są niezbędne, aby zapewnić prawidłowe użytkowanie i obsługę komponentów PC, w tym obudów PC, wentylatorów, chłodnic AIO i zasilaczy (PSU). Należy uważnie przestrzegać tych instrukcji, aby zapobiec wypadkom, obrażeniom lub uszkodzeniom sprzętu.

1. Ogólne środki ostrożności
   Produkt ten nie jest przeznaczony dla dzieci poniżej 12. roku życia.
   Zawsze traktuj komponenty ostrożnie i postępuj zgodnie z dołączonymi instrukcjami.

2. Instrukcje bezpieczeństwa dla obudów PC
Bezpieczeństwo mechaniczne
Zawsze używaj rękawic ochronnych podczas montażu lub konserwacji obudów PC, aby zapobiec obrażeniom lub zadrapaniom.
Nie stój, nie siadaj i nie opieraj się na obudowie PC.
Unikaj kładzenia nadmiernej wagi na obudowie PC, ponieważ może to uszkodzić ramę lub doprowadzić do awarii sprzętu.
Wentylacja i zapobieganie przegrzewaniu
Upewnij się, że otwory wentylacyjne w obudowie PC nie są zablokowane przez przedmioty, kurz lub kable.
Regularnie czyść filtry i wentylatory, aby utrzymać prawidłowy przepływ powietrza.
Unikaj umieszczania PC w zamkniętych przestrzeniach bez odpowiedniej wentylacji.

3. Instrukcje bezpieczeństwa dla wentylatorów
Montaż i konserwacja
Podczas pracy z wentylatorami lub ostrymi elementami należy zachować ostrożność, aby uniknąć skaleczeń lub zadrapań.
Upewnij się, że wentylatory są wyłączone przed ich obsługą.
Regularnie czyść łopatki wentylatora i otaczające je obszary, aby zapobiec gromadzeniu się kurzu.

4. Instrukcje bezpieczeństwa dla zasilaczy (PSU)
Bezpieczeństwo elektryczne
Używaj tylko kompatybilnych i certyfikowanych komponentów, aby uniknąć problemów z elektrycznością lub awarii.
Upewnij się, że komponenty są odpowiednio uziemione, aby zapobiec wyładowaniom statycznym lub porażeniom elektrycznym. Odłącz system od źródła zasilania przed instalowaniem lub usuwaniem komponentów. Używaj listw zasilających z ochroną przed przepięciami lub urządzeń UPS, aby chronić komponenty przed wahanami napięcia.

5. Instrukcje bezpieczeństwa dla chłodnic AIO
Bezpieczeństwo chłodzenia cieczą
Dokładnie sprawdź szczelność węży i uszczelek w chłodnicach AIO, aby zapobiec wyciekom.
Unikaj nadmiernego wyginania lub skręcania węży chłodzących podczas instalacji.
Regularnie sprawdzaj stan systemu chłodzenia pod kątem zużycia.

6. Bezpieczeństwo środowiskowe
Trzymaj wszystkie komponenty PC z dala od cieczy, wilgoci i wilgotnych środowisk.
Unikaj narażania komponentów na skrajne temperatury lub bezpośrednie światło słoneczne.

7. Porady dotyczące konserwacji i obsługi
Regularnie sprawdzaj śruby i mocowania, aby upewnić się, że wszystkie komponenty są prawidłowo zamocowane.
Używaj opasek lub mat antystatycznych podczas obsługi wrażliwych części, aby zapobiec wyładowaniom elektrostatycznym (ESD).

8. Ważne przypomnienie
Aby bezpiecznie obsługiwać te produkty, zawsze zapoznaj się z niniejszą instrukcją przed użyciem. Zachowaj ją do przyszłego użytku. Niewłaściwe użycie lub ignorowanie tych instrukcji może unieważnić gwarancję lub prowadzić do awarii sprzętu.

(PT) Instruções de segurança e avisos
Estas diretrizes de segurança são essenciais para garantir o uso e manuseio adequados dos componentes de PC, incluindo gabinetes de PC, ventiladores, coolers AIO e fontes de alimentação (PSUs). Siga estas instruções cuidadosamente para evitar acidentes, lesões ou danos ao equipamento.

1. Precauções gerais de segurança
Este produto não é adequado para crianças menores de 12 anos.
Manuseie sempre os componentes com cuidado e siga as instruções fornecidas.

2. Instruções de segurança para gabinetes de PC
Segurança mecânica
Sempre use luvas de proteção ao montar ou realizar manutenção em gabinetes de PC para evitar lesões ou arranhões.
Não fique em pé, sente-se ou se apoie no gabinete do PC.
Evite colocar peso excessivo no gabinete do PC, pois isso pode danificar a estrutura ou causar falhas no hardware.
Ventilação e prevenção de superaquecimento
Certifique-se de que as aberturas de ventilação no gabinete do PC não estejam obstruídas por objetos, poeira ou cabos.
Limpe regularmente os filtros e as aberturas de ventilação para manter um bom fluxo de ar.
Evite colocar o PC em espaços confinados sem ventilação adequada.

3. Instruções de segurança para ventiladores
Instalação e manutenção
Ao trabalhar com ventiladores ou componentes com bordas afiadas, tome precauções para evitar cortes ou arranhões.
Certifique-se de que os ventiladores estão desligados antes de manuseá-los.
Limpe regularmente as lâminas do ventilador e as áreas ao redor para evitar o acúmulo de poeira.

4. Instruções de segurança para fontes de alimentação (PSUs)
Segurança elétrica
Use apenas componentes compatíveis e certificados para evitar incompatibilidades elétricas ou falhas.
Certifique-se de fazer o aterramento adequado para evitar descargas estáticas ou choques elétricos.
Desconecte o sistema da fonte de energia antes de instalar ou remover componentes.
Use protetores contra surtos ou dispositivos UPS para proteger os componentes de flutuações de energia.

5. Instruções de segurança para coolers AIO
Segurança no resfriamento líquido
Verifique cuidadosamente a integridade das mangueiras e vedações nos coolers AIO para evitar vazamentos.
Evite dobrar ou torcer excessivamente as mangueiras de resfriamento durante a instalação.
Inspecione regularmente o sistema de resfriamento para verificar desgaste.

6. Segurança Ambiental
Mantenha todos os componentes do PC longe de líquidos, umidade e ambientes úmidos.
Evite expor os componentes a temperaturas extremas ou luz solar direta.

7. Dicas de manutenção e manuseio
Verifique periodicamente os parafusos e suportes para garantir que todos os componentes estejam bem fixados.
Use pulseiras ou tapetes antistáticos ao manusear partes sensíveis para evitar descargas eletrostáticas (ESD).

8. Lembrete importante
Para manuseio seguro desses produtos, consulte sempre este manual antes de usá-lo. Guarde-o para referência futura.
O uso inadequado ou a negligência dessas instruções pode anular a garantia ou causar falhas no hardware.

(SV) Säkerhetsinstruktioner och varningar
Dessa säkerhetsriktlinjer är viktiga för att säkerställa korrekt användning och hantering av PC-komponenter, inklusive PC-chassin, fläktar, AIO-kylare och PSU:er. Följ dessa instruktioner noggrant för att förhindra olyckor, skador eller utrustningsskador.

1. Allmänna säkerhetsföreskrifter
Denna produkt är inte lämplig för barn under 12 år.
Hantera alltid komponenterna försiktigt och följ de medföljande instruktionerna.

2. Säkerhetsinstruktioner för PC-chassin
Mekanisk säkerhet
Använd alltid skyddshandskar vid montering eller underhåll av PC-chassin för att undvika skador eller repor.
Stå inte, sitt inte eller luta dig inte på PC-chassit.
Undvik att placera överdrivet mycket vikt på PC-chassit, eftersom detta kan skada ramen eller orsaka hårdvarufel.
Ventilation och överhettningsförebyggande
Se till att ventilationsöppningarna på PC-chassit inte blockeras av objekt, damm eller kablar.
Rengör regelbundet filtren och ventilerna för att bibehålla ett bra luftflöde.
Undvik att placera PC:n i trånga utrymmen utan tillräcklig ventilation.

3. Säkerhetsinstruktioner för fläktar
Installation och underhåll
När du arbetar med fläktar eller skarpa komponenter, vidta försiktighetsåtgärder för att undvika skärsår eller rivsår.
Se till att fläktarna är avstängda innan du hanterar dem.
Rengör regelbundet fläktbladen och de omgivande områdena för att förhindra dammuppbyggnad.

4. Säkerhetsinstruktioner för nätaggregat (PSU)
Elektrisk säkerhet
Använd endast kompatibla och certifierade komponenter för att undvika elektriska inkompatibiliteter eller fel.
Se till att jorda ordentligt för att undvika statiska urladdningar eller elchock.
Koppla bort systemet från strömkällan innan du installerar eller tar bort komponenter.
Använd överspänningsskydd eller UPS-enheter för att skydda komponenterna från strömvariationer.

5. Säkerhetsinstruktioner för AIO-kylare
Säkerhet vid vätskekylning
Kontrollera noggrant integriteten hos slangar och tätningar i AIO-kylare för att förhindra läckage. Undvik att böja eller vrida vätskebehållarna för mycket vid installation. Inspektera regelbundet kylsystemet för slitage.

6. Miljösäkerhet
   Håll alla PC-komponenter borta från vätskor, fukt och fuktiga miljöer.
   Undvik att utsätta komponenterna för extrema temperaturer eller direkt solljus.

7. Underhåll och hanteringstips
   Kontrollera regelbundet skruvar och fästen för att säkerställa att alla komponenter är ordentligt åtdragna.
   Använd antistatiska handledsband eller mattor när du hanterar känsliga delar för att förhindra elektrostatisk urladdning (ESD).

8. Viktig påminnelse
För säker hantering av dessa produkter, hänvisa alltid till denna manual före användning. Spara den för framtida referens.
Felaktig användning eller försummelse av dessa instruktioner kan ogiltigförklara garantier eller orsaka hårdvarufel.

EU Recycling Information(WEEE):
In accordance with European union's directive (2012/19/Eu) on the waste of electrical and electronic equipment (WEEE), this symbol on the product or on its packaging indicates that this product must not be disposed of with your other household waste, instead, it is your responsibility to dispose of your waste equipment by handing it over to a designated collection point for the recycling of waste electrical and electronic equipment. The separate collection and recycling of your waste equipment at the time of disposal will help to conserve natural resources and ensure that it is recycled in manner that protects human health and the environment, For more information about where you can drop off waste equipment for recycling, please contact your local city office, your household waste disposal service, or the shop where you purchased the product.

Informationen zum Recycling in der EU (WEEE):
Gemäß der Richtlinie 2012/19/EU der Europäischen Union über Elektro- und Elektronik-Altgeräte (WEEE) weist dieses Symbol auf dem Produkt oder auf der Verpackung darauf hin, dass dieses Produkt nicht über den Hausmüll entsorgt werden darf. Stattdessen sind Sie verpflichtet, Ihre Altgeräte an einer dafür vorgesehenen Sammelstelle für das Recycling von Elektro- und Elektronik-Altgeräten abzugeben. Die getrennte Sammlung und das Recycling Ihrer Altgeräte zum Zeitpunkt der Entsorgung tragen zur Schonung natürlicher Ressourcen bei und stellen sicher, dass sie auf eine Weise recycelt werden, die die menschliche Gesundheit und die Umwelt schützt. Für weitere Informationen darüber, wo Sie Altgeräte zur Entsorgung abgeben können, wenden Sie sich bitte an Ihr örtliches Stadtbüro, Ihren Entsorgungsdienst oder das Geschäft, in dem Sie das Produkt gekauft haben.

Informations sur le recyclage dans l'UE (DEEE) :
Conformément à la directive 2012/19/UE de l'Union européenne relative aux déchets d'équipements électriques et électroniques (DEEE), ce symbole apposé sur le produit ou son emballage indique que ce produit ne doit pas être éliminé avec les autres déchets ménagers. Il est de votre responsabilité de remettre votre équipement usagé à un point de collecte désigné pour le recyclage des déchets d'équipements électriques et électroniques. La collecte séparée et le recyclage de vos équipements usagés contribuent à la préservation des ressources naturelles et garantissent un recyclage respectueux de la santé humaine et de l'environnement. Pour plus d'informations sur les lieux de dépôt, veuillez contacter votre mairie, votre service local de gestion des déchets ou le magasin où vous avez acheté le produit.

Información sobre reciclaje en la UE (RAEE):
De acuerdo con la Directiva 2012/19/UE de la Unión Europea sobre residuos de aparatos eléctricos y electrónicos (RAEE), este símbolo en el producto o en su embalaje indica que este producto no debe eliminarse junto con los residuos domésticos. Es su responsabilidad desechar los equipos usados entregándolos en un punto de recogida designado para el reciclaje de aparatos eléctricos y electrónicos. La recogida y el reciclaje por separado de sus equipos usados ayudarán a conservar los recursos naturales y a garantizar que se reciclen de manera que se proteja la salud humana y el medio ambiente. Para obtener más información sobre dónde depositar los equipos usados para su reciclaje, póngase en contacto con su ayuntamiento, su servicio local de gestión de residuos o la tienda donde adquirió el producto.

Informacje dotyczące recyklingu w UE (WEEE):
Zgodnie z dyrektywą Unii Europejskiej 2012/19/UE w sprawie zużytego sprzętu elektrycznego i elektronicznego (WEEE), symbol ten umieszczony na produkcie lub jego opakowaniu oznacza, że produkt nie może być wyrzucany razem z innymi odpadami domowymi. Użytkownik jest zobowiązany do przekazania zużytego sprzętu do wyznaczonego punktu zbiórki w celu jego recyklingu. Oddzielna zbiórka i recykling zużytego sprzętu pomagają chronić zasoby naturalne i zapewniają, że jest on przetwarzany w sposób bezpieczny dla zdrowia ludzi i środowiska. Aby uzyskać więcej informacji na temat miejsc, w których można oddać zużyty sprzęt do recyklingu, prosimy o kontakt z lokalnym urzędem miasta, usługą wywozu odpadów lub sklepem, w którym zakupiono produkt.

EU-information om återvinning (WEEE):
I enlighet med Europeiska unionens direktiv 2012/19/EU om avfall som utgörs av eller innehåller elektrisk och elektronisk utrustning (WEEE) anger denna symbol på produkten eller dess förpackning att produkten inte får kastas tillsammans med hushållsavfallet. Det är ditt ansvar att lämna den uttjänta utrustningen till en särskild insamlingsplats för återvinning av elektriskt och elektroniskt avfall. Separat insamling och återvinning av uttjänta produkter bidrar till att bevara naturresurser och säkerställa att de återvinns på ett sätt som skyddar människors hälsa och miljön. För mer information om var du kan lämna avfall för återvinning, kontakta din kommun, din lokala avfallshantering eller butiken där du köpte produkten.

LIAN LI
Feel the difference

- 1-Year Warranty
- Garantie de 1 an
- 1 Jahr Garantie
- 1 año de garantía
- 1 års garanti
- 1 rok gwarancji
- 1 年保固
- 1 年間保証

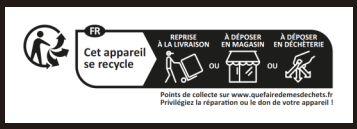

LIAN LI INDUSTRIAL CO., LTD.
2F., NO. 20, ANKANG RD., NEIHU DIST., TAIPEI CITY 114, TAIWAN
service@mail.lian-li.com

http://www.lian-li.com
G50.V100X(W).02

tehnoteka

https://tehnoteka.rs

Ovaj dokument je originalno proizveden i objavljen od strane proizvođača, brenda Lian Li, i preuzet je sa njihove zvanične stranice. S obzirom na ovu činjenicu, Tehnoteka ističe da ne preuzima odgovornost za tačnost, celovitost ili pouzdanost informacija, podataka, mišljenja, saveta ili izjava sadržanih u ovom dokumentu.

Napominjemo da Tehnoteka nema ovlašćenje da izvrši bilo kakve izmene ili dopune na ovom dokumentu, stoga nismo odgovorni za eventualne greške, propuste ili netačnosti koje se mogu naći unutar njega. Tehnoteka ne odgovara za štetu nanesenu korisnicima pri upotrebi netačnih podataka. Ukoliko imate dodatna pitanja o proizvodu, ljubazno vas molimo da kontaktirate direktno proizvođača kako biste dobili sve detaljne informacije.

Za najnovije informacije o ceni, dostupnim akcijama i tehničkim karakteristikama proizvoda koji se pominje u ovom dokumentu, molimo posetite našu stranicu klikom na sledeći link:

https://tehnoteka.rs/p/lian-li-kuciste-vector-v100-g99v100rw00-akcija-cena/