tehnoteka

https://tehnoteka.rs

Uputstvo za upotrebu

ASUS prenosivi monitor 23.8'' IPS ZenScreen MB249C

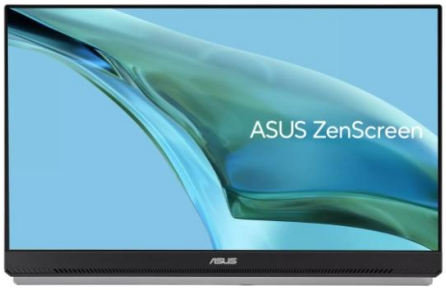

Tehnoteka je online destinacija za upoređivanje cena i karakteristika bele tehnike, potrošačke elektronike i IT uređaja kod trgovinskih lanaca i internet prodavnica u Srbiji. Naša stranica vam omogućava da istražite najnovije informacije, detaljne karakteristike i konkurentne cene proizvoda.

Posetite nas i uživajte u ekskluzivnom iskustvu pametne kupovine klikom na link:

https://tehnoteka.rs/p/asus-prenosivi-monitor-238-ips-zenscreen-mb249c-akcija-cena/

ZenScreen MB249C

Prijenosni monitor

Korisnički priručnik

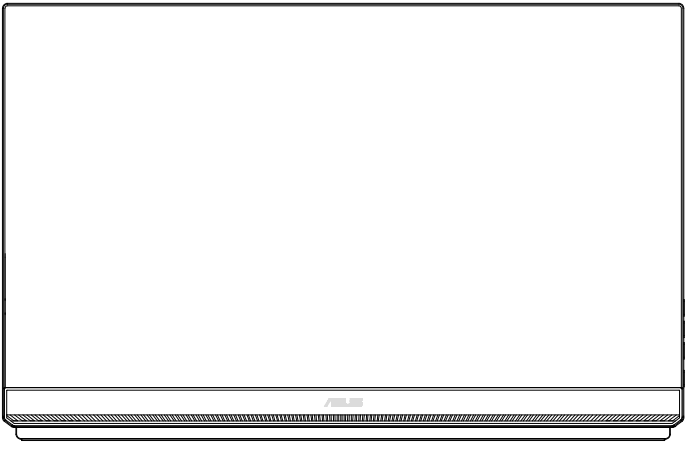

HIGH-DEFINITION MULTIMEDIA INTERFACE

Sadržaj

Napomene iii

Obavijesti o sigurnosti v

Održavanje i čišćenje vi

Usluge preuzimanja rabljenih proizvoda vii

1.1 Dobro došli! 1-1

1.2 Sadržaj standardnog pakiranja 1-1

1.3 Uvod u monitor 1-2

2.1 Prilagodba monitora 2-1

2.1.1 Korištenje ručke 2-1

2.1.2 Korištenje kukica 2-1

2.1.3 Blokiranje nosača 2-2

2.1.4 Montažni nosača 2-3

2.2 Vanjske dimenzije 2-4

2.3 Odvajanje kraka/baze (za VESA zidnu ugradnju) 2-5

3.1 OSD izbornik (Zaslonski izbornik) 3-1

3.1.1 Kako ponovno konfigurirati 3-1

3.1.2 Uvod u funkcije OSD izbornika 3-2

3.2 Tehnički podaci 3-10

3.3 Česta pitanja i rješavanje problema (FAQ) 3-11

3.4 Popis podržanih vremenskih postavki 3-12

Copyright © 2020 ASUSTeK COMPUTER INC. Sva prava su zadržana.

Ni jedan dio ovog priručnika, uključujući u njemu opisane proizvode i softver, ne smije se bez izričite pismene suglasnosti tvrtke ASUSTeK COMPUTER INC. ("ASUS") reproducirati, prenositi, prepisivati, pohranjivati u sustavu gdje se mu se može ponovo pristupiti ili prevoditi na bilo koji jezik, u bilo kojem obliku ili na bilo koji način, osim dokumentacije koju prodavatelj čuva u svrhu izrade sigurnosne kopije.

Jamstvo ili servis proizvoda neće biti produženi ako: (1) je proizvod popravljan, modificiran ili izmijenjen, osim ako takav popravak, modifikaciju ili izmjenu nije pismeno odobrio ASUS; ili (2) je serijski broj proizvoda zamrljan ili nedostaje.

ASUS DAJE OVAJ PRIRUČNIK U STANJU "KAKAV JEST" BEZ IKAKVIH JAMSTAVA, IZRIČITIH ILI IMPLICIRANIH, UKLJUČUJUĆI BEZ OGRANIČENJA NA IMPLICIRANA JAMSTVA ILI UVJETE ZA PRODAJU ILI PRIKLADNOST ZA POJEDINU SVRHU. NI U KOJEM SLUČAJU ASUS, NJEGOVI DIREKTORI, SLUŽBENICI, ZAPOSLENICI ILI AGENTI NEĆE SNOSITI ODGOVORNOST NI ZA KAKVU INDIREKTNU, POSEBNU, SLUČAJNU ILI POSLJEDIČNU ŠTETU (ZBOG GUBITKA POSLOVA, GUBITKA ILI KORIŠTENJA PODATAKA, PREKIDA POSLOVANJA I SLIČNO), ČAK I AKO JE ASUS UPOZOREN NA MOGUĆNOST DA DOĐE DO TAKVIH ŠTETA ZBOG KVARA ILI GREŠKE U OVOM PRIRUČNIKU ILI PROIZVODU.

SPECIFIKACIJE I INFORMACIJE SADRŽANE U OVOM PRIRUČNIKU SU UREĐENE SAMO ZA INFORMATIVNU SVRHU, MOGU SE PROMIJENITI U BILO KOJEM TRENUTKU BEZ PRETHODNE OBAVIJESTI I NE SMATRAJU SE KAO OBAVEZA ASUS. ASUS NE PREUZIMA NIKAKVU ODGOVORNOST NI OBAVEZU ZA BILO KAKVE GREŠKE ILI NETOČNOSTI KOJE SE MOGU POJAVITI U OVOM PRIRUČNIKU, UKLJUČUJUĆI PROIZVODE I SOFTVERE OPISANE U NJEMU.

Nazivi proizvoda i tvrtki iz ovog priručnika mogu, ali ne moraju, biti registrirani zaštitni znakovi ili proizvodi zaštićeni autorskim pravima pripadajućih vlasnika, te služe samo za potrebe identifikacije ili objašnjenja i na korist vlasniku bez namjere kršenja.

Napomene

Izjava Savezne komisije za komunikacije

Ovaj uređaj sukladan je zahtjevima dijela 15 FCC propisa. Rukovanje njime podliježe ovim dvama uvjetima:

- uređaj ne smije stvarati štetne smetnje, i
- uređaj mora biti u mogućnosti prihvatiti svaku smetnju, uključujući smetnju koja može izazvati neželjeni rad.

Ovaj uređaj je ispitan i utvrđeno je da udovoljava ograničenjima koja vrijede za klase B digitalne uređaje, u skladu s člankom 15 FCC propisa. Ova ograničenja postavljena su da pruže razumnu zaštitu od štetnog djelovanja u stambenim instalacijama. Ovaj uređaj stvara, koristi i zrači energiju na radijskim frekvencijama i ako se ne postavi i ne koristi u skladu s uputama može izazvati štetne smetnje u radijskim komunikacijama. Međutim ne postoje jamstva da se smetnje ipak neće pojaviti u pojedinim dijelovima instalacije. Ako ovaj uređaj izazove štetno djelovanje na radijski ili televizijski prijem, što se može utvrditi isključivanjem i uključivanjem uređaja, korisnik može pokušati problem smetnji riješiti provedbom jedne ili više od ovih mjera:

- Preusmjerite ili premjestite antenu prijemnika.
- Povećajte udaljenost između uređaja i prijemnika.
- Opremu i prijamnik priključiti na različite utičnice.
- Potražite savjet i pomoć prodavača ili iskusnog radio / TV tehničara.

Izjava kanadskog ureda za komunikacije

Ovaj digitalni uređaj ne prelazi ograničenja emisije šuma za uređaje klase B prema propisima o radijskim smetnjama kanadskog ureda za komunikacije.

Ovaj digitalni aparat klase B ispunjava zahtjeve kanadske norme ICES-003.

NAPOMENA: Ovaj je monitor certificiran prema standardu ENERGY STAR.

Ovaj proizvod kvalificiran je za certifikat prema standardu ENERGY STAR®, prema tvornički zadanim postavkama (početna konfiguracija). Promjenom tvornički zadanih postavki ili omogućavanjem drugih značajki može doći do povećanja potrošnje energije čime bi došlo do prekoračenja ograničenja potrebnih za kvalificiranje za certifikat standarda ENERGY STAR®. Posjetite ENERGYSTAR.gov (www.energystar.gov) za više informacija o programu ENERGY STAR®.

Izjava o sukladnosti

Ovaj uređaj sukladan je zahtjevima koji su postavljeni u direktivi komisije o usklađivanju zakona država članica koji se odnose na direktivu o elektromagnetskoj kompatibilnosti (2014/30/EU), niskonaponsku direktivu (2014/35/EU), PROPIS (EU) 2024/1781 i RoHS direktivu (2011/65/EU). Proizvod je testiran i sukladan s usuglašenim standardom opreme za informacijske tehnologije, usuglašeni standardi objavljeni su u Direktivama Službenog lista Europske Unije.

Izjava za OEEO simbol

Ovaj simbol na proizvodu ili na ambalaži označava da se proizvod ne smije zbrinjavati s ostalim komunalnim otpadom. Umjesto toga ste dužni svoju opremu zbrinuti tako što ćete je predati na propisano sabirno mjesto za recikliranje otpadne električne i elektroničke opreme. Odvojeno prikupljanje i recikliranje otpadne opreme u vrijeme zbrinjavanja pomoći će u očuvanju prirodnih resursa i osigurati njezino recikliranje na način koji štiti ljudsko zdravlje i okoliš. Više podataka o tome gdje možete svoje otpadne uređaje odložiti za recikliranje potražite kod vaših lokalnih vlasti, vaše službe za odvoz kućnog otpada i kod trgovca gdje ste kupili proizvod.



AEEE yönetmeliğine uygundur

ASUS CONTACT INFORMATION

ASUSTeK Computer Inc.
Address: 1F, No.15, Lide Rd., Beitou Dist., Taipei City, 112
Telephone: +886-2-2894-3447
Fax: +886-2-2894-7798
E-mail: info@asus.com.tw
Website: http://www.asus.com.tw/

Technical Support
Telephone: +86-21-38429911

ASUS Computer International (America)
Address: 48720 Kato Rd, Fremont, CA 94538, USA
Telephone: +1-510-739-3777
Fax: +1-510-608-4555
Website: http://usa.asus.com/

Technical Support
Telephone: +1-812-282-2787 (English Only)
+1-905-370-2787 (French Only)
Online Support: http://support.asus.com/

ASUS Computer GmbH (Germany and Austria)
Address: Harkortstr. 21-23 D-40880 Ratingen, Germany
Telephone: +49-1805-010920
Website: http://www.asus.de/
Online Contact: http://www.asus.de/sales

Technical Support
Telephone: +49-1805-010923
Support Fax: +49-2102-959911
Online Support: http://support.asus.com/

Obavijesti o sigurnosti

- Prije podešavanja ovog prijenosnog monitora pažljivo pročitajte svu dokumentaciju koju ste dobili u pakiranju.
- Radi sprječavanja opasnosti od strujnog udara, prijenosni monitor nemojte izlagati kiši niti vlazi.
- Nemojte otvarati kućište prijenosnog monitora.
- Prije korištenja prijenosnog monitora pobrinite se za propisno priključivanje svih kabela te provjerite kako kabeli napajanja nisu oštećeni. Ako uočite bilo kakvo oštećenje, odmah kontaktirajte vašeg dobavljača.
- Izbjegavajte prašinu, vlažnost i ekstremne temperature. Prijenosni monitor nemojte postavljati u područja koja se mogu smočiti. Prijenosni monitor stavite na stabilnu površinu.
- Ne gurajte predmete i ne prolijevajte tekućinu bilo koje vrste u otvore na kućištu prijenosnog monitora.
- Ako naiđete na tehničke probleme s prijenosnim monitorom obratite se ovlaštenom serviseru ili dobavljaču.
- NEMOJTE odlagati proizvod u vatru
- NEMOJTE prijenosnI USB monitor koristiti u blizinu opreme koja proizvodi toplinu ili na mjestima gdje je moguća visoka temperatura
- Prijenosni USB monitor držite dalje od oštrih predmeta
- NEMOJTE stavljati predmete na monitor.

UPOZORENJE

Ograničenja u svezi opasnih tvari (Indija) Ovaj proizvod usklađen je s "Pravilima Indije o e-otpadu (upravljanje otpadom), 2016." i zabranjuje korištenje olova, žive, heksavalentnog kroma, polibromnih bifenila (PBB) i polibromnih bifenilnih etera (PBDE) u koncentraciji koja premašuje 0,1% mase u homogenim materijalima i 0,01% mase u homogenim materijalima za kadmij osim izuzetaka navedenih u Odjeljku 2 istih Pravila.

Održavanje i čišćenje

- Čišćenje. Isključite monitor i iskopčajte kabel. Očistite površinu monitora mekom nenagrizajućom krpom koja ne ostavlja vlakna. Tvrdokorne mrlje uklonite krpom koja je natopljena blagim sredstvom za čišćenje.
- Izbjegavajte korištenje sredstava za čišćenje koja sadrže alkohol ili aceton. Koristite sredstvo za čišćenje koje je namijenjeno za uporabu za LCD zaslon. Sredstvo za čišćenje nemojte prskati po zaslonu jer ono može kapnuti u monitor i uzrokovati električni udar.

Sljedeći simptomi uobičajeni su za monitor:

- Možda će na zaslonu biti zona s malo neujednačenim intenzitetom osvjetljenja, ovisno o rasporedu na vašoj radnoj površini.
- Ako se ista slika prikazuje satima, nakon promjene slike može ostati naknadna slika prethodnog zaslona. Zaslon će se polagano oporavljati ili možete isključiti sklopku za uključivanje.
- Ako zaslon postane crn, trepće ili više ne radi, obratite se prodavaču ili servisnom centru kako biste ga popravili. Nemojte sami popravljati zaslon!

Korištene konvencije u ovom vodiču



UPOZORENJE: Informacije za sprečavanje ozljeda kod izvršavanja zadatka.



OPREZ: Informacije kojih se trebate pridržavati da biste izbjegli oštećenje dijelova pri izvršavanju zadataka.



VAŽNO: Informacije kojih se MORATE pridržavati da biste izvršili zadatak.



NAPOMENA: Savjeti i dodatne informacije koje pomažu pri izvršavanju zadataka.

Gdje pronaći više informacija

Pogledajte sljedeće izvore za dodatne informacije i za nadogradnju proizvoda i softvera.

1. **ASUS web stranice**

   ASUS web stranice pružaju ažurirane informacije o hardverskim i softverskim ASUS proizvodima. Posjetite **http://www.asus.com**

2. **Dodatna dokumentacija**

   Dobavljač vam uz proizvod u pakiranju može isporučiti i dodatnu dokumentaciju. Takvi dokumenti nisu dio standardnog paketa.

3. **O treperenju zaslona**

   https://www.asus.com/Microsite/display/eye_care_technology/

Usluge preuzimanja rabljenih proizvoda

ASUS programi preuzimanja i recikliranja rabljenih proizvoda proizlaze iz naše orijentacije na najviše standarde za zaštitu okoliša. Mi vjerujemo u rješenja kojima omogućujemo našim kupcima odgovorno recikliranje naših proizvoda, baterija i drugih komponenti kao i materijala za ambalažu.

Posjetite nas na **http://csr.asus.com/english/Takeback.htm** radi detaljnih podataka o recikliranju u raznim regijama.

1.1 Dobro došli!

Hvala što ste kupili ASUS® prijenosni monitor!

Najnoviji ASUS prijenosni monitor omogućuje sjajnu prenosivost i jednostavnost u svakodnevnom životu čime unaprjeđuje iskustvo gledanja i stil.

1.2 Sadržaj standardnog pakiranja

Provjerite da li se u pakiranju nalazi sljedeće:

- ✓ Prijenosni monitor
- ✓ Vodič za brzi početak rada
- ✓ Jamstvena kartica
- ✓ USB Type-C kabel
- ✓ Kabel za napajanje
- ✓ HDMI kabel
- ✓ Adapter za napajanje
- ✓ Krak monitora
- ✓ Komplet kukica za pregradu
- ✓ Odvijač u obliku slova L
- ✓ Vijak



- Ako su neke od gore navedenih stavki oštećene ili nedostaju, odmah se obratite dobavljaču.

1.3 Uvod u monitor

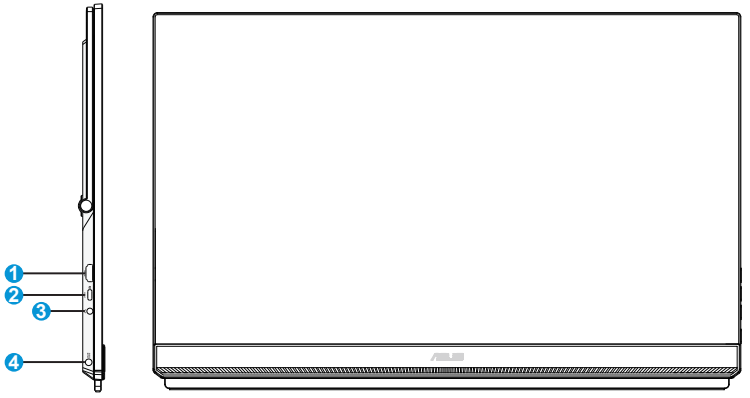

1. HDMI priključak
2. USB priključak Type-C
3. Priključak izlaza za slušalice
4. DC-IN priključak

2.1 Prilagodba monitora

2.1.1 Korištenje ručke

- Monitor možete prilagoditi na kut koji vam najbolje odgovara.
- Kut monitora može se podesiti između 12 i 60 stupnjeva.

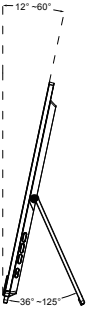

2.1.2 Korištenje kukica

1. Podesite kukicu i vijak, a zatim ih blokirajte na nosaču.
2. Objesite ručku monitora a kukicu.
   Vijke možete podesiti i blokirati s obzirom na debljinu.

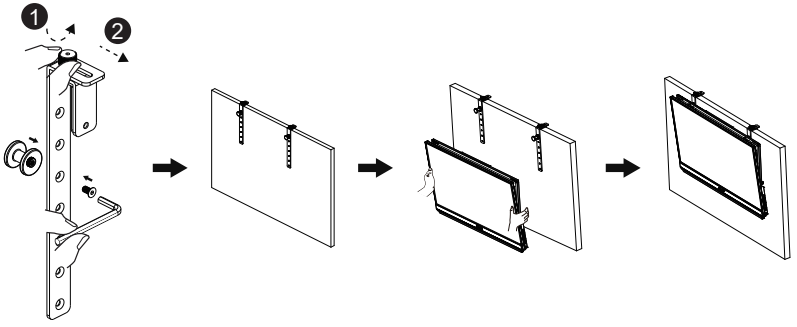

2.1.3 Blokiranje nosača

1. Učvrstite glavu nosača pomoću odvijača u obliku slova L. Visinu možete podesiti stiskanjem sklopke.
2. Pričvrstite nosač na radnu površinu.
3. Pričvrstite stativ na glavu nosača.

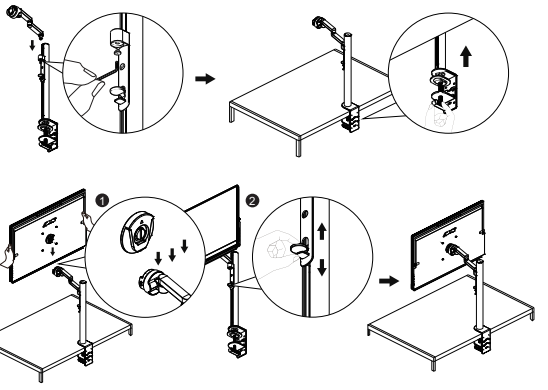

Za prilagodbu dubine stola za blokadu:

Uklonite četiri vijka i prilagodite nosač za blokadu pomicanjem gore i dolje. Pomaknite nosač na dno da biste ga prilagodili na maksimalan raspon (tri razine podešavanja, svaka po 25 mm, maksimalan raspon podešavanja je 100 mm).

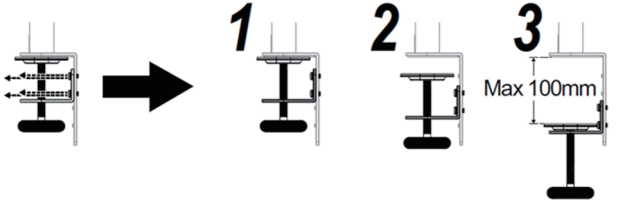

2.1.4 Montažni nosača

- Za optimalni prikaz preporučujemo da gledate u cijeli zaslon monitora i zatim prilagodite monitor na najugodniji kut.

1. Držite stalak kako monitor ne bi pao dok mijenjate kut.
2. Prilagodite monitor uz pomoć slika u položaj koji vam najviše odgovara.

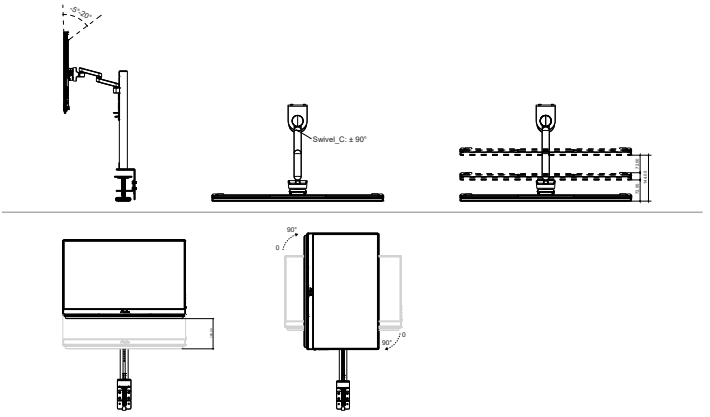

Uobičajeno je da se monitor lagano trese dok prilagođavate kut gledanja.

2.2 Vanjske dimenzije

Jedinica: mm [inči]

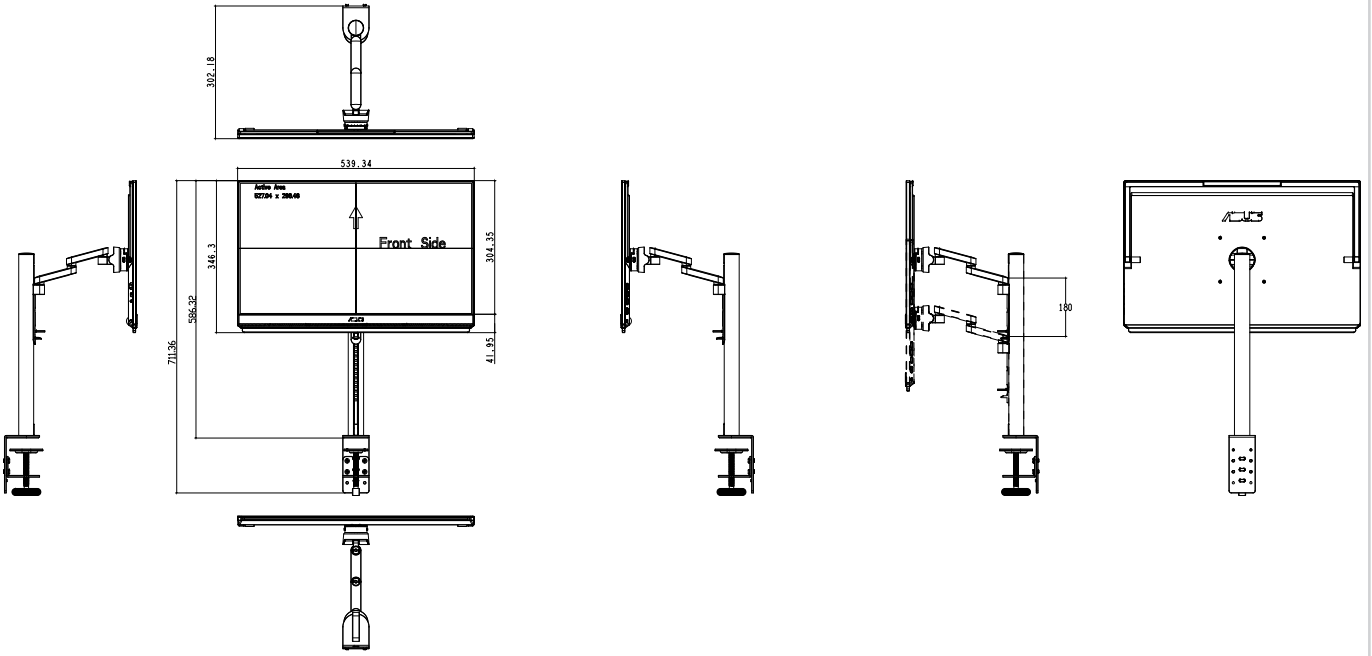

2.3 Odvajanje kraka/baze (za VESA zidnu ugradnju)

- Pazite kako ne biste oštetili površinu monitora. Tijekom odvajanja stalka monitora zadržite ga unutar njegove papirnate ambalaže.

Odvojivi stalak ovog monitora je dizajniran posebno za VESA zidni nosač.

Odvajanje ručice/stalka

1. Gurnite stezaljku za blokadu prema unutra da biste odvojili monitor od stalka.
2. Držite monitor objema rukama, nagnite postolje i kližite ga van.
3. Odvojite monitor od stalka/kraka.

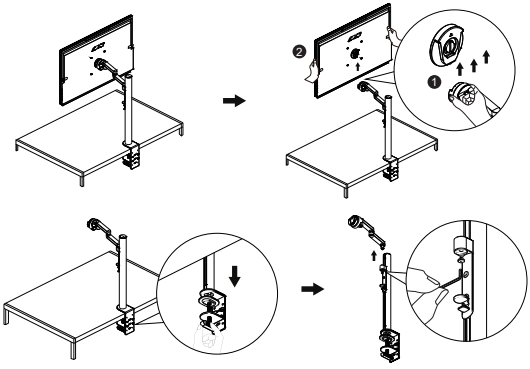

4. Skinite četiri vijka i stativ sa stražnjeg poklopca da biste monitor ugradili na zid.

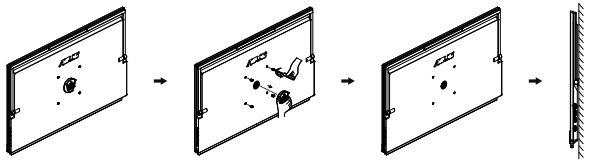

- Koristite samo zidne nosače s certifikatom UL i minimalnom nosivošću/opterećenjem od 30 kg (veličina vijka: M4 x 10 mm).

3.1 OSD izbornik (Zaslonski izbornik)

3.1.1 Kako ponovno konfigurirati

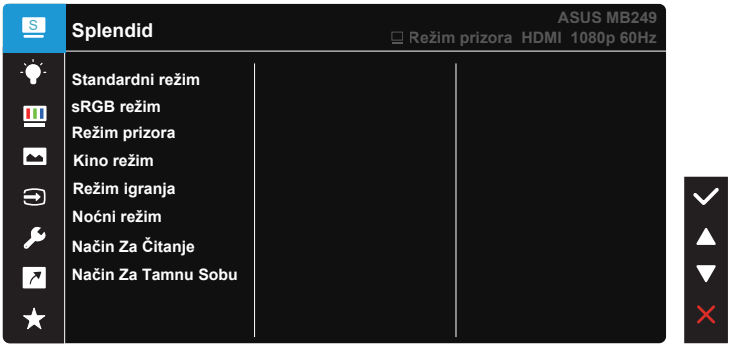

1. Pritisnite gumb Izbornik za aktiviranje OSD izbornika.
2. Pritisnite gumbe ▼ i ▲ za prijelaz između opcija u izborniku. Pomicanjem od jedne ikone do druge označuje se naziv mogućnosti.
3. Za odabir označene stavke u izborniku pritisnite tipku ✓.
4. Koristite gumbe ▼ i ▲ za odabir željenog parametra.
5. Pritisnite tipku ✓ Pritisnite tipku za ulaz u kliznu traku i zatim gumbima ▼ ili ▲ provedite promjene u skladu s indikatorima na izborniku.

3.1.2 Uvod u funkcije OSD izbornika

1. Splendid

Ova funkcija sadrži osam podfunkcija koje možete odabrati prema željenim preferencijama.

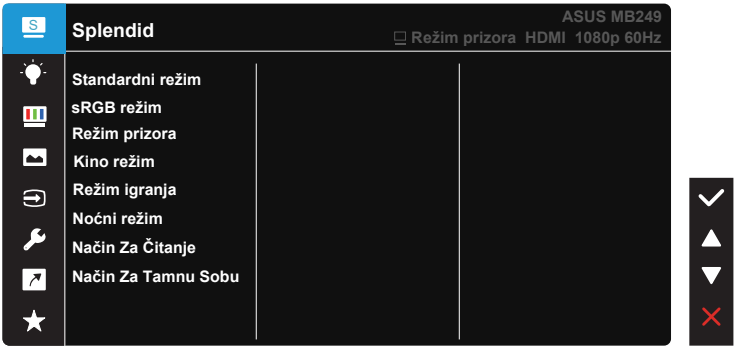

- **Standardni režim**: Ovo je najbolji odabir za uređivanje dokumenta pomoću tehnologije SPLENDID™ Video Intelligence Technology.
- **sRGB režim**: Ovo je najbolji izbor za pregled fotografija i grafike s računala.
- **Režim prizora**: Ovo je najbolji odabir za prikaz fotografija krajolika pomoću tehnologije SPLENDID™ Video Intelligence Technology.
- **Kino režim**: Ovo je najbolji odabir za gledanje filma pomoću tehnologije SPLENDID™ Video Intelligence Technology.
- **Režim igranja**: Ovo je najbolji odabir za igranje igara pomoću tehnologije SPLENDID™ Video Intelligence Technology.
- **Noćni režim**: Ovo je najbolji odabir za igranje igre s mračnim scenama ili gledanje filma s mračnim scenama uz tehnologiju SPLENDID™ Video Intelligence Technology.
- **Način Za Čitanje**: Ovo je najbolji odabir za čitanje knjige.
- **Način Za Tamnu Sobu**: Ovo je najbolji odabir za okruženja sa slabim okolnim osvjetljenjem.

- U Standardni režim korisnik ne može konfigurirati Zasićenje, Ton kože, Oštrina i ASCR funkcije.
- U sRGB režim korisnik ne može konfigurirati Zasićenje, Temperatura boje, Ton kože, Oštrina, Svjetlina, Kontrast i ASCR funkcije.
- U Način Za Čitanje korisnik ne može konfigurirati Zasićenje, Ton kože, Oštrina i ASCR, Kontrast i Temperatura boje.

2. Filtar za plavo svjetlo

Prilagodite razinu energije plavog svjetla emitiranog iz LED pozadinskog svjetla.



- **Filtar Za Plavo Svjetlo**: Ova funkcija omogućava podešavanje filtra za plavu svjetlost od Najmanji do maks. Najmanji: nema promjene, Maks.: Što je razina viša, to se manje plave svjetlosti raspršuje. Kada se aktivira filtar za plavo svjetlo, automatski će se uvesti zadane postavke standardnog načina rada. Pored maksimalne razine, korisnik može konfigurirati svjetlinu. Maksimum je optimizirana postavka. Ona je usklađena s certifikatom TUV za nisku razinu plavog svjetla*. Funkciju svjetline korisnik ne može konfigurirati.

- Kada korisnik podesi traku za filtar Za Plavo Svjetlo na maksimalnu razinu.

Kako biste izbjegli naprezanje očiju, pripazite na sljedeće:

- U slučaju dugotrajnog rada, korisnici se povremeno trebaju udaljiti od zaslona. Preporučuju se kratke stanke (barem 5 minuta) nakon oko 1 sat neprekidnog rada za računalom. Kraće ali češće stanke učinkovitije su od jedne dugotrajne pauze.
- Ako želite smanjiti naprezanje i suhoću očiju, preporučuje se povremeno skretanje pažnje na udaljene predmete.
- Naprezanje očiju možete smanjiti vježbama za oči. Često ponavljajte ove vježbe. U slučaju da se ne uspijete riješiti naprezanja očiju, javite se liječniku. Vježbe za oči: (1) Ponavljajte gledanje gore i dolje (2) Polagano okrećite oči (3) Pomičite oči dijagonalno.
- Plava svjetlost visoke energije može dovesti do naprezanja očiju i AMD (starosne degeneracije makule). Pomoću filtra za plavu svjetlost smanjite do 70 % štetne plave svjetlosti kako biste izbjegli CVS (sindrom računalnog vida).

3. Boja

Odaberite željenu boju slike iz ove funkcije.

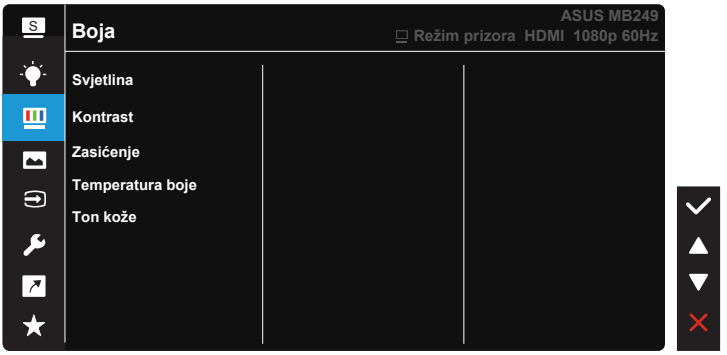

- **Svjetlina**: Opseg podešavanja je od 0 do 100.
- **Kontrast**: Opseg podešavanja je od 0 do 100.
- **Zasićenje**: Opseg podešavanja je od 0 do 100.
- **Temperatura boje**: Sadrži tri unaprijed zadana načina rada (**Hladna**, **Normalna**, **Topla**) i **Korisnički** režim.
- **Ton kože**: Sadrži tri režima boje uključujući **Crvenkasto**, **Prirodno** i **Žućkasto**.

- U Korisnički režim, boje R (Crvena), G (Zelena) i B (Plava) može konfigurirati korisnik; opseg podešavanja je od 0 do 100.

4. Slika

Iz ove glavne funkcije možete prilagoditi funkcije Oštrina slike, Trace Free, Upravljanje formatom, VividPixel, ASCR, Adaptive-Sync i Shadow Boost (Pojačanje sjene).

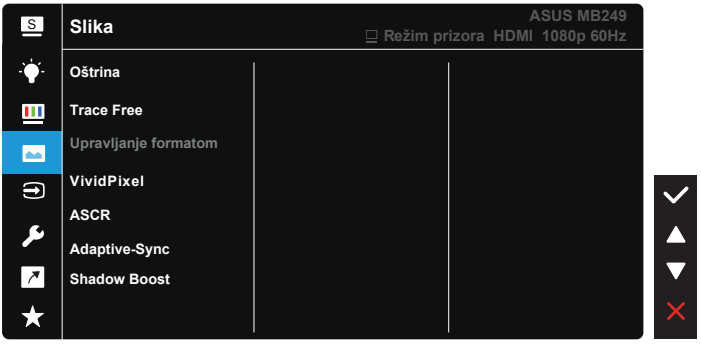

- **Oštrina**: Prilagođava oštrinu slike. Opseg podešavanja je od 0 do 100.
- **Trace Free**: Ubrzava vrijeme odgovora pomoću tehnologije Over Drive. Opseg podešavanja je od sporijeg (0) do bržeg (100).
- **Upravljanje formatom**: Prilagođava omjer formata na "**Puni**", "**4:3**".
- **VividPixel**: Tehnologija ASUS Exclusive koja donosi realne vizualne efekte za kristalno jasno iskustvo orijentirano na uživanje u detaljima. Opseg podešavanja je od 0 do 100.
- **ASCR**: Odaberite **UKLJUČENO** ili **ISKLJUČENO** za omogućavanje ili onemogućavanje funkcije dinamičkog omjera kontrasta.
- **Adaptive-Sync**: Grafičkom izvor koji podržava funkciju Adaptive-Sync omogućuje dinamičko podešavanje broj osvježavanja ovisno o broju sličice u sekundi uobičajenog sadržaja za energetski efikasno ažuriranje zaslona s malim kašnjenjem i bez zastajkivanja.
- **Shadow Boost (Pojačanje sjene):** Poboljšanje tamne boje prilagođava gama krivulju monitora kako bi se obogatile tamne nijanse, tamne scene i predmeti postali mnogo vidljiviji.

- 4:3 je dostupno samo kad je ulazna razlučivost H:V < 16:9.

5. Odabir ulaza

Odabire se ulazni izvor između HDMI ili USB Type-C ulaznih signala.



6. Postava sustava

Prilagođava konfiguraciju sustava.

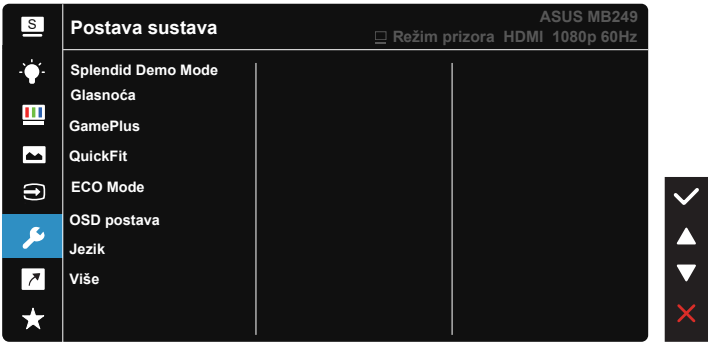



- **Splendid Demo Mode**: Aktivira demo režim za funkciju Splendid.
- **Glasnoća:** Prilagođava razinu glasnoće izlaznog zvuka.
- **GamePlus**: Funkcija GamePlus pruža komplet alata i stvara bolje okruženje za igre za korisnike tijekom igranja različitih vrsta igara. Uz to, funkcija Nišan dizajnirana je posebno za nove igrače ili početnike zainteresirane za igre pucačina (eng. First Person Shooter) (FPS). Da biste aktivirali GamePlus:
  - Odaberite **GamePlus** za pristup GamePlus glavnom izborniku.
  - Aktivira funkciju Nišan, Tajmer, FPS brojilo ili Poravnanje zaslona.
  - Pritisnite ▼ i ▲ za odabir, a zatim pritisnite ✓ za potvrdu potrebne funkcije.
  - Nišan / Tajmer / FPS brojilo mogu se izmjenjivati pomicanjem ▼ i ▲.

GamePlus glavni izbornik | GamePlus-Nišan | GamePlus-Tajmer

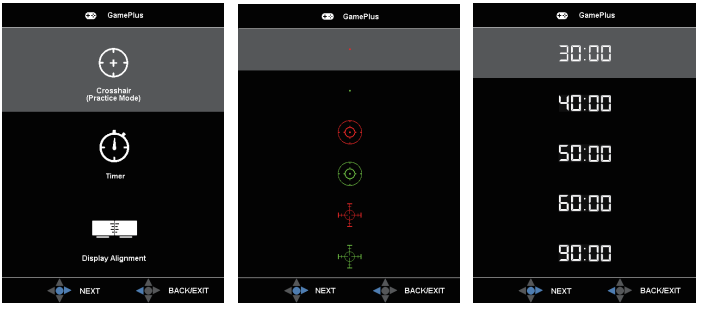

- **QuickFit**: sadrži tri uzorka: (1) Mreža (2) Veličina papira (3) Veličina fotografije.

1. Uzorak mreže: Olakšava dizajnerima i korisnicima organizaciju sadržaja i izgleda jedne stranice i omogućava postizanje dosljednog izgleda i osjećaja.

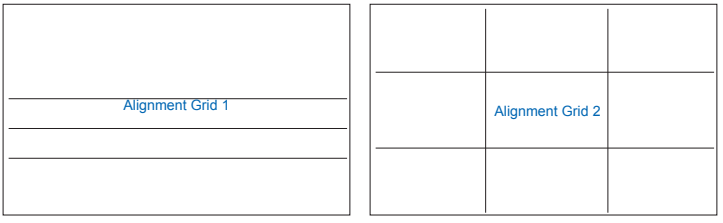

2. Veličina papira: Omogućava korisnicima pregled dokumenata na zaslonu u stvarnoj veličini.

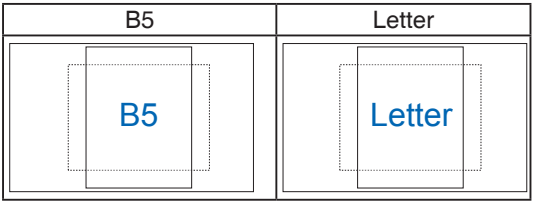

3. Veličina fotografije: Omogućava fotografima i ostalim korisnicima precizno pregledavanje i uređivanje fotografija na zaslonu u stvarnoj veličini.

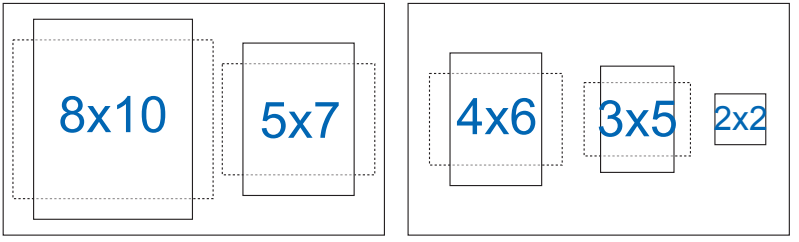

- **ECO Mode:** Aktivirajte ekološki način rada radi štednje energije.
- **OSD postava**: Prilagođava **OSD istek vremena**, **DDC/CI** i **Prozirnost** OSD zaslona.
- **Jezik**: Odaberite jezik za OSD izbornik. Mogući odabir su: **engleski**, **francuski**, **njemački**, **španjolski**, **talijanski**, **nizozemski**, **ruski**, **poljski**, **češki**, **hrvatski**, **mađarski**, **rumunjski**, **portugalski**, **turski**, **pojednostavljeni Kineski**, **tradicionalni kineski**, **japanski**, **korejski**, **perzijski**, **tajski**, **indonezijski** i **ukrajinski**.
- **Više**: Više povezanih postavki.
- **Natrag**: Za povratak na prethodni izbornik.
- **Zaključavanje tipke**: Onemogućava sve funkcije tipki. Pritiskanje gumba ▼ dulje od pet sekundi onemogućit će funkciju zaključavanje tipki.
- **Snaga Key Lock**: Za onemogućavanje / omogućavanje tipke za uključivanje.
- **Podaci**: prikazuje podatke o monitoru.
- **Indikator napajanja**: Uključuje/isključuje LED indikator napajanja.
- **Resetiraj sve**: Odabire „**Da**“ za vraćanje svih postavki na tvornički zadane vrijednosti.

7. Prečica

Odabir ove mogućnosti vam omogućuje postavljanje tipke prečice.



- **Prečica**: Korisnik može odabrati između mogućnosti „Filtar Za Plavo svjetlo“, „Splendid“, „Svjetlina“, „Kontrast“, „Temperatura boje“, „Glasnoća“, „QuickFit“, „GamePlus“ i postaviti ih za tipkovnički prečac.

8. MyFavorite

Učitaj/Spremi sve postavke monitora



3.2 Tehnički podaci

Model	MB249C
Veličina ploče	23,8” (16:9, 60,45cm) široki zaslon
Razlučivost	1920 x 1080
Svjetlina (tipično)	250 nita
Kontrast (tipično)	1000:1
Boje prikaza	16,7 M
Digitalni ulaz	DisplayPort™ Alt način rada za USB Type-C™ HDMI
Boje	Crna
Potrošnja snage	< 13 W
Radna temperatura	5°C ~ 35°C
Radna vlažnost	20-90% RV
Zvučnik	1W x 2
Fizički Mjere (ŠxVxD)	539,34 x 711,36 x 302,18 mm
Mjere kutije (ŠxVxD)	600 x 426 x 124 mm
Neto težina (pribl.)	4,84 kg
Bruto težina (pribl.)	7,6 kg
Propisi-odobrenja	CE, KCC, BSMI, EAC(CU), RCM, VCCI, J-Moss, UkrSEPRO, RoHS, WEEE, Windows 7 i 8.1 i 10 WHQL, ES8.0, ErP, MEPS, CEL, KCC, E-Standby
Nazivni napon	19 V ⎓, 4,74 A
Adapter	ASUS/ADP-90LE B 100-240 V~50/60 Hz 1,5A 19 V ⎓, 4,74 A

*Specifikacije mogu biti izmijenjene bez prethodnog obavještenja.

3.3 Česta pitanja i rješavanje problema (FAQ)

Problem	Moguće rješenje
LED napajanja ne svijetli	• Pritisnite gumb ⏻ da biste provjerili je li monitor uključen. • Provjerite je li Type-C i HDMI priključak spojen na izvor signala. • Provjerite je li izvor signala UKLJUČEN.
LED indikator napajanja svijetli bijelo, a na zaslonu nema slike	• Provjerite jesu li monitor i računalo uključeni. • Provjerite jesu li USB Type-C i HDMI kabel propisno priključeni između prijenosnog monitora i računala. • Pregledajte signalni kabel i pobrinite se da ni jedan kontakt nije savijen. • Povežite računalo s drugim dostupnim monitorom kako biste provjerili radi ispravnost rada računala.
Slika zaslona je presvijetla ili pretamna	• Podesite postavku svjetline pomoću gumba.
Slika zaslona poskakuje ili se na njoj pojavljuju valovi	• Provjerite jesu li USB Type-C i HDMI kabel propisno priključeni između prijenosnog monitora i računala. • Odmaknite električne uređaje koji mogu biti uzrok smetnji.
Boje na slici zaslona su narušene (bijelo ne izgleda bijelo)	• Pregledajte USB Type-C i HDMI kabel i provjerite kako niti jedna nožica kontakta nije savijena.

3.4 Popis podržanih vremenskih postavki

Primarne vremenske postavke uz podršku osobnog računala

Razlučivost	Š (kHz)	V (Hz)	Piksel (MHz)
640x350, 70Hz	31,469	70,087	25,175
640x480, 60 Hz	31,469	59,94	25,175
640x480, 67Hz	35	66,667	30,24
640x480, 72Hz	37,861	72,809	31,5
640x480, 75Hz	37,5	75	31,5
720x400, 70Hz	31,469	70,087	28,322
800x600, 56Hz	35,156	56,25	36
800x600, 60 Hz	37,879	60,317	40
800x600, 72Hz	48,077	72,188	50
800x600, 75Hz	46,875	75	49,5
832x624, 75Hz	49,725	74,551	57,2832
1024x768, 60 Hz	48,363	60,004	65
1024x768, 70Hz	56,476	70,069	75
1024x768, 75Hz	60,023	75,029	78,75
1152x864, 75Hz	67,5	75	108
1280x960, 60 Hz	60	60	108
1280x1024, 60 Hz	63,981	60,02	108
1280x1024, 75Hz	79,976	75,025	135
1280x720, 60 Hz	44,772	59,855	74,5
1280x800, 60 Hz	49,702	59,81	83,5
1366x768, 60 Hz	47,712	59,79	85,5
1440x900, 60 Hz	55,935	59,887	106,5
1680x1050, 60 Hz	65,29	59,954	146,25
1920x1080, 60 Hz	67,5	60	148,5
1920x1080, 75Hz	83,894	74,975	174,5

tehnoteka

https://tehnoteka.rs

Ovaj dokument je originalno proizveden i objavljen od strane proizvođača, brenda Asus, i preuzet je sa njihove zvanične stranice. S obzirom na ovu činjenicu, Tehnoteka ističe da ne preuzima odgovornost za tačnost, celovitost ili pouzdanost informacija, podataka, mišljenja, saveta ili izjava sadržanih u ovom dokumentu.

Napominjemo da Tehnoteka nema ovlašćenje da izvrši bilo kakve izmene ili dopune na ovom dokumentu, stoga nismo odgovorni za eventualne greške, propuste ili netačnosti koje se mogu naći unutar njega. Tehnoteka ne odgovara za štetu nanesenu korisnicima pri upotrebi netačnih podataka. Ukoliko imate dodatna pitanja o proizvodu, ljubazno vas molimo da kontaktirate direktno proizvođača kako biste dobili sve detaljne informacije.

Za najnovije informacije o ceni, dostupnim akcijama i tehničkim karakteristikama proizvoda koji se pominje u ovom dokumentu, molimo posetite našu stranicu klikom na sledeći link:

https://tehnoteka.rs/p/asus-prenosivi-monitor-238-ips-zenscreen-mb249c-akcija-cena/