tehnoteka

https://tehnoteka.rs

Uputstvo za upotrebu

SENCOR ovlaživač vazduha SHF 7647WH

SENCOR



Tehnoteka je online destinacija za upoređivanje cena i karakteristika bele tehnike, potrošačke elektronike i IT uređaja kod trgovinskih lanaca i internet prodavnica u Srbiji. Naša stranica vam omogućava da istražite najnovije informacije, detaljne karakteristike i konkurentne cene proizvoda.

Posetite nas i uživajte u ekskluzivnom iskustvu pametne kupovine klikom na link:

https://tehnoteka.rs/p/sencor-ovlazivac-vazduha-shf-7647wh-akcija-cena/

SENCOR®

SHF 7647WH

HR

PAMETNI ULTRAZVUČNI OVLAŽIVAČ S FUNKCIJOM RASPRŠIVANJA MAGLICE

Prijevod originalnog priručnika

SENCOR®

SHF 7647WH



A

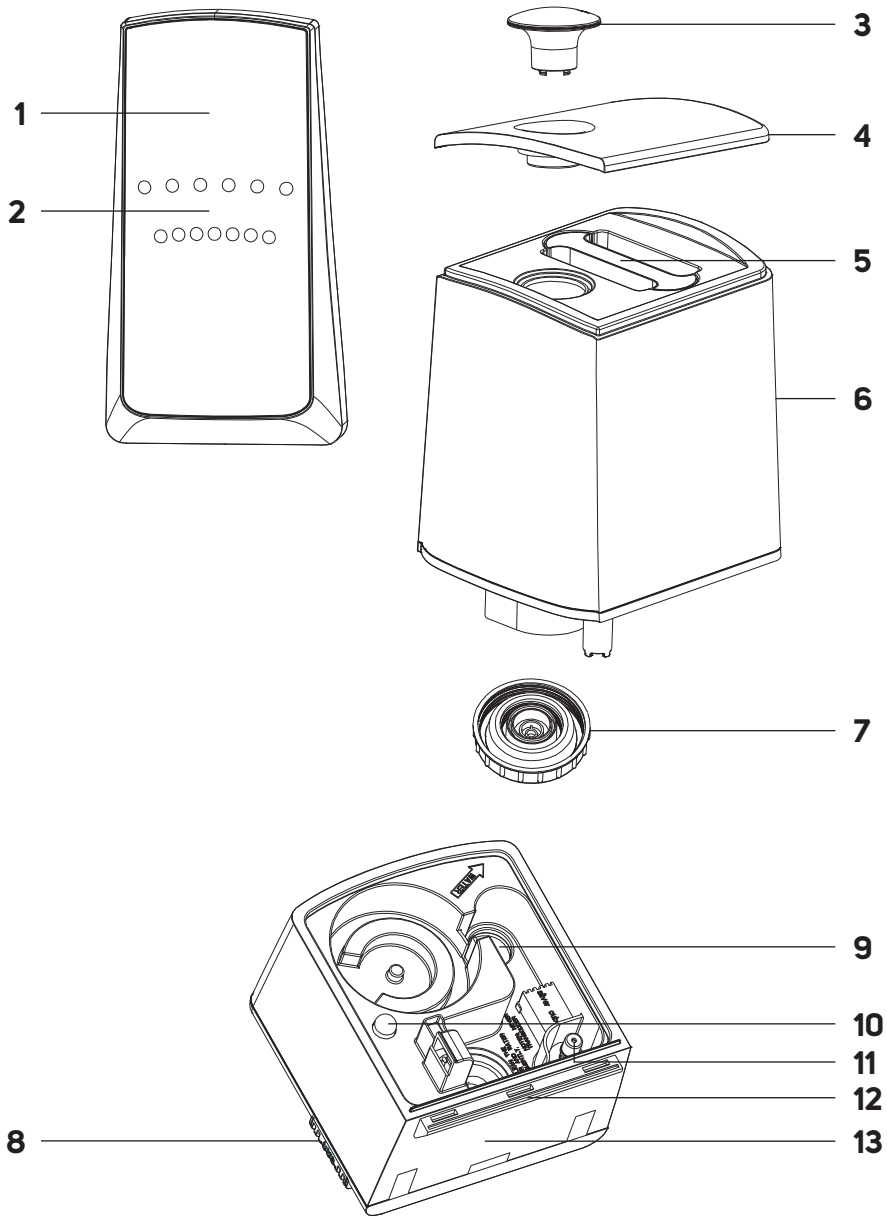

B

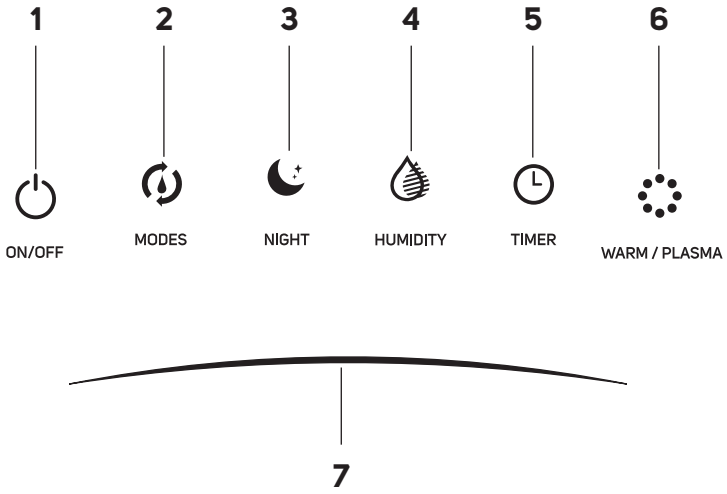
1
2
3
4
5
6
ON/OFF
MODES
NIGHT
HUMIDITY
TIMER
WARM / PLASMA
7

C

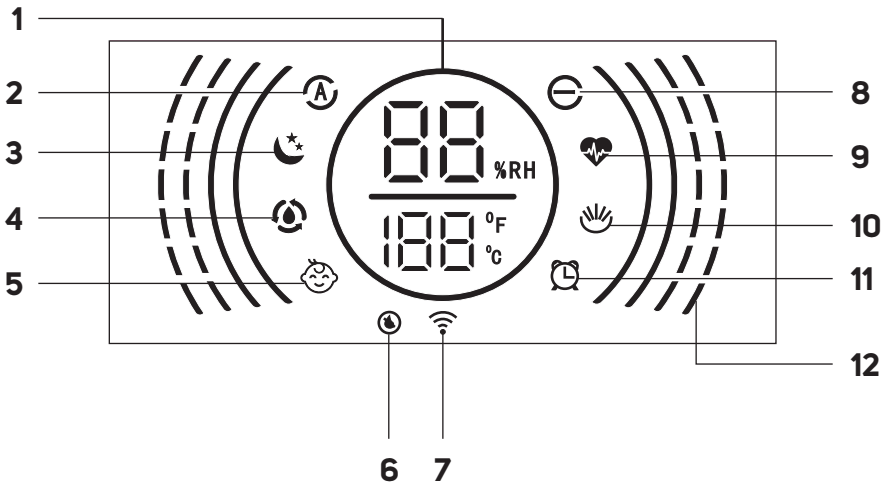
1
2
3
4
5
%RH
°F
°C
8
9
10
11
12
6
7

D

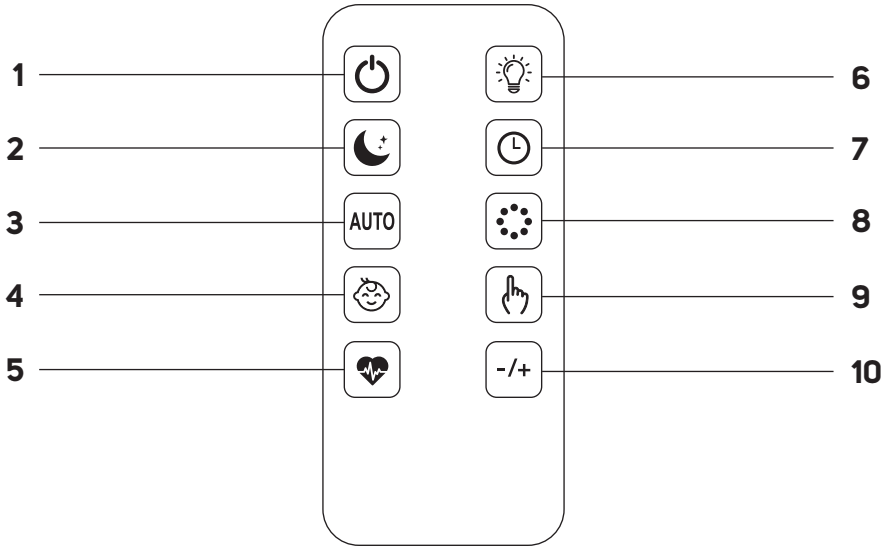

HR Pametni ultrazvučni ovlaživač s funkcijom raspršivanja maglice

Važne sigurnosne upute

PAŽLJIVO PROČITAJTE I SPREMITE ZA BUDUĆU UPOTREBU.

- Ovaj uređaj mogu koristiti djeca od 8 godina starosti ili starija i osobe smanjenih fizičkih, osjetilnih ili mentalnih sposobnosti te neiskusne osobe ako su pod nadzorom ili su primile upute za sigurnu upotrebu uređaja i razumiju moguće opasnosti.
- Djeca se ne smiju igrati uređajem. Čišćenje i održavanje ne smiju obavljati djeca bez nadzora.
- Ako se strujni kabel ošteti, zamijenite ga u servisu i tako izbjegnite opasne situacije. Uređaj je zabranjeno koristiti ako je strujni kabel oštećen.
- Prilikom punjenja uređaja uvijek se pridržavajte naznačene maksimalne razine. Nikada nemojte puniti vodu iznad oznake maksimuma.
- Pridržavajte se uputa u ovom korisničkom priručniku za punjenje, čišćenje i uklanjanje kamenca.
- Budite oprezni prilikom upotrebe uređaja jer on proizvodi paru.
- Uređaj odspojite povlačenjem utikača iz utičnice prije punjenja ili čišćenja.
- Visoke vrijednosti vlažnosti mogu potaknuti rast bioloških organizama u okolišu.

Copyright © 2024, Fast ČR, a.s.

- Nemojte dopustiti da područje oko uređaja postane vlažno ili mokro. Ako se to dogodi, prebacite ovlaživač na nižu postavku snage. Ako nije moguće smanjiti snagu ovlaživača, koristite ga povremeno. Pazite da se upijajući materijali kao što su tepisi, zavjese, zastori ili stolnjaci ne smoče.
- Nikada ne ostavljajte vodu u spremniku kad uređaj nije u upotrebi.
- Ispraznite i očistite uređaj prije spremanja. Prije svake upotrebe očistite uređaj.



Očistite spremnik za vodu svaka 3 dana.



UPOZORENJE:
Mikroorganizmi prisutni u vodi ili u okolišu u kojem se uređaj koristi ili čuva mogu se razmnožavati u spremniku za vodu i, kada se raspršе u zraku, mogu predstavljati ozbiljne opasnosti po zdravlje ako se voda ne mijenja te ako se spremnik ne čisti redovito svaka 3 dana.

- Ispraznite i napunite spremnik svaki treći dan. Prije punjenja, očistite ga čistom vodom iz slavine ili deterdžentima, ako to zahtijeva proizvođač. Uklonite sav kamenac, naslage ili premaz koji je nastao na stijenkama spremnika ili unutarnjim površinama i obrišite sve površine.
- Uređaj držite izvan dosega djece. Para i kipuća voda mogu izazvati opekline.

Copyright © 2024, Fast ČR, a.s.

- Prije ukapčanja uređaja u strujnu utičnicu provjerite odgovara li nazivni napon na naljepnici sa specifikacijama naponu strujne utičnice.
- Provjerite je li utičnica pravilno uzemljena. Ako je adapter nepravilno priključen u utičnicu, može doći do pregrijavanja i oštećenja.
- Postavite kabel adaptera tako da se ne spotaknete ili ne stanete na njega i tako izbjegnite oštećenje ili prevrtanje uređaja u slučaju zaplitanja kabela.
- Uređaj je namijenjen za upotrebu u kućanstvima, uredima i sličnim vrstama prostora.
- Uređaj uvijek postavite na čistu, ravnu, suhu i stabilnu površinu.
- Ne ostavljajte uređaj u blizini otvorenog plamena, plinskih uređaja ili uređaja koji su izvori topline i nemojte ga izlagati izravnom sunčevom svjetlu.
- Na gornje površine aparata ne stavljajte nikakve predmete.
- Uređaj ne koristite u prostorijama u kojima može doći do curenja zapaljivih plinova, kemijskih para ili prostorija s visokim razinama prašine. Uređaj mora biti postavljen na dovoljnoj udaljenosti od zavjesa ili zastora i najmanje 1 m od električnih i elektroničkih uređaja ili materijala osjetljivih na vlagu kako bi se spriječila oštećenja zbog povećane vlažnosti.
- Uređaj ne koristite na mjestima ili u prostorijama gdje se koriste sredstva za odbijanje insekata (repelenti), pripravci na bazi ulja ili kemijski pripravci, npr. zapaljeni štapići za tamjan.
- Uvijek koristite zamjenske dijelove i dodatnu opremu koju ju odobrio proizvođač. Nijedan dio uređaja nemojte zamijeniti komponentama ili priborom drugog proizvođača.
- Napunite spremnik samo čistom hladnom vodom bez aditiva. Ne ulijevajte vodu u spremnik kroz izlaz pare. Ne ulijevajte toplu vodu u spremnik.
- Nemojte piti vodu iz spremnika, s tom vodom nemojte zalijevati cvijeće i nemojte je davati kućnim ljubimcima. Uvijek ulijte neiskorištenu vodu iz spremnika u sudoper ili odvod.
- Prije stavljanja uređaja u pogon provjerite je li pravilno sastavljen i je li spremnik vode napunjen.
- Ne prekrivajte uređaj dok radi, posebno otvore namijenjene za ispuštanje pare. Ne umećite nikakve predmete u otvore za prozračivanje. Osigurajte da nijedan od otvora nije blokiran stranim predmetima.
- Zbog povećane vlage u prostoriji može doći do kondenzacije vode na prozorskim staklima ili unutarnjem namještaju. Ako se to dogodi, isključite uređaj.
- Nikada nemojte naginjati, pomicati, rastavljati ili puniti vodu u prazan spremnik kad uređaj radi.
- Ako trebate premjestiti, očistiti, rastaviti ili ponovno napuniti vodu u spremnik, uvijek ga isključite, pričekajte da se ohladi, a zatim iskopčajte utikač adaptera iz utičnice.
- Svaki dan očistite spremnik za vodu. U slučaju česte uporabe možete ga čistiti dva puta tjedno.
- Za čišćenje uređaja ne upotrebljavajte deterdžente, benzin, sredstva za čišćenje prozora, sredstva za čišćenje namještaja, otapala ili druga kemijska sredstva.
- Rukujte uređajem s povećanim oprezom prilikom pomicanja, osobito ako je napunjen vodom, kako biste spriječili prolijevanje.
- Spriječite opasnost od električnog udara i ne uranjajte aparat, strujni kabel ili utikač u vodu ili bilo koju drugu tekućinu.
- Ne odspajajte uređaj iz strujne utičnice povlačenjem za kabel. To može prouzročiti oštećenje kabela ili utičnice. Uvijek odspojite tako da povučete adapter.
- Ne koristite oštećeni uređaj, adapter s oštećenim kabelom ili adapter s oštećenim utikačem.
- Uređaj ni u kojem slučaju nemojte pokušavati sami popraviti, nemojte raditi nikakve izmjene na njemu - opasnost od strujnog udara! Sve popravke i prilagođavanja ovog proizvoda prepustite specijaliziranoj tvrtki/servisu. Ako to ne učinite, izlažete se opasnosti od poništenja jamstva.

HR Pametni ultrazvučni ovlaživač s funkcijom raspršivanja maglice

Korisnički priručnik

- Zahvaljujemo na kupnji SENCOR proizvoda i nadamo se da ćete biti zadovoljni s njim.
- Prije upotrebe ovog uređaja upoznajte se s korisničkim priručnikom, čak i ako ste već upoznati s upotrebom sličnih vrsta uređaja. Uređaj koristite samo kako je opisano u ovom korisničkom priručniku. Priručnik čuvajte za kasniju upotrebu.
- Preporučuje se da originalnu kartonsku kutiju, ambalažu, račun i potvrdu obuhvata prodavačeve odgovornosti ili jamstvenu potvrdu čuvate najmanje tijekom trajanja zakonskog prava na neispravan rad ili jamstva kvalitete. Kada transportirate uređaj, preporučujemo da ga ponovno spakirate u originalnoj proizvođačevoj kutiji.

OPIS OVLAŽIVAČA

A1 Zaslon
A2 Upravljačka ploča
A3 Otvor za paru
A4 Poklopac
A5 Ručka spremnika za vodu
A6 Spremnik za vodu
A7 Čep spremnika za vodu
A8 Kutija za arome
A9 Grijaći element
A10 Svjetlo pokazatelja
A11 Detektor razine vode
A12 Ultrazvučni disk
A13 Baza ovlaživača

OPIS UPRAVLJAČKE PLOČE

B1 Tipka **ON/OFF** za uključivanje/isključivanje ovlaživača
B2 Tipka **MODES** za odabir načina rada
B3 Tipka **NIGHT** za uključivanje/isključivanje načina mirovanja
B4 Tipka **HUMIDITIY** za podešavanje ciljane vlažnosti
B5 Tipka **TIMER** za podešavanja vremena automatskog isključivanja
B6 Tipka **WARM/PLASMA** za uključivanje/isključivanje funkcije ionizacije
B7 Kliznik za uključivanje/isključivanje ručnog načina rada (1-7)

OPIS ZASLONA

C1 Numerički prikaz
C2 Ikona automatskog načina rada
C3 Ikona načina rada mirovanja
C4 Ikona kontinuiranog ovlaživanja
C5 Ikona načina rada zaštite za djecu
C6 Ikona praznog spremnika
C7 Ikona Wi-Fi veze
C8 Ikona uključene funkcije ionizacije
C9 Ikona „Zdravog" načina rada
C10 Ikona ispuštanja vruće pare
C11 Ikona automatskog isključivanja
C12 Ikone brzine otpuštanja pare u ručnom načinu rada

OPIS DALJINSKOG UPRAVLJAČA

D1 Tipka za uključivanje/isključivanje ovlaživača
D2 Tipka za uključivanje/isključivanje načina rada mirovanja
D3 Tipka AUTO za uključivanje/isključivanje automatskog načina rada
D4 Tipka za uključivanje/isključivanje načina rada zaštite za djecu
D5 Tipka za uključivanje/isključivanje zdravog načina rada
D6 Tipka za uključivanje/isključivanje upravljačke ploče
D7 Tipka za podešavanje vremena automatskog isključivanja
D8 Tipka za uključivanje/isključivanje funkcije vruće pare i ionizacije
D9 Tipka za uključivanje/isključivanje neprekidnog ovlaživanja
D10 Tipka -/+ za podešavanje brzine ispuštanja pare

PRIJE PRVE UPOTREBE

- Prije prve upotrebe uklonite uređaji njegovu opremu iz ambalaže i bacite sve promotivne etikete i naljepnice. Provjerite da niti uređaj niti bilo koja njegova komponenta nisu oštećene.

PUNJENJE SPREMNIKA

1. Provjerite je li strujni kabel iskopčan iz strujne utičnice.
2. Uklonite poklopac.
3. Držite spremnik za ručku i podignite ga prema gore.
4. Okrenite spremnik naopako i odvrnite čep spremnika za vodu.
5. Spremnik napunite čistom i hladnom vodom.
6. Zatim ponovo uvijte čep. Pobrinite se da je čvrsto pričvršćen kako biste spriječili curenje vode. Okrenite spremnik tako da poklopac bude okrenut prema dolje. Ako voda ne curi iz spremnika, čep je čvrsto zategnut.
7. Ponovo umetnite spremnik u bazu i vratite poklopac na njegovo mjesto.

RUKOVANJE PUTEM UPRAVLJAČKE PLOČE

Uključivanje/isključivanje ovlaživača

1. Postavite ovlaživač na suhu, ravnu i vodootpornu površinu na udaljenosti od oko 15 cm od zidova ili drugih predmeta. Pobrinite se da ima dovoljno slobodnog prostora oko ovlaživača. Ne postavljajte ovlaživač na tepihe, ručnike, deke ili druge upijajuće materijale.
2. Ukopčajte strujni kabel u strujnu utičnicu.
3. Čut ćete kratko zvučno upozorenje, a upravljačka ploča će nakratko zasvijetliti. Zatim svijetli samo gumb **ON/OFF** (uključivanja/isključivanja). To znači da je ovlaživač u načinu rada pripravnosti.
4. Kratko pritisnite tipku **ON/OFF** i uključite ovlaživač. Ovlaživač će početi s radom u automatskom načinu rada. Zasvijetlit će ikona automatskog načina rada, AUTO, a brojčani prikaz će prikazati relativnu vlažnost i temperaturu.

Ako trebate isključiti ovlaživač, pritisnite tipku **ON/OFF** (uključivanja/isključivanja). Ovlaživač će se isključiti i preći u način rada pripravnosti. Za potpuno isključivanje iskopčajte strujni kabel iz strujne utičnice.

Napomena:
U načinu rada pripravnosti može treperiti ikona Wi-Fi veze ako ovlaživač nije uparen s aplikacijom Sencor HOME. Ako je ovlaživač uparen s aplikacijom, ikona Wi-Fi veze neće treperiti, ali će svijetliti kad uključite ovlaživač.

Odabir načina rada

Uzastopno pritišćite tipku i odaberite jedan od načina rada.

Automatski način rada (AUTO)

U ovom načinu rada ovlaživač automatski određuje optimalnu vlažnost na temelju okolne temperature i vlažnosti te po potrebi podešava brzinu i količinu ispuštene pare. Svake minute provjeravaju se temperatura i vlažnost okoline kako bi se osigurala optimalna vlažnost.
Kada ovlaživač otkrije nisku vlažnost okoline, povećat će izlaz pare i obrnuto.
Sljedeća tablica pokazuje odnos između temperature i optimalne vlažnosti.

Temperatura (°C)	≤19	20	21	22	23	24	25
Vlaga (%)	65	60	58	57	55	53	50
Temperatura (°C)	26	27	28	29	30	31	32
Vlaga (%)	48	45	43	40	38	36	35
Temperatura (°C)	33	34	35	36	≥37		
Vlaga (%)	34	32	31	30	25		

Copyright © 2024, Fast ČR, a.s.

Revision 04/2024

Zdravi način rada

- Relativna vlažnost ovog načina rada automatski se podešava na 60%. Nakon odabira ovog načina rada, pokreće se velika brzina ispuštanja pare kako bi se brzo postigla podešena vlažnost. Kada se postigne podešena vlažnost, brzina ispuštanja pare mijenja se u nisku. Svake minute provjerava se vlažnost, a brzina ispuštanja pare podešava se po potrebi.
- U ovom načinu rada aktivna je i funkcija vruće pare. Tipka će zasvijetliti.

Način rada zaštite za djecu

- Relativna vlažnost ovog načina rada automatski se podešava na 55%. Nakon odabira ovog načina rada, pokreće se velika brzina ispuštanja pare kako bi se brzo postigla podešena vlažnost. Kada se postigne podešena vlažnost, brzina ispuštanja pare mijenja se u nisku. Svake minute provjerava se vlažnost, a brzina ispuštanja pare podešava se po potrebi.
- U ovom načinu rada aktivna je i funkcija vruće pare, zasvijetlit će ikona , kao i funkcija ionizacije, zasvijetlit će ikona .

Napomena:
Funkcije vruće pare () i ionizacije () dostupne su za sva tri načina rada. Možete ih uključiti/isključiti ponovnim pritiskom tipke **WARM/PLASMA**.

Način rada mirovanja

- U ovom načinu rada pozadinsko osvjetljenje zaslona i upravljačke ploče je prigušeno, a ovlaživač radi tiho kako bi se osigurala udobnost spavanja.
- Pritisnite tipku **NIGHT** i aktivirajte način rada mirovanja. Tipka će zasvijetliti. Uključuje zatamnjenje zaslona i upravljačke ploče na 1/3 izvornog osvjetljenja.
  Nakon 15 sekundi neaktivnosti, zaslon i upravljačka ploča će se u potpunosti isključiti, samo će ikona ostati uključena. Pritisak na bilo koju tipku vratit će prigušeno osvjetljenje zaslona i upravljačke ploče.
- Rad ovlaživača ostaje isti kao u automatskom načinu rada.
- Pritisnite tipku **NIGHT** i isključite stanje mirovanja i aktivirali automatski način rada.

Postavka neprekidnog ovlaživanja i vlage

- Ponavljanim pritiskanjem gumba **HUMIDITY**, podesite željenu vlažnost u rasponu između 30 i 75% relativne vlažnosti. Na zaslonu će svijetliti ikona .
  Svaki put kada pritisnete gumb, vlažnost se povećava za 5%. Pričekajte da se vrijednost vlažnosti stabilizira na zaslonu, pokazujući relativnu vlažnost. Podešava postavku vlažnosti. Ovlaživač će zatim pokrenuti brzinu ispuštanja pare na temelju razlike između podešene vlažnosti i izmjerene relativne vlažnosti, kako slijedi:
- Ako je podešena vlažnost 1 do 9% veća od izmjerene relativne vlažnosti, brzina ispuštanja pare bit će niska.
- Ako je podešena vlažnost 10 do 15% veća od izmjerene relativne vlažnosti, brzina ispuštanja pare bit će srednja.
- Ako je podešena vlažnost veća za 15% ili više od izmjerene relativne vlažnosti, brzina ispuštanja pare bit će visoka.
- U ovom načinu se ne može podesiti brzina ispuštanja pare.
- Kada se postigne podešena vlažnost, ispuštanje pare prestaje. Međutim, kada se relativna vlažnost smanji za 3% u odnosu na podešenu vlažnost, ispuštanje pare se nastavlja.
- Ako tijekom podešavanja držite pritisnutu tipku **HUMIDITY** 2 sekunde, poništavate podešavanje vlažnosti i ovlaživač se prebacuje u automatski način rada.

Napomena:
Ako još jednom pritisnete tipku **HUMIDITY** nakon podešavanja 75% vlažnosti, na zaslonu će se prikazati "--", a nakon ponovnog pritiska tipke prikazat će se 30%.

Ručni način rada

- Dok je ovlaživač u automatskom načinu rada, načinu rada zaštite djece ili zdravom načinu rada, pritisnite kliznik za prelazak u ručni način rada. U ovom načinu možete podesiti brzinu ispuštanja pare po potrebi u rasponu od 1 do 7, gdje 1 predstavlja malu brzinu, a 7 veliku brzinu.
- Cijela duljina kliznika služi za odabir brzine, s brzinom 1 na krajnjoj lijevoj strani i brzinom 7 na krajnjoj desnoj strani. Brzina 4 je približno u sredini gumba. Pritisnite odgovarajući položaj na gumbu za podešavanje brzine ili možete povući prstom po cijeloj duljini gumba zdesna ulijevo i obrnuto, zaustavljajući se na željenoj brzini.
- Ovisno o podešenoj brzini, na vanjskom dijelu zaslona svijetlit će odgovarajući broj ikona.
- Nakon što se na zaslonu prikaže relativna vlažnost, pohranjuje se podešena brzina, a ovlaživač ispušta paru pri podešenoj brzini.

Automatsko isključivanje

- Funkcija automatskog isključivanja omogućuje isključivanje ovlaživača nakon podešenog razdoblja. Ovlaživač će prijeći u način rada pripravnosti.
- Uzastopnim pritiskom na **TIMER** (mjerač vremena) podesite vrijeme automatskog isključivanja od 01 do 12 sati. Na zaslonu će svijetliti ikona . Pričekajte da se vrijednost na zaslonu stabilizira pokazujući okolnu temperaturu. Time se pohranjuje podešeno vrijeme automatskog isključivanja u memoriju i počinje odbrojavanje.
- Na zaslonu će se naizmjence prikazivati temperatura okoline i vrijeme automatskog isključivanja.
- Kako se vrijeme automatskog isključivanja odbrojava, na zaslonu će se pojaviti i trenutačno vrijeme. Na primjer, ako želite podesiti vrijeme automatskog isključivanja na 8 sati, postepeno će se prikazivati 7, 6, 5 sati i tako dalje.
- Kada podešeno vrijeme istekne, ovlaživač će se isključiti i prijeći u način rada pripravnosti.
- Ako trebate poništiti podešeno vrijeme automatskog isključivanja, kratko pritisnite tipku **TIMER** (mjerač vremena) dok se na zaslonu ne prikaže "--". Pričekajte da se prikaže temperatura okoline te da na zaslonu prestane svijetliti ikona .

Funkcije vruće pare i ionizacije

Za uključivanje i isključivanje funkcija vruće pare i ionizacije koristite **WARM/PLASMA**. Uzastopnim pritiskom na ovu tipku aktivirajte funkcije prema sljedećem redoslijedu:

– Prvi pritisak aktivira funkciju vruće pare, svijetli ikona .
– Drugi pritisak aktivira funkciju ionizacije, svijetli ikona .
– Treći pritisak isključuje funkciju vruće pare, isključuje se ikona .
– Četvrti pritisak isključuje funkciju ionizacije, prestaje svijetliti ikona .

Pokazatelj niske razine vode

- Kad razina vode padne ispod navedene razine, oglasit će se zvučno upozorenje i na zaslonu će zasvijetliti ikona . Rad ovlaživača zraka će se zaustaviti i potrebno je napuniti spremnik vodom.
- Isključite ovlaživač i odspojite ga od izvora napajanja. Zatim slijedite upute u odjeljku "Punjenje spremnika".

Upozorenje:
Nikada ne uklanjajte spremnik s postolja dok ovlaživač radi. To bi rezultiralo automatskim isključivanjem ovlaživača i predstavljalo opasnost od nepopravljivog oštećenja, opasne situacije i opasnosti od ozljeda.

Podešavanje smjera ispuštanja pare

Po potrebi možete podesiti smjer ispuštanja pare zakretanjem izlaza pare (A3) unutar kuta od 360°.

Aromatično ulje

- S ovim ovlaživačem moguće je koristiti aromatična ulja.
- Uklonite kutiju za arome s dna postolja.
- Nakapajte aromatično ulje u jastučić. Koristite samo aromatična ulja topiva u vodi.
- Umetnite kutiju za arome natrag u postolje.
- Ako ne koristite ili spremate ovlaživač, očistite kutiju za arome prema uputama u odjeljku "Čišćenje i održavanje".

Upozorenje:
Ni u kojem slučaju ne ulijevajte aromatično ulje u spremnik za vodu ili postolje. To može oštetiti unutarnje dijelove ovlaživača.

Copyright © 2024, Fast ČR, a.s.

Pozadinsko osvjetljenje zaslona i upravljačke ploče

Pozadinsko osvjetljenje zaslona i upravljačke ploče zatamnjeno je na 1/3 izvornog osvjetljenja nakon 15 minuta neaktivnosti. Pritisak bilo koje tipke vratit će izvorno osvjetljenje.

Upotreba daljinskog upravljača

Umetanje baterija u daljinski upravljač

1. Pritisnite jezičac držača baterije na stražnjoj strani daljinskog upravljača i izvucite držač.
2. Umetnite novu bateriju tipa CR2032 u držač. Prilikom umetanja baterije pazite na polaritet. Polaritet je označen na stražnjoj strani daljinskog upravljača.
3. Umetnite držač natrag u daljinski upravljač.

Da biste koristili daljinski upravljač, usmjerite ga prema ovlaživaču. Maksimalni domet signala je 6 m. Ako daljinski upravljač postavite tako da je prijenos signala blokiran preprekom, signal možda neće doprijeti do uređaja.
Ako mijenjate baterije, slijedite isti postupak, ali prvo uklonite stare baterije.

Napomena:
Ako daljinski upravljač ne planirati koristiti dulje vrijeme, preporučujemo da uklonite baterije. Nemojte nikada stavljati baterije u vatru, kratko ih spajati ili oštećivati na bilo koji način. Na kraju vijeka trajanja zbrinite ih na ekološki prihvatljiv način. Baterije nikada nemojte odlagati zajedno s komunalnim otpadom.

Načelo upravljanja ovlaživačem putem daljinskog upravljača isto je kao i ono opisano u poglavlju "UPOTREBA PUTEM UPRAVLJAČKE PLOČE".

UPRAVLJANJE PUTEM APLIKACIJE SENCOR HOME

Ovim ovlaživačem može se upravljati putem aplikacije Sencor HOME. Preuzmite aplikaciju na svoj pametni telefon, registrirajte se i upravljajte ovlaživačem putem aplikacije.

Ako ste već instalirali aplikaciju, dodajte ovlaživač na popis uređaja.

Dodavanje ovlaživača na popis uređaja putem Bluetootha

Ovlaživač možete dodati u aplikaciju Sencor HOME uparivanjem putem Bluetootha.

1. Aktivirajte Bluetooth na mobilnom telefonu.
2. Uključite ovlaživač.
3. Otvorite aplikaciju, kliknite na ikonu "+" u gornjem desnom kutu početne stranice.
4. Uređaj će ponuditi opciju "Dodaj uređaj".
5. Kliknite i aplikacija će vas automatski voditi kroz postupak dodavanja.

Napomena:
Ako se ne uspije uspostaviti Bluetooth veza pobrinite se da nema čvrstih prepreka između vašeg telefona i ovlaživača te da su ta dva uređaja blizu jedan drugom.

Dodavanje ovlaživača na popis uređaja pomoću QR koda

- Ovlaživač se također može dodati u aplikaciju Sencor HOME pomoću QR koda u nastavku. Na početnoj stranici kliknite ikonu "+" i odaberite "[–] Skeniraj QR kod" u gornjem desnom kutu.
- Od vas će se tražiti da ponovno pokrenete uređaj. Pritisnite i držite tipku **ON/OFF** (uključivanja/isključivanja) približno 5 sekundi. Treperit će svjetlo pokazatelja Wi-Fi veze. To znači da je ovlaživač spreman za uparivanje. Upute možete pronaći i na zaslonu aplikacije.
- U aplikaciji provjerite treperi li lampica (Wi-Fi), a zatim kliknite "Sljedeće".
- Započinje postupak dodavanja uređaja. Pričekajte dok se ovlaživač ne upari.
- Na popisu uređaja na glavnom zaslonu, kliknite na ikonu ovlaživača da pristupite upravljačkim elementima.

QR kod za dodavanje upravljačke ploče ovlaživača u aplikaciju Sencor HOME

Ručno dodavanje ovlaživača na popis uređaja

- Na početnoj stranici, kliknite "Dodaj uređaj" ili "+" u gornjem desnom kutu, te kliknite "Dodaj uređaj".
- Pojavit će se zaslon s kategorijama uređaja i pojavite će se popis uređaja.
- Kliknite na kategoriju "Kvaliteta zraka" i odaberite model ovlaživača na popisu proizvoda.
- Od vas će se tražiti da ponovno pokrenete uređaj. Pritisnite i držite tipku **ON/OFF** (uključivanja/isključivanja) približno 5 sekundi. Treperit će svjetlo pokazatelja Wi-Fi veze. To znači da je ovlaživač spreman za uparivanje. Upute možete pronaći i na zaslonu aplikacije.
- U aplikaciji provjerite treperi li lampica (Wi-Fi), a zatim kliknite "Sljedeće".
- Na sljedećem zaslonu od vas će se zatražiti da odaberete Wi-Fi mrežu. Odaberite mrežu, unesite svoju zaporku i kliknite "Sljedeće".
- Započinje postupak dodavanja uređaja. Pričekajte dok se ovlaživač ne upari.
- Na popisu uređaja na glavnom zaslonu, kliknite na ikonu ovlaživača da pristupite upravljačkim elementima.

Wi-Fi poništavanje

Dok ovlaživač radi, pritisnite i držite tipku **ON/OFF** (uključivanja/isključivanja) 5 sekundi. Postavke Wi-Fi veze će se resetirati, a ikona Wi-Fi veze će brzo treptati (dvaput u sekundi).

ČIŠĆENJE I ODRŽAVANJE

- Prije čišćenja iskopčajte strujni kabel iz električne utičnice i pustite neka se uređaj ohladi.
- Pridržavajte se sljedećih uputa za čišćenje i održavanje ovlaživača. U suprotnom, učinak ovlaživača može biti ugrožen i nepoželjni mikroorganizmi mogu se umnožiti unutra.

Upozorenje:
Spriječite opasnost od strujnog udara i ne uranjajte uređaj, strujni kabel ili utikač u vodu ili bilo koju drugu tekućinu.

Napomena:
Nemojte upotrebljavati abrazivna sredstva za čišćenje, otapala ili bilo kakve tvari za čišćenje bilo kojeg dijela aparata koja bi mogla oštetiti površinu uređaja. Nijedan dio ovog uređaja nije prikladan za pranje u perilici posuđa.

Čišćenje nakon svake upotrebe

1. Isključite ovlaživač i odspojite ga iz strujne utičnice.
2. Uklonite poklopac.
3. Držite spremnik za ručku i podignite ga prema gore.
4. Okrenite spremnik naopako i odvrnite čep spremnika za vodu.
5. Izlijte preostalu vodu iz spremnika u sudoper ili odvod.
6. Očistite spremnik čistom vodom te uklonite sve nečistoće i talog.
7. Vanjsku površinu obrišite suhom krpom.
8. Pričekajte da se spremnik osuši.
9. Za čišćenje postolja koristite meku spužvu blago navlaženu u toplој vodi. Obrišite suhom krpom.



Upozorenje:

Ne ostavljajte vodu u spremniku dulje vrijeme.

Uklanjanje vodenog kamenca

Ovisno o tvrdoći vode i učestalosti uporabe, redovito uklanjajte vodeni kamenac barem jednom tjedno. Vodeni kamenac može negativno utjecati na rad ovlaživača i njegov vijek trajanja.
Ako imate tvrdu vodu, razmislite o upotrebi destilirane vode.

1. Isključite ovlaživač i odspojite ga iz strujne utičnice.
2. Uklonite poklopac.
3. Držite spremnik za ručku i podignite ga prema gore.
4. Okrenite spremnik naopako i odvrnite čep spremnika za vodu.
5. Izlijte preostalu vodu iz spremnika u sudoper ili odvod.
6. Napunite spremnik s jednom šalicom alkoholnog octa i pustite neka stoji približno 15 minuta. Za uklanjanje kamenca iz spremnika upotrijebite četku s mekim čekinjama.
7. Izlijte sadržaj spremnika u sudoper ili odvod i isperite spremnik čistom i hladnom vodom.
8. Vanjsku površinu obrišite suhom krpom.
9. Pričekajte da se spremnik osuši.

Čišćenje ultrazvučnih diskova

1. Isključite ovlaživač i odspojite ga iz strujne utičnice.
2. Uklonite spremnik za vodu s postolja.
3. Za čišćenje ultrazvučnog diska koristite mekanu krpu. Pažljivo obrišite disk i uklonite prljavštinu i prašinu.

Kutija za arome

Preporučujemo čišćenje kutije za arome nakon svake upotrebe.

1. Uklonite kutiju za arome s dna postolja.
2. Uklonite jastučić iz kutije.
3. Unutarnji prostor obrišite mekom krpom blago navlaženom toplom vodom.
4. Isperite jastučić pod tekućom vodom i pustite neka se osuši na zraku. Zatim ga vratite u kutiju za arome.
5. Umetnite kutiju za arome natrag u postolje.

Pohrana

- Ako uređaj nećete koristiti dulje vrijeme, iskopčajte ga iz strujne utičnice, pustite neka se ohladi i očistite ga pridržavajući se gornjih uputa.
- Prije pohrane, provjerite je li uređaj i sav pribor temeljito očišćen i suh te da u spremniku nema vode.
- Uređaj čuvajte na suhom, čistom i dobro prozračenom mjestu koje nije izloženo ekstremnim temperaturama te koje je izvan dosega djece ili kućnih ljubimaca.

Copyright © 2024, Fast ČR, a.s.

RJEŠAVANJE PROBLEMA

Problem	Uzrok	Rješenje
Ovlaživač se ne može uključiti.	Utikač strujnog kabela nije pravilno priključen u strujnu utičnicu.	Umetnite utikač u strujnu utičnicu.
	Strujni kabel je oštećen.	Prestanite koristiti ovlaživač i obratite se ovlaštenom servisu.
	Ovlaživač je oštećen.	
Svijetli tipka ON/OFF (uključivanja/isključivanja), ali para ne izlazi.	Ovlaživač nije uključen.	Pritisnite tipku ON/OFF (uključivanja/isključivanja) kao bi zasvijetlila upravljačka ploča i zaslon.
	Postignuta je podešena vlažnost.	Povećajte postavku vlažnosti ili promijenite način rada.
Na zaslonu se prikazuje ikona .	Nema vode u spremniku.	Napunite spremnik za vodu. Slijedite upute u odjeljku "Punjenje spremnika".
	U spremniku nema dovoljno vode.	
	Voda se pumpa u komoru za isparavanje.	Pričekajte približno 1 minutu.
	Spremnik za vodu nije ispravno postavljen na postolje.	Ispravno postavite spremnik za vodu na postolje.
	Ovlaživač je na neravnoj ili nagnutoj površini.	Ovlaživač postavite na ravnu i stabilnu površinu.
Ispuštena para ima neugodan miris.	Ovlaživač je uključen po prvi put.	Prije prve upotrebe uklonite spremnik za vodu, isperite ga i ostavite neka se osuši.
	Voda u spremniku je prljava ili je predugo bila u njemu.	Redovito čistite spremnik i mijenjajte vodu.
	U kutiji za arome nalazi se ostatak aromatičnog ulja.	Uklonite kutiju za arome i očistite je pridržavajući se uputa iz odjeljka "Čišćenje i održavanje".
Ovlaživač zraka je preglasan ili proizvodi neobične zvukove.	U spremniku nema dovoljno vode, što može izazvati višu razinu buke.	Napunite spremnik za vodu. Slijedite upute u odjeljku "Punjenje spremnika".
	Ovlaživač je na neravnoj ili nagnutoj površini.	Ovlaživač postavite na ravnu i stabilnu površinu.
	Spremnik za vodu nije ispravno postavljen na postolje.	Ispravno postavite spremnik za vodu na postolje.
	Ovlaživač je oštećen.	Prestanite koristiti ovlaživač i obratite se ovlaštenom servisu.
Ovlaživač ne vlaži dovoljno.	U prostoriji postoji prirodna ili umjetna izmjena zraka (npr. otvorena vrata) koja ometaju povećanje relativne vlažnosti.	Zatvorite vrata ili prozore, isključite klima-uređaj.
	Ulaz zraka ili izlaz pare su blokirani.	Uklonite blokadu s ulaza zraka i izlaza pare.
	Spremnik za vodu je prekriven vodenim kamencem.	Uklonite vodeni kamenac.
	Podešena vlažnost je preniska.	Povećajte podešenu vlažnost.
	Voda u spremniku je prljava ili je predugo bila u njemu.	Redovito čistite spremnik i mijenjajte vodu.
Vlažnost okoline je previsoka.	Ovlaživač je u načinu neprekidnog ovlaživanja.	Promijenite načina rada.
	Podešena vlažnost je previsoka.	Smanjite podešenu vlažnost.
	Prostorija nije dovoljno prozračena.	Redovito prozračujte prostoriju otvaranjem prozora ili vrata.
	Višak vode iz spremnika prolio se prilikom punjenja ili prilikom umetanja spremnika natrag na postolje.	Obrišite višak vode s postolja i iz spremnika za vodu.
Voda se kondenzira u prostoriji.	Sobna temperatura je preniska.	Povećajte sobnu temperaturu.
Ispuštanje pare iznenada je prestalo.	Proteklo je vrijeme automatskog isključivanja.	Uključite ovlaživač.
	Na zaslonu se prikazuje ikona .	Napunite spremnik za vodu. Slijedite upute u odjeljku "Punjenje spremnika".
	Postignuta je podešena vlažnost.	Po potrebi povećajte vlažnost.
Na zaslonu se ne prikazuje odgovarajuća vlažnost.	Prostorija je veća od dometa ovlaživača.	Premjestite ovlaživač u prostoriju koja odgovara njegovom dometu.
	Para se nakupila na senzoru vlažnosti.	Isključite ovlaživač i odspojite ga iz strujne utičnice. Pričekajte da se senzor vlažnosti osuši prije sljedeće upotrebe.
	Izlaz pare usmjeren je izravno na senzor vlažnosti.	Okrenite izlaz pare.
	Senzor vlage je oštećen.	Kontaktirajte ovlašteni servis.
Upravljačka ploča ne reagira na dodir.	Prsti su vam vlažni ili masni.	Obrišite prste suhom krpom.
	Ovlaživač je oštećen.	Prestanite koristiti ovlaživač i obratite se ovlaštenom servisu.

Copyright © 2024, Fast ČR, a.s.

Problem	Uzrok	Rješenje
Oko ovlaživača se pojavio bijeli sloj.	Voda u spremniku ima visok sadržaj minerala.	Preporučujemo upotrebu destilirane ili filtrirane vode.
	Ovlaživač nije pravilno očišćen.	Očistite ovlaživač, posebno spremnik za vodu.
Para izlazi iz postolja.	Spremnik za vodu nije ispravno postavljen na postolje.	Ispravno postavite spremnik za vodu na postolje.
Para izlazi ispod izlaznog otvora za paru.	Otvor za paru nije pravilno postavljen.	Pravilno postavite otvor za paru u otvor.
Ovlaživač ne proizvodi vruću paru.	Ovlaživač se zagrijava.	Pričekajte nekoliko minuta dok ne počne ispuštanje vruće pare.
	Para je prefina da bi se zagrijala.	Povećajte brzinu.
	Temperatura u prostoriji je preniska i vruća para se brzo hladi.	Povećajte sobnu temperaturu.
Daljinski upravljač ne radi.	Udaljenost između daljinskog upravljača i ovlaživača je prevelika.	Smanjite udaljenost između daljinskog upravljača i ovlaživača.
	Baterija može biti tvornički opremljena zaštitnom trakom.	Uklonite traku.
	Baterija je prazna.	Zamijenite bateriju.

Napomena:
Ako vaš problem nije gore naveden ili se bilo koji od navedenih problema ne riješi, isključite ovlaživač i prestanite ga koristiti. Uređaj ne sadrži dijelove koje bi korisnik mogao sam popraviti. Kontaktirajte ovlašteni servis.

TEHNIČKE SPECIFIKACIJE

Nazivna snaga ..... 220–240 V~
Nazivna frekvencija ..... 50–60 Hz
Nazivna ulazna snaga ..... 110 W
Razina buke ..... <35 dB(A)
Kapacitet spremnika za vodu ..... 5 l
Izlaz ovlaživanja ..... 350 ml/h (± 50 ml/h)
Preporučena veličina prostorije ..... 50 m^2
Dimenzije (D x Š x V) ..... 18 x 25 x 36 cm
Težina ..... 2,5 kg

Deklarirana razina emisije buke uređaja je 35 dB(A), što predstavlja A-ponderiranu razinu zvučne snage u odnosu na referentnu razinu zvučne snage od 1 pW.

Klasa sigurnosti za zaštitu od strujnog udara:
Klasa II – Zaštita od strujnog udara osigurana je dvostrukom ili jakom izolacijom.

Zadržavamo pravo na izmjenu teksta i tehničkih specifikacija.

Tvrtka SENCOR ovim izjavljuje da je tip radijskog uređaja SHF 7647WH sukladan s Direktivom 2014/53/EU. Potpuni tekst EU izjave o sukladnosti dostupan je na adresi: www.sencor.eu.

ZBRINJAVANJE RABLJENIH BATERIJA

Baterije sadrže tvari štetne za okoliš i ne smiju se miješati s uobičajenim komunalnim otpadom. Rabljene baterije odložite na predviđenim mjestima za prikupljanje kako bi se pravilno reciklirale.

UPUTE I INFORMACIJE O ZBRINJAVANJU RABLJENE AMBALAŽE

Rabljeni pakirni materijal odbacite na predviđenim mjestima za zbrinjavanje otpada, koje je odredila lokalna uprava.

ODLAGANJE RABLJENE ELEKTRIČNE I ELEKTRONIČKE OPREME

Ovi simboli na proizvodima ili popratnoj dokumentaciji naznačuju da se rabljeni električni i elektronički proizvodi ne smiju miješati s uobičajenim komunalnim otpadom. Za pravilno odlaganje i recikliranje ovih proizvoda, predajte ih na predviđena mjesta za prikupljanje. Alternativno, u nekim državama članicama Europske unije ili drugim europskim zemljama proizvode možete vratiti lokalnoj maloprodajnoj trgovini prilikom kupnje ekvivalentnog novog proizvoda. Pravilnim zbrinjavanjem ovog proizvoda pomažete u očuvanju dragocjenih prirodnih resursa i pridonosite sprječavanju mogućih negativnih utjecaja na okoliš i ljudsko zdravlje, koji proizlaze iz nepravilnog zbrinjavanja otpada. Za više pojedinosti kontaktirajte svoje lokalne nadležne ustanove ili najbližu ustanovu za prikupljanje otpada. Za nepravilno zbrinjavanja otpada ove vrste mogu se izreći kazne sukladno nacionalnim propisima.

Za pravne osobe u državama Europske unije

Ako želite odbaciti električne i elektroničke uređaje, kontaktirajte vašeg zastupnika ili dobavljača radi točnih informacija.

Odlaganje u državama izvan Europske unije

Ovaj je simbol važeći u Europskoj uniji. Za zbrinjavanje ovog proizvoda na drugim mjestima, zatražite potrebne informacije o pravilnom načinu zbrinjavanja od lokalnih nadležnih ustanova ili prodavača.

Ovaj proizvod ispunjava osnovne zahtjeve važećih EU propisa.

FAST ČR, a.s.
U Sanitasu 1621
CZ-251 01 Říčany
www.sencor.eu

tehnoteka

https://tehnoteka.rs

Ovaj dokument je originalno proizveden i objavljen od strane proizvođača, brenda Sencor, i preuzet je sa njihove zvanične stranice. S obzirom na ovu činjenicu, Tehnoteka ističe da ne preuzima odgovornost za tačnost, celovitost ili pouzdanost informacija, podataka, mišljenja, saveta ili izjava sadržanih u ovom dokumentu.

Napominjemo da Tehnoteka nema ovlašćenje da izvrši bilo kakve izmene ili dopune na ovom dokumentu, stoga nismo odgovorni za eventualne greške, propuste ili netačnosti koje se mogu naći unutar njega. Tehnoteka ne odgovara za štetu nanesenu korisnicima pri upotrebi netačnih podataka. Ukoliko imate dodatna pitanja o proizvodu, ljubazno vas molimo da kontaktirate direktno proizvođača kako biste dobili sve detaljne informacije.

Za najnovije informacije o ceni, dostupnim akcijama i tehničkim karakteristikama proizvoda koji se pominje u ovom dokumentu, molimo posetite našu stranicu klikom na sledeći link:

https://tehnoteka.rs/p/sencor-ovlazivac-vazduha-shf-7647wh-akcija-cena/