tehnoteka

https://tehnoteka.rs

Uputstvo za upotrebu (EN)

PHANTEKS kućište Eclipse G370A D-RGB PH-EC370A_DBK01



Tehnoteka je online destinacija za upoređivanje cena i karakteristika bele tehnike, potrošačke elektronike i IT uređaja kod trgovinskih lanaca i internet prodavnica u Srbiji. Naša stranica vam omogućava da istražite najnovije informacije, detaljne karakteristike i konkurentne cene proizvoda.

Posetite nas i uživajte u ekskluzivnom iskustvu pametne kupovine klikom na link:

https://tehnoteka.rs/p/phanteks-kuciste-eclipse-g370a-d-rgb-ph-ec370a_dbk01-akcija-cena/

ECLIPSE G370A

INSTALLATION GUIDE
Installationsanleitung | Guide d'installation | Guía de instalación | 安装指南

Ausführung | Version | Versión | 版本 | Version 1.1

THIS MANUAL IS FOR THE FOLLOWING MODELS
Dieses Handbuch gilt für die folgenden Modelle | Ce manuel concerne les modèles suivants | Este manual es para los siguientes modelos | 此手册适用于以下型号

Model No.	Product	Color
PH-EC370A_DBK01	Eclipse G370A	Black
PH-EC370A_DMW01	Eclipste G370A	White

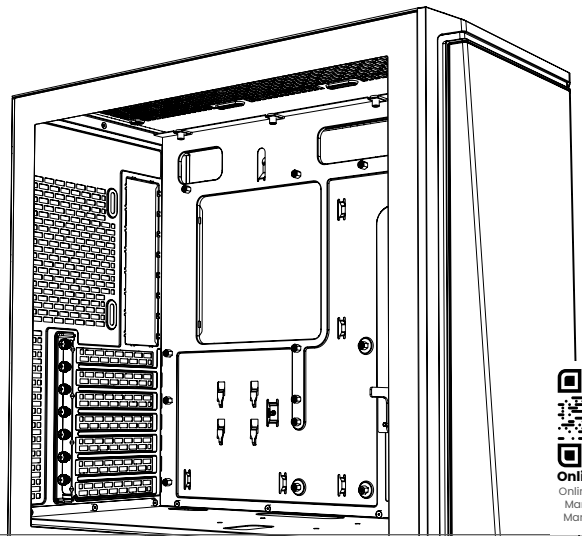

Online Manual
Online-Handbuch
Manuel en ligne
Manual en Linea
在线手册

LEGEND
Legende | Légende | Leyenda | 说明

Remove | Entfernen | Retirer | Eliminar | 移除
Install | Installieren | Installer | Instalar | 安装
Loosen | Lösen | Desserrer | Aflojar | 拧松

EN Phanteks will not take responsibility for any damages incurred due to incorrect installation or usage of this product.

DE Phanteks übernimmt keine Verantwortung für Schäden, die durch eine falsche Installation oder Verwendung dieses Produkts entstehen.

FR Phanteks décline toute responsabilité en cas de dommages résultant d'une installation ou d'une utilisation incorrecte de ce produit.

ES Phanteks no se responsabilizará de los daños ocasionados por la instalación o el uso incorrectos de este producto.

CN Phanteks 不会对安装中失误造成的任何损失负责，请仔细阅读本手册。

SCOPE OF DELIVERY
Lieferumfang | Contenu de la livraison | Alcance de la entrega | 配件清单

- **SSD + Mainboard Screw** x18
- **PSU + Chassis Screw** x13
- **HDD Screw** x4
- **HDD Stand-off** x4
- **Rubber Dampener** HDD Standoff x4
- **Mainboard Stand-off** x1
- **Stand-off Removal Tool** x1
- **Ziptie** x6
- **Mainboard Adapter** 500 mm x1
- **Eclipse G370** Mid-Tower x1
- **M25 Fan** Eclipse G370 x3[1]
- **Extra PCIe Bracket** x2

MODEL-DEPENDENT OPTIONS
Modellabhängige Optionen | Options dépendantes du modèle | Opciones dependientes del modelo | 依型号而定的选项

- **Dual SSD Bracket** 2.5" Support x1
- **Storage Bracket** 3.5" & 2.5" Support x1
- **GPU Support Bracket** Secure GPU for Travel x1

[1] Quantity may vary depending on model.
Die Menge kann je nach Modell variieren.
La quantité peut varier selon le modèle.
La cantidad puede variar según el modelo.
数量可能因型号不同而有所差异。

[2] Follow mainboard manual for instructions.
Befolgen Sie für Anweisungen zur RGB-Steuerung das Motherboard-Handbuch.
Suivez le manuel de la carte mère pour obtenir des instructions sur le contrôle RGB.
Siga el manual de la placa base para obtener instrucciones sobre el control RGB.
按照主板手册了解 RGB 控制说明。

TOP IO
Front Ein- Ausgang | Entrée-Sortie avant | Delantero de entrada y salidat | 前置输入输出

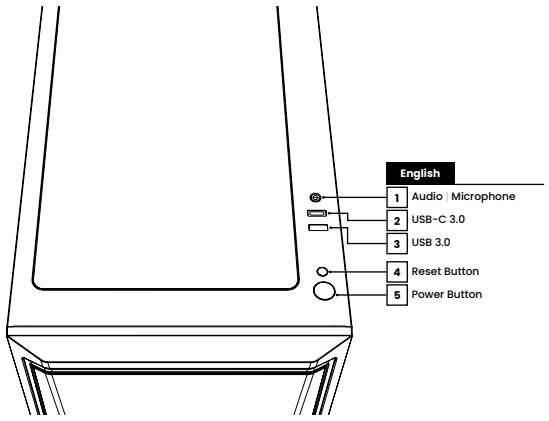

Deutsch
1 Audio | Mikrofon
2 USB-C 3.0
3 USB 3.0
4 Reset-Taste
5 Netzschalter

Français
1 Audio | Microphone
2 USB-C 3.0
3 USB 3.0
4 Bouton de réinitialisation
5 Bouton d'alimentation

Española
1 Audio | Micrófono
2 USB-C 3.0
3 USB 3.0
4 Botón de reinicio
5 Botón de encendido

中文
1 音频 | 麦克风
2 USB-C 3.0
3 USB 3.0
4 重置按钮
5 电源按钮

CLEARANCE
Spielraum | Autorisation | Autorización | 安装空间

Fans | Fans | Ventilateurs | Ventiladors | 风扇

	Top Spitze | Haut | Arriba | 顶	Front Vorderseite | Devant | Delantero | 正面	Bottom Unterseite | Bas | Abajo | 底	Rear Rückseite | Arrière | Trasera | 后
120	3x	3x	–	1x
140	–	–	–	–

Radiator | Kühler | Radiateur | Radiador | 水冷排

120	max. 360	max. 240	–	–
140	–	–	–	–

Clearance | Spielraum | Autorisation | Autorización | 间隙

CPU Cooler Height | Höhe | Hauteur | Altura | 高	170 mm | 6.69 in
GPU Length | Länge | Longueur | Longitud | 长	400 mm | 15.74 in
GPU Width | Breite | Largeur | Ancho | 宽	170 mm | 6.69 in
Power Supply Length | Länge | Longueur | Longitud | 长	200 mm | 7.87 in
Top Radiator Length x Width x Height | Länge x Breite x Höhe | Longueur x Ancho x Hauteur | Longitud x Ancho x Altura | 长 x 宽 x 高	400 x 120 x 60 mm | 15.74 x 4.72 x 2.36 in

1 PANEL REMOVAL
Ausbau des Panels | Retrait du panneau | Eliminación de paneles | 移除面板

01 Left Side Panel
Linke Seitenwand | Panneau latéral gauche | Panel lateral izquierdo | 左侧面板

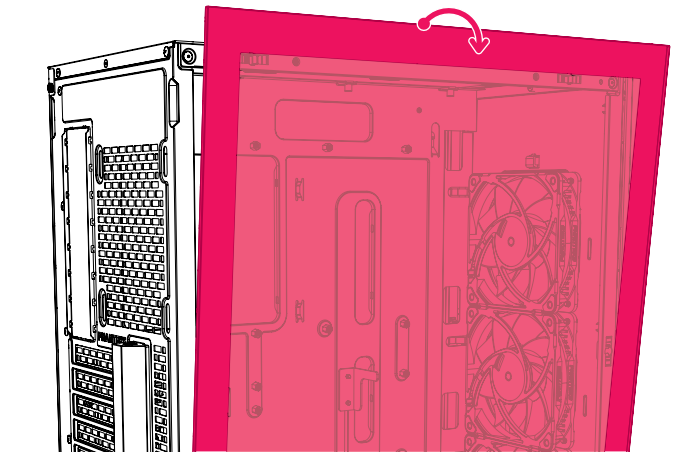

02 Right Side Panel
Rechtes Seitenteil | Panneau latéral droit | Panel lateral derecho | 右侧面板

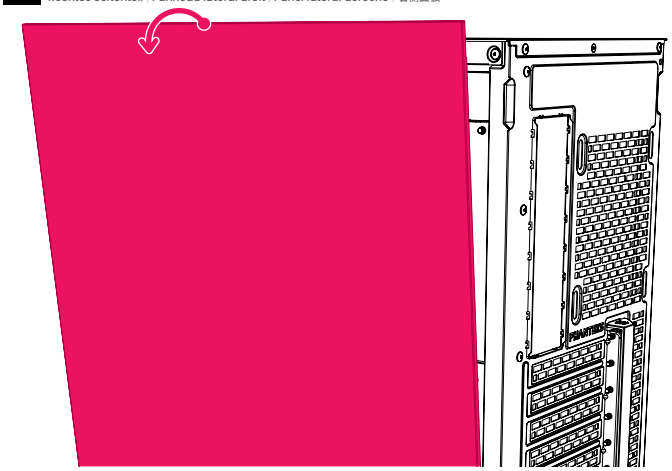

03 Front Panel
Frontblende | Panneau avant | Panel frontal | 前面板

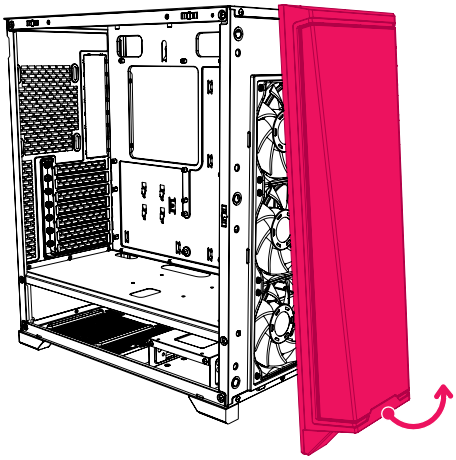

04 Top Dust Filter
Oberer Staubfilter | Filtre à poussière supérieur | Filtro de polvo superior | 顶部防尘网

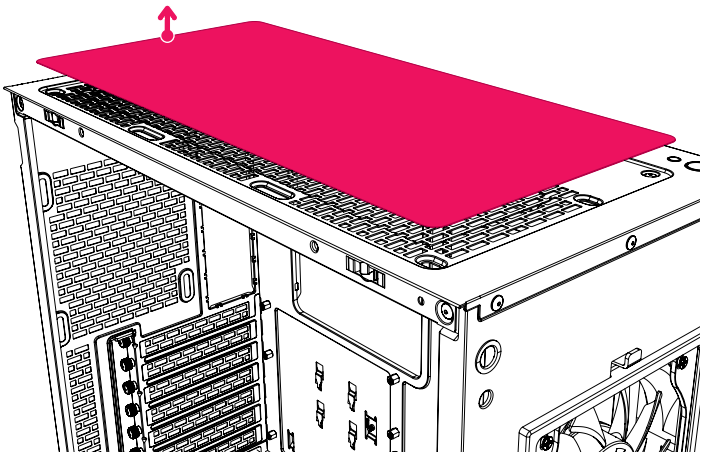

2 HARDWARE INSTALLATION
Hardware-Installation | Installation du matériel | Instalación de hardware | 硬件安装

01 Mainboard
Mainboard | Carte mère | Placa base | 主板

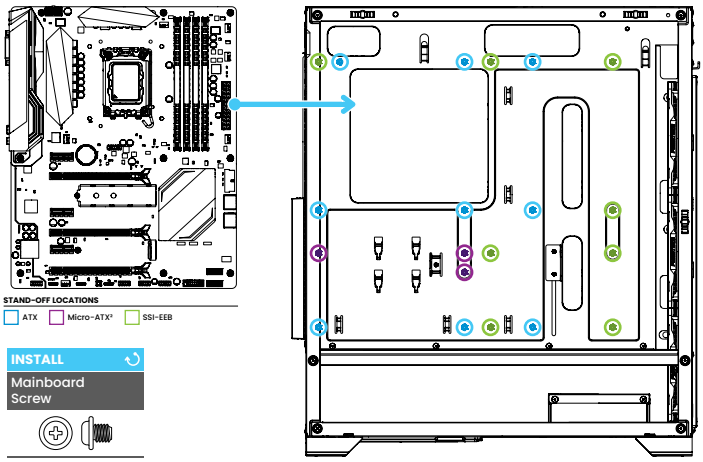

INSTALL
Mainboard Screw

TOOL
Stand-off Removal Tool



Use the stand-off removal tool for mATX and SSI-EEB.
Verwenden Sie das Abstandshalter-Entfernungswerkzeug für mATX und SSI-EEB.
Utilisez l'outil de retrait d'entretoise pour mATX et SSI-EEB.
Utilice la herramienta de extracción de separadores para mATX y SSI-EEB.
使用 mATX 和 SSI-EEB 的支架拆卸工具。

02 Power Supply
Stromversorgung | Source de courant | Fuente de alimentación | 电源

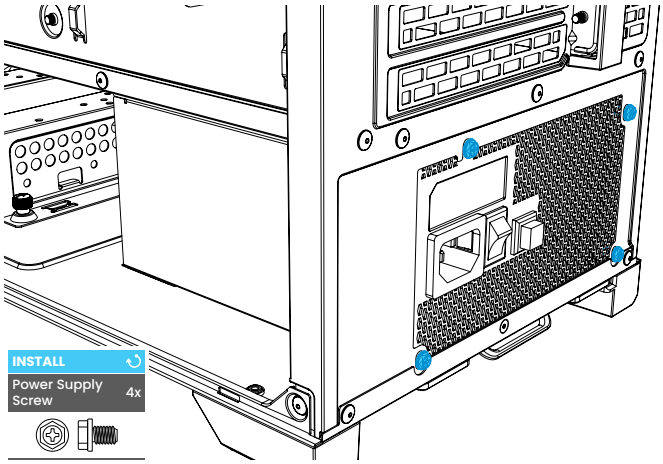

INSTALL
Power Supply Screw 4x

03 Dual SSD Bracket

Dual-SSD-Halterung | Support double SSD | Soporte para SSD dual | 双 SSD 支架

1 Remove Dual SSD Bracket

Entfernen der Dual-SSD-Halterung | Retirer le support double SSD | Quitar el soporte del SSD dual | 移除双 SSD 支架

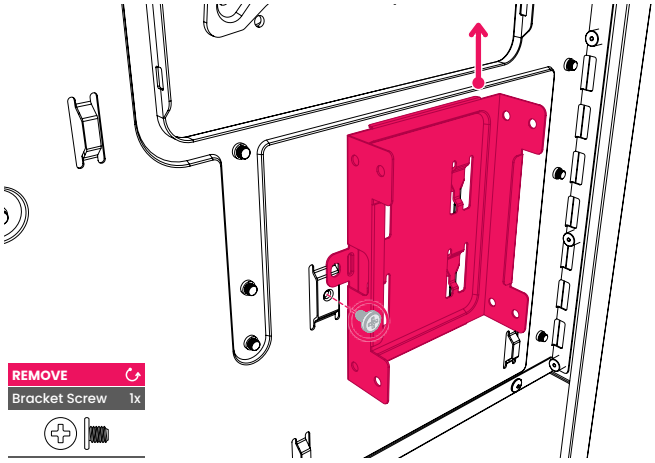

REMOVE
Bracket Screw 1x

2 Install 2.5" SSD

2.5-Zoll-SSD installieren | Installer un SSD 2.5" | Instalar SSD de 2.5" | 安装 2.5 英寸 SSD

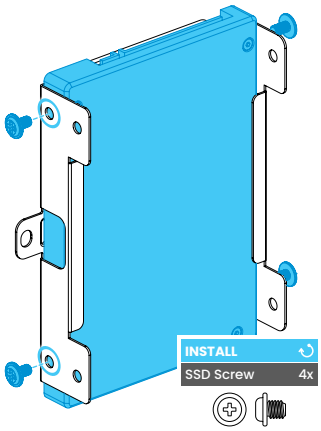

INSTALL
SSD Screw 4x

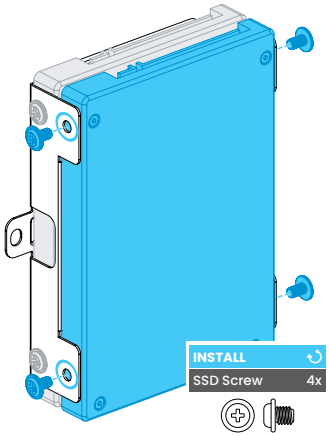

INSTALL
SSD Screw 4x

04 Storage Bracket

Aufbewahrungshalterung | Support de rangement | Soporte de almacenamiento | 硬盘安装支架

REMOVE
Thumb Screw 1x

Remove thumbscrew first for easy installation.
Zur einfachen Installation entfernen Sie zunächst die Rändelschraube.
Retirez d'abord la vis moletée pour une installation facile.
Primero retire el tornillo de mariposa para facilitar la instalación.
为方便安装，请先卸下手拧螺钉

1A TOP 3.5" HDD

Oben 3.5-Zoll-Festplatte | Disque dur supérieur de 3.5 pouces | Disco duro superior de 3.5" | 上方 3.5 英寸硬盘

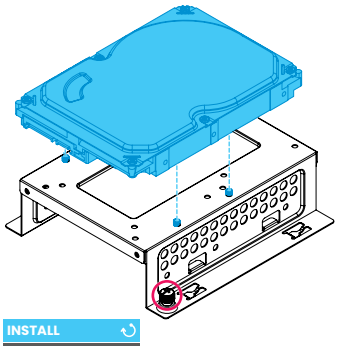

INSTALL
HDD Screw 4x

1B TOP DUAL 2.5" SSD

Top-Dual-2.5-Zoll-SSD | Double SSD supérieur de 2.5 pouces | SSD doble superior de 2.5" | 上方 2.5" SSD

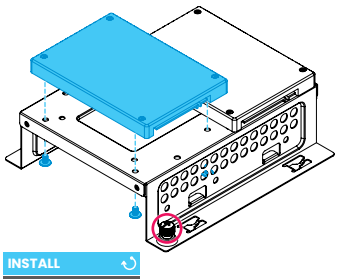

INSTALL
SSD Screw 4x

1C TOP SINGLE 2.5" SSD

Top Single 2.5-Zoll-SSD | Meilleur SSD unique de 2.5 pouces | SSD superior individual de 2.5" | 上方 2.5 英寸SSD

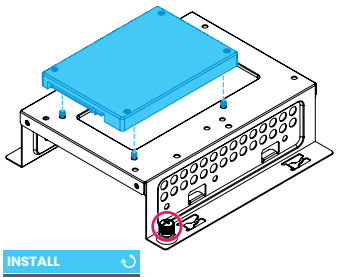

INSTALL
SSD Screw 4x

2 BOTTOM 3.5" HDD

Unten 3.5-Zoll-Festplatte | Disque dur inférieur de 3.5 pouces | Disco duro inferior de 3.5" | 底部3.5英寸硬盘

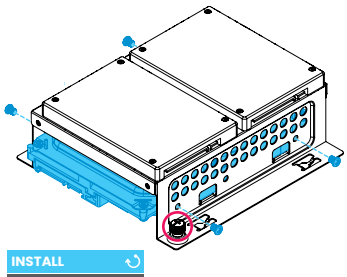

INSTALL
HDD Screw 4x

05 Bottom HDD Installation

Aufbewahrungshalterung | Support de rangement | Soporte de almacenamiento | 收纳支架

1 Prepare HDD

Entfernen der Dual-SSD-Halterung | Retirer le support double SSD | Quitar el soporte del SSD dual | 移除双 SSD 支架

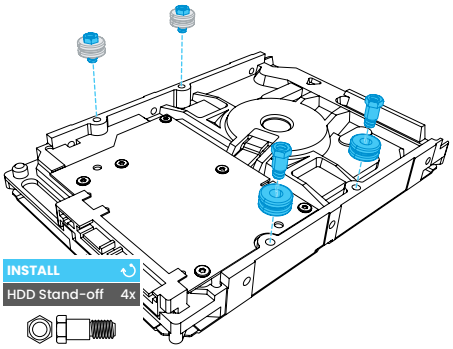

INSTALL
HDD Stand-off 4x

Rubber Dampener 4x

TOOL
Stand-off Removal Tool

Insert HDD stand-off screws into the rubber washers and secure with stand-off removal tool.
Setzen Sie die HDD-Abstandsschrauben in die Gummischeiben ein und befestigen Sie sie mit dem Abstandshalter-Entfernungswerkzeug.
Insérez les vis de fixation du disque dur dans les rondelles en caoutchouc et fixez-les avec l'outil de retrait de la fixation.
Inserte los tornillos separadores del HDD en las arandelas de goma y asegúrelos con la herramienta de extracción de separadores.
将 HDD 支架螺钉插入橡胶垫圈并用支架拆卸工具固定。

2 Secure HDD

Entfernen der Dual-SSD-Halterung | Retirer le support double SSD | Quitar el soporte del SSD dual | 移除双 SSD 支架

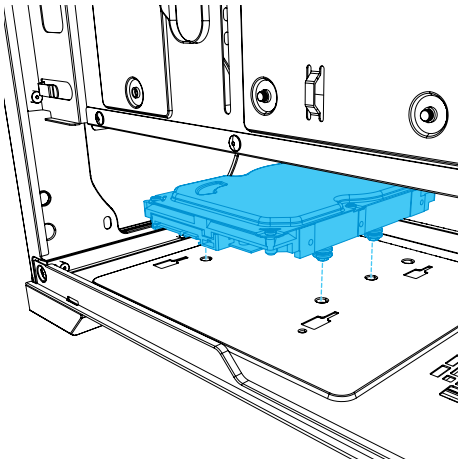

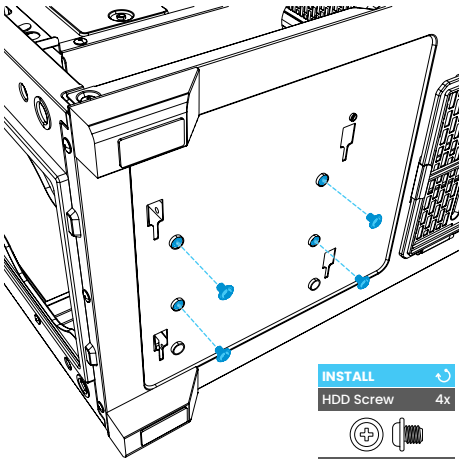

INSTALL
HDD Screw 4x

4 INSTALL GPU
GPU installieren | Installer le GPU | Instalar GPU | 安装 GPU

01 Remove PCIe Cap
PCIe-Kappe entfernen | Retirer le capuchon PCIe | Quitar la tapa PCIe | 移除 PCIe 插槽挡板

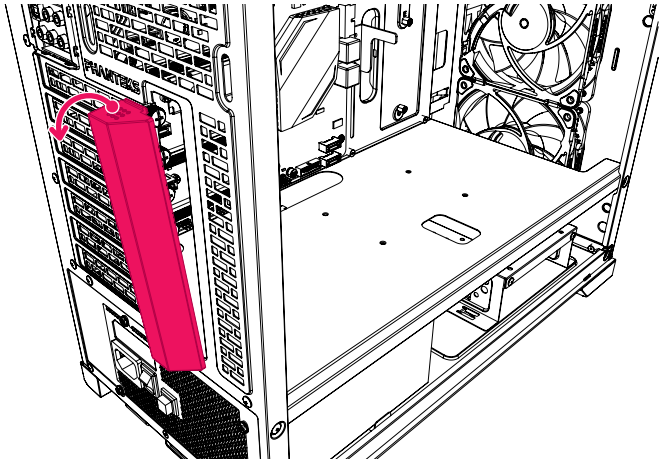

02 Adjust GPU Support
GPU-Unterstützung anpassen | Ajuster la prise en charge du GPU | Ajustar la compatibilidad con la GPU | 调整 GPU 支架

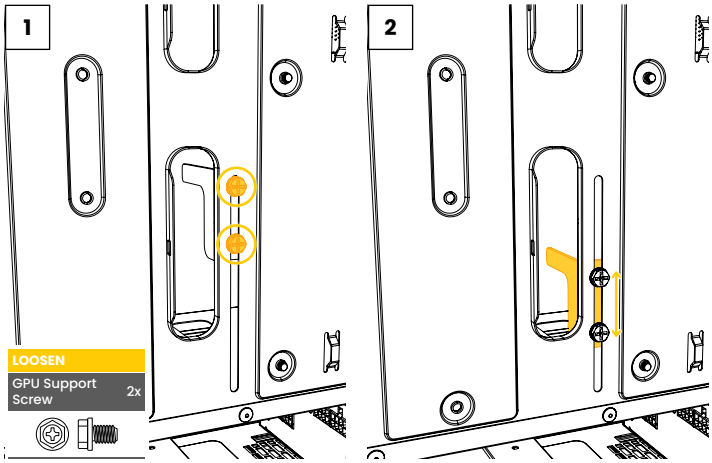

5 D-RGB CABLES
D-RGB-Kabel | Câbles D-RVB | Cables D-RGB | D-RGB 线材

Connect D-RGB Cable
D-RGB-Kabel anschließen | Connectez le câble D-RGB | Conectar el cable D-RGB | 连接 D-RGB 电缆

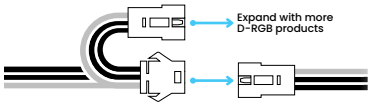

Connect to a controller or Mainboard adapter.
Zum Anschluss an einen Controller oder Mainboard-Adapter.
Connectez-vous à un contrôleur ou à un adaptateur de carte mère.
Conectarse a un controlador o adaptador de placa base.
连接到控制器或主板适配器。

Optional Mainboard Adapter
Optionaler Mainboard-Adapter | Adaptateur de carte mère en option | Adaptador de placa base opcional | 可选主板适配器

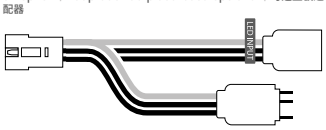

Sync lighting to the mainboard[2]
Beleuchtung mit dem Mainboard synchronisieren[1]
Synchroniser l'éclairage avec la carte mère[1]
Sincronizar la iluminación con la placa base[1]
将灯光同步至主板[1]

CABLES
Kabel | Câbles | Cabos | 机箱线缆

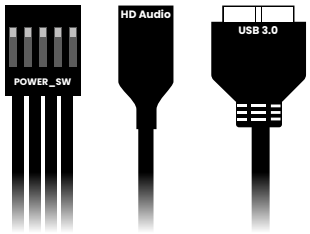

SECURE GPU BRACKET
Sichere GPU-Halterung | Support GPU sécurisé | Soporte seguro para GPU | 锁紧 GPU 支架

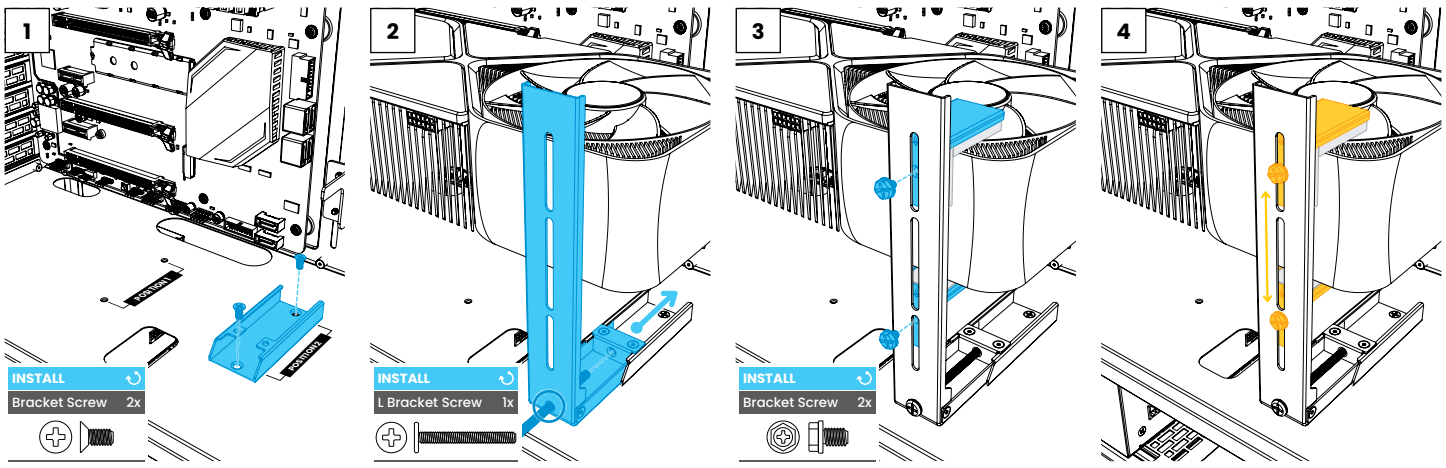

SAFETY INFORMATION
Sicherheitsinformation | Information de sécurité | Información de seguridad | 安全信息

In order to achieve maximum safety, we suggest that you adopt the following guidelines:

1. Place the product on a clean and stable surface that allows adequate air ventilation.
2. Don't use or place the product and any of its components near water, moisture, or other wet surfaces; or place the product near any heat, open flame, or other hot surfaces such as radiators, stoves, fireplaces, and candles.
3. Use caution when operating the desktop PC to avoid electrical shock or damage, such as unplugging the power supply during thunderstorms, ensuring that your hands are dry before using (and handling) the desktop PC, keeping it away from any source of liquid and/or heat source, and using all other reasonable precautions needed under the circumstances.
4. When connecting external devices to your desktop PC, carefully plan how the wires will be placed. Protect any connected cables from being trod on or pinched, particularly at plugs, convenience receptacles, or the point where they exit from.
5. Take extra caution when handeling/removing/reattaching glass components. Once removed, place the glass component on a stable surface first before proceeding.
6. When unplugging any connected devices and/or cables, always pull the cable or device's plug or connector. Don't forcefully tug on its cord.
7. Don't place any heavy items on top of the product.
8. Make sure that the desktop PC is off, unplugged from the outlet, and that all connected devices are powered off and unplugged (if any) before installing or uninstalling any internal component to and/or from the dekstop PC or product.

NOTE ON DISPOSAL

The **WEEE symbol** indicates that this product must not be disposed of with normal household waste. Through the correct disposal of this product, you will help protect the environment. For more information on the disposal of this product, please contact your local municipality, your waste disposal service or the shop where you purchased the product.



Points de collecte sur www.quefairedemesdechets.fr
Privilégiez la réparation ou le don de votre appareil !

Phanteks Group Inc.
11F., No. 150, Jian 1st Rd.,
Zhonghe Dist.
New Taipei City 235

Importer EU
Axpertec Int. B.V. (EU)
Sydneystraat 33
3047 BP Rotterdam
The Netherlands

Importer US
Axpertec Inc. (US)
20465 E Walnut Dr. N
City of Industry, CA 91789
USA

tehnoteka https://tehnoteka.rs

Ovaj dokument je originalno proizveden i objavljen od strane proizvođača, brenda PHANTEKS, i preuzet je sa njihove zvanične stranice. S obzirom na ovu činjenicu, Tehnoteka ističe da ne preuzima odgovornost za tačnost, celovitost ili pouzdanost informacija, podataka, mišljenja, saveta ili izjava sadržanih u ovom dokumentu.

Napominjemo da Tehnoteka nema ovlašćenje da izvrši bilo kakve izmene ili dopune na ovom dokumentu, stoga nismo odgovorni za eventualne greške, propuste ili netačnosti koje se mogu naći unutar njega. Tehnoteka ne odgovara za štetu nanesenu korisnicima pri upotrebi netačnih podataka. Ukoliko imate dodatna pitanja o proizvodu, ljubazno vas molimo da kontaktirate direktno proizvođača kako biste dobili sve detaljne informacije.

Za najnovije informacije o ceni, dostupnim akcijama i tehničkim karakteristikama proizvoda koji se pominje u ovom dokumentu, molimo posetite našu stranicu klikom na sledeći link:

https://tehnoteka.rs/p/phanteks-kuciste-eclipse-g370a-d-rgb-ph-ec370a_dbk01-akcija-cena/