tehnoteka

https://tehnoteka.rs

Uputstvo za upotrebu

SAMSUNG side by side frižider RS70F65KETEO

SAMSUNG

Tehnoteka je online destinacija za upoređivanje cena i karakteristika bele tehnike, potrošačke elektronike i IT uređaja kod trgovinskih lanaca i internet prodavnica u Srbiji. Naša stranica vam omogućava da istražite najnovije informacije, detaljne karakteristike i konkurentne cene proizvoda.

Posetite nas i uživajte u ekskluzivnom iskustvu pametne kupovine klikom na link:

https://tehnoteka.rs/p/samsung-side-by-side-frizider-rs70f65keteo-akcija-cena/

Lodówka

Instrukcja obsługi

Urządzenie wolnostojące

SAMSUNG

Untitled-19 1 2025-03-11 11:44:04

Spis treści

Informacje dotyczące bezpieczeństwa **4**

Ważne informacje na temat instrukcji bezpieczeństwa 4
Ważne symbole i środki ostrożności: 7
Ważne środki ostrożności 8
Istotne ostrzeżenia dotyczące transportu i miejsca instalacji urządzenia 12
Krytyczne ostrzeżenia dotyczące instalacji 13
Przestrogi dotyczące instalacji 17
Krytyczne ostrzeżenia dotyczące użytkowania 17
Przestrogi dotyczące użytkowania 24
Przestrogi dotyczące czyszczenia 28
Krytyczne ostrzeżenia dotyczące utylizacji 30
Dodatkowe wskazówki eksploatacyjne 31
Instrukcje dotyczące zużytego sprzętu elektrycznego i elektronicznego 33

Instalacja **34**

Opis lodówki 35
Instalacja krok po kroku 37
Demontaż drzwi w celu wniesienia 49

Obsługa **57**

Panel główny 57
Aplikacja SmartThings (tylko w określonych modelach) 68
Bixby (rozpoznawanie głosu – tylko w określonych modelach) 71
Panel dozownika (tylko w określonych modelach) 73
Funkcje specjalne 74

Konserwacja **89**

Obsługa i konserwacja 89
Czyszczenie 93
Wymiana 96

Rozwiązywanie problemów **97**

Informacje ogólne 97
Czy z lodówki dochodzą nietypowe dźwięki? 103
Aplikacja SmartThings (tylko w określonych modelach) 105

Open Source Announcement **106**

Open Source Announcement 106

Untitled-19 2 2025-03-11 11:44:04

Dodatek	107
Instrukcje bezpieczeństwa	107
Instrukcja instalacji	107
Instrukcje dotyczące temperatury	108
Informacje dotyczące modelu i zamawiania części zamiennych	112

Untitled-19 3 2025-03-11 11:44:04

Informacje dotyczące bezpieczeństwa

Przed rozpoczęciem korzystania z nowej lodówki firmy Samsung prosimy przeczytać dokładnie niniejszy podręcznik, aby uzyskać informacje na temat bezpiecznej i efektywnej obsługi funkcji, które oferuje nowe urządzenie.

Ważne informacje na temat instrukcji bezpieczeństwa

- Ostrzeżenia i ważne informacje o bezpieczeństwie zawarte w niniejszej instrukcji nie obejmują wszystkich możliwych warunków ani sytuacji, które mogą mieć miejsce. Odpowiedzialność za ostrożne i rozważne postępowanie z urządzeniem podczas instalacji, konserwacji i obsługi urządzenia spoczywa na użytkowniku.
- Ponieważ niniejsza instrukcja obsługi jest przeznaczona do różnych modeli lodówki, specyfikacja posiadanego modelu może nieznacznie różnić się od przedstawionej w tej instrukcji, a niektóre ostrzeżenia mogą go nie dotyczyć. Z wszelkimi pytaniami lub wątpliwościami należy zgłaszać się do najbliższego punktu serwisowego. Pomoc i informacje dostępne są również na stronie internetowej www.samsung.com.
- Czynnikiem chłodniczym jest R-600a lub R-134a. Na tabliczce sprężarki z tyłu urządzenia lub na tabliczce znamionowej umieszczonej wewnątrz lodówki należy sprawdzić, jaki czynnik chłodniczy został użyty w urządzeniu. Jeśli produkt zawiera łatwopalny gaz (czynnik chłodniczy R-600a), należy skontaktować się z lokalnymi władzami w sprawie jego bezpiecznej utylizacji.

Untitled-19 4 2025-03-11 11:44:04

- Aby zapobiec powstaniu łatwopalnej mieszaniny gazu z powietrzem w razie wystąpienia nieszczelności w obiegu chłodniczym, wielkość pomieszczenia, w którym może znajdować się urządzenie, zależy od ilości stosowanego czynnika chłodniczego.
- Nie wolno włączać urządzenia noszącego oznaki uszkodzenia. W razie wątpliwości należy skontaktować się ze sprzedawcą. Wymagana wielkość pomieszczenia to 1 m^3 na każde 8 g czynnika chłodniczego R-600a wewnątrz urządzenia.
  Ilość czynnika chłodniczego wewnątrz danego urządzenia podano na tabliczce identyfikacyjnej umieszczonej w jego wnętrzu.
- Czynnik chłodniczy wyciekający z przewodów rurowych może ulec zapłonowi lub spowodować uszkodzenie wzroku. W przypadku wycieku czynnika chłodniczego z przewodów rurowych należy unikać otwartego ognia w pobliżu urządzenia. Wszystkie przedmioty palne należy odsunąć od lodówki i natychmiast przewietrzyć pomieszczenie.
  - W przeciwnym wypadku może dojść do pożaru lub wybuchu.
- Aby uniknąć zanieczyszczenia żywności, należy przestrzegać poniższych wskazówek:
  - Otwarcie drzwi na dłuższy czas może spowodować znaczny wzrost temperatury w komorach urządzenia.
  - Należy regularnie czyścić powierzchnie, które mogą mieć kontakt z żywnością, oraz dostępne systemy odprowadzania skroplin.

Untitled-19 5 2025-03-11 11:44:04

Informacje dotyczące bezpieczeństwa

- Należy czyścić zbiorniki na wodę, jeśli nie były używane przez 48 godzin; instalację wodną podłączoną do sieci wodociągowej należy przepłukać, jeśli woda nie była pobierana przez 5 dni.
- Surowe mięso i ryby należy przechowywać w odpowiednich pojemnikach w lodówce, tak aby nie wchodziły w kontakt z innymi produktami, a woda po ich rozmrożeniu nie kapała na nie.
- Komory na żywność mrożoną oznaczone dwoma gwiazdkami nadają się do przechowywania żywności wstępnie mrożonej, przechowywania lub wytwarzania lodów i kostek lodu.
- Komory oznaczone jedną, dwoma i trzema gwiazdkami nie nadają się do zamrażania świeżej żywności.
- Jeśli urządzenie chłodnicze ma być przez dłuższy czas nieużywane, należy je wyłączyć, rozmrozić, wyczyścić, osuszyć i pozostawić otwarte drzwi, aby zapobiec rozwojowi pleśni wewnątrz urządzenia.

Untitled-19 6 2025-03-11 11:44:04

Ważne symbole i środki ostrożności:

Należy przestrzegać wszystkich instrukcji bezpieczeństwa podanych w niniejszej instrukcji obsługi. W instrukcji obsługi zostały zastosowane poniższe symbole bezpieczeństwa.

⚠ OSTRZEŻENIE

Niebezpieczeństwo lub niebezpieczne postępowanie, które może skutkować **poważnymi obrażeniami ciała, szkodami materialnymi i/lub śmiercią**.

⚠ PRZESTROGA

Niebezpieczeństwo lub niebezpieczne postępowanie, które może skutkować **poważnymi obrażeniami ciała i/lub szkodami materialnymi**.

UWAGA

Przydatne informacje pomagające zrozumieć działanie lodówki lub w pełni korzystać z jej funkcji.

Przedstawione symbole ostrzegawcze mają zapobiec obrażeniom użytkownika i innych osób.

Należy bezwzględnie stosować się do nich.

Po zapoznaniu się z tą częścią należy ją zachować na przyszłość.

Untitled-19 7 2025-03-11 11:44:05

Informacje dotyczące bezpieczeństwa

Ważne środki ostrożności

OSTRZEŻENIE: ryzyko pożaru / materiały łatwopalne

⚠ OSTRZEŻENIE

- Podczas ustawiania urządzenia należy upewnić się, że przewód zasilający nie jest przyciśnięty ani uszkodzony.
- Z tyłu urządzenia nie należy umieszczać listew zasilających ani przenośnych zasilaczy.
- Należy napełniać wyłącznie wodą pitną.
- Należy podłączyć wyłącznie do źródła wody pitnej.
- Otwory wentylacyjne w obudowie urządzenia lub w konstrukcji zabudowy nie mogą być zasłonięte.
- Nie należy stosować urządzeń mechanicznych ani innych sposobów przyspieszenia procesu rozmrażania z wyjątkiem zalecanych przez producenta.
- Należy uważać, aby nie uszkodzić obiegu czynnika chłodniczego.
- Wewnątrz komory do przechowywania żywności nie należy używać żadnych urządzeń elektrycznych innych niż zalecane przez producenta.

- Urządzenie nie jest przeznaczone do użytku przez osoby (w tym dzieci) o niepełnej sprawności fizycznej, zmysłowej lub umysłowej lub mające braki w doświadczeniu i wiedzy, o ile nie są one nadzorowane lub instruowane w zakresie obsługi urządzenia przez osobę, która odpowiada za ich bezpieczeństwo.

Untitled-19 8 2025-03-11 11:44:05

- Niniejsze urządzenie może być używane przez dzieci od 8 roku życia i osoby o obniżonej sprawności fizycznej, zmysłowej lub umysłowej, bądź też mające niewielkie doświadczenie i wiedzę, o ile nadzorowane są przez osobę odpowiedzialną lub po wcześniejszym przekazaniu przez nią odpowiednich instrukcji w zakresie bezpiecznej obsługi urządzenia, a także informacji o ewentualnych zagrożeniach związanych z obsługą urządzenia. Urządzenie nie jest przeznaczone dla dzieci do zabawy. Czyszczenie i konserwacja nie powinny być przeprowadzane przez dzieci bez odpowiedniego nadzoru. Dzieci w wieku od 3 do 8 lat mogą umieszczać produkty w urządzeniu chłodniczym i wyjmować je z niego.
- Jeśli dojdzie do uszkodzenia przewodu zasilającego, jego wymiana musi zostać przeprowadzona przez producenta, przedstawiciela serwisu lub osoby o podobnych kwalifikacjach. Pozwoli to uniknąć zagrożeń.
- Gniazdo elektryczne musi być łatwo dostępne, aby w razie niebezpieczeństwa możliwe było szybkie odłączenie urządzenia od zasilania.
  - Gniazdo musi znajdować się poza obszarem odpowiadającym tylnej ściance urządzenia.
- W lodówce nie należy przechowywać substancji wybuchowych, takich jak puszki z palnym propelentem w aerozolu.
- Jeżeli urządzenie jest wyposażone w kontrolki LED, nie należy zdejmować samodzielnie pokrywy kontrolek i demontować oświetlenia.
  - Należy skontaktować się z punktem serwisowym firmy Samsung.

Untitled-19 9 2025-03-11 11:44:05

  - Należy korzystać wyłącznie z lampek LED dostarczonych przez producenta lub przedstawiciela serwisu.
- Należy użyć nowych zestawów węży dostarczonych z urządzeniem. Nie należy używać starych zestawów węży.
- Przewód doprowadzający wodę do lodówki należy podłączać wyłącznie do źródła wody pitnej. Aby kostkarka do lodu działała prawidłowo, należy zapewnić ciśnienie wody wynoszące 206–861 kPa (30–125 psi).
- Aby zużycie energii było jak najefektywniejsze, wszystkie elementy wyposażenia wnętrza urządzenia, takie jak kosze, szuflady i półki, należy zamontować zgodnie z zaleceniami producenta.
- Aby uzyskać najlepszą wydajność energetyczną, należy pozostawić wszystkie półki, szuflady i kosze na swoich miejscach.

Ograniczanie zużycia energii

- Urządzenie należy instalować w chłodnym, suchym pomieszczeniu o odpowiedniej wentylacji.
- Urządzenie nie może być wystawione na bezpośrednie działanie promieni słonecznych ani znajdować się w pobliżu źródeł ciepła (np. grzejników).
  - Nie wolno zasłaniać otworów ani kratek wentylacyjnych urządzenia ze względu na oszczędność energii.
  - Przed włożeniem do urządzenia ciepłe posiłki powinny ostygnąć.

Untitled-19 10 2025-03-11 11:44:05

- Zamrożoną żywność należy rozmrażać w lodówce. Niska temperatura mrożonek dodatkowo chłodzi produkty znajdujące się w lodówce.
- Podczas wkładania lub wyjmowania produktów z zamrażarki nie należy zbyt długo pozostawiać jej otwartej.
- Im krótszy czas otwarcia drzwi, tym mniej lodu utworzy się w zamrażarce.
- Należy regularnie usuwać zanieczyszczenia z tylnej części urządzenia. Kurz zwiększa zużycie energii.
- Nie należy ustawiać temperatury niższej niż to konieczne.
- Należy upewnić się, że odpływ powietrza u podstawy i z tyłu lodówki jest wystarczający. Nie należy przykrywać otworów wentylacyjnych.
- Należy upewnić się, że podczas montażu dostępna jest odpowiednia ilość miejsca od góry, z tyłu oraz z prawej i lewej strony urządzenia. Pomoże to zredukować zużycie energii i obniży rachunki za prąd.

To urządzenie jest przeznaczone do użytku w domach i podobnych miejscach, takich jak:

- kuchnie dla pracowników w sklepach, biurach i innych miejscach pracy;
- domy wiejskie, pokoje hotelowe, motele i inne obiekty mieszkalne;
- miejsca zakwaterowania;
- firmy cateringowe i podobne miejsca żywienia zbiorowego.

Untitled-19 11 2025-03-11 11:44:05

Informacje dotyczące bezpieczeństwa

Istotne ostrzeżenia dotyczące transportu i miejsca instalacji urządzenia

⚠ OSTRZEŻENIE

- Podczas transportu i instalacji urządzenia należy uważać, aby nie uszkodzić żadnych elementów obiegu chłodniczego.
  - Czynnik chłodniczy wyciekający z przewodów rurowych może ulec zapłonowi lub spowodować uszkodzenie wzroku. W razie stwierdzenia wycieku należy unikać otwartego ognia lub potencjalnych źródeł zapłonu i przez kilka minut wietrzyć pomieszczenie, w którym znajduje się urządzenie.
  - W tym urządzeniu znajduje się niewielka ilość czynnika chłodniczego, izobutanu (R-600a), który jest naturalnym gazem przyjaznym środowisku, choć łatwopalnym. Podczas transportu i instalacji urządzenia należy uważać, aby nie uszkodzić żadnych elementów obiegu chłodniczego.
- Podczas transportu i instalacji lodówki nie należy dotykać węża wody z tyłu lodówki.
  - Może to spowodować uszkodzenie lodówki i uniemożliwić korzystanie z dozownika wody.

Untitled-19 12 2025-03-11 11:44:05

Krytyczne ostrzeżenia dotyczące instalacji

⚠ OSTRZEŻENIE

- Nie należy instalować lodówki w wilgotnym miejscu ani tam, gdzie urządzenie może mieć kontakt z wodą.
  - Uszkodzona izolacja na elementach elektrycznych może spowodować porażenie prądem lub pożar.
- Nie należy ustawiać lodówki w miejscu nasłonecznionym ani w pobliżu kuchenek, grzejników bądź innych urządzeń.
- Nie należy podłączać kilku urządzeń do tej samej listwy zasilającej. Lodówka zawsze powinna być podłączona do dedykowanego jej gniazda elektrycznego o napięciu znamionowym zgodnym z napięciem podanym na tabliczce znamionowej urządzenia.
  - Pozwala to uzyskać najwyższą wydajność urządzenia i zapobiega przegrzaniu przewodów elektrycznych stwarzającemu ryzyko pożaru.
- Jeśli gniazdo ścienne jest obluzowane, nie należy podłączać do niego wtyczki przewodu zasilającego.
  - Stwarza to ryzyko porażenia prądem lub pożaru.
- Nie należy używać przewodu zasilającego, na którym znajdują się pęknięcia lub przetarcia wzdłuż jego długości bądź na końcach.
- Nie należy nadmiernie zginać przewodu zasilającego ani stawiać na nim ciężkich przedmiotów.
- Nie należy ciągnąć ani nadmiernie zginać przewodu zasilającego.
- Nie należy skręcać ani zawiązywać przewodu zasilającego.

Untitled-19 13 2025-03-11 11:44:05

Informacje dotyczące bezpieczeństwa

- Nie należy przewieszać przewodu zasilającego ponad przedmiotem metalowym, umieszczać ciężkiego przedmiotu na przewodzie, wsuwać przewodu pomiędzy przedmioty ani wpychać go w przestrzeń za urządzeniem.
- Przy przesuwaniu lodówki należy uważać, aby nie przycisnąć i nie uszkodzić przewodu zasilającego.
  - Może to spowodować porażenie prądem lub pożar.
- Nigdy nie należy odłączać lodówki od gniazda elektrycznego poprzez pociągnięcie za przewód zasilający. Zawsze należy mocno chwycić wtyczkę i wyciągnąć ją z gniazda elektrycznego.
  - Uszkodzenie przewodu zasilającego może spowodować spięcie, pożar i/lub porażenie prądem.
- W pobliżu lodówki nie należy rozpylać aerozoli.
  - Korzystanie z aerozoli w pobliżu lodówki stwarza ryzyko wybuchu lub pożaru.
- Urządzenia nie należy instalować obok grzejnika lub materiałów palnych.
- Nie należy instalować urządzenia w miejscu, w którym może dochodzić do wycieku gazu.
  - Może to spowodować porażenie prądem lub pożar.
- Przed rozpoczęciem użytkowania lodówka musi być prawidłowo ustawiona i zainstalowana zgodnie z instrukcją zawartą w tym podręczniku.
- Wtyczkę przewodu zasilającego należy podłączyć we właściwej pozycji. Przewód powinien swobodnie zwisać.
  - Podłączenie wtyczki przewodu zasilającego w pozycji odwrotnej może spowodować przecięcie przewodu, a w konsekwencji pożar lub porażenie prądem.

Untitled-19 14 2025-03-11 11:44:05

- Należy zwracać uwagę, aby wtyczka przewodu zasilającego nie została przygnieciona lub uszkodzona przez tylną część lodówki.
- Materiały pakunkowe należy przechowywać poza zasięgiem dzieci.
  - Założenie ich przez dziecko na głowę grozi śmiercią wskutek uduszenia.
- Nie należy instalować urządzenia w miejscu wilgotnym, zakurzonym lub zanieczyszczonym tłustymi substancjami ani w miejscu narażonym na bezpośrednie działanie promieni słonecznych i wody (deszcz).
  - Uszkodzona izolacja elementów elektrycznych może spowodować porażenie prądem lub pożar.
- W razie dostania się kurzu, pyłu lub wody do lodówki należy wyjąć wtyczkę przewodu zasilającego z gniazda elektrycznego i skontaktować się z punktem serwisowym firmy Samsung Electronics.
  - Istnieje ryzyko pożaru.
- Nie należy stawać na urządzeniu ani umieszczać na nim żadnych przedmiotów (np. prania, zapalonych świec lub papierosów, naczyń, chemikaliów, przedmiotów metalowych itp.).
  - Może to spowodować porażenie prądem, pożar, awarię urządzenia lub obrażenia ciała.
- Przed pierwszym podłączeniem urządzenia należy usunąć całą plastikową folię ochronną.

Untitled-19 15 2025-03-11 11:44:05

Informacje dotyczące bezpieczeństwa

- Należy dopilnować, aby dzieci nie bawiły się pierścieniami sprężynującymi służącymi do regulacji drzwi ani zaciskami przewodu doprowadzającego wodę.
  - Połknięcie przez dziecko pierścienia sprężynującego lub zacisku przewodu doprowadzającego wodę grozi śmiercią w wyniku uduszenia. Pierścienie sprężynujące i zaciski przewodu doprowadzającego wodę należy przechowywać poza zasięgiem dzieci.
- Lodówka musi być bezpiecznie uziemiona.
  - Każdorazowo przed podjęciem próby zbadania awarii lub naprawy dowolnej części urządzenia należy sprawdzić, czy lodówka jest uziemiona. Upływy prądu mogą być przyczyną poważnego porażenia prądem.
- Nigdy nie wolno używać przewodów gazowych, przewodów telefonicznych ani odgromników w charakterze uziemienia.
  - Lodówkę należy uziemić, aby zapobiec utracie energii lub porażeniu prądem w wyniku działania prądu upływu.
  - W przeciwnym razie może dojść do porażenia prądem, pożaru, wybuchu lub problemów z urządzeniem.
- Wtyczkę przewodu zasilającego należy mocno wsunąć do gniazda ściennego. Nie należy używać uszkodzonej wtyczki ani przewodu zasilającego bądź nieprawidłowo zamocowanego gniazda ściennego.
  - Może to spowodować porażenie prądem lub pożar.
- Bezpiecznik lodówki może wymieniać tylko wykwalifikowany technik lub serwisant.
  - W przeciwnym razie może dojść do porażenia prądem lub obrażeń ciała.

Untitled-19 16 2025-03-11 11:44:05

Przestrogi dotyczące instalacji

⚠ PRZESTROGA

- Wokół lodówki należy pozostawić odpowiednią ilość wolnego miejsca. Urządzenie należy instalować na płaskiej powierzchni.
  - Brak wypoziomowania lodówki może spowodować obniżenie skuteczności chłodzenia i trwałości.
- Po zainstalowaniu urządzenia należy odczekać 2–3 godziny przed jego włączeniem i umieszczeniem w nim produktów.
- Usilnie zalecamy przeprowadzenie instalacji lodówki przez wykwalifikowanego technika lub przedstawiciela firmy serwisowej.
  - W przeciwnym razie może dojść do porażenia prądem, pożaru, wybuchu, problemów z urządzeniem lub obrażeń ciała.

Krytyczne ostrzeżenia dotyczące użytkowania

⚠ OSTRZEŻENIE

- Nie należy podłączać wtyczki przewodu zasilającego do gniazda ściennego mokrymi rękami.
  - Może to spowodować porażenie prądem.
- Nie należy przechowywać na urządzeniu żadnych przedmiotów.
  - Przy otwieraniu lub zamykaniu drzwi przedmioty takie mogą spaść, powodując obrażenia ciała i/lub szkody majątkowe.

Untitled-19 17 2025-03-11 11:44:05

Informacje dotyczące bezpieczeństwa

- Nie należy wkładać dłoni, stóp ani metalowych przedmiotów (takich jak metalowe pałeczki itp.) pod dolną lub za tylną część lodówki.
  - Może to spowodować porażenie prądem lub uraz.
  - Wszelkie ostre krawędzie mogą spowodować obrażenia ciała.
- Nie należy dotykać wewnętrznych ścian zamrażarki ani przechowywanych w niej produktów mokrymi rękami.
  - Może to doprowadzić do odmrożeń.
- Nie należy stawiać na lodówce pojemnika z wodą.
  - Rozlanie wody stwarza ryzyko pożaru lub porażenia prądem.
- W lodówce nie należy przechowywać przedmiotów ani substancji łatwopalnych bądź lotnych (benzen, rozcieńczalnik, propan, alkohol, eter, gaz płynny itd.).
  - Ta lodówka przeznaczona jest wyłącznie do przechowywania żywności.
  - Nieprzestrzeganie tych zaleceń może spowodować pożar lub porażenie prądem.
- Należy dopilnować, aby dzieci nie bawiły się urządzeniem.
  - Palce należy trzymać z dala od miejsc, w których może dojść do ich zakleszczenia: przestrzeń pomiędzy drzwiami a obudową jest niewielka. Należy zachować ostrożność w przypadku otwierania drzwi, gdy w pobliżu są dzieci.

Untitled-19 18 2025-03-11 11:44:05

- Należy uważać, aby między drzwiami nie znalazły się palce użytkownika lub dzieci.
  - Podczas otwierania i zamykania drzwi należy uważać, aby nie przyciąć palców. Przestrzeń pomiędzy drzwiami prawymi i lewymi jest niewielka. Należy zachować ostrożność w przypadku otwierania drzwi, gdy między nimi znajdują się palce.
- Nie należy pozwalać dzieciom uwieszać się na drzwiach ani półkach montowanych na drzwiach. W przeciwnym razie może dojść do poważnych urazów.
- Nie należy pozwalać dzieciom na wchodzenie do wnętrza lodówki. Może dojść do ich uwięzienia.
- Nie należy wsuwać rąk pod urządzenie.
  - Wszelkie ostre krawędzie mogą spowodować obrażenia ciała.
- Nie należy przechować w lodówce wyrobów farmaceutycznych, materiałów do badań naukowych ani produktów wrażliwych na temperaturę.
  - W lodówce nie wolno przechowywać produktów wymagających ścisłej kontroli temperatury.
- W razie wyczucia zapachu substancji farmaceutycznej lub dymu należy natychmiast wyjąć wtyczkę przewodu zasilającego z gniazda elektrycznego i skontaktować się z punktem serwisowym firmy Samsung Electronics.
- W razie dostania się kurzu, pyłu lub wody do lodówki należy wyjąć wtyczkę przewodu zasilającego z gniazda elektrycznego i skontaktować się z punktem serwisowym firmy Samsung Electronics.
  - Istnieje ryzyko pożaru.

Untitled-19 19 2025-03-11 11:44:05

Informacje dotyczące bezpieczeństwa

- Nie należy pozwalać dzieciom wchodzić do szuflady.
  - Szuflada może pęknąć i spowodować ześlizgnięcie się.
- Nie należy pozostawiać otwartych drzwi lodówki bez dozoru ani pozwalać dzieciom wchodzić do wnętrza urządzenia.
- Nie należy pozwalać niemowlętom ani starszym dzieciom wchodzić do szuflady.
  - Może to spowodować uraz ciała lub śmierć przez uduszenie wskutek znalezienia się w pułapce.
- Lodówki nie należy przepełniać.
  - Przy otwieraniu drzwi przedmioty mogą spaść, powodując obrażenia ciała i/lub szkody majątkowe.
- Na powierzchni urządzenia nie należy rozpylać materiałów lotnych, takich jak insektycydy.
  - Środki te mogą być szkodliwe dla ludzi, a ponadto mogą stwarzać ryzyko porażenia prądem, pożaru lub problemów z urządzeniem.
- Nigdy nie należy wkładać palców ani innych przedmiotów do otworu dozownika wody, korytka na lód ani pojemnika kostkarki.
  - Może to doprowadzić do obrażeń ciała lub szkód materialnych.
- W pobliżu lodówki nie należy stosować ani umieszczać substancji wrażliwych na temperaturę, takich jak łatwopalne aerozole i przedmioty, suchy lód, leki lub chemikalia.

Untitled-19 20 2025-03-11 11:44:05

- Nie wolno stosować suszarki do włosów do osuszania wnętrza lodówki. W lodówce nie należy umieszczać zapalonych świec w celu usunięcia nieprzyjemnych zapachów.
  - Może to spowodować porażenie prądem lub pożar.
- Zbiornik wody i tackę do kostek lodu należy napełniać tylko wodą pitną (mineralną lub oczyszczoną).
  - Nie należy napełniać zbiornika herbatą, sokiem ani napojami izotonicznymi, ponieważ może to doprowadzić do uszkodzenia lodówki.
- Nie należy stawać na urządzeniu ani umieszczać na nim żadnych przedmiotów (np. prania, zapalonych świec lub papierosów, naczyń, chemikaliów, przedmiotów metalowych itp.). Może to spowodować porażenie prądem, pożar, awarię urządzenia lub obrażenia ciała. Nie należy stawiać na urządzeniu pojemnika z wodą.
  - Rozlanie wody stwarza ryzyko pożaru lub porażenia prądem.
- Nigdy nie należy spoglądać bezpośrednio na lampę LED UV przez dłuższy czas.
  - Może to spowodować problemy ze wzrokiem wynikające z działania promieni ultrafioletowych.
- Nie należy wkładać półki górą skierowaną w dół. Może nie zadziałać ogranicznik półki.
  - Może dojść do obrażeń ciała spowodowanych spadającą szklaną półką.

Untitled-19 21 2025-03-11 11:44:06

Informacje dotyczące bezpieczeństwa

- W razie stwierdzenia wypływu gazu należy unikać otwartego ognia i potencjalnych źródeł zapłonu. Należy przez kilka minut wietrzyć pomieszczenie, w którym pracuje urządzenie.
  - Nie należy dotykać urządzenia ani przewodu zasilającego.
  - Nie należy korzystać z wentylatora.
  - Iskra może spowodować wybuch lub pożar.
- Butelki należy przechowywać blisko siebie, aby nie upadły.
- Produkt jest przeznaczony wyłącznie do przechowywania żywności w warunkach domowych.
- Nie należy podejmować samodzielnie prób naprawy, demontażu lub modyfikacji lodówki.
- Nie wolno używać żadnego innego bezpiecznika (np. z drutu miedzianego, stalowego itd.) poza bezpiecznikiem standardowym.
- Jeżeli lodówka wymaga naprawy lub ponownej instalacji, należy skontaktować się z najbliższym punktem serwisowym.
  - W przeciwnym razie może dojść do porażenia prądem, pożaru, problemów z urządzeniem lub obrażeń ciała.
- Jeżeli z urządzenia wydobywa się zapach spalenizny bądź dym, należy natychmiast odłączyć lodówkę od gniazda elektrycznego i skontaktować się z najbliższym punktem serwisowym firmy Samsung Electronics.
  - W przeciwnym razie może dojść do pożaru lub porażenia prądem.

Untitled-19 22 2025-03-11 11:44:06

- Przed wymianą lampek oświetlenia wnętrza lodówki należy wyjąć wtyczkę przewodu zasilającego z gniazda elektrycznego.
  - W przeciwnym razie może dojść do porażenia prądem.
- W razie trudności z wymianą lampki (innej niż kontrolka LED) należy skontaktować się z punktem serwisowym firmy Samsung.
- Wtyczkę przewodu zasilającego należy mocno wsunąć do gniazda ściennego.
- Nie należy używać uszkodzonej wtyczki ani przewodu zasilającego bądź nieprawidłowo zamocowanego gniazda ściennego.
  - Może to spowodować porażenie prądem lub pożar.

Untitled-19 23 2025-03-11 11:44:06

Informacje dotyczące bezpieczeństwa

Przestrogi dotyczące użytkowania

⚠ PRZESTROGA

- Nie należy ponownie zamrażać produktów rozmrożonych.
  - Rozmrożona i ponownie zamrożona żywność narażona jest na szybszy rozwój szkodliwych bakterii niż żywność świeża.
  - Ponowne rozmrażanie żywności spowoduje rozpad większej liczby komórek, wypłukanie płynów i zmianę właściwości produktu.
- Mięsa nie należy rozmrażać w temperaturze pokojowej.
  - Bezpieczeństwo zależy od prawidłowego obchodzenia się z surowym produktem.
- Nie należy wkładać do zamrażarki butelek ze szkła ani napojów gazowanych.
  - Pojemniki mogą zamarznąć i pęknąć, a to może grozić skaleczeniem.
- Należy używać wyłącznie kostkarki do lodu dostarczonej wraz z lodówką.
- Przed dłuższym wyjazdem poza dom (na przykład podczas wakacji), gdy dozownik wody lub lodu nie będzie używany, należy zamknąć zawór wody.
  - W przeciwnym razie woda może wyciekać.
- Jeśli lodówka nie będzie używana przez bardzo długi czas (3 tygodnie lub dłużej), należy opróżnić lodówkę łącznie z pojemnikiem na lód, odłączyć ją, zamknąć zawór wody, zetrzeć nadmiar wilgoci na ściankach wewnętrznych i pozostawić otwarte drzwi, aby nie dopuścić do powstawania nieprzyjemnych zapachów i pleśni.

Untitled-19 24 2025-03-11 11:44:06

- Aby uzyskać najwyższą wydajność produktu, należy przestrzegać niżej podanych instrukcji.
  - Nie należy umieszczać produktów żywnościowych zbyt blisko otworów wentylacyjnych znajdujących się w tylnej części lodówki, gdyż może to zakłócać swobodny obieg powietrza w komorze lodówki.
  - Przed włożeniem produktów żywnościowych do lodówki należy je dokładnie zawinąć lub umieścić w szczelnych pojemnikach.
  - Należy przestrzegać maksymalnych czasów przechowywania i terminów ważności mrożonek.
  - Nie ma potrzeby odłączania zasilania lodówki w przypadku nieobecności krótszej niż trzy tygodnie. Jeśli jednakże lodówka nie będzie używana przez ponad trzy tygodnie, należy wyjąć z lodówki żywność oraz lód z pojemnika kostkarki, odłączyć ją, zamknąć zawór wody, zetrzeć nadmiar wilgoci na ściankach wewnętrznych i pozostawić otwarte drzwi, aby nie dopuścić do powstawania nieprzyjemnych zapachów i pleśni.
- Gwarancja na serwis i modyfikacje
  - Wszelkie zmiany i modyfikacje wykonywane przez stronę trzecią w obrębie niniejszego kompletnego urządzenia nie są objęte gwarancją serwisową firmy Samsung. Firma Samsung nie odpowiada też za problemy z bezpieczeństwem mogące wyniknąć z wprowadzenia modyfikacji przez stronę trzecią.

Untitled-19 25 2025-03-11 11:44:06

Informacje dotyczące bezpieczeństwa

- Nie należy blokować otworów wentylacyjnych we wnętrzu lodówki.
  - Jeżeli otwory wentylacyjne zostaną zatkane, zwłaszcza torebką foliową, może dojść do nadmiernego schłodzenia lodówki. Jeżeli stan taki trwa zbyt długo, filtr wody może ulec uszkodzeniu i spowodować wyciek wody.
- Należy używać wyłącznie kostkarki do lodu dostarczonej wraz z lodówką.
- Należy wytrzeć nadmiar wilgoci z wnętrza i pozostawić drzwi otwarte.
  - W przeciwnym razie w lodówce może pojawić się pleśń i nieprzyjemny zapach.
- Jeżeli lodówka jest odłączona od zasilania, należy odczekać co najmniej pięć minut przed jej ponownym podłączeniem.
- W razie zamoknięcia lodówki należy wyjąć wtyczkę przewodu zasilającego z gniazda elektrycznego i skontaktować się z punktem serwisowym firmy Samsung Electronics.
- Nie należy wywierać nadmiernej siły na jakiekolwiek powierzchnie szklane ani ich uderzać.
  - Pęknięte lub stłuczone szkło może powodować obrażenia ciała i/lub szkody materialne.
- Zbiornik wody i tackę na kostki lodu należy napełniać tylko wodą pitną (z kranu, mineralną lub oczyszczoną).
  - Nie należy napełniać zbiornika herbatą ani napojami izotonicznymi. Może to doprowadzić do uszkodzenia lodówki.
- Należy zwracać uwagę, aby nie przyciąć sobie palców.

Untitled-19 26 2025-03-11 11:44:06

- Jeżeli lodówka została zalana wodą, należy skontaktować się z najbliższym punktem serwisowym.
  - Istnieje ryzyko porażenia prądem lub pożaru.
- Oleju roślinnego nie należy przechowywać na półkach montowanych na drzwiach. Olej może ulec zestaleniu, co powoduje utratę jego walorów smakowych i trudność w stosowaniu. Ponadto otwarty pojemnik może być nieszczelny, a wyciekający olej może spowodować uszkodzenie półki. Po otwarciu pojemnik z olejem należy przechowywać w chłodnym i ciemnym miejscu, np. w szafce lub spiżarni.
  - Przykładowe oleje roślinne: oliwa, olej kukurydziany, olej z pestek winogron itp.

Untitled-19 27 2025-03-11 11:44:06

Informacje dotyczące bezpieczeństwa

Przestrogi dotyczące czyszczenia

⚠ PRZESTROGA

- Nie należy rozpylać wody bezpośrednio na wewnętrzne lub zewnętrzne powierzchnie lodówki.
  - Grozi to pożarem lub porażeniem prądem.
- Nie wolno stosować suszarki do włosów do osuszania wnętrza lodówki.
- W lodówce nie należy umieszczać zapalonych świec w celu usunięcia nieprzyjemnych zapachów.
  - Może to spowodować porażenie prądem lub pożar.
- Nie należy bezpośrednio spryskiwać wyświetlacza środkami czyszczącymi.
  - Litery nadrukowane na wyświetlaczu mogą zostać zmyte.
- W razie dostania się do wnętrza urządzenia substancji obcej, takiej jak woda, należy odłączyć wtyczkę przewodu zasilającego od gniazda elektrycznego i skontaktować się z najbliższym punktem serwisowym.
  - W przeciwnym razie może dojść do pożaru lub porażenia prądem.
- Do usuwania substancji obcych lub kurzu ze styków wtyczki przewodu zasilającego należy używać czystej, suchej szmatki. Do tego celu nie należy używać szmatki mokrej lub wilgotnej.
  - W przeciwnym razie może dojść do pożaru lub porażenia prądem.
- Nie należy czyścić urządzenia, rozpylając na nie bezpośrednio wodę.

Untitled-19 28 2025-03-11 11:44:06

- Do czyszczenia nie wolno używać benzenu, rozpuszczalnika, odplamiacza, wybielacza (np. Clorox) ani substancji zawierających chlor.
  - Czyszczenie urządzenia wymienionymi substancjami lub preparatami może uszkodzić powierzchnię urządzenia i spowodować pożar.
- Nie należy wkładać palców ani innych przedmiotów do otworu dozownika wody.
  - Może to doprowadzić do obrażeń ciała lub szkód materialnych.
- Przed czyszczeniem lub wykonaniem czynności konserwacyjnych należy odłączyć urządzenie od gniazda ściennego.
  - W przeciwnym razie może dojść do pożaru lub porażenia prądem.
- Do mycia lodówki należy używać czystej gąbki lub miękkiej ściereczki i łagodnego detergentu rozpuszczonego w ciepłej wodzie.
- Do czyszczenia powierzchni zewnętrznych (drzwi i zabudowy), części plastikowych, drzwi i wewnętrznych wykończeń oraz uszczelek nie należy używać środków czyszczących o właściwościach ściernych ani silnie działających, np. płynów do mycia szyb, proszków do szorowania, palnych płynów, preparatów z zawartością kwasu solnego, wosków do czyszczenia, koncentratów detergentów, wybielaczy ani środków zawierających pochodne nafty.
  - Mogą one spowodować zarysowanie lub uszkodzenie materiałów.

Untitled-19 29 2025-03-11 11:44:06

- Szklanych półek i pokryw nie należy myć ciepłą wodą, gdy nadal są zimne. Szklane półki i pokrywy mogą pęknąć pod wpływem zmian temperatury lub po uderzeniu lub upuszczeniu.

Krytyczne ostrzeżenia dotyczące utylizacji

⚠ OSTRZEŻENIE

- Materiał pakunkowy produktu należy utylizować w sposób bezpieczny dla środowiska.
- Przed utylizacją należy sprawdzić, czy żaden z przewodów rurowych z tyłu lodówki nie jest uszkodzony.
- W przypadku utylizacji lodówki należy zdjąć drzwi i ich uszczelki oraz zatrzaski, aby małe dzieci lub zwierzęta nie zostały uwięzione wewnątrz. Należy dopilnować, aby dzieci nie bawiły się urządzeniem. Jeżeli do dojdzie do uwięzienia, dziecko może się skaleczyć lub udusić.
  - Jeżeli do dojdzie do uwięzienia, dziecko może doznać urazu lub się udusić.
- Jako gaz izolacyjny stosowany jest cyklopentan. Gazy zawarte w materiale izolacyjnym wymagają specjalnej procedury utylizacji. Informacji na temat bezpiecznej dla środowiska utylizacji tego produktu udzielają miejscowe władze.
- Wszystkie materiały pakunkowe należy trzymać poza zasięgiem dzieci, ponieważ elementy opakowania mogą być dla nich niebezpieczne.
  - Jeżeli dziecko nałoży sobie na głowę worek, może się udusić.

Untitled-19 30 2025-03-11 11:44:06

Dodatkowe wskazówki eksploatacyjne

- W razie awarii zasilania należy uzyskać w zakładzie energetycznym informacje o czasie trwania przerwy w zasilaniu.
  - W większości przypadków brak zasilania przez godzinę lub dwie nie wpływa na temperaturę wewnątrz lodówki. Jednak przy wyłączonym zasilaniu należy ograniczyć do minimum otwieranie drzwi.
  - Jeśli brak zasilania potrwa ponad 24 godziny, należy wyjąć i wyrzucić wszystkie zamrożone produkty żywnościowe.
- Lodówka może nie działać prawidłowo (zamrożone produkty mogą się rozmrozić lub temperatura w komorze przeznaczonej na żywność mrożoną może wzrosnąć), jeżeli urządzenie przez dłuższy czas będzie ustawione w miejscu, w którym temperatura otoczenia jest stale niższa niż temperatury, do pracy w których urządzenie zostało zaprojektowane.
- W przypadku pewnych produktów przechowywanie ich w warunkach chłodniczych może niekorzystnie na nie wpłynąć ze względu na ich właściwości.
- Urządzenie nie wymaga ręcznego odszraniania. Odbywa się ono automatycznie.
- Wzrost temperatury podczas odszraniania jest zgodny z wymogiem ISO. Aby zapobiec nadmiernemu wzrostowi temperatury zamrożonej żywności podczas odszraniania, produkty należy zawinąć w kilka warstw gazety.
- Nie należy powtórnie zamrażać produktów, które zostały całkowicie rozmrożone.

Untitled-19 31 2025-03-11 11:44:06

Informacje dotyczące bezpieczeństwa

- Temperatura w częściach lub komorach oznaczonych dwiema gwiazdkami (**) jest nieznacznie wyższa niż w innych obszarach zamrażarki.
  Części lub komory oznaczone dwiema gwiazdkami opisano w instrukcji obsługi dostarczonego modelu.

Untitled-19 32 2025-03-11 11:44:06

Instrukcje dotyczące zużytego sprzętu elektrycznego i elektronicznego

Prawidłowe usuwanie produktu (zużyty sprzęt elektryczny i elektroniczny)
(Dotyczy krajów, w których stosuje się systemy segregacji odpadów)

To oznaczenie umieszczone na produkcie, akcesoriach lub dokumentacji oznacza, że po zakończeniu eksploatacji nie należy tego produktu ani jego akcesoriów (np. ładowarki, zestawu słuchawkowego, przewodu USB) wyrzucać wraz ze zwykłymi odpadami gospodarstwa domowego. Aby uniknąć szkodliwego wpływu na środowisko naturalne i zdrowie ludzi wskutek niekontrolowanego usuwania odpadów, prosimy o oddzielenie tych przedmiotów od odpadów innego typu oraz o odpowiedzialny recykling i praktykowanie ponownego wykorzystania materiałów.

W celu uzyskania informacji na temat miejsca i sposobu bezpiecznego dla środowiska recyklingu tych przedmiotów, użytkownicy w gospodarstwach domowych powinni skontaktować się z punktem sprzedaży detalicznej, w którym dokonali zakupu produktu, lub z organem władz lokalnych.

Użytkownicy w firmach powinni skontaktować się ze swoim dostawcą i sprawdzić warunki umowy zakupu. Produktu ani jego akcesoriów nie należy usuwać razem z innymi odpadami komercyjnymi.

Informacje na temat zobowiązań firmy Samsung w zakresie ochrony środowiska i określonych obowiązków regulacyjnych dotyczących produktu, np. związanych z rozporządzeniem REACH, dyrektywą WEEE lub utylizacją baterii można uzyskać na naszej stronie internetowej poświęconej zrównoważonemu rozwojowi, dostępnej za pośrednictwem witryny www.samsung.com.

(Dotyczy tylko produktów sprzedawanych w krajach Unii Europejskiej i Wielkiej Brytanii).

Untitled-19 33 2025-03-11 11:44:07

Instalacja

Należy dokładnie wykonać podane instrukcje, aby prawidłowo zainstalować lodówkę i zapobiec wypadkom podczas jej użytkowania.

⚠ **OSTRZEŻENIE**

- Lodówka może być używana wyłącznie w sposób zgodny z niniejszą instrukcją obsługi.
- Wszelkie czynności serwisowe muszą być wykonywane przez wykwalifikowanego technika.
- Materiał pakunkowy lodówki należy wyrzucać zgodnie z lokalnymi przepisami.
- Aby zapobiec porażeniu prądem elektrycznym, przed pracami związanymi z naprawą lub wymianą należy odłączyć przewód zasilający.

Untitled-19 34 2025-03-11 11:44:07

Opis lodówki

Rzeczywisty wygląd lodówki może się różnić w zależności od modelu i kraju.

Typ A

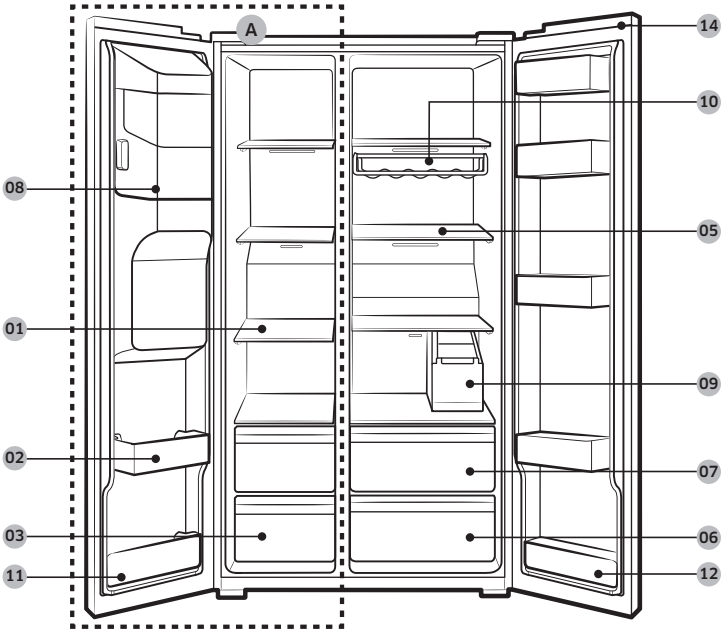

Untitled-19 35 2025-03-11 11:44:07

Instalacja

Typ B

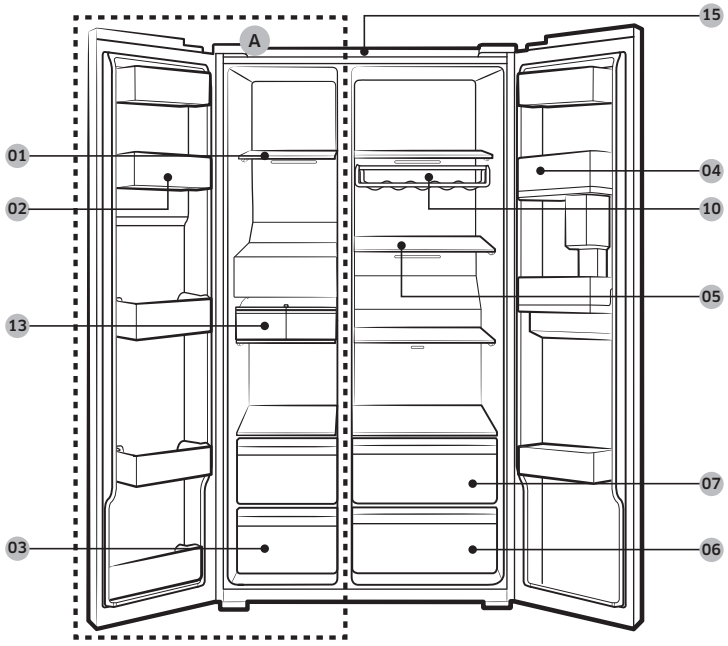

01 Półki zamrażarki
02 Uniwersalna półka montowana na drzwiach zamrażarki
03 Szuflada na żywność suszoną i do przechowywania mięsa
04 Półka montowana na drzwiach lodówki
05 Półki lodówki
06 Szuflada na warzywa
07 Szuflada uniwersalna
08 Pojemnik kostkarki do lodu **
09 Zbiornik wody *
10 Półka na wino *
11 Dolna półka montowana na drzwiach zamrażarki
12 Dolna półka montowana na drzwiach lodówki*
13 Automatyczna kostkarka do lodu *
14 Pokrywa wyłącznika *
15 Filtr siatkowy *

A. Zamrażarka
* Tylko w określonych modelach
** Tylko w modelach z dozownikiem

Untitled-19 36 2025-03-11 11:44:07

UWAGA

Konstrukcja pojemnika na jajka może różnić się w zależności od modelu.

⚠ PRZESTROGA

W standardowych modelach nie należy zmieniać położenia półek zamrażarki. Półki zamrażarki mają różne długości i zmiana położenia może spowodować uszkodzenie produktu przy zamykaniu drzwi.

Instalacja krok po kroku

KROK 1 Wybór miejsca

Wymogi dotyczące miejsca instalacji:

- wytrzymała, równa powierzchnia bez dywanów i wykładzin, które mogłyby uniemożliwiać wentylację;
- miejsce nienarażone na światło słoneczne;
- odpowiednia ilość miejsca umożliwiająca otwieranie i zamykanie drzwi;
- miejsce oddalone od źródeł ciepła;
- miejsce nieutrudniające czynności konserwacyjnych i naprawczych;

Untitled-19 37 2025-03-11 11:44:07

Instalacja

Wolne miejsce

Na poniższych ilustracjach i w tabeli przedstawiono wymagania w zakresie wolnego miejsca.

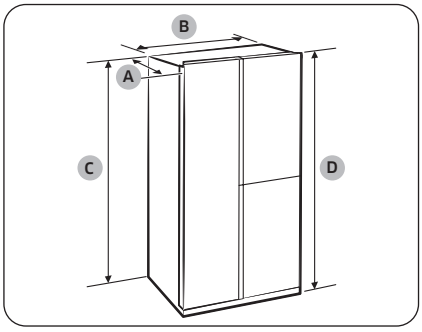

Głębokość „A”	726
Szerokość „B”	912
Wysokość „C”	1746
Wysokość całkowita „D”	1784

(jednostka: mm)

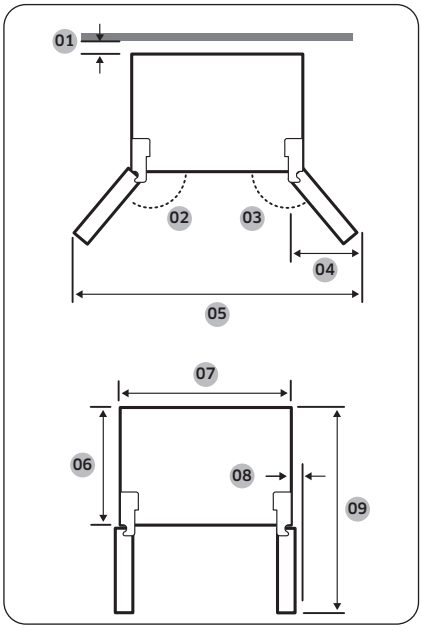

01	zalecana odległość: ponad 50 mm
02	165°
03	170°
04	564 mm
05	1730 mm
06	620 mm
07	912 mm
08	30 mm (bez uchwytu)
09	1175 mm

UWAGA

Wartości w powyższej tabeli mogą się różnić w zależności od metody pomiaru.

Untitled-19 38 2025-03-11 11:44:08

KROK 2 Element dystansowy (tylko w określonych modelach)

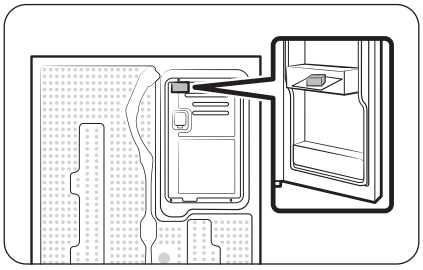

1. Otwórz drzwi i znajdź dostarczony element dystansowy.
2. Rozpakuj element dystansowy i przymocuj do tylnej ściany lodówki w sposób przedstawiony na rysunku. Pomaga on w utrzymaniu cyrkulacji powietrza wokół tylnej ściany i ogranicza zużycie energii.

KROK 3 Podłoga

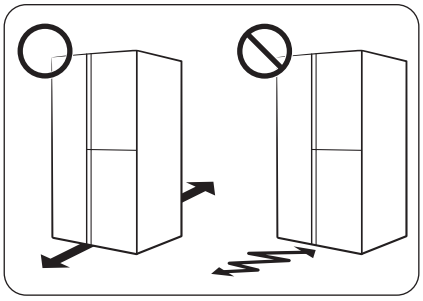

- Powierzchnia przeznaczona do ustawienia lodówki musi być wystarczająco wytrzymała, aby stanowić podparcie dla całkowicie wypełnionej lodówki.
- Aby zabezpieczyć podłogę, podłóż duży fragment kartonu pod nóżki lodówki.
- Gdy lodówka znajdzie się w swoim finalnym położeniu, nie przesuwaj jej, chyba że będzie to konieczne ze względu na zabezpieczenie podłogi. Jeżeli musisz to zrobić, na torze przesuwu wyłóż gruby papier lub materiał (np. stary dywan).

UWAGA

Jeśli lodówka nie przechodzi przez drzwi ze względu na swoje rozmiary, zapoznaj się z częścią Demontaż drzwi w celu wniesienia w rozdziale Instalacja.

Untitled-19 39 2025-03-11 11:44:08

Instalacja

KROK 4 Regulacja nóżek poziomujących

Regulacja wysokości przedniej części

⚠ **PRZESTROGA**

- Lodówkę należy wypoziomować na płaskiej, stabilnej podłodze. W przeciwnym razie może dojść do uszkodzenia lodówki lub obrażeń ciała.
- Wypoziomowanie należy przeprowadzić przy pustej lodówce. Upewnij się, że w lodówce nie pozostały żadne produkty żywnościowe.
- Ze względów bezpieczeństwa przód lodówki powinien znajdować się nieco wyżej niż tył.

Lodówkę można wypoziomować przez regulację przednich nóżek wyposażonych w odpowiednie śruby (poziomujące). Do wypoziomowania należy użyć płaskiego wkrętaka.

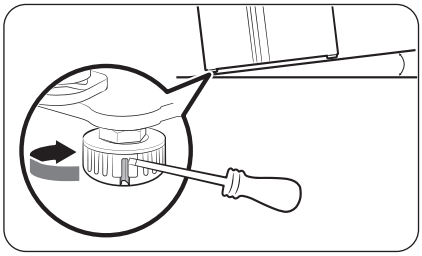

Aby wyregulować wysokość po stronie zamrażarki:
Włóż płaski wkrętak w łeb śruby poziomującej w przedniej nóżce po stronie zamrażarki. Obróć śrubę poziomującą w prawo, aby zwiększyć wysokość, lub w lewo, aby ją zmniejszyć.

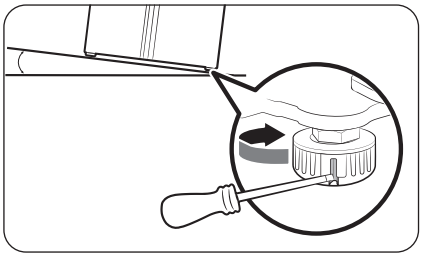

Aby wyregulować wysokość po stronie lodówki:
Włóż płaski wkrętak w łeb śruby poziomującej w przedniej nóżce po stronie lodówki. Obróć śrubę poziomującą w prawo, aby zwiększyć wysokość, lub w lewo, aby ją zmniejszyć.

Regulacja wysokości tylnej części (tylko w określonych modelach)

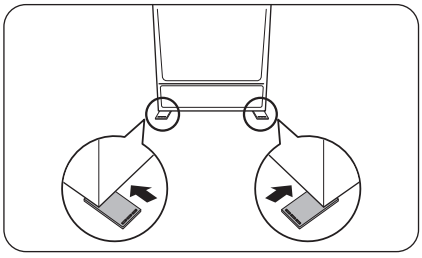

Jeśli konieczne jest podniesienie tylnej części lodówki w celu jej wypoziomowania, można użyć dostarczonych podkładek poziomujących. Aby podnieść tylną część lodówki, należy postępować zgodnie z poniższymi instrukcjami.

Untitled-19 40 2025-03-11 11:44:09

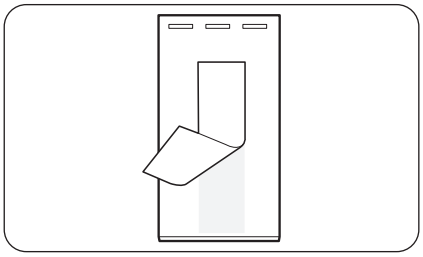

1. Wybierz miejsce na podłodze, w którym ma być przymocowana podkładka poziomująca.
2. Odklej dwustronną taśmę znajdującą się na spodzie podkładki poziomującej.

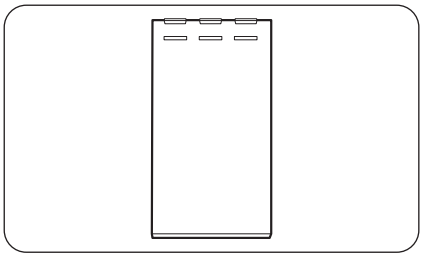

3. Przymocuj podkładkę poziomującą do podłogi.

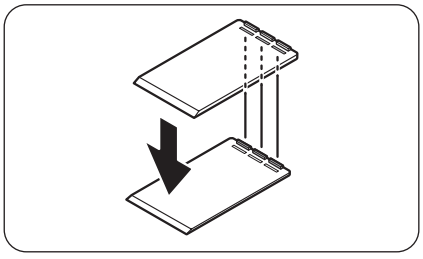

4. Jeśli konieczne jest dalsze zwiększenie wysokości tylnej części, zamocuj kolejną podkładkę poziomującą na górze pierwszej podkładki.

UWAGA

- Ten krok można pominąć, jeśli możliwe jest wypoziomowanie lodówki za pomocą jednej podkładki.
- Należy upewnić się, że żebrowania na pierwszej podkładce poziomującej są wsunięte w rowki drugiej podkładki poziomującej.

Untitled-19 41 2025-03-11 11:44:09

Instalacja

KROK 5 Regulacja wysokości drzwi i szczeliny drzwi

Regulacja wysokość drzwi

Wysokość drzwi można wyregulować przy użyciu nakrętki zaciskowej oraz nakrętki regulacji wysokości w dolnej części z przodu każdych drzwi.

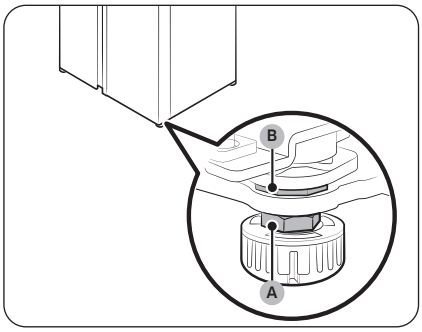

1. Otwórz drzwi wymagające regulacji i zlokalizuj dwie nakrętki **(A)** oraz **(B)** w dolnej części z przodu drzwi.

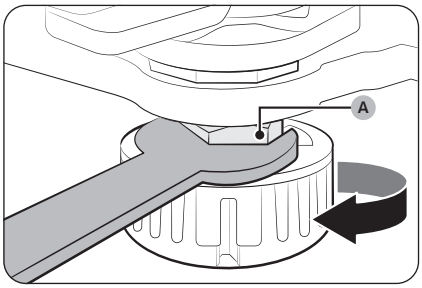

2. Kluczem 19 mm (w zestawie) obróć **nakrętkę zaciskową (A)** w prawo, aby ją poluzować. Następnie otwórz drzwi i wykonaj poniższe czynności wewnątrz drzwi.
   - Aby podnieść drzwi, obróć **nakrętkę regulacji wysokości (B)** w lewo.
   - Aby obniżyć drzwi, obróć **nakrętkę regulacji wysokości (B)** w prawo.

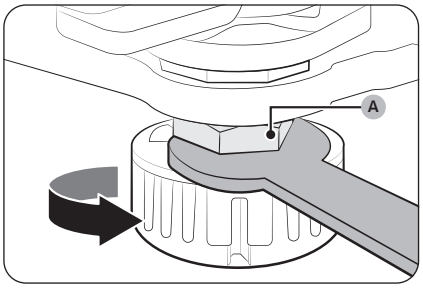

3. Po zakończeniu dokręć **nakrętkę zaciskową (A)**, obracając ją w lewo.

Untitled-19 42 2025-03-11 11:44:10

KROK 6 Podłączenie przewodu dozownika wody (tylko w określonych modelach)

Wymagane części i narzędzia

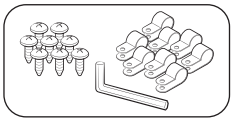

Element złączny przewodu doprowadzającego wodę i śruby

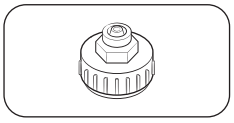

Łącznik (24 mm)

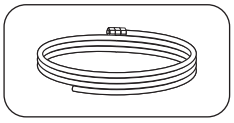

Przewód doprowadzający wodę

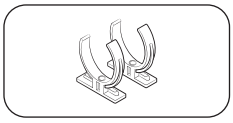

Zacisk blokujący filtra wody

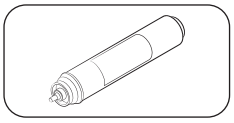

Filtr wody

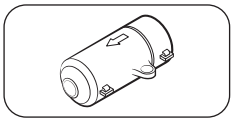

Zawór zwrotny

Instalacja (zewnętrzny przewód dozownika)

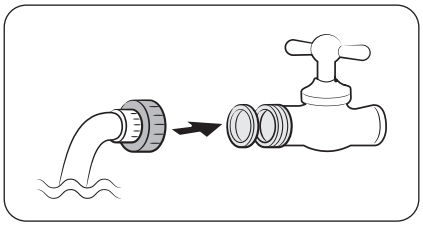

1. Podłącz przewód doprowadzający wodę przy użyciu łączników.
2. Zamknij główny zawór wody, a następnie zamknij kran wody.
3. Podłącz łącznik do kranu zimnej wody.

⚠ **PRZESTROGA**

- Należy upewnić się, że łącznik został podłączony do kranu zimnej wody. Podłączenie do rury gorącej wody może spowodować zatkanie i uszkodzenie filtra wody.
- Gwarancja lodówki nie obejmuje instalacji przewodu doprowadzającego wodę. Instalacja przewodu doprowadzającego wodę jest przeprowadzana na koszt klienta, chyba że cena sprzedaży detalicznej obejmuje opłatę za instalację.
- Firma Samsung nie ponosi odpowiedzialności za instalację przewodu doprowadzającego wodę. W przypadku wycieków wody należy skontaktować się z instalatorem przewodu doprowadzającego wodę.
- Naprawy przewodu doprowadzającego wodę muszą być wykonywane przez wykwalifikowanego technika. W przypadku stwierdzenia wycieków wody należy skontaktować się z lokalnym punktem serwisowym firmy Samsung lub z instalatorem przewodu doprowadzającego wodę.

Untitled-19 43 2025-03-11 11:44:12

Instalacja

KROK 7 Podłączenie do źródła wody (tylko w określonych modelach)

⚠ PRZESTROGA

- Przewód doprowadzający wodę musi być podłączony przez wykwalifikowanego technika.
- Gwarancja lodówki nie obejmuje instalacji przewodu doprowadzającego wodę. Instalacja przewodu doprowadzającego wodę jest przeprowadzana na koszt klienta, chyba że cena sprzedaży detalicznej obejmuje opłatę za instalację.
- Firma Samsung nie ponosi odpowiedzialności za instalację przewodu doprowadzającego wodę. W przypadku wycieków wody należy skontaktować się z instalatorem przewodu doprowadzającego wodę.

Podłączanie rury zimnej wody do węża z filtrem wody

⚠ PRZESTROGA

- Należy upewnić się, że wąż z filtrem wody jest podłączony do rury zimnej wody pitnej. Podłączenie do rury gorącej wody może spowodować uszkodzenie filtra wody.

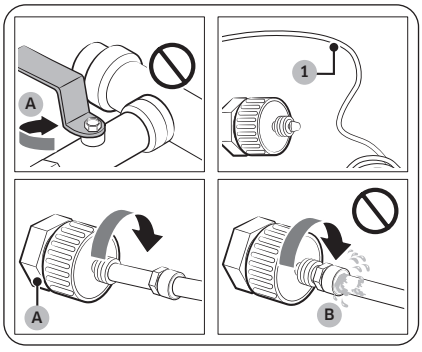

A. Zamknięcie głównego dopływu wody
B. Brak szczeliny

1. Zamknij dopływ wody, zakręcając główny zawór wody.
2. Zlokalizuj rurę zimnej wody pitnej (1).
3. Aby podłączyć rurę wody, postępuj zgodnie z instrukcją montażu przewodu doprowadzającego wodę.

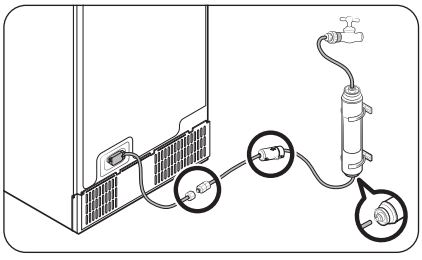

UWAGA

Należy użyć nowych zestawów węży dostarczonych z urządzeniem. Nie należy używać starych zestawów węży.

Untitled-19 44 2025-03-11 11:44:12

Podłączanie węża z filtrem wody do przewodu doprowadzającego wodę

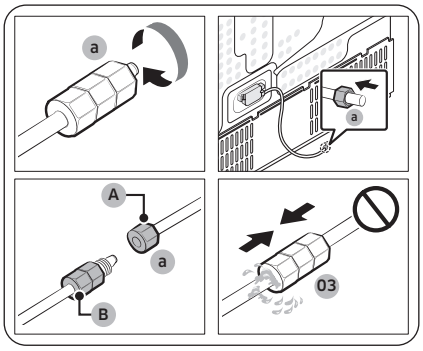

A. Przewód doprowadzający wodę od strony urządzenia

B. Przewód doprowadzający wodę od strony zestawu

1. Poluzuj i odkręć **nakrętkę dociskową (a)** na przewodzie doprowadzającym wodę do lodówki, a następnie wsuń go do węża z filtrem wody.
2. Aby połączyć wąż z filtrem wody i przewód doprowadzający wodę, dokręć **nakrętkę dociskową (a)**.
3. Otwórz główny zawór wody i sprawdź, czy nie ma wycieków.
4. Jeśli nie ma żadnych wycieków, przed przystąpieniem do eksploatacji lodówki spuść około 10 litrów wody (lub spuszczaj ją przez 6–7 minut) w celu usunięcia zanieczyszczeń z systemu filtrowania wody.

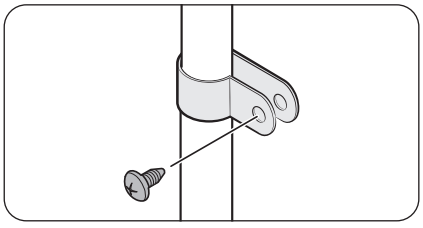

5. Zamocuj przewód doprowadzający wodę do zlewu lub ściany przy użyciu zacisku.

⚠ PRZESTROGA

- Nie należy zaciskać zbyt mocno przewodu doprowadzającego wodę. Należy upewnić się, że przewód doprowadzający wodę nie jest wygięty, przycięty ani zgnieciony.
- Nie należy mocować przewodu doprowadzającego wodę na jakiejkolwiek części lodówki. Może to doprowadzić do uszkodzenia lodówki.

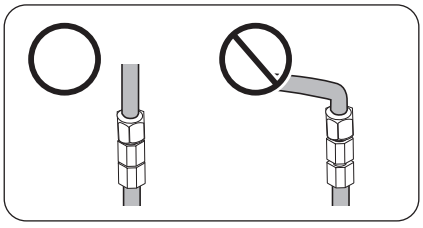

UWAGA

Jeśli po podłączeniu przewodu doprowadzającego wodę wymagane jest przemieszczenie lodówki, upewnij się, że połączona część przewodu doprowadzającego wodę jest prosta.

Untitled-19 45 2025-03-11 11:44:13

Instalacja

Naprawa przewodu doprowadzającego wodę

⚠ PRZESTROGA

Naprawy przewodu doprowadzającego wodę muszą być wykonywane przez wykwalifikowanego technika. W przypadku stwierdzenia wycieków wody należy skontaktować się z lokalnym punktem serwisowym firmy Samsung lub z instalatorem przewodu doprowadzającego wodę.

System filtrowania wody metodą odwróconej osmozy

Ciśnienie wody pomiędzy instalacją wodociągową i systemem filtrowania wody metodą odwróconej osmozy musi mieścić się w zakresie od 241 kPa do 827 kPa.

Ciśnienie wody pomiędzy systemem filtrowania wody metodą odwróconej osmozy i przewodem doprowadzającym zimną wodę w lodówce musi wynosić co najmniej 276 kPa. Jeśli ciśnienie wody jest niższe niż określone:

- Sprawdź, czy filtr osadów w systemie odwróconej osmozy nie jest zablokowany. W razie potrzeby wymień filtr.
- Napełnij wodą zbiornik wody w systemie odwróconej osmozy.
- Jeżeli lodówka jest wyposażona w filtr wody, może on jeszcze bardziej zmniejszyć ciśnienie wody w przypadku używania w połączeniu z systemem odwróconej osmozy. Wyjmij filtr wody.

Aby uzyskać dodatkowe informacje lub zlecić serwis, skontaktuj się z licencjonowanym hydraulikiem.

UWAGA

MUSI BYĆ ZAINSTALOWANY FILTR WODY.

- Należy upewnić się, że filtr wody jest zainstalowany.
- Niezainstalowanie filtra wody może spowodować, że drobne materiały obce (piasek, kamień) znajdujące się w wodzie będą w sposób ciągły przedostawać się do przewodu doprowadzającego wodę i mogą spowodować usterki systemu doprowadzania wody.

Zamawianie nowego filtra

Aby zakupić nowy filtr (typ części: **HAFEX/EXP**), skontaktuj się z lokalnym punktem serwisowym firmy Samsung.

Montaż filtra wody

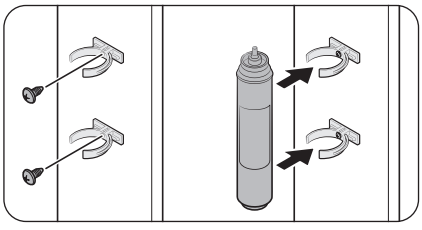

1. Zamontuj **zaciski blokujące** (x2) w odpowiednich pozycjach, na przykład pod zlewem. Następnie zaciśnij silnie **zaciski blokujące** przy użyciu śrub.
2. Wsuń **filtr wody** w górny i dolny zacisk w odpowiednim kierunku. Upewnij się, że **filtr wody** jest ustawiony pionowo.

UWAGA

Jeśli filtr jest zainstalowany w pozycji poziomej, może w nim pozostawać woda. Dlatego zaleca się instalację filtra w pozycji pionowej.

Untitled-19 46 2025-03-11 11:44:13

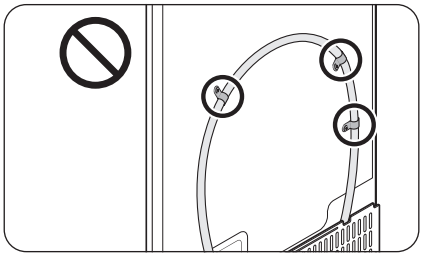

⚠ **PRZESTROGA**

Nie należy mocować filtra wody na jakiejkolwiek części lodówki. Może to doprowadzić do uszkodzenia lodówki.

Wymiana filtra wody (tylko w określonych modelach)

⚠ **PRZESTROGA**

- Nie należy używać filtrów wody innych producentów. Należy używać wyłącznie filtrów wyprodukowanych lub zatwierdzonych przez firmę Samsung.
- Niezatwierdzone filtry mogą powodować wycieki, prowadząc do uszkodzenia lodówki i porażenia prądem elektrycznym. Firma Samsung nie ponosi odpowiedzialności za jakiekolwiek uszkodzenia spowodowane korzystaniem z filtrów wody innych producentów.
- Ikona wymiany filtra wody ( ) miga w celu poinformowania, że nadszedł czas wymiany filtra wody.

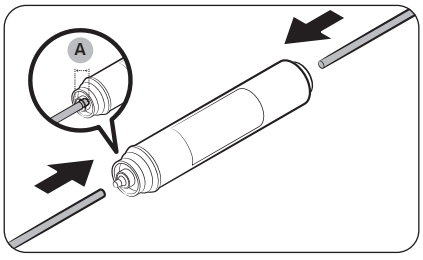

1. Zamknij główny zawór wody.
2. Wsuń przewód doprowadzający wodę całkowicie do wlotu filtra.
3. Wsuń przewód dozownika do wylotu filtra. Głębokość wprowadzenia węża wody (A) wynosi 18 mm.

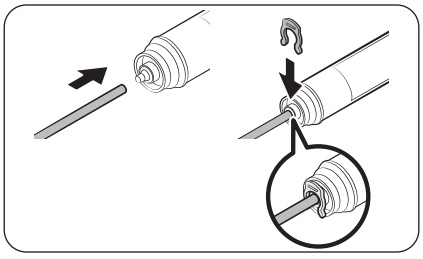

4. Sprawdź, czy nie doszło do wycieków. Jeśli nie, zamocuj przewody przy użyciu zacisków.
5. Umieść filtr wody w odpowiednim miejscu i zamocuj przy użyciu zacisków.
6. Zresetuj alarm wymiany filtra wody. (Więcej informacji można znaleźć w części „Resetowanie lub odrzucanie alarmu wymiany filtra wody (tylko w określonych modelach)" na stronie 61).
7. Po zakończeniu wymiany spuść około 10 litrów wody (lub spuszczaj ją przez 6–7 minut) w celu usunięcia zanieczyszczeń z instalacji wodnej.

Untitled-19 47 2025-03-11 11:44:14

Instalacja

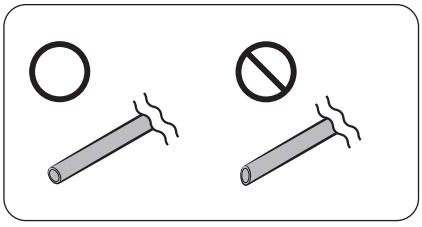

⚠ **PRZESTROGA**

Podczas regulacji długości przewodu doprowadzającego wodę należy pamiętać, aby wygładzić powierzchnię cięcia pod kątem prostym. Zapobiega to wyciekom wody.

UWAGA

- Nowo zainstalowany filtr może spowodować krótki wyciek wody z dozownika. Jest to spowodowane przez powietrze, które przedostało się do przewodu doprowadzającego wodę.
- Proces wymiany może spowodować kapanie wody z lodówki na podłogę. Jeśli to nastąpi, należy zetrzeć wodę suchą szmatką.

KROK 8 Ustawienia początkowe

Wykonanie poniższych czynności zapewnia pełną funkcjonalność lodówki.

1. Podłącz przewód zasilający lodówki do gniazda ściennego, aby włączyć lodówkę.
2. Otwórz drzwi i sprawdź, czy lampka oświetlająca wnętrze świeci.
3. Ustaw temperaturę na najniższą i poczekaj ok. godzinę. Zamrażarka lekko się schłodzi, a silnik będzie pracować bez zakłóceń.
4. Poczekaj, aż lodówka osiągnie ustawioną temperaturę. Teraz lodówka jest gotowa do użytku.

KROK 9 Końcowa kontrola

Po zakończeniu instalacji upewnij się, czy:

- lodówka jest podłączona do gniazda elektrycznego i prawidłowo uziemiona;
- lodówka jest ustawiona na płaskiej, równej powierzchni i czy zachowana jest odpowiednia odległości od ścian lub szafek;
- lodówka jest wypoziomowana i stabilnie ustawiona na podłodze;
- drzwi otwierają się i zamykają swobodnie, a lampka oświetlająca wnętrze zapala się automatycznie po otwarciu drzwi.

Untitled-19 48 2025-03-11 11:44:14

Demontaż drzwi w celu wniesienia

Jeśli lodówka nie może przejść przez wejście ze względu na swoje rozmiary, postępuj zgodnie z następującymi instrukcjami:

Wymagane narzędzia (brak w zestawie)

Narzędzia służą do demontażu drzwi.

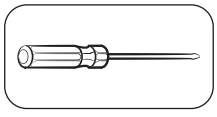

Wkrętak krzyżakowy

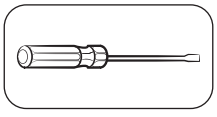

Wkrętak płaski

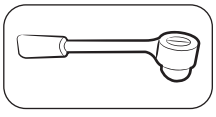

Klucz nasadowy (10 mm)

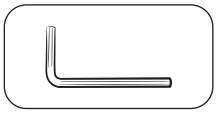

Klucz imbusowy (5 mm)

Odłączenie przewodu doprowadzającego wodę

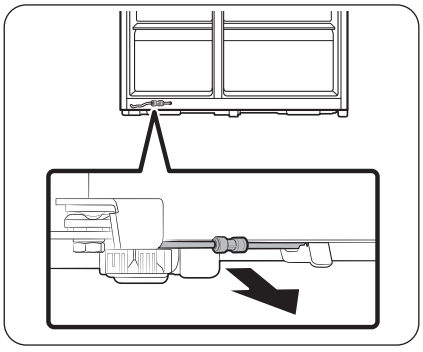

1. Pociągnij przewód doprowadzający wodę od dołu z tyłu lodówki w kierunku do przodu.

UWAGA

Przewód doprowadzający wodę do lodówki stanowi przewód obiegu wody, który łączy rurę źródła wody z wężami systemu filtrowania wody w lodówce.

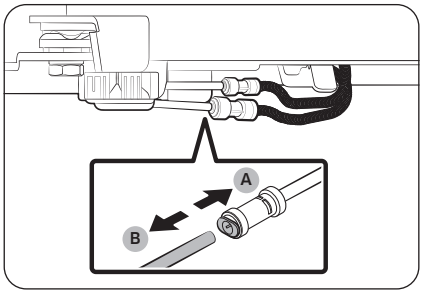

2. Aby odłączyć węże, naciśnij i przytrzymaj tuleję (A), a następnie odłącz wąż doprowadzający wodę (B).

⚠ PRZESTROGA

Nie należy wywierać nadmiernej siły na łącznik. Może to spowodować pęknięcie.

Untitled-19 49 2025-03-11 11:44:15

Instalacja

Demontaż drzwi

⚠ PRZESTROGA

Podczas tych czynności drzwi mogą wypaść i ulec uszkodzeniu. Aby nie dopuścić do wypadku, podczas wykonywania tych czynności należy zachować szczególną ostrożność.

Modele typu A

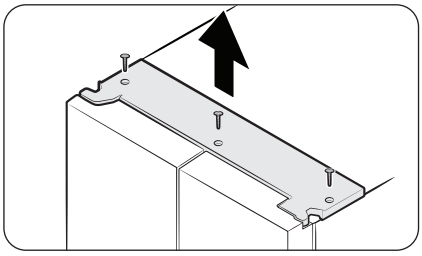

Modele typu B

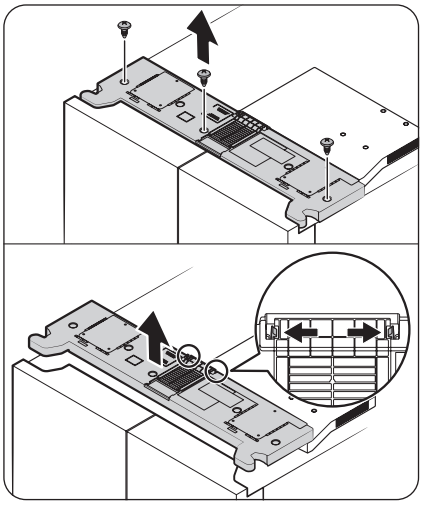

1. Przy zamkniętych drzwiach zdejmij górną pokrywę.
   Metoda zdejmowania różni się w zależności od typu górnej pokrywy.
   - Typ A: wykręć śruby za pomocą wkrętaka krzyżakowego, a następnie unieś i zdejmij górną pokrywę.
   - Typ B: wykręć śruby za pomocą wkrętaka krzyżakowego, przesuń zaczepy blokujące na zewnątrz, aby odłączyć górną pokrywę od pokrywy kanału, a następnie unieś i zdejmij górną pokrywę.

UWAGA

Liczba śrub może się różnić zależnie od modelu.

Untitled-19 50 2025-03-11 11:44:16

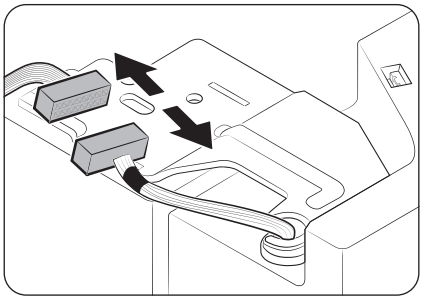

2. Odłącz wiązki przewodów elektrycznych.

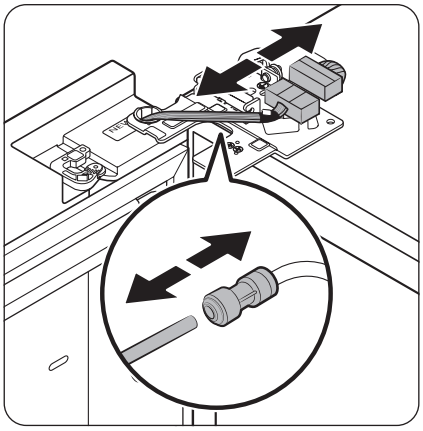

3. Rozłącz dwa złącza na lewych drzwiach. Położenie złączy może różnić się w zależności od modelu.

⚠ **PRZESTROGA**

- Nie należy zdejmować obu drzwi jednocześnie. Należy zdejmować tylko jedno skrzydło drzwi naraz. W przeciwnym wypadku drzwi mogą upaść, powodując obrażenia ciała.
- Przed odłączeniem złączy należy upewnić się, że lodówka jest wyłączona.

4. Odłącz przewód doprowadzający wodę od złączki na lewych drzwiach, jak pokazano na rysunku.
   - Ta czynność nie dotyczy modeli bez dzbanka napełnianego automatycznie oraz dozownika wody.

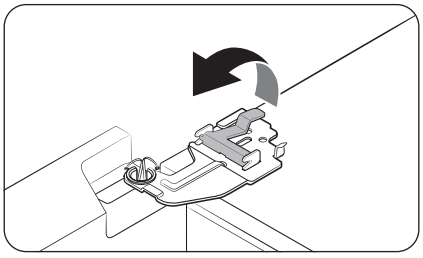

5. Lekko unieś zacisk.

UWAGA

Aby zapobiec uszkodzeniu zacisku lub obrażeniom ciała, nie należy unosić zacisku na siłę.

Untitled-19 51 2025-03-11 11:44:17

Instalacja

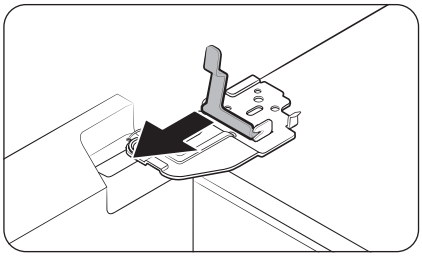

6. Pociągnij zacisk, aby go wyjąć.

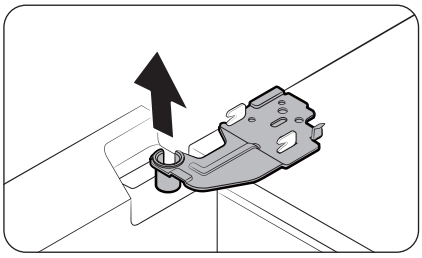

7. Otwórz drzwi pod kątem 90 stopni. Trzymając drzwi, wymontuj zawias.

⚠ **PRZESTROGA**

Wyjęcie zawiasu bez przytrzymania drzwi może spowodować ich upadek i zranienie użytkownika.

Untitled-19 52 2025-03-11 11:44:17

Ponowny montaż drzwi lodówki

Po przemieszczeniu lodówki do ostatecznej lokalizacji ponownie załóż drzwi, wykonując instrukcje demontażu w odwrotnej kolejności.

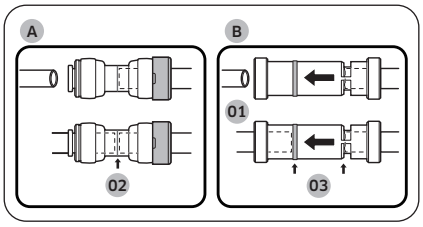

01 Dozownik
02 Środek przezroczystego łącznika
03 Znaczniki

⚠ **PRZESTROGA**

Aby zapobiec wyciekom wody z dozownika, przewód doprowadzający wodę musi być całkowicie podłączony. Należy upewnić się, że oba przewody doprowadzające wodę są całkowicie wsunięte do środka przezroczystego łącznika (A) lub do znaczników (B).

Untitled-19 53 2025-03-11 11:44:17

Instalacja

Ponowny montaż drzwi

⚠ **PRZESTROGA**

- Przed ponownym montażem drzwi należy upewnić się, że wszystkie złącza elektryczne są prawidłowo podłączone.
- Drzwi zamrażarki należy zamontować przed drzwiami lodówki.
- Należy uważać, aby drzwi nie przewróciły się w trakcie ich demontażu.
- Należy uważać, aby nie porysować powierzchni.

1. Przytrzymaj drzwi zamrażarki i umieść je na zawiasie w dolnej części lodówki.

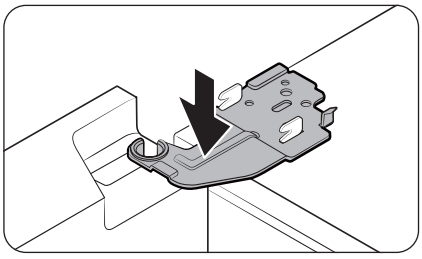

2. Ustaw zawias w odpowiedniej pozycji, a następnie wsuń go do otworu w drzwiach.

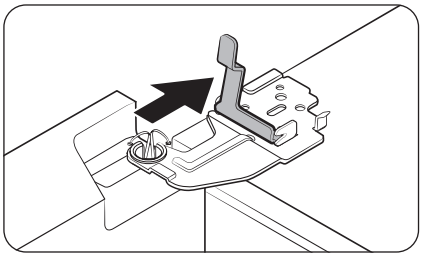

3. Włóż zacisk w kierunku wskazywanym przez strzałkę.

Untitled-19 54 2025-03-11 11:44:18

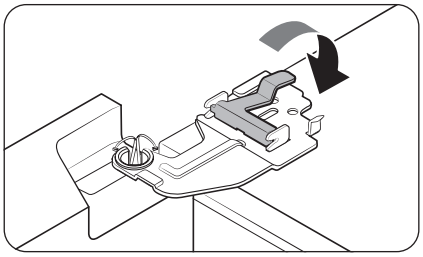

4. Dociśnij zacisk w sposób przedstawiony na rysunku.

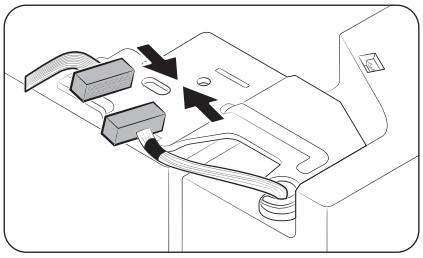

5. Podłącz wiązki przewodów elektrycznych.

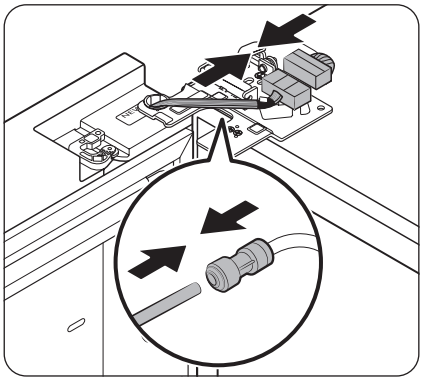

6. Podłącz złącza przewodów.

⚠ **PRZESTROGA**

- Należy sprawdzić, czy złącza przewodów są prawidłowo podłączone. W przeciwnym razie wyświetlacz nie będzie działać.

7. Podłącz przewód doprowadzający wodę.
   - Ta czynność nie dotyczy modeli bez dzbanka napełnianego automatycznie oraz dozownika wody.

⚠ **PRZESTROGA**

- Aby nie dopuścić do wycieku wody, należy upewnić się, że czerwone zaciski dobrze ściskają złączkę.
- Zaciski należy przechowywać poza zasięgiem dzieci.

Untitled-19 55 2025-03-11 11:44:19

Instalacja

Modele typu A

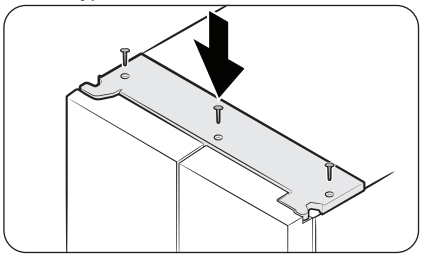

Modele typu B

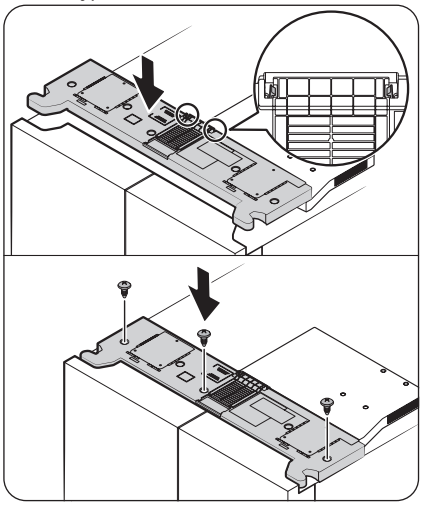

8. Zamocuj górną pokrywę, rozpoczynając od przodu, i dociśnij ją z tyłu, aby znalazła się na swoim miejscu. Następnie dokręć śruby.
   - Modele typu B: przed dokręceniem śrub upewnij się, że zaczepy blokujące są całkowicie zatrzaśnięte w pokrywie kanału.

UWAGA

Liczba śrub może się różnić zależnie od modelu.

Untitled-19 56 2025-03-11 11:44:19

Obsługa

Panel główny

Rzeczywisty wygląd panelu głównego może różnić się od rysunku, a konstrukcja panelu głównego może ulec zmianie bez powiadomienia.

Typ ogólny

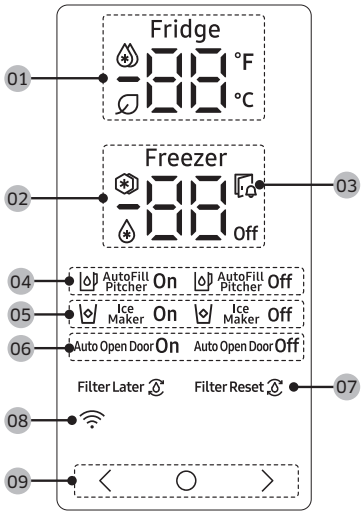

01 Wskaźnik lodówki	• Wyświetla aktualne lub żądane ustawienie temperatury lodówki. • Ikona informuje, że funkcja Power Cool (Intensywne chłodzenie) jest włączona. • Ikona pojawia się, gdy funkcja AI Energy Mode jest włączona. Funkcję AI Energy Mode można włączyć lub wyłączyć w aplikacji SmartThings. (tylko w określonych modelach)
02 Wskaźnik zamrażarki	• Wyświetla aktualne lub żądane ustawienie temperatury zamrażarki. • Ikona informuje, że funkcja Power Freeze (Intensywne zamrażanie) jest włączona. • Ikona informuje, że zamrażarka działa w trybie Fridge (Lodówka). (Tylko w określonych modelach). • Ikona **Off** informuje, że zamrażarka jest wyłączona. (Tylko w określonych modelach).
03 Wskaźnik otwartych drzwi	Wskaźnik miga i emitowany jest alarm, jeśli drzwi pozostają otwarte przez ponad 2 minuty.

Untitled-19 57 2025-03-11 11:44:20

04 Wskaźnik Dzbanek napełniany automatycznie (tylko w określonych modelach)	Funkcja AutoFill Pitcher (Dzbanek napełniany automatycznie) ma 2 wskaźniki (AutoFill Pitcher (Dzbanek napełniany automatycznie) On (Wł.) / Off (Wył.)) informujące o stanie pracy. • Po włączeniu funkcji AutoFill włącza się odpowiedni wskaźnik (AutoFill Pitcher On (Dzbanek napełniany automatycznie wł.)). • Po wyłączeniu funkcji AutoFill włącza się odpowiedni wskaźnik (AutoFill Pitcher Off (Dzbanek napełniany automatycznie wył.)). • Aby aktywować AutoFill Pitcher (Dzbanek napełniany automatycznie), należy włączyć funkcję AutoFill Pitcher (Dzbanek napełniany automatycznie).
05 Wskaźnik Kostkarka do lodu	• Wyświetla stan kostkarki do lodu. • Aby umożliwić wytwarzanie lodu, należy włączyć kostkarkę.
06 Wskaźnik funkcji Automatyczne otwieranie drzwi (tylko w określonych modelach)	• Wyświetla stan funkcji Auto Open Door (Automatyczne otwieranie drzwi). • Aby umożliwić korzystanie z funkcji Auto Open Door (Automatyczne otwieranie drzwi), funkcja Auto Open Door (Automatyczne otwieranie drzwi) musi być włączona. (Więcej informacji zawiera część **Włączanie lub wyłączanie funkcji Automatyczne otwieranie drzwi (tylko w określonych modelach)** na stronie **62**).
07 Wskaźnik Filtr wody (tylko w określonych modelach)	• informuje, że należy wymienić filtr wody. • Po wyświetleniu się ikony można wymienić filtr wody i zresetować alarm wymiany filtra wody lub anulować alarm i wymienić filtr później. (Więcej informacji zawiera część „**Resetowanie lub odrzucanie alarmu wymiany filtra wody (tylko w określonych modelach)**” na stronie **61**).
08 Wskaźnik połączenia sieciowego	• Ta ikona wskazuje, że lodówka jest podłączona do sieci. • Umożliwia to sterowanie lodówką i jej monitorowanie za pomocą aplikacji SmartThings. Więcej informacji można znaleźć w części **Aplikacja SmartThings (tylko w określonych modelach)**.
09 Przyciski	• Aby włączyć wyświetlacz, należy nacisnąć dowolny przycisk. • Za pomocą przycisku ○ można wybrać lodówkę lub zamrażarkę, a za pomocą przycisków 〈 lub 〉 żądane ustawienie temperatury albo funkcję dla wybranej komory urządzenia.

UWAGA

- Panel sterowania jest tak zaprojektowany, aby był wyłączony, gdy lodówka nie jest używana. Panel jest włączany i podświetlany przy otwarciu drzwi lub naciśnięciu przycisków.
- Jeśli drzwi pozostają otwarte przez 5 minut, światło wewnątrz będzie pulsować przez 5 minut, a następnie zostanie wyłączone. Służy to ostrzeganiu użytkowników niesłyszących oraz niedosłyszących o otwartych drzwiach. Jest to normalny sposób działania.

Untitled-19 58 2025-03-11 11:44:21

Ustawianie żądanej temperatury albo funkcji

1. Aby włączyć wyświetlacz, dotknij dowolnego przycisku (〈 , ◯ lub 〉).
   - Ta czynność może nie dotyczyć niektórych modeli.
2. Dotknij ◯, aby wybrać lodówkę lub zamrażarkę.
   - Wskaźnik wybranej komory urządzenia będzie migać.
   - Symbol stopni Celsjusza (°C) nie będzie pulsować.
3. Dotknij 〈 lub 〉, aby wybrać żądaną temperaturę lub funkcję.
   - Opcje dostępne dla każdej komory urządzenia przedstawiono w tabeli.

Fridge (Lodówka)	• Dostępne opcje: (Power Cool (Intensywne chłodzenie)) ↔ 1°C ↔ 2°C ↔ 3°C ↔ 4°C ↔ 5°C ↔ 6°C ↔ 7°C ↔ (Vacation (Wakacje)) • Funkcja Power Cool (Intensywne chłodzenie) przyspiesza proces chłodzenia przy maksymalnej szybkości obrotów wentylatora. Lodówka działa z maksymalną wydajnością przez 2,5 godziny, po czym powraca do poprzedniej temperatury. • W przypadku wyjazdu na urlop, w podróż służbową lub gdy lodówka nie będzie używana przez pewien czas, należy użyć funkcji Vacation (Wakacje). Temperatura lodówki będzie utrzymywana poniżej 15°C, ale zamrażarka pozostanie włączona i będzie działać w oparciu o poprzednie ustawienie.

Untitled-19 59 2025-03-11 11:44:21

Freezer (Zamrażarka)	• Dostępne opcje: (Power Freeze (Intensywne zamrażanie)) ↔ -23˚C ↔ -22˚C ↔ -21˚C ↔ -20˚C ↔ -19˚C ↔ -18˚C ↔ -17˚C ↔ -16˚C ↔ -15˚C ↔ (Fridge (Lodówka)) ↔ Off • Funkcja Power Freeze (Intensywne zamrażanie) przyśpiesza proces zamrażania przy maksymalnej szybkości obrotów wentylatora. Zamrażarka działa z maksymalną wydajnością przez 50 godzin, po czym powraca do poprzedniej temperatury. Aby zamrozić dużą ilość produktów, należy włączyć funkcję Power Freeze (Intensywne zamrażanie) na co najmniej 20 godzin przed umieszczeniem produktów w zamrażarce. • Po wybraniu opcji (Fridge (Lodówka)) zamrażarka będzie działać w trybie lodówki, a ustawienie temperatury zmieni się na 3˚C. • Po wybraniu opcji Off zamrażarka wyłączy się. • Przed wybraniem opcji (Fridge (Lodówka)) lub Off należy opróżnić pojemnik na lód. Po 15 sekundach od wybrania opcji (Fridge (Lodówka)) lub Off kostkarka do lodu rozpocznie dozowanie pozostałego lodu do pojemnika na lód. • Tryby (Fridge (Lodówka)) oraz Off są niedostępne w niektórych modelach. **⚠ OSTRZEŻENIE** • W zamrażarce nie należy przechowywać butelek szklanych z płynem w środku, gdy znajduje się ona w trybie lodówki. Po wyłączeniu trybu Fridge (Lodówka) zamrażarka powróci do trybu zamrażania i płyn w szklanych butelkach zamarznie, co może spowodować pęknięcie lub rozerwanie szklanych butelek znajdujących się w zamrażarce. • Należy pamiętać, aby przed wybraniem funkcji Fridge (Lodówka) wyjąć z zamrażarki zamrożone produkty. Zamrożone produkty topią się i psują wraz ze wzrostem temperatury. • Należy pamiętać, aby przed wyłączeniem trybu Fridge (Lodówka) i korzystaniem z zamrażarki do zamrażania, usunąć żywność, która nie ma być zamrożona. **UWAGA** • Korzystanie z funkcji Power Freeze (Intensywne zamrażanie) wiąże się ze zwiększonym zużyciem energii przez lodówkę. Pamiętaj, aby wyłączyć tę funkcję, gdy nie jest ona potrzebna, i przywrócić oryginalne ustawienie temperatury. • Po ustawieniu zamrażarki w tryb wyłączenia temperatura w jej wnętrzu będzie utrzymywana na poziomie poniżej 15˚C, przy czym lodówka pozostanie włączona i będzie działać zgodnie z wcześniejszym ustawieniem. • Nie należy przechowywać żywności ani napojów w lodówce, gdy dla zamrażarki wybrano ustawienie Off. • Jeśli zamrażarka ma być używana w trybie zamrażania, do przechowywania żywności, zwłaszcza warzyw, zdecydowanie zalecamy używanie pojemników plastikowych.

4. Zaczekaj 5 sekund, aby potwierdzić wybór.
   - Wskaźnik komory urządzenia przestanie migać.

UWAGA

Korzystanie z trybów Power Cool (Intensywne chłodzenie) i Power Freeze (Intensywne zamrażanie) zwiększa pobór mocy.

Untitled-19 60 2025-03-11 11:44:22

Włączanie lub wyłączanie funkcji Dzbanek napełniany automatycznie (tylko w określonych modelach)

W lodówce istnieje możliwość włączania i wyłączania dzbanka napełnianego automatycznie.

1. Aby włączyć wyświetlacz, dotknij dowolnego przycisku (< , ◯ lub >).
   - Ta czynność może nie dotyczyć niektórych modeli.
2. Dotknij ◯, aż wskaźnik Dzbanek napełniany automatycznie zacznie migać.
3. Dotknij < lub >, aby włączyć lub wyłączyć funkcję Dzbanek napełniany automatycznie.
   - Dotknij <, aby włączyć kostkarkę do lodu.
   - Dotknij >, aby ją wyłączyć.
4. Poczekaj 5 sekund lub dotknij ◯, aby potwierdzić wybór.
   - Wskaźnik Dzbanek napełniany automatycznie przestanie migać.

Włączanie lub wyłączanie kostkarki do lodu

W zamrażarce istnieje możliwość włączenia lub wyłączenia kostkarki do lodu.

1. Aby włączyć wyświetlacz, dotknij dowolnego przycisku (< , ◯ lub >).
   - Ta czynność może nie dotyczyć niektórych modeli.
2. Dotknij ◯, aż wskaźnik kostkarki do lodu zacznie migać.
3. Dotknij < lub >, aby włączyć lub wyłączyć kostkarkę do lodu.
   - Dotknij <, aby włączyć kostkarkę do lodu.
   - Dotknij >, aby ją wyłączyć.
4. Poczekaj 5 sekund lub dotknij ◯, aby potwierdzić wybór.
   - Wskaźnik Ice Maker (Kostkarka do lodu) przestanie migać.

Resetowanie lub odrzucanie alarmu wymiany filtra wody (tylko w określonych modelach)

Ikona wymiany filtra wody ( ) miga w celu ostrzeżenia użytkownika, że nadszedł czas wymiany filtra wody. Filtr wody można wymienić bezzwłocznie i zresetować alarm wymiany filtra wody lub odrzucić alarm i odłożyć wymianę filtra na później.

1. Aby włączyć wyświetlacz, dotknij dowolnego przycisku (< , ◯ lub >).
   - Ta czynność może nie dotyczyć niektórych modeli.
2. Dotknij ◯, aż wskaźnik Water Filter (Filtr wody) zacznie migać.
3. Dotknij < lub >, aby zresetować lub odrzucić alarm wymiany filtra wody.
   - Dotknij <, aby odłożyć wymianę filtr wody na później i odrzucić alarm.
   - Dotknij > po wymianie filtra wody, aby zresetować alarm wymiany filtra wody.
4. Poczekaj 5 sekund lub dotknij ◯, aby potwierdzić wybór.
   - Wskaźnik Filtr wody przestanie migać.

Untitled-19 61 2025-03-11 11:44:22

Obsługa

Włączanie lub wyłączanie funkcji Automatyczne otwieranie drzwi (tylko w określonych modelach)

Funkcję Auto Open Door (Automatyczne otwieranie drzwi) można wyłączyć lub wyłączyć.

1. Aby włączyć wyświetlacz, dotknij dowolnego przycisku (〈 , ◯ lub 〉).
   - Ta czynność może nie dotyczyć niektórych modeli.
2. Dotknij ◯, aż wskaźnik Auto Open Door (Automatyczne otwieranie drzwi) zacznie migać.
3. Dotknij 〈 lub 〉, aby włączyć lub wyłączyć funkcję.
   - Dotknij 〈, aby włączyć kostkarkę do lodu.
   - Dotknij 〉, aby ją wyłączyć.
4. Poczekaj 5 sekund lub dotknij ◯, aby potwierdzić wybór.
   - Wskaźnik funkcji Auto Open Door Automatyczne otwieranie drzwi) przestanie migać.

Włączanie lub wyłączanie funkcji Wi-Fi (tylko w określonych modelach)

Aby włączyć lub wyłączyć funkcję Wi-Fi, naciśnij przycisk ◯ lub 〉 i przytrzymaj go przez 10 sekund. Na wyświetlaczu przez 5 sekund będzie widoczny stan funkcji Wi-Fi (jak pokazano na rysunku).

Funkcja Wi-Fi włączona

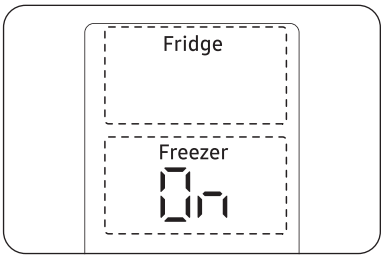

Funkcja Wi-Fi wyłączona

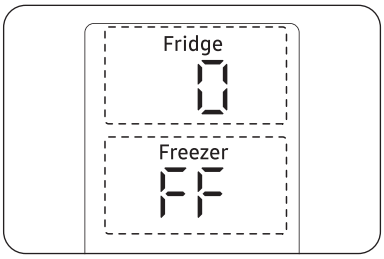

UWAGA

- Aby połączyć lodówkę z aplikacją SmartThings, wymagane jest włączenie funkcji Wi-Fi.
- Więcej informacji można znaleźć w części **Aplikacja SmartThings (tylko w określonych modelach)**.

Untitled-19 62 2025-03-11 11:44:22

Typ Family Hub

Ekran główny

UWAGA

- Aby uzyskać dodatkowe informacje dotyczące innych pozycji menu i aplikacji dostępnych dla lodówki, zapoznaj się z instrukcją lodówki dostępną online.
- Treść oraz wygląd aplikacji i widżetów może ulec zmianie, ponadto obsługa techniczna może zostać zakończona bez powiadomienia, zależnie od polityki dostawcy treści.
- Korzystanie z funkcji, aplikacji i usług lodówki przez dzieci musi odbywać się pod nadzorem osób dorosłych.
- Osoby niepełnoletnie mogą zawierać transakcje za pośrednictwem usług wyłącznie pod nadzorem osób dorosłych.

01 Ekran główny
02 Przyciski programowe

Untitled-19 63 2025-03-11 11:44:23

Obsługa

01 Ekran główny

- Dotknij ikony odpowiedniej aplikacji lub widżetu, aby uruchomić aplikację lub widżet.
- Na ekranie głównym można dodawać lub usuwać takie elementy jak aplikacje, widżety, obrazy, filmy wideo, rysunki i teksty.
- Dotknij i przytrzymaj element, aby przejść do trybu edycji. W trybie edycji można przeciągnąć i upuścić element w nowym miejscu na ekranie głównym. Podczas przenoszenia elementu do nowej lokalizacji zmieni on kolor na czerwony w przypadku, gdy lokalizacja nie jest dostępna.

02 Przyciski programowe

01 Bixby
- Dotknij, aby korzystać z asystenta Bixby.

02 Menedżer zadań
- Dotknij, aby wyświetlić ekran Menedżer zadań.

03 Ekran główny
- Dotknij, aby wyświetlić ekran Ekran główny.

04 Powrót
- Dotknij, aby powrócić do poprzedniego ekranu.

05 Powiadomienie
- Dotknij, aby wyświetlić opcję Panel szybkiego dostępu.

06 Ukryj/Pokaż
- Dotknij, aby ukryć lub wyświetlić przyciski programowe.
- Przycisk Ukryj/Pokaż pojawia się tylko wtedy, gdy aplikacja jest aktywna.

Fridge Manager

Na ekranie głównym dotknij aplikacji **Fridge Manager**.

- Można ustawić żądaną temperaturę lub tryby pracy dla każdej komory.
- Więcej szczegółowych informacji na temat aplikacji Fridge Manager podano w instrukcji online.
- Aby uzyskać dostęp do instrukcji online z poziomu lodówki Family Hub, dotknij kolejno opcji **Setting (Ustawienie)** > **Help & Contact Us (Pomoc i kontakt)** > **Online Manual (Instrukcja online)**.

Untitled-19 64 2025-03-11 11:44:23

Typ AI Home Hub

Ekran główny

UWAGA

- Aby uzyskać dodatkowe informacje dotyczące innych pozycji menu i aplikacji dostępnych dla lodówki, zapoznaj się z instrukcją lodówki dostępną online.
- Treść oraz wygląd aplikacji i widżetów może ulec zmianie, ponadto obsługa techniczna może zostać zakończona bez powiadomienia, zależnie od polityki dostawcy treści.
- Korzystanie z funkcji, aplikacji i usług lodówki przez dzieci musi odbywać się pod nadzorem osób dorosłych.
- Osoby niepełnoletnie mogą zawierać transakcje za pośrednictwem usług wyłącznie pod nadzorem osób dorosłych.

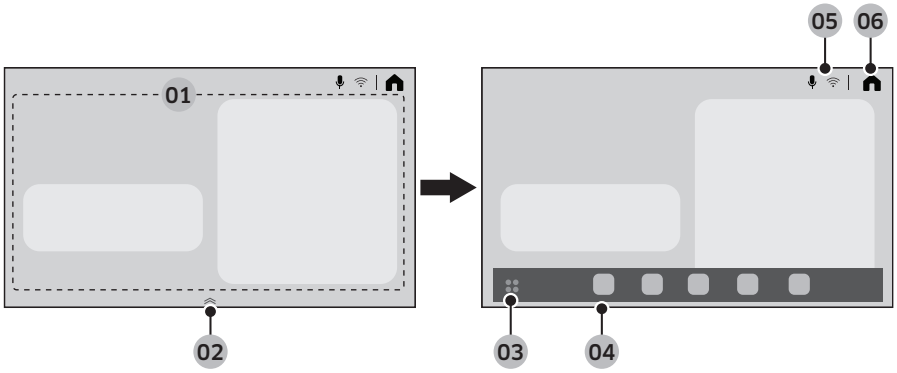

01 Obszar kart ekranu głównego	Można ustawiać różne funkcje i sprawdzać informacje. • AI Vision Inside: Można zarządzać produktami przechowywanymi w lodówce. • Recipes (Przepisy): Można otrzymywać przepisy i wskazówki dotyczące gotowania. • SmartThings: Można połączyć lodówkę z aplikacją SmartThings i sterować nią zdalnie za jej pośrednictwem. • Fridge Manager: Można ustawić żądaną temperaturę lub tryby pracy dla każdej komory. • Product Care (Pielęgnacja produktu): Można zarządzać materiałami eksploatacyjnymi używanymi w lodówce.
02 Uchwyt doku aplikacji	• Przesunięcie uchwytu doku aplikacji w górę powoduje otwarcie obszaru dokowania aplikacji. • Uchwyt doku aplikacji pojawia się tylko na ekranie głównym.
03 Przycisk zasobnika aplikacji	Dotknięcie powoduje wyświetlenie wszystkich dostępnych aplikacji.

Untitled-19 65 2025-03-11 11:44:24

Obsługa

04 Dok aplikacji	• W doku aplikacji wyświetlane są ikony ułatwiające dostęp do często używanych aplikacji. • W doku aplikacji wyświetlanych jest maksymalnie pięć ikon, których nie można edytować.
05 Obszar wskaźników	Różne ikony wskazują włączone funkcje.
06 Ekran główny	Dotknij, aby przejść do ekranu Ekran główny.

Panel szybkiego sterowania

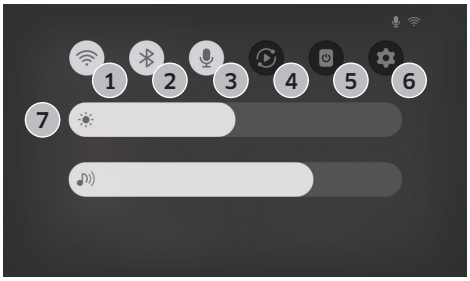

Panel szybkiego sterowania zapewnia szybki dostęp do różnych ustawień. Przeciągnij z góry ekranu w dół, aby otworzyć panel szybkiego sterowania.

1	Wi-Fi	• Dotknij, aby włączyć lub wyłączyć Wi-Fi. • Dotknij i przytrzymaj ikonę, aby przejść do ekranu ustawień Wi-Fi.
2	Bluetooth	• Dotknij, aby przejść do ekranu ustawień Bluetooth.
3	Mikrofon	• Dotknij, aby włączyć lub wyłączyć mikrofon.
4	Smart View	• Dotknij, aby przejść do ekranu Smart View.
5	Wyłączanie ekranu	• Dotknij, aby wyłączyć ekran urządzenia.
6	Ustawienia	• Dotknij, aby przejść do ustawień.
7	Jasność i głośność	• Przesuń odpowiedni suwak, aby dostosować jasność ekranu lub poziom głośności.

Fridge Manager

Na ekranie Home (Ekran główny) dotknij aplikacji Fridge Manager.

- Można ustawić żądaną temperaturę lub tryby pracy dla każdej komory.
- Więcej szczegółowych informacji na temat aplikacji Fridge Manager podano w instrukcji online.

Untitled-19 66 2025-03-11 11:44:24

- Aby uzyskać dostęp do instrukcji online z poziomu lodówki, dotknij kolejno opcji ⚙ > General (Ogólne) > Support (Pomoc) > User manual (Instrukcja obsługi).

Resetowanie wyświetlacza (tylko modele typu Family Hub i AI Home Hub)

W razie wystąpienia na wyświetlaczu nietypowego objawu można spróbować zresetować wyświetlacz. Może to rozwiązać problem.

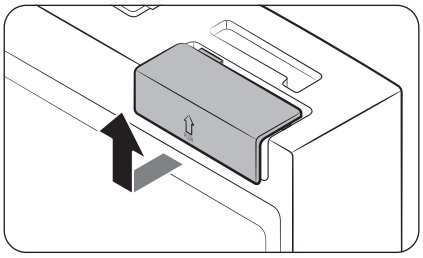

1. Otwórz prawe drzwi lodówki i zlokalizuj pokrywę przełącznika w prawym górnym rogu drzwi.
2. Podnieś pokrywę, aby dojść do przełącznika zasilania.

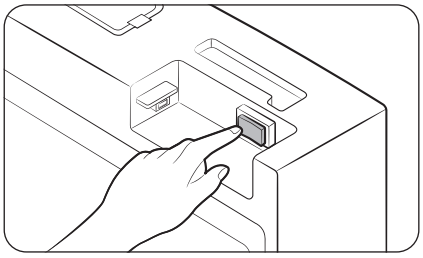

3. Wyłącz urządzenie i włącz je z powrotem.
4. Załóż pokrywę z powrotem, aż usłyszysz odgłos kliknięcia.

Untitled-19 67 2025-03-11 11:44:25

Obsługa

Aplikacja SmartThings (tylko w określonych modelach)

Instalacja

Odwiedź sklep Google Play, Galaxy Apps lub Apple App Store i wyszukaj aplikację „SmartThings". Pobierz i zainstaluj aplikację SmartThings firmy Samsung Electronics na swoim inteligentnym urządzeniu.

UWAGA

- Wersja oprogramowania obsługującego aplikację SmartThings może ulec zmianie zgodnie z zasadami wsparcia systemu operacyjnego określonymi przez producenta. Ponadto w przypadku aplikacji SmartThings lub obsługiwanych przez nią funkcji nowe zasady aktualizacji aplikacji w istniejącej wersji systemu operacyjnego mogą zostać zawieszone ze względów użytkowych lub bezpieczeństwa.
- Aplikacja SmartThings może zostać zmieniona bez powiadomienia w celu poprawy jej funkcji użytkowych lub działania. Podobnie jak wersja systemu operacyjnego telefonu komórkowego jest aktualizowana co roku, również aplikacja SmartThings jest stale aktualizowana zgodnie z najnowszym systemem operacyjnym. W przypadku pytań dotyczących wyżej wymienionych kwestii prosimy o kontakt pod adresem st.service@samsung.com.
- Zalecane systemy szyfrowania obejmują WPA/TKIP i WPA2/AES. Wszelkie nowsze lub niestandaryzowane protokoły uwierzytelniania Wi-Fi nie są obsługiwane.
- Na działanie sieci bezprzewodowych może wpływać otaczające środowisko komunikacji bezprzewodowej.
- Jeśli dostawca usług internetowych zarejestrował adres MAC komputera lub modemu użytkownika w celu jego identyfikacji, lodówka Samsung Smart może być pozbawiona możliwości łączenia się z Internetem. W takim wypadku skontaktuj się z dostawcą usług internetowych, aby uzyskać pomoc techniczną.
- Ustawienia zapory systemu sieciowego mogą uniemożliwiać lodówce Samsung Smart dostęp do Internetu. Skontaktuj się z dostawcą usług internetowych, aby uzyskać pomoc techniczną. Jeśli problem będzie się powtarzać, skontaktuj się z lokalnym punktem serwisowym firmy Samsung lub sprzedawcą jej produktów.
- Aby skonfigurować ustawienia punktu dostępu bezprzewodowego (AP), zapoznaj się z treścią podręcznika użytkownika AP (router).
- Lodówki Samsung Smart obsługują zarówno sieci Wi-Fi 2,4 GHz z protokołami IEEE 802.11 b/g/n, jak i Soft-AP. (Zaleca się stosowanie standardu IEEE 802.11 n).
- Niezatwierdzone routery bezprzewodowe sieci Wi-Fi mogą nie zapewniać połączenia z lodówkami Samsung Smart.

Untitled-19 68 2025-03-11 11:44:25

Konto Samsung

Aby korzystać z aplikacji, należy posiadać lub zarejestrować konto Samsung. Jeśli użytkownik nie posiada bezpłatnego konta Samsung, może je utworzyć, postępując zgodnie z instrukcjami wyświetlanymi w aplikacji.

Czynności wstępne

Włącz urządzenie, z którym chcesz nawiązać połączenie, otwórz aplikację SmartThings na telefonie i postępuj zgodnie z poniższymi instrukcjami.

Jeśli zostanie wyświetlone okno podręczne z informacją o znalezieniu nowego urządzenia, dotknij przycisku **ADD NOW (DODAJ TERAZ)**.

Jeśli okno podręczne nie zostanie wyświetlone, dotknij przycisku **+**, a następnie wybierz urządzenie, z którym chcesz nawiązać połączenie, z listy dostępnych urządzeń.

Jeśli urządzenia brak na liście dostępnych urządzeń, dotknij opcji **Supported Devices (Obsługiwane urządzenia)**, wybierz typ urządzenia Lodówka, a następnie wybierz model urządzenia.

Postępuj zgodnie z instrukcjami wyświetlanymi w aplikacji, aby skonfigurować urządzenie. Po zakończeniu konfiguracji lodówka pojawi się jako „karta" na ekranie **Devices (Urządzenia)**.

Aplikacja lodówki

Zintegrowane sterowanie

Lodówkę można monitorować i sterować nią, przebywając w domu, jak i poza nim.

- Dotknij ikony lodówki na pulpicie SmartThings lub dotknij ikony Urządzenia w dolnej części pulpitu, a następnie dotknij „karty" lodówki, aby otworzyć stronę Lodówka.
- Sprawdź stan działania lub powiadomienia dotyczące lodówki. Możesz też w razie potrzeby zmieniać opcje i ustawienia.

UWAGA

Niektóre opcje i ustawienia lodówki mogą nie być dostępne w trybie zdalnego sterowania.

Untitled-19 69 2025-03-11 11:44:25

Obsługa

Kategoria	Pozycja	Opis
Monitorowanie i sterowanie	Temperatura lodówki	Umożliwia ustawienie i monitorowanie żądanej temperatury lodówki.
	Intensywne chłodzenie	Pozwala włączyć lub wyłączyć funkcję Intensywne chłodzenie oraz sprawdzić bieżące ustawienia.
	Temperatura zamrażarki	Umożliwia ustawienie i monitorowanie żądanej temperatury zamrażarki.
	Intensywne zamrażanie	Pozwala włączyć lub wyłączyć funkcję Intensywne zamrażanie oraz sprawdzić bieżące ustawienia.
	Kostkarka do lodu*	Pozwala włączyć lub wyłączyć kostkarkę do lodu.
	Dzbanek napełniany automatycznie*	Pozwala włączać i wyłączać funkcję Dzbanek napełniany automatycznie oraz sprawdzać aktualne ustawienia funkcji.
Alarmy	Nietypowo wysoka temperatura	Ten alarm jest wyzwalany, gdy w lodówce lub zamrażarce panuje zbyt wysoka temperatura.
	Otwarte drzwi	Ten alarm jest wyzwalany, gdy drzwi lodówki lub zamrażarki są otwarte dłużej niż 2 minuty.
	Przepełnienie Dzbanek napełniany automatycznie*	Jeśli funkcja Dzbanek napełniany automatycznie wykryje przepełnienie, zostanie wyzwolony alarm.
	Wymiana filtra wody	Ten alarm przypomina o konieczności wymiany filtra wody.
AI Energy Mode*	Funkcję AI Energy Mode można włączyć lub wyłączyć w menu Energy aplikacji SmartThings. Stan funkcji AI Energy Mode można sprawdzić w aplikacji SmartThings. W niektórych modelach na panelu głównym pojawia się ikona informująca o działaniu funkcji AI Energy Mode. (tylko w określonych modelach) Włączenie funkcji AI Energy Mode zmniejsza zużycie energii, ale może też obniżyć wydajność chłodzenia. **UWAGA** Funkcja AI Energy Mode może nie działać zgodnie z ustawieniami użytkownika lub środowiskiem pracy.	

* tylko w określonych modelach

Informacje o aktualizacjach zabezpieczeń

Celem aktualizacji zabezpieczeń jest wzmocnienie poziomu bezpieczeństwa urządzenia i ochrona informacji osobistych użytkownika. Więcej informacji o aktualizacjach zabezpieczeń można uzyskać na stronie https://security.samsungda.com.

* Strona internetowa dostępna jest tylko w wybranych językach.

Untitled-19 70 2025-03-11 11:44:25

Bixby (rozpoznawanie głosu – tylko w określonych modelach)

Czym jest Bixby?

- Bixby to nazwa opartego na sztucznej inteligencji rozwiązania firmy Samsung, które umożliwia sterowanie urządzeniem za pomocą głosu.

Korzystanie z funkcji Bixby

- Aby umożliwić korzystanie z rozpoznawania głosu, należy podłączyć urządzenie do aplikacji SmartThings za pośrednictwem sieci.
- Należy również zaakceptować warunki korzystania z usługi Bixby.
- Po podłączeniu można kontrolować niektóre funkcje urządzenia, korzystając z funkcji Bixby w smartfonie Samsung, chociaż nie ma on natywnej obsługi rozpoznawania głosowego.
- Aby aktywować funkcję Bixby, powiedz „Cześć Bixby", a następnie wymów polecenie głosowe.
- Więcej poleceń głosowych podano w części „Polecenia głosowe".

Polecenia głosowe

Kategoria	Polecenie (przykłady)
Temperatura	Tell me the temperature of the refrigerator (Podaj temperaturę w lodówce)
	Tell me the temperature of the fridge in the refrigerator (Podaj temperaturę w chłodziarce lodówki)
	Tell me the temperature of freezer in the refrigerator (Podaj temperaturę w zamrażarce lodówki)
Pogoda	Tell me the weather tomorrow (Powiedz, jaka będzie pogoda jutro)
	How humid is it today? (Jaka jest wilgotność dzisiaj?)
	How high is the fine dust level today? (Jaki jest poziom drobnych pyłów w powietrzu?)
	When can I expect rain? (Kiedy mogę spodziewać się deszczu?)
Czas międzynarodowy	What time is it now? (Która jest teraz godzina?)
	What month is it today by the lunar calender? (Jaki jest obecny miesiąc według kalendarza księżycowego?)
	What time is it in New York? (Która jest teraz godzina w Nowym Jorku?)

UWAGA

Funkcja Bixby wyjdzie z trybu oczekiwania po upływie określonego czasu pod podania polecenia. Po włączeniu rozpoznawanie głosu może działać słabo lub nieprawidłowo ze względu na dźwięki z otoczenia, takie jak dźwięk telewizora.

Untitled-19 71 2025-03-11 11:44:25

Obsługa

⚠ **PRZESTROGA**

- Czynniki wpływające na rozpoznawanie głosu
  - Na działanie funkcji mogą wpływać głos, sposób wysławiania się i wymowa użytkownika oraz warunki otoczenia.
  - Podczas korzystania z rozpoznawania głosu należy mówić głośniej od dźwięków z otoczenia.
  - Aby poprawić działanie rozpoznawania głosu należy stać w odległości do 3 metrów od urządzenia i mówić w sposób wyraźny.
  - Gdy telewizor jest włączony, polecenia głosowe mogą być błędnie rozpoznawane ze względu na dobiegające z niego dźwięki.
- Rozpoznawanie głosu nie działa w następujących przypadkach...
  - Funkcja Bixby jest wyłączona w menu Bixby w aplikacji SmartThings.
  - Funkcja Bixby jest wyłączona w ustawieniach mikrofonu w aplikacji SmartThings.
- Rozpoznawanie głosu działa słabo w następujących przypadkach...
  - Wysoki poziom dźwięków z otoczenia (dźwięk z telewizora, muzyka etc.).
  - Słaby sygnał Wi-Fi (słaba jakość połączenia z Internetem).

Untitled-19 72 2025-03-11 11:44:25

Panel dozownika (tylko w określonych modelach)

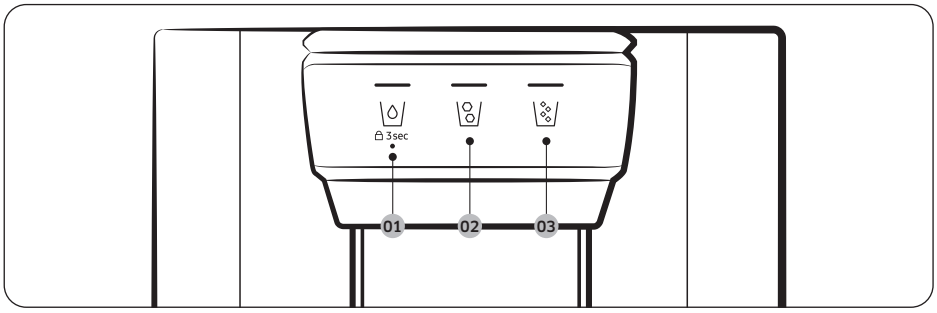

01 \/ 02 \/

03 \/

01 Woda / Blokada (3 s)

\/	Aby dozować schłodzoną wodę, naciśnij przycisk \/. Zaświeci się odpowiedni wskaźnik.
3 sec (3 s) (panel dozownika/ dźwignia dozownika)	Aby zapobiec użyciu przycisków panelu dozownika oraz dźwigni dozownika, naciśnij i przytrzymaj przycisk \/ przez ponad 3 sekundy. Ponowne naciśnięcie i przytrzymanie przycisku przez ponad 3 sekundy powoduje wyłączenie blokady dozownika.

02 Lód w kostkach

Naciśnij przycisk \/, aby podawać lód w kostkach. Zaświeci się odpowiedni wskaźnik.

03 Lód kruszony

Naciśnij przycisk \/, aby podawać lód kruszony. Zaświeci się odpowiedni wskaźnik.

Untitled-19 73 2025-03-11 11:44:26

Obsługa

Funkcje specjalne

Lodówka została wyposażona w urządzenia zwiększające komfort użytkowania.

Funkcja Automatyczne otwieranie drzwi (tylko w określonych modelach)

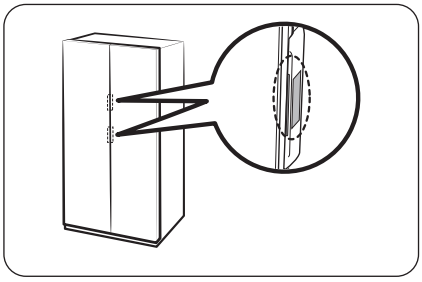

Dotknij czujnika obok uchwytu drzwi. Drzwi się otworzą.

- Ustawienie domyślne to **Off (Wył.)**.
- Aby włączyć funkcję, należy uwzględnić poniższe informacje.
  - Typ ogólny: opis znajduje się w części **Włączanie lub wyłączanie funkcji Automatyczne otwieranie drzwi (tylko w określonych modelach)** na stronie **62**.
  - Typ Family Hub: w aplikacji Fridge Manager dotknij opcji **Settings (Ustawienia)** i włącz opcję **Auto Open Door (Automatyczne otwieranie drzwi)**.
  - Typ AI Home Hub: na ekranie głównym dotknij kolejno opcji ⚙ > **Refrigerator (Lodówka)** > **Auto Open Door (Automatyczne otwieranie drzwi)** i wybierz **On (Włączone)**.

UWAGA

- Jeśli oba czujniki zostaną dotknięte jednocześnie, najpierw otworzą się drzwi obsługiwane przez pierwszy czujnik, a następnie drugie drzwi w ciągu około 2 sekund.
- Drzwi nie zamykają się automatycznie. Po użyciu należy je zamknąć ręcznie.
- Kąt (stopień) otwarcia drzwi może się różnić w zależności od warunków środowiskowych instalacji, takich jak rodzaj podłogi, na której zainstalowana jest lodówka, wypoziomowanie lodówki czy obciążenie produktami przechowywanymi na półkach montowanych na drzwiach.
  - Jeśli drzwi otwierają się zbyt szeroko lub niewystarczająco szeroko, należy sprawdzić i upewnić się, że lodówka jest wypoziomowana. (Więcej informacji zawiera część „**KROK 4 Regulacja nóżek poziomujących**" na stronie **40**).

⚠ PRZESTROGA

- Funkcja Auto Open Door (Automatyczne otwieranie drzwi) może działać nieprawidłowo przy powtarzającym się otwieraniu i zamykaniu drzwi.
- Gdy drzwi otwierają się automatycznie, nie popychaj ich ani nie zatrzymuj na siłę. Może to spowodować nieprawidłowe działanie urządzenia.
  - Należy uważać, aby nie zostać uderzonym przez drzwi, gdy otwierają się one automatycznie.
- Jeśli po wielokrotnym otwarciu drzwi nie dają się otworzyć, odczekaj około minuty, a następnie spróbuj ponownie. (Otwarcie drzwi zaraz po zamknięciu może być utrudnione ze względu na zmianę ciśnienia powietrza wewnątrz lodówki podczas otwierania i zamykania drzwi).
- Przypadkowe dotknięcie czujnika może spowodować otwarcie drzwi, dlatego należy sprawdzać, czy są one zamknięte.

Untitled-19 74 2025-03-11 11:44:27

Polecenia głosowe (tylko w określonych modelach)

Konfiguracja rozpoznawania głosu

W aplikacji SmartThings ustaw „Voice” (Głos) dla opcji „Sound” (Dźwięk).

Przykładowe polecenia głosowe

1	Autofill pitcher detected water overflow (Dzbanek napełniany automatycznie wykrył przelanie się wody)
2	The refrigerator door has been opened (Drzwi lodówki zostały otwarte)
3	Something went wrong (Coś poszło nie tak)
4	The mode has been changed (Zmieniono tryb)
5	Power cool is now in operation (Funkcja intensywnego chłodzenia jest obecnie włączona)
6	Power freeze is now in operation (Funkcja intensywnego zamrażania jest obecnie włączona)
7	The temperature inside the refrigerator has increased (Temperatura wewnątrz lodówki wzrosła)
8	The temperature is now set (Temperatura jest obecnie ustawiona)

UWAGA

W przypadku ustawienia „Disabled” (Wyłączony) dla opcji „Sound” (Dźwięk) z poziomu lodówki, rozpoznawanie głosu zostanie wyłączone.

Untitled-19 75 2025-03-11 11:44:27

Obsługa

Dzbanek na wodę (Dzbanek napełniany automatycznie) (tylko w określonych modelach)

Zimna, oczyszczona woda jest zawsze gotowa w trybie AutoFill Pitcher (Dzbanek napełniany automatycznie). W zaparzaczu można umieścić herbatę lub owoce, aby uzyskać różne napary.

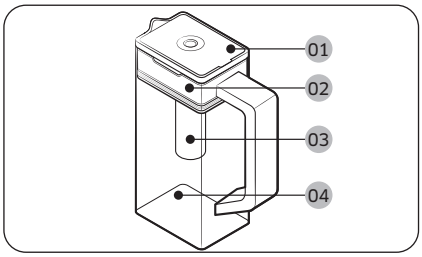

01 Pokrywa
02 Uchwyt zaparzacza
03 Zaparzacz
04 Obudowa

Napełnianie dzbanka na wodę

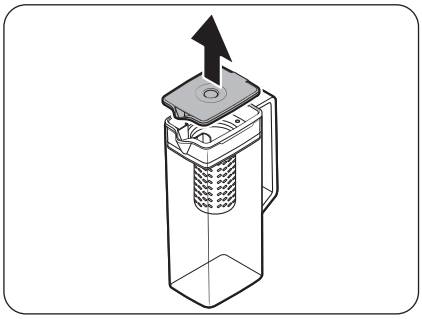

1. Chwyć za rowek uchwytu w pokrywie, a następnie pociągnij w górę, aby otworzyć pokrywę.
2. Włóż do zaparzacza liście herbaty lub owoce.

UWAGA

Aby utrzymać wstępną moc naparu, należy wyłączyć funkcję AutoFill Pitcher (Dzbanek napełniany automatycznie).

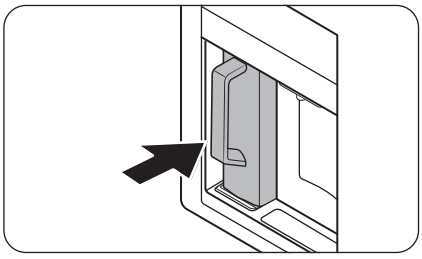

3. Włącz funkcję AutoFill Pitcher (Dzbanek napełniany automatycznie) na panelu sterowania. Otwórz drzwiczki barku, a następnie wstaw dzbanek na wodę do uchwytu. Dociśnij prostopadle w sposób przedstawiony na rysunku.

PRZESTROGA

Należy upewnić się, że dzbanek na wodę pasuje do uchwytu dzbanka.

4. Zamknij drzwi. Po chwili dzbanek na wodę zacznie napełniać się schłodzoną wodą.

Untitled-19 76 2025-03-11 11:44:28

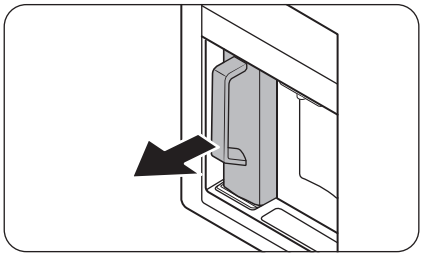

5. Aby napić się herbaty, otwórz drzwiczki barku i odłącz dzbanek na wodę. Wyciągnij go prosto na zewnątrz.

⚠ **PRZESTROGA**

- Zalecamy wykorzystanie wody z zaparzonymi owocami w ciągu 24 godzin. Po tym czasie może dojść do zepsucia się naparu.
- Po spożyciu naparu konieczne jest umycie dzbanka. Ponadto dzbanek należy wyczyścić, jeżeli nie był używany przez dłuższy czas.

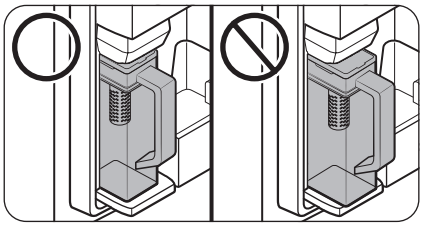

- Aby zapobiec przewróceniu dzbanka na wodę i wyciekom, upewnij się, że dzbanek jest prawidłowo osadzony w uchwycie.

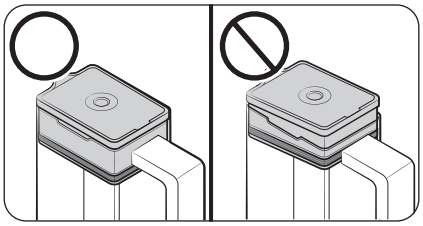

- Aby zapobiec rozlaniu i wyciekom z dzbanka, upewnij się, że uchwyt zaparzacza jest prawidłowo wsunięty.

Untitled-19 77 2025-03-11 11:44:28

Obsługa

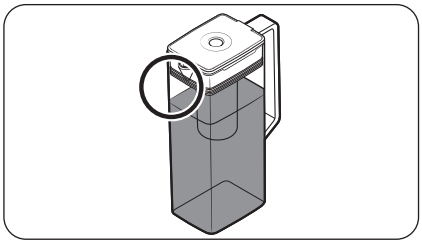

UWAGA

- Jeśli z przodu (w szczególności w zaznaczonym obszarze) dzbanka znajduje się zbyt dużo wilgoci, dzbanek może nie napełniać się całkowicie. Usuń wilgoć, a następnie spróbuj ponownie.
- Funkcja AutoFill Pitcher (Dzbanek napełniany automatycznie) zatrzyma pobór wody do dzbanka, jeżeli dzbanek nie napełni się w określonym czasie. Jeśli to nastąpi, sprawdź, czy przewód doprowadzający wodę jest prawidłowo podłączony. Wyjmij i włóż dzbanek na wodę, a następnie spróbuj ponownie.
- Jeśli dzbanek na wodę nie jest całkowicie napełniony, sprawdź, czy w zbiorniku na wodę wewnątrz lodówki znajduje się woda. Jeśli zbiornik na wodę jest pusty, najpierw napełnij go wodą. Następnie wyjmij dzbanek na wodę i włóż go z powrotem, aby dostarczyć wodę do dzbanka. (tylko w określonych modelach)

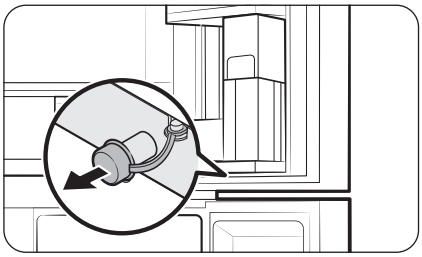

- Jeśli dzbanek na wodę jest przepełniony lub przecieka, przetrzyj obszar wokół jego uchwytu.
- W przypadku otwarcia gumowej nakładki zacznie kapać woda.
- W przypadku wycieku na panelu sterowania będzie migać wskaźnik AutoFill Pitcher (Dzbanek napełniany automatycznie). W przypadku wycieku otwórz gumową nakładkę, aby spuścić wodę. Jeżeli po spuszczeniu wody wskaźnik nie przestanie migać, może to świadczyć o awarii systemu. Skontaktuj się z lokalnym punktem serwisowym firmy Samsung.

UWAGA

- Po spożyciu naparu konieczne jest umycie dzbanka. Dzbanek należy również umyć, jeśli nie był używany przez dłuższy czas lub pozostawał pełny dłużej niż przez trzy dni.
- Jeśli zaparzacz nie zostanie prawidłowo umyty, może pozostawać w nim zapach herbaty lub owoców. Jeśli zaparzacz nie będzie używany, należy go odłączyć od dzbanka i przechowywać w bezpiecznym miejscu.
- Jeśli filtr wody nie był używany przez dłuższy czas, należy wylać wodę z dwóch pierwszych napełnień dzbanka. Następnie należy dokładnie umyć dzbanek na wodę.

Untitled-19 78 2025-03-11 11:44:29

Dozownik wody (tylko w określonych modelach)

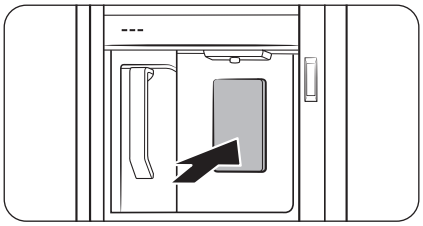

Aby dozować schłodzoną wodę, otwórz barek i naciśnij dźwignię dozownika.

UWAGA

- Gdy dźwignia będzie naciskana przez około 1 minutę, dozownik zatrzyma podawanie. Aby nalać większą ilość wody, zwolnij i ponownie naciśnij dźwignię.
- Upewnij się, że szklanka znajduje się pod wylotem, aby zapobiec rozlewaniu się dozowanej wody.
- Jeżeli nie używasz dozownika wody przez 2–3 dni, woda może mieć nietypowy smak lub zapach. Nie świadczy to o awarii systemu. Wylej pierwsze 1–2 szklanki wody.
- Jeśli zbiornik na wodę wewnątrz lodówki jest pusty, użycie funkcji AutoFill (Automatyczne napełnianie) lub naciśnięcie dźwigni dozownika wody spowoduje zapowietrzenie przewodu doprowadzającego wodę. W przypadku napełniania zbiornika wody z zapowietrzonym przewodem doprowadzającym wodę użycie funkcji AutoFill (Automatyczne napełnianie) lub naciśnięcie dźwigni dozownika wody może spowodować wylanie się wody.

Mętnienie wody

Woda dostarczana do lodówki przepływa przez filtr alkaliczny. Podczas procesu filtracji następuje zwiększenie ciśnienia wody oraz jej nasycenie tlenem i azotem. Może to powodować tymczasowe zmętnienie wody po dozowaniu. Jest to normalne zjawisko. Woda stanie się przejrzysta po paru sekundach.

Untitled-19 79 2025-03-11 11:44:29

Obsługa

Dozownik wody/lodu (tylko w określonych modelach)

Dozownik wody pozwala uzyskać wodę z lodem lub bez lodu.

Dozownik wody ma 3 opcje do wyboru: schłodzoną wodę, lód w kostkach i lód kruszony. Aby dozować schłodzoną wodę, naciśnij przycisk \[◊] na panelu dozownika. Umieść szklankę pod dozownikiem, a następnie naciśnij dźwignię dozownika.

Dozowanie wody z lodem

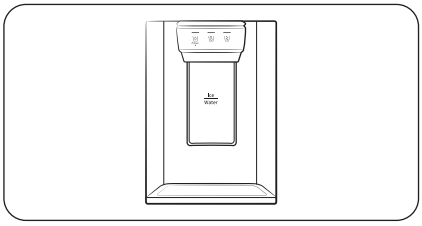

1. Gdy kostkarka do lodu jest włączona, naciśnij przycisk \[◊] lub \[◊], aby wybrać rodzaj lodu.
2. Umieść szklankę pod dozownikiem, a następnie szklanką naciśnij **dźwignię dozownika**. Dozownik wyda lód.
3. Naciśnij przycisk \[◊], aby wybrać wodę.
4. Naciśnij szklanką **dźwignię dozownika**. Dozownik wyda wodę.

UWAGA

- Gdy dźwignia będzie naciskana przez około 1 minutę, dozownik zatrzyma podawanie. Aby nalać większą ilość wody, zwolnij i ponownie naciśnij dźwignię.
- Upewnij się, że szklanka znajduje się pod wylotem, aby zapobiec rozlewaniu się dozowanej wody.
- Jeżeli nie używasz dozownika wody przez 2–3 dni, woda może mieć nietypowy smak lub zapach. Nie świadczy to o awarii systemu. Wylej pierwsze 1–2 szklanki wody.

Untitled-19 80 2025-03-11 11:44:29

Kostkarka do lodu (tylko w określonych modelach)

Lodówka została wyposażona we wbudowaną kostkarkę do lodu, która automatycznie podaje lód, umożliwiając korzystanie z filtrowanej wody z lodem w kostkach lub kruszonym.

Ice making (Wytwarzanie lodu)

Aby zapewnić prawidłowe wytwarzanie lodu oraz całkowite wypełnienie pojemnika na lód, po zamontowaniu i podłączeniu lodówki wykonaj następujące czynności:

1. Pozwól lodówce pracować przez co najmniej 24 godziny, aby zapewnić jej optymalne działanie.
2. Podsuń szklankę i uzyskaj pierwsze 4–6 kostek lodu.
3. Poczekaj kolejne 8 godzin i uzyskaj kolejne 4–6 kostek.
4. Następnie poczekaj kolejne 16 godzin i uzyskaj pierwsza pełną szklankę lodu.

UWAGA

- Jeśli zużyjesz cały lód naraz, musisz poczekać 8 godzin, zanim uzyskasz pierwsze 4–6 kostek. Zapewni to prawidłowe zapełnienie pojemnika lodem.
- Szybko wytworzone kostki lodu mogą być białe, co jest normalne.

⚠ PRZESTROGA

Lód należy dozować w ilości odpowiedniej do wielkości szklanki.

- Dozowanie zbyt dużej ilości lodu może doprowadzić do jego wysypania i spowodowania obrażeń ciała.
- Lód może się gromadzić i blokować korytko na lód.

Napełnianie zbiornika na wodę (tylko w określonych modelach)

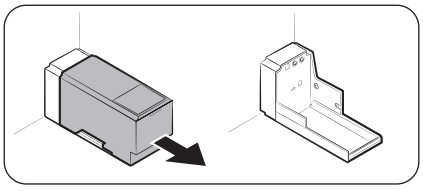

W przypadku pierwszego użycia wyczyść wnętrze zbiornika na wodę i dobrze osusz.

1. Chwyć oba uchwyty z przodu zbiornika i wysuń go, jak pokazano na ilustracji.

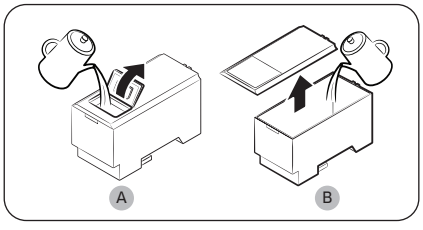

2. Otwórz **przednią pokrywkę (A)** lub **całą pokrywę (B)** i wlej wodę do zbiornika (maks. 5 litrów).

⚠ PRZESTROGA

- Poziom wody nie może przekraczać linii maksymalnego poziomu. W przeciwnym razie dojdzie do przelania się wody.
- Należy napełniać wyłącznie wodą pitną.

Untitled-19 81 2025-03-11 11:44:30

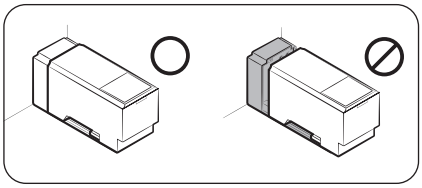

3. Wstaw zbiornik wody i dopasuj do mechanizmu dozownika. Upewnij się, że przednia strona (z pokrywką przednią) zbiornika jest skierowana ku przodowi.

⚠ **PRZESTROGA**

- Należy sprawdzić, czy zbiornik na wodę jest zainstalowany w półce. W przeciwnym razie zbiornik na wodę może nie działać prawidłowo.
- Nie należy korzystać z lodówki bez wstawionego zbiornika wody. Może to obniżyć zdolność chłodzenia urządzenia.
- Zbiornik należy napełniać tylko wodą pitną, np. mineralną lub oczyszczoną. Nie należy wlewać innych płynów.
- Należy zachować ostrożność, przenosząc zbiornik napełniony wodą. Upuszczenie zbiornika grozi urazem fizycznym.
- Nie należy próbować samodzielnie demontować wewnętrznej pompy. Jeśli wewnętrzna pompa zostanie uszkodzona lub odłączona od zbiornika wody, dozownik nie zadziała.

Pierwsze użycie

- Naciśnij dźwignię dozownika i przytrzymaj ją przez 10 sekund, aby usunąć powietrze z węży systemu doprowadzania wody.
- Wylej pierwsze sześć szklanek wody, aby pozbyć się zanieczyszczeń w systemie doprowadzania.

Wytwarzanie lodu (tylko w określonych modelach)

Lodówka została wyposażona we wbudowaną kostkarkę do lodu, która automatycznie podaje lód, umożliwiając korzystanie z filtrowanej wody w zależności od preferencji – z lodem w kostkach lub kruszonym.

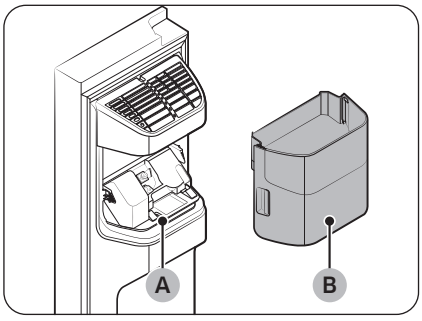

Jeśli lód nie jest podawany, w pierwszej kolejności sprawdź, czy jest wytwarzany przez kostkarkę.

Sprawdzenie kostkarki do lodu

1. Delikatnie dwiema rękami przytrzymaj pojemnik kostkarki do lodu (B) i wyjmij go z korytka na lód (A).
2. Sprawdź, czy lód znajduje się w pojemniku.

Untitled-19 82 2025-03-11 11:44:30

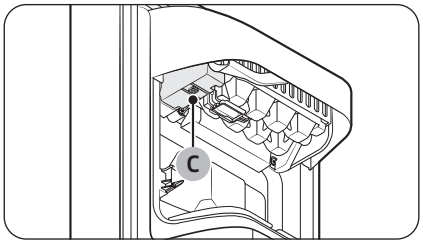

3. Naciśnij przycisk (C) w dolnej części kostkarki do lodu. Po naciśnięciu przycisku zostanie wyemitowany sygnał dźwiękowy (bim-bom).
4. Jeśli kostkarka wytwarza lód prawidłowo, zostanie wyemitowany kolejny sygnał dźwiękowy.

UWAGA

Jeśli objaw nie ustąpi, skontaktuj się z hydraulikiem lub lokalnym punktem serwisowym firmy Samsung.

⚠ PRZESTROGA

- Nie należy naciskać przycisku wielokrotnie po wypełnieniu tacki lodem lub wodą. Może to spowodować przelanie wody lub zablokowanie lodu.
- W przypadku przywrócenia zasilania lodówki po awarii w pojemniku kostkarki do lodu mogą znajdować się roztopione oraz zablokowane kostki lodu, co może doprowadzić do usterki systemu. Aby temu zapobiec, przed rozpoczęciem korzystania z lodówki należy pamiętać, aby opróżnić pojemnik kostkarki do lodu.
- Aby nie upuścić pojemnika kostkarki do lodu, podczas jego wyjmowania lub wkładania należy trzymać go dwiema rękami.
- Nie należy pozwalać dzieciom uwieszać się ani bawić się dozownikiem lodu lub pojemnikiem kostkarki do lodu. W przeciwnym razie dzieci mogą doznać urazu.
- Nie należy wkładać palców ani innych przedmiotów do otworu dozownika ani korytka na lód. Może to doprowadzić do obrażeń ciała lub uszkodzeń sprzętu.

UWAGA

- Po włączeniu (ON) kostkarki do lodu lodówka będzie wytwarzać lód nawet po wyjęciu pojemnika na lód.
- Należy upewnić się, że kostkarka do lodu jest wyłączona (OFF), jeśli nie ma być używana.
- Wyjęcie pojemnika kostkarki do lodu nie ma wpływu na właściwości termiczne ani mechaniczne lodówki.
- Deklarowana pojemność zamrażarki jest mierzona z prowadnicą zamrażarki i dolną półką, po wyjęciu kostkarki do lodu oraz górnej i dolnej szuflady.

Untitled-19 83 2025-03-11 11:44:31

Obsługa

Uzyskanie większej ilości miejsca do przechowywania (tylko w określonych modelach)

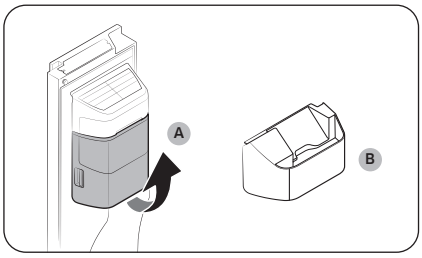

Jeśli nie korzystasz z kostkarki do lodu i potrzebujesz większej ilości miejsca, wyjmij **pojemnik kostkarki do lodu (A)**. Następnie wsuń **prowadnicę zamrażarki (opcjonalną) (B)** w miejsce pojemnika kostkarki do lodu.

⚠ PRZESTROGA

Jeśli pojemnik kostkarki do lodu zostanie wyjęty, konieczne jest wyłączenie kostkarki do lodu.

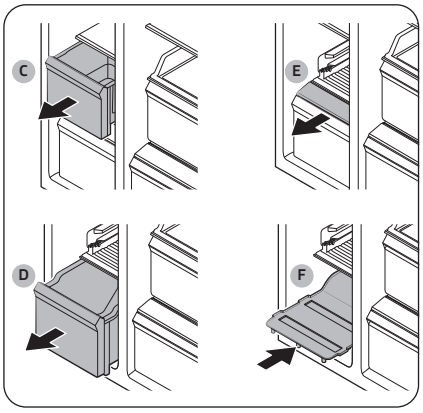

Aby uzyskać więcej miejsca, wyjmij **górną szufladę (C)**, **dolną szufladę (D)** oraz **pokrywę dolnej szuflady (E)**. Następnie wsuń dostarczoną **dolną półkę (F)**.

UWAGA

- Wyjęcie szuflad nie wpływa na temperaturę ani użytkowanie zamrażarki.
- Deklarowana pojemność zamrażarki jest mierzona z dolną półką, po wyjęciu górnej szuflady, dolnej szuflady oraz pokrywy dolnej szuflady.

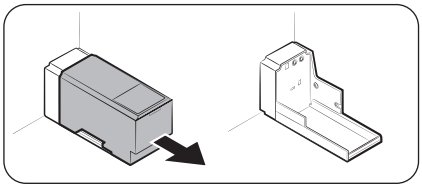

Aby uzyskać więcej miejsca do przechowywania artykułów, można wyjąć zbiornik na wodę.

Untitled-19 84 2025-03-11 11:44:31

Pojemnik kostkarki do lodu

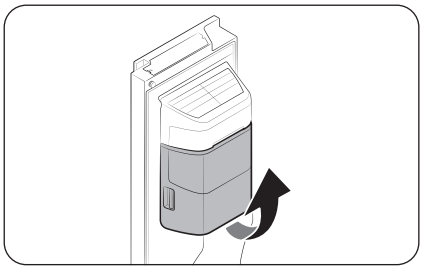

Jeżeli przez dłuższy czas urządzenie nie dozowało lodu, lód w pojemniku może zbijać się w większe bryły. Jeśli tak się stanie, wyjmij i opróżnij pojemnik kostkarki do lodu.

1. Aby wyjąć pojemnik kostkarki do lodu, delikatnie podnieś go i powoli wyciągnij, trzymając za uchwyty dwiema rękami.
2. Wyjmij i opróżnij pojemnik kostkarki do lodu.

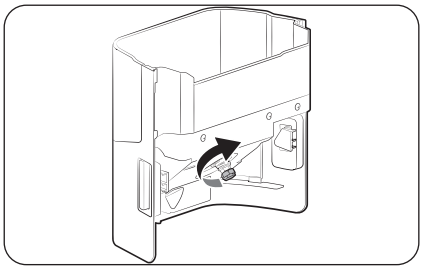

3. Po zakończeniu obróć uchwyt z tyłu pojemnika o 90°, a następnie umieść pojemnik z powrotem na swoje miejsce. Upewnij się, że pojemnik został prawidłowo wsunięty aż do zatrzaśnięcia.

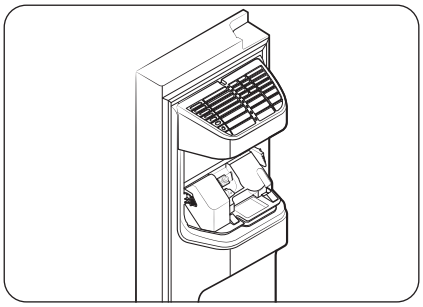

⚠ PRZESTROGA

- Nie należy wywierać nadmiernej siły na pokrywę pojemnika. Pokrywa może ulec uszkodzeniu.
- Nie należy zamykać drzwi ze zbyt dużą siłą. Woda może wylać się na kostkarkę.
- Aby zapobiec urazom, należy sprzątnąć z podłogi lód lub rozlaną wodę.
- Aby zapobiec wypadkom i urazom, nie należy pozwalać dzieciom bawić się dozownikiem wody lub kostkarką.
- Nie należy wkładać ręki ani żadnych przedmiotów do korytka na lód. Może to doprowadzić do obrażeń ciała lub uszkodzenia produktu.

UWAGA

- Wszelkie dźwięki dochodzące z kostkarki są normalne, jeśli występują podczas wytwarzania lodu.
- Przy otwartych drzwiach nie działa ani kostkarka, ani dozownik wody.

Untitled-19 85 2025-03-11 11:44:32

Obsługa

Ciśnienie wody

Aby sprawdzić, ile wody przepływa do tacki na kostki lodu, wykonaj poniższe czynności.

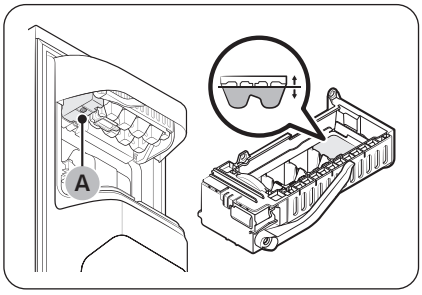

1. Wyjmij pojemnik na lód.
2. Naciśnij przycisk (A) w dolnej części kostkarki do lodu. Zwykle tacka na kostki lodu wypełnia się wodą w ciągu kilku minut.
3. Jeśli poziom wody jest niższy niż oczekiwany, sprawdź ciśnienie dopływu wody. Nie świadczy to o awarii systemu.

⚠ **PRZESTROGA**

- Nie należy naciskać wielokrotnie przycisku w dolnej części kostkarki do lodu, gdy tacka jest wypełniona wodą. Może to spowodować przelanie wody lub zablokowanie lodu.
- Należy upewnić się, że pojemnik kostkarki do lodu jest prawidłowo wsunięty. W przeciwnym razie kostkarka do lodu nie będzie działać.
- W przypadku awarii zasilania należy wyjąć tackę na kostki lodu. Może wypływać woda.

Automatyczna kostkarka do lodu (tylko w określonych modelach)

Lodówka jest wyposażona we wbudowaną kostkarkę do lodu, która automatycznie dozuje lód.

- Ogólna konstrukcja i (lub) akcesoria mogą się różnić w zależności od modelu.
- W lodówce dostępna jest łyżka do lodu.

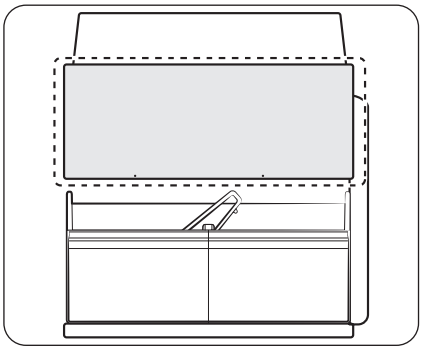

- Ten produkt ma dwa rodzaje kostkarki do lodu.
- Aby użyć lodu, wystarczy wysunąć tackę pojemnika na lód, a po użyciu wsunąć ją z powrotem.

⚠ **OSTRZEŻENIE**

Niebezpieczeństwo zadławienia: Lód może spowodować zadławienie u małych dzieci.

Wytwarzanie lodu

Aby zapewnić prawidłowe wytwarzanie lodu oraz całkowite wypełnienie pojemnika na lód, po zamontowaniu i podłączeniu lodówki wykonaj następujące czynności.

Untitled-19 86 2025-03-11 11:44:32

Pierwsze użycie

- Odczekaj 1–2 dni, aż kostkarka do lodu wytworzy lód.
- Wyrzuć pierwsze 1–2 pojemniki lodu, aby usunąć zanieczyszczenia z systemu doprowadzania wody.

Diagnostyka

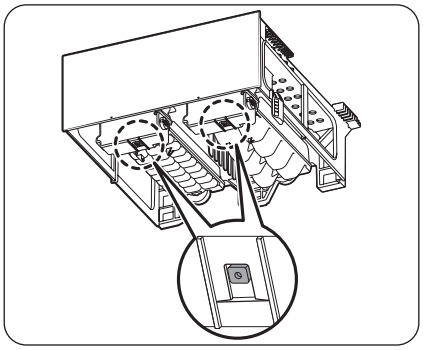

- Ogólna konstrukcja i (lub) akcesoria mogą się różnić w zależności od modelu.
- Jeśli urządzenie nie wydaje lodu, najpierw sprawdź stan kostkarki do lodu za pomocą przycisku **Test** u dołu kostkarki.
- Naciśnij przycisk **Test** w dolnej części kostkarki do lodu. Po naciśnięciu przycisku zostanie wyemitowany sygnał dźwiękowy odgłosu dzwonu (bim-bom). Jeśli kostkarka wytwarza lód prawidłowo, zostanie wyemitowany kolejny sygnał dźwiękowy.

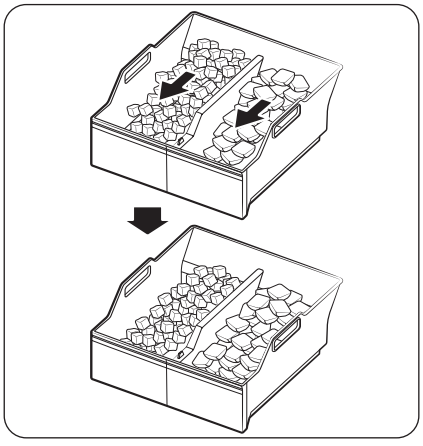

- Gromadzenie się lodu po jednej stronie tacki jest zjawiskiem prawidłowym. Aby móc przechowywać więcej lodu, rozłóż go równo na tacce.

Untitled-19 87 2025-03-11 11:44:33

Obsługa

Wytwarzanie lodu (tylko w określonych modelach)

Kostkarka do lodu Twist

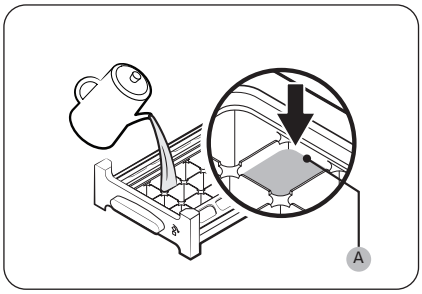

1. Otwórz drzwi zamrażarki i wysuń tackę na kostki lodu.
2. Napełnij tackę wodą do **poziomu maksymalnego (A)** zaznaczonego z tyłu po wewnętrznej stronie tacki.
3. Wsuń tackę z powrotem na swoje miejsce.

UWAGA

Czas wytwarzania lodu zależy od ustawień temperatury.

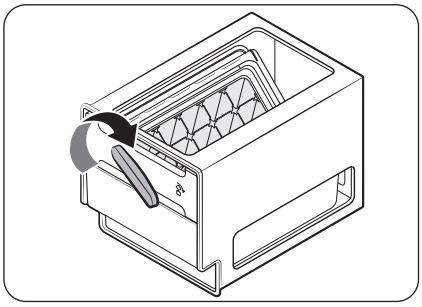

UWAGA

- Upewnij się, że pojemnik do przechowywania kostek lodu znajduje się na swoim miejscu pod tacką na kostki lodu.
- Aby uzyskać kostki lodu, obróć uchwyt pojemnika w prawo do połowy, co pozwoli wysypać połowę kostek lodu do pojemnika. Następnie obróć uchwyt w lewo, aby wysypać drugą połowę kostek.
- Wyjmij pojemnik, lekko go przekręcając i wyciągając do przodu.

Untitled-19 88 2025-03-11 11:44:33

Konserwacja

Obsługa i konserwacja

Półki (lodówka/zamrażarka) / Półka na wino (tylko w określonych modelach)

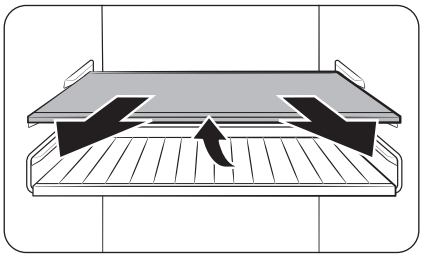

1. Wysuń nieco półkę (lub półkę na wino). Następnie wysuwaj ją, unosząc tył.

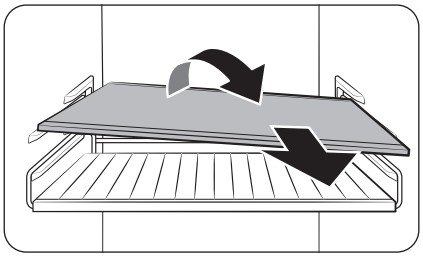

2. Ustaw półkę (lub półkę na wino) ukośnie, aby ją wysunąć z lodówki.

⚠ **PRZESTROGA**

- Półka musi być prawidłowo wsunięta. Nie wsuwaj półki górną stroną skierowaną w dół.
- Szklane pojemniki mogą zarysować powierzchnię półek ze szkła.
- Nie należy wsuwać standardowej półki w miejscu przeznaczonym na półkę na wino. Może to doprowadzić do uszkodzenia lodówki. (tylko w określonych modelach)

Półki montowane na drzwiach

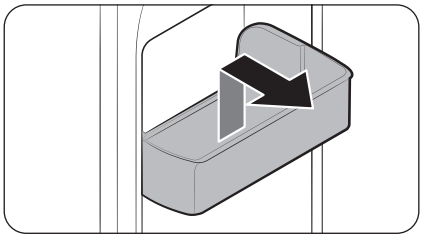

Aby zdjąć półkę montowaną na drzwiach, przytrzymaj ją z przodu po bokach, a następnie lekko podnieś w celu wyjęcia.

Untitled-19 89 2025-03-11 11:44:34

Konserwacja

Szuflady

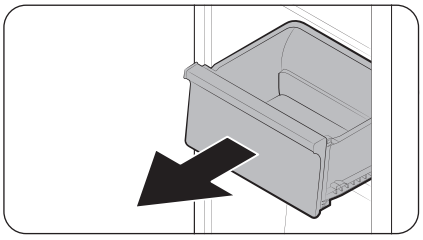

Lekko podnieś przód szuflady, a następnie wysuń ją.

Szuflady na warzywa i owoce / produkty suszone oraz do przechowywania mięsa

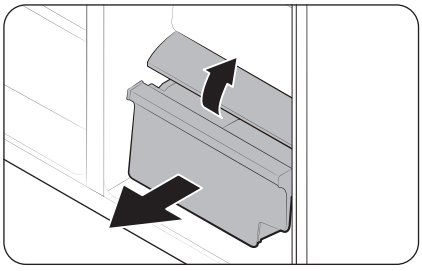

Aby wyjąć szufladę na warzywa i owoce z lodówki lub szuflady na produkty suszone z zamrażarki:

1. W pierwszej kolejności wyjmij znajdujące się obok szuflady uniwersalne (w razie potrzeby).

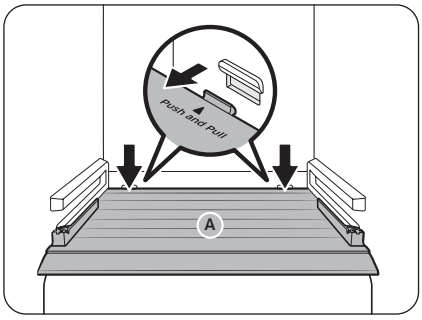

2. Jeśli lodówka jest wyposażona w **pokrywę (A)** szuflady na warzywa i owoce / produkty suszone, zdejmij pokrywę w podany niżej sposób.
   a. Wysuń szufladę do połowy.
   b. Pociągnij pokrywę, naciskając boki z tyłu (patrz oznaczenia na rysunku).
3. Delikatnie wyjmij szufladę na warzywa i owoce/produkty suszone.

Pojemnik kostkarki do lodu (tylko w określonych modelach)

Aby wyjąć pojemnik kostkarki do lodu, patrz część „Pojemnik kostkarki do lodu” na stronie 85.

Untitled-19 90 2025-03-11 11:44:35

Miejsce przechowywania łyżki do lodu (tylko w określonych modelach)

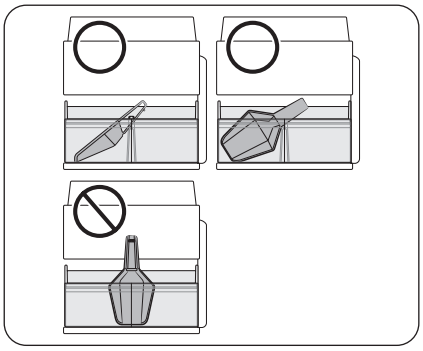

Łyżkę do lodu należy przechowywać w przedniej części pojemnika na lód. Należy ją umieścić w sposób pokazany na rysunku, tak, aby nie kolidowała z dozownikiem lodu po włożeniu tacki pojemnika na lód.

UWAGA

Jeśli tacka pojemnika na lód nie zostanie całkowicie wsunięta, lód może spadać z tyłu (i na zewnątrz) pojemnika na lód lub kostkarka może przestać wytwarzać lód.

Dzbanek na wodę napełniany automatycznie (tylko w określonych modelach)

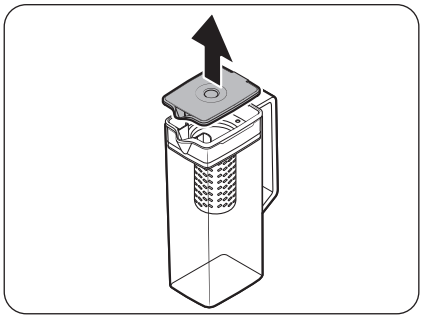

1. Chwyć za rowek uchwytu w **pokrywie**, a następnie pociągnij w górę w celu wyjęcia.

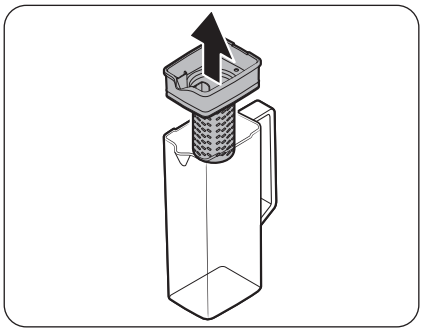

2. Chwyć obie strony **uchwytu zaparzacza**, a następnie unieś w celu wyjęcia.

Untitled-19 91 2025-03-11 11:44:35

Konserwacja

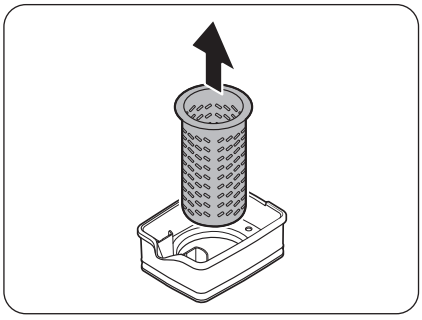

3. Lekko obracając **zaparzacz**, wyciągnij go z uszczelnienia.
4. Umyj **zaparzacz** przy użyciu neutralnych środków i bieżącej wody. Wypłucz i dobrze osusz.
5. Włóż ponownie dzbanek napełniany automatycznie, wykonując opisane wyżej czynności w odwrotnej kolejności.

⚠ **PRZESTROGA**

Dzbanek na wodę i pokrywa nie są przeznaczone do użytku w kuchence mikrofalowej, ponieważ mogą się stopić lub zdeformować wskutek działania wysokiej temperatury (w tym gorącej wody). W razie potrzeby elementy te należy umyć ręcznie w chłodnej lub ciepłej wodzie. (Temperatura wody nie może przekraczać 70°C).

Untitled-19 92 2025-03-11 11:44:35

Czyszczenie

Wnętrze i powierzchnie zewnętrzne

⚠ OSTRZEŻENIE

- Do czyszczenia nie należy używać benzenu, rozpuszczalnika, octu, wybielacza w płynie, sody oczyszczonej, kwasku cytrynowego, mieszanek soli oraz detergentów do użytku domowego lub samochodowego, takich jak Clorox™. Mogą one uszkodzić powierzchnię lodówki i spowodować pożar.
- Nie należy rozpylać wody na lodówkę. Może to spowodować porażenie prądem elektrycznym.
- Nie należy wkładać palców ani innych przedmiotów do otworu dozownika wody.

Systematycznie usuwaj kurz lub wodę ze styków wtyczki przewodu zasilającego i punktów styku za pomocą suchej szmatki.

1. Odłącz przewód zasilający.
2. Za pomocą miękkiej, wilgotnej i niestrzępiącej się szmatki lub ręcznika papierowego wyczyść wnętrze i powierzchnie zewnętrzne lodówki.
3. Na koniec suchą szmatką lub ręcznikiem papierowym dokładnie osusz urządzenie.
4. Podłącz przewód zasilający.

Dozownik lodu/wody (tylko w określonych modelach)

UWAGA

Ze względów higienicznych należy często czyścić obszar dozownika.

⚠ PRZESTROGA

Jeśli wybrano lód kruszony, w korytku na lód mogą zbierać się pozostałości lodu. Aby temu zapobiec, należy usunąć pozostałości lodu z korytka przy użyciu miękkiej, czystej szmatki.

Dysza dozownika (tylko w określonych modelach)

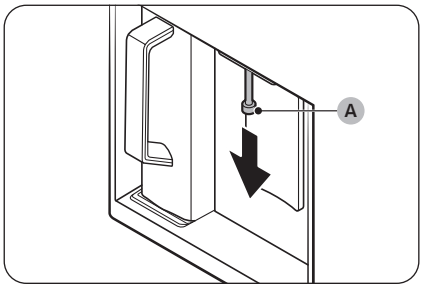

1. Przytrzymaj koniec dyszy dozownika (A).
2. Obracając dyszę dozownika (A) w lewo, pociągnij ją w dół, aby wyjąć z dozownika.

Untitled-19 93 2025-03-11 11:44:36

Konserwacja

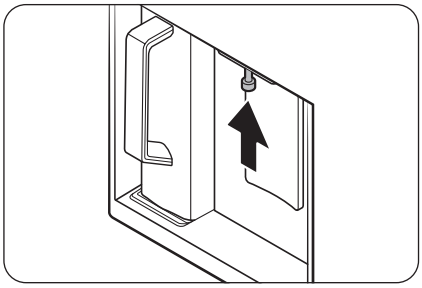

3. Dokładnie wyczyść dyszę dozownika, a następnie ponownie ją zamontuj.

⚠ **PRZESTROGA**

- Dysza dozownika wymaga pełnego wsunięcia, tak aby znalazła się w pierwotnym położeniu.
- Do czyszczenia dyszy dozownika nie należy używać gąbki o szorstkiej fakturze.

Gumowe uszczelki

Jeśli gumowe uszczelki drzwi są zabrudzone, drzwi mogą nie zamykać się prawidłowo, co może obniżyć wydajność lodówki. Do czyszczenia gumowych uszczelek używaj łagodnego detergentu i wilgotnej szmatki. Następnie wytrzyj do sucha szmatką.

Panel tylny

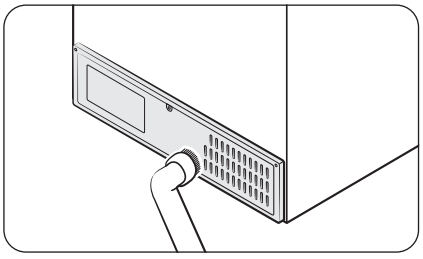

Aby utrzymać przewody i wystające części panelu tylnego w czystości, raz lub dwa razy do roku odkurzaj panel.

⚠ **PRZESTROGA**

Nie zdejmuj **osłony panelu** tylnego. Może to spowodować porażenie prądem elektrycznym.

Untitled-19 94 2025-03-11 11:44:36

Filtr siatkowy (tylko w określonych modelach)

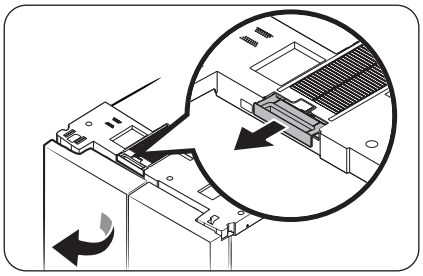

- Otwórz lewe drzwi lodówki i wyjmij filtr siatkowy znajdujący się w górnej części lodówki.
  - Po usunięciu kurzu delikatnie umyj filtr letnią wodą z dodatkiem neutralnego detergentu.

UWAGA

- Podczas wyjmowania filtra może osypywać się kurz.
- Filtr siatkowy może ulec uszkodzeniu w przypadku szorowania go szczotką lub mycia gorącą wodą.
- W przypadku silnego zapachu lub znacznego zanieczyszczenia przed umyciem należy moczyć filtr przez około 30 minut w letniej wodzie z dodatkiem neutralnego detergentu.

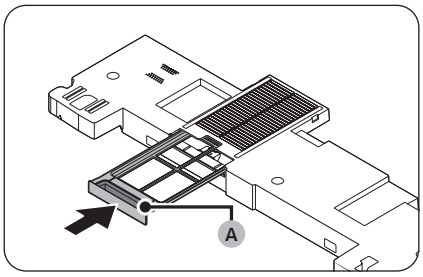

- Po całkowitym wysuszeniu filtra należy włożyć go na miejsce z uchwytem filtra (A) skierowanym na zewnątrz.
  - Podczas suszenia filtra należy unikać bezpośredniego światła słonecznego i pozostawić go do całkowitego wyschnięcia w zacienionym miejscu.

Untitled-19 95 2025-03-11 11:44:37

Konserwacja

Wymiana

Kontrolki

Kontrolki nie są przeznaczone do wymiany przez użytkownika lodówki. Aby wymienić kontrolki lodówki, skontaktuj się z lokalnym punktem serwisowym firmy Samsung.

Lampka (źródło światła)

Ten produkt zawiera źródło światła o klasie efektywności energetycznej <G>.

Lampki ani urządzenia sterujące nie są przeznaczone do wymiany przez użytkownika. Aby wymienić lampki i/lub urządzenia sterujące produktu, skontaktuj się z lokalnym punktem serwisowym firmy Samsung.

Szczegółowe informacje dotyczące wymiany lampek lub urządzeń sterujących w danym produkcie można znaleźć na stronie internetowej firmy Samsung (http://www.samsung.com), po wybraniu kolejno Wsparcie > Wsparcie produktowe i wprowadzeniu nazwy modelu.

Aby uzyskać szczegółowe informacje dotyczące demontażu lampek i/lub urządzeń sterujących, należy postępować zgodnie z instrukcją wymiany udostępnioną jak podano powyżej.

Untitled-19 96 2025-03-11 11:44:37

Rozwiązywanie problemów

Przed wezwaniem serwisu przeprowadź poniższe czynności kontrolne. Wezwania serwisu dotyczące normalnych sytuacji (niezwiązanych z usterkami) podlegają opłatom.

Informacje ogólne

Temperatura

Objaw	Możliwe przyczyny	Rozwiązanie
Lodówka/zamrażarka nie działa. Lodówka/zamrażarka nie osiąga odpowiedniej temperatury.	• Przewód zasilania nie jest prawidłowo podłączony.	• Podłącz prawidłowo przewód zasilający.
	• Temperatura nie jest prawidłowo ustawiona.	• Ustaw niższą temperaturę.
	• Lodówka znajduje się blisko źródła ciepła lub w bezpośrednim świetle słonecznym.	• Ustaw lodówkę z dala od miejsc nasłonecznionych lub źródeł ciepła.
	• Niewystarczający odstęp pomiędzy lodówką i sąsiadującymi ścianami lub szafkami.	• Zalecany odstęp między lodówką i ścianą (lub szafkami) wynosi ponad 50 mm.
	• Lodówka jest przeciążona. Produkty żywnościowe blokują otwory wentylacyjne lodówki.	• Nie należy przeciążać lodówki. Nie dopuszczaj, aby produkty żywnościowe blokowały otwory wentylacyjne.
Lodówka/zamrażarka chłodzi zbyt silnie.	• Temperatura nie jest prawidłowo ustawiona.	• Ustaw wyższą temperaturę.
Ścianki wewnętrzne są ciepłe.	• Na ściankach wewnętrznych lodówki znajdują się przewody rurowe odporne na ciepło.	• Aby zapobiec kondensacji, lodówka wyposażona jest w przewody rurowe odporne na ciepło zamontowane w przednich narożnikach. Jeżeli temperatura otoczenia wzrasta, urządzenie może nie działać efektywnie. Nie świadczy to o awarii systemu. 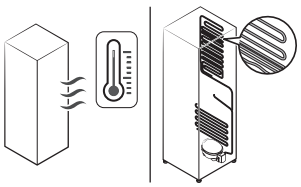

Untitled-19 97 2025-03-11 11:44:37

Rozwiązywanie problemów

Objaw	Możliwe przyczyny	Rozwiązanie
Oświetlenie, panel sterowania, kostkarka do lodu, dozownik wody i lodu nie działają jednocześnie.	• Tryb nie jest prawidłowo ustawiony.	**1.** Dotknij i przytrzymaj jednocześnie przyciski ◯ i 〉 przez 6 sekund. **2.** Gdy miga wyświetlacz, naciśnij przycisk 〉. **3.** Wybierz kolejny przycisk. • Jeśli problem będzie się powtarzać po wykonaniu opisanych czynności, skontaktuj się z punktem serwisowym firmy Samsung Electronics.

Nieprzyjemne zapachy

Objaw	Możliwe przyczyny	Rozwiązanie
Z lodówki wydobywają się nieprzyjemne zapachy.	• Zepsute produkty żywnościowe.	• Wyczyść lodówkę i usuń zepsute produkty żywnościowe.
	• Produkty żywnościowe o intensywnych zapachach.	• Upewnij się, że żywność o intensywnym zapachu jest szczelnie zapakowana.

Szron

Objaw	Możliwe przyczyny	Rozwiązanie
Szron wokół otworów wentylacyjnych.	• Produkty żywnościowe blokują otwory wentylacyjne.	• Upewnij się, że produkty żywnościowe nie blokują otworów wentylacyjnych.
Szron na ściankach wewnętrznych.	• Drzwi nie są prawidłowo zamknięte.	• Upewnij się, że produkty żywnościowe nie blokują drzwi. Wyczyść uszczelkę drzwi.

Skropliny

Objaw	Możliwe przyczyny	Rozwiązanie
Na ściankach wewnętrznych tworzą się skropliny.	• Jeśli drzwi były dłuższy czas otwarte, do wnętrza lodówki przedostała się wilgoć.	• Usuń wilgoć i nie pozostawiaj otwartych drzwi przez dłuższy czas.
	• Produkty żywnościowe o dużej zawartości wilgoci.	• Upewnij się, że żywność jest szczelnie zapakowana.

Untitled-19 98 2025-03-11 11:44:37

Woda/lód (tylko w modelach z dozownikiem)

Objaw	Możliwe przyczyny	Rozwiązanie
Przepływ wody jest słabszy niż zwykle.	• Ciśnienie wody jest zbyt niskie.	• Upewnij się, że ciśnienie wody wynosi od 30 do 125 psi.
Kostkarka do lodu emituje brzęczący dźwięk.	• Funkcja kostkarki do lodu została uruchomiona, jednakże nie podłączono dopływu wody do lodówki.	• Wyłącz kostkarkę do lodu.
Kostkarka do lodu nie wytwarza lodu.	• Kostkarka do lodu została dopiero zamontowana.	• Zanim lodówka zacznie produkować lód, należy odczekać 24 godziny.
	• Temperatura zamrażarki jest zbyt wysoka.	• Ustaw temperaturę w zamrażarce poniżej -18°C (lub -20°C w przypadku wyższej temperatury otoczenia).
	• Została włączona funkcja Lock (Blokada) panelu dozownika.	• Naciśnij i przytrzymaj przycisk \◊/ przez 3 sekundy, aby wyłączyć funkcję Lock (Blokada) panelu dozownika.
	• Kostkarka do lodu jest wyłączona.	• Włącz kostkarkę do lodu.
	• Tacka pojemnika na lód nie jest wsunięta do końca.	• Wsuń tackę pojemnika na lód do końca.
Urządzenie nie wydaje lodu.	• Jeśli dozownik lodu nie był używany przez dłuższy czas (około 3 tygodni), mogło dojść do zablokowania lodu.	• Jeśli lodówka nie ma być używana przez dłuższy czas, opróżnij tackę pojemnika na lód i wyłącz kostkarkę do lodu.
	• Tacka pojemnika na lód nie jest prawidłowo wsunięta.	• Upewnij się, że tacka pojemnika na lód jest prawidłowo wsunięta.
	• Przewód doprowadzający wodę nie jest podłączony prawidłowo lub dopływ wody jest wyłączony.	• Sprawdź stan instalacji wodnej. 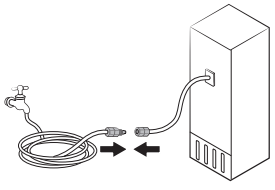

Untitled-19 99 2025-03-11 11:44:37

Rozwiązywanie problemów

Objaw	Możliwe przyczyny	Rozwiązanie
Urządzenie nie podaje wody.	• Przewód doprowadzający wodę nie jest podłączony prawidłowo lub dopływ wody jest wyłączony.	• Sprawdź stan instalacji wodnej. 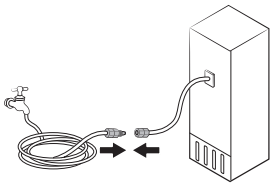
	• Została włączona funkcja Lock (Blokada) panelu dozownika.	• Naciśnij i przytrzymaj przycisk \◊/ przez 3 sekundy, aby wyłączyć funkcję Lock (Blokada) panelu dozownika.
	• Został zamontowany filtr wody innego producenta.	• Używaj wyłącznie filtrów wyprodukowanych lub zatwierdzonych przez firmę Samsung. • Niezatwierdzone filtry mogą powodować wycieki, prowadząc do uszkodzenia lodówki.
Gdy wyświetlana jest ikona ⟲.	Typ ogólny • Wskaźnik ⟲ znajduje się na panelu głównym. Typ Family Hub, AI Home Hub • Wskaźnik ⟲ zaczyna świecić na czerwono.	Typ ogólny • Wymień filtr wody. Po wymianie naciśnij przycisk Filter Reset (Reset filtra). Typ Family Hub • Wymień filtr wody. Po wymianie zresetuj filtr, wybierając kolejno opcje Fridge Manager > Fridge Settings (Ustawienia lodówki) > Water Filter (Filtr wody). Typ AI Home Hub • Wymień filtr wody. Po wymianie zresetuj filtr, wybierając kolejno opcje Product Care (Pielęgnacja produktu) > Water Filter (Filtr wody).

Untitled-19 100 2025-03-11 11:44:38

Funkcja Automatyczne otwieranie drzwi (tylko w określonych modelach)

<table>
<tr><th colspan="2">Objaw</th><th>Możliwe przyczyny</th><th>Rozwiązanie</th></tr>
<tr><td rowspan="3">Drzwi lodówki nie otwierają się wystarczająco szeroko.</td><td>Oba skrzydła drzwi
 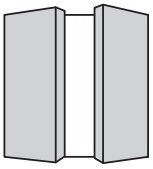 </td><td>• Tylna część lodówki po obu stronach jest ustawiona nisko.</td><td>• Podnieś tylną część lodówki po obu stronach, aby ją wypoziomować. *
 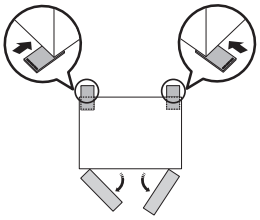 </td></tr>
<tr><td>Lewe skrzydło drzwi
 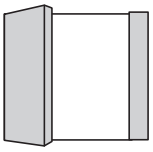 </td><td>• Tylna część lodówki po prawej stronie jest ustawiona nisko.</td><td>• Podnieś tylną część lodówki po prawej stronie, aby ją wypoziomować. *
 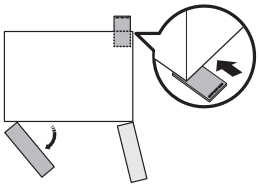 </td></tr>
<tr><td>Prawe skrzydło drzwi
 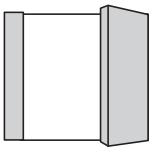 </td><td>• Tylna część lodówki po lewej stronie jest ustawiona nisko.</td><td>• Podnieś tylną część lodówki po lewej stronie, aby ją wypoziomować. *
 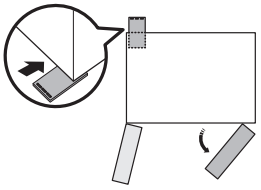 </td></tr>
</table>

Untitled-19 101 2025-03-11 11:44:39

Rozwiązywanie problemów

Objaw	Możliwe przyczyny	Rozwiązanie
Drzwi lodówki otwierają się zbyt szeroko. 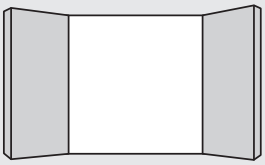	• Przednia część lodówki po obu stronach jest ustawiona nisko.	• Podnieś przednią część lodówki po obu stronach, aby ją wypoziomować. * 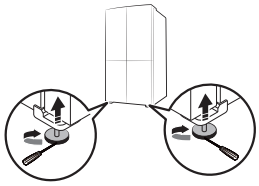

* Więcej informacji na temat poziomowania lodówki zawiera część „KROK 4 Regulacja nóżek poziomujących” na stronie 40).

Untitled-19 102 2025-03-11 11:44:39

Czy z lodówki dochodzą nietypowe dźwięki?

Przed wezwaniem serwisu przeprowadź poniższe czynności kontrolne. Wezwania serwisu dotyczące normalnych dźwięków podlegają opłatom.

Te dźwięki są prawidłowe.

- Podczas uruchamiania lub kończenia pracy lodówka może wytwarzać odgłosy przypominające rozruch samochodu. Po ustabilizowaniu pracy dźwięki ucichną.

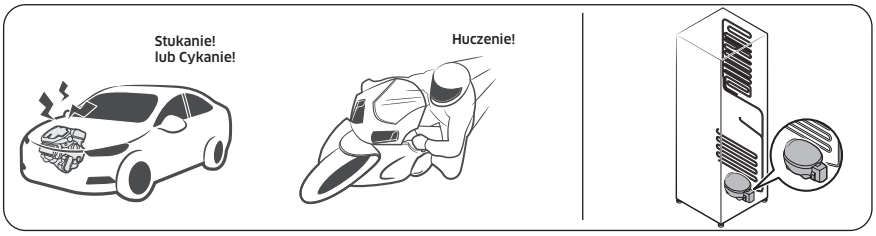

- Dźwięki te mogą być słyszalne podczas pracy wentylatora. Gdy lodówka osiągnie ustawioną temperaturę, dźwięk wentylatora ucichnie.

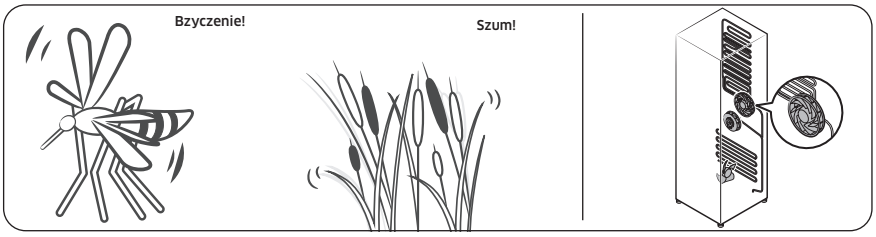

- W trakcie cyklu rozmrażania woda może kapać na podgrzewacz, wytwarzając odgłosy przypominające syczenie.

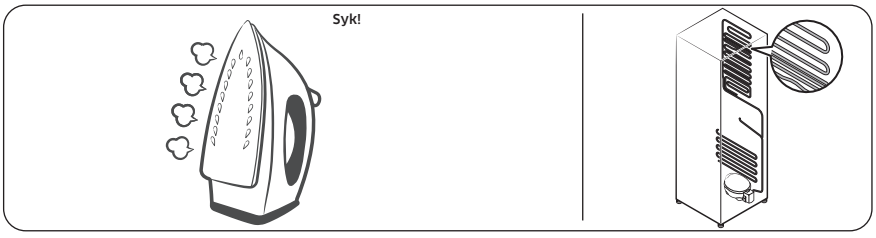

Untitled-19 103 2025-03-11 11:44:40

Rozwiązywanie problemów

- Gdy lodówka chłodzi lub zamraża, gaz chłodniczy przepływa przez uszczelnione przewody rurowe, powodując odgłosy przypominające bulgotanie.

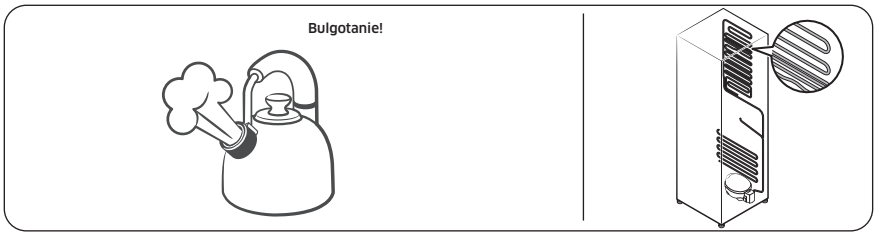

- Gdy temperatura lodówki wzrasta lub spada, plastikowe elementy rozszerzają się lub kurczą, powodując trzaski. Odgłosy te występując podczas cyklu rozmrażania lub podczas pracy elementów elektronicznych.

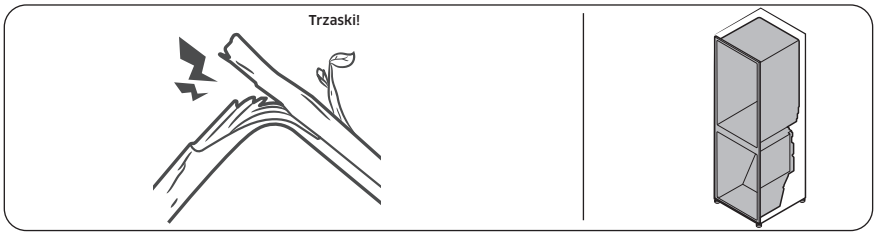

- W przypadku modeli z kostkarką do lodu: Gdy otwiera się zawór wody podczas napełniania kostkarki do lodu, może być słyszalne brzęczenie.
- W wyniku wyrównywania ciśnienia podczas otwierania i zamykania drzwi lodówki może być słyszalny cichy szum.

Untitled-19 104 2025-03-11 11:44:40

Aplikacja SmartThings (tylko w określonych modelach)

Objaw	Działanie
Nie można odnaleźć aplikacji „SmartThings” w sklepie z aplikacjami.	• Wersja oprogramowania obsługującego aplikację SmartThings może ulec zmianie zgodnie z zasadami wsparcia systemu operacyjnego określonymi przez producenta. Ponadto w przypadku aplikacji SmartThings lub obsługiwanych przez nią funkcji nowe zasady aktualizacji aplikacji w istniejącej wersji systemu operacyjnego mogą zostać zawieszone ze względów użytkowych lub bezpieczeństwa.
Aplikacja SmartThings nie działa.	• Aplikacja SmartThings jest dostępna tylko dla wybranych modeli. • Starsza aplikacja Samsung Smart Refrigerator nie nawiązuje połączenia z modelami obsługującymi aplikację Samsung Smart Home.
Aplikacja SmartThings jest zainstalowana, ale nie jest połączona z lodówką.	• Aby korzystać z aplikacji, musisz zalogować się do konta Samsung. • Upewnij się, że router działa prawidłowo. • Jeśli ikona Wi-Fi na wyświetlaczu lodówki jest wyłączona, oznacza to, że połączenie sieciowe nie zostało jeszcze ustanowione. W takim przypadku użyj aplikacji SmartThings, aby połączyć i zarejestrować lodówkę w punkcie dostępu (AP) używanym w domu.
Nie można zalogować się do aplikacji.	• Aby korzystać z aplikacji, musisz zalogować się do konta Samsung. • Jeżeli użytkownik nie posiada konta Samsung, może je utworzyć, postępując zgodnie z instrukcjami wyświetlanymi w aplikacji.
Podczas prób rejestracji lodówki pojawia się komunikat o błędzie.	• Funkcja Easy Connection może nie nawiązać połączenia z uwagi na dużą odległość od punktu dostępu (AP) lub z powodu zakłóceń elektrycznych w otoczeniu. Poczekaj chwilę i spróbuj ponownie.
Aplikacja SmartThings połączyła się z lodówką, ale nie działa.	• Zamknij i uruchom ponownie aplikację SmartThings lub odłącz router i podłącz go ponownie. • Odłącz przewód zasilający lodówki, a po upływie 1 minuty podłącz go ponownie.
Miga ikona Wi-Fi. ( ) (tylko w określonych modelach)	• Przed użyciem połącz lodówkę z aplikacją SmartThings. Po pomyślnym nawiązaniu połączenia wskaźnik przestanie migać. - Jeśli nawiązanie połączenia nie powiedzie się lub nie chcesz korzystać z aplikacji, naciśnij i przytrzymaj przycisk 〉 przez 10 sekund. Wskaźnik przestaje migać, a na wyświetlaczu temperatury pojawia się napis „O FF (Wył.)”.

Untitled-19 105 2025-03-11 11:44:41

Open Source Announcement

Open Source Announcement

(For Wi-Fi models only)

The software included in this product contains open source software.

The following URL http://opensource.samsung.com/opensource/SMART_TP1_0/seq/0 leads to open source license information as related to this product.

Untitled-19 106 2025-03-11 11:44:41

Dodatek

(Tylko dla regionów UE)

Instrukcje bezpieczeństwa

- Aby zużycie energii było jak najefektywniejsze, wszystkie elementy wyposażenia wnętrza urządzenia, takie jak kosze, szuflady, półki i tacka na kostki lodu, należy zamontować zgodnie z zaleceniami producenta.
- To urządzenie chłodnicze nie jest przeznaczone do użytku jako urządzenie do zabudowy.

Instrukcja instalacji

Dla urządzeń chłodniczych o określonej klasie klimatycznej

W zależności od klasy klimatycznej to urządzenie chłodnicze jest przeznaczone do stosowania w zakresie temperatur otoczenia podanych w poniższej tabeli.

Informacje o klasie klimatycznej znajdują się na tabliczce znamionowej. Produkt może nie działać prawidłowo w temperaturach wykraczających poza określony zakres.

Informacje o klasie klimatycznej znajdują się na etykiecie wewnątrz lodówki.

Efektywny zakres temperatury

Lodówkę opracowano pod kątem normalnej pracy w zakresie temperatur określonym przez klasę urządzenia.

Klasa	Symbol	Zakres temperatur otoczenia (°C)	
		IEC 62552 (ISO 15502)	ISO 8561
Umiarkowany rozszerzony	SN	od +10 do +32	od +10 do +32
Umiarkowany	N	od +16 do +32	od +16 do +32
Subtropikalny	ST	od +16 do +38	od +18 do +38
Tropikalny	T	od +16 do +43	od +18 do +43

UWAGA

Na wydajność chłodzenia oraz zużycie energii przez lodówkę mogą wpływać temperatura otoczenia, częstotliwość otwierania drzwi oraz miejsce jej instalacji. Zalecamy odpowiednią regulację ustawień temperatury.

Untitled-19 107 2025-03-11 11:44:41

Dodatek

Instrukcje dotyczące temperatury

Zalecana temperatura

Optymalne ustawienia temperatury do przechowywania żywności:

- Lodówka: 3˚C
- Zamrażarka: -19˚C
- Zmiana trybu pracy zamrażarki na lodówkę: 3˚C

UWAGA

Optymalne ustawienie temperatury wewnątrz każdej komory zależy od temperatury otoczenia. Wyżej podana optymalna temperatura odpowiada temperaturze otoczenia wynoszącej 25˚C.

Intensywne chłodzenie

Funkcja Intensywne chłodzenie może przyśpieszać chłodzenie przy maksymalnej szybkości obrotów wentylatora. Lodówka działa z maksymalną wydajnością przez 2,5 godziny, po czym powraca do poprzedniej temperatury.

Intensywne zamrażanie

Funkcja Intensywne zamrażanie przyspiesza proces zamrażania przy maksymalnej szybkości obrotów wentylatora. Zamrażarka działa z maksymalną wydajnością przez 50 godzin, po czym powraca do poprzedniej temperatury. Aby zamrozić dużą ilość produktów, należy włączyć funkcję Intensywne zamrażanie na co najmniej 20 godzin przed umieszczeniem produktów w zamrażarce.

UWAGA

Korzystanie z tej funkcji wiąże się ze zwiększonym zużyciem energii przez lodówkę. Pamiętaj, aby wyłączyć tę funkcję, gdy nie jest ona potrzebna, i przywrócić oryginalne ustawienie temperatury.

Untitled-19 108 2025-03-11 11:44:41

Optymalne metody przechowywania żywności (tylko określone modele)

Produkty żywnościowe należy przykrywać, aby zatrzymać wilgoć i zapobiec pochłanianiu zapachów innych produktów. Duży garnek jedzenia, np. zupy lub gulaszu, należy przed schłodzeniem podzielić na małe porcje i umieścić w płytkich pojemnikach. Duży kawałek mięsa lub drób w całości należy przed schłodzeniem podzielić na mniejsze porcje lub umieścić w płytkich pojemnikach.

Układanie produktów żywnościowych

Półki	Półki powinny być regulowane, aby pomieścić różne opakowania.
Specjalna komora (tylko w określonych modelach)	Szczelne szuflady utrzymujące świeżość zapewniają optymalne warunki przechowywania warzyw i owoców. Warzywa wymagają wyższej wilgotności a owoce niższej. Szuflady utrzymujące świeżość warzyw i owoców są wyposażone w urządzenia do kontroli poziomu wilgotności. (*Zależy od modelu i opcji). Szuflada na mięso o regulowanej temperaturze wydłuża czas przechowywania mięsa i serów.
Przechowywanie na drzwiach	Na drzwiach nie należy przechowywać łatwo psujących się produktów. Jajka należy przechowywać w kartonie na półce. Temperatura półek do przechowywania montowanych na drzwiach ulega większym wahaniom niż temperatura w korpusie urządzenia. Drzwi powinny być jak najczęściej zamknięte.
Komora zamrażarki	W komorze zamrażarki można przechowywać zamrożone produkty, przygotowywać kostki lodu i zamrażać świeże produkty.

UWAGA

Należy zamrażać wyłącznie świeże, niezepsute produkty. Produkty przeznaczone do zamrożenia nie mogą stykać się z produktami już zamrożonymi. Aby zapobiec utracie smaku, aromatu lub wysychaniu produktów, należy umieszczać je w szczelnych pojemnikach.

Untitled-19 109 2025-03-11 11:44:41

Dodatek

Okres przechowywania produktów w lodówce i zamrażarce

Świeżość produktów zależy od temperatury i ich kontaktu z wilgocią. Ponieważ daty na produktach nie są wskazówkami dotyczącymi ich bezpiecznego stosowania, należy zapoznać się z poniższą tabelą i przestrzegać tych wskazówek.

Nabiał

Produkt	Lodówka	Zamrażarka
Mleko	1 tydzień	1 miesiąc
Masło	2 tygodnie	12 miesięcy
Lody	-	2–3 tygodni
Ser naturalny	1 miesiąc	4–6 miesięcy
Serek śmietankowy	2 tygodnie	Niezalecane
Jogurt	1 miesiąc	-

Mięso

Produkt	Lodówka	Zamrażarka
Świeże pieczenie, steki, kotlety	3–4 dni	2–3 miesięcy
Świeże mięso mielone, mięso gulaszowe	1–2 dni	3–4 miesięcy
Boczek	7 dni	1 miesiąc
Kiełbasa, surowa wieprzowina, wołowina, indyk	1–2 dni	1–2 miesięcy

Drób, jaja

Produkt	Lodówka	Zamrażarka
Drób świeży	2 dni	6–8 miesięcy
Sałatka z mięsem drobiowym	1 dzień	-
Jaja, świeże w skorupkach	2–4 tygodni	Niezalecane

Untitled-19 110 2025-03-11 11:44:41

Ryby i owoce morza

Produkt	Lodówka	Zamrażarka
Ryby świeże	1–2 dni	3–6 miesięcy
Ryby gotowane	3–4 dni	1 miesiąc
Sałatka rybna	1 dzień	Niezalecane
Ryby suszone i marynowane	3–4 tygodni	-

Owoce

Produkt	Lodówka	Zamrażarka
Jabłka	1 miesiąc	-
Brzoskwinie	2–3 tygodni	-
Ananas	1 tydzień	-
Inne świeże owoce	3–5 dni	9–12 miesięcy

Warzywa

Produkt	Lodówka	Zamrażarka
Szparagi	2–3 dni	-
Brokuły, brukselka, groszek, grzyby	3–5 dni	-
Kapusta, kalafior, seler, ogórki, sałata	1 tydzień	-
Marchew, buraki, rzodkiewka	2 tygodnie	-

Untitled-19 111 2025-03-11 11:44:41

Dodatek

Informacje dotyczące modelu i zamawiania części zamiennych

Informacje dotyczące modelu

Aby uzyskać dostęp do informacji o oznakowaniu efektywności energetycznej tego produktu w Europejskim Rejestrze Etykiet Energetycznych (EPREL), należy zeskanować kod QR znajdujący się na etykiecie efektywności energetycznej.

Kod QR znajduje się na etykiecie efektywności energetycznej umieszczonej w opakowaniu produktu.

Informacje dotyczące części

- Minimalny okres, w którym dostępne są części zamienne niezbędne do naprawy urządzenia
  - 7 lat – termostaty, czujniki temperatury, płytki drukowane i źródła światła, klamki drzwiowe, zawiasy drzwiowe, tace, kosze (pudełka lub szuflady)
  - 10 lat – uszczelki drzwi
- Minimalny czas gwarancji na urządzenie chłodnicze oferowany przez producenta – 24 miesiące.
- Istotne informacje dotyczące zamawiania części zamiennych, bezpośrednio lub poprzez inne kanały podane przez producenta, importera lub upoważnionego przedstawiciela
- Informacje na temat profesjonalnej naprawy można znaleźć na stronie http://samsung.com/support. Instrukcję serwisowania dla użytkownika można znaleźć na stronie http://samsung.com/support.

Untitled-19 112 2025-03-11 11:44:41

Notatki

Notatki

Notatki

SAMSUNG

UWAGA (tylko dla modeli z funkcją Wi-Fi)

Niniejszym firma Samsung deklaruje, że ten sprzęt radiowy jest zgodny z dyrektywą 2014/53/UE i odpowiednimi wymogami ustawowymi w Wielkiej Brytanii.

Pełny tekst deklaracji zgodności UE i deklaracji zgodności Wielkiej Brytanii jest dostępny na stronie internetowej pod adresem: Oficjalną deklarację zgodności można znaleźć na stronie http://www.samsung.com. W tym celu należy kliknąć opcję Wsparcie > Wsparcie produktowe i wprowadzić nazwę modelu.

	Zakres częstotliwości	Moc nadajnika (maks.)
Wi-Fi	2412–2472 MHz	20 dBm
Bluetooth	2402–2480 MHz	20 dBm

HUNGARY	0680SAMSUNG (0680-726-7864)	www.samsung.com/hu/support
CZECH	800 - SAMSUNG (800-726786)	www.samsung.com/cz/support
SLOVAKIA	0800 - SAMSUNG (0800-726 786)	www.samsung.com/sk/support
CROATIA	072 726 786	www.samsung.com/hr/support
BOSNIA	055 233 999	www.samsung.com/support
North Macedonia	023 207 777	www.samsung.com/mk/support
MONTENEGRO	020 405 888	www.samsung.com/support
SLOVENIA	080 697 267 (brezplačna številka)	www.samsung.com/si/support
SERBIA	011 321 6899	www.samsung.com/rs/support
Kosovo	038 40 30 90	www.samsung.com/support
ALBANIA	045 620 202	www.samsung.com/al/support
BULGARIA	0800 111 31 - Безплатен за всички оператори *3000 - Цена на един градски разговор или според тарифата на мобилният оператор 09:00 до 18:00 - Понеделник до Петък	www.samsung.com/bg/support
ROMANIA	0800872678 - Apel gratuit *8000 - Apel tarifat în rețea Program Call Center Luni - Vineri: 9 AM - 6 PM	www.samsung.com/ro/support
POLAND	801-172-678* * (opłata według taryfy operatora)	http://www.samsung.com/pl/support/
LITHUANIA	8-800-77777	www.samsung.com/lt/support
LATVIA	8000-7267	www.samsung.com/lv/support
ESTONIA	800-7267	www.samsung.com/ee/support

Chladnička

Návod k obsluze

Volně stojící spotřebič

SAMSUNG

Untitled-6 1 2025-03-10 11:58:08

Obsah

Bezpečnostní informace 4

Co je třeba znát o bezpečnostních pokynech 4
Důležité bezpečnostní symboly a opatření: 6
Důležitá bezpečnostní opatření 7
Důležité výstražné symboly pro transport a umístění 10
Důležité výstrahy vztahující se k instalaci 11
Upozornění vztahující se k instalaci 15
Důležité výstrahy vztahující se k použití 16
Upozornění vztahující se k použití 21
Upozornění vztahující se k čištění 24
Důležité výstrahy vztahující se k likvidaci 26
Další tipy pro správné použití 27
Instrukce vztahující se ke směrnici OEEZ 29

Instalace 30

Rychlý přehled 31
Instalace krok za krokem 33
Demontáž dveří pro vstup 45

Provoz 53

Hlavní panel 53
SmartThings (k dispozici pouze u vybraných modelů) 64
Bixby (rozpoznávání hlasu – k dispozici pouze u vybraných modelů) 67
Panel dávkovače (k dispozici pouze u vybraných modelů) 69
Speciální funkce 70

Údržba 85

Zacházení a péče 85
Úklid 89
Výměna součástí 92

Odstraňování závad 93

Obecné 93
Slyšíte z chladničky neobvyklé zvuky? 99
SmartThings (k dispozici pouze u vybraných modelů) 101

Open Source Announcement 102

Open Source Announcement 102

Untitled-6 2 2025-03-10 11:58:08

Příloha	103
Bezpečnostní pokyny	103
Pokyny pro instalaci	103
Pokyny ohledně teploty	104
Informace pro model a objednávku náhradních dílů	108

Untitled-6 3 2025-03-10 11:58:08

Bezpečnostní informace

Před prvním použitím vaší nové chladničky Samsung si pečlivě přečtěte tento návod k obsluze, abyste věděli, jak bezpečně a efektivně využívat vlastností a funkcí tohoto spotřebiče.

Co je třeba znát o bezpečnostních pokynech

- Výstrahy a důležité bezpečnostní pokyny uvedené v tomto návodu nemohou obsáhnout všechny situace, které mohou vzniknout.
  Instalaci, obsluze, údržbě a provozu spotřebiče proto věnujte patřičnou pozornost a řiďte se vlastním úsudkem.
- Níže uvedené pokyny k obsluze jsou určeny pro různé modely spotřebičů. Vlastnosti vaší chladničky mohou být odlišné a na chladničku se nemusí vztahovat všechny výstrahy a symboly uvedené v tomto návodu. V případě jakýchkoli dotazů se prosím obraťte na nejbližší servisní centrum nebo vyhledejte potřebné informace online na adrese www.samsung.com.
- Jako chladivo se používá látka R-600a nebo R-134a. Typ chladiva pro vaši chladničku zjistíte na štítku kompresoru spotřebiče nebo na typovém štítku uvnitř spotřebiče. Pokud výrobek obsahuje hořlavý plyn (chladivo R-600a), požádejte o pokyny k likvidaci příslušný místní úřad ochrany životního prostředí.
- Aby se v případě úniku chladiva z chladicího okruhu nevytvořila hořlavá směs plynu se vzduchem, měla by být velikost prostoru, ve kterém bude chladnička umístěna, zvolena s ohledem na množství použitého chladiva.
- Nikdy nezapínejte spotřebič, který vykazuje známky poškození. V případě nejistoty se obraťte na prodejce. Místnost musí mít velikost 1 m^3 na každých 8 g chladiva R-600a uvnitř spotřebiče.

Untitled-6 4 2025-03-10 11:58:08

Množství chladiva ve vašem konkrétním spotřebiči je uvedeno na identifikačním štítku uvnitř spotřebiče.

- Unikající chladivo z potrubí může způsobit požár nebo vést k poranění očí. Pokud zjistíte, že z potrubí uniká chladivo, okamžitě prostor vyvětrejte a udržujte od chladničky veškeré zdroje otevřeného ohně a hořlavé předměty.
  - V opačném případě může dojít k požáru nebo výbuchu.
- Abyste předešli kontaminaci potravin, dodržujte následující pokyny:
  - Otevírání dveří na delší dobu může způsobit výrazné zvýšení teploty v přihrádkách spotřebiče.
  - Pravidelně čistěte přístupné odvodňovací systémy a povrchy, které mohou přijít do styku s potravinami.
  - Nádrže na vodu vyčistěte, pokud nebyly používány po dobu 48 hodin. Pokud během 5 dnů nedošlo ke stáčení vody, propláchněte vodní systém připojený k přívodu vody.
  - Syrové maso a ryby skladujte ve vhodných nádobách v chladničce tak, aby se nedostaly do styku s jinými potravinami.
  - Dvouhvězdičkové přihrádky pro zmrazené potraviny jsou vhodné pro skladování předem zmrazených potravin, skladování nebo výrobu zmrzliny a výrobu ledových kostek.
  - Jedno-, dvou- a tříhvězdičkové přihrádky nejsou vhodné pro zmrazování čerstvých potravin.

Untitled-6 5 2025-03-10 11:58:08

Bezpečnostní informace

- Pokud je chladnička po delší dobu ponechána prázdná, vypněte ji, odmrazte, vyčistěte, osušte a nechte otevřené dveře, abyste předešli tvorbě plísní uvnitř spotřebiče.

Důležité bezpečnostní symboly a opatření:

Postupujte, prosím, podle bezpečnostních pokynů v této příručce. Tato příručka používá následující bezpečnostní symboly.

⚠ VÝSTRAHA

Rizika nebo nebezpečné postupy, které mohou způsobit závažné zranění, poškození majetku nebo smrt.

⚠ UPOZORNĚNÍ

Rizika nebo nebezpečné postupy, které mohou způsobit závažné zranění osob nebo poškození majetku.

POZNÁMKA

Užitečné informace, které uživatelům pomáhají lépe porozumět nebo využívat chladničku.

Tyto výstražné symboly upozorňují na možné nebezpečí zranění osob.

Řiďte se jimi prosím.

Po přečtení tuto část uchovejte pro potřeby pozdějšího nahlédnutí.

Untitled-6 6 2025-03-10 11:58:08

Důležitá bezpečnostní opatření

VÝSTRAHA: nebezpečí požáru / hořlavé materiály

⚠ VÝSTRAHA

- Při umísťování přístroje se ujistěte, že není napájecí kabel nikde zachycen nebo poškozen.
- Přenosné prodlužovačky ani přenosné zdroje napájení neskladujte za spotřebičem.
- Plňte pouze pitnou vodou.
- Připojujte pouze k přípojce pitné vody.
- Ventilační otvory v plášti nebo konstrukci spotřebiče nesmí být zakryté.
- Nepoužívejte mechanická zařízení ani jiné prostředky pro urychlení procesu odmrazování, kromě prostředků doporučených výrobcem.
- Mohlo by dojít k poškození chladicího okruhu.
- Nepoužívejte elektrické spotřebiče uvnitř oddělení pro skladování potravin, pokud k takovému užívání nejsou určeny výrobcem.

- Tento přístroj není určen k použití dětmi a osobami se sníženými fyzickými, smyslovými nebo duševními schopnostmi nebo s nedostatečnými zkušenostmi a znalostmi, pokud nebudou pod dohledem osoby zodpovědné za jejich bezpečnost nebo pokud nebudou takovouto osobou o používání tohoto přístroje náležitě poučeny.

Untitled-6 7 2025-03-10 11:58:09

Bezpečnostní informace

- Tento spotřebič mohou používat děti od 8 let a osoby se sníženými fyzickými, smyslovými nebo duševními schopnostmi nebo s nedostatečnými zkušenostmi a znalostmi jedině v případě, že jsou pod dozorem nebo byly poučeny o bezpečném použití spotřebiče a chápou s ním spojená rizika. Děti si se spotřebičem nesmějí hrát. Čištění a údržbu nesmějí provádět děti bez dozoru. Děti ve věku od 3 do 8 let mohou do chladniček dávat věci a opět je z nich vyndávat.
- Pokud je poškozen napájecí kabel, musí být vyměněn výrobcem, jeho servisním zástupcem nebo podobně kvalifikovanými osobami, aby nedošlo k nebezpečným situacím.
- Zásuvka musí být snadno přístupná, aby bylo možné spotřebič v případě nouze rychle odpojit od napájení.
  - Musí být mimo oblast zadní části spotřebiče.
- Neukládejte do spotřebiče výbušné látky, jako jsou např. spreje s hořlavým hnacím plynem.
- Je-li spotřebič vybaven osvětlením LED, nedemontujte sami kryt osvětlení ani osvětlovací těleso.
  - Obraťte se na nejbližší servisní středisko.
  - Používejte pouze osvětlovací tělesa LED dodávaná výrobcem nebo servisním zástupcem.
- Je nutné použít novou sadu hadic dodanou se spotřebičem. Starou sadu hadic již znovu nepoužívejte.
- Napájení chladničky vodou připojujte pouze ke zdroji pitné vody. Pro správnou funkci výrobníku ledu je nezbytný tlak vody 206–861 kPa (30–125 psi).

Untitled-6 8 2025-03-10 11:58:09

- Optimální spotřeby elektrické energie dosáhnete zachováním vnitřních částí (přihrádek, košů a polic) na pozicích, do kterých byly umístěny výrobcem.
- Chcete-li dosáhnout nejlepší energetické účinnosti tohoto produktu, ponechejte všechny police, zásuvky a košíky v původních pozicích.

Jak minimalizovat spotřebu energie

- Spotřebič umístěte do chladné, suché místnosti s přiměřenou ventilací.
- Zajistěte, aby nebyl vystaven přímému slunečnímu záření a nikdy jej nestavte do blízkosti přímého zdroje tepla (například radiátoru).
    - Pro úsporu energie se doporučuje neblokovat ventilační otvory nebo mřížky.
    - Teplé potraviny nechejte před vložením do mrazničky vychladnout.
    - Zmrazené potraviny nechávejte rozmrazit v chladničce. Můžete tak využít nízké teploty zmrazených potravin pro chlazení potravin uložených v chladničce.
    - Během vyjímání nebo ukládání potravin do mrazničky nenechávejte dveře příliš dlouho otevřené.
    - Čím kratší dobu ponecháte dveře otevřené, tím méně námrazy se v mrazáku vytvoří.
    - Pravidelně čistěte zadní stranu chladničky. Prach zvyšuje spotřebu energie.
    - Nenastavujte nižší teplotu, než je nutné.
    - Zajistěte dostatečné odvětrávání vzduchu na dně a na zadní stěně chladničky. Nezakrývejte větrací otvory.

Untitled-6 9 2025-03-10 11:58:09

- Při instalaci ponechte vpravo, vlevo, vzadu a nad spotřebičem volný prostor. Tím pomůžete snížit spotřebu energie a také částky na vašich složenkách.

Spotřebič je určen pro použití v domácnostech a podobném prostředí, tedy například

- v zaměstnaneckých kuchyňkách v obchodech, kancelářích a jiných pracovištích;
- na chatách, případně hosty hotelů, motelů a podobných obytných prostor;
- v soukromých ubytovacích zařízeních typu bed and breakfast;
- v rámci cateringu a podobných aktivit odehrávajících se mimo vlastní prodejnu nebo restauraci.

Důležité výstražné symboly pro transport a umístění

⚠ VÝSTRAHA

- Během transportu a instalace spotřebiče je nutné dbát, aby nedošlo k poškození žádné části okruhu chlazení.
  - Únik chladiva z potrubí může způsobit požár nebo vést k poranění očí. Zjistíte-li únik chladiva, nepřibližujte se s otevřeným ohněm nebo zdrojem vznícení a po několik minut důkladně větrejte vzduch v místnosti, kde je spotřebič umístěn.

Untitled-6 10 2025-03-10 11:58:09

- Tento spotřebič obsahuje malé množství chladiva izobutanu (R-600a). Jedná se o zemní plyn, který je šetrný k životnímu prostředí, ale který je také hořlavý. Během transportu a instalace spotřebiče je nutné dbát, aby nedošlo k poškození žádné části okruhu chlazení.

• Během transportu a instalace chladničky se nedotýkejte vodní hadice na zadní straně chladničky.
  - To může chladničku poškodit a v důsledku nelze použít dávkovač vody.

Důležité výstrahy vztahující se k instalaci

⚠ VÝSTRAHA

• Chladničku chraňte před vlhkostí a neinstalujte na místa, na kterých může přijít do kontaktu s vodou.
  - Poškození izolace elektrických částí může způsobit úraz elektrickým proudem nebo požár.
• Nevystavujte chladničku přímému slunečnímu záření ani tepelnému sálání ze sporáků, pokojových topných těles nebo jiných spotřebičů.
• Nezapojujte do prodlužovacího kabelu s více zásuvkami několik spotřebičů současně. Chladnička by vždy měla být zapojena do samostatné zásuvky, jejíž jmenovité napětí odpovídá parametrům na typovém štítku.
  - Takové zapojení zajistí nejlepší výkon a také zabraňuje přetížení elektrických okruhů, které způsobuje přehřívání kabeláže a může být příčinou požáru.

Untitled-6 11 2025-03-10 11:58:09

Bezpečnostní informace

- Nezapojujte přívodní kabel do síťové zásuvky, která je uvolněná.
  - Hrozí nebezpečí úrazu elektrickým proudem nebo požáru.
- Nepoužívejte přívodní kabel, jenž na kterémkoli místě vykazuje známky poškození nebo opotřebení.
- Přívodní kabel příliš neohýbejte ani na něj nepokládejte těžké předměty.
- Netahejte za elektrický kabel a příliš jej neohýbejte.
- Přívodní kabel nekruťte a neutahujte.
- Nezavěšujte přívodní kabel za kovové předměty, nepokládejte na něj těžké předměty, neumisťujte jej mezi předměty a neschovávejte kabel v prostoru za spotřebičem.
- Při posunování chladničky dbejte, abyste přívodní kabel nepřiskřípli a nepoškodili.
  - Může tak vzniknout nebezpečí úrazu elektrickým proudem nebo požáru.
- Chladničku nikdy nevypojujte ze zásuvky taháním za přívodní kabel. Vždy pevně uchyťte zástrčku a plynule ji vytáhněte ze zásuvky.
  - Poškození přívodního kabelu může mít za následek zkrat, požár nebo úraz elektrickým proudem.
- V okolí chladničky nepoužívejte spreje.
  - Použití spreje v blízkosti chladničky může způsobit explozi nebo požár.
- Neinstalujte tento spotřebič poblíž hořlavých materiálů.

Untitled-6 12 2025-03-10 11:58:09

- Neinstalujte tento spotřebič na místě, kde by mohl unikat plyn.
  - Může tak vzniknout nebezpečí úrazu elektrickým proudem nebo požáru.
- Chladnička musí být před spuštěním umístěna a nainstalována v souladu s pokyny uvedenými v tomto návodu.
- Zapojte vidlici přívodního kabelu do zásuvky tak, aby kabel visel směrem dolů.
  - Zapojíte-li vidlici hlavou dolů, může dojít k přerušení vodiče s následkem požáru nebo úrazu elektrickým proudem.
- Zkontrolujte, zda přívodní kabel není přiskřípnutý nebo poškozený zadní částí chladničky.
- Udržujte balicí materiál mimo dosah dětí.
  - Existuje riziko udušení v případě, že si jej dítě nasadí na hlavu.
- Neinstalujte tento spotřebič na vlhkém, mastném ani prašném místě, na místě vystaveném přímému slunečnímu záření a působení vody (dešťové kapky).
  - Poškození izolace elektrických částí může způsobit úraz elektrickým proudem nebo požár.
- Pokud je v chladničce prach nebo voda, odpojte přívodní kabel ze zásuvky a kontaktujte servisní středisko společnosti Samsung Electronics.
  - Hrozí nebezpečí požáru.

Untitled-6 13 2025-03-10 11:58:09

Bezpečnostní informace

- Nestavějte se a nepokládejte předměty (prádlo, zapálené svíčky či cigarety, talíře, chemické prostředky, kovové předměty atd.) na spotřebič.
  - Může dojít k úrazu elektrickým proudem, požáru, problémům s funkcí výrobku nebo zranění.
- Před prvním zapojením spotřebiče do zásuvky je zapotřebí odstranit všechny ochranné plastové fólie.
- Děti musí být pod dohledem, aby bylo zajištěno, že si nebudou hrát s pojistnými kroužky určenými pro seřizování dveří nebo se svorkami pro uchycení vodovodní přípojky.
  - V případě vdechnutí nebo spolknutí kroužku či svorky dítětem hrozí nebezpečí udušení. Uchovávejte je mimo dosah dětí.
- Chladničku je nutné uzemnit.
  - Před prozkoumáváním nebo opravou libovolné části spotřebiče se vždy ujistěte, že je chladnička uzemněna. Případné probíjení spotřebiče může vést k závažným úrazům způsobeným elektrickým proudem.
- Jako uzemnění nikdy nepoužívejte plynová potrubí, telefonní vedení ani jiné možné bleskosvody.
  - Chladničku je třeba uzemnit, aby nedocházelo k probíjení spotřebiče a úrazům způsobeným elektrickým proudem.
  - Toto může vést k úrazu elektrickým proudem, požáru, explozi, nebo k problémům s funkcí výrobku.

Untitled-6 14 2025-03-10 11:58:09

- Jemně zastrčte přívodní kabel do zásuvky. Nepoužívejte poškozenou zástrčku nebo elektrický kabel a zkontrolujte upevnění zásuvky.
  - Může tak vzniknout nebezpečí úrazu elektrickým proudem nebo požáru.
- Výměnu pojistky na spotřebiči musí provést kvalifikovaný technik nebo servisní společnost.
  - V opačném případě hrozí nebezpečí úrazu elektrickým proudem nebo zranění.

Upozornění vztahující se k instalaci

⚠ UPOZORNĚNÍ

- Chladničku instalujte na rovný povrch s dostatečně velkým prostorem okolo.
  - Pokud není chladnička ve vyrovnané poloze, může dojít ke snížení chladivosti a životnosti.
- Po instalaci a zapnutí chladničky vyčkejte 2–3 hodiny, než do ní začnete vkládat potraviny.
- Důrazně doporučujeme svěřit instalaci chladničky do rukou kvalifikovaného instalatéra nebo společnosti.
  - V opačném případě může dojít k úrazu elektrickým proudem, požáru, explozi, problémům s funkcí výrobku nebo zranění.

Untitled-6 15 2025-03-10 11:58:09

Bezpečnostní informace

Důležité výstrahy vztahující se k použití

⚠ VÝSTRAHA

- Nezapojujte zástrčku do zásuvky mokrýma rukama.
  - Může vzniknout nebezpečí úrazu elektrickým proudem.
- Nepokládejte na horní povrch spotřebiče žádné předměty.
  - Při otevírání nebo zavírání dveří by tyto předměty mohly spadnout a způsobit zranění nebo poškození zařízení.
- Nevkládejte ruce, nohy či kovové předměty (např. hůlky) do spodní a zadní části chladničky.
  - Hrozí nebezpečí úrazu elektrickým proudem.
  - Ostré hrany mohou způsobit poranění.
- Nedotýkejte se vnitřních stěn mrazničky nebo předmětů v mrazničce uložených mokrýma rukama.
  - Mohli byste si způsobit omrzliny.
- Na chladničku nestavte nádoby s vodou.
  - V případě rozlití hrozí nebezpečí úrazu elektrickým proudem nebo požáru.
- Do chladničky neukládejte těkavé ani hořlavé látky (benzen, ředidla, propan, alkohol, éter, zkapalněný propan butan apod.).
  - Tato chladnička je určena pouze pro skladování potravin.
  - Může vzniknout nebezpečí požáru nebo výbuchu.

Untitled-6 16 2025-03-10 11:58:09

- Děti musí být pod dohledem, aby bylo zajištěno, že si s přístrojem nebudou hrát.
  - Nenechávejte prsty ve styčných místech. Vzdálenosti mezi dveřmi a tělem spotřebiče jsou malé. Pokud se v okolí pohybují děti, buďte při otevírání dveří chladničky opatrní.
- Mezi dveře nevkládejte svoje prsty ani prsty dětí.
  - Nenechávejte prsty ani v levé, ani v pravé mezeře dveří. Pokud máte mezi dveřmi chladničky prsty, buďte při otevírání opatrní.
- Nedovolte dětem věšet se na dveře nebo dveřní přihrádky. Může dojít k vážným zraněním.
- Nedovolte dětem lézt dovnitř spotřebiče. Mohly by uvíznout.
- Nestrkejte ruce do mezery mezi podlahou a spotřebičem.
  - Ostré hrany mohou způsobit poranění.
- V chladničce neuchovávejte farmaceutika, látky určené k výzkumu a předměty a látky citlivé na teplotu.
  - V chladničce nesmí být skladovány výrobky, které vyžadují přesně regulovanou teplotu.
- V případě, že ucítíte zápach farmaceutik nebo kouře, okamžitě spotřebič vypojte ze zásuvky a kontaktujte vaše servisní středisko Samsung Electronics.
- Pokud je v chladničce prach nebo voda, odpojte přívodní kabel ze zásuvky a kontaktujte servisní středisko společnosti Samsung Electronics.
  - Hrozí nebezpečí požáru.
- Nedovolte dětem stoupat na police.
  - Police by se mohla zlomit.

Untitled-6 17 2025-03-10 11:58:09

Bezpečnostní informace

- Nenechávejte dveře chladničky otevřené bez dozoru a nedovolte dětem vstupovat do vnitřního prostoru chladničky.
- Nedovolte malým dětem lézt do zásuvky.
  - Hrozí nebezpečí zadušení nebo úrazu v případě uvíznutí v zásuvce.
- Neukládejte do chladničky příliš velké množství potravin.
  - Při otevírání dveří by tyto předměty mohly spadnout a způsobit zranění nebo poškození zařízení.
- Na povrch spotřebiče nestříkejte těkavé látky, jako například insekticidy.
  - Takové látky mohou být zdraví škodlivé a mohou také způsobit úraz elektrickým proudem, požár nebo poškodit výrobek.
- Do otvoru dávkovače vody, do žlábku zásobníku ledu ani do nádoby výrobníku ledu nikdy nevkládejte prsty ani žádné předměty.
  - Mohlo by dojít ke zranění osob nebo poškození zařízení.
- V okolí chladničky nepoužívejte ani neukládejte žádné látky citlivé na teplotu, jako např. hořlavé spreje, předměty, suchý led, léky nebo chemikálie.
- Ve vnitřním prostoru chladničky nepoužívejte vysoušeč vlasů. Nedávejte do chladničky zapálenou svíčku za účelem odstranění nepříjemných pachů.
  - Může tak vzniknout nebezpečí úrazu elektrickým proudem nebo požáru.
- Nádrž na vodu a zásobník ledových kostek plňte pouze pitnou vodou (minerální nebo čištěnou vodou).
  - Nenalévejte do zásobníku čas, džusy nebo iontové nápoje. Hrozí poškození chladničky.

Untitled-6 18 2025-03-10 11:58:09

- Nestavějte se a nepokládejte předměty (prádlo, zapálené svíčky či cigarety, talíře, chemické prostředky, kovové předměty atd.) na spotřebič. Může dojít k úrazu elektrickým proudem, požáru, problémům s funkcí výrobku nebo zranění. Na spotřebič nestavte nádoby s vodou.
  - V případě rozlití hrozí nebezpečí úrazu elektrickým proudem nebo požáru.
- Nikdy se po delší dobu nedívejte přímo do UV LED lampy.
  - Ultrafialové paprsky mohou způsobit poškození zraku.
- Nevkládejte police vzhůru nohama. Zarážky by poté nemusely fungovat správně.
  - V případě vypadnutí skleněné police hrozí zranění oso.
- Zjistíte-li úniku plynného chladiva, nepřibližujte se s otevřeným ohněm nebo zdrojem vznícení a po několik minut důkladně větrejte vzduch v místnosti, kde je spotřebič umístěn.
  - Nedotýkejte se spotřebiče ani přívodního kabelu.
  - Nezapínejte ventilátor.
  - Případné zajiskření může způsobit explozi nebo požár.
- Lahve by měly být skladovány těsně u sebe, aby nemohly vypadnout.
- Tento spotřebič je určen pouze pro domácí skladování potravin.
- Nepokoušejte se opravit, rozložit či upravit spotřebič sami od sebe.
- Nepoužívejte jiné než standardní pojistky (např. měděné, ocelové dráty atd.).

Untitled-6 19 2025-03-10 11:58:10

Bezpečnostní informace

- Pokud je chladničku zapotřebí opravit, kontaktujte nejbližší servisní středisko.
  - V opačném případě může dojít k úrazu elektrickým proudem, požáru, problémům s funkcí výrobku nebo zranění.
- Pokud ze spotřebiče začne vycházet zápach spáleniny nebo kouř, okamžitě chladničku vypojte ze zásuvky a kontaktujte servisní středisko společnosti Samsung Electronics.
  - V opačném případě hrozí nebezpečí úrazu elektrickým proudem nebo požáru.
- Před výměnou žárovek chladničky nejdříve vypojte spotřebič ze zásuvky.
  - V opačném případě hrozí nebezpečí úrazu elektrickým proudem.
- Pokud vám bude výměna jiného než LED osvětlení působit problémy, kontaktujte servisní středisko Samsung.
- Jemně zastrčte přívodní kabel do zásuvky.
- Nepoužívejte poškozenou zástrčku nebo elektrický kabel a zkontrolujte upevnění zásuvky.
  - Může tak vzniknout nebezpečí úrazu elektrickým proudem nebo požáru.

Untitled-6 20 2025-03-10 11:58:10

Upozornění vztahující se k použití

⚠ UPOZORNĚNÍ

- Rozmrazené potraviny opakovaně nezmrazujte.
  - U rozmrazených potravin, které byly předtím zmrazeny, vznikají škodlivé bakterie rychleji než v případě čerstvých potravin.
  - Druhé rozmrazení způsobí zničení ještě většího počtu buněk, vyloučení vlhkosti a změnu integrity výrobku.
- Nerozmrazujte maso při pokojové teplotě.
  - Bezpečnost potravin závisí na tom, zda bylo s potravinami v syrovém stavu správně zacházeno.
- Neukládejte do mrazničky skleněné lahve a perlivé nápoje.
  - Lahev by mohla zamrznout, prasknout a tak způsobit zranění.
- Používejte pouze výrobník ledu dodávaný k chladničce.
- Pokud nebudete delší dobu doma (například o prázdninách) a nebudete používat dávkovač vody nebo ledu, zavřete vodní ventil.
  - Jinak může dojít k úniku vody.
- Pokud nebudete chladničku velmi dlouho používat (3 týdny nebo déle), vyprázdněte ji včetně nádoby na led, odpojte ji od elektrické sítě, uzavřete vodovodní ventil, otřete přebytečnou vlhkost z vnitřních stěn a nechte otevřené dveře, aby uvnitř chladničky nedocházelo ke vzniku zápachu a plísní.
- V rámci zajištění optimálního provozu chladničky:
  - Neumisťujte potraviny do těsné blízkosti ventilačních otvorů v zadní části chladničky, protože by omezily cirkulaci vzduchu uvnitř chladicího prostoru.

Untitled-6 21 2025-03-10 11:58:10

  - Potraviny před uložením do chladničky dobře zabalte nebo je uzavřete do vzduchotěsných nádob.
  - Dodržujte maximální dobu skladovatelnosti uvedenou na mražených potravinách.
  - Chladničku není nutné odpojovat od elektrické sítě, pokud nebudete doma déle než tři týdny. Pokud však budete pryč více než tři týdny, vytáhněte všechny potraviny a led v nádobě na led, odpojte chladničku od sítě, zavřete vodní ventil, otřete přebytečnou vlhkost z vnitřních stěn a nechte dveře otevřené, aby se zabránilo zápachům a plísni.
- Zákonná záruka a zásahy.
  - Na jakékoli změny a úpravy provedené třetí stranou na tomto spotřebiči se nevztahuje záruka společnosti Samsung a společnost Samsung v takových případech neodpovídá za jakékoli bezpečnostní incidenty nebo škody způsobené těmito úpravami.
- Ujistěte se, že ventilační otvory uvnitř chladničky nic neblokuje.
  - Pokud jsou ventilační otvory zakryté, zejména plastovým sáčkem, může dojít k nepřiměřenému poklesu teploty. Pokud je tato doba ochlazování příliš dlouhá, může dojít k prasknutí vodního filtru a úniku vody.
- Používejte pouze výrobník ledu dodávaný k chladničce.
- Otřete vlhkost uvnitř chladničky a nechte otevřené dveře.
  - V opačném případě může vzniknout zápach a plíseň.
- Po vypojení spotřebiče z elektrické zásuvky vyčkejte alespoň pět minut, než jej opět zapojíte.

Untitled-6 22 2025-03-10 11:58:10

- V případě, že dojde ke styku spotřebiče s vodou, vypojte jej ze zásuvky a kontaktujte vaše servisní středisko Samsung Electronics.
- Vyhýbejte se použití nepřiměřené síly při manipulaci se skleněnými povrchy.
  - Rozbité sklo může způsobit zranění nebo škody na majetku.
- Nádrž na vodu a zásobník ledových kostek používejte pouze s pitnou vodou (kohoutkovou, minerální nebo filtrovanou).
  - Neplňte nádrž čajem nebo sportovními nápoji. Mohlo by to vést k poškození chladničky.
- Dejte pozor na případné uvíznutí prstů ve dveřích chladničky.
- Pokud dojde k zaplavení chladničky vodou, kontaktujte nejbližší servisní středisko.
  - Hrozí nebezpečí úrazu elektrickým proudem nebo požáru.
- Ve dveřních přihrádkách nenechávejte rostlinný olej. Může ztuhnout, což zhorší jeho chuť, a bude obtížné ho použít. Navíc z otevřené lahve může unikat olej, což může vést až k prasknutí dveřní přihrádky. Po otevření lahve je nejlepší nechat ji na chladném a tmavém místě, například ve skříňce nebo v komoře.
  - Mezi rostlinné oleje patří například olivový, kukuřičný, řepkový atd.

Untitled-6 23 2025-03-10 11:58:10

Bezpečnostní informace

Upozornění vztahující se k čištění

⚠ UPOZORNĚNÍ

- Nestříkejte vodu přímo na vnitřní nebo vnější povrch chladničky.
  - Hrozí nebezpečí úrazu elektrickým proudem nebo požáru.
- Ve vnitřním prostoru chladničky nepoužívejte vysoušeč vlasů.
- Nedávejte do chladničky zapálenou svíčku za účelem odstranění nepříjemných pachů.
  - Může tak vzniknout nebezpečí úrazu elektrickým proudem nebo požáru.
- Nestříkejte čisticí prostředky přímo na displej.
  - Mohly by se setřít nápisy vytištěné na displeji.
- Pokud se do spotřebiče dostane cizorodá tekutina (např. voda), odpojte chladničku ze zásuvky a kontaktujte nejbližší servisní středisko.
  - V opačném případě hrozí nebezpečí úrazu elektrickým proudem nebo požáru.
- Případné nečistoty na vidlici zástrčky přívodního kabelu odstraňte čistým, suchým hadrem. K čištění elektrické zástrčky nikdy nepoužívejte mokrý nebo vlhký hadr.
  - V opačném případě hrozí nebezpečí úrazu elektrickým proudem nebo požáru.
- Nečistěte spotřebič přímým stříkáním vody.
- K čištění nepoužívejte benzen, ředidlo ani chlór.
  - Tyto látky mohou poškodit povrch spotřebiče a způsobit požár.

Untitled-6 24 2025-03-10 11:58:10

- Do otvoru dávkovače nikdy nevkládejte prsty ani žádné předměty.
  - Mohlo by dojít ke zranění osob nebo poškození zařízení.
- Před čištěním nebo údržbou odpojte spotřebič ze zásuvky.
  - V opačném případě hrozí nebezpečí úrazu elektrickým proudem nebo požáru.
- Pro čištění chladničky používejte čistou houbičku nebo měkký hadřík a jemný saponát.
- K čištění vnějších povrchů (dveří a skříně), plastových částí, obložení dveří a interiéru a těsnění nepoužívejte abrazivní ani silné čisticí prostředky, jako jsou čističe oken, čisticí prášky, hořlavé kapaliny, kyselina chlorovodíková, čisticí vosky, koncentrované saponáty, bělidla nebo čisticí prostředky obsahující ropné produkty.
  - Mohou způsobit škrábance nebo poškodit materiál.
- Pokud jsou skleněné police nebo kryty studené, nečistěte je teplou vodou. V případě vystavení náhlým změnám teploty nebo při nárazu či pádu by se mohly zlomit.

Untitled-6 25 2025-03-10 11:58:10

Bezpečnostní informace

Důležité výstrahy vztahující se k likvidaci

⚠ VÝSTRAHA

- Obalové materiály tohoto výrobku prosím zlikvidujte způsobem šetrným k životnímu prostředí.
- Před odvozem spotřebiče k likvidaci zkontrolujte, zda není poškozeno žádné potrubí ani zařízení na jeho zadní straně.
- Před odložením výrobku určeného k likvidaci demontujte dveře anebo dveřní těsnění a zámky dveří, aby uvnitř nemohly uvíznout malé děti nebo zvířata. Děti musí být pod dohledem, aby bylo zajištěno, že si s přístrojem nebudou hrát. Děti by mohly uvíznout uvnitř a zranit se nebo se udusit.
  - Děti by mohly uvíznout uvnitř a zranit se nebo se udusit.
- Součástí izolačního materiálu je cyklopentan. Plyny použité v izolačních materiálech vyžadují speciální postupy likvidace. Postup řádné likvidace tohoto výrobku vám sdělí místní úřad ochrany životního prostředí.
- Uchovávejte veškeré balicí materiály mimo dosah dětí. Mohou pro ně představovat nebezpečí.
  - V případě, že si dítě nasadí přes hlavu sáček nebo jiný balicí materiál, hrozí nebezpečí udušení.

Untitled-6 26 2025-03-10 11:58:10

Další tipy pro správné použití

- V případě výpadku elektrické energie kontaktujte energetickou společnost s dotazem, jak dlouho bude výpadek trvat.
  - Většina výpadků elektrické energie netrvá déle než jednu nebo dvě hodiny, což teplotu v mrazničce neovlivní. V době výpadku proudu však omezte otevírání dveří mrazničky na minimum.
  - Pokud by výpadek elektrické energie trval déle než 24 hodin, vyjměte veškeré mražené potraviny.
- Výkon chladničky nemusí být konzistentní (teplota v mrazničce může nepřiměřeně růst a zmrazené potraviny tak mohou začít tát) v případě, že se bude delší dobu nacházet na místě, ve kterém se teploty stále pohybují pod přípustnými hodnotami.
- Některým potravinám uložení do chladničky nesvědčí a může mít negativní dopad na jejich čerstvost.
- Vaše mraznička je vybavena funkcí odmrazování. To znamená, že není nutné ji ručně odmrazovat. Tato činnost bude probíhat automaticky.
- Teplota se během odmrazování zvyšuje podle požadavků norem ISO. Pokud však chcete předejít nežádoucímu zvýšení teploty zmrazených potravin během odmrazování mrazničky, zabalte je do několika vrstev novinového papíru.
- Potraviny, které se zcela rozmrazily, neukládejte zpět do mrazničky.

Untitled-6 27 2025-03-10 11:58:10

Bezpečnostní informace

- V přihrádkách nebo zásuvkách mrazničky, které jsou označeny dvěma hvězdičkami (**), je teplota o něco vyšší než ve zbytku mrazničky.
  Při používání přihrádek se dvěma hvězdičkami se řiďte pokyny uvedenými v návodu k obsluze dodanému k zakoupenému spotřebiči.

Untitled-6 28 2025-03-10 11:58:10

Instrukce vztahující se ke směrnici OEEZ

Správná likvidace výrobku (Elektrický a elektronický odpad)
(Platí pro země s odděleným systémem sběru)

Toto označení na výrobku, jeho příslušenství nebo dokumentaci znamená, že výrobek a jeho elektronické příslušenství (například nabíječku, náhlavní sadu, USB kabel) je po skončení životnosti zakázáno likvidovat jako běžný komunální odpad. Možným negativním dopadům na životní prostředí nebo lidské zdraví způsobeným nekontrolovanou likvidací zabráníte oddělením zmíněných produktů od ostatních typů odpadu a jejich zodpovědnou recyklací za účelem udržitelného využívání druhotných surovin.

Uživatelé z řad domácností by si měli od prodejce, u něhož produkt zakoupili, nebo u příslušného městského úřadu vyžádat informace, kde a jak mohou tyto výrobky odevzdat k bezpečné ekologické recyklaci.

Podnikoví uživatelé by měli kontaktovat dodavatele a zkontrolovat všechny podmínky kupní smlouvy. Tento výrobek a jeho elektronické příslušenství nesmí být likvidován spolu s ostatním průmyslovým odpadem.

Informace o závazcích společnosti Samsung v oblasti ochrany životního prostředí a regulačních povinností týkajících se výrobku (např. uplatňování nařízení o likvidaci baterií, REACH, OEEZ) najdete prostřednictvím www.samsung.com v sekci věnované udržitelnosti.

(Pouze pro výrobky prodávané v evropských zemích a Spojeném království)

Untitled-6 29 2025-03-10 11:58:10

Instalace

Tyto instrukce pečlivě čtěte a řiďte se jimi. Jedině tak bude zajištěna správná instalace spotřebiče a jeho bezpečný provoz.

⚠ **VÝSTRAHA**

- Chladničku používejte pouze k účelu, pro který je určena, dle popisu v tomto návodu.
- K provádění servisních úkonů je oprávněn pouze kvalifikovaný technický personál.
- Obalový materiál zlikvidujte v souladu s místními předpisy.
- Aby se zabránilo úrazu elektrickým proudem, před provedením servisních úkonů nebo výměnou částí odpojte napájecí kabel.

Untitled-6 30 2025-03-10 11:58:11

Rychlý přehled

Skutečný vzhled chladničky se může lišit od obrázku a popisu v závislosti na vašem modelu a zemi.

Typ A

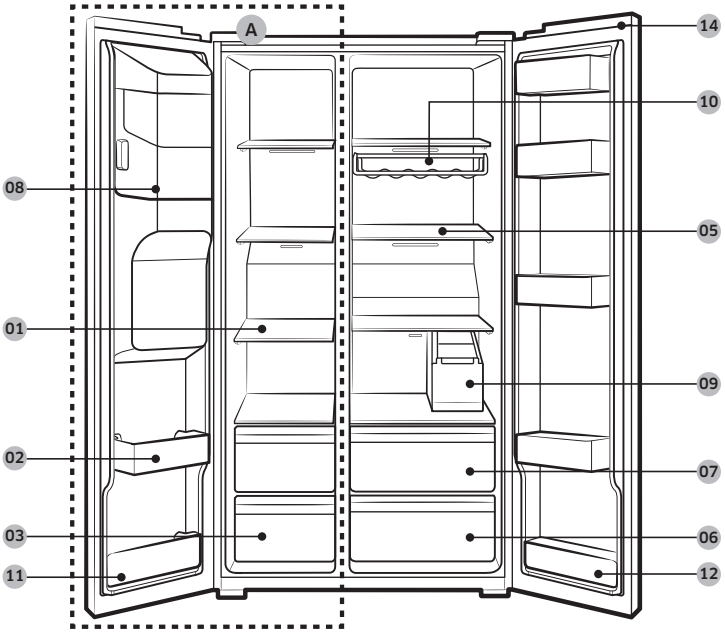

Untitled-6 31 2025-03-10 11:58:11

Instalace

Typ B

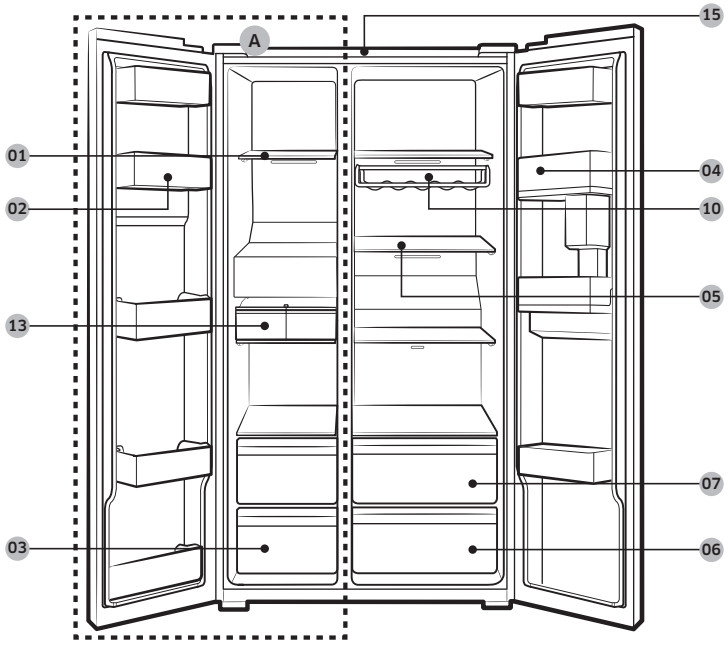

01 Police mrazničky
02 Víceúčelová přihrádka v mrazničce
03 Skladovací zásuvka na sušené potraviny a maso
04 Přihrádka v chladničce
05 Police chladničky
06 Zásuvka na zeleninu
07 Víceúčelová zásuvka
08 Nádoba výrobníku ledu **
09 Nádržka na vodu *
10 Přihrádka na víno *
11 Dolní přihrádka mrazničky
12 Dolní přihrádka v chladničce *
13 Automatický výrobník ledu *
14 Kryt spínače *
15 Sítový filtr *

A. Mraznička
* K dispozici pouze u vybraných modelů
** Pouze u modelů s dávkovačem

Untitled-6 32 2025-03-10 11:58:12

POZNÁMKA

Vzhled nádoby na vejce se může u jednotlivých modelů lišit.

⚠ UPOZORNĚNÍ

U normálních modelů neměňte pozici polic v mrazničce. Police v mrazničce jsou různě dlouhé, a pokud jejich pozici změníte, můžete při zavírání dveří výrobek poškodit.

Instalace krok za krokem

KROK 1 Vyberte vhodné umístění

Požadavky na umístění:

- Stabilní, vyrovnaný povrch, který nebude blokovat ventilační otvory spotřebiče
- Mimo přímé sluneční světlo
- S dostatečným prostorem pro otevírání a zavírání dveří
- Daleko od zdrojů tepla
- S dostatečným prostorem pro údržbu a servis

Untitled-6 33 2025-03-10 11:58:12

Instalace

Požadavky na volný prostor

Požadavky na prostor pro instalaci zjistíte na obrázcích a v tabulce níže.

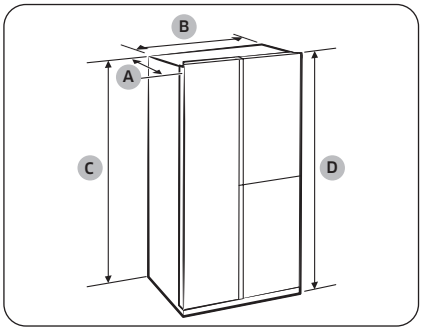

Hloubka „A“	726
Šířka „B“	912
Výška „C“	1746
Celková výška „D“	1784

(jednotka: mm)

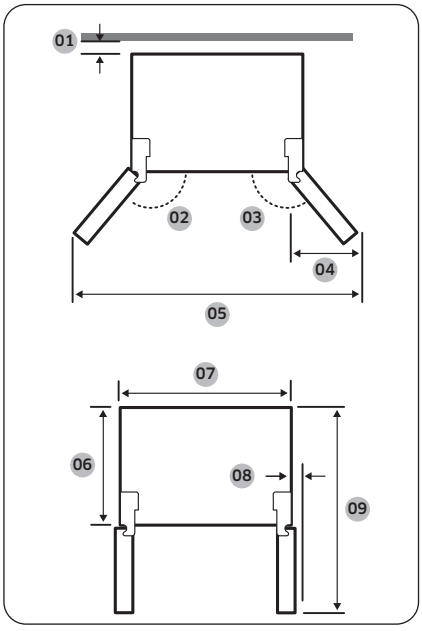

01	doporučeno více než 50 mm
02	165°
03	170°
04	564 mm
05	1730 mm
06	620 mm
07	912 mm
08	30 mm (bez rukojeti)
09	1175 mm

POZNÁMKA

Rozměry v tabulce se mohou lišit v závislosti na metodě měření.

Untitled-6 34 2025-03-10 11:58:12

KROK 2 Stanovení vzdálenosti (k dispozici pouze u vybraných modelů)

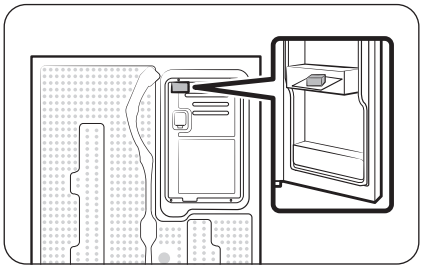

1. Otevřete dveře a vyhledejte dodanou rozpěrnou vložku.
2. Rozbalte rozpěrnou vložku a podle obrázku ji upevněte k zadní části chladničky. Zlepšuje proudění vzduchu k zadní stěně a snižuje spotřebu energie.

KROK 3 Vyrovnání

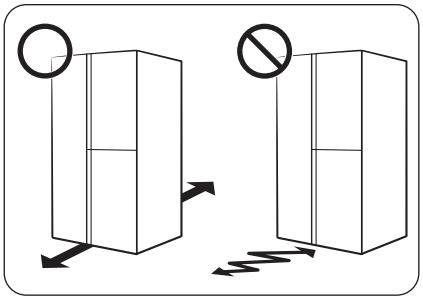

- Povrch, na kterém bude chladnička umístěna, musí snést zátěž plně naložené chladničky.
- Kvůli ochraně povrchu vložte pod každou z nožiček kus lepenky.
- Po usazení chladničky do požadovaného umístění s ní pokud možno dále nepohybujte, abyste nepoškodili povrch podlahy. Pokud ji musíte posunout, podložte ji tvrdou lepenkou nebo kusem látky, např. starým kobercem.

POZNÁMKA

Pokud chladnička neprojde kvůli svým rozměrům vstupními dveřmi, projděte si část **Demontáž dveří pro vstup** v kapitole Instalace.

Untitled-6 35 2025-03-10 11:58:13

Instalace

KROK 4 Seřízení vyrovnávacích nožek

Seřízení výšky přední strany

⚠ **UPOZORNĚNÍ**

- Chladnička musí být ve vyrovnané poloze na ploché, pevné podlaze. V opačném případě může dojít k poškození chladničky nebo fyzickému zranění.
- Při vyrovnávání chladničky dbejte na to, aby byla prázdná. Zkontrolujte, zda v chladničce nezůstaly žádné potraviny.
- Z bezpečnostních důvodů vyrovnejte polohu chladničky tak, aby byla přední strana nepatrně výše než zadní.

Chladničku lze vyrovnat pomocí předních nožek, opatřených za tímto účelem zvláštním šroubem (nivelátorem). Pro vyrovnání chladničky použijte plochý šroubovák.

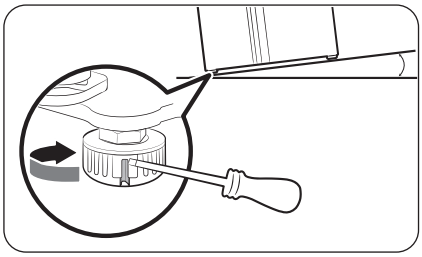

Nastavení výšky strany mrazničky:

Do nivelátoru přední nožky mrazáku vložte plochý šroubovák. Otáčením nivelátoru po směru hodinových ručiček provedete zvýšení, otáčením v opačném směru provedete snížení.

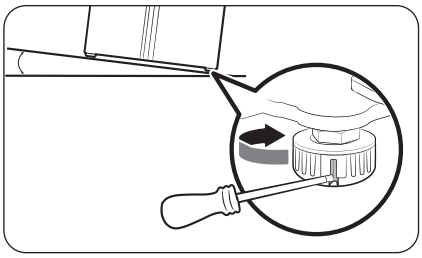

Nastavení výšky strany chladničky:

Do nivelátoru přední nožky chladničky vložte plochý šroubovák. Otáčením nivelátoru po směru hodinových ručiček provedete zvýšení, otáčením v opačném směru provedete snížení.

Untitled-6 36 2025-03-10 11:58:13

Seřízení výšky zadní strany (pouze u příslušných modelů)

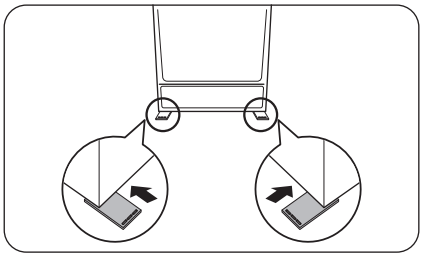

Pokud je nutné zvednout zadní stranu chladničky za účelem jejího vyrovnání, lze použít dodávané vyrovnávací podložky. Při zvedání zadní strany chladničky postupujte podle těchto pokynů.

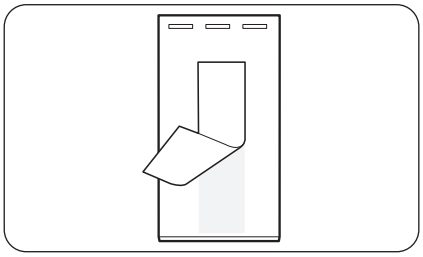

1. Určete místo na podlaze, kam je nutné připevnit vyrovnávací podložku.
2. Sejměte krycí fólii oboustranné lepicí pásky na spodní straně vyrovnávací podložky.

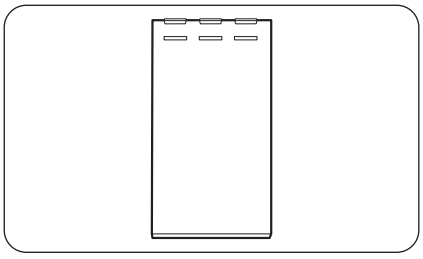

3. Připevněte vyrovnávací podložku k podlaze.

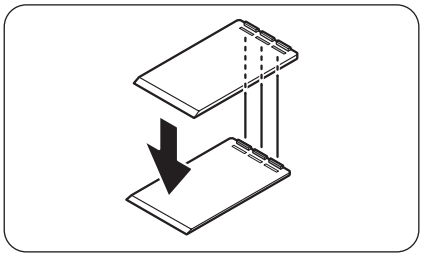

4. Pokud je nutné výšku zadní strany ještě zvýšit, připevněte na první vyrovnávací podložku ještě jednu vyrovnávací podložku.

POZNÁMKA

- Tento krok můžete vynechat, pokud lze chladničku vyrovnat za použití jedné vyrovnávací podložky.
- Ujistěte se, že jsou drážky na první vyrovnávací podložce vloženy do drážek na druhé vyrovnávací podložce.

Untitled-6 37 2025-03-10 11:58:15

Instalace

KROK 5 Seřízení výšky dveří a mezery dveří

Seřízení výšky dveří

Výšku dveří lze nastavit pomocí upínací matice a matice pro regulaci výšky ve spodní přední části jednotlivých dveří.

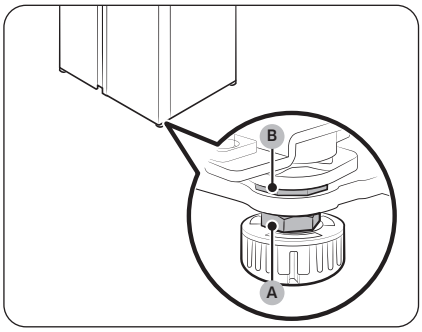

1. Otevřete dveře, které chcete seřídit, a vyhledejte dvě matice **(A)** a **(B)** na spodní přední části dveří.

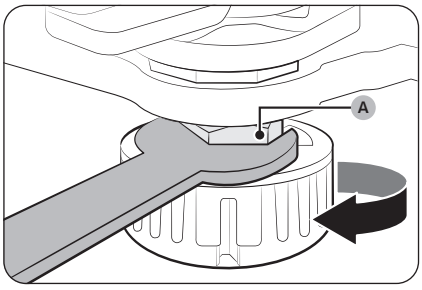

2. Pomocí klíče 19 mm (součástí dodávky) uvolněte **upínací matici (A)** otáčením po směru hodinových ručiček. Poté otevřete dveře a proveďte následující kroky na vnitřní straně dveří.
   - Chcete-li dveře zvednout, otáčejte **matici pro regulaci výšky (B)** proti směru hodinových ručiček.
   - Chcete-li dveře snížit, otáčejte **matici pro regulaci výšky (B)** po směru hodinových ručiček.

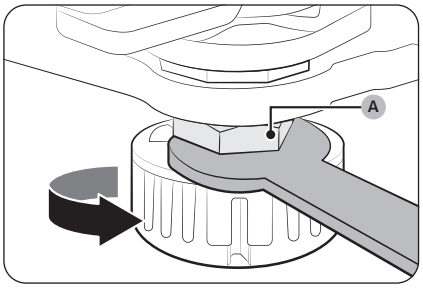

3. Jakmile budete hotovi, utáhněte **upínací matici (A)** jejím otáčením proti směru hodinových ručiček.

Untitled-6 38 2025-03-10 11:58:15

KROK 6 Připojení vodovodního potrubí dávkovače (pouze pro určité modely)

Požadované díly a nástroje

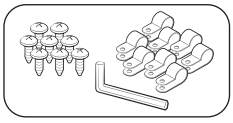

Svorky a šrouby pro upevnění vodovodního potrubí

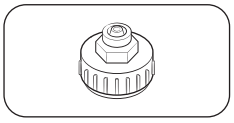

Svorka (24 mm)

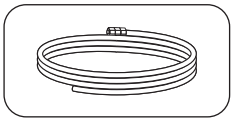

Vodovodní potrubí

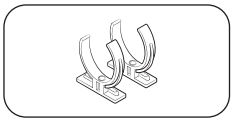

Aretační svorka vodního filtru

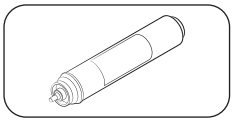

Vodní filtr

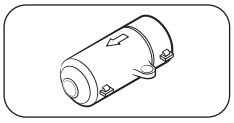

Zkontrolujte ventil

Instalace (externí potrubí dávkovače)

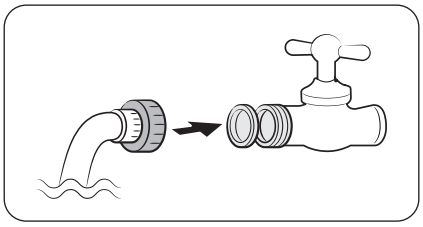

1. Namontujte vodovodní potrubí pomocí svorek.
2. Uzavřete hlavní přívod vody a potom utáhněte vodovodní kohoutek.
3. Připojte spojku ke kohoutku studené vody.

⚠ **UPOZORNĚNÍ**

- Zkontrolujte, že jste spojku připojili ke kohoutku studené vody. V případě připojení ke kohoutku teplé vody by mohlo dojít k ucpání vodního filtru a selhání jeho normálního provozu.
- Záruka na vaši chladničku se nevztahuje na instalaci vodovodního potrubí. Instalace vodovodního potrubí bude provedena na vaše vlastní náklady, pokud není instalační poplatek zahrnut v ceně prodejce.
- Společnost Samsung nepřebírá žádnou zodpovědnost za instalaci vodovodního potrubí. Pokud dojde k úniku vody, obraťte se na instalatéra vodovodního potrubí.
- Vodovodní potrubí musí být opraveno kvalifikovaným odborníkem. Pokud dojde k úniku vody, obraťte se na místní servisní středisko Samsung nebo instalatéra vodovodního potrubí.

Untitled-6 39 2025-03-10 11:58:17

Instalace

KROK 7 Připojení vodovodního potrubí (pouze pro určité modely)

⚠ UPOZORNĚNÍ

- Vodovodní potrubí musí být připojeno kvalifikovaným technikem.
- Záruka na vaši chladničku se nevztahuje na instalaci vodovodního potrubí. Instalace vodovodního potrubí bude provedena na vaše vlastní náklady, pokud není instalační poplatek zahrnut v ceně prodejce.
- Společnost Samsung nepřebírá žádnou zodpovědnost za instalaci vodovodního potrubí. Pokud dojde k úniku vody, obraťte se na instalatéra vodovodního potrubí.

Připojení potrubí studené vody k vodní filtrační hadici

⚠ UPOZORNĚNÍ

- Zkontrolujte, zda je vodní filtrační hadice připojena k potrubí zdroje studené vody. Připojení k potrubí horké vody může způsobit poruchu vodního filtru.

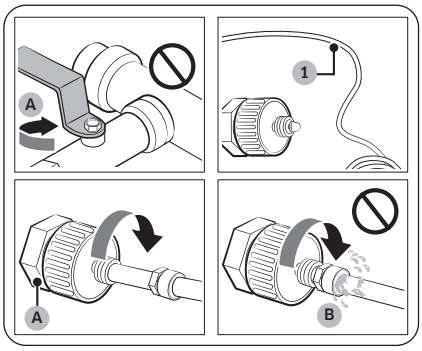

A. Zavřete hlavní vodovodní potrubí.
B. Žádná mezera

1. Uzavřete přívod vody zavřením hlavního vodovodního ventilu.
2. Najděte vodovodní potrubí (1) studené pitné vody.
3. Napojení na vodovodní potrubí proveďte podle pokynů v části Instalace vodovodního potrubí.

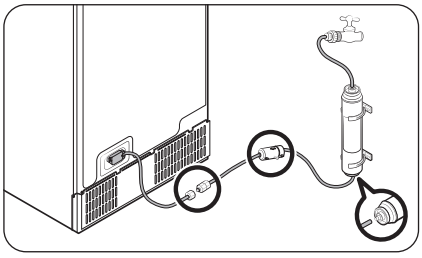

POZNÁMKA

Je nutné použít novou sadu hadic dodanou se spotřebičem. Starou sadu hadic již znovu nepoužívejte.

Untitled-6 40 2025-03-10 11:58:18

Připojení vodní filtrační hadice k vodovodnímu potrubí

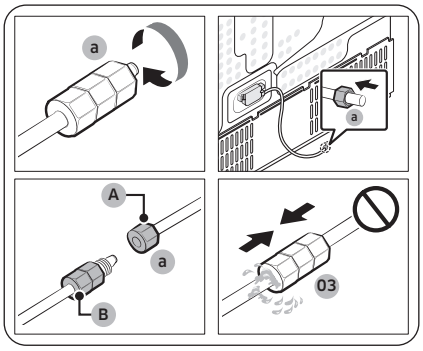

A. Vodovodní potrubí z jednotky
B. Vodovodní potrubí ze soupravy

1. Uvolněte a odeberte **kompresní matici (a)** z vodovodního potrubí chladničky a nasaďte ji na vodní filtrační hadici.
2. Utažením **kompresní matice (a)** připojte vodní filtrační hadici a vodovodní potrubí.
3. Otevřete hlavní vodní ventil a zkontrolujte, zda těsní.
4. Pokud ano, před použitím chladničky vypusťte asi 10 litrů vody nebo vypouštějte vodu po dobu 6–7 minut, aby se odstranily nečistoty uvnitř vodního filtračního systému.

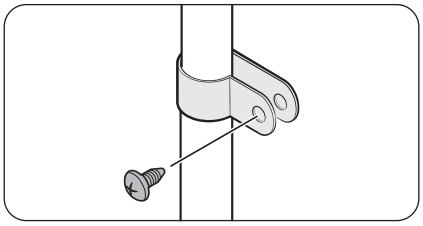

5. Pomocí svorky upevněte vodovodní potrubí k výlevce nebo stěně.

⚠ UPOZORNĚNÍ

- Vodovodní potrubí nadměrně neutahujte. Ujistěte se, že vodovodní potrubí není ohnuté, skřípnuté nebo zmáčknuté.
- Vodovodní potrubí neupevňujte na žádnou část chladničky. Mohlo by to vést k poškození chladničky.

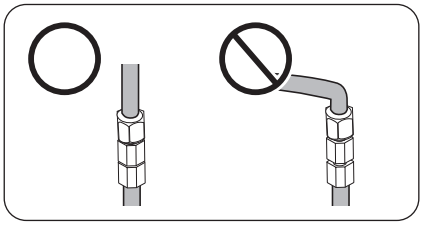

POZNÁMKA

Pokud je nutné chladničku po připojení vodovodního potrubí přemístit, zkontrolujte, že je spoj vodovodního potrubí rovně.

Untitled-6 41 2025-03-10 11:58:18

Instalace

Oprava vodovodního potrubí

⚠ UPOZORNĚNÍ

Vodovodní potrubí musí být opraveno kvalifikovaným odborníkem. Pokud dojde k úniku vody, obraťte se na místní servisní středisko Samsung nebo instalatéra vodovodního potrubí.

Vodní filtrační systém reverzní osmózy

Tlak vody systému dodávky vody do vodního filtračního systému reverzní osmózy musí být mezi 241 kPa a 827 kPa.

Tlak vody vodního filtračního systému reverzní osmózy do potrubí studené vody chladničky musí být alespoň 276 kPa. Je-li tlak vody nižší než zadaný:

- Zkontrolujte, zda není zablokován filtr systému reverzní osmózy. V případě potřeby filtr vyměňte.
- Nádrž na vodu v systému reverzní osmózy naplňte vodou.
- Pokud má vaše chladnička vodní filtr, může to dále snížit tlak vody ve spolupráci se systémem reverzní osmózy. Odstraňte vodní filtr.

Pokud potřebujete více informací nebo servis, obraťte se na licencovaného, kvalifikovaného instalatéra.

POZNÁMKA

JE TŘEBA NAINSTALOVAT VODNÍ FILTR.

- Dbejte na to, abyste nainstalovali vodní filtr.
- Pokud instalaci vodního filtru neprovedete, může docházet k trvalému pronikání jemných cizích materiálů (písku, vodního kamene) do přívodu vody a případně způsobovat závady systému přívodu vody.

Objednání nového filtru

Chcete-li zakoupit nový vodní filtr (typ dílu: **HAFEX/EXP**), obraťte se na místní servisní středisko Samsung.

Montáž vodního filtru na místo

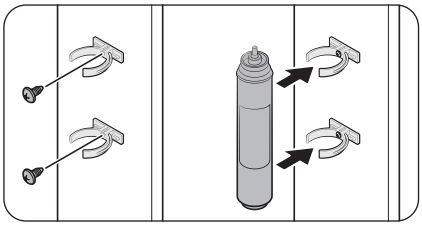

1. Upevněte **aretační svorky** (2×) na vhodná místa, například pod výlevku. Pevně zajistěte **aretační svorky** pomocí šroubů.
2. Vložte **vodní filtr** do horní a dolní aretační svorky. Dbejte přitom na jeho správnou orientaci. **Vodní filtr** musí být ve svislé poloze.

POZNÁMKA

Pokud je filtr nainstalován vodorovně, může voda ve filtru zůstávat. Proto se doporučuje svislá instalace.

Untitled-6 42 2025-03-10 11:58:19

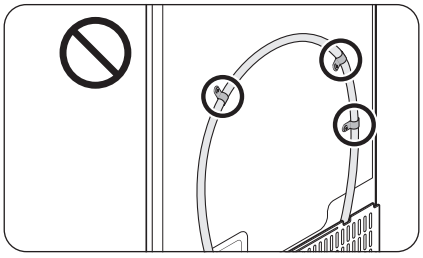

⚠ **UPOZORNĚNÍ**

Vodní filtr neupevňujte na žádnou část chladničky. Mohlo by to vést k poškození chladničky.

Výměna vodního filtru (pouze pro určité modely)

⚠ **UPOZORNĚNÍ**

- Nepoužívejte vodní filtry třetích stran. Používejte pouze filtry dodané nebo schválené firmou Samsung.
- Neschválené filtry mohou vytékat, poškodit chladničku nebo způsobit úraz elektrickým proudem. Společnost Samsung nenese žádnou zodpovědnost za jakékoliv škody způsobené použitím vodních filtrů třetích stran.
- Symbol výměny vodního filtru ( ) bliká, aby vás upozornil na to, že nastal čas na výměnu vodního filtru.

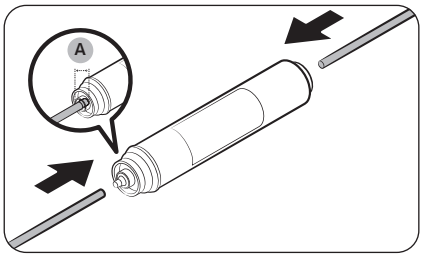

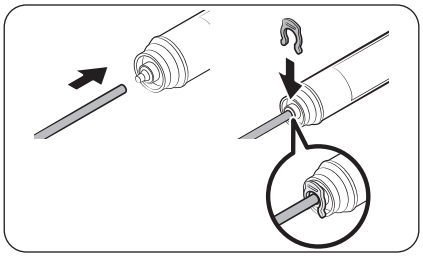

1. Uzavřete hlavní přívod vody.
2. Připojte přívod vody na vstupní stranu filtru (až nadoraz).
3. Připojte potrubí dávkovače na výstupní stranu filtru. **Hloubka zasunutí hadičky na vodu (A)** je 18 mm.
4. Zkontrolujte, zda nedochází k úniku. Pokud ne, zajistěte potrubí svorkami.
5. Vložte vodní filtr zpět na místo a upevněte jej pomocí svorek.
6. Resetujte alarm výměny vodního filtru. (Podrobné pokyny najdete v části „**Resetování nebo vypnutí alarmu výměny vodního filtru (pouze určité modely)**“ na straně **57**.)
7. Po dokončení výměny propláchněte vodovodní potrubí 10 litry vody (nebo vypouštějte vodu po dobu 6–7 minut), abyste z něj odstranili nečistoty.

Untitled-6 43 2025-03-10 11:58:20

Instalace

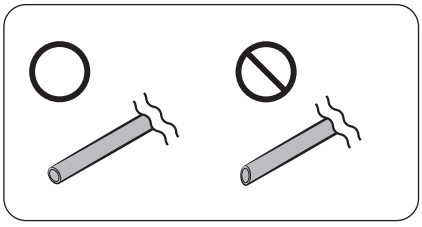

⚠ **UPOZORNĚNÍ**

Při úpravě délky vodovodního potrubí zajistěte, aby byl řez proveden v pravém úhlu. Zabrání se tak úniku vody.

POZNÁMKA

- Po instalaci nového filtru může dávkovač vystříknout trochu vody. To proto, že se do vodovodního potrubí dostal vzduch.
- Při této výměně se může stát, že z chladničky kape voda na podlahu. V takovém případě vodu utřete suchým hadrem.

KROK 8 Počáteční nastavení

Po dokončení níže uvedených kroků bude vaše chladnička plně provozuschopná.

1. Zapojte zástrčku do elektrické zásuvky a uveďte chladničku zpět do provozu.
2. Otevřete dveře a zkontrolujte, zda vnitřní osvětlení svítí.
3. Nastavte ovládání teploty na nejnižší úroveň a přibližně hodinu vyčkejte. Mraznička se mírně ochladí a motor hladce poběží.
4. Počkejte, dokud teplota v chladničce neklesne na požadovanou úroveň. Poté je chladnička připravena k použití.

KROK 9 Závěrečná kontrola

Po dokončení instalace zkontrolujte:

- Zda je chladnička zapojena do elektrické zásuvky se správným uzemněním.
- Zda se chladnička nachází na rovném povrchu s dostatečným odstupem od okolních stěn nebo skříní.
- Zda je poloha chladničky vyrovnaná a stabilní.
- Zda je možné dveře chladničky volně otevírat a zavírat a po jejich otevření dojde k rozsvícení vnitřního osvětlení.

Untitled-6 44 2025-03-10 11:58:20

Demontáž dveří pro vstup

Pokud je chladnička příliš rozměrná a nevejde se do vstupních dveří, postupujte podle těchto pokynů:

Potřebné nářadí (není v dodávce)

Těmito nástroji odmontujete dveře.

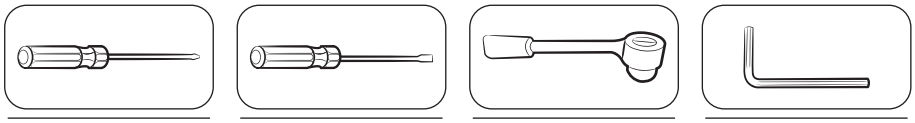

Křížový šroubovák | Plochý šroubovák | Nástrčný klíč (10 mm) | Imbusový klíč (5 mm)

Odpojení vodovodního potrubí

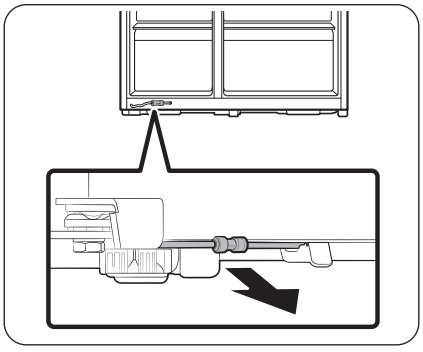

1. Ze spodní části na zadní straně chladničky vytáhněte vodní potrubí směrem dopředu.

POZNÁMKA

Vodovodní potrubí chladničky je vodovodní cirkulační potrubí, které spojuje vodovodní potrubí zdroje vody s hadicemi vodního filtračního systému chladničky.

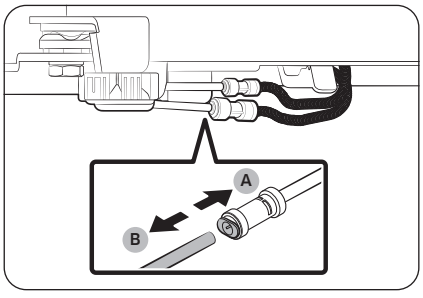

2. Pro odpojení hadic stlačte a podržte kleštinu (A) a odpojte vodní hadici (B).

⚠ UPOZORNĚNÍ

Na spojku nevyvíjejte nadměrnou sílu. Mohla by se zlomit.

Untitled-6 45 2025-03-10 11:58:22

Instalace

Demontáž dveří

⚠ UPOZORNĚNÍ

Během kteréhokoli z popisovaných kroků mohou dveře vypadnout či spadnout a poškodit se. Aby nedošlo k nehodě, provádějte následující kroky s krajní opatrností.

Modely typu A

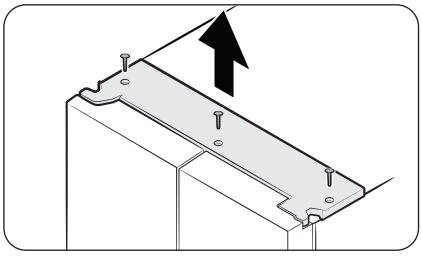

Modely typu B

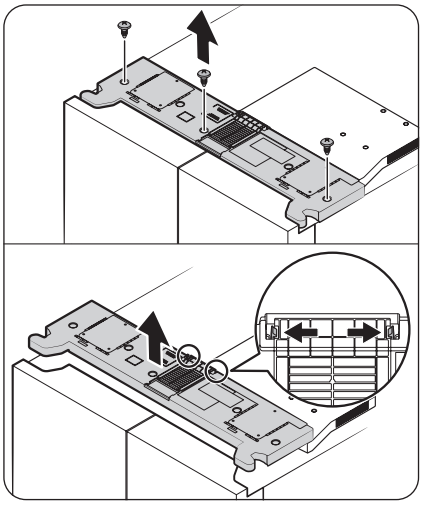

1. Se zavřenými dveřmi demontujte horní kryt. Způsob demontáže se může v závislosti na typu horního krytu lišit.
   - Typ A: Křížovým šroubovákem demontujte šrouby a potom odklopte a demontujte horní kryt.
   - Typ B: Křížovým šroubovákem demontujte šrouby, zatlačte pojistné západky směrem ven, abyste uvolnili horní kryt od ochranného krytu, a potom odklopte a demontujte horní kryt.

POZNÁMKA

Počet šroubů se může v závislosti na modelu lišit.

Untitled-6 46 2025-03-10 11:58:23

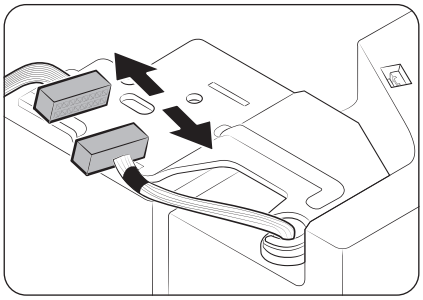

2. Odpojte elektrický svazek.

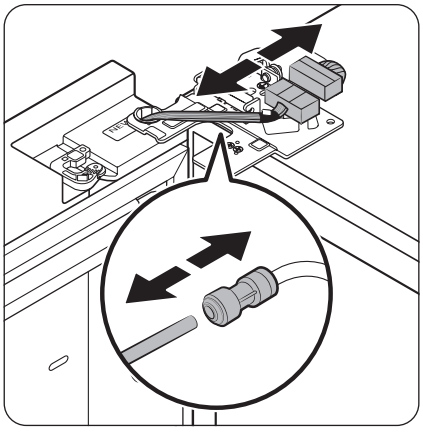

3. Na levých dveřích odpojte oba konektory kabelů. Poloha konektorů se u jednotlivých modelů liší.

⚠ UPOZORNĚNÍ

- Neodstraňujte oboje dveře současně. Vždy odstraňujte každé zvlášť. Jinak by mohly některé z dveří spadnout a způsobit vám zranění.
- Před odpojením konektorů dbejte na to, aby byla chladnička vypnutá.

4. Z levých dveří odpojte vodovodní přípojku od spojky, jak je znázorněno na obrázku.
   - Tento krok se nevztahuje na modely bez automatického plnění nádoby na vodu a dávkovače vody.

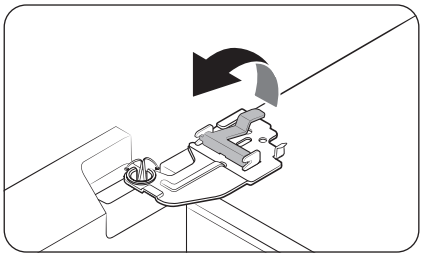

5. Opatrně zvedněte přídržnou svorku.

POZNÁMKA

Aby nedošlo k poškození přídržné svorky nebo zranění, nezvedejte přídržnou svorku příliš velkou silou.

Untitled-6 47 2025-03-10 11:58:24

Instalace

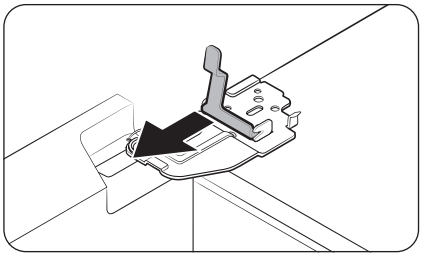

6. Vytáhněte přídržnou svorku.

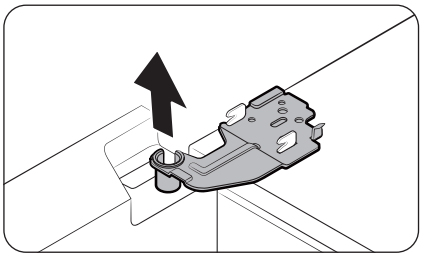

7. Otevřete dveře o 90 stupňů. Držte dveře a současně demontujte závěs.

⚠ **UPOZORNĚNÍ**

Pokud odmontujete závěs, aniž byste drželi dveře, mohlo by dojít k pádu dveří a ke zranění.

Untitled-6 48 2025-03-10 11:58:24

Zpětná montáž dveří chladničky

Po přestěhování chladničky na její konečné místo namontujte dveře zpět pomocí pokynů pro demontáž v opačném pořadí.

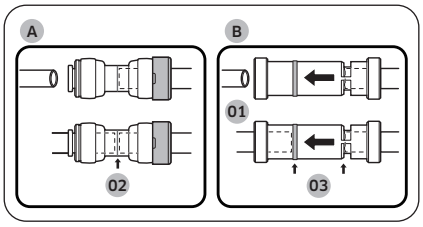

01 Dávkovač
02 Střed průhledné spojky
03 Vodítka

⚠ **UPOZORNĚNÍ**

Vodovodní potrubí musí být řádně spojeno, aby nedocházelo k únikům vody z dávkovače. Ujistěte se, že jsou obě trubky vodovodního potrubí zcela vsunuty do středu průhledné spojky (A) nebo vodítek (B).

Untitled-6 49 2025-03-10 11:58:25

Instalace

Opětovná montáž dveří

⚠ **UPOZORNĚNÍ**

- Před opětovnou montáží dveří se ujistěte, že jsou správně připojeny všechny elektrické konektory.
- Nejprve se musí namontovat dveře mrazničky, a následně dveře chladničky.
- Při demontáži dveří buďte opatrní, aby na vás dveře nespadly.
- Postupujte opatrně, aby nedošlo k poškrábání.

1. Zvedněte dveře mrazničky a zavěste je do závěsu v dolní části chladničky.

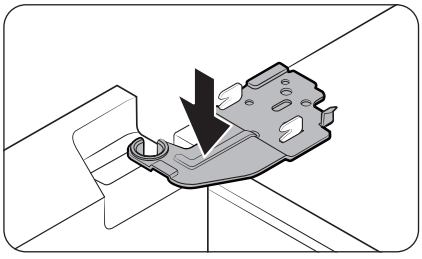

2. Umístěte závěs do správné polohy a potom jej zasuňte do otvoru na dveřích.

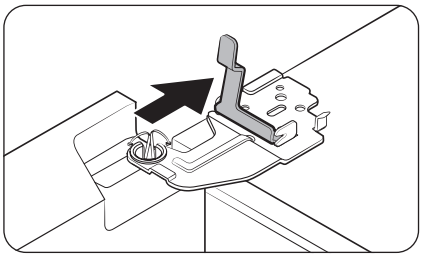

3. Vložte přídržnou svorku ve směru šipky.

Untitled-6 50 2025-03-10 11:58:25

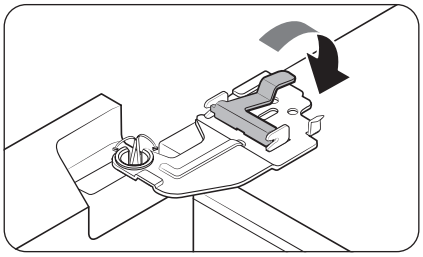

4. Stlačte přídržnou svorku podle obrázku.

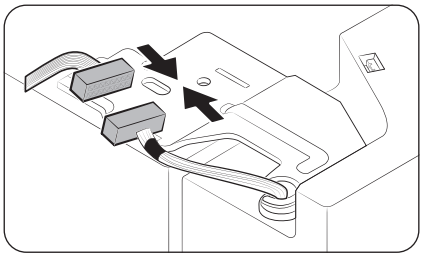

5. Připojte elektrický svazek.

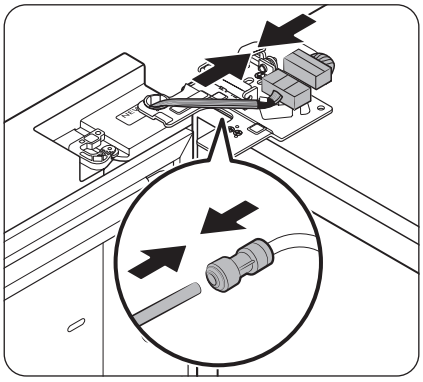

6. Připojte konektory kabelů.

⚠ **UPOZORNĚNÍ**

- Ujistěte se, že jsou konektory kabelů správně připojeny. V opačném případě nebude displej fungovat.

7. Připojte vodovodní přípojku.

- Tento krok se nevztahuje na modely bez automatického plnění nádoby na vodu a dávkovače vody.

⚠ **UPOZORNĚNÍ**

- Abyste předešli úniku vody, ujistěte se, že je spojka správně upevněna pomocí červených svorek.
- Uchovávejte svorky mimo dosah dětí.

Untitled-6 51 2025-03-10 11:58:26

Instalace

Modely typu A

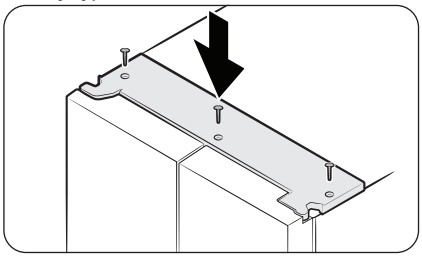

Modely typu B

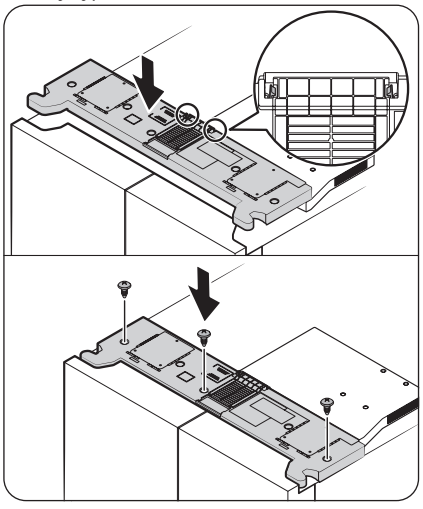

8. Připevněte nejprve horní kryt na přední straně a potom zatlačte na jeho zadní stranu směrem dolů, aby bylo zajištěno jeho správné umístění. Potom dotáhněte šrouby.
   - Pro modely typu B: Před dotažením šroubů zkontrolujte, zda jsou pojistné západky zcela zajištěné v ochranném krytu.

POZNÁMKA

Počet šroubů se může v závislosti na modelu lišit.

Untitled-6 52 2025-03-10 11:58:27

Provoz

Hlavní panel

Skutečný vzhled hlavního panelu se může lišit od obrázku a jeho podoba může být bez upozornění změněna.

Obecný typ

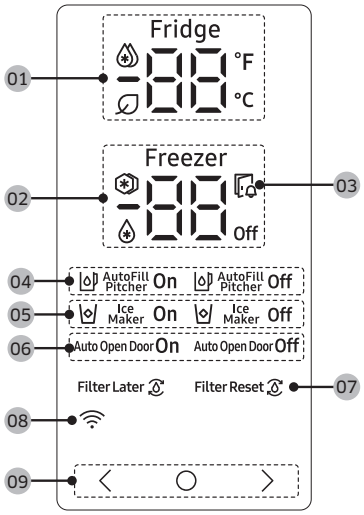

01 Kontrolka chladničky	• Zobrazuje aktuální nebo požadovanou teplotu chladničky. • indikuje, že je funkce Power Cool (Turbochlazení) aktivní. • Ikona se zobrazuje, když je aktivní funkce AI Energy Mode. Funkci AI Energy Mode můžete zapnout nebo vypnout v aplikaci SmartThings. (k dispozici pouze u vybraných modelů)
02 Kontrolka mrazničky	• Zobrazuje aktuální nebo požadovanou teplotu mrazničky. • indikuje, že je funkce Power Freeze (Turbomražení) aktivní. • indikuje, že mraznička pracuje v režimu Fridge (Chladnička). (K dispozici pouze u vybraných modelů.) • **Off** indikuje, že je mraznička vypnutá. (K dispozici pouze u vybraných modelů.)
03 Kontrolka otevřených dveří	Tato kontrolka bliká se zobrazením alarmu, když zůstanou dveře otevřené déle než 2 minuty.

Untitled-6 53 2025-03-10 11:58:29

04 Kontrolka Automatické plnění nádoby na vodu (k dispozici pouze u vybraných modelů)	Funkce AutoFill Pitcher (Automatické plnění nádoby na vodu) má 2 kontrolky (AutoFill Pitcher (Automatické plnění nádoby na vodu) On (zapnuto) / Off (vypnuto)), které indikují její provozní stav. • Když je automatické plnění nádoby na vodu v provozu, rozsvítí se příslušná kontrolka (AutoFill Pitcher On) (Automatické plnění nádoby na vodu zapnuto). • Když je automatické plnění nádoby na vodu vypnuté, rozsvítí se příslušná kontrolka (AutoFill Pitcher Off) (Automatické plnění nádoby na vodu vypnuto). • Pro zapnutí automatického plnění nádoby na vodu musíte zapnout funkci AutoFill Pitcher (Automatické plnění nádoby na vodu).
05 Kontrolka výrobníku ledu	• Zobrazuje stav výrobníku ledu. • Pro aktivaci výroby ledu je nutné výrobník ledu zapnout.
06 Indikátor automatického otevírání dveří (k dispozici pouze u vybraných modelů)	• Zobrazuje stav funkce Auto Open Door (Automatické otevírání dvířek). • Pro povolení funkce Auto Open Door (Automatické otevírání dvířek) musíte funkci Auto Open Door (Automatické otevírání dvířek) zapnout. (Další informace najdete v části „Zapnutí nebo vypnutí funkce automatického otevírání dvířek (k dispozici pouze u vybraných modelů)“ na straně 58.)
07 Indikátor vodního filtru (pouze pro určité modely)	• indikuje, že je třeba vyměnit vodní filtr. • Když uvidíte symbol , můžete vyměnit vodní filtr a resetovat alarm výměny vodního filtru, nebo alarm vypnout a filtr vyměnit později. (Další informace najdete v části „Resetování nebo vypnutí alarmu výměny vodního filtru (pouze určité modely)“ na straně 57.
08 Kontrolka síťového připojení	• Tato ikona signalizuje, že je chladnička připojena k síti. • Chladničku lze ovládat a monitorovat pomocí aplikace SmartThings. Další informace najdete v části SmartThings (k dispozici pouze u vybraných modelů).
09 Tlačítka	• Když je displej vypnutý, klepněte pro jeho aktivaci na libovolné tlačítko. • Pomocí tlačítka ◯ vyberte mrazničku nebo chladničku a pomocí tlačítek 〈 nebo 〉 zvolte požadovanou teplotu nebo funkci pro vybraný prostor.

POZNÁMKA

- Ovládací panel je nastaven tak, že je vypnutý, když není lednička používána. Bude aktivní a rozsvítí se pouze, když otevřete dveře nebo klepnete na tlačítka.
- Pokud zůstanou dveře otevřené po dobu 5 minut, vnitřní osvětlení bude blikat po dobu 5 minut a poté se zhasne. To upozorní uživatele se sluchovým postižením, že jsou dveře otevřené. Upozorňujeme, že tato funkce je normální.

Untitled-6 54 2025-03-10 11:58:30

Nastavení požadované teploty nebo funkce

1. Klepnutím na libovolné tlačítko (〈 , ◯ nebo 〉) aktivujte displej.
   - Tento krok se nemusí vztahovat na některé modely.
2. Chladničku nebo mrazničku vyberete klepnutím na tlačítko ◯.
   - Kontrolka zvoleného prostoru bude blikat.
   - Symbol stupňů Celsia (℃) nebliká.
3. Klepnutím na tlačítko 〈 nebo 〉 vyberte požadovanou teplotu nebo funkci.
   - V tabulce najdete volby dostupné pro jednotlivé prostory.

Fridge (Chladnička)	• Dostupné volby: (Power Cool (Turbochlazení)) ↔ 1 ℃ ↔ 2 ℃ ↔ 3 ℃ ↔ 4 ℃ ↔ 5 ℃ ↔ 6 ℃ ↔ 7 ℃ ↔ (Vacation (Dovolená)) • Funkce Power Cool (Turbochlazení) slouží k urychlení procesu chlazení při maximální rychlosti ventilátoru. Chladnička běží na plný výkon po dobu dvou a půl hodiny a poté se vrátí na předchozí teplotu. • Pokud se chystáte na dovolenou či služební cestu nebo pokud máte v úmyslu chladničku delší dobu nepoužívat, použijte funkci Vacation (Dovolená). Teplota chladničky bude udržována pod 15 ℃, ale mraznička zůstane aktivní podle dřívějšího nastavení.

Untitled-6 55 2025-03-10 11:58:30

Freezer (Mraznička)	• Dostupné volby: (Power Freeze (Turbomražení)) ↔ -23 °C ↔ -22 °C ↔ -21 °C ↔ -20 °C ↔ -19 °C ↔ -18 °C ↔ -17 °C ↔ -16 °C ↔ -15 °C ↔ (Fridge (Chladnička)) ↔ **Off** • Funkce Power Freeze (Turbomražení) slouží k urychlenému snížení teploty uvnitř mrazničky. Mraznička zůstane v provozu na plný výkon po dobu 50 hodin a poté se vrátí na předchozí teplotu. Pokud potřebujete zmrazit větší objem potravin, zapněte funkci Power Freeze (Turbomražení) alespoň 20 hodin před uložením potravin do mrazničky. • Pokud zvolíte (Fridge (Chladnička)), pracuje mraznička jako chladnička , a nastavení teploty se změní na 3 °C. • Pokud zvolíte **Off**, mraznička se vypne. • Než zvolíte (Fridge (Chladnička)) nebo **Off**, vyprázdněte nádobu na led. 15 sekund poté, co zvolíte (Fridge (Chladnička)) nebo **Off**, začne výrobník ledu vydávat veškerý zbývající led do nádoby na led. • Režimy (Fridge (Chladnička)) a **Off** nejsou u některých modelů k dispozici. **⚠ VÝSTRAHA** • Když je mraznička v režimu chladničky, neukládejte do ní skleněné láhve obsahující tekutinu. Když zrušíte volbu režimu Fridge (Chladnička) a mraznička se vrátí do režimu mrazničky, tekutina ve skleněných láhvích zmrzne, následkem čehož mohou skleněné láhve v mrazničce prasknout nebo explodovat. • Než zvolíte režim Fridge (Chladnička), vyjměte z mrazničky všechny zmrazené potraviny. Při zvyšování teploty se zmrazené potraviny rozmrazí a zkazí. • Než zrušíte volbu režimu Fridge (Chladnička) a začnete mrazničku využívat k mražení, vyjměte z ní potraviny, které nechcete zmrazit. **POZNÁMKA** • Při používání funkce Power Freeze (Turbomražení) dojde ke zvýšení spotřeby elektrické energie chladničky. Nezapomeňte ji vypnout v případě, že ji nebudete potřebovat, a vrátit mrazničku do původního nastavení teploty. • Když je mraznička nastavena na režim Off (Vypnuto), bude teplota mrazničky udržována pod 15 °C, ale chladnička zůstane aktivní podle dřívějšího nastavení. • Když je mraznička nastavena na **Off**, neskladujte v chladničce potraviny ani nápoje. • Pokud hodláte mrazničku používat v režimu mražení, doporučujeme ukládat potraviny (především zeleninu) do plastových nádob.

4. Pro potvrzení své volby vyčkejte po dobu 5 sekund.
- Kontrolka zvoleného prostoru přestane blikat.

POZNÁMKA

Používání funkcí Power Cool (Turbochlazení) nebo Power Freeze (Turbomražení) zvyšuje spotřebu elektrické energie.

Untitled-6 56 2025-03-10 11:58:30

Zapnutí nebo vypnutí automatického plnění nádoby na vodu (pouze u vybraných modelů)

Automatické plnění nádoby na vodu můžete u chladničky zapnout nebo vypnout.

1. Klepnutím na libovolné tlačítko (〈 , ◯ nebo 〉) aktivujte displej.
   - Tento krok se nemusí vztahovat na některé modely.
2. Opakovaně klepněte na tlačítko ◯, dokud nezačne blikat kontrolka automatického plnění nádoby na vodu.
3. Klepnutím na tlačítko 〈 nebo 〉 zapněte nebo vypněte automatické plnění nádoby na vodu.
   - Klepnutím na tlačítko 〈 jej zapněte.
   - Klepnutím na tlačítko 〉 jej vypněte.
4. Klepnutím na tlačítko ◯ potvrďte svou volbu nebo počkejte 5 sekund.
   - Kontrolka automatického plnění nádoby na vodu přestane blikat.

Zapnutí nebo vypnutí výrobníku ledu

Automatický výrobník ledu v mrazničce můžete zapnout nebo vypnout.

1. Klepnutím na libovolné tlačítko (〈 , ◯ nebo 〉) aktivujte displej.
   - Tento krok se nemusí vztahovat na některé modely.
2. Opakovaně klepněte na tlačítko ◯, dokud nezačne blikat kontrolka výrobníku ledu.
3. Klepnutím na tlačítko 〈 nebo 〉 zapněte nebo vypněte výrobník ledu.
   - Klepnutím na tlačítko 〈 jej zapněte.
   - Klepnutím na tlačítko 〉 jej vypněte.
4. Klepnutím na tlačítko ◯ potvrďte svou volbu nebo počkejte 5 sekund.
   - Kontrolka Ice Maker (Výrobník ledu) přestane blikat.

Resetování nebo vypnutí alarmu výměny vodního filtru (pouze určité modely)

Symbol výměny vodního filtru (🔄) bliká, aby uživatele upozornil na to, že nastal čas na výměnu vodního filtru. Můžete vodní filtr vyměnit ihned a resetovat alarm výměny vodního filtru, nebo tento alarm vypnout, pokud chcete vodní filtr vyměnit později.

1. Klepnutím na libovolné tlačítko (〈 , ◯ nebo 〉) aktivujte displej.
   - Tento krok se nemusí vztahovat na některé modely.
2. Opakovaně klepněte na tlačítko ◯, dokud nezačne blikat kontrolka Water Filter (Vodní filtr).
3. Klepnutím na tlačítko 〈 nebo 〉 resetujete nebo vypnete alarm výměny vodního filtru.
   - Pokud chcete vodní filtr vyměnit později a vypnout alarm, klepněte na tlačítko 〈 .
   - Pokud jste vodní filtr vyměnili a chcete resetovat alarm výměny vodního filtru, klepněte na tlačítko 〉 .
4. Klepnutím na tlačítko ◯ potvrďte svou volbu nebo počkejte 5 sekund.
   - Kontrolka Water Filter (Vodní filtr) přestane blikat.

Untitled-6 57 2025-03-10 11:58:31

Provoz

Zapnutí nebo vypnutí funkce automatického otevírání dvířek (k dispozici pouze u vybraných modelů)

Můžete zapnout nebo vypnout funkci Auto Open Door (Automatické otevírání dvířek).

1. Klepnutím na libovolné tlačítko (〈 , ◯ nebo 〉) aktivujte displej.
   - Tento krok se nemusí vztahovat na některé modely.
2. Opakovaně klepněte na tlačítko ◯, dokud nezačne blikat kontrolka Auto Open Door (Automatické otevírání dvířek).
3. Klepnutím na tlačítko 〈 nebo 〉 zapněte nebo vypněte funkci.
   - Klepnutím na tlačítko 〈 jej zapněte.
   - Klepnutím na tlačítko 〉 jej vypněte.
4. Klepnutím na tlačítko ◯ potvrďte svou volbu nebo počkejte 5 sekund.
   - Kontrolka Auto Open Door (Automatické otevírání dvířek) přestane blikat.

Zapnutí nebo vypnutí připojení Wi-Fi (k dispozici pouze u vybraných modelů)

Chcete-li zapnout nebo vypnout připojení Wi-Fi, klepněte na tlačítko ◯ nebo na tlačítko 〉 a 10 sekund ho podržte. Na displeji se na 5 sekund zobrazí stav připojení Wi-Fi (jak je znázorněno na obrázku).

Wi-Fi zapnuto

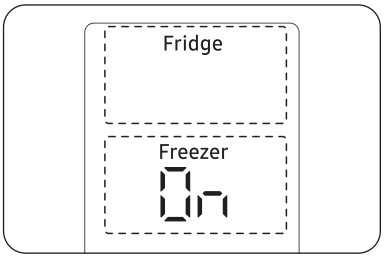

Wi-Fi vypnuto

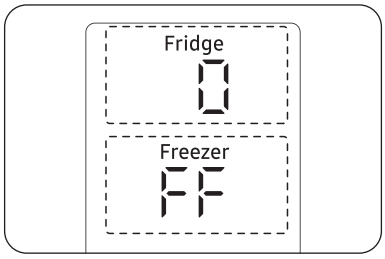

POZNÁMKA

- K připojení chladničky k aplikaci SmartThings je nutné zapnout Wi-Fi.
- Další informace najdete v části **SmartThings (k dispozici pouze u vybraných modelů)**.

Untitled-6 58 2025-03-10 11:58:32

Typ Family Hub

Domovská obrazovka

POZNÁMKA

- Více informací o menu a aplikacích, které jsou k dispozici v aplikaci Refrigerator (chladnička), najdete v online návodu k Vaší chladničce.
- Obsah aplikací a nástrojů nebo jejich vzhled podléhají změnám, nebo může dojít k zastavení podpory bez oznámení podle obsahu strategie poskytovatele.
- Děti smí využívat funkce chladničky, aplikace a služby pouze pod dohledem dospělých osob.
- Nezletilé osoby smí provádět zásahy do přípojek pouze pod dohledem dospělých osob.

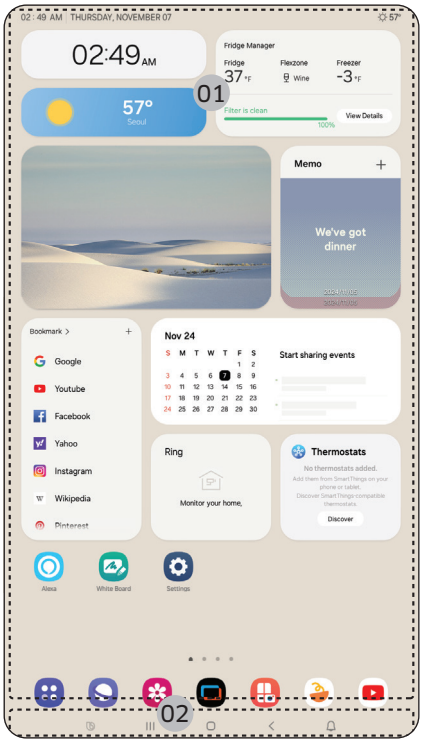

01 Domovská obrazovka
02 Soft tlačítka

Untitled-6 59 2025-03-10 11:58:32

Provoz

01 Domovská obrazovka

- Jestliže chcete spustit požadovanou aplikaci nebo nástroj, klepněte na ně.
- Na domovské obrazovce můžete přidat nebo odstranit položky jako aplikace, nástroje, obrázky, videa, nákresy a texty.
- Jestliže chcete otevřít režim editování, klepněte na položku a přidržte ji. V režimu editování můžete položku přetáhnout a upustit do nové polohy na domovské obrazovce. Když umístíte položku do nové polohy, bude položka zobrazena červeně, pokud není poloha k dispozici.

02 Soft tlačítka

01 Bixby
- Jestliže chcete používat Bixby, klepněte.

02 Správce úkolů
- Jestliže chcete otevřít Správce úkolů, klepněte.

03 Domů
- Jestliže chcete otevřít obrazovku Domů, klepněte.

04 Zpět
- Klepněte pro návrat na předchozí obrazovku.

05 Oznámení
- Jestliže chcete zobrazit rychlý panel, klepněte na Rychlý panel.

06 Skrýt/zobrazit
- Klepněte, jestliže chcete skrýt nebo zobrazit soft tlačítka.
- Tlačítko Skrýt/zobrazit se zobrazuje pouze tehdy, když je některá aplikace aktivní.

Správce chladničky

Na domovské obrazovce klepněte na aplikaci **Fridge Manager (Správce chladničky)**.

- Pro každou přihrádku můžete nastavit požadovanou teplotu nebo režimy.
- Podrobnější informace o aplikaci Fridge Manager (Správce chladničky) najdete v online návodu.
- Pro přístup k online návodu z aplikace Family Hub vaší chladničky klepněte na **Setting (Nastavení)** > **Help & Contact Us (Nápověda a kontakt)** > **Online Manual (Online návod)**.

Untitled-6 60 2025-03-10 11:58:33

Typ AI Home Hub

Domovská obrazovka

POZNÁMKA

- Více informací o menu a aplikacích, které jsou k dispozici v aplikaci Refrigerator (chladnička), najdete v online návodu k Vaší chladničce.
- Obsah aplikací a nástrojů nebo jejich vzhled podléhají změnám, nebo může dojít k zastavení podpory bez oznámení podle obsahu strategie poskytovatele.
- Děti smí využívat funkce chladničky, aplikace a služby pouze pod dohledem dospělých osob.
- Nezletilé osoby smí provádět zásahy do přípojek pouze pod dohledem dospělých osob.

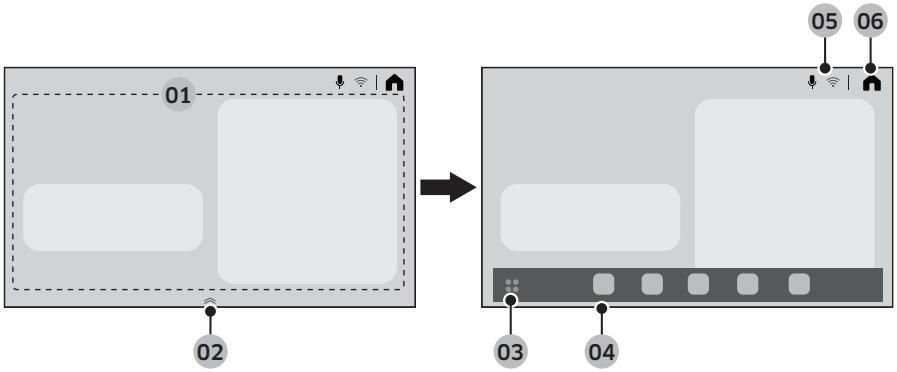

01 Oblast karty domácnosti	Můžete nastavovat různé funkce a kontrolovat informace. • AI Vision Inside: Můžete spravovat potraviny uložené v chladničce. • Recipes (Předpisy): Zde dostáváte rady a recepty pro vaše vaření. • SmartThings: Svou chladničku můžete propojit s aplikací SmartThings a vzdáleně ji pomocí této aplikace ovládat. • Fridge Manager (Správce chladničky): Pro každou přihrádku můžete nastavit požadovanou teplotu nebo režimy. • Product Care (Péče o produkt): Můžete spravovat spotřební materiál chladničky.
02 Správce aplikací	• Pro otevření adresáře aplikací potáhněte správce aplikací směrem nahoru. • Správce aplikací se objevuje pouze na domovské obrazovce.
03 Tlačítko aplikací na liště	Klepnutím zobrazíte všechny dostupné aplikace.
04 Adresář aplikací	• V adresáři aplikací najdete ikony pro snazší přístup k často používaným aplikacím. • V adresáři aplikací se zobrazuje maximálně pět ikon, které nelze upravovat.
05 Oblast ukazatelů	Zobrazují se různé ikony signalizující zapnuté funkce.

Untitled-6 61 2025-03-10 11:58:33

Provoz

06 Domů	Klepnutím přejdete na obrazovku Domů.

Rychlý panel

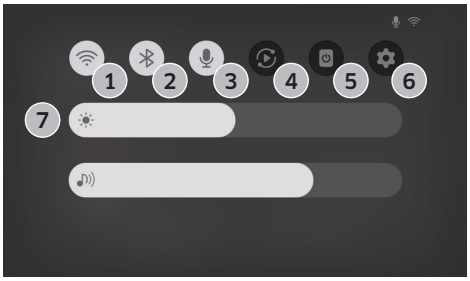

Rychlý panel umožňuje rychlý přístup k různým nastavením. Pro otevření rychlého panelu přejeďte po obrazovce prstem odshora dolů.

1	Wi-Fi	• Klepnutím zapnete nebo vypnete připojení Wi-Fi. • Pro přístup na obrazovku nastavení Wi-Fi klepněte na ikonu a podržte ji.
2	Bluetooth	• Klepněte pro přístup na obrazovku nastavení Bluetooth.
3	Mikrofon	• Klepnutím zapnete nebo vypnete mikrofon.
4	Smart View	• Klepnutím otevřete obrazovku Smart View.
5	Vypnutí obrazovky	• Klepnutím vypnete obrazovku.
6	Nastavení	• Klepnutím otevřete nabídku Nastavení.
7	Jas a hlasitost	• Příslušným posuvníkem nastavujete jas a hlasitost.

Správce chladničky

Na obrazovce Home (Domů) klepněte na aplikaci Fridge Manager (Správce chladničky).

- Pro každou přihrádku můžete nastavit požadovanou teplotu nebo režimy.
- Podrobnější informace o aplikaci Fridge Manager (Správce chladničky) najdete v online návodu.
- Pro otevření online návodu k vaší chladničce klepněte na ⚙ > **General (Obecné)** > **Support (Podpora)** > **User manual (Uživatelská příručka)**.

Untitled-6 62 2025-03-10 11:58:34

Resetování obrazovky (pouze modely Family Hub a typ AI Home Hub)

Jestliže narazíte na abnormální jev na displeji, můžete zkusit resetování displeje. To může problém vyřešit.

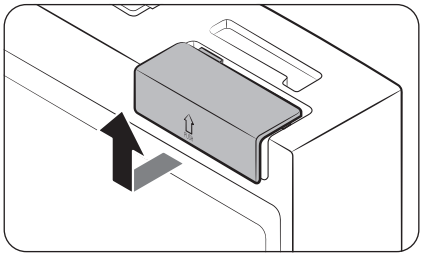

1. Otevřete dveře chladničky na pravé straně a vyhledejte kryt vypínače v horním pravém rohu dveří.
2. Stiskněte kryt, aby došlo k odkrytí vypínače napájení.

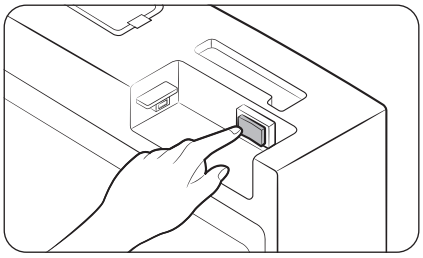

3. Vypněte vypínač a znovu jej zapněte.
4. Znovu nasaďte kryt vypínače až do konce, dokud neuslyšíte cvaknutí.

Untitled-6 63 2025-03-10 11:58:34

Provoz

SmartThings (k dispozici pouze u vybraných modelů)

Instalace

Navštivte obchod Google Play Store, Galaxy Apps nebo Apple App Store a vyhledejte „SmartThings“. Stáhněte a nainstalujte na své chytré zařízení aplikaci SmartThings poskytovanou společností Samsung Electronics.

POZNÁMKA

- Podpůrná verze softwaru aplikace SmartThings se může měnit v závislosti na zásadách podpory operačního systému stanovených výrobcem. Pokud jde navíc o aplikaci SmartThings nebo funkce, které aplikace podporuje, mohou být zásady aktualizace nové aplikace na stávající verzi operačního systému pozastaveny z důvodu použitelnosti nebo bezpečnosti.
- Za účelem zlepšení použitelnosti nebo výkonu může být aplikace SmartThings bez předchozího upozornění změněna. Stejně jako je každý rok aktualizována verze operačního systému mobilních telefonů, i aplikace SmartThings je průběžně aktualizována podle nejnovější verze operačního systému. Pokud máte dotazy týkající se výše uvedených záležitostí, kontaktujte nás na adrese st.service@samsung.com
- Doporučené šifrovací systémy zahrnují WPA/TKIP a WPA2/AES. Jakékoli novější nebo nestandardizované ověřovací protokoly Wi-Fi nejsou podporovány.
- Bezdrátové sítě mohou být ovlivněny okolním bezdrátovým komunikačním prostředím.
- Pokud váš poskytovatel internetových služeb zaregistroval MAC adresu vašeho počítače nebo modemu pro identifikaci, připojení vaší inteligentní chladničky Samsung k internetu se nemusí zdařit. Pokud k tomu dojde, požádejte svého poskytovatele internetových služeb o technickou pomoc.
- Nastavení brány firewall síťového systému může zabránit vaší inteligentní chladničce Samsung v přístupu k internetu. Požádejte svého poskytovatele internetových služeb o technickou pomoc. Pokud tento příznak přetrvává, obraťte se na místní servisní středisko společnosti Samsung nebo na prodejce.
- Postup konfigurace nastavení bezdrátového přístupového bodu (AP) naleznete v uživatelské příručce přístupového bodu (routeru).
- Inteligentní chladničky Samsung se vyznačují podporou Wi-Fi připojení na frekvenci 2,4 GHz s protokoly IEEE 802.11 b/g/n a Soft-AP. (Je doporučen protokol IEEE 802.11 n.)
- V případě neautorizovaných bezdrátových Wi-Fi routerů může dojít k selhání připojení k inteligentním chladničkám Samsung.

Untitled-6 64 2025-03-10 11:58:35

Účet Samsung

Chcete-li používat tuto aplikaci, jste povinni zaregistrovat svůj účet Samsung. Pokud nemáte účet Samsung, postupujte podle pokynů na obrazovce aplikace a vytvořte bezplatný účet Samsung.

Začínáme

Zapněte zařízení, které chcete připojit, otevřete na svém telefonu aplikaci SmartThings a potom postupujte podle pokynů níže.

Jestliže se otevře vyskakovací okno oznamující, že bylo nalezeno nové zařízení, klepněte na tlačítko pro přidání **ADD NOW (Přidat nyní)**.

Pokud se vyskakovací okno nezobrazí, klepněte na tlačítko **+** a potom ze seznamu dostupných zařízení zvolte zařízení, které chcete připojit.

Jestliže vaše zařízení není na seznamu dostupných zařízení, klepněte na položku **Supported Devices (Podporovaná zařízení)**, zvolte typ zařízení Refrigerator (Chladnička) a potom zvolte příslušný model zařízení.

Při nastavování vašeho zařízení postupujte podle pokynů v aplikaci. Jakmile bude nastavení dokončeno, vaše chladnička se zobrazí jako „karta“ na obrazovce vašich zařízení **Devices (Zařízení)**.

Aplikace chladničky

Integrované ovládání

Svou chladničku můžete monitorovat a ovládat doma i na cestách.

- Jestliže chcete otevřít stránku chladničky, klepněte na ikonu chladničky v základní nabídce aplikace SmartThings nebo klepněte na ikonu zařízení Devices ve spodní části základní nabídky a potom klepněte na „kartu“ chladničky.
- Zkontrolujte stav provozu nebo oznámení souvisejících s chladničkou, a pokud je to nutné, změňte možnosti nebo nastavení.

POZNÁMKA

Některé možnosti nebo nastavení chladničky nemusí být k dispozici pro dálkové ovládání.

Untitled-6 65 2025-03-10 11:58:35

Provoz

Kategorie	Položka	Popis
Monitorování a regulace	Teplota chladničky	Můžete nastavit a monitorovat požadovanou teplotu chladničky.
	Turbochlazení	Funkci Turbochlazení můžete zapnout nebo vypnout a zkontrolovat aktuální nastavení.
	Teplota mrazničky	Můžete nastavit a monitorovat požadovanou teplotu mrazničky.
	Turbomražení	Funkci Turbomražení můžete zapnout nebo vypnout a zkontrolovat aktuální nastavení.
	Výrobník ledu*	Můžete zapnout nebo vypnout výrobník ledu.
	Automatické plnění nádoby na vodu*	Funkci Automatické plnění nádoby na vodu můžete zapnout nebo vypnout a zkontrolovat její aktuální nastavení.
Alarmy	Neobvykle vysoká teplota	Tento alarm je aktivován, když chladnička nebo mraznička vykazuje neobvykle vysokou teplotu.
	Otevřené dveře	Tento alarm je aktivován, když jsou dveře chladničky nebo mrazničky ponechány otevřené po dobu déle než 2 minuty.
	Přetečení při funkci Automatické plnění nádoby na vodu*	V případě, že funkce Automatické plnění nádoby na vodu detekuje přetečení, spustí tento alarm, aby vás o stavu přetečení informovala.
	Výměna vodního filtru	Tento alarm vás upozorňuje, že je třeba vyměnit vodní filtr.
Funkce AI Energy Mode*	Funkci AI Energy Mode můžete zapnout nebo vypnout v nabídce Energy v aplikaci SmartThings. Stav funkce AI Energy Mode můžete zkontrolovat v aplikaci SmartThings. U některých modelů se na hlavním panelu zobrazí ikona, která signalizuje, že je funkce AI Energy Mode aktivní. (k dispozici pouze u vybraných modelů) Zapnutí funkce AI Energy Mode snižuje spotřebu energie, ale může také snížit výkon chlazení. **POZNÁMKA** AI Energy Mode nemusí fungovat podle uživatelského nastavení a okolního prostředí.	

* K dispozici pouze u vybraných modelů.

Informace o aktualizaci zabezpečení

Aktualizace zabezpečení jsou poskytovány, aby posílily bezpečnost vašeho zařízení a ochránily vaše osobní údaje. Více informací o aktualizacích zabezpečení najdete na stránce https://security.samsungda.com.

* Webová stránka podporuje pouze některé jazyky.

Untitled-6 66 2025-03-10 11:58:35

Bixby (rozpoznávání hlasu – k dispozici pouze u vybraných modelů)

Co je Bixby?

- Bixby je jméno umělé inteligence Samsung, která umožňuje ovládání zařízení hlasem.

Použití Bixby

- Abyste mohli ovládat zařízení hlasem, musíte je po síti připojit k aplikaci SmartThings.
- A musíte souhlasit se smluvními podmínkami služby Bixby.
- Po připojení můžete ovládat některé funkce zařízení pomocí Bixby na vašem chytrém telefonu, i když nebude nativně podporovat rozpoznávání hlasu.
- Pro spuštění Bixby vyslovte „Hi, Bixby“ a následně řekněte příkaz.
- Více se o příkazech hlasového rozpoznávání dozvíte v části „Hlasové příkazy“.

Hlasové příkazy

Kategorie	Příkazy (příklady)
Teplota	Tell me the temperature of the refrigerator (Sděl mi teplotu chladničky)
	Tell me the temperature of the fridge in the refrigerator (Sděl mi teplotu v chladničce)
	Tell me the temperature of freezer in the refrigerator (Sděl mi teplotu v mrazničce chladničky)
Počasí	Tell me the weather tomorrow (Sděl mi, jaké bude zítra počasí)
	How humid is it today? (Jaká je dnes vlhkost vzduchu?)
	How high is the fine dust level today? (Jaké je dnes množství jemného prachu?)
	When can I expect rain? (Kdy bude pršet?)
Mezinárodní čas	What time is it now? (Kolik je hodin?)
	What month is it today by the lunar calender? (Jaký je dnes den podle lunárního kalendáře?)
	What time is it in New York? (Kolik hodin je v New Yorku?)

POZNÁMKA

Bixby se po určité době, kdy nezadáte žádný příkaz, přepne do pohotovostního režimu. Rozpoznávání hlasu může po zapnutí fungovat nesprávně nebo selhat kvůli okolnímu hluku, například zvukům z televizoru.

Untitled-6 67 2025-03-10 11:58:35

Provoz

⚠ **UPOZORNĚNÍ**

- Při nesprávném rozpoznávání hlasu
  - Funkčnost může být ovlivněna hlasem, stylem řeči a výslovností uživatele a okolním prostředím.
  - Při použití rozpoznávání hlasu mluvte hlasitěji než okolní zvuky.
  - Abyste zlepšili funkčnost rozpoznávání hlasu, stůjte maximálně 3 metry od zařízení a mluvte zřetelně.
  - Když se díváte na televizi, mohou být vaše příkazy rozpoznány chybně kvůli zvukům z televizoru.
- Rozpoznávání hlasu nefunguje, když...
  - Bixby je vypnutá v nabídce Bixby aplikace SmartThings.
  - Mikrofon je vypnutý v nastavení mikrofonu aplikace SmartThings.
- Rozpoznávání hlasu nefunguje správně, když...
  - Jsou hlasité okolní zvuky (zvuk z televizoru, hudba atd.)
  - Je slabá signál Wi-Fi (špatné připojení k internetu)

Untitled-6 68 2025-03-10 11:58:35

Panel dávkovače (k dispozici pouze u vybraných modelů)

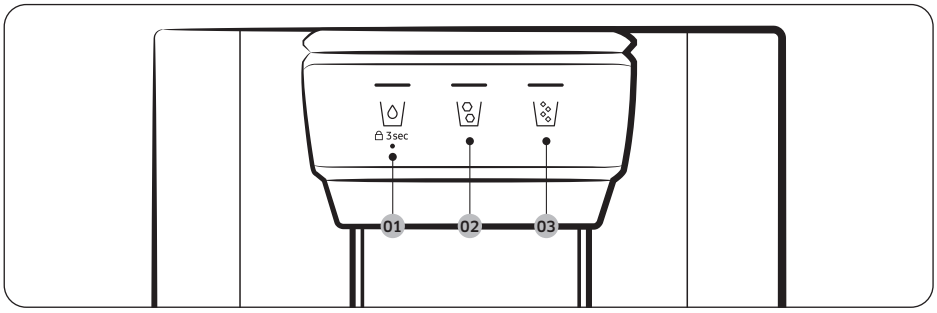

01 \◊/ 02 \◊/

03 \◊/

01 Voda / Zámek (3 s)

\◊/	Pro výdej chlazené vody stiskněte tlačítko \◊/. Rozsvítí se příslušný indikátor.
3 sec (3 s) (Panel dávkovače / páčka dávkovače)	Chcete-li zablokovat tlačítka na panelu dávkovače a páčku dávkovače, stiskněte a podržte tlačítko \◊/ minimálně 3 sekundy. Pokud opět stisknete a podržíte tlačítko déle než 3 sekundy, zámek dávkovače se deaktivuje.

02 Kostky ledu

Pro výdej kostek ledu stiskněte tlačítko \◊/. Rozsvítí se příslušný indikátor.

03 Ledová tříšť

Pro výdej ledové tříště stiskněte tlačítko \◊/. Rozsvítí se příslušný indikátor.

Untitled-6 69 2025-03-10 11:58:36

Provoz

Speciální funkce

Chladnička je vybavena užitečnými doplňky, které vám pomohou.

Automatické otevírání dvířek (pouze u příslušných modelů)

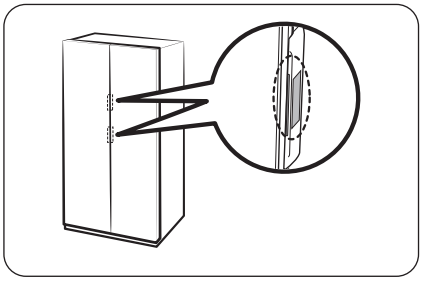

Stiskněte snímač v blízkosti madla dveří. Dveře se otevřou.

- Výchozí nastavení je **Off (Vyp.)**.
- Pokud chcete funkci zapnout, přečtěte si následující pokyny.
  - Obecný typ: Viz část **Zapnutí nebo vypnutí funkce automatického otevírání dvířek (k dispozici pouze u vybraných modelů)** na straně **58**.
  - Typ Family Hub: V aplikaci Fridge Manager (Správce chladničky) klepněte na položku **Settings (Nastavení)** a pak zapněte možnost **Auto Open Door (Automatické otevírání dvířek)**.
  - Typ AI Home Hub: Na domovské obrazovce vyberte položku **Refrigerator (Chladnička)** > **Auto Open Door (Automatické otevírání dvířek)** a vyberte možnost **On (Zap.)**.

POZNÁMKA

- Pokud se dotknete obou snímačů současně, otevřou se dveře na prvním dotykovém snímači a poté se přibližně do 2 sekund otevřou i druhé dveře.
- Dveře se nezavírají automaticky. Po použití dveře zavřete ručně.
- Úhel (ve stupních), ve kterém lze dveře otevřít, se může lišit v závislosti na prostředí instalace, jako například podlaha, na níž je chladnička instalována, vyrovnání chladničky a zatížení dveřní přihrádky uloženými potravinami.
  - Pokud se dveře otevírají příliš doširoka nebo naopak nedostatečně, zkontrolujte a zajistěte vyrovnání chladničky. (Další informace najdete v části „**KROK 4 Seřízení vyrovnávacích nožek**“ na straně **36**.)

⚠ UPOZORNĚNÍ

- Při opakovaném otevírání a zavírání dveří může dojít k poruše funkce Auto Open Door (Automatické otevírání dvířek).
- Netlačte na dveře ani je násilím nezastavujte, když se automaticky otevírají. Mohlo by dojít k poruše výrobku.
  - Dávejte pozor, aby vás dveře při automatickém otevírání neudeřily.
- Pokud nelze dveře po opakovaném otevírání otevřít, počkejte asi jednu minutu a zkuste to znovu. (Může být obtížné otevřít dveře ihned po jejich zavření kvůli změně tlaku vzduchu uvnitř chladničky, ke které dochází při otevírání a zavírání dveří.)
- Náhodné dotyky snímače mohou způsobit otevření dveří, ověřte, zda jsou zavřené.

Untitled-6 70 2025-03-10 11:58:37

Hlas (k dispozici pouze u vybraných modelů)

Nastavení rozpoznávání hlasu

V aplikaci SmartThings nastavte „Zvuk“ na „Hlas“.

Některé hlasové příkazy

1	Autofill pitcher detected water overflow (Automatické plnění nádoby na vodu zjistili přetečení vody)
2	The refrigerator door has been opened (Byla otevřena dvířka chladničky)
3	The refrigerator door has been opened (Něco se pokazilo.)
4	The mode has been changed (Byl změněn režim)
5	Power cool is now in operation (Nyní je spuštěno turbochlazení)
6	Power freeze is now in operation (Nyní je spuštěno turbomražení)
7	The temperature inside the refrigerator has increased (Zvýšila se teplota v chladničce)
8	The temperature is now set (Teplota je nyní nastavena)

POZNÁMKA

Když na chladničce nastavíte „Zvuk“ na „Vypnuto“, rozpoznávání hlasu se deaktivuje.

Untitled-6 71 2025-03-10 11:58:37

Provoz

Nádoba na vodu (automatické plnění nádoby na vodu) (pouze pro určité modely)

V nádobě na vodu AutoFill Pitcher (Automatické plnění nádoby na vodu) je vždy k dispozici studená filtrovaná voda. Do louhovacího sítka můžete vložit čaj nebo ovoce a osvěžit se ochucenou vodou dle vlastní chuti.

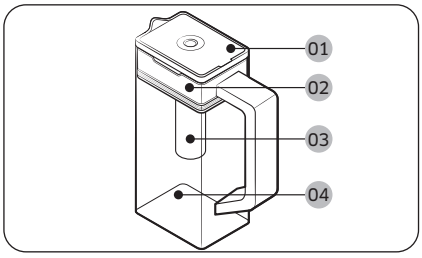

01 Víko
02 Držák louhovacího sítka
03 Louhovací sítko
04 Tělo nádržky

Naplnění nádoby na vodu

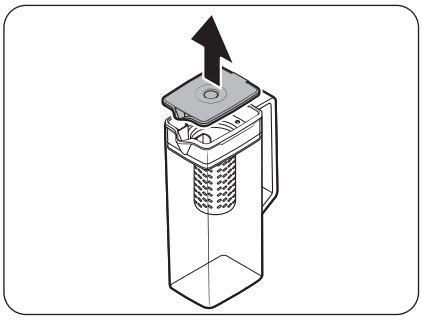

1. Uchopte úchyt **víka** a potom **víko** zatáhnutím otevřete.
2. Do louhovacího sítka umístěte čajové listy nebo kousky ovoce.

POZNÁMKA

Pokud si přejete, aby ochucená voda zůstala v původní koncentraci, vypněte funkci AutoFill Pitcher (Automatické plnění nádoby na vodu).

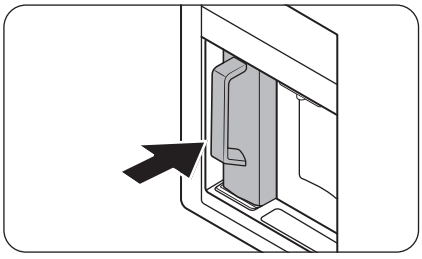

3. Zapněte funkci Autofill Pitcher (Automatické plnění nádoby na vodu) na ovládacím panelu. Otevřete dveře nápojové zóny a do držáku vložte nádobu na vodu. Zatlačte ji přímo dovnitř, jak je zobrazeno na obrázku.

⚠ UPOZORNĚNÍ

Zkontrolujte, že je nádoba na vodu správně usazena v držáku nádoby na vodu.

4. Zavřete dveře. Po chvíli se nádoba na vodu začne plnit chlazenou vodou.

Untitled-6 72 2025-03-10 11:58:38

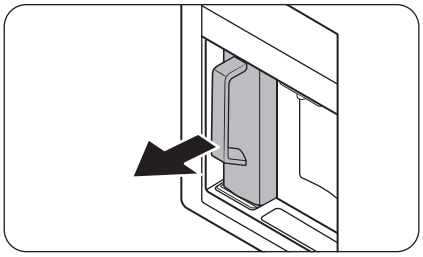

5. Pokud se chcete napít čaje, otevřete dveře nápojové zóny a vyjměte nádobu na vodu. Vytáhněte ji v přímém směru.

⚠ **UPOZORNĚNÍ**

- Vodu ochucenou ovocem doporučujeme vypít do 24 hodin. Po delší době se může ochucená voda zkazit.
- Po spotřebování nalité vody je nutné nádobu na vodu vyčistit. Nádobu na vodu vyčistěte také v případě, že jste ji delší dobu nepoužívali.

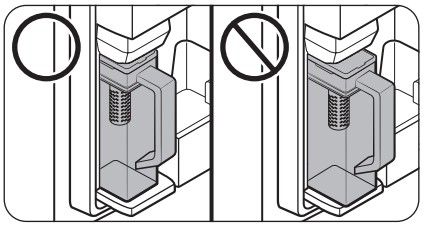

- Aby se nádoba na vodu nepřevrátila nebo z ní neunikala voda, zkontrolujte, zda je správně usazena v držáku.

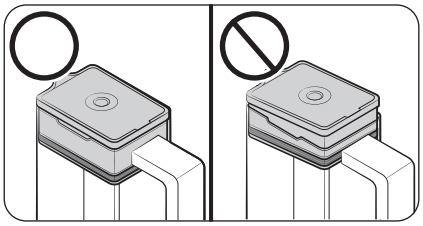

- Aby se nádoba na vodu nevylila nebo z ní neunikala voda, zkontrolujte, zda je správně vložen držák louhovacího sítka.

Untitled-6 73 2025-03-10 11:58:39

Provoz

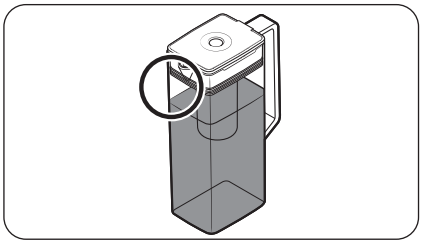

POZNÁMKA

- Pokud se na přední části nádoby na vodu (konkrétně označená oblast) tvoří přílišná vlhkost, nádoba na vodu se nemusí zcela naplnit. Otřete vlhkost a zkuste znovu.
- Funkce Autofill Pitcher (Automatické plnění nádoby na vodu) přestane do nádoby dodávat vodu, pokud se nádoba na vodu do určité doby nenaplní. Pokud se tak stane, zkontrolujte, zda je správně zapojeno vodovodní potrubí. Vyjměte nádobu na vodu a opět ji vložte a zkuste to znovu.
- Pokud není nádoba na vodu zcela naplněná, zkontrolujte, zda je v chladničce voda v nádržce na vodu. Když je nádržka na vodu prázdná, naplňte nejprve nádržku vodou. Potom vyjměte nádobu na vodu a nasaďte ji zpět, aby do ní bylo možné napustit vodu. (k dispozici pouze u vybraných modelů)

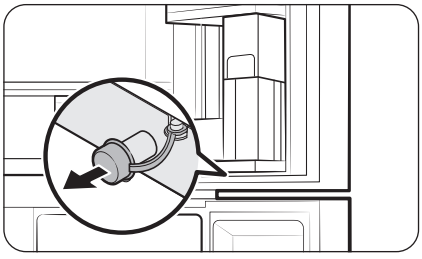

- Pokud nádoba na vodu přetéká nebo netěsní, otřete místo, kde je nádoba na vodu umístěna do držáku.
- Když otevřete gumovou zátku, voda odkape.
- V případě úniku bude blikat kontrolka AutoFill Pitcher (Automatické plnění nádoby na vodu) na ovládacím panelu. V případě úniku otevřete gumovou zátku, aby mohla voda odtéct. Pokud po odtečení kontrolka nepřestane blikat, může se jednat o systémovou závadu. Obraťte se na místní servisní středisko společnosti Samsung.

POZNÁMKA

- Po spotřebování nalité vody je nutné nádobu na vodu vyčistit. Nádobu na vodu je nutné také vyčistit v případě, že jste ji dlouho nepoužívali nebo ponechali plnou po dobu delší než tři dny.
- Pokud není louhovací sítko správně vyčištěné, může být patrná vůně čaje nebo ovoce, které jste použili dříve. Pokud nebudete louhovací sítko používat, vyjměte ho z nádoby a bezpečně ho uložte.
- Pokud jste vodní filtr dlouho nepoužívali, vylijte obsah vody z prvních dvou naplněných nádob. Potom dávkovač vody důkladně vyčistěte a můžete ho používat.

Untitled-6 74 2025-03-10 11:58:39

Dávkovač vody (pouze pro určité modely)

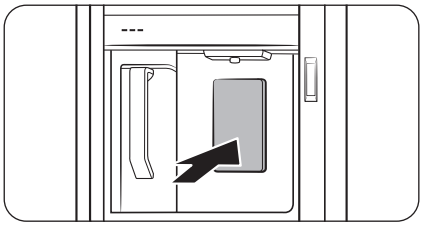

Pro dávkování chlazené vody otevřete nápojové centrum a stiskněte páčku výdejníku.

POZNÁMKA

- Dávkovač se zastaví, pokud budete tlačit na páčku dávkovače asi 1 minutu. Chcete-li více vody, uvolněte a znovu stlačte páčku.
- Sklenici přidržujte těsně u otvoru dávkovače, aby voda nevystříkla na zem.
- Pokud dávkovač vody nebudete 2–3 dny používat, může mít voda z dávkovače zvláštní zápach nebo chuť. Takový jev není způsoben závadou spotřebiče. Stačí první 1–2 sklenice vylít.
- Pokud je nádržka na vodu uvnitř chladničky prázdná, dojde při použití funkce AutoFill (Automatické plnění) nebo při stisknutí páčky dávkovače vody k vniknutí vzduchu do vodní hadičky. Když se ve vodní hadičce nachází vzduch, může po naplnění nádržky na vodu a použití funkce AutoFill (Automatické plnění) nebo stisknutí páčky dávkovače vody dojít k vystřikování vody.

Zakalení vody

Voda dodávaná do chladničky protéká přes alkalický filtr. Během tohoto filtračního procesu se zvýší tlak vody a voda se nasytí kyslíkem a dusíkem. To má za následek, že se voda při dávkování zdá dočasně kalná. To je normální a voda bude za několik sekund opět čirá.

Untitled-6 75 2025-03-10 11:58:40

Provoz

Dávkovač vody/ledu (k dispozici pouze u vybraných modelů)

Pomocí dávkovače můžete dávkovat vodu s ledem nebo bez ledu.

Dávkovač vody nabízí 3 možnosti: chlazená voda, kostky ledu a ledová tříšť. Pro výdej chlazené vody stiskněte tlačítko \/ na panelu dávkovače. Pod dávkovač dejte sklenici na vodu a zatlačte na páčku dávkovače.

Dávkování vody s ledem

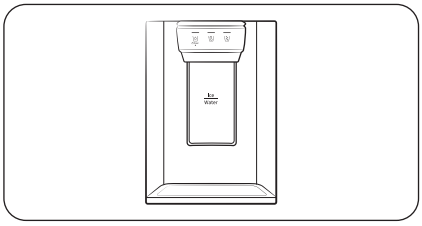

1. Je-li aktivován dávkovač ledu, stiskněte buď tlačítko \/, nebo \/.
2. Pod dávkovač dejte sklenici na vodu a zatlačte jí na **páčku dávkovače**. Dávkovač vydá led.
3. Pro výdej vody stiskněte tlačítko \/.
4. Sklenicí zatlačte na **páčku dávkovače**. Dávkovač vypustí vodu.

POZNÁMKA

- Dávkovač se zastaví, pokud budete na páčku dávkovače tlačit asi 1 minutu. Chcete-li více vody, uvolněte a znovu stlačte páčku.
- Sklenici přidržujte těsně u otvoru dávkovače, aby voda nevystříkla na zem.
- Pokud dávkovač vody nebudete 2–3 dny používat, může mít voda z dávkovače zvláštní zápach nebo chuť. Takový jev není způsoben závadou spotřebiče. Stačí první 1–2 sklenice vylít.

Untitled-6 76 2025-03-10 11:58:40

Výrobník ledu (k dispozici pouze u vybraných modelů)

Chladnička obsahuje vestavěný výrobník ledu, který automaticky uvolňuje led, takže si můžete vychutnávat kostky ledu nebo drcený led z filtrované vody.

Výroba ledu

Po instalaci a zapojení chladničky postupujte podle těchto pokynů pro zajištění řádné funkce výroby ledu a stále plné nádoby na led:

1. Pro optimální výsledek nechte chladničku v provozu alespoň 24 hodin.
2. Do sklenice odeberte první 4 až 6 kostek ledu.
3. Počkejte dalších 8 hodin a odeberte další 4 až 6 kostek ledu.
4. Poté počkejte dalších 16 hodin a odeberte plnou sklenici kostek ledu.

POZNÁMKA

- Pokud spotřebujete všechen led najednou, musíte počkat dalších 8 hodin, než budete moci odebrat první 4 až 6 kostek. Díky tomu se nádoba na led řádně naplní.
- Rychle vyrobené kostky mohou vypadat bíle, což je normální.

⚠ UPOZORNĚNÍ

Led odebírejte v přiměřeném množství podle velikosti sklenice.

- Pokud odeberete příliš mnoho ledu, může led spadnout na zem a způsobit zranění osob.
- Led se může hromadit a zablokovat žlábek na led.

Plnění nádrže na vodu (pouze pro určité modely)

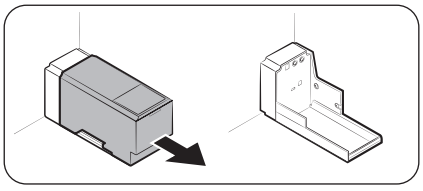

Při prvním použití očistěte vnitřní stranu nádržky na vodu a nechte ji řádně oschnout.

1. Chyťte obě úchyty na přední straně nádržky a vysuňte ji, jak je znázorněno na obrázku.

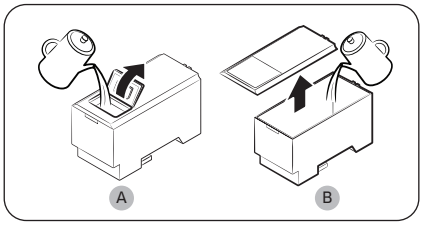

2. Otevřete **přední víko (A)** krytu nebo **celý kryt (B)** a naplňte nádržku maximálně 5 litry vody.

⚠ UPOZORNĚNÍ

- Značku Max nepřekračujte. Voda by přetekla.
- Plňte pouze pitnou vodou.

Untitled-6 77 2025-03-10 11:58:41

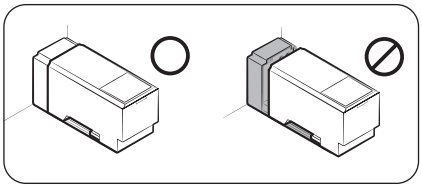

3. Znovu vložte nádržku na vodu a usaďte ji v mechanismu dávkovače. Ujistěte se, že přední strana (s předním víkem) nádržky směruje dopředu.

⚠ **UPOZORNĚNÍ**

- Ujistěte se, že nádrž na vodu řádně zapadne na polici. V opačném případě by nemusela nádrž na vodu řádně fungovat.
- Nepoužívejte chladničku bez nádržky na vodu. Mohlo by dojít ke snížení výkonu chlazení.
- Nádržku na vodu plňte pouze pitnou vodou, například minerální nebo čištěnou vodou. Nepoužívejte jiné tekutiny.
- Při manipulaci s naplněnou nádržkou buďte opatrní. Pokud nádržku upustíte, mohlo by dojít ke zranění.
- Nepokoušejte se vnitřní čerpadlo sami rozebírat. Dojde-li k poškození čerpadla nebo jeho odpojení od nádržky na vodu, dávkovač nebude fungovat.

První použití

- Zatlačením páčky dávkovače po dobu 10 sekund vypusťte vzduch z hadic systému přívodu vody.
- Prvních šest sklenic vody vylijte, abyste ze systému přívodu vody odstranili nečistoty.

Výroba ledu (k dispozici pouze u vybraných modelů)

Chladnička obsahuje vestavěný výrobník ledu, který automaticky uvolňuje led, takže si můžete podle své chuti vychutnávat kostky ledu nebo drcený led z filtrované vody.

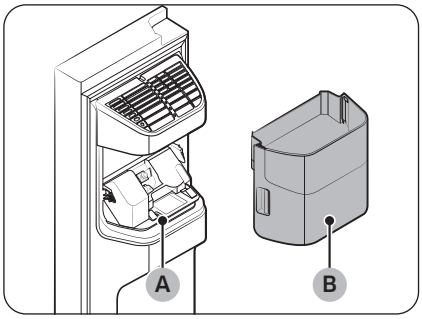

Pokud nedochází k uvolňování ledu, nejprve zkontrolujte, zda výrobník ledu řádně vyrábí led.

Kontrola výrobníku ledu

1. Opatrně uchopte **nádobu výrobníku ledu (B)** oběma rukama a vytáhněte ji ze **žlábku na led (A)**.
2. Zkontrolujte, zda nádoba výrobníku ledu obsahuje led.

Untitled-6 78 2025-03-10 11:58:42

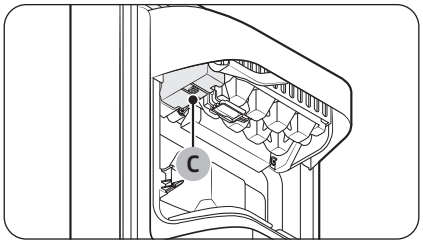

3. Stiskněte **tlačítko (C)** na spodní straně výrobníku ledu. Po stisknutí tlačítka uslyšíte zvonění (cink-cink).
4. Pokud výrobník ledu pracuje správně, uslyšíte další zvonění.

POZNÁMKA

Pokud příznak přetrvává, obraťte se na instalatéra nebo na místní servisní středisko Samsung.

⚠ UPOZORNĚNÍ

- Nemačkejte opakovaně tlačítko, pokud je zásobník ledu plný ledu nebo vody. Mohlo by dojít k přetečení vody nebo zaseknutí ledu.
- Pokud chladnička obnoví napájení po jeho selhání, nádoba výrobníku ledu může obsahovat směs rozpuštěných a zaseknutých kostek ledu, což může vést k selhání systému. Aby k tomu nedošlo, nezapomeňte před použitím chladničky vyprázdnit nádobu výrobníku ledu.
- Aby nedošlo k upuštění nádoby výrobníku ledu, držte jej při vytahování nebo opětovném zasunování oběma rukama.
- Nedovolte dětem, aby se věšely na dávkovač ledu či nádobu výrobníku ledu nebo si s nimi hrály. Děti by se mohly zranit.
- Do otvoru dávkovače nebo násypky na led nevkládejte prsty ani žádné předměty. To by mohlo způsobit fyzické zranění nebo škody na majetku.

POZNÁMKA

- Když je výrobník ledu nastaven na hodnotu „ON (ZAPNUTO)“, chladnička bude nadále vyrábět led, i když nádobu na led vyjmete.
- Když nebudete výrobník ledu používat, nezapomeňte ho nastavit na hodnotu „OFF (VYPNUTO)“.
- Odebrání nádoby výrobníku ledu nebude mít vliv na tepelné ani mechanické vlastnosti chladničky.
- Uvedený objem mrazničky byl změřen s vyjmutým výrobníkem ledu a horní a dolní zásuvkou a zasunutým vodicím prvkem mrazničky a spodní policí.

Untitled-6 79 2025-03-10 11:58:42

Provoz

Rozšíření úložné kapacity (k dispozici pouze u vybraných modelů)

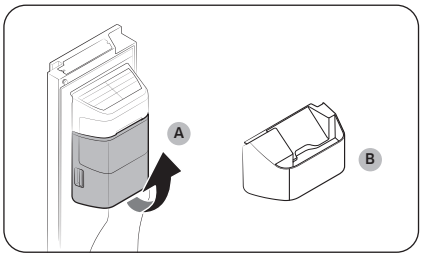

Pokud nepoužíváte výrobník ledu a potřebujete více prostoru, vyjměte **nádobu výrobníku ledu (A)**. Poté zasuňte **vodicí prvek mrazničky (volitelný) (B)** na místo nádoby výrobníku ledu.

⚠ UPOZORNĚNÍ

Pokud byla nádoba výrobníku ledu odstraněna, musíte výrobník ledu vypnout.

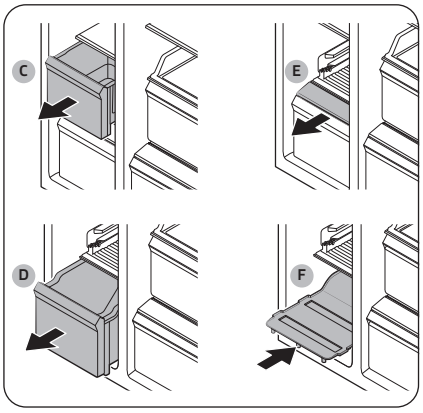

Chcete-li dosáhnout většího úložného prostoru, vyjměte **horní zásuvku (C)**, **dolní zásuvku (D)** a **kryt dolní zásuvky (E)**. Potom vložte dodávanou **spodní polici (F)**.

POZNÁMKA

- Odebrání těchto zásuvek nebude mít vliv na teplotu ani použitelnost mrazničky.
- Uvedený objem mrazničky byl změřen s vyjmutou horní zásuvkou, dolní zásuvkou a krytem dolní zásuvky a zasunutou spodní policí.

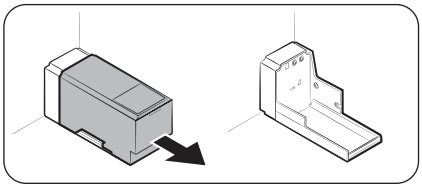

Jestliže potřebujete více prostoru, vyjměte nádržku na vodu a využijte prostor k uložení více potravin.

Untitled-6 80 2025-03-10 11:58:43

Nádoba výrobníku ledu

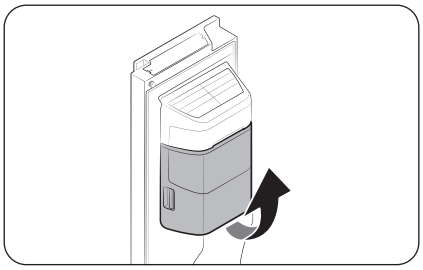

Pokud nebudete po delší dobu dávkovat led, může uvnitř nádoby vytvořit hromádky. Pokud k tomu dojde, vytáhněte a vyprázdněte nádobu výrobníku ledu.

1. Chcete-li nádobu výrobníku ledu vytáhnout, opatrně ji zvedněte a pomalu vytáhněte. Držte úchyty oběma rukama.
2. Vytáhněte a vyprázdněte nádobu výrobníku ledu.

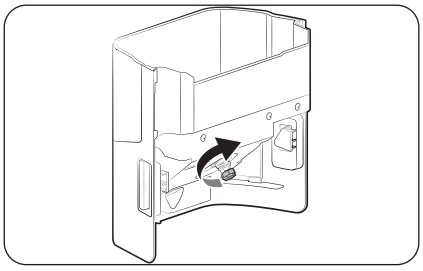

3. Až budete hotovi, otočte ozubenou rukojeť v zadní části nádoby o 90° a poté nádobu vložte zpět na místo. Dbejte na to, aby nádoba řádně zapadla na místo. Uslyšíte cvaknutí.

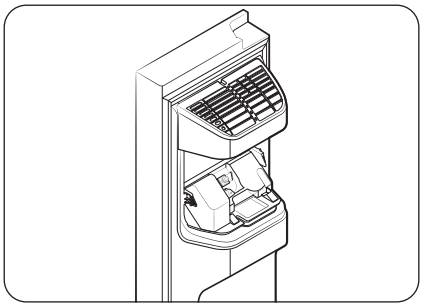

⚠ UPOZORNĚNÍ

- Na kryt nádoby nevyvíjejte nadměrnou sílu. Mohlo by dojít k prasknutí krytu.
- Nezavírejte dveře příliš silně. Mohlo by dojít k vylití vody z výrobníku ledu.
- Aby nedošlo ke zranění, nezapomeňte uklidit vypadnutý led nebo vodu, která vytekla na podlahu.
- Aby nedošlo k nehodám nebo zraněním, nedovolte dětem hrát si s dávkovačem vody nebo výrobníkem ledu.
- Do drážky na led nedávejte ruce ani žádné předměty. Mohlo by dojít ke zranění nebo poškození produktu.

POZNÁMKA

- Jakýkoli zvuk, který z výrobníku ledu vychází během výroby ledu, je normální.
- Když jsou dvířka otevřená, nebude výrobník ledu ani dávkovač vody fungovat.

Untitled-6 81 2025-03-10 11:58:44

Provoz

Tlak vody

Chcete-li zkontrolovat, kolik vody teče do zásobníku na led, postupujte podle následujících kroků.

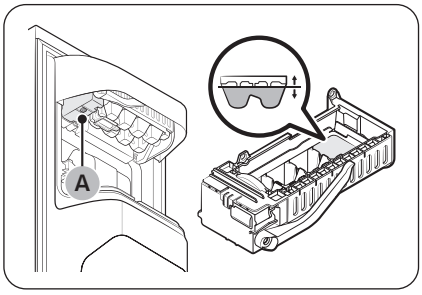

1. Vyjměte nádobu na led.
2. Stiskněte **tlačítko (A)** na spodní straně výrobníku ledu. Obvykle se zásobník na led naplní vodou během několika minut.
3. Je-li hladina vody nižší než očekávaná, zkontrolujte tlak přívodu vody. Takový jev není způsoben závadou spotřebiče.

⚠ **UPOZORNĚNÍ**

- Dbejte na to, abyste opakovaně nestiskli tlačítko na spodní straně výrobníku ledu, pokud je zásobník naplněn vodou. Mohlo by dojít k přetečení vody nebo zaseknutí ledu.
- Ujistěte se, že je nádoba výrobníku ledu řádně zasunuta. V opačném případě nebude výrobník ledu fungovat.
- V případě výpadku napájení vyjměte zásobník na led. Může vytékat voda.

Automatický výrobník ledu (k dispozici pouze u vybraných modelů)

Chladnička je vybavena integrovaným výrobníkem ledu, který led automaticky dávkuje.

- Celkový design a/nebo příslušenství se mohou u jednotlivých modelů lišit.
- S chladničkou je dodávána lopatka na led.

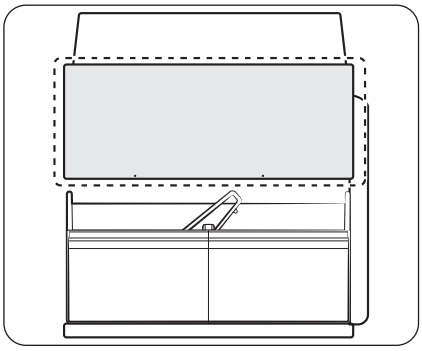

- Tento výrobek je vybaven dvěma typy výrobníků ledu.
- Zásobník na led lze snadno vysunout pro použití ledu a potom ho znovu zasunout.

⚠ **VÝSTRAHA**

Nebezpečí udušení: Led může u malých dětí způsobit udušení.

Výroba ledu

Po instalaci a zapojení chladničky postupujte podle těchto pokynů pro zajištění řádné funkce výroby ledu a stále plné nádoby na led.

Untitled-6 82 2025-03-10 11:58:44

První použití

- Nechte výrobník ledu v provozu po dobu 1–2 dnů.
- První 1–2 nádoby ledu vysypte, abyste ze systému přívodu vody odstranili nečistoty.

Diagnostika

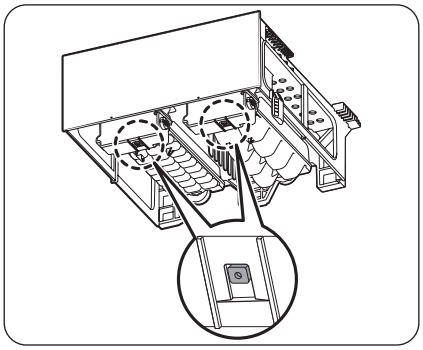

- Celkový design a/nebo příslušenství se mohou u jednotlivých modelů lišit.
- Pokud dávkovač nevydává led, zkontrolujte nejprve stav výrobníku ledu pomocí tlačítka **Test** na zadní straně výrobníku ledu.
- Stiskněte tlačítko **Test** na spodní straně výrobníku ledu. Po stisknutí tlačítka uslyšíte zazvonění (cink-cink). Pokud výrobník ledu pracuje správně, uslyšíte další zazvonění.

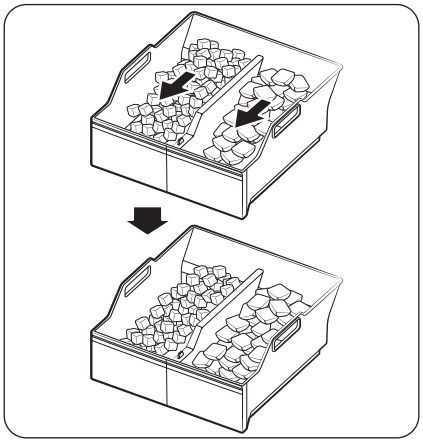

- Hromadění ledu na jedné straně zásobníku je normální. Pro uchování většího množství ledu uspořádejte led rovnoměrně v zásobníku.

Untitled-6 83 2025-03-10 11:58:45

Provoz

Výroba ledu (k dispozici pouze u vybraných modelů)

Otáčecí výrobník ledu

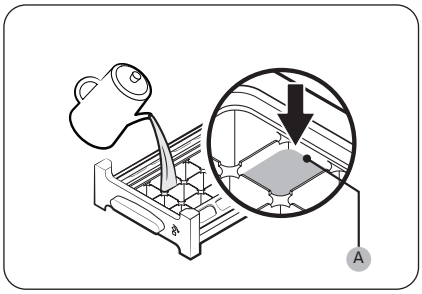

1. Otevřete dveře mrazničky a vysuňte zásobník ledu.
2. Naplňte zásobník vodou až do **vyznačené úrovně (A)** na zásobníku.
3. Zasuňte zásobník zpět na své místo.

POZNÁMKA

Doba trvání výroby ledu se odvíjí od nastavení teploty.

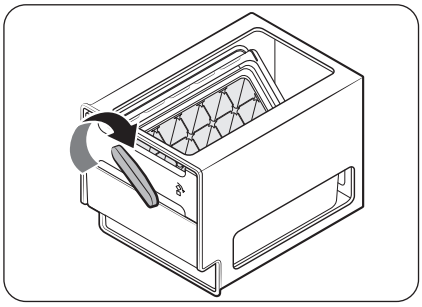

POZNÁMKA

- Ujistěte se, že je koš na led umístěn pod zásobníkem ledu.
- Pro uvolnění hotových kostek ledu otočte rukojetí koše napravo. Dojde k vysypání poloviny ledových kostek do koše. Poté rukojetí otočte doleva, čímž vysypete do koše i druhou polovinu.
- Koš vytáhnete mírným natočením páčky a vysunutím směrem k sobě.

Untitled-6 84 2025-03-10 11:58:46

Údržba

Zacházení a péče

Police (chladnička/mraznička) / Přihrádka na víno (pouze příslušné modely)

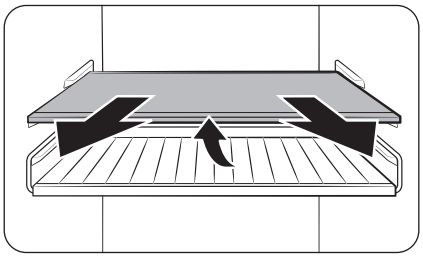

1. Mírně vytáhněte polici (nebo přihrádku na víno). Potom ji vytáhněte se současným zvedáním zadní části.

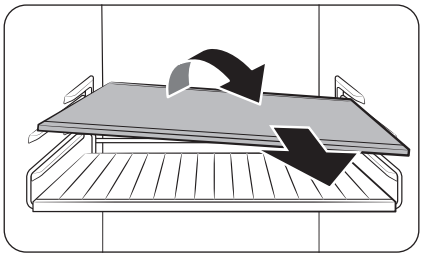

2. Nakloňte polici (nebo přihrádku na víno) diagonálně a vytáhněte ji.

⚠ **UPOZORNĚNÍ**

- Police musí být vložena správně. Nevkládejte ji spodní stranou nahoru.
- Skleněné nádoby mohou poškrábat povrch skleněných polic.
- Nevkládejte polici do pozice přihrádky na víno. Mohlo by to vést k poškození chladničky. (k dispozici pouze u vybraných modelů)

Dveřní přihrádky

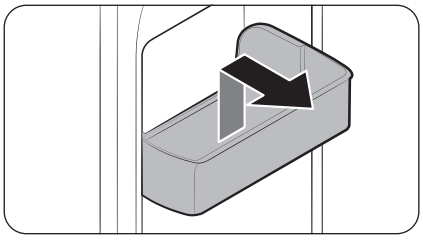

Uchopte dveřní přihrádku za obě strany vepředu, mírně ji nadzvedněte a vytáhněte.

Untitled-6 85 2025-03-10 11:58:47

Údržba

Zásuvky

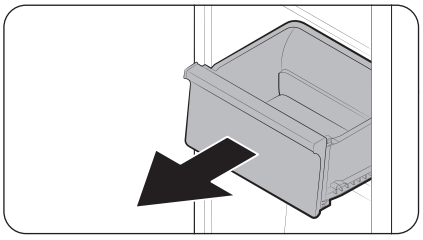

Mírně zvedněte předek zásuvky a vysuňte ji.

Skladovací zásuvka na zeleninu / sušené potraviny a maso

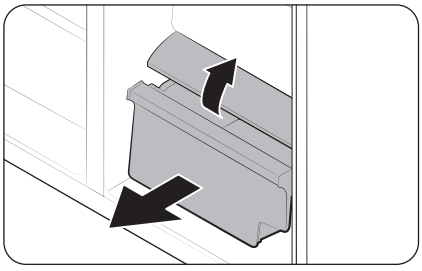

Chcete-li vytáhnout zásuvku na zeleninu z chladničky nebo suchou zásuvku z mrazničky:

1. Je-li to nezbytné, vytáhněte nejprve okolní víceúčelové zásuvky.

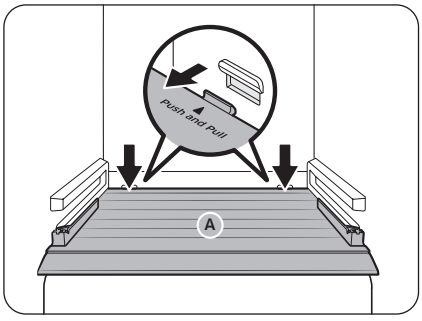

2. Pokud vaše chladnička obsahuje **kryt (A)** pro zásuvku na zeleninu nebo suchou zásuvku, vyjměte jej následujícím způsobem.
   a. Zásuvku napůl vytáhněte.
   b. Stiskněte zadní části a vytáhněte kryt (jak je vyznačeno na obrázku).
3. Opatrně vytáhněte zásuvku na zeleninu / suchou zásuvku.

Nádoba výrobníku ledu (pouze pro určité modely)

Pokyny k vytažení nádoby výrobníku ledu naleznete v části Nádoba výrobníku ledu na straně 81.

Untitled-6 86 2025-03-10 11:58:48

Uložení lopatky na led (k dispozici pouze u vybraných modelů)

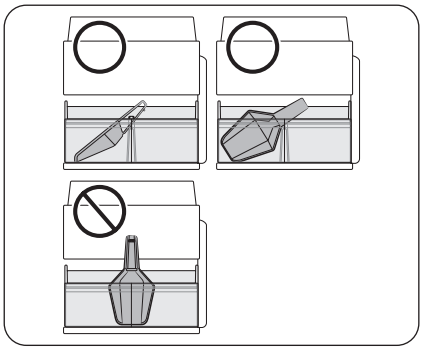

Lopatku na led uložte v přední části nádoby na led. Lopatku na led uložte způsobem, jak je znázorněno na obrázku, a ujistěte se, že po vložení zásobníku na led nepřekáží v dávkovači ledu.

POZNÁMKA

Pokud není zásobník na led zcela zasunutý, může docházet k vypadávání ledu za (a mimo) něj nebo k přerušení provozu výrobníku ledu.

Automatické plnění nádoby na vodu (pouze pro určité modely)

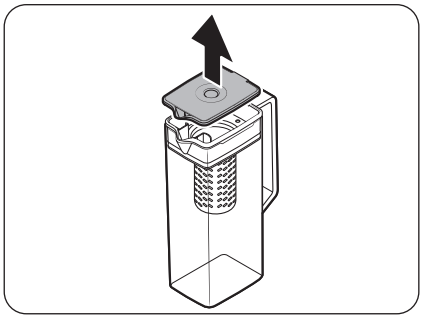

1. Uchopte úchyt **víka** a potom jej tahem sejměte.

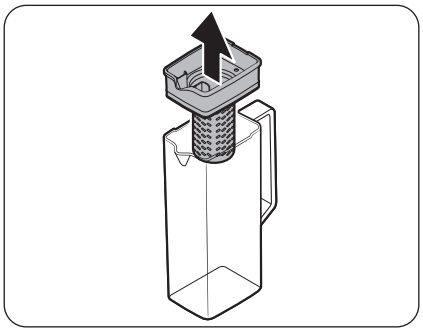

2. Uchopte obě strany **držáku louhovacího sítka** a vytáhněte jej.

Untitled-6 87 2025-03-10 11:58:49

Údržba

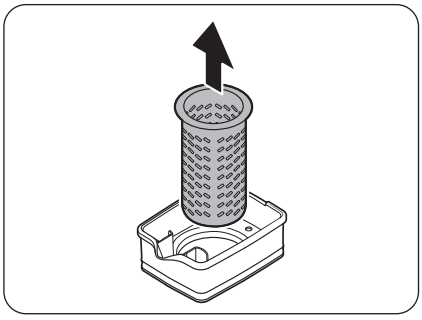

3. Louhovacím sítkem mírně otočte a vytáhněte jej z utěsněného hrdla.
4. Louhovací sítko očistěte neutrálními čisticími prostředky a proudem vody. Opláchněte je a dobře osušte.
5. Nádobu na vodu sestavte podle stejného postupu, který jste použili při demontáži, ale v opačném pořadí.

⚠ **UPOZORNĚNÍ**

Nádoba na vodu a víko nejsou vhodné do mikrovlnné trouby a při působení tepla (včetně horké vody) může dojít k jejich roztavení nebo deformaci. Podle potřeby je ručně omyjte ve studené nebo teplé vodě. (Teplota vody musí být nižší než 70 °C.)

Untitled-6 88 2025-03-10 11:58:49

Úklid

Interiér a exteriér

⚠ **VÝSTRAHA**

- K čištění nepoužívejte benzen, ředidlo, ocet, tekuté bělidlo, jedlou sodu, směsi s kyselinou citronovou nebo solí ani prostředky na čištění domácnosti/automobilu s obsahem chlóru jako např. Clorox™. Tyto látky mohou poškodit povrch chladničky a způsobit požár.
- Nestříkejte vodu přímo na povrch chladničky. Hrozí nebezpečí úrazu elektrickým proudem.
- Do otvoru dávkovače nevkládejte prsty ani žádné předměty.

Pravidelně zbavujte zástrčku a všechny kontaktní body prachu a dalších nečistot.

1. Odpojte napájecí kabel.
2. Vyčistěte vnitřek a vnějšek chladničky pomocí navlhčeného, měkkého hadru nebo papírového ubrousku.
3. Poté všechny povrchy důkladně vysušte suchým hadrem nebo papírovým ubrouskem.
4. Připojte napájecí kabel.

Dávkovač vody/ledu (k dispozici pouze u vybraných modelů)

POZNÁMKA

Z hygienických důvodů dávkovač a jeho okolí pravidelně čistěte.

⚠ **UPOZORNĚNÍ**

Pokud je zvolena ledová tříšť, mohou se ve žlábku na led zachycovat kousky ledu. Abyste tomu zabránili, odstraňte ze žlábku zbytky ledu pomocí měkkého čistého hadříku.

Tryska dávkovače (pouze pro určité modely)

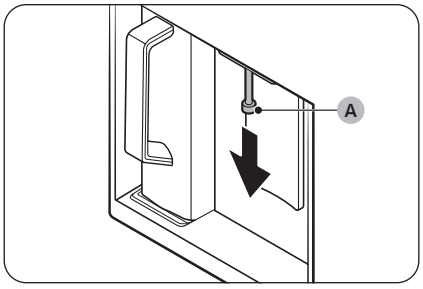

1. Přidržte konec **trysky dávkovače (A)**.
2. Otáčejte **tryskou dávkovače (A)** doleva a vytáhněte ji z dávkovače směrem dolů.

Untitled-6 89 2025-03-10 11:58:49

Údržba

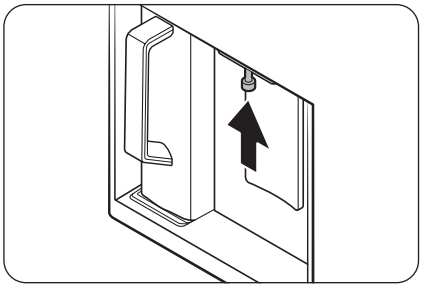

3. Trysku dávkovače pečlivě vyčistěte a potom ji nasaďte zpět.

⚠ **UPOZORNĚNÍ**

- Trysku dávkovače nasaďte až nadoraz, aby se nacházela ve své původní poloze.
- Pro čištění trysky dávkovače nepoužívejte drsnou houbičku.

Gumová těsnění

Pokud se gumová těsnění ušpiní, může se stát, že dveře nepůjdou dobře zavřít, což může vést ke snížení výkonnosti a účinnosti chladničky. Očistěte je hadříkem namočeným v jemném saponátu. Poté je hadříkem důkladně vysušte.

Zadní panel

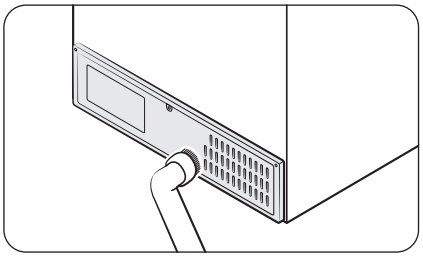

Kabely a exponované části na zadním panelu jednou až dvakrát ročně vysajte vysavačem.

⚠ **UPOZORNĚNÍ**

Neodstraňujte **kryt zadního panelu**. Hrozí úraz elektrickým proudem.

Untitled-6 90 2025-03-10 11:58:50

Sítový filtr (k dispozici pouze u vybraných modelů)

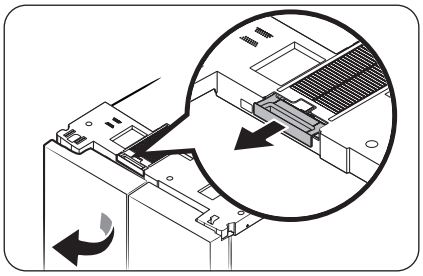

- Otevřete levé dveře chladničky a vyjměte sítový filtr umístěný v horní části chladničky.
  - Po odstranění prachu filtr opatrně omyjte vlažnou vodou s přimíchaným neutrálním čisticím prostředkem.

POZNÁMKA

- Při vyjímání filtru může vypadnout prach.
- Jestliže budete filtr čistit kartáčem nebo omývat pod teplou vodou, můžete jej poškodit.
- Pokud vychází z filtru silný zápach nebo je příliš znečištěný, namočte jej před opláchnutím asi na 30 minut do vlažné vody s přimíchaným neutrálním čisticím prostředkem.

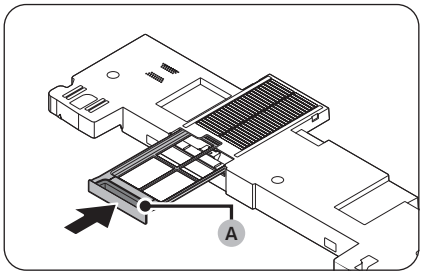

- Filtr po úplném vyschnutí vraťte na jeho místo s **rukojetí filtru (A)** směrem ven.
  - Při vysychání filtr chraňte před přímým slunečním světlem a nechte jej důkladně vyschnout ve stínu.

Untitled-6 91 2025-03-10 11:58:51

Údržba

Výměna součástí

Osvětlení

Výměnu osvětlení nemůže provádět koncový uživatel. Pokud potřebujete osvětlení chladničky vyměnit, kontaktujte nejbližší servisní středisko Samsung.

Osvětlení (světelný zdroj)

Tento výrobek obsahuje světelný zdroj s třídou energetické účinnosti <G>.

Výměnu osvětlení a/nebo předřadníku nemůže provádět uživatel. Pokud potřebujete osvětlení nebo předřadník ve výrobku vyměnit, kontaktujte nejbližší servisní středisko Samsung.

Podrobné pokyny o výměně osvětlení nebo předřadníku ve vašem výrobku naleznete na webu společnosti Samsung (http://www.samsung.com). Přejděte na stránku Podpora > Úvodní stránka a zadejte název modelu.

Jestliže se chcete dozvědět podrobné informace o demontáži osvětlení a/nebo předřadníku, přečtěte si pokyny k výměně, které lze získat výše uvedeným způsobem.

Untitled-6 92 2025-03-10 11:58:51

Odstraňování závad

Než se obrátíte na servis, prověřte níže uvedené kontrolní body. Všechna volání servisu ohledně běžných situací (mimo závady) budou uživatelům zpoplatněna.

Obecné

Teplota

Příznak	Možné příčiny	Řešení
Chladnička/mraznička nefunguje. Teplota chladničky/ mrazničky je vysoká.	• Napájecí kabel není správně zapojen.	• Řádně připojte napájecí kabel.
	• Ovládání teploty není správně nastaveno.	• Nastavte nižší teplotu.
	• Chladnička je umístěna v blízkosti zdroje tepla nebo přímého slunečního světla.	• Udržujte chladničku mimo sluneční záření nebo zdroj tepla.
	• Nedostatečná vzdálenost mezi chladničkou a stěnami/skříňkami.	• Doporučujeme, aby vzdálenost mezi chladničkou a stěnami (nebo skříňkami) byla větší než 50 mm.
	• Chladnička je přetížena. Potraviny blokují větrací otvory chladničky.	• Nepřetěžujte chladničku. Nedovolte, aby potraviny blokovaly ventilaci.
Chladnička/mraznička příliš chladí.	• Ovládání teploty není správně nastaveno.	• Nastavte v chladničce vyšší teplotu.
Vnitřní stěna je horká.	• Vnitřní stěna chladničky obsahuje potrubí pohlcující teplo.	• Pro zabránění tvorby kondenzace se v čelních rozích chladničky nachází potrubí pohlcující teplo. V případě zvýšení okolní teploty nemusí tento systém fungovat správně. Takový jev není způsoben závadou spotřebiče. 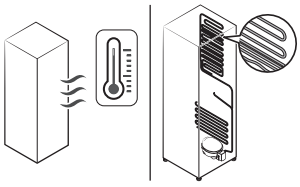

Untitled-6 93 2025-03-10 11:58:51

Odstraňování závad

Příznak	Možné příčiny	Řešení
Osvětlení, ovládací panel, výrobník ledu a dávkovač vody a ledu nefungují současně.	• Ovládání režimu není správně nastaveno.	**1.** Na 6 sekund současně podržte tlačítka ◯ a 〉. **2.** Když začne displej blikat, stiskněte 〉. **3.** Vyberte další tlačítko. • Pokud se problém tímto postupem nevyřeší, kontaktujte servisní středisko společnosti Samsung Electronics.

Zápach

Příznak	Možné příčiny	Řešení
Z chladničky vychází zápach.	• Zkažené potraviny.	• Vyčistěte chladničku a odstraňte zkažené potraviny.
	• Potraviny s výraznou vůní.	• Ujistěte se, že jsou potraviny s výraznou vůní vzduchotěsně zabalené.

Námraza

Příznak	Možné příčiny	Řešení
Námraza kolem větracích otvorů.	• Potraviny blokují větrací otvory.	• Ujistěte se, že žádné potraviny neblokují větrací otvory chladničky.
Námraza na vnitřních stěnách.	• Dveře nejsou řádně zavřeny.	• Ujistěte se, že potraviny neblokují dveře. Vyčistěte těsnění dveří.

Kondenzace

Příznak	Možné příčiny	Řešení
Na vnitřních stěnách se tvoří kondenzace.	• Pokud jsou dveře ponechány otevřené, do chladničky se dostává vlhkost.	• Odstraňte vlhkost a nenechávejte dveře otevřené delší dobu.
	• Potraviny s vysokým obsahem vlhkosti.	• Ujistěte se, že jsou potraviny vzduchotěsně zabalené.

Untitled-6 94 2025-03-10 11:58:51

Dávkovač vody/ledu (pouze u modelů s dávkovačem)

Příznak	Možné příčiny	Řešení
Proud vody je slabší než obvykle.	• Tlak vody je nízký.	• Zajistěte, aby byl tlak vody mezi 30 a 125 psi.
Výrobník ledu bzučí.	• Funkce výrobníku ledu je aktivovaná, ale k chladničce není připojen přívod vody.	• Vypněte výrobník ledu.
Výrobník ledu nevyrábí led.	• Výrobník ledu byl právě nainstalován.	• Před dávkováním první várky ledu je třeba vyčkat alespoň 24 hodin.
	• Teplota mrazničky je příliš vysoká.	• V teplých místnostech nastavte teplotu mrazničky pod –18 °C nebo –20 °C.
	• Funkce Lock (Zámek) panelu dávkovače je aktivní.	• Stisknutím a podržením tlačítka \o/ po dobu 3 sekund deaktivujete Lock (Zámek) panelu dávkovače.
	• Výrobník ledu je vypnutý.	• Výrobník ledu zapněte.
	• Zásobník na led není zcela zasunutý.	• Pro úplné zasunutí na zásobník na led zatlačte.
Dávkovač nevydává led.	• V případě, že se dávkovač dlouhou dobu (asi 3 týdny) nepoužívá, led se v něm může zaseknout.	• Pokud chladničku nebudete dlouhou dobu používat, vyprázdněte zásobník na led a vypněte výrobník ledu.
	• Zásobník na led není správně vložený.	• Zajistěte, aby byl zásobník na led správně vložený.
	• Vodovodní potrubí je připojeno nesprávně nebo není zapnutý přívod vody.	• Zkontrolujte stav vodovodní instalace. 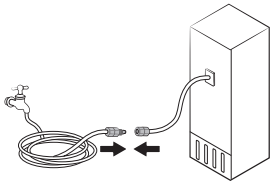

Untitled-6 95 2025-03-10 11:58:52

Odstraňování závad

Příznak	Možné příčiny	Řešení
Dávkovač nevydává vodu.	• Vodovodní potrubí je připojeno nesprávně nebo není zapnutý přívod vody.	• Zkontrolujte stav vodovodní instalace. 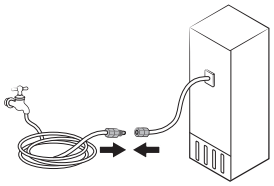
	• Funkce Lock (Zámek) panelu dávkovače je aktivní.	• Stisknutím a podržením tlačítka \⌂/ po dobu 3 sekund deaktivujete Lock (Zámek) panelu dávkovače.
	• Je nainstalován filtr jiného výrobce.	• Používejte pouze filtry dodané nebo schválené firmou Samsung. • Neschválené filtry mohou vytékat a poškodit chladničku.
Když se zobrazí ikona .	Obecný typ • Indikátor se nachází na hlavním panelu. Family Hub, typ AI Home Hub • Indikátor svítí červeně.	Obecný typ • Vyměňte vodní filtr. Po výměně stiskněte Filter Reset (Reset filtru). Typ Family Hub • Vyměňte vodní filtr. Po výměně resetujte filtr v nabídce Fridge Manager (Správce chladničky > Fridge Settings (Nastavení chladničky) > Water Filter (Vodní filtr). Typ AI Home Hub • Vyměňte vodní filtr. Po výměně resetujte filtr v nabídce Product Care (Péče o produkt) > Water Filter (Vodní filtr).

Untitled-6 96 2025-03-10 11:58:52

Automatické otevírání dvířek (pouze u příslušných modelů)

Příznak		Možné příčiny	Řešení
Dveře chladničky se neotevírají dostatečně doširoka.	Oboje dveře 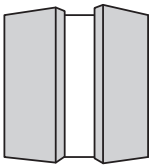	• Zadní strana chladničky je nízko.	• Vyrovnejte chladničku zvednutím její zadní strany. * 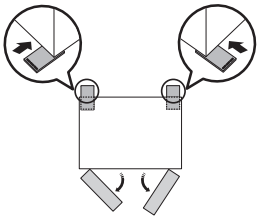
	Levé dveře 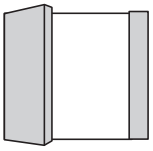	• Pravá zadní strana chladničky je nízko.	• Vyrovnejte chladničku zvednutím její pravé zadní strany. * 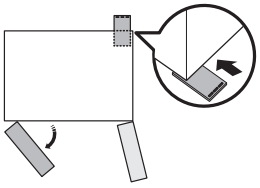
	Pravé dveře 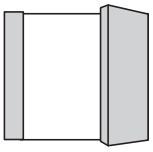	• Levá zadní strana chladničky je nízko.	• Vyrovnejte chladničku zvednutím její levé zadní strany. * 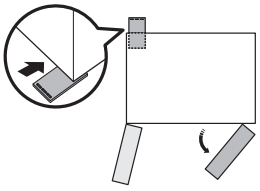

Untitled-6 97 2025-03-10 11:58:53

Odstraňování závad

Příznak	Možné příčiny	Řešení
Dveře chladničky se otevírají příliš doširoka. 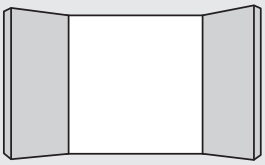	• Přední strana chladničky je nízko.	• Vyrovnejte chladničku zvednutím její přední strany. * 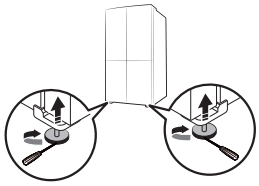

* Další informace o vyrovnání chladničky naleznete v části „KROK 4 Seřízení vyrovnávacích nožek“ na straně 36.)

Untitled-6 98 2025-03-10 11:58:54

Slyšíte z chladničky neobvyklé zvuky?

Než se obrátíte na servis, prověřte níže uvedené kontrolní body. Všechna volání servisu ohledně běžných zvuků budou uživateli zpoplatněna.

Tyto zvuky jsou normální.

- Při spouštění nebo ukončování provozu může chladnička vydávat zvuky podobné zapalování motoru automobilu. Jakmile se provoz stabilizuje, zvuky se ztlumí.

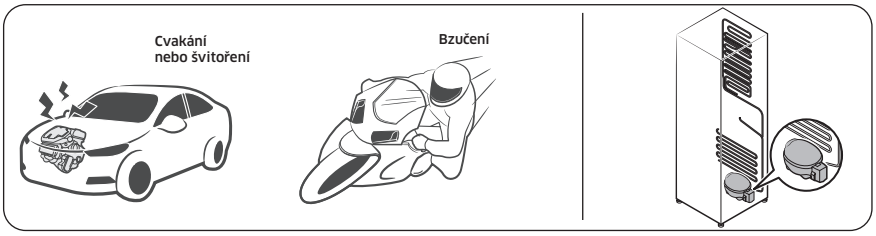

- Když je ventilátor v provozu, mohou se tyto zvuky vyskytnout. Když chladnička dosáhne nastavené teploty, nebude se ozývat zvuk ventilátoru.

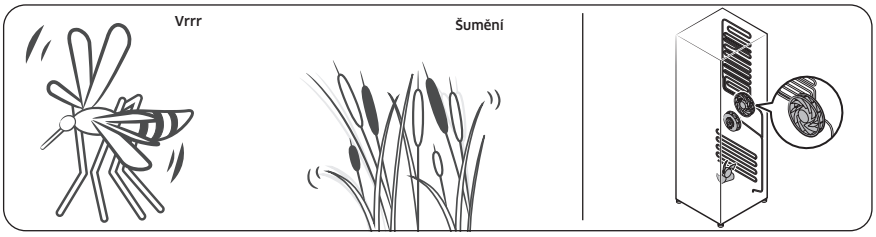

- Během cyklu odmrazování může z topného tělesa odmrazování odkapávat voda a způsobovat prskavé zvuky.

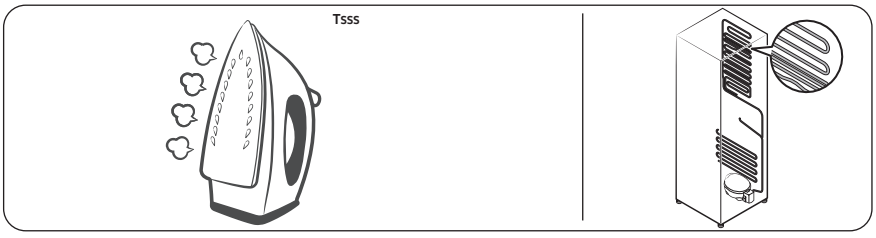

Untitled-6 99 2025-03-10 11:58:55

Odstraňování závad

- V průběhu chlazení nebo mražení chladničky se chladicí plyn pohybuje uzavřeným okruhem potrubí a způsobuje bublavé zvuky.

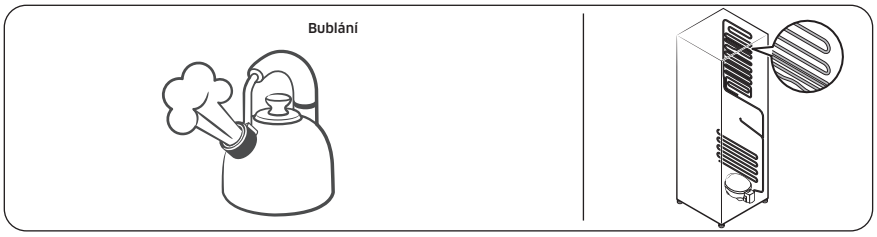

- Při zvyšování nebo snižování teploty chladničky dochází ke smršťování a roztahování plastových dílů, což způsobuje klepavé zvuky. Tyto zvuky vznikají v průběhu cyklu odmrazování nebo během činnosti elektronických součástí.

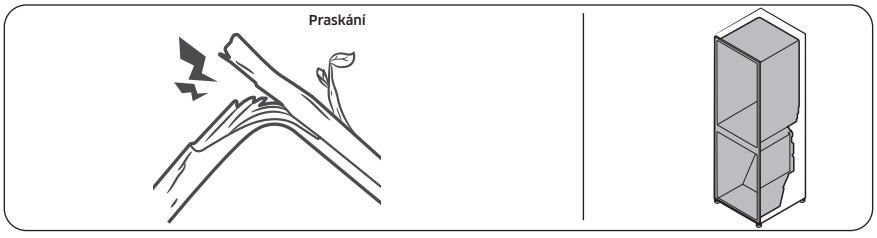

- V případě modelů s výrobníkem ledu: Když se otevře vodní ventil, aby naplnil výrobník ledu, může docházet k bzučivým zvukům.
- V důsledku vyrovnávání tlaku při otevírání a zavírání dveří chladničky může docházet k syčivým zvukům.

Untitled-6 100 2025-03-10 11:58:55

SmartThings (k dispozici pouze u vybraných modelů)

Příznak	Akce
„SmartThings“ nelze v obchodě s aplikacemi nalézt.	• Podpůrná verze softwaru aplikace SmartThings se může měnit v závislosti na zásadách podpory operačního systému stanovených výrobcem. Pokud jde navíc o aplikaci SmartThings nebo funkce, které aplikace podporuje, mohou být zásady aktualizace nové aplikace na stávající verzi operačního systému pozastaveny z důvodu použitelnosti nebo bezpečnosti.
Aplikace SmartThings nefunguje.	• Aplikace SmartThings je k dispozici pouze pro určité modely. • Stará aplikace Samsung Smart Refrigerator se nemůže spojit s modely Samsung Smart Home.
Aplikace SmartThings je nainstalována, ale není připojena k mé chladničce.	• Chcete-li aplikaci používat, přihlaste se ke svému účtu Samsung. • Ujistěte se, že váš router pracuje normálně. • Pokud ikona Wi-Fi na displeji chladničky nesvítí, nebylo ještě navázáno žádné síťové připojení. V takovém případě použijte aplikaci SmartThings k připojení a registraci chladničky k přístupovému bodu (AP) ve vaší domácnosti.
Nepodařilo se přihlásit do aplikace.	• Chcete-li aplikaci používat, přihlaste se ke svému účtu Samsung. • Pokud nemáte účet Samsung, postupujte podle pokynů na obrazovce aplikace a vytvořte účet Samsung.
Při pokusu o registraci mé chladničky se zobrazí chybová zpráva.	• Snadné připojení může selhat kvůli vzdálenosti od přístupového bodu (AP) nebo elektrickému rušení z okolního prostředí. Počkejte chvíli a zkuste to znovu.
Aplikace SmartThings je úspěšně připojena k mé chladničce, ale neběží.	• Ukončete a restartujte aplikaci SmartThings nebo odpojte a znovu připojte router. • Vypněte chladničku a poté ji po 1 minutě znovu zapněte.
Ikona Wi-Fi bude blikat. (ᯤ) (k dispozici pouze u vybraných modelů)	• Před použitím připojte chladničku k aplikaci SmartThings. Po úspěšném připojení přestane indikátor blikat. - Pokud se připojení nezdaří nebo nechcete aplikaci používat, stiskněte tlačítko 〉 a 10 sekund ho podržte. Indikátor přestane blikat a na displeji teploty se zobrazí „O FF (Vypnuto)“.

Untitled-6 101 2025-03-10 11:58:56

Open Source Announcement

Open Source Announcement

(For Wi-Fi models only)

The software included in this product contains open source software.

The following URL http://opensource.samsung.com/opensource/SMART_TP1_0/seq/0 leads to open source license information as related to this product.

Untitled-6 102 2025-03-10 11:58:56

Příloha

(Pouze pro země v EU)

Bezpečnostní pokyny

- Optimální spotřeby elektrické energie dosáhnete zachováním vnitřních částí, jako jsou koše, zásuvky, police a zásobník na ledové kostky, na pozicích, do kterých byly umístěny výrobcem.
- Tato chladnička není určena k tomu, aby se používala jako vestavný spotřebič.

Pokyny pro instalaci

Pro chladničky s klimatickou třídou

V závislosti na příslušné klimatické třídě je tato chladnička určena k použití v rozsahu okolních teplot uvedených v následující tabulce.

Klimatickou třídu lze najít na teplotním štítku. Mimo teploty vymezené v této tabulce výrobek nemusí fungovat správně.

Informaci o klimatické třídě najdete také na štítku uvnitř chladničky

Rozsah teplot pro efektivní výkon

Tato chladnička je navržena pro standardní provoz dle rozsahu teplot určeného klimatickou třídou.

Třída	Symbol	Rozsah okolní teploty (°C)	
		IEC 62552 (ISO 15502)	ISO 8561
Rozšířený teplotní rozsah	SN	+10 až +32	+10 až +32
Mírný pás	N	+16 až +32	+16 až +32
Subtropický pás	ST	+16 až +38	+18 až +38
Tropický pás	T	+16 až +43	+18 až +43

POZNÁMKA

Chladicí výkon a spotřeba elektrické energie chladničky může být ovlivněna okolní teplotou, frekvencí, se kterou se otevírají dveře, a umístěním chladničky. Doporučujeme použití adekvátního nastavení teploty.

Untitled-6 103 2025-03-10 11:58:56

Příloha

Pokyny ohledně teploty

Doporučená teplota

Optimální nastavení teploty pro skladování potravin:

- Chladnička: 3 °C
- Mraznička: -19 °C
- Chladnička nebo Režim mrazničky: 3 °C

POZNÁMKA

Optimální nastavení teploty pro jednotlivé části závisí na okolní teplotě. Výše uvedená optimální teplota vychází z okolní teploty 25 °C.

Turbochlazení

Funkce Turbochlazení slouží k urychlení procesu chlazení při maximální rychlosti ventilátoru. Chladnička běží na plný výkon po dobu dvou a půl hodiny a poté se vrátí na předchozí teplotu.

Turbomražení

Funkce Turbomražení slouží k urychlenému snížení teploty uvnitř mrazničky. Tato funkce zůstane aktivní 50 hodin. Poté teplota v mrazničce stoupne na původní úroveň. Pokud potřebujete zmrazit větší objem potravin, zapněte funkci Turbomražení alespoň 20 hodin před uložením potravin do mrazničky.

POZNÁMKA

Při používání této funkce dojde ke zvýšení spotřeby elektrické energie chladničky. Nezapomeňte ji vypnout v případě, že ji nebudete potřebovat, a vrátit mrazničku do původního nastavení teploty.

Untitled-6 104 2025-03-10 11:58:56

Jak zajistit nejlepší čerstvost (pouze u vybraných modelů)

Zakryjte potraviny, abyste zajistili uchování vlhkosti a zabránili přenosu pachů z jiných potravin. Velké hrnce s pokrmy, jako jsou např. polévky nebo dušená jídla, je vhodné před chlazením rozdělit do menších porcí a vložit do nízkých nádob. Velké kusy masa nebo celou drůbež je vhodné před chlazením rozdělit na menší kusy nebo vložit do nízkých nádob.

Umístění potravin

Police	Police musí být nastavitelné, aby bylo možné ukládat různé druhy balení.
Speciální prostor (k dispozici pouze u vybraných modelů)	Utěsněné zásuvky s regulací vlhkosti zajišťují optimální podmínky pro uskladnění ovoce a zeleniny. Zelenina vyžaduje prostředí s vyšší vlhkostí, zatímco ovoce vyžaduje prostředí s nižší vlhkostí. Zásuvky s regulací vlhkosti jsou vybaveny speciálními regulačními prvky. (*V závislosti na modelu a výbavě) Zásuvka na maso s nastavitelnou teplotou zajišťuje maximální dobu skladovatelnosti masa a sýrů.
Skladování ve dveřích	Ve dveřích neskladujte potraviny podléhající zkáze. Vejce by měla být uložena na polici v kartónovém obalu. Teplota skladovacích přihrádek ve dveřích se mění více než teplota ve skříni chladničky. Udržujte dveře co možná nejvíce zavřené.
Prostor mrazničky	V prostoru mrazničky můžete skladovat zmrazené potraviny, vyrábět ledové kostky a mrazit čerstvé potraviny.

POZNÁMKA

Zmrazujte pouze čerstvé a nepoškozené potraviny. Potraviny, které chcete mrazit, uchovávejte stranou od potraviny, které již jsou zmrazené. Abyste předešli tomu, že potraviny ztratí svou chuť nebo vyschnou, umístěte je do vzduchotěsných nádob.

Untitled-6 105 2025-03-10 11:58:56

Příloha

Přehled skladování v chladničce a mrazničce

Trvanlivost a čerstvost závisí na teplotě a vystavení vlhkosti. Protože data spotřeby nejsou přesným vodítkem pro bezpečnou konzumaci produktu, seznamte se s tímto přehledem a postupujte podle uvedených doporučení.

Mléčné výrobky

Produkt	Chladnička	Mraznička
Mléko	1 týden	1 měsíc
Máslo	2 týdny	12 měsíců
Zmrzlina	-	2–3 týdny
Přírodní sýr	1 měsíc	4–6 měsíců
Tavený sýr	2 týdny	Nedoporučuje se
Jogurt	1 měsíc	-

Maso

Produkt	Chladnička	Mraznička
Čerstvé pečeně, steaky, kotlety	3–4 dny	2–3 měsíce
Čerstvé mleté maso, dušené maso	1–2 dny	3–4 měsíce
Slanina	7 dnů	1 měsíc
Klobásy, syrové z vepřového, hovězího, krůtího masa	1–2 dny	1–2 měsíce

Drůbež/vejce

Produkt	Chladnička	Mraznička
Čerstvá drůbež	2 dny	6–8 měsíců
Drůbeží salát	1 den	-
Vejce, čerstvé v obalu	2–4 týdny	Nedoporučuje se

Untitled-6 106 2025-03-10 11:58:56

Ryby / mořské plody

Produkt	Chladnička	Mraznička
Čerstvé ryby	1–2 dny	3–6 měsíců
Vařené ryby	3–4 dny	1 měsíc
Rybí salát	1 den	Nedoporučuje se
Sušené nebo nakládané ryby	3–4 týdny	-

Ovoce

Produkt	Chladnička	Mraznička
Jablka	1 měsíc	-
Broskve	2–3 týdny	-
Ananas	1 týden	-
Jiné čerstvé ovoce	3–5 dnů	9–12 měsíců

Zelenina

Produkt	Chladnička	Mraznička
Chřest	2–3 dny	-
Brokolice, růžičková kapusta, hrášek, houby	3–5 dnů	-
Zelí, květák, celer, okurky, salát	1 týden	-
Mrkev, červená řepa, ředkvičky	2 týdny	-

Untitled-6 107 2025-03-10 11:58:57

Příloha

Informace pro model a objednávku náhradních dílů

Informace o modelu

Chcete-li získat přístup k informacím o energetickém označení tohoto výrobku v Evropském registru výrobků s energetickým označením (EPREL), naskenujte kód QR na energetickém štítku.
Kód QR můžete najít na energetickém štítku v krabici výrobku.

Informace o dílech

- Minimální doba, po kterou jsou k dispozici náhradní díly nezbytné pro opravu zařízení
  - 7 let termostaty, snímače teploty, desky s tištěnými spoji a světelné zdroje, rukojeti dveří, závěsy dveří, zásobní, koše (boxy či zásuvky)
  - 10 let těsnění dveří
- Minimální záruční doba chladničky, poskytovaná výrobcem, činí 24 měsíců.
- Příslušné informace pro objednávku náhradních dílů přímo nebo prostřednictvím jiných kanálů poskytovaných výrobcem, dovozcem nebo autorizovaným zástupcem
- Informace o profesionálních opravách najdete na http://samsung.com/support.
  Návod k servisním úkonům najdete na http://samsung.com/support.

Untitled-6 108 2025-03-10 11:58:57

Poznámka

Poznámka

Poznámka

SAMSUNG

POZNÁMKA (pouze pro modely s Wi-Fi)

Společnost Samsung tímto prohlašuje, že toto rádiové zařízení je v souladu se směrnicí 2014/53/EU a s příslušnými zákonnými požadavky ve Spojeném království.

Úplný text prohlášení EU o shodě a prohlášení o shodě pro Spojené království je k dispozici na následující internetové adrese: Oficiální prohlášení o shodě naleznete na webové stránce http://www.samsung.com, přejděte na Support (Podpora) > Search Product Support (Vyhledat podporu produktů) a zadejte označení modelu.

	Rozsah kmitočtu	Výkon vysílače (max.)
Wi-Fi	2412–2472 MHz	20 dBm
Bluetooth	2402–2480 MHz	20 dBm

HUNGARY	0680SAMSUNG (0680-726-7864)	www.samsung.com/hu/support
CZECH	800 - SAMSUNG (800-726786)	www.samsung.com/cz/support
SLOVAKIA	0800 - SAMSUNG (0800-726 786)	www.samsung.com/sk/support
CROATIA	072 726 786	www.samsung.com/hr/support
BOSNIA	055 233 999	www.samsung.com/support
North Macedonia	023 207 777	www.samsung.com/mk/support
MONTENEGRO	020 405 888	www.samsung.com/support
SLOVENIA	080 697 267 (brezplačna številka)	www.samsung.com/si/support
SERBIA	011 321 6899	www.samsung.com/rs/support
Kosovo	038 40 30 90	www.samsung.com/support
ALBANIA	045 620 202	www.samsung.com/al/support
BULGARIA	0800 111 31 - Безплатен за всички оператори *3000 - Цена на един градски разговор или според тарифата на мобилният оператор 09:00 до 18:00 - Понеделник до Петък	www.samsung.com/bg/support
ROMANIA	0800872678 - Apel gratuit *8000 - Apel tarifat în rețea Program Call Center Luni - Vineri: 9 AM - 6 PM	www.samsung.com/ro/support
POLAND	801-172-678* * (opłata według taryfy operatora)	http://www.samsung.com/pl/support/
LITHUANIA	8-800-77777	www.samsung.com/lt/support
LATVIA	8000-7267	www.samsung.com/lv/support
ESTONIA	800-7267	www.samsung.com/ee/support

Chladnička

Používateľská príručka

Voľne stojaci spotrebič

SAMSUNG

Untitled-21 1 2025-03-12 12:08:39

Obsah

Bezpečnostné informácie **4**

Dôležité informácie o bezpečnostných pokynoch 4
Dôležité bezpečnostné symboly a opatrenia: 7
Dôležité bezpečnostné opatrenia 8
Vážne výstražné symboly týkajúce sa prepravy a miesta inštalácie 11
Dôležité výstrahy týkajúce sa inštalácie 12
Upozornenia týkajúce sa inštalácie 17
Dôležité výstrahy týkajúce sa používania 17
Upozornenia týkajúce sa používania 23
Upozornenia týkajúce sa čistenia 27
Dôležité výstrahy týkajúce sa likvidácie 29
Ďalšie tipy týkajúce sa správneho používania 30
Pokyny týkajúce sa odpadu z elektrických a elektronických zariadení (OEEZ) 32

Inštalácia **33**

Prehľad súčastí chladničky 34
Podrobný postup inštalácie 36
Demontáž dvierok pri prechode dverami 48

Používanie **56**

Hlavný panel 56
SmartThings (iba príslušné modely) 67
Asistent Bixby (rozpoznávanie hlasu – iba príslušné modely) 70
Panel dávkovača (iba príslušné modely) 72
Špeciálne funkcie 73

Údržba **88**

Manipulácia a starostlivosť 88
Čistenie 92
Výmena dielov 95

Riešenie problémov **96**

Všeobecné informácie 96
Vydáva chladnička nezvyčajné zvuky? 102
SmartThings (iba príslušné modely) 104

Open Source Announcement **105**

Open Source Announcement 105

Untitled-21 2 2025-03-12 12:08:39

Príloha	106
Bezpečnostné pokyny	106
Inštalačné pokyny	106
Pokyny týkajúce sa teploty	107
Informácie týkajúce sa modelu a objednávania náhradných dielov	111

Untitled-21 3 2025-03-12 12:08:39

Bezpečnostné informácie

Pred začatím používania novej chladničky od spoločnosti Samsung si dôkladne prečítajte túto príručku a uistite sa, že všetky funkcie nového spotrebiča dokážete používať bezpečne a účinne.

Dôležité informácie o bezpečnostných pokynoch

- Výstrahy a dôležité bezpečnostné pokyny v tejto príručke nezahŕňajú všetky možné stavy a situácie, ktoré sa môžu vyskytnúť.
  Buďte zodpovední a pri inštalácii, údržbe a prevádzke spotrebiča sa riaďte zdravým úsudkom a postupujte opatrne.
- Keďže nasledujúce prevádzkové pokyny platia pre viacero modelov, parametre vašej chladničky sa môžu mierne líšiť od tých, ktoré sú popísané v tejto príručke, a nemusia platiť všetky výstražné symboly. Ak máte akékoľvek otázky alebo problémy, obráťte sa najbližšie servisné stredisko alebo vyhľadajte pomoc a informácie online na webovej adrese www.samsung.com.
- Ako chladivo sa používa látka R-600a alebo R-134a. Informácia o chladive použitom vo vašej chladničke je uvedená na štítku kompresora na zadnej strane spotrebiča, prípadne na výkonovom štítku vnútri spotrebiča. Ak produkt obsahuje horľavý plyn (chladivo R-600a), obráťte sa na miestne úrady a zistite, ako možno tento produkt bezpečne zlikvidovať.
- Veľkosť miestnosti, v ktorej môže byť spotrebič umiestnený bez toho, aby sa v prípade úniku chladiva z chladiaceho okruhu vytvorila zápalná zmes plynu a vzduchu, závisí od množstva použitého chladiva.

Untitled-21 4 2025-03-12 12:08:39

- Spotrebič nikdy nezapínajte, ak vykazuje akékoľvek známky poškodenia. V prípade pochybností sa obráťte na predajcu. Miestnosť musí mať veľkosť 1 m^3 na každých 8 g chladiva R-600a vnútri spotrebiča.
  Množstvo chladiva vo vašom spotrebiči je uvedené na identifikačnom štítku vnútri spotrebiča.
- Chladivo striekajúce z rúrok sa môže vznietiť alebo spôsobiť poranenie očí. Ak z rúrky uniká chladivo, vyhýbajte sa otvorenému ohňu, z blízkosti chladničky odstráňte všetky horľavé predmety a miestnosť okamžite vyvetrajte.
  - Nedodržanie tohto postupu môže mať za následok požiar alebo výbuch.
- V snahe vyhnúť sa kontaminácii potravín dodržiavajte tieto pokyny:
  - Otváranie dvierok na dlhšiu dobu môže spôsobiť výrazné zvýšenie teploty v priehradkách spotrebiča.
  - Pravidelne čistite plochy, ktoré sú v kontakte s potravinami, a dostupné odtokové systémy.
  - Čistite nádrže na vodu, ktoré sa nepoužili 48 hodín. Pokiaľ sa 5 dní nečerpala voda, prepláchnite vodný systém pripojený k zdroju vody.
  - Surové mäso a ryby skladujte vo vhodných priehradkách chladničky tak, aby sa nedotýkali iných potravín a nekvapkali na ne.
  - Dvojhviezdičkové priehradky na mrazené potraviny sú vhodné na skladovanie vopred zamrazených potravín, na skladovanie alebo vyrábanie zmrzliny a na výrobu ľadových kociek.

Untitled-21 5 2025-03-12 12:08:39

Bezpečnostné informácie

- Jednohviezdičkové, dvojhviezdičkové a trojhviezdičkové priehradky nie sú vhodné na mrazenie čerstvých potravín.
- Ak necháte chladiaci spotrebič dlhšiu dobu prázdny, vypnite ho, rozmrazte, vyčistite, usušte a nechajte dvierka otvorené, aby ste predišli vzniku plesní vnútri spotrebiča.

Untitled-21 6 2025-03-12 12:08:39

Dôležité bezpečnostné symboly a opatrenia:

Dodržiavajte všetky bezpečnostné pokyny v tejto príručke. V tejto príručke sa používajú nasledujúce bezpečnostné symboly.

⚠ VÝSTRAHA

Riziká alebo nebezpečné postupy, ktoré môžu spôsobiť **škodu na majetku, vážne zranenie alebo smrť**.

⚠ POZOR

Riziká alebo nebezpečné postupy, ktoré môžu spôsobiť **vážne zranenie alebo škodu na majetku**.

POZNÁMKA

Užitočné informácie, ktorých účelom je pomôcť používateľom porozumieť funkciám chladničky a naučiť sa ich používať.

Tieto výstražné symboly sú tu na to, aby vás a ďalšie osoby uchránili pred zraneniami.

Dôsledne ich dodržiavajte.

Po prečítaní si túto časť odložte na bezpečnom mieste na budúce použitie.

Untitled-21 7 2025-03-12 12:08:40

Bezpečnostné informácie

Dôležité bezpečnostné opatrenia

VÝSTRAHA: Riziko vzniku požiaru/horľavé materiály

⚠ VÝSTRAHA

- Pri umiestňovaní spotrebiča dajte pozor, aby ste pripájací kábel niekde nepricvikli alebo nepoškodili.
- Prenosné predlžovačky ani prenosné zdroje napájania neskladujte za spotrebičom.
- Napĺňajte iba pitnou vodou.
- Pripájajte výlučne k prívodu pitnej vody.
- Vetracie otvory v kryte alebo montážnej konštrukcii spotrebiča udržiavajte voľne priechodné.
- Na urýchlenie procesu rozmrazovania nepoužívajte mechanické zariadenia ani iné prostriedky s výnimkou tých, ktoré odporúča výrobca.
- Nepoškoďte chladiaci okruh.
- Vnútri priestoru na skladovanie potravín chladničky nepoužívajte elektrické spotrebiče, pokiaľ ich neodporúča výrobca.

- Tento spotrebič nie je určený na používanie osobami (vrátane detí) so zníženými fyzickými, zmyslovými alebo duševnými schopnosťami, resp. s nedostatkom skúseností a vedomostí, ak na ne nebude dozerať alebo im neposkytne pokyny týkajúce sa používania spotrebiča osoba zodpovedná za ich bezpečnosť.

Untitled-21 8 2025-03-12 12:08:40

- Tento spotrebič môžu používať deti vo veku 8 rokov a staršie a osoby so zníženými fyzickými či mentálnymi schopnosťami alebo nedostatkom skúseností a znalostí, ak sú pod dozorom alebo boli poučené o používaní spotrebiča bezpečným spôsobom a chápu spojené riziká. Deti sa so spotrebičom nesmú hrať. Čistenie a údržbu vykonávanú používateľom nesmú vykonávať deti bez dozoru. Deti vo veku 3 až 8 rokov môžu z chladiacich spotrebičov veci vykladať a ukladať ich späť.
- Ak je napájací kábel poškodený, je potrebné, aby ho vymenil výrobca, jeho servisný zástupca alebo podobne kvalifikovaná osoba, čím sa predíde rizikám.
- Zásuvka musí byť jednoducho prístupná, aby bolo v prípade núdze možné rýchlo spotrebič odpojiť zo siete.
  - Musí sa nachádzať mimo oblasti za zadnou časťou spotrebiča.
- Do tohto spotrebiča nedávajte výbušné látky, napr. spreje s horľavým hnacím plynom.
- Ak je výrobok vybavený žiarovkami LED, nedemontujte svojpomocne kryty žiaroviek ani samotné žiarovky LED.
  - Obráťte sa na servisné stredisko spoločnosti Samsung.
  - Používajte iba žiarovky LED dodávané výrobcom alebo jeho servisnými zástupcami.
- Je potrebné použiť nové súpravy hadíc dodávané so spotrebičom. Staré súpravy sa nesmú opätovne používať.
- Prívod vody chladničky pripojte iba k zdroju pitnej vody. Prístroj na výrobu ľadu potrebuje na správne fungovanie tlak vody 206 – 861 kPa (30 – 125 psi).

Untitled-21 9 2025-03-12 12:08:40

Bezpečnostné informácie

- Na dosiahnutie čo najefektívnejšieho využitia energie ponechajte všetky vnútorné diely, ako sú koše, zásuvky a poličky, na miestach, ktoré pre ne vyhradil výrobca.
- S cieľom dosiahnuť najlepšiu energetickú účinnosť tohto produktu ponechajte všetky poličky, zásuvky a košíky na svojom pôvodnom mieste.

Minimalizácia spotreby energie

- Spotrebič nainštalujte v chladnej, suchej a dostatočne vetranej miestnosti.
- Zariadenie nevystavujte priamemu slnečnému žiareniu a nikdy ho neumiestňujte do blízkosti priameho zdroja tepla (napr. radiátora).
  - V záujme energetickej účinnosti dbajte na to, aby žiadne vetracie otvory ani mriežky neboli blokované.
  - Teplé jedlo nechajte pred vložením do spotrebiča vychladnúť.
  - Mrazené potraviny rozmrazujte v chladničke. Takto môžete využiť nízke teploty mrazených výrobkov na chladenie potravín v chladničke.
  - Pri vkladaní alebo vyberaní potravín nenechávajte dvierka spotrebiča otvorené príliš dlho.
  - Čím kratšie sú dvierka otvorené, tým menej ľadu sa vytvorí v mrazničke.
  - Pravidelne čistite zadnú časť chladničky. Prach zvyšuje energetickú spotrebu.
  - Teplotu nenastavujte pod potrebnú hranicu.

Untitled-21 10 2025-03-12 12:08:40

- V základni chladničky aj na jej zadnej strane zabezpečte dosť priestoru na dostatočné odvádzanie vzduchu. Nezakrývajte otvory ventilácie.
- Pri inštalácii ponechajte voľný priestor vpravo, vľavo, vzadu a hore. Pomôže to znížiť spotrebu elektrickej energie a vaše účty za energiu budú nižšie.

Tento spotrebič je určený na použitie v domácnosti a v podobných oblastiach, ako sú napr.:

- kuchynky pre zamestnancov v obchodoch, kanceláriách a ďalších pracovných prostrediach,
- vidiecke domy, na použitie pre klientov hotelov, motelov a ďalších prostredí obytného charakteru,
- penzióny, ktoré ponúkajú nocľah s raňajkami,
- stravovacie zariadenia, ako aj na podobné účely neobchodného typu.

Vážne výstražné symboly týkajúce sa prepravy a miesta inštalácie

⚠ VÝSTRAHA

- Pri preprave a inštalácii spotrebiča postupujte opatrne, aby nedošlo k poškodeniu žiadnej časti chladiaceho okruhu.
  - Chladivo unikajúce z potrubia sa môže vznietiť alebo spôsobiť poranenie očí. Ak zistíte únik chladiva, vyhýbajte sa otvorenému ohňu alebo možným zdrojom vznietenia a niekoľko minút vetrajte miestnosť, v ktorej sa spotrebič nachádza.

Untitled-21 11 2025-03-12 12:08:40

- Tento spotrebič obsahuje malé množstvo izobutánového chladiva (R-600a). Izobután je zemný plyn s vysokou environmentálnou kompatibilitou, ktorý je však tiež horľavý. Pri preprave a inštalácii spotrebiča postupujte opatrne, aby nedošlo k poškodeniu žiadnej časti chladiaceho okruhu.

• Pri preprave a inštalácii chladničky sa nedotýkajte hadice na vodu na zadnej strane chladničky.
  - Mohlo by dôjsť k poškodeniu chladničky, v dôsledku čoho by používanie dávkovača na vodu nebolo možné.

Dôležité výstrahy týkajúce sa inštalácie

⚠ VÝSTRAHA

• Chladničku neinštalujte vo vlhkých priestoroch ani v priestoroch, v ktorých by mohla prísť do kontaktu s vodou.
  - Narušená izolácia na elektrických dieloch môže spôsobiť zásah elektrickým prúdom alebo požiar.

• Chladničku nevystavujte priamemu slnečnému žiareniu ani teplu zo sporákov, izbových ohrievačov a iných spotrebičov.

Untitled-21 12 2025-03-12 12:08:40

- K jednému predlžovaciemu káblu s viacerými zásuvkami nepripájajte viac spotrebičov. Chladničku vždy zapájajte do samostatnej elektrickej zásuvky s menovitým napätím, ktoré zodpovedá hodnote napätia uvedenej na výkonovom štítku chladničky.
  - Tento spôsob poskytuje najlepší výkon a pomáha chrániť elektrické vedenia domu pred preťažením, pri ktorom dochádza k prehriatiu káblov a ktoré môže spôsobiť požiar.
- Ak je zásuvka v stene uvoľnená, nezapájajte do nej napájaciu zástrčku.
  - Hrozí nebezpečenstvo zasiahnutia elektrickým prúdom alebo požiaru.
- Nepoužívajte napájací kábel, ktorý je popraskaný alebo odretý pozdĺžne alebo na niektorom z koncov.
- Napájací kábel nadmerne neohýbajte ani naň neukladajte ťažké predmety.
- Neťahajte za napájací kábel ani ho nadmerne neohýbajte.
- Napájací kábel neskrúcajte ani nezauzľujte.
- Napájací kábel nevešajte nad kovové predmety, neklaďte naň ťažké predmety, nevtláčajte ho medzi predmety ani ho nezasúvajte do priestoru za spotrebičom.
- Pri presúvaní chladničky dbajte na to, aby nedošlo k prelomeniu alebo poškodeniu napájacieho kábla.
  - Mohlo by dôjsť k zásahu elektrickým prúdom alebo požiaru.

Untitled-21 13 2025-03-12 12:08:40

Bezpečnostné informácie

- Pri odpájaní chladničky od elektrickej siete nikdy neťahajte za napájací kábel. Vždy pevne uchopte zástrčku a priamym pohybom ju vytiahnite zo zásuvky.
  - Poškodenie kábla môže viesť k skratu, požiaru a/alebo zásahu elektrickým prúdom.
- V blízkosti chladničky nepoužívajte rozprašovače.
  - Používanie rozprašovačov v blízkosti chladničky môže spôsobiť výbuch alebo požiar.
- Tento spotrebič neinštalujte v blízkosti ohrievačov či horľavého materiálu.
- Spotrebič neinštalujte na miesto, kde by mohlo dôjsť k úniku plynu.
  - Mohlo by dôjsť k zásahu elektrickým prúdom alebo požiaru.
- Pred začatím používania je potrebné chladničku správne umiestniť a nainštalovať v súlade s informáciami uvedenými v tejto príručke.
- Napájaciu zástrčku pripojte v správnej polohe s káblom visiacim nadol.
  - Ak napájaciu zástrčku pripojíte opačne, vodič sa môže prerezať a spôsobiť požiar alebo zásah elektrickým prúdom.
- Uistite sa, že napájacia zástrčka nie je stlačená ani poškodená zadnou časťou chladničky.
- Baliace materiály uschovajte mimo dosahu detí.
  - Ak si dieťa natiahne baliace materiály na hlavu, môže dôjsť k jeho uduseniu.

Untitled-21 14 2025-03-12 12:08:40

- Spotrebič neinštalujte vo vlhkých priestoroch, v priestoroch znečistených olejom alebo prachom ani v priestoroch vystavených priamemu slnečnému žiareniu či vode (dažďové kvapky).
  - Narušená izolácia elektrických dielov môže spôsobiť zásah elektrickým prúdom alebo požiar.
- Ak v chladničke zbadáte prach alebo vodu, vytiahnite napájaciu zástrčku a obráťte sa na servisné stredisko spoločnosti Samsung Electronics.
  - V opačnom prípade môže dôjsť k požiaru.
- Nestojte na hornej časti spotrebiča a na spotrebič neukladajte žiadne predmety (ako napr. bielizeň, zapálené sviečky, zapálené cigarety, riad, chemikálie, kovové predmety atď.).
  - Mohlo by dôjsť k zásahu elektrickým prúdom, problémom s výrobkom alebo zraneniu.
- Pred prvý zapojením výrobku do elektrickej siete musíte odstrániť všetok ochranný plastový film.
- Je potrebné dohliadnuť na to, aby sa deti nehrali s poistnými krúžkami, ktoré sa používajú na nastavovanie dvierok, ani so svorkami na upevňovanie vodovodných rúrok.
  - Ak dieťa prehltne poistný krúžok alebo svorku na upevňovanie vodovodných rúrok, hrozí nebezpečenstvo udusenia. Poistné krúžky a svorky na upevňovanie vodovodných rúrok uschovajte mimo dosahu detí.

Untitled-21 15 2025-03-12 12:08:40

Bezpečnostné informácie

- Chladnička musí byť bezpečne uzemnená.
  - Pred začatím vykonávania kontroly alebo opravy ktorejkoľvek časti spotrebiča sa uistite, že chladnička je uzemnená. Úniky energie môžu spôsobiť vážny zásah elektrickým prúdom.
- Na elektrické uzemnenie nikdy nepoužívajte plynové potrubia, telefónne vedenia alebo iné potenciálne bleskozvody.
  - Chladničku je potrebné uzemniť, aby nedochádzalo k únikom energie alebo k zásahom elektrickým prúdom v dôsledku zvodu elektrického prúdu z chladničky.
  - Mohlo by dôjsť k zásahu elektrickým prúdom, požiaru, výbuchu alebo problémom s výrobkom.
- Napájaciu zástrčku zapojte pevne do zásuvky v stene. Nepoužívajte poškodené napájacie zástrčky, poškodené napájacie káble ani uvoľnené zásuvky v stene.
  - Mohlo by dôjsť k zásahu elektrickým prúdom alebo požiaru.
- Poistku v chladničke musí vymieňať kvalifikovaný technik alebo servisná spoločnosť.
  - Nedodržanie tohto upozornenia môže mať za následok zásah elektrickým prúdom alebo poranenie.

Untitled-21 16 2025-03-12 12:08:41

Upozornenia týkajúce sa inštalácie

⚠ POZOR

- Chladničku nainštalujte na rovný povrch a ponechajte okolo nej dostatok voľného priestoru.
  - Ak chladničku neumiestnite na rovný povrch, môže to mať vplyv na účinnosť chladenia a životnosť spotrebiča.
- Po inštalácii a zapnutí počkajte aspoň 2 až 3 hodiny, než do spotrebiča vložíte potraviny.
- Inštaláciou chladničky dôrazne odporúčame poveriť kvalifikovaného technika alebo servisnú spoločnosť.
  - Nedodržanie tohto upozornenia môže mať za následok zásah elektrickým prúdom, požiar, výbuch, problémy s výrobkom alebo zranenie.

Dôležité výstrahy týkajúce sa používania

⚠ VÝSTRAHA

- Napájaciu zástrčku nezapájajte do zásuvky v stene s mokrými rukami.
  - Mohlo by dôjsť k zásahu elektrickým prúdom.
- Na hornej časti spotrebiča neskladujte predmety.
  - Pri otváraní alebo zatváraní dvierok môžu predmety spadnúť a spôsobiť zranenie alebo materiálnu škodu.
- Do dolnej ani zadnej časti chladničky nestrkajte ruky, chodidlá alebo kovové predmety (ako sú jedálenské paličky atď.).
  - Mohlo by dôjsť k zásahu elektrickým prúdom alebo zraneniu.

Untitled-21 17 2025-03-12 12:08:41

  - Akékoľvek ostré hrany môžu spôsobiť zranenie.
- Vnútorných stien mrazničky alebo výrobkov uložených v mrazničke sa nedotýkajte mokrými rukami.
  - Mohlo by vám to spôsobiť omrzliny.
- Na chladničku neukladajte nádoby naplnené vodou.
  - Ak sa voda rozleje, môže dôjsť k požiaru alebo zásahu elektrickým prúdom.
- V chladničke neskladujte prchavé alebo horľavé predmety alebo látky (benzén, riedidlo, propánový plyn, alkohol, éter, skvapalnený ropný plyn a podobné produkty).
  - Táto chladnička je určená iba na skladovanie potravín.
  - Mohlo by dôjsť k požiaru alebo výbuchu.
- Deti musia byť pod dozorom, aby sa nehrali so spotrebičom.
  - Nestrkajte prsty do miest, v ktorých môže dôjsť k pricviknutiu. Odstupy medzi dvierkami a skriňou sú malé. Ak sa v blízkosti nachádzajú deti, dvierka otvárajte opatrne.
- Dávajte pozor, aby sa medzi dvierka nedostali prsty vás alebo vašich detí.
  - Prsty nevkladajte do medzier medzi ľavými a pravými dvierkami. Ak máte prsty vložené medzi dvierkami, pri ich otváraní postupujte opatrne.
- Nedovoľte deťom vešať sa na dvierka alebo dverové priehradky. Môže dôjsť k vážnemu zraneniu.
- Nedovoľte deťom dostať sa dovnútra chladničky. Mohli by v nej uviaznuť.
- Nestrkajte ruky do spodnej časti pod spotrebičom.
  - Akékoľvek ostré hrany môžu spôsobiť zranenie.

Untitled-21 18 2025-03-12 12:08:41

- V chladničke neskladujte farmaceutické výrobky, vedecké materiály ani výrobky citlivé na teplotu.
  - V chladničke sa nesmú skladovať výrobky, ktoré vyžadujú prísnu kontrolu teploty.
- Ak zacítite zápach liekov alebo dym, okamžite vytiahnite napájaciu zástrčku a obráťte sa na servisné stredisko spoločnosti Samsung Electronics.
- Ak v chladničke zbadáte prach alebo vodu, vytiahnite napájaciu zástrčku a obráťte sa na servisné stredisko spoločnosti Samsung Electronics.
  - V opačnom prípade môže dôjsť k požiaru.
- Nedovoľte deťom stúpať na zásuvku.
  - Zásuvka sa môže zlomiť a dieťa môže spadnúť.
- Dvierka chladničky nenechávajte otvorené, kým je chladnička bez dozoru, a nedovoľte deťom dostať sa dovnútra chladničky.
- Nedovoľte malým deťom dostať sa dovnútra zásuvky.
  - Môže dôjsť k zraneniu dieťaťa alebo k jeho uviaznutiu a následnému uduseniu.
- Chladničku neprepĺňajte potravinami.
  - Pri otvorení dvierok môže položka vypadnúť von a spôsobiť zranenie alebo materiálnu škodu.
- Na povrch spotrebiča nestriekajte prchavý materiál, ako sú insekticídy.
  - Nielenže je to škodlivé pre ľudí, ale môže to mať za následok zasiahnutie elektrickým prúdom, požiar alebo problémy s výrobkom.

Untitled-21 19 2025-03-12 12:08:41

Bezpečnostné informácie

- Nikdy nestrkajte prsty ani iné predmety do otvoru dávkovača na vodu, sklzu ľadu a do nádoby prístroja na výrobu ľadu.
  - Mohlo by dôjsť k zraneniu alebo materiálnej škode.
- V blízkosti a vnútri chladničky nepoužívajte ani tam neukladajte žiadne látky citlivé na teplotu, ako sú horľavé spreje, horľavé predmety, suchý ľad, lieky alebo chemické látky.
- Na sušenie vnútrajška chladničky nepoužívajte sušič vlasov. Na odstránenie nepríjemných pachov vnútri chladničky nepoužívajte zapálenú sviečku.
  - Mohlo by dôjsť k zásahu elektrickým prúdom alebo požiaru.
- Nádrž na vodu, priečinok na ľad a ľadové kocky plňte len pitnou vodou (minerálna alebo filtrovaná voda).
  - Nádrž neplňte čajom, džúsom ani nápojmi pre športovcov, v opačnom prípade hrozí poškodenie chladničky.
- Nestojte na hornej časti spotrebiča a na spotrebič neukladajte žiadne predmety (ako napr. bielizeň, zapálené sviečky, zapálené cigarety, riad, chemikálie, kovové predmety atď.). Mohlo by dôjsť k zásahu elektrickým prúdom, problémom s výrobkom alebo zraneniu. Na spotrebič neukladajte nádoby naplnené vodou.
  - Ak sa voda rozleje, môže dôjsť k požiaru alebo zásahu elektrickým prúdom.
- Nikdy sa nepozerajte priamo do ultrafialového svetla LED po dlhší čas.
  - Ultrafialové lúče môžu nepriaznivo pôsobiť na oči.

Untitled-21 20 2025-03-12 12:08:41

- Policu nezakladajte otočenú horeznačky. Zarážka police nebude plniť svoju funkciu.
  - Môže dôjsť k zraneniu v dôsledku pádu sklenenej poličky.
- Ak dôjde k úniku plynu, zahaste otvorené plamene a odstráňte možné zdroje vznietenia a niekoľko minút vetrajte miestnosť, v ktorej sa spotrebič nachádza.
  - Nedotýkajte sa spotrebiča ani napájacieho kábla.
  - Nepoužívajte ventilátor.
  - Iskra by mohla mať za následok výbuch alebo požiar.
- Fľaše je potrebné skladovať tesne pri sebe, aby nevypadli.
- Tento výrobok je určený výlučne na skladovanie potravín v domácom prostredí.
- Nepokúšajte sa svojpomocne opravovať alebo demontovať chladničku ani na nej vykonávať úpravy.
- Nepoužívajte žiadny iný typ poistiek (napr. s medeným alebo oceľovým drôtom atď.), než sú štandardné poistky.
- Ak treba chladničku opraviť alebo znova nainštalovať, obráťte sa na najbližšie servisné stredisko.
  - Nedodržanie tohto upozornenia môže mať za následok zásah elektrickým prúdom, požiar, problémy s výrobkom alebo zranenie.
- Ak z chladničky vychádza pach spáleniny alebo dym, chladničku okamžite odpojte od elektrickej siete a obráťte sa na servisné stredisko spoločnosti Samsung Electronics.
  - Nerešpektovanie tohto upozornenia môže mať za následok vznik elektrických alebo požiarnych rizík.

Untitled-21 21 2025-03-12 12:08:41

Bezpečnostné informácie

- Pred výmenou žiaroviek v interiéri chladničky vytiahnite napájaciu zástrčku zo zásuvky.
  - V opačnom prípade hrozí riziko zasiahnutia elektrickým prúdom.
- Ak máte problémy s výmenou svetla iného typu než LED, obráťte sa na servisné stredisko spoločnosti Samsung.
- Napájaciu zástrčku zapojte pevne do zásuvky v stene.
- Nepoužívajte poškodené napájacie zástrčky, poškodené napájacie káble ani uvoľnené zásuvky v stene.
  - Mohlo by dôjsť k zásahu elektrickým prúdom alebo požiaru.

Untitled-21 22 2025-03-12 12:08:41

Upozornenia týkajúce sa používania

⚠ POZOR

- Potraviny po rozmrazení znovu nezmrazujte.
  - V zmrazených a rozmrazených potravinách dochádza k rýchlejšiemu rastu škodlivých baktérií než v čerstvých potravinách.
  - Druhým rozmrazením sa naruší ešte viac buniek, vylúči sa vlhkosť a zmení sa celistvosť výrobku.
- Mäso nerozmrazujte pri izbovej teplote.
  - Bezpečnosť bude závisieť od správneho zaobchádzania so surovými výrobkami.
- Do mrazničky nedávajte sklenené fľaše ani sýtené nápoje.
  - Nádoba môže zamrznúť a prasknúť, čo môže viesť k zraneniu.
- Používajte iba prístroj na výrobu ľadu dodávaný s chladničkou.
- Ak sa chystáte odísť z domu na dlhší čas (napr. na dovolenku) a dávkovače na vodu a ľad nebudete používať, zatvorte ventil prívodu vody.
  - V opačnom prípade by mohlo dôjsť k presakovaniu vody.
- Ak chladničku nebudete dlhšie obdobie (3 týždne alebo viac) používať, vyprázdnite ju vrátane nádoby na ľad, odpojte ju, uzavrite ventil prívodu vody, z vnútorných stien utrite nadbytočnú vlhkosť a dvierka ponechajte otvorené, aby ste predišli vzniku zápachu a plesní.

Untitled-21 23 2025-03-12 12:08:41

Bezpečnostné informácie

- Ak chcete, aby výrobok pracoval čo najlepšie:
  - Potraviny neumiestňujte príliš blízko vetracích otvorov v zadnej časti chladničky, pretože môžu blokovať cirkuláciu vzduchu vnútri chladničky.
  - Pred vložením do chladničky potraviny správne zabaľte alebo ich uložte do vzduchotesných nádob.
  - Dodržujte maximálne doby skladovania a dátumy spotreby mrazených potravín.
  - Ak budete mimo domova menej ako tri týždne, nie je potrebné odpájať chladničku od zdroja napájania. Ak však budete mimo domova dlhšie než tri týždne, vyberte všetky potraviny a ľad z nádoby na ľad, chladničku odpojte, zatvorte prívod vody, utrite nazrážanú vlhkosť zvnútra chladničky a nechajte dvierka otvorené, aby sa predišlo hromadeniu zápachu a vzniku plesní.
- Servisná záruka a vykonávanie úprav.
  - Akékoľvek zmeny alebo úpravy vykonané na tomto skompletizovanom spotrebiči treťou stranou nie sú zahrnuté v záruke spoločnosti Samsung a spoločnosť Samsung nie je ani zodpovedná za bezpečnostné problémy, ktoré vzniknú následkom úprav vykonaných treťou stranou.
- Neblokujte vetracie otvory vnútri chladničky.
  - Ak sú vetracie otvory blokované, najmä plastovým vreckom, chladnička môže nadmerne chladiť. Ak chladenie trvá príliš dlho, vodný filter môže prasknúť a spôsobiť únik vody.
- Používajte iba prístroj na výrobu ľadu dodávaný s chladničkou.

Untitled-21 24 2025-03-12 12:08:41

- Utrite nadmernú vlhkosť z vnútornej strany a dvierka nechajte otvorené.
  - V opačnom prípade sa môžu tvoriť zápach a pleseň.
- V prípade odpojenia chladničky od elektrickej siete by ste mali pred jej opätovným zapojením do siete počkať aspoň päť minút.
- Ak chladnička prišla do kontaktu s vodou, vytiahnite napájaciu zástrčku a obráťte sa na servisné stredisko spoločnosti Samsung Electronics.
- Neudierajte do sklenených povrchov a netlačte na ne príliš veľkou silou.
  - Rozbité sklo môže spôsobiť zranenie alebo škodu na majetku.
- Nádrž na vodu, priečinok na ľad a ľadové kocky plňte len pitnou vodou (voda z vodovodu, minerálna voda alebo filtrovaná voda).
  - Nádrž neplňte čajom ani nápojmi pre športovcov. Takéto konanie môže poškodiť chladničku.
- Dávajte pozor, aby sa vaše prsty nezachytili vnútri.
- V prípade zatopenia chladničky sa bezpodmienečne obráťte na najbližšie servisné stredisko.
  - Hrozí nebezpečenstvo zásahu elektrickým prúdom alebo požiaru.

Untitled-21 25 2025-03-12 12:08:41

Bezpečnostné informácie

- Rastlinný olej neskladujte v dverových priehradkách chladničky. Olej môže stuhnúť, čo zhorší jeho kvalitu a sťaží používanie. Okrem toho môže otvorená nádoba presakovať. Vyliaty olej môže spôsobiť prasknutie dverovej priehradky. Po otvorení nádoby s olejom sa ho odporúča skladovať v chladnom a tmavom mieste, akými sú skrinky alebo špajze.
  - Príklady rastlinného oleja: olivový olej, kukuričný olej, hroznový olej a pod.

Untitled-21 26 2025-03-12 12:08:41

Upozornenia týkajúce sa čistenia

⚠ POZOR

- Vodu nestriekajte priamo dovnútra chladničky ani na jej povrch.
  - Hrozí riziko požiaru alebo zasiahnutia elektrickým prúdom.
- Na sušenie vnútrajška chladničky nepoužívajte sušič vlasov.
- Na odstránenie nepríjemných pachov vnútri chladničky nepoužívajte zapálenú sviečku.
  - Mohlo by dôjsť k zásahu elektrickým prúdom alebo požiaru.
- Čistiace prostriedky nestriekajte priamo na displej.
  - Tlačené písmená na displeji sa môžu zničiť.
- Ak sa do spotrebiča dostali akékoľvek cudzie látky, napr. voda, odpojte napájaciu zástrčku a obráťte sa na najbližšie servisné stredisko.
  - Nedodržanie tohto upozornenia môže mať za následok zásah elektrickým prúdom alebo požiar.
- Z kolíkov zástrčky odstráňte akékoľvek cudzie látky alebo prach pomocou čistej, suchej handričky. Na čistenie zástrčky nepoužívajte mokrú alebo vlhkú handričku.
  - V opačnom prípade hrozí riziko požiaru alebo zasiahnutia elektrickým prúdom.
- Pri čistení nestriekajte vodu priamo na spotrebič.
- Na čistenie nepoužívajte benzén, riedidlo, bielidlo Clorox ani chlorid.
  - Môžu poškodiť povrch spotrebiča a spôsobiť požiar.

Untitled-21 27 2025-03-12 12:08:41

Bezpečnostné informácie

- Do otvoru dávkovača nikdy nestrkajte prsty ani žiadne predmety.
  - Mohlo by dôjsť k zraneniu alebo materiálnej škode.
- Pred čistením alebo vykonávaním údržby odpojte napájaciu zástrčku spotrebiča od zásuvky v stene.
  - Nedodržanie tohto upozornenia môže mať za následok zásah elektrickým prúdom alebo požiar.
- Na čistenie chladničky používajte čistú špongiu alebo jemnú handričku a neagresívny čistiaci prostriedok.
- Na čistenie vonkajších častí (dvere a priehradky), plastových častí, tesnení dverí a interiéru a košíkov nepoužívajte abrazívne a agresívne čističe, akými sú okenné spreje, čistiace prášky, horľavé tekutiny, soľné kyseliny, čistiace vosky, koncentrované čističe, bielidlá ani čističe s obsahom minerálnych olejov.
  - Pri čistení môžu materiál poškrabať alebo poškodiť.
- Sklenené police nečistite horúcou vodou, ak je ich povrch studený. V prípade vystavenia náhlej zmene teploty alebo po nárazoch môžu sklenené police a kryty prasknúť.

Untitled-21 28 2025-03-12 12:08:41

Dôležité výstrahy týkajúce sa likvidácie

⚠ VÝSTRAHA

- Obalový materiál z tohto výrobku zlikvidujte spôsobom šetrným k životnému prostrediu.
- Pred likvidáciou sa uistite, že žiadna z rúrok v zadnej časti chladničky nie je poškodená.
- Pri likvidácii tejto chladničky odstráňte dvierka/tesnenia dvierok a západku dvierok, aby malé deti a zvieratá neuviazli vnútri. Deti musia byť pod dozorom, aby sa nehrali so spotrebičom. Ak dieťa uviazne vnútri, môže sa zraniť alebo udusiť.
  - Ak dieťa uviazne vnútri, môže sa zraniť alebo udusiť.
- V izolácii sa používa cyklopentán. Plyny obsiahnuté v izolačnom materiáli vyžadujú špeciálny postup likvidácie. Obráťte sa na miestne úrady a zistite, ako možno zlikvidovať tento výrobok a neohroziť pritom životné prostredie.
- Všetok obalový materiál odstráňte z dosahu detí. Obalový materiál môže byť pre deti nebezpečný.
  - Ak si dieťa natiahne vrecko na hlavu, môže sa udusiť.

Untitled-21 29 2025-03-12 12:08:41

Bezpečnostné informácie

Ďalšie tipy týkajúce sa správneho používania

- V prípade výpadku elektrickej energie zavolajte na miestnu pobočku spoločnosti zodpovednej za dodávky elektrickej energie a opýtajte sa, ako dlho bude výpadok trvať.
  - Výpadky elektrickej energie, ktoré trvajú hodinu alebo dve, neovplyvnia teploty vo vašej chladničke. Dvierka spotrebiča však počas výpadku energie otvárajte čo najmenej.
  - Ak výpadok elektrickej energie trvá dlhšie než 24 hodín, vyberte a zlikvidujte všetky mrazené potraviny.
- Chladnička nemusí fungovať konzistentne (obsah mraziaceho boxu sa môže rozmraziť alebo sa v ňom môže príliš zvýšiť teplota), keď je dlhšiu dobu umiestnená v priestore s teplotou okolitého vzduchu pod hodnotami, pre ktoré bola chladnička navrhnutá.
- Niektoré potraviny nie je dobré skladovať v chladničke, keďže sa vplyvom chladu môžu poškodiť.
- V spotrebiči sa netvorí námraza, čo znamená, že ho nie je potrebné manuálne odmrazovať. Tento proces sa vykonáva automaticky.
- Zvýšenie teploty počas rozmrazovania je v súlade s požiadavkami noriem ISO. Ak chcete zabrániť príliš veľkému zvýšeniu teploty mrazených potravín počas rozmrazovania spotrebiča, mrazené potraviny zabaľte do niekoľkých vrstiev novinového papiera.
- Ak sa mrazené potraviny úplne rozmrazia, nezmrazujte ich znovu.

Untitled-21 30 2025-03-12 12:08:41

- Teplota v dvojhviezdičkovej sekcii (sekciách) alebo priehradkách, ktoré sú označené symbolom dvoch hviezdičiek (**), je o niečo vyššia ako v ostatných mraziacich priehradkách.
  Pri používaní dvojhviezdičkovej sekcie (sekcií) alebo priehradky (priehradiek) sa treba riadiť pokynmi ku konkrétnemu zakúpenému modelu.

Untitled-21 31 2025-03-12 12:08:42

Bezpečnostné informácie

Pokyny týkajúce sa odpadu z elektrických a elektronických zariadení (OEEZ)

Správna likvidácia tohoto výrobku (Elektrotechnický a elektronický odpad)
(Platí v krajinách so zavedeným separovaným zberom)

Toto označenie na výrobku, príslušenstve alebo v sprievodnej brožúre hovorí, že po skončení životnosti by produkt ani jeho elektronické príslušenstvo (napr. nabíjačka, náhlavná súprava, USB kábel) nemali byť likvidované s ostatným domovým odpadom. Prípadnému poškodeniu životného prostredia alebo ľudského zdravia môžete predísť tým, že budete tieto výrobky oddeľovať od ostatného odpadu a vrátite ich na recykláciu.

Používatelia v domácnostiach by pre podrobné informácie, ako ekologicky bezpečne naložiť s týmito výrobkami, mali kontaktovať buď predajcu, ktorý im ich predal, alebo príslušný úrad v mieste ich bydliska.

Priemyselní používatelia by mali kontaktovať svojho dodávateľa a preveriť si podmienky kúpnej zmluvy. Tento výrobok a ani jeho elektronické príslušenstvo by nemali byť likvidované spolu s ostatným priemyselným odpadom.

Informácie o záväzkoch spoločnosti Samsung v oblasti ochrany životného prostredia a regulačných povinnostiach týkajúcich sa výrobku (napr. uplatňovanie nariadenia REACH, OEEZ alebo likvidácia batérií) nájdete na našej stránke o udržateľnosti na adrese www.samsung.com.

(Len pre produkty predávané v európskych krajinách a Spojenom kráľovstve)

Untitled-21 32 2025-03-12 12:08:42

Inštalácia

V záujme zabezpečenia správnej inštalácie a prevencie úrazov sa pred začatím používania chladničky oboznámte s týmito pokynmi a starostlivo ich dodržiavajte.

⚠ **VÝSTRAHA**

- Chladničku používajte len na určený účel v súlade s informáciami uvedenými v tejto používateľskej príručke.
- Servisné práce smie vykonávať iba kvalifikovaný technik.
- Obalové materiály výrobku zlikvidujte v súlade s miestnymi predpismi.
- Pred vykonávaním servisu alebo výmeny dielov odpojte napájací kábel, aby sa predišlo zásahu elektrickým prúdom.

Untitled-21 33 2025-03-12 12:08:42

Inštalácia

Prehľad súčastí chladničky

Skutočný vzhľad vašej chladničky sa môže líšiť v závislosti od modelu a krajiny.

Typ A

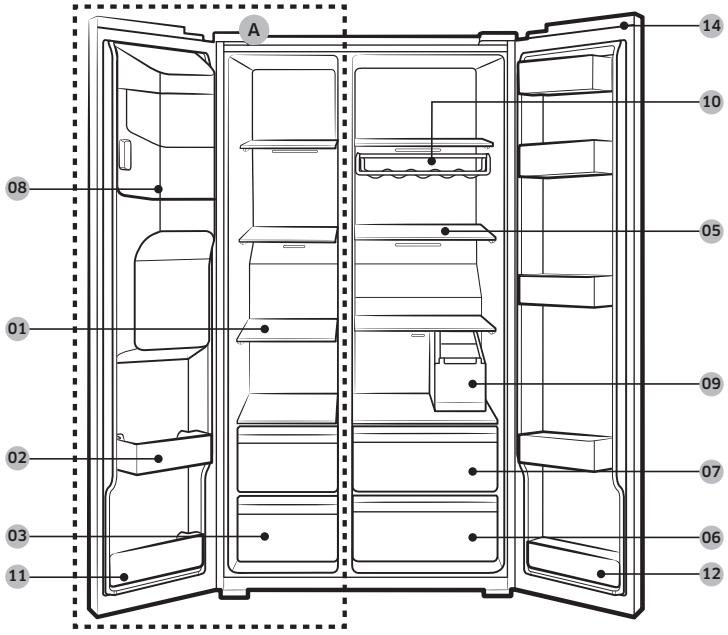

Untitled-21 34 2025-03-12 12:08:42

Typ B

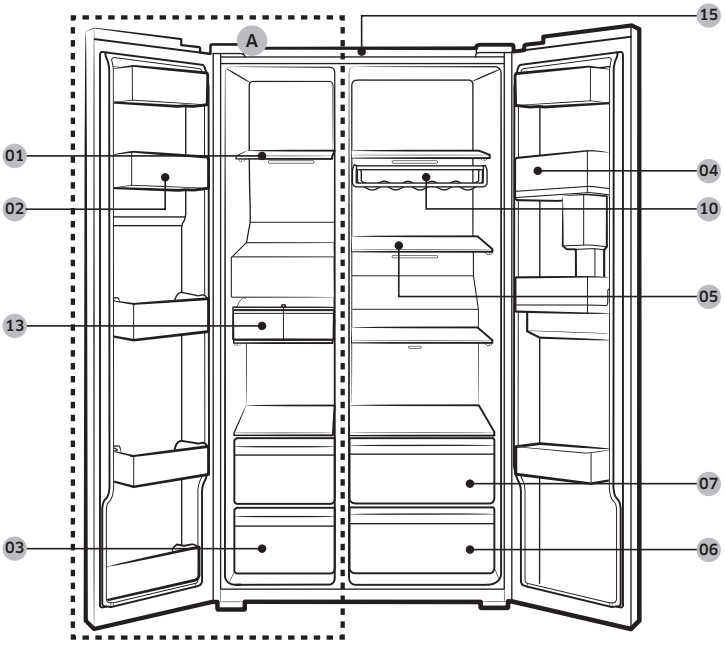

01 Police mrazničky
02 Viacúčelová priehradka mrazničky
03 Zásuvka na sušené potraviny a mäso
04 Priehradka chladničky
05 Poličky v chladničke
06 Zásuvka na zeleninu
07 Viacúčelová zásuvka
08 Nádoba výrobníka ľadu **
09 Nádrž na vodu *
10 Rošt na fľaše *
11 Spodná priehradka mrazničky
12 Spodná priehradka chladničky *
13 Automatický výrobník ľadu *
14 Kryt spínača *
15 Sieťovinový filter *

A. Mrazníčka
* Iba príslušné modely
** Iba modely s dávkovačom

Untitled-21 35 2025-03-12 12:08:43

Inštalácia

POZNÁMKA

Vzhľad nádoby na vajíčka sa môže líšiť podľa modelu.

⚠ POZOR

Pri bežných modeloch nemeňte polohu políc mrazničky. Police mrazničky majú rozdielnu dĺžku a ak zmeníte ich polohu, produkt sa môže pri zatváraní dvierok poškodiť.

Podrobný postup inštalácie

KROK 1 Výber miesta

Požiadavky na miesto:

- pevný, vodorovný povrch bez koberca alebo podlahovej krytiny, ktoré by mohli blokovať vetranie,
- mimo priameho dosahu slnečného svetla,
- dostatočný priestor na otváranie a zatváranie dvierok,
- dostatočná vzdialenosť od zdrojov tepla,
- priestor na vykonávanie údržby a servisu.

Untitled-21 36 2025-03-12 12:08:43

Odstupy

Na obrázkoch a v tabuľke nižšie sú uvedené priestorové nároky na inštaláciu.

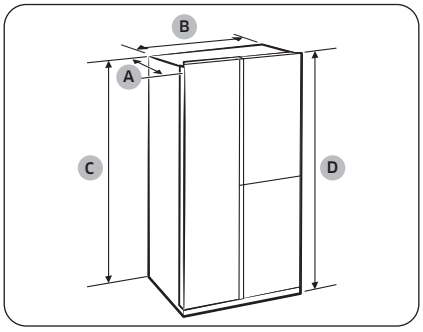

Hĺbka „A“	726
Šírka „B“	912
Výška „C“	1746
Celková výška „D“	1784

(jednotka: mm)

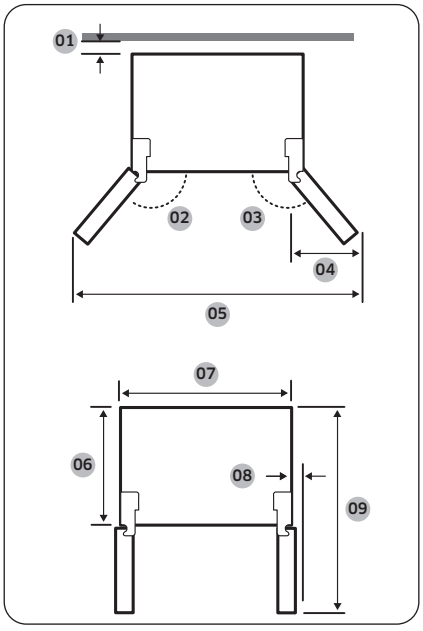

01	odporúča sa viac než 50 mm
02	165°
03	170°
04	564 mm
05	1730 mm
06	620 mm
07	912 mm
08	30 mm (bez rúčky)
09	1175 mm

POZNÁMKA

Rozmery vo vyššie uvedenej tabuľke sa môžu líšiť v závislosti od spôsobu merania.

Untitled-21 37 2025-03-12 12:08:43

Inštalácia

KROK 2 Rozpery (iba príslušné modely)

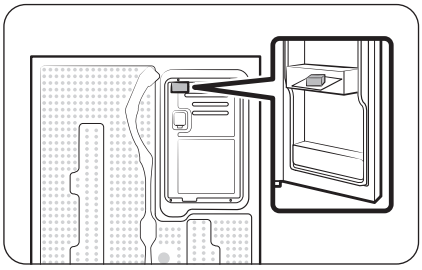

1. Otvorte dvierka a pripravte si dodanú rozperu.
2. Rozbaľte rozperu a pripevnite ju k zadnej strane chladničky podľa obrázka. Napomáha odvetrávaniu vzduchu na zadnú stenu, vďaka čomu sa znižuje spotreba energie.

KROK 3 Podlaha

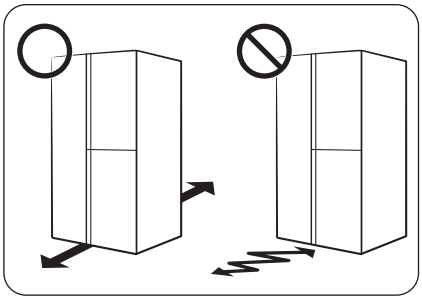

- Povrch, na ktorý sa chladnička inštaluje, musí uniesť plne naloženú chladničku.
- Na ochranu podlahy umiestnite pod každú nožičku chladničky kus kartónu.
- Ak to nie je nevyhnutné, po presunutí chladničky do konečnej polohy ju už viac nepremiestňujte, aby nedošlo k poškodeniu podlahy. Ak sa tomu nemožno vyhnúť, pod spotrebič podložte po celej dĺžke presúvania hrubý papier alebo látku, napr. staré koberce.

POZNÁMKA

Ak sa chladnička pre svoje rozmery nezmestí cez dvere, prečítajte si časť **Demontáž dvierok pri prechode dverami** v kapitole Inštalácia.

Untitled-21 38 2025-03-12 12:08:44

KROK 4 Nastavenie vyrovnávacích nožičiek

Nastavenie výšky prednej strany

⚠ **POZOR**

- Chladničku je potrebné umiestniť na rovný a pevný povrch. Neuposlúchnutie tohto pokynu môže mať za následok poškodenie chladničky alebo zranenie osôb.
- Pri vyrovnávaní musí byť chladnička prázdna. Uistite sa, že v chladničke neostali žiadne potraviny.
- Z bezpečnostných dôvodov nastavte polohu tak, aby predná strana bola o čosi vyššie než zadná strana.

Chladnička sa dá vyrovnať pomocou predných nožičiek, ktoré majú špeciálnu skrutku určenú na vyrovnávanie spotrebiča. Na vyrovnávanie použite plochý skrutkovač.

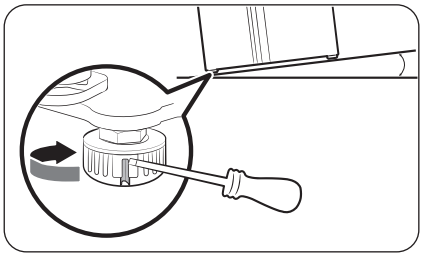

Nastavenie výšky strany mrazničky:
Vložte skrutkovač s plochou hlavou do vyrovnávacej skrutky prednej nožičky na strane mrazničky. Ak chcete nožičku zvýšiť, otáčajte skrutkovačom v smere hodinových ručičiek. Ak chcete nožičku znížiť, otáčajte skrutkovačom proti smeru hodinových ručičiek.

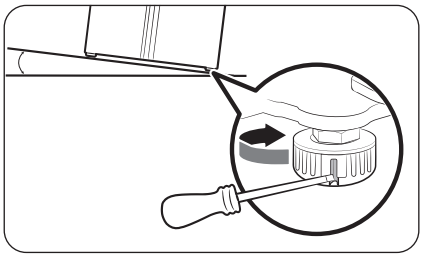

Nastavenie výšky strany chladničky:
Vložte skrutkovač s plochou hlavou do vyrovnávacej skrutky prednej nožičky na strane chladničky. Ak chcete nožičku zvýšiť, otáčajte skrutkovačom v smere hodinových ručičiek. Ak chcete nožičku znížiť, otáčajte skrutkovačom proti smeru hodinových ručičiek.

Nastavenie výšky zadnej strany (iba príslušné modely)

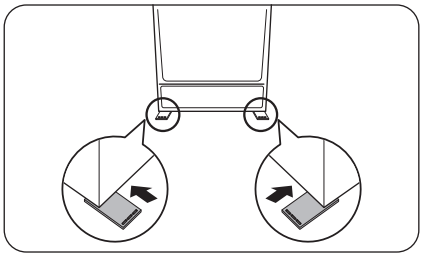

Ak potrebujete zdvihnúť zadnú stranu chladničky, aby ste ju vyrovnali, môžete použiť priloženú vyrovnávaciu podložku (podložky). Pri zdvíhaní zadnej strany chladničky postupujte podľa týchto pokynov.

Untitled-21 39 2025-03-12 12:08:44

Inštalácia

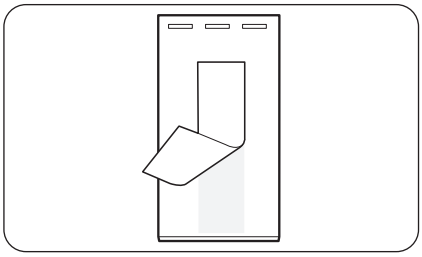

1. Vyberte miesto na podlahe, na ktoré potrebujete umiestniť vyrovnávaciu podložku.
2. Odlepte obojstrannú lepiacu pásku zo spodnej strany vyrovnávacej podložky.

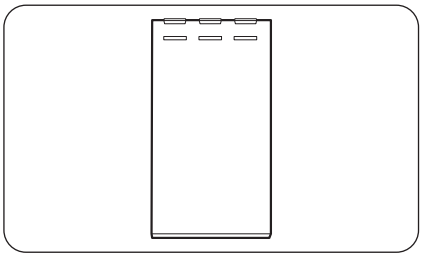

3. Pripevnite vyrovnávaciu podložku k podlahe.

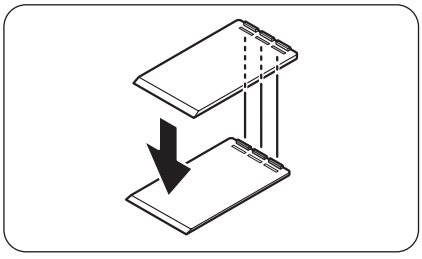

4. Ak potrebujete dosiahnuť ešte väčšiu výšku, pripevnite na prvú vyrovnávaciu podložku ešte jednu vyrovnávaciu podložku.

POZNÁMKA

- Ak dokážete chladničku vyrovnať pomocou jednej vyrovnávacej podložky, môžete tento krok preskočiť.
- Uistite sa, že výstupky na prvej vyrovnávacej podložke zapadnú do drážok na druhej vyrovnávacej podložke.

Untitled-21 40 2025-03-12 12:08:45

KROK 5 Upravte výšku dvierok aj medzeru

Nastavenie výšky dvierok

Výšku dvierok je možné pomocou svorkovej matice a matice na nastavenie výšky umiestnenej na prednej spodnej strane oboch dvierok.

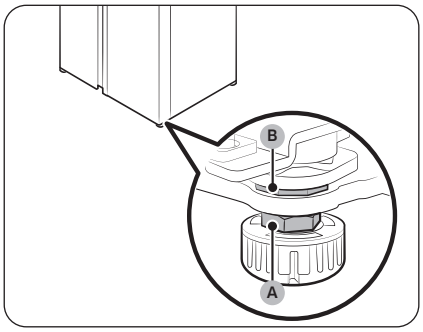

1. Otvorte dvierka, ktoré chcete nastaviť, a nájdite dve matice (A) a (B) na prednej spodnej strane dvierok.

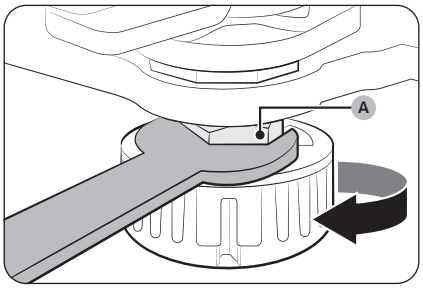

2. Pomocou 19 mm kľúča (je súčasťou balenia) otočte svorkovou maticou (A) doprava, čím ju uvoľníte. Potom dvierka otvorte a vnútri dvierok vykonajte rovnaký postup.
   - Ak chcete dvierka nadvihnúť, otočte maticou na nastavenie výšky (B) proti smeru hodinových ručičiek.
   - Ak chcete dvierka spustiť, otočte maticou na nastavenie výšky (B) v smere hodinových ručičiek.

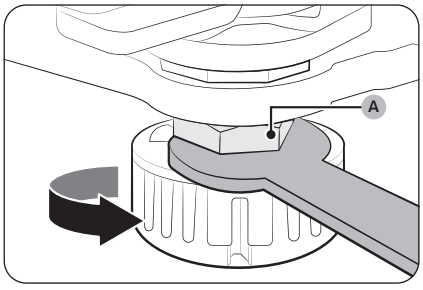

3. Po dokončení otáčaním proti smeru hodinových ručičiek utiahnite svorkovú maticu (A).

Untitled-21 41 2025-03-12 12:08:46

Inštalácia

KROK 6 Zapojenie prívodu dávkovača vody (iba príslušné modely)

Potrebné diely a nástroje

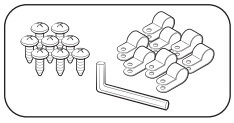

Upevňovací prvok prívodu vody a skrutky

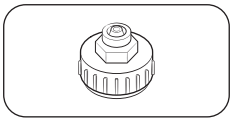

Spojka (24 mm)

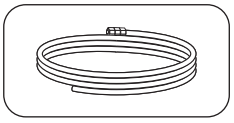

Prívod vody

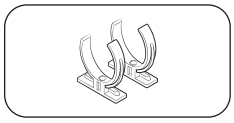

Upínacia svorka vodného filtra

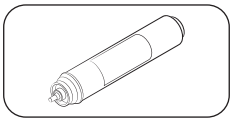

Vodný filter

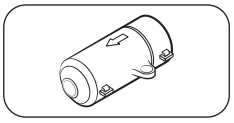

Spätný ventil

Inštalácia (externé pripojenie dávkovača)

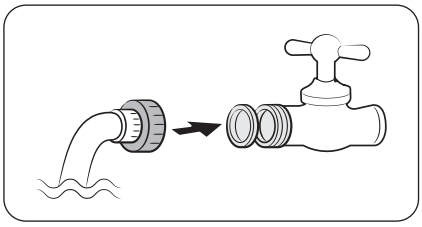

1. Pomocou spojok zostavte potrubie prívodu vody.
2. Zatvorte hlavný prívod vody a potom uzatvorte kohútik.
3. Pripojte spojku ku kohútiku studenej pitnej vody.

⚠ **POZOR**

- Nezabudnite skontrolovať, že spojku pripájate ku kohútiku studenej pitnej vody. Ak vodný filter pripojíte k teplej vode, môže ho to upchať, čo mu znemožní správne fungovať.
- Na montáž prívodu vody sa záruka chladničky nevzťahuje. Montáž prívodu vody sa uskutoční na vaše vlastné náklady, pokiaľ poplatok za montáž nie je súčasťou ceny predajcu.
- Spoločnosť Samsung nepreberá za montáž prívodu vody žiadnu zodpovednosť. V prípade výskytu netesností sa obráťte na pracovníka, ktorý montáž vykonal.
- Opravu prívodu vody musí vykonať kvalifikovaný odborník. Ak prívod netesní, obráťte sa na servisné stredisko spoločnosti Samsung alebo na pracovníka, ktorý vykonal montáž prívodu vody.

Untitled-21 42 2025-03-12 12:08:47

KROK 7 Pripojenie k zdroju vody (iba príslušné modely)

⚠ POZOR

- Prívod vody musí pripojiť kvalifikovaný technik.
- Na montáž prívodu vody sa záruka chladničky nevzťahuje. Montáž prívodu vody sa uskutoční na vaše vlastné náklady, pokiaľ poplatok za montáž nie je súčasťou ceny predajcu.
- Spoločnosť Samsung nepreberá za montáž prívodu vody žiadnu zodpovednosť. V prípade výskytu netesností sa obráťte na pracovníka, ktorý montáž vykonal.

Pripojenie prívodu studenej vody k filtračnej hadici

⚠ POZOR

- Filtračná hadica na vodu musí byť pripojená k prívodu studenej pitnej vody. Pripojenie k prívodu teplej vody môže spôsobiť poruchu vodného filtra.

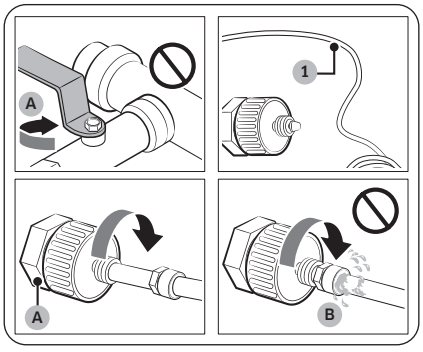

A. Uzavrite hlavné vodovodné potrubie
B. Bez medzery

1. Zastavte prívod vody uzavretím hlavného ventilu.
2. Nájdite **vodovodné potrubie (1)** so studenou pitnou vodou.
3. Ak chcete pripojiť vodovodné potrubie, postupujte podľa Inštalácie prívodu vody.

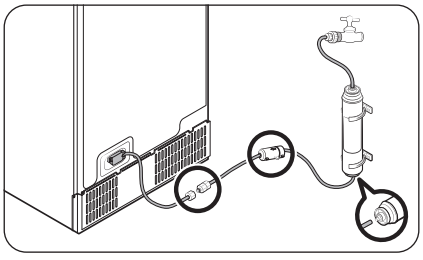

POZNÁMKA

Je potrebné použiť nové súpravy hadíc dodávané so spotrebičom. Staré súpravy sa nesmú opätovne používať.

Untitled-21 43 2025-03-12 12:08:48

Inštalácia

Pripojenie filtračnej hadice k prívodu vody

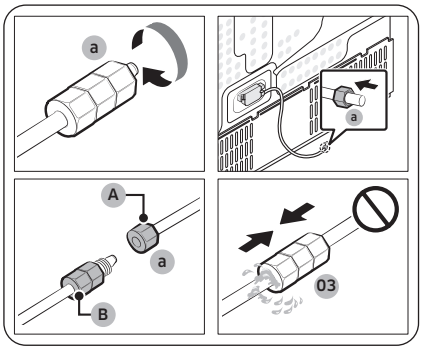

A. Prívod vody z jednotky
B. Prívod vody zo súpravy

1. Uvoľnite a demontujte **kompresnú maticu (a)** z prívodu vody chladničky a zasuňte ju do filtračnej hadice.
2. Ak chcete pripojiť filtračnú hadicu k prívodu vody, utiahnite **kompresnú maticu (a)**.
3. Otvorte hlavný ventil a skontrolujte, či spoj tesní.
4. Ak nezistíte žiadne netesnosti, pred začatím používania chladničky vypustite asi 10 litrov vody, prípadne vypúšťajte vodu 6 až 7 minút, aby sa z filtračného systému odstránili prípadné nečistoty.

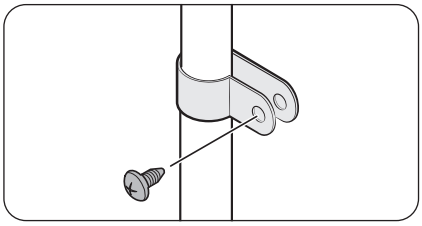

5. Prívod vody k umývadlu alebo do steny upevnite pomocou svorky.

⚠ POZOR

- Prívod vody neupínajte prisilno. Dbajte na to, aby prívod vody nebol ohnutý, pricviknutý ani stlačený.
- Prívod vody nemontujte na žiadnu časť chladničky. Takéto konanie môže poškodiť chladničku.

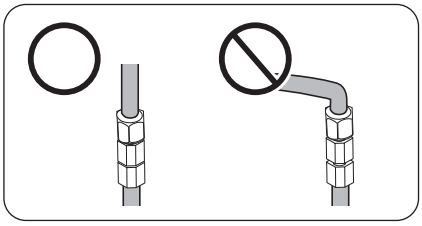

POZNÁMKA

Ak ste chladničku presúvali po pripojení prívodu vody, dbajte na to, aby bolo miesto spoja prívodu vody rovné.

Untitled-21 44 2025-03-12 12:08:49

Oprava prívodu vody

⚠ POZOR

Opravu prívodu vody musí vykonať kvalifikovaný odborník. Ak prívod netesní, obráťte sa na servisné stredisko spoločnosti Samsung alebo na pracovníka, ktorý vykonal montáž prívodu vody.

Filtračný systém na princípe spätnej osmózy

Tlak v systéme prívodu vody do filtračného systému na princípe reverznej osmózy musí byť v rozsahu 241 kPa až 827 kPa.

Tlak vody z filtračného systému na princípe reverznej osmózy do prívodu studenej vody do chladničky musí byť aspoň 276 kPa. Ak je tlak vody nižší:

- Skontrolujte, či sedimentačný filter filtračného systému na princípe reverznej osmózy nie je zablokovaný. V prípade potreby ho vymeňte.
- Nádrž na vodu vo filtračnom systéme znova naplňte.
- Ak je chladnička vybavená filtrom na vodu, tento filter takisto môže znižovať tlak, pokiaľ sa používa spolu so systémom na princípe spätnej osmózy. Vyberte vodný filter.

Ak potrebujete ďalšie informácie alebo servis, obráťte sa na kvalifikovaného odborníka.

POZNÁMKA

MUSÍ BYŤ NAINŠTALOVANÝ VODNÝ FILTER.

- Nezabudnite nainštalovať vodný filter.
- Ak nenainštalujete vodný filter, cez prívod vody môžu do vody nepretržite prenikať čiastočky rôznych materiálov (piesok, vodný kameň), čo môže potenciálne spôsobiť poruchy v systéme prívodu vody.

Objednávanie nového filtra

Na zakúpenie nového vodného filtra (typ súčasti: **HAFEX/EXP**) sa obráťte na servisné stredisko spoločnosti Samsung.

Montáž vodného filtra na miesto

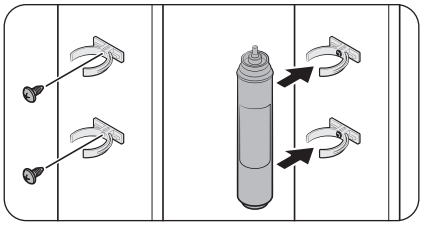

1. Upevnite **upínacie svorky** (2 ks) na správne miesta (napríklad) pod umývadlom. Následne **upínacie svorky** pevne utiahnite pomocou skrutiek.
2. Správnym smerom vložte **vodný filter** do horných a spodných svoriek. Dbajte na to, aby bol **vodný filter** zvislo.

POZNÁMKA

Ak je filter založený vodorovne, môže v ňom zostávať voda. Z tohto dôvodu sa odporúča zvislé vloženie.

Untitled-21 45 2025-03-12 12:08:49

Inštalácia

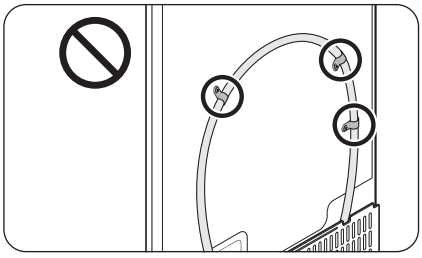

⚠ **POZOR**

Vodný filter nemontujte na žiadnu časť chladničky. Takéto konanie môže poškodiť chladničku.

Výmena vodného filtra (iba príslušné modely)

⚠ **POZOR**

- Nepoužívajte filtre na vodu od iných výrobcov. Používajte iba filtre dodané alebo schválené spoločnosťou Samsung.
- Neschválené filtre nemusia správne tesniť, môžu chladničku poškodiť a spôsobiť následný zásah elektrickým prúdom. Spoločnosť Samsung nepreberá žiadnu zodpovednosť za akékoľvek poškodenie zariadenia spôsobené používaním vodných filtrov iných výrobcov.
- Ikona výmeny vodného filtra (⟲) začne blikať, čo vás upozorní, že je čas na výmenu vodného filtra.

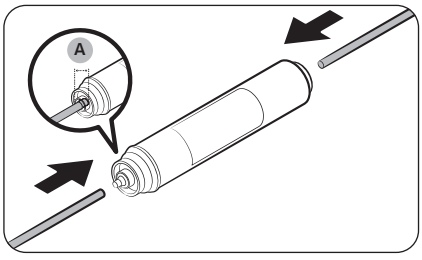

1. Zastavte hlavný prívod vody.
2. Pripojte vedenie vody k prívodnej strane filtra.
3. Pripojte vedenie dávkovača k výstupnej strane filtra. **Hĺbka zasunutia hadice na vodu (A)** je 18 mm.

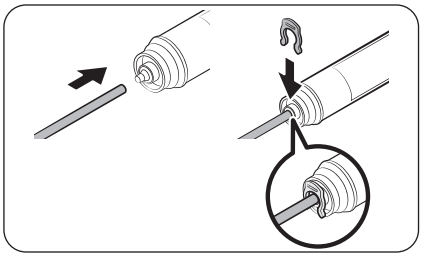

4. Skontrolujte prípadné netesnosti. Ak ich zistíte, spevnite vedenie pomocou svoriek.
5. Umiestnite vodný filter na miesto a upevnite ho použitím svoriek.
6. Resetujte alarm výmeny vodného filtra. (Podrobné pokyny si prečítajte v kapitole „**Resetovanie alebo ignorovanie alarmu výmeny vodného filtra (iba príslušné modely)**“ na strane **60**.)
7. Po dokončení výmeny prepláchnite 10 litrami vody (alebo nechajte pustenú vodu na 6 až 7 minút), čím sa z prívodu vody odstránia nečistoty.

Untitled-21 46 2025-03-12 12:08:50

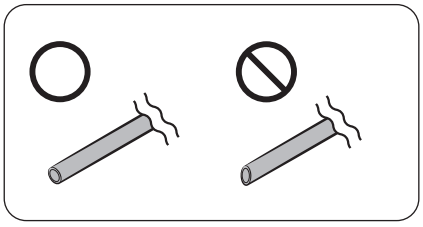

⚠ **POZOR**

Pri úprave dĺžky potrubia prívodu vody dbajte na to, aby ste reznú plochu vyhladili pod správnym uhlom. Zabránite tým netesnostiam.

POZNÁMKA

- Nový filter môže spôsobiť krátke prskanie vody z dávkovača. Dôvodom je vzduch, ktorý sa dostal do prívodu vody.
- Počas výmeny môže dochádzať k odkvapkávaniu vody z chladničky na podlahu. Ak sa tak stane, nakvapkanú vodu utrite.

KROK 8 Počiatočné nastavenia

Po vykonaní nasledujúcich krokov by chladnička mala byť plne funkčná.

1. Zapojením zástrčky napájacieho kábla do elektrickej zásuvky v stene zapnite chladničku.
2. Otvorte dvierka a skontrolujte, či sa rozsvieti vnútorné osvetlenie.
3. Teplotu nastavte na najnižšiu hodnotu a počkajte približne hodinu. Mraznička sa následne mierne vychladí a motorček bude bežať hladko.
4. Počkajte, kým chladnička dosiahne nastavenú teplotu. Chladnička je teraz pripravená na používanie.

KROK 9 Záverečná kontrola

Po dokončení inštalácie sa uistite, že:

- chladnička je zapojená do elektrickej zásuvky a správne uzemnená.
- Chladnička je nainštalovaná na plochom, rovnom povrchu a má dostatočný odstup od steny alebo skrine.
- Chladnička je vyrovnaná a pevne spočíva na podlahe.
- Dvierka možno voľne otvárať a zatvárať – po otvorení dvierok sa automaticky rozsvieti vnútorné svetlo.

Untitled-21 47 2025-03-12 12:08:51

Inštalácia

Demontáž dvierok pri prechode dverami

Ak sa chladnička nezmestí do vchodu, postupujte podľa týchto pokynov:

Potrebné nástroje (nedodávajú sa)

Na demontáž dvierok sa používajú tieto nástroje.

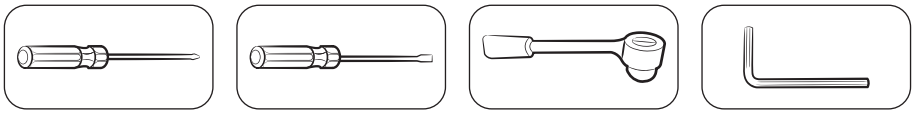

Krížový skrutkovač | Plochý skrutkovač | Zakladací kľúč (10 mm) | Imbusový kľúč (5 mm)

Odpojte prívod vody

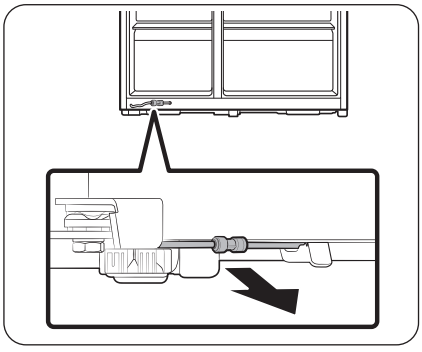

1. Zo spodnej časti chladničky vzadu vytiahnite potrubie na prívod vody smerom dopredu.

POZNÁMKA

Prívod vody chladničky je cirkulačné potrubie, ktoré sa pripája medzi vodovodné potrubie a hadice filtračného systému chladničky.

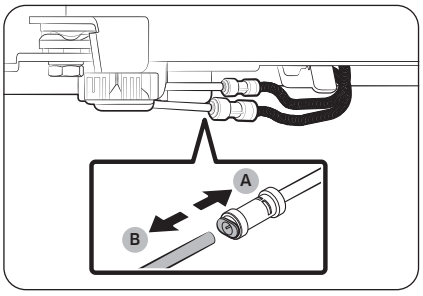

2. Tieto hadice odpojíte stlačením a podržaním objímky (A) a odpojením hadice na vodu (B).

⚠ POZOR

Na svorku nevyvíjajte nadmernú silu. Mohla by sa zlomiť.

Untitled-21 48 2025-03-12 12:08:52

Demontáž dvierok

⚠ POZOR

Dvierka by mohli počas demontáže spadnúť a poškodiť sa. Preto buďte počas tohto procesu mimoriadne opatrní.

Modely typu A

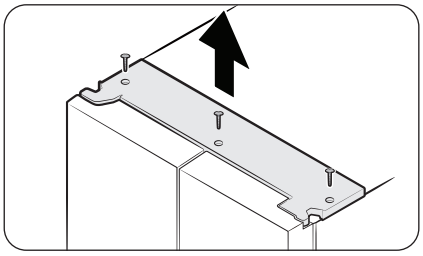

Modely typu B

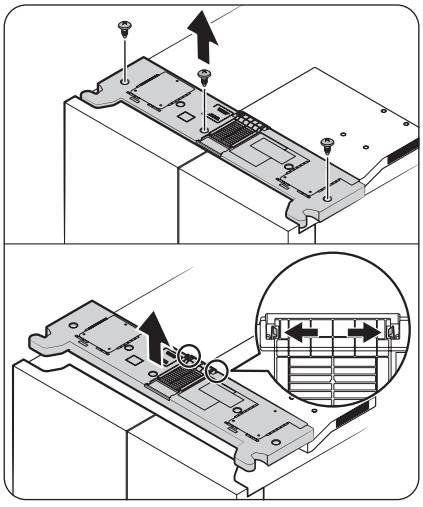

1. Pri zatvorených dvierkach demontujte horný kryt.
   Spôsob demontáže závisí od typu horného krytu.
   - Typ A: Krížovým skrutkovačom odskrutkujte skrutky a následne horný kryt nadvihnite, čím ho odpojíte.
   - Typ B: Krížovým skrutkovačom odskrutkujte skrutky, vytlačte poistné jazýčky, čím uvoľníte horný kryt z krytu odvetrania. Následne nadvihnite horný kryt, čím ho zložíte.

POZNÁMKA

Počet skrutiek sa môže líšiť v závislosti od modelu.

Untitled-21 49 2025-03-12 12:08:53

Inštalácia

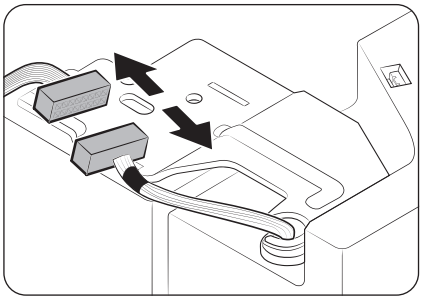

2. Odpojte zväzok káblov.

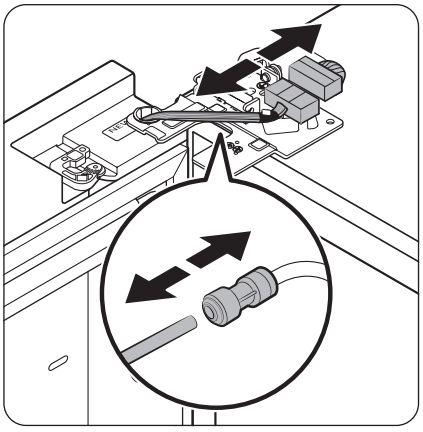

3. Odpojte dvojkáblové konektory na ľavých dvierkach. Poloha konektorov sa líši v závislosti od modelu.

⚠ **POZOR**

- Nedemontujte obidve dvierka súčasne. Naraz vždy demontujte iba jedny dvierka. V opačnom prípade môžu jedny z dvierok spadnúť a poraniť vás.
- Pred odpojením konektorov sa presvedčte, že je chladnička vypnutá.

4. Podľa znázornenia odpojte vodovodné potrubie zo spojky na ľavých dvierkach.
  - Tento krok sa nevzťahuje na modely bez džbánu s automatickým dopĺňaním a dávkovača na vodu.

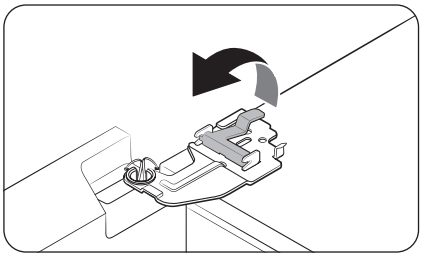

5. Jemne nadvihnite svorku.

POZNÁMKA

Aby ste predišli poškodeniu svorky alebo zraneniam, svorku násilne nedvíhajte.

Untitled-21 50 2025-03-12 12:08:54

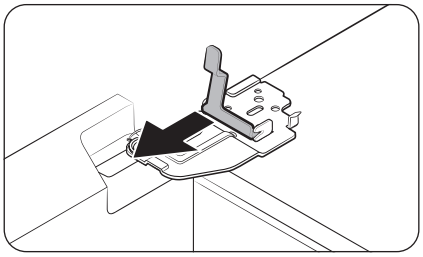

6. Svorku vytiahnite potiahnutím.

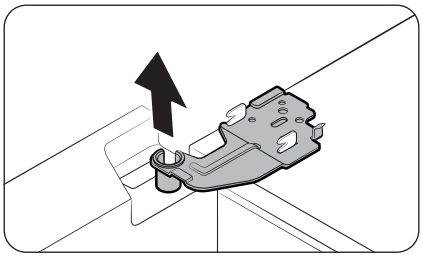

7. Otvorte dvierka pod uhlom 90 stupňov. Pridržte dvierka a demontujte pánt.

⚠ **POZOR**

Ak pánt demontujete bez podržania dvierok, môže sa stať, že spadnú a spôsobia vám zranenie.

Untitled-21 51 2025-03-12 12:08:54

Inštalácia

Opätovná montáž dvierok chladničky

Po presunutí chladničky na konečné miesto opätovne namontujte dvierka rovnakým postupom v opačnom poradí krokov.

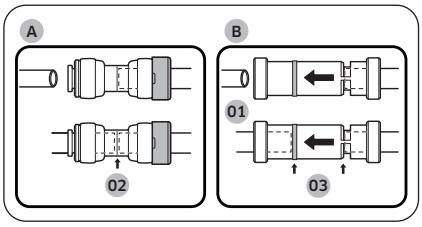

01 Dávkovač
02 Stred priehľadnej spojky
03 Vodidlá

⚠ **POZOR**

Prívod vody je potrebné úplne pripojiť, inak môže dôjsť k priesakom vody z dávkovača. Dbajte na to, aby obidve rúrky prívodu vody boli vložené až do stredu priehľadnej **spojky (A)** alebo **vodidiel (B)**.

Untitled-21 52 2025-03-12 12:08:55

Opätovná montáž dvierok

⚠ **POZOR**

- Pred opätovnou montážou dvierok skontrolujte správne zapojenie všetkých elektrických konektorov.
- Dvierka mrazničky je potrebné namontovať skôr ako dvierka chladničky.
- Dajte si pozor na to, aby na vás dvierka pri demontáži nespadli.
- Dávajte pozor, aby ste nepoškrabali povrch.

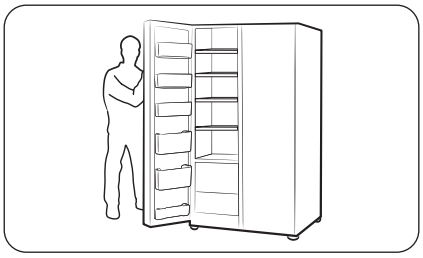

1. Uchopte dvierka mrazničky a zaveste pánt v dolnej časti chladničky.

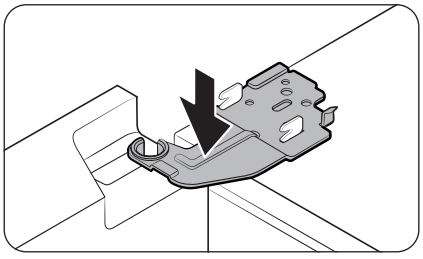

2. Založte pánt na svoje miesto a potom ho vložte do otvoru dvierok.

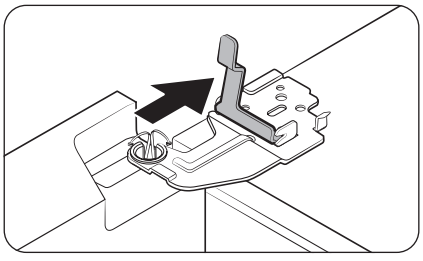

3. Svorku zakladajte v smere šípky.

Untitled-21 53 2025-03-12 12:08:56

Inštalácia

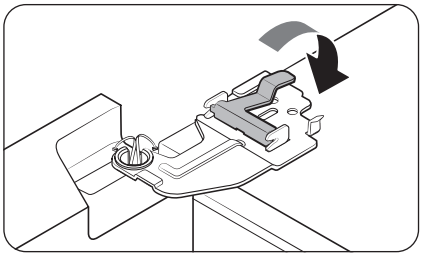

4. Svorku stlačte podľa obrázka.

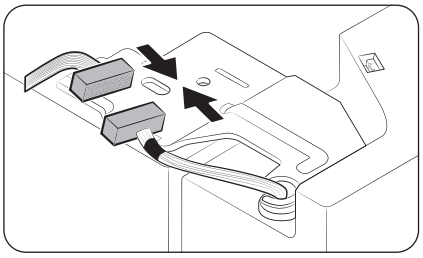

5. Pripojte zväzok káblov.

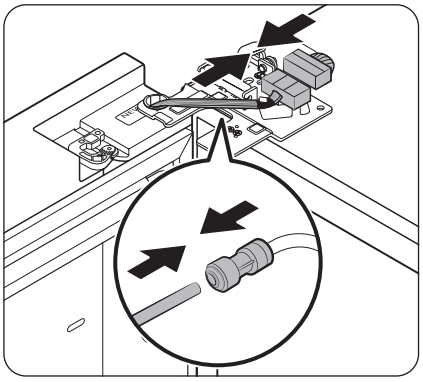

6. Pripojte káblové konektory.

⚠ **POZOR**

- Ubezpečte sa, že sú káblové konektory správne pripojené. V opačnom prípade nebude fungovať displej.

7. Pripojte hadicu na vodu.

- Tento krok sa nevzťahuje na modely bez džbánu s automatickým dopĺňaním a dávkovača na vodu.

⚠ **POZOR**

- Aby ste zabránili úniku vody, uistite sa, že červené svorky správne utiahnu spojku.
- Svorky uschovajte mimo dosahu detí.

Untitled-21 54 2025-03-12 12:08:56

Modely typu A

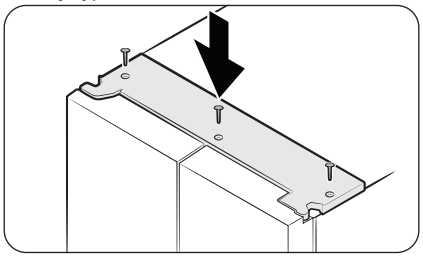

Modely typu B

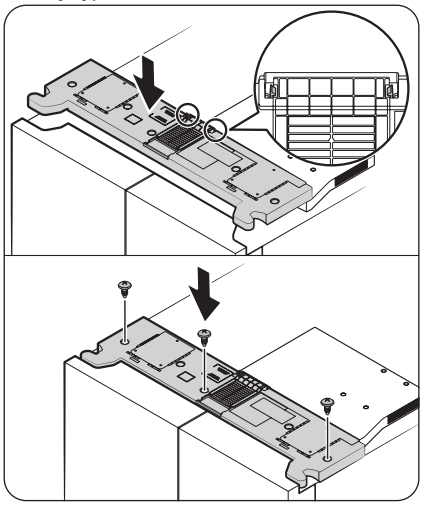

8. Pripevnite najskôr horný kryt s prednou stranou a potom ho tlačte nadol za zadnú časť, aby ste ho dostali na svoje miesto. Následne utiahnite skrutky.
   - V prípade modelov typu B: Pred utiahnutím skrutiek sa uistite, že poistné jazýčky sú úplne zasunuté v kryte odvetrania.

POZNÁMKA

Počet skrutiek sa môže líšiť v závislosti od modelu.

Untitled-21 55 2025-03-12 12:08:57

Používanie

Hlavný panel

Skutočný vzhľad vášho hlavného panela sa môže od obrázka líšiť a dizajn hlavného panela sa môže zmeniť bez predchádzajúceho upozornenia.

Všeobecný typ

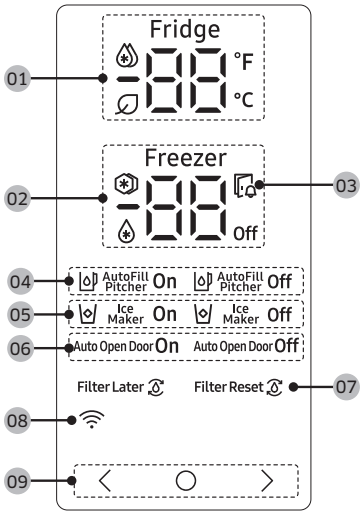

01 Indikátor chladničky	• Zobrazujte aktuálne alebo požadované nastavenie teploty chladničky. • označuje, že funkcia Power Cool (Intenzívne chladenie) je aktívna. • Ikona sa bude zobrazovať po aktivácii režimu AI Energy Mode. Režim AI Energy Mode možno vypnúť alebo zapnúť v aplikácii SmartThings. (iba príslušné modely)
02 Indikátor mrazničky	• Zobrazujte aktuálne alebo požadované nastavenie teploty mrazničky. • označuje, že funkcia Power Freeze (Intenzívne mrazenie) je aktívna. • označuje, že mraznička je spustená v režime Fridge (Chladnička). (Iba príslušné modely.) • **Off** označuje, že mraznička je vypnutá. (Iba príslušné modely.)
03 Indikátor otvorenia dvierok	Tento indikátor bude blikať v spojení so zvukovou signalizáciou v prípade, ak dvierka ponecháte otvorené na viac než 2 minúty.

Untitled-21 56 2025-03-12 12:08:58

04 Indikátor Džbán s automatickým dopĺňaním (iba príslušné modely)	Funkcia AutoFill Pitcher Off (Džbán s automatickým dopĺňaním) má 2 indikátory (AutoFill Pitcher (Džbán s automatickým dopĺňaním) On (zap.)/Off (vyp.)), ktoré signalizujú prevádzkový stav. • Pri prevádzke automatického dopĺňania sa rozsvieti príslušný indikátor (AutoFill Pitcher On (Džbán s automatickým dopĺňaním zap.)). • Ak je automatické dopĺňanie vypnuté, rozsvieti sa príslušný indikátor (AutoFill Pitcher Off (Džbán s automatickým dopĺňaním vyp.)). • Ak chcete povoliť funkciu AutoFill Pitcher (Džbán s automatickým dopĺňaním), musíte zapnúť AutoFill Pitcher (Džbán s automatickým dopĺňaním).
05 Indikátor výrobníka ľadu	• Zobrazuje stav výrobníka ľadu. • Aby bolo možné spustiť výrobu ľadu, musíte výrobník ľadu aktivovať.
06 Indikátor automatického otvorenia dverí (iba príslušné modely)	• Zobrazuje stav funkcie Auto Open Door (Automatické otvorenie dverí). • Ak chcete povoliť funkciu Auto Open Door (Automatické otvorenie dverí), musíte zapnúť funkciu Auto Open Door (Automatické otvorenie dverí). (Podrobné informácie si prečítajte v časti „**Zapnutie alebo vypnutie funkcie automatického otvorenia dverí (iba príslušné modely)**“ na strane **61**.)
07 Indikátor vodného filtra (iba príslušné modely)	• označuje, že treba vymeniť vodný filter. • Keď uvidíte ikonu , môžete buď vymeniť vodný filter a resetovať alarm výmeny vodného filtra, alebo môžete alarm ignorovať a filter vymeniť neskôr. (Podrobné informácie si prečítajte v časti „**Resetovanie alebo ignorovanie alarmu výmeny vodného filtra (iba príslušné modely)**“ na strane **60**.)
08 Indikátor sieťového pripojenia	• Táto ikona označuje, že chladnička je pripojená k sieti. • Chladničku môžete ovládať a monitorovať v aplikácii SmartThings. Podrobnejšie informácie si prečítajte v časti **SmartThings (iba príslušné modely)**.
09 Tlačidlá	• Ak displej nesvieti, prebudíte ho ťuknutím na ktorékoľvek tlačidlo. • Možnosť ○ použite na výber medzi chladničkou a mrazničkou. Možnosť 〈 alebo 〉 použite na výber požadovanej teploty či funkcie vybratej časti.

POZNÁMKA

- Ovládací panel je navrhnutý tak, aby v prípade, že sa chladnička nepoužíva, nesvietil. Aktivuje a rozsvieti sa až v prípade, keď otvoríte dvierka alebo ťuknete na tlačidlá.
- Ak dvierka ponecháte otvorené na 5 minút, vnútorné osvetlenie bude 5 minút blikať a potom zhasne. Táto funkcia slúži na to, aby upozornila nepočujúcich a sluchovo postihnutých ľudí na otvorené dvierka. Upozorňujeme, že ide o bežnú funkciu.

Untitled-21 57 2025-03-12 12:08:59

Používanie

Nastavenie požadovanej teploty alebo funkcie

1. Ťuknutím na akékoľvek tlačidlo (〈 , ◯ alebo 〉) rozsvietite displej.
   - Nemusí to platiť pre všetky modely.
2. Ťuknutím na tlačidlo ◯ si vyberiete medzi chladničkou a mrazničkou.
   - Rozbliká sa indikátor vybratej časti.
   - Symbol stupňov Celzia (℃) nebude blikať.
3. Ťuknutím na tlačidlo 〈 alebo 〉 si zvolíte požadovanú teplotu alebo funkciu.
   - Prečítajte si tabuľku možností pre každú z častí.

Fridge (Chladnička)	• Možnosti: (Power Cool (Intenzívne chladenie)) ↔ 1 ℃ ↔ 2 ℃ ↔ 3 ℃ ↔ 4 ℃ ↔ 5 ℃ ↔ 6 ℃ ↔ 7 ℃ ↔ (Vacation (Dovolenka)) • Funkcia Power Cool (Intenzívne chladenie) zrýchli proces chladenia pri maximálnych otáčkach ventilátora. Chladnička bude dve a pol hodiny bežať na maximálne otáčky a potom sa znova nastaví predchádzajúca teplota. • Ak odchádzate na dovolenku alebo služobnú cestu, prípadne neplánujete používať chladničku dlhší čas, použite funkciu Vacation (Dovolenka). Teplota v chladničke sa bude udržiavať pod 15 ℃, mraznička však zostane aktívna v súlade s predchádzajúcim nastavením.

Untitled-21 58 2025-03-12 12:08:59

Freezer (Mraznička)	• Možnosti: (Power Freeze (Intenzívne mrazenie)) ↔ -23 °C ↔ -22 °C ↔ -21 °C ↔ -20 °C ↔ -19 °C ↔ -18 °C ↔ -17 °C ↔ -16 °C ↔ -15 °C ↔ (Fridge (Mraznička)) ↔ **Off** • Funkcia Power Freeze (Intenzívne mrazenie) zrýchli proces mrazenia pri maximálnych otáčkach ventilátora. Mraznička bude 50 hodín bežať na maximálne otáčky a potom sa znova nastaví predchádzajúca teplota. Ak treba zmraziť veľké množstvo potravín, funkciu Power Freeze (Intenzívne mrazenie) aktivujte minimálne 20 hodín pred vložením potravín do mrazničky. • Ak vyberiete funkciu (Fridge (Chladnička)), mraznička bude fungovať ako chladnička , a nastavenie teploty sa zmení na 3 °C. • Ak vyberiete funkciu **Off**, mraznička sa vypne. • Skôr než vyberiete funkciu (Fridge (Chladnička)) alebo **Off**, vyprázdnite nádobu na ľad. Po 15 sekundách od výberu funkcie (Fridge (Chladnička)) alebo **Off** začne výrobník ľadu dávkovať prebytočný ľad do nádoby na ľad. • Režimy (Fridge (Chladnička)) a **Off** nie sú v niektorých modeloch k dispozícii. **⚠ VÝSTRAHA** • Keď je mraznička v režime chladničky, nevkladajte do nej sklenené fľaše s tekutinami. Keď totiž zrušíte režim Fridge (Chladnička) a mraznička sa vráti do mraziaceho režimu, tekutiny vo fľašiach zamrznú a sklenené fľaše sa v dôsledku toho rozbijú alebo prasknú. • Pred výberom režimu Fridge (Chladnička) z mrazničky vyberte mrazené potraviny. Mrazené potraviny sa totiž v dôsledku zvýšenia teploty roztopia a pokazia. • Skôr než zrušíte výber režimu Fridge (Chladnička) a použijete mrazničku na mrazenie, vyberte z nej potraviny, ktoré nechcete zmraziť. **POZNÁMKA** • Spotreba energie chladničky sa pri použití funkcie Power Freeze (Intenzívne mrazenie) zvýši. Keď funkciu nepotrebujete, nezabudnite ju vypnúť, čím sa mraznička vráti na pôvodné nastavenie teploty. • Keď je mraznička vypnutá, teplota v nej zostane nižšia ako 15 °C, ale chladnička zostane aktívna podľa prechádzajúceho nastavenia. • Keď je mraznička nastavená na **Off**, neskladujte v chladničke potraviny ani nápoje. • Ak sa chystáte prepnúť mrazničku do mraziaceho režimu, dôrazne odporúčame na skladovanie potravín použiť plastové nádoby, predovšetkým v prípade zeleniny.

4. Na potvrdenie výberu počkajte 5 sekúnd.
   - Indikátor vybratej časti prestane blikať.

POZNÁMKA

Použitie funkcie Power Cool (Intenzívne chladenie) alebo Power Freeze (Intenzívne mrazenie) vedie k zvýšeniu spotreby energie.

Untitled-21 59 2025-03-12 12:09:00

Používanie

Zapnutie alebo vypnutie džbána s automatickým dopĺňaním (iba príslušné modely)

Džbán s automatickým dopĺňaním v chladničke môžete zapnúť alebo vypnúť.

1. Ťuknutím na akékoľvek tlačidlo (〈 , ◯ alebo 〉) rozsvietite displej.
   - Nemusí to platiť pre všetky modely.
2. Ťukajte na tlačidlo ◯, kým nezačne blikať indikátor džbána s automatickým dopĺňaním.
3. Ťuknutím na tlačidlo 〈 alebo 〉 zapnete alebo vypnete džbán s automatickým dopĺňaním.
   - Ťuknutím na tlačidlo 〈 ho zapnete.
   - Ťuknutím na tlačidlo 〉 ho vypnete.
4. Na potvrdenie výberu počkajte 5 sekúnd alebo ťuknite na ◯.
   - Indikátor džbána s automatickým dopĺňaním prestane blikať.

Vypnutie alebo zapnutie výrobníka ľadu

Automatický výrobník ľadu v mrazničke možno zapnúť alebo vypnúť.

1. Ťuknutím na akékoľvek tlačidlo (〈 , ◯ alebo 〉) rozsvietite displej.
   - Nemusí to platiť pre všetky modely.
2. Ťukajte na tlačidlo ◯, kým nezačne blikať indikátor výrobníka ľadu.
3. Ťuknutím na tlačidlo 〈 alebo 〉 zapnete alebo vypnete výrobník ľadu.
   - Ťuknutím na tlačidlo 〈 ho zapnete.
   - Ťuknutím na tlačidlo 〉 ho vypnete.
4. Na potvrdenie výberu počkajte 5 sekúnd alebo ťuknite na ◯.
   - Indikátor Ice Maker (Výrobník ľadu) prestane blikať.

Resetovanie alebo ignorovanie alarmu výmeny vodného filtra (iba príslušné modely)

Ikona výmeny vodného filtra (🔔) začne blikať, čím používateľa upozorní, že je čas na výmenu vodného filtra. Vodný filter môžete vymeniť buď okamžite a resetovať alarm výmeny vodného filtra, alebo môžete alarm ignorovať, ak chcete vodný filter vymeniť neskôr.

1. Ťuknutím na akékoľvek tlačidlo (〈 , ◯ alebo 〉) rozsvietite displej.
   - Nemusí to platiť pre všetky modely.
2. Ťukajte na tlačidlo ◯, kým nezačne blikať indikátor Water Filter (Vodný filter).
3. Ťuknutím na tlačidlo 〈 alebo 〉 resetujete alebo ignorujete alarm výmeny vodného filtra.
   - Ak chcete alarm ignorovať a vodný filter vymeniť neskôr, ťuknite na tlačidlo 〈 .
   - Ak ste vymenili vodný filter, ťuknutím na tlačidlo 〉 resetujete alarm výmeny vodného filtra.
4. Na potvrdenie výberu počkajte 5 sekúnd alebo ťuknite na ◯.
   - Indikátor vodného filtra prestane blikať.

Untitled-21 60 2025-03-12 12:09:00

Zapnutie alebo vypnutie funkcie automatického otvorenia dverí (iba príslušné modely)

Funkciu Auto Open Door (Automatické otvorenie dverí) môžete zapnúť alebo vypnúť.

1. Ťuknutím na akékoľvek tlačidlo (〈 , ◯ alebo 〉) rozsvietite displej.
   - Nemusí to platiť pre všetky modely.
2. Ťukajte na tlačidlo ◯, kým neblikne indikátor Auto Open Door (Automatické otvorenie dverí).
3. Ťuknutím na tlačidlo 〈 alebo 〉 funkciu zapnete alebo vypnete.
   - Ťuknutím na tlačidlo 〈 ho zapnete.
   - Ťuknutím na tlačidlo 〉 ho vypnete.
4. Na potvrdenie výberu počkajte 5 sekúnd alebo ťuknite na ◯.
   - Indikátor Auto Open Door (Automatické otvorenie dverí) prestane blikať.

Zapnutie alebo vypnutie pripojenia Wi-Fi (iba príslušné modely)

Na zapnutie alebo vypnutie pripojenia Wi-Fi ťuknite na tlačidlo ◯ alebo 〉 a podržte ho 10 sekúnd stlačené. Na displeji sa na 5 sekúnd zobrazí stav pripojenia Wi-Fi (ako je znázornené na obrázku).

Pripojenie Wi-Fi zapnuté

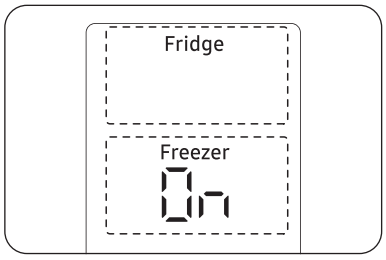

Pripojenie Wi-Fi vypnuté

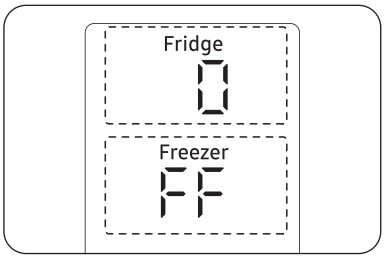

POZNÁMKA

- Na pripojenie chladničky k aplikácii SmartThings je potrebné aktivovať Wi-Fi pripojenie.
- Podrobnejšie informácie si prečítajte v časti SmartThings (iba príslušné modely).

Untitled-21 61 2025-03-12 12:09:01

Používanie

Typ aplikácie Family Hub

Domovská obrazovka

POZNÁMKA

- Viac informácií o ďalších ponukách a aplikáciách dostupných v aplikácii Refrigerator nájdete v online príručke k svojej chladničke.
- Obsah a prípadne aj dizajn aplikácií a miniaplikácií sa môže zmeniť, prípadne môže v závislosti od pravidiel poskytovateľa obsahu dôjsť k ukončeniu podpory, a to bez oznámenia.
- Deti smú funkcie, aplikácie a služby spojené s chladničkou používať pod dohľadom dospelých.
- Využívanie služieb neplnoletými osobami musí prebiehať pod dozorom dospelých.

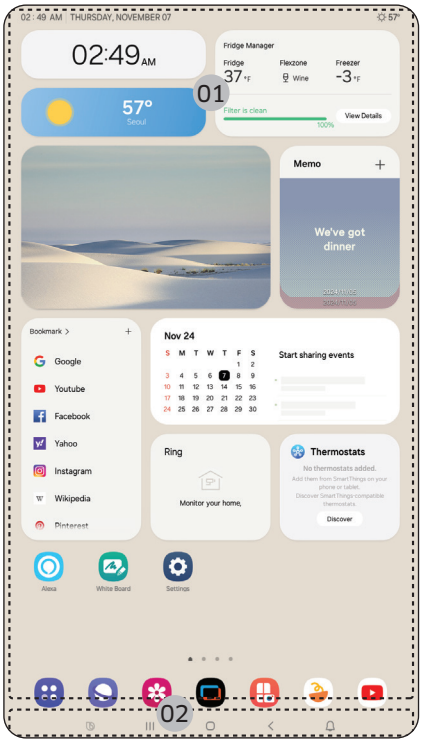

01 Domovská obrazovka
02 Softvérové tlačidlá

Untitled-21 62 2025-03-12 12:09:02

01 Domovská obrazovka

- Na spustenie ťuknite na požadovanú aplikáciu alebo miniaplikáciu.
- Na domovskej obrazovke môžete pridávať alebo odoberať položky, ako sú aplikácie, miniaplikácie, obrázky, videá, kresby a texty.
- Na prechod do režimu úprav podržte stlačenú položku. V režme úprav môžete potiahnutím presunúť položku na domovskej obrazovke na nové miesto. Keď položku presuniete na nové miesto, ktoré však nie je dostupné, jej farba sa zmení na červenú.

02 Softvérové tlačidlá

01 Bixby
- Ťuknutím použijete asistenta Bixby.

02 Správca úloh
- Ťuknutím otvoríte časť Správca úloh.

03 Domov
- Ťuknutím otvorte domovskú obrazovku Domov.

04 Späť
- Ťuknutím sa vrátite na predošlú obrazovku.

05 Oznámenie
- Ťuknutím si zobrazíte Rýchly panel.

06 Skryť/zobraziť
- Ťuknutím skryjete alebo zobrazíte softvérové tlačidlá.
- Tlačidlo Skryť/zobraziť sa zobrazí len v prípade aktívnej aplikácie.

Správca chladničky

Na domovskej obrazovke ťuknite na aplikáciu **Fridge Manager (Správca chladničky)**.

- Môžete nastaviť požadovanú teplotu alebo režimy v jednotlivých častiach.
- Podrobnejšie informácie o aplikácii Fridge Manager (Správca chladničky) nájdete v online príručke.
- Ak chcete otvoriť online príručku z aplikácie k chladničke Family Hub, ťuknite na **Setting (Nastavenia)** > **Help & Contact Us (Pomocník a Kontaktujte nás)** > **Online Manual (Online príručka)**.

Untitled-21 63 2025-03-12 12:09:02

Používanie

Typ aplikácie AI Home Hub

Domovská obrazovka

POZNÁMKA

- Viac informácií o ďalších ponukách a aplikáciách dostupných v aplikácii Refrigerator nájdete v online príručke k svojej chladničke.
- Obsah a prípadne aj dizajn aplikácií a miniaplikácií sa môže zmeniť, prípadne môže v závislosti od pravidiel poskytovateľa obsahu dôjsť k ukončeniu podpory, a to bez oznámenia.
- Deti smú funkcie, aplikácie a služby spojené s chladničkou používať pod dohľadom dospelých.
- Využívanie služieb neplnoletými osobami musí prebiehať pod dozorom dospelých.

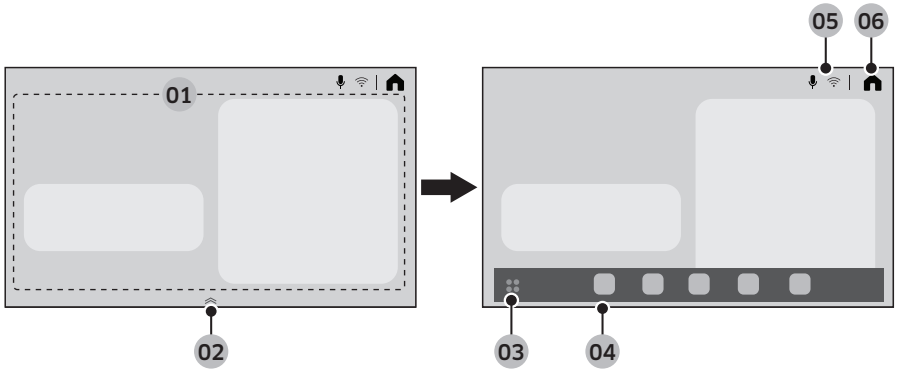

01 Oblasť domovských kariet	Môžete nastaviť rôzne funkcie a skontrolovať informácie. • AI Vision Inside: Môžete spravovať ingrediencie uložené v chladničke. • Recipes (Recept): Môžete získať kuchárske usmernenia a recepty. • SmartThings: Môžete chladničku pripojiť k aplikácii SmartThings a ovládať ju na diaľku z aplikácie. • Fridge Manager (Správca chladničky): Môžete nastaviť požadovanú teplotu alebo režimy v jednotlivých častiach. • Product Care (Starostlivosť o výrobky): Môžete spravovať spotrebný tovar v chladničke.
02 Nástroj na manipuláciu s panelom aplikácií	• Potiahnutím nástroja na manipuláciu s panelom aplikácií nahor otvoríte panel aplikácií. • Nástroj na manipuláciu s panelom aplikácií sa zobrazí iba na obrazovke Domov.
03 Tlačidlo záložky aplikácií	Ťuknutím zobrazíte všetky dostupné aplikácie.
04 Panel aplikácií	• Na paneli aplikácií sa zobrazujú ikony na jednoduchší prístup k často používaným aplikáciám. • Na paneli aplikácií sa zobrazuje maximálne päť ikon, ktoré sa nedajú upravovať.

Untitled-21 64 2025-03-12 12:09:02

05 Oblasť indikátorov	Zobrazujú sa tu rôzne ikony na indikáciu zapnutých funkcií.
06 Domov	Ťuknutím prejdite na obrazovku Domov.

Rýchly panel

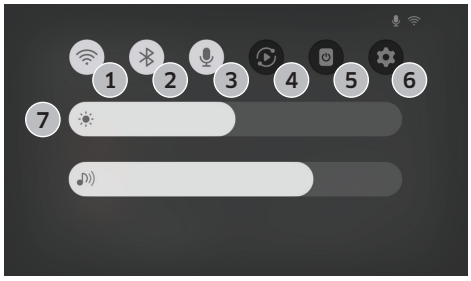

Rýchly panel umožňuje rýchly prístup k rôznym nastaveniam. Rýchly panel otvoríte potiahnutím nadol z hornej časti obrazovky.

1	Wi-Fi	• Ťuknutím zapnete alebo vypnete Wi-Fi. • Ťuknutím na ikonu a podržaním prejdete na obrazovku nastavení Wi-Fi.
2	Bluetooth	• Ťuknutím prejdete na obrazovku nastavení Bluetooth.
3	Mikrofón	• Ťuknutím zapnete alebo vypnete mikrofón.
4	Inteligentné zobrazenie	• Ťuknutím prejdete na obrazovku Inteligentné zobrazenie.
5	Vypnutie obrazovky	• Ťuknutím vypnete obrazovku.
6	Nastavenia	• Ťuknutím prejdete do ponuky Nastavenia.
7	Jas a hlasitosť	• Posúvaním zodpovedajúceho posúvača upravíte jas alebo hlasitosť obrazovky.

Správca chladničky

Na obrazovke Home (Domov) ťuknite na aplikáciu Fridge Manager (Správca chladničky).

- Môžete nastaviť požadovanú teplotu alebo režimy v jednotlivých častiach.
- Podrobnejšie informácie o aplikácii Fridge Manager (Správca chladničky) nájdete v online príručke.
- Ak chcete v chladničke otvoriť online príručku, ťuknite na položku ⚙ > **General (Všeobecné)** > **Support (Podpora)** > **User manual (Použ. príručka)**.

Untitled-21 65 2025-03-12 12:09:03

Používanie

Reset displeja (iba modely s typom aplikácie Family Hub a AI Home Hub)

Ak sa displej začne správať neobvykle, pokúste sa ho resetovať. Problém sa tým môže vyriešiť.

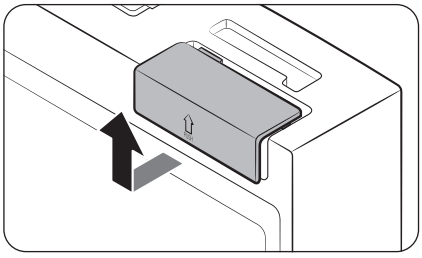

1. Otvorte pravé dvere chladničky a vyhľadajte kryt spínača v pravom hornom rohu.
2. Kryt vytlačte smerom nahor, čím odkryjete spínač.

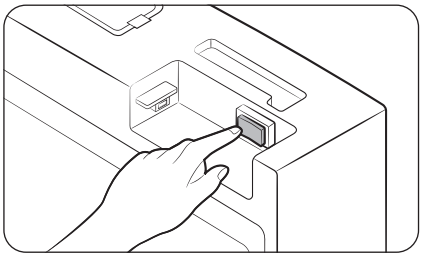

3. Spínač vypnite a následne znova zapnite.
4. Opätovne založte kryt spínača a zatlačte ho, kým nezačujete cvaknutie.

Untitled-21 66 2025-03-12 12:09:03

SmartThings (iba príslušné modely)

Inštalácia

Prejdite do obchodov Google Play, Galaxy Apps alebo Apple App Store a vyhľadajte spojenie „SmartThings". Prevezmite si aplikáciu SmartThings poskytovanú spoločnosťou Samsung Electronics a nainštalujte si ju do inteligentného zariadenia.

POZNÁMKA

- Verzia podporného softvéru aplikácie SmartThings sa môže zmeniť podľa zásad podpory operačného systému, ktoré poskytuje výrobca. Navyše, pokiaľ ide o aplikáciu SmartThings alebo funkcie, ktoré táto aplikácia podporuje, zásady aktualizácie novej aplikácie v rámci existujúcej verzie operačného systému možno pozastaviť z dôvodu použiteľnosti alebo z bezpečnostných dôvodov.
- Z dôvodu vylepšenia použiteľnosti alebo výkonu sa aplikácia SmartThings môže zmeniť bez predchádzajúceho upozornenia. Keďže verzia operačného systému mobilného telefónu sa aktualizuje každý rok, aplikácia SmartThings sa tiež aktualizuje kontinuálne podľa najnovšieho operačného systému. Ak máte otázky týkajúce sa vyššie uvedených informácií, kontaktujte nás na adrese st.service@samsung.com.
- Odporúčané šifrovacie systémy zahŕňajú WPA/TKIP a WPA2/AES. Žiadne novšie ani neštandardné autentifikačné protokoly pripojenia pomocou Wi-Fi nie sú podporované.
- Bezdrôtové pripojenie môže ovplyvňovať okolité prostredie bezdrôtovej komunikácie.
- Ak poskytovateľ internetových služieb zaregistroval z dôvodu identifikácie adresu MAC vášho počítača, môže pripojenie vašej chladničky Samsung Smart na internet zlyhať. V takomto prípade požiadajte o technickú podporu svojho poskytovateľa internetových služieb.
- Nastavenia brány firewall vašej siete môžu zabraňovať chladničke Samsung Smart pripojiť sa na internet. Požiadajte svojho poskytovateľa internetových služieb o technickú podporu. Ak tento príznak pretrváva, obráťte sa na servisné stredisko spoločnosti Samsung.
- Ak chcete nastaviť bezdrôtový prístupový bod (AP), pozrite si používateľskú príručku k prístupovému bodu (smerovaču).
- Chladničky Samsung Smart podporujú pripojenie Wi-Fi 2,4 GHz s protokolmi IEEE 802.11 b/g/n aj Soft-AP. (Odporúča sa používať IEEE 802.11n.)
- Pripojenie k príslušným chladničkám Samsung Smart pomocou neautorizovaných bezdrôtových smerovačov Wi-Fi môže zlyhať.

Untitled-21 67 2025-03-12 12:09:03

Používanie

Účet Samsung

Ak chcete aplikáciu používať, je potrebné si zaregistrovať účet Samsung. Ak účet Samsung nemáte, postupujte podľa zobrazených pokynov v aplikácii a vytvorte si bezplatný účet Samsung.

Začíname

Zapnite zariadenie, ku ktorému sa chcete pripojiť, na telefóne otvorte aplikáciu SmartThings a potom postupujte podľa nižšie uvedených pokynov.

Ak sa zobrazí kontextové okno s informáciou o rozpoznaní nového zariadenia, ťuknite na možnosť **ADD NOW (PRIDAŤ TERAZ)**.

V prípade, že sa kontextové okno nezobrazí, ťuknite na tlačidlo **+** a v zozname dostupných zariadení zvoľte zariadenie určené na pripojenie.

Ak sa vaše zariadenie nenachádza v zozname dostupných zariadení, ťuknite na možnosť **Supported Devices (Podporované zariadenia)**, zvoľte si typ zariadenia (Chladnička) a potom si vyberte konkrétny model zariadenia.

Na nastavenie zariadenia postupujte podľa pokynov v aplikácii. Po dokončení nastavenia sa vaša chladnička zobrazí na obrazovke **Devices (Zariadenia)** v podobe „karty“.

Aplikácia Refrigerator

Integrované ovládanie

Chladničku môžete monitorovať a ovládať doma aj mimo domova.

- V hlavnej ponuke aplikácie SmartThings ťuknite na ikonu chladničky, prípadne ťuknite na ikonu zariadení v spodnej časti hlavnej ponuky. Následne ťuknutím na „kartu“ chladničky otvoríte stránku Chladnička.
- Prezrite si prevádzkový stav chladničky alebo oznámenia a potom podľa potreby zmeňte možnosti alebo nastavenia.

POZNÁMKA

Niektoré možnosti alebo nastavenia chladničky nemusia byť dostupné na diaľkové ovládanie.

Untitled-21 68 2025-03-12 12:09:04

Kategória	Položka	Popis
Monitorovanie a ovládanie	Teplota chladničky	Máte možnosť nastaviť a monitorovať požadovanú teplotu chladničky.
	Intenzívne chladenie	Funkciu Intenzívne chladenie môžete zapnúť alebo vypnúť a skontrolovať aktuálne nastavenia.
	Teplota mrazničky	Máte možnosť nastaviť a monitorovať požadovanú teplotu mrazničky.
	Intenzívne mrazenie	Funkciu Intenzívne mrazenie môžete zapnúť alebo vypnúť a skontrolovať aktuálne nastavenia.
	Výrobník ľadu *	Môžete zapnúť alebo vypnúť funkciu výrobníka ľadu.
	Džbán s automatickým dopĺňaním *	Funkciu Džbán s automatickým dopĺňaním môžete zapnúť alebo vypnúť a skontrolovať aktuálne nastavenia funkcie.
Signalizácia	Abnormálne vysoká teplota	Táto výstraha sa spustí v prípade príliš vysokej teploty v mrazničke alebo chladničke.
	Otvorené dvere	Výstraha sa spustí v prípade, že dvierka chladničky či mrazničky necháte otvorené na viac než 2 minúty.
	Džbán s automatickým dopĺňaním preteká *	V prípade, že funkcia Džbán s automatickým dopĺňaním zistí pretečenie, spustí sa signalizácia, ktorá na to upozorní.
	Výmena vodného filtra	Táto signalizácia pripomenie, že je potrebné vymeniť vodný filter.
AI Energy Mode *	Režim AI Energy Mode možno v aplikácii SmartThings zapnúť či vypnúť v ponuke Energia. Stav režimu AI Energy Mode možno skontrolovať v aplikácii SmartThings. Na niektorých modeloch sa na hlavnom paneli zobrazí ikona, ktorá označuje, že režim AI Energy Mode je aktívny. (iba príslušné modely) Zapnutím režimu AI Energy Mode dôjde k zníženiu spotreby energie, no zároveň aj k zníženiu výkonu chladenia. **POZNÁMKA** V závislosti od nastavení používateľa alebo prevádzkových podmienok nemusí režim AI Energy Mode fungovať.	

* iba príslušné modely

Informácie o aktualizáciách zabezpečenia

Cieľom aktualizácií zabezpečenia je posilniť bezpečnosť vášho zariadenia a chrániť vaše osobné údaje. Ďalšie informácie o aktualizáciách zabezpečenia nájdete na adrese https://security.samsungda.com.

* Webová lokalita podporuje iba niektoré jazyky.

Untitled-21 69 2025-03-12 12:09:04

Používanie

Asistent Bixby (rozpoznávanie hlasu – iba príslušné modely)

Čo je to asistent Bixby?

- Asistent Bixby je názov riešenia umelej inteligencie spoločnosti Samsung, ktoré umožňuje ovládanie zariadenia hlasom.

Používanie asistenta Bixby

- Ak chcete povoliť rozpoznávanie hlasu, musíte svoje zariadenie pripojiť prostredníctvom siete k aplikácii SmartThings.
- Musíte tiež vyjadriť súhlas so zmluvnými podmienkami služby Bixby.
- Po pripojení budete môcť ovládať niektoré funkcie zariadenia pomocou asistenta Bixby na svojom smartfóne Samsung, dokonca aj v prípade, ak natívne nepodporuje funkcie rozpoznávania hlasu.
- Ak chcete aktivovať asistenta Bixby, povedzte „Hi, Bixby“ (Ahoj Bixby) a následne hlasový príkaz.
- Ďalšie príkazy rozpoznávania hlasu sú uvedené v časti „Hlasové príkazy“.

Hlasové príkazy

Kategória	Príkaz (ukážky)
Teplota	Tell me the temperature of the refrigerator (Povedz mi, aká je teplota chladničky)
	Tell me the temperature of the fridge in the refrigerator (Povedz mi, aká je teplota chladničky v chladničke)
	Tell me the temperature of freezer in the refrigerator (Povedz mi, aká je teplota mrazničky v chladničke)
Počasie	Tell me the weather tomorrow (Povedz mi, aké bude zajtra počasie)
	How humid is it today? (Aká je dnes vlhkosť?)
	How high is the fine dust level today? (Aká vysoká je dnes hladina jemného prachu?)
	When can I expect rain? (Kedy možno očakávať dážď?)
Medzinárodný čas	What time is it now? (Koľko je teraz hodín?)
	What month is it today by the lunar calender? (Ktorý mesiac je dnes podľa lunárneho kalendára?)
	What time is it in New York? (Koľko hodín je v New Yorku?)

POZNÁMKA

Ak nezadáte žiadny príkaz, asistent Bixby po určitom čase opustí pohotovostný režim. Ak je funkcia povolená, v dôsledku okolitých zvukov, napr. z TV prijímača, môže rozpoznávanie hlasu fungovať horšie alebo nemusí fungovať vôbec.

Untitled-21 70 2025-03-12 12:09:04

⚠ **POZOR**

- Kedy je ovplyvnené rozpoznávanie hlasu
  - Na výkon môže mať vplyv hlas používateľa, štýl reči, výslovnosť a okolité prostredie.
  - Pri používaní rozpoznávania hlasu hovorte hlasnejšie ako okolité zvuky.
  - Ak chcete zlepšiť výkon rozpoznávania hlasu, postavte sa do 3 metrov od zariadenia a rozprávajte zreteľne.
  - Pri sledovaní TV môžu byť hlasové príkazy rozpoznané chybne z dôvodu zvuku TV prijímača.
- Kedy rozpoznávanie hlasu nefunguje
  - Je vypnutý asistent Bixby v ponuke Bixby aplikácie SmartThings.
  - Je vypnutý mikrofón v nastaveniach mikrofónu aplikácie SmartThings.
- Kedy rozpoznávanie hlasu funguje horšie
  - Okolité zvuky sú príliš hlasité (zvuk TV prijímača, zvuk hudby a pod.)
  - Signál Wi-Fi je slabý (nekvalitné pripojenie k internetu)

Untitled-21 71 2025-03-12 12:09:04

Používanie

Panel dávkovača (iba príslušné modely)

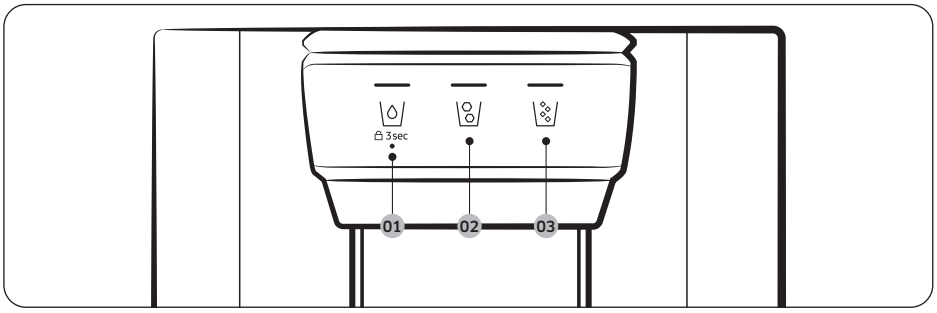

01 \/

02 \/

03 \/

01 Voda / Uzamknutie (3 s)

\/	Na dávkovanie chladnej vody stlačte tlačidlo \/. Rozsvieti sa príslušný indikátor.
3 sec (3 s) (Panel dávkovača/ páčka dávkovača)	Na zabránenie používania tlačidiel panelu dávkovača a páčky dávkovača podržte na viac ako 3 sekundy stlačené tlačidlo \/. Ak znova na viac ako 3 sekundy podržíte stlačené tlačidlo, uzamknutie dávkovača sa vypne.

02 Kocky ľadu

Stlačením tlačidla \/ spustíte dávkovanie kociek ľadu. Rozsvieti sa príslušný indikátor.

03 Drvený ľad

Stlačením tlačidla \/ spustíte dávkovanie drveného ľadu. Rozsvieti sa príslušný indikátor.

Untitled-21 72 2025-03-12 12:09:05

Špeciálne funkcie

Chladnička je vybavená zariadeniami zvyšujúcimi komfort používateľov.

Funkcia Automatické otvorenie dverí (iba príslušné modely)

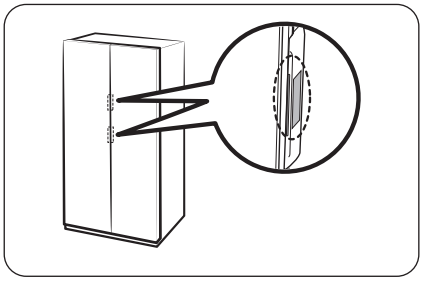

Dotknite sa snímača v blízkosti rúčky dverí. Dvere sa otvoria.

- Predvolené nastavenie je **Off (Vypnuté)**.
- Na zapnutie tejto funkcie postupujte podľa nasledujúcich pokynov.
  - Všeobecný typ: Postupujte podľa časti **Zapnutie alebo vypnutie funkcie automatického otvorenia dverí (iba príslušné modely)** na strane **61**.
  - Typ aplikácie Family Hub: V aplikácii Fridge Manager (Správca chladničky) vyberte **Settings (Nastavenia)** a následne zapnite funkciu **Auto Open Door (Automatické otvorenie dverí)**.
  - Typ aplikácie AI Home Hub: Na obrazovke Home (Domov) ťuknite na položku ⚙ > **Refrigerator (Chladnička)** > **Auto Open Door (Automatické otvorenie dverí)** a vyberte možnosť **On (Zapnuté)**.

POZNÁMKA

- Ak sa dotknete oboch snímačov súčasne, dvere sa po prvom dotknutí snímača otvoria a potom sa približne do 2 sekúnd otvoria aj druhé dvere.
- Dvere sa nezatvoria automaticky. Po použití zatvorte dvere ručne.
- Uhol (stupeň) otvárania dverí sa môže líšiť v závislosti od podmienok inštalácie, napríklad od podlahy, na ktorej je chladnička nainštalovaná, úrovne chladničky a hmotnosti potravín uložených v dverovej priehradke.
  - Ak sú dvere otvorené príliš veľa alebo príliš málo, skontrolujte a uistite sa, že chladnička stojí rovno. (Podrobné informácie si prečítajte v časti „**KROK 4 Nastavenie vyrovnávacích nožičiek**“ na strane **39**.)

⚠ POZOR

- Funkcia Auto Open Door (Automatické otvorenie dverí) nemusí fungovať správne, ak dvere otvárate a zatvárate opakovane.
- Pri automatickom otváraní dvere netlačte ani sa ich nesnažte násilím zastaviť. Mohlo by dôjsť k poškodeniu výrobku.
  - Dajte si pozor na to, aby vás dvere neudreli, keď sa budú automaticky otvárať.
- Ak sa dvere po opakovanom otvorení bránia otvoreniu, počkajte približne minútu a následne to skúste znova. (Z dôvodu zmeny tlaku vnútri chladničky, ku ktorému dôjde po otvorení a zatvorení dverí, môžu dvere hneď po zatvorení klásť pri otváraní odpor.)
- Náhodné dotknutie snímača môže spôsobiť otvorenie dverí. Overte, či sú zatvorené.

Untitled-21 73 2025-03-12 12:09:05

Používanie

Hlas (iba príslušné modely)

Konfigurácia rozpoznávania hlasu

V aplikácii SmartThings nastavte položku „Sound“ (Zvuk) na „Voice“ (Hlas).

Niektoré hlasové príkazy

1	Autofill pitcher detected water overflow (Džbán s automatickým dopĺňaním rozpoznal pretečenie vody)
2	The refrigerator door has been opened (Dvere chladničky sa otvorili)
3	Something went wrong (Niečo sa pokazilo)
4	The mode has been changed (Režim sa zmenil)
5	Power cool is now in operation (Je spustené intenzívne chladenie)
6	Power freeze is now in operation (Je spustené intenzívne mrazenie)
7	The temperature inside the refrigerator has increased (Teplota v chladničke sa zvýšila)
8	The temperature is now set (Teplota je teraz nastavená)

POZNÁMKA

Ak v chladničke nastavíte položku „Sound“ (Zvuk) na „Disabled“ (Deaktivované), vypne sa aj rozpoznávanie hlasu.

Untitled-21 74 2025-03-12 12:09:06

Džbán na vodu (Džbán s automatickým dopĺňaním) (iba príslušné modely)

V AutoFill Pitcher (Džbán s automatickým dopĺňaním) vždy nájdete pripravenú chladnú a čistú vodu. Do naparovača môžete vložiť čaj alebo ovocie. Následne si budete môcť vychutnať rôznu vylúhovanú vodu podľa svojej chuti.

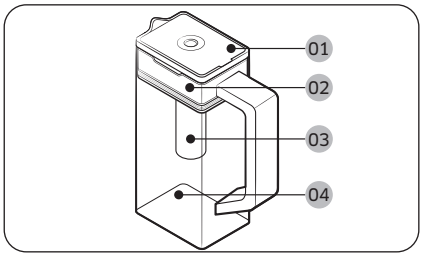

01 Veko
02 Držiak naparovača
03 Naparovač
04 Hlavná časť

Naplnenie džbána na vodu

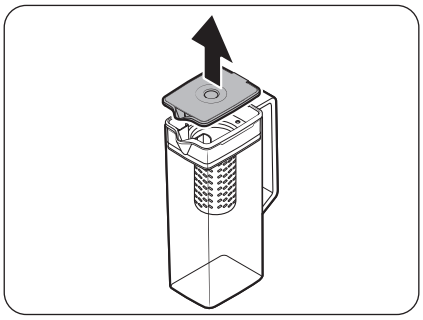

1. Uchopte drážku rukoväti veka a vytiahnutím nahor otvorte veko.
2. Do naparovača vložte čajové lístky alebo ovocie podľa svojej chuti.

POZNÁMKA

Ak si chcete ponechať pôvodnú koncentráciu naparenej vody, vypnite funkciu AutoFill Pitcher (Džbán s automatickým dopĺňaním).

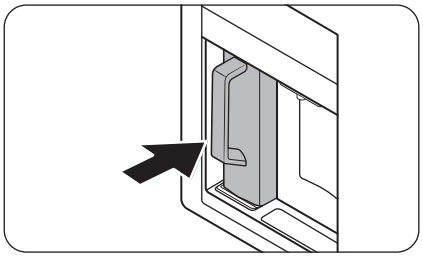

3. Povoľte funkciu AutoFill Pitcher (Džbán s automatickým dopĺňaním) na ovládacom paneli. Otvorte dvierka nápojového centra a do držiaka vložte džbán na vodu. Zatlačte ho priamym smerom podľa znázornenia na obrázku.

POZOR

Dbajte na to, aby sa džbán na vodu zmestil do držiaka džbánu na vodu.

4. Zatvorte dvere. Džbán na vodu sa o chvíľu začne plniť studenou vodou.

Untitled-21 75 2025-03-12 12:09:06

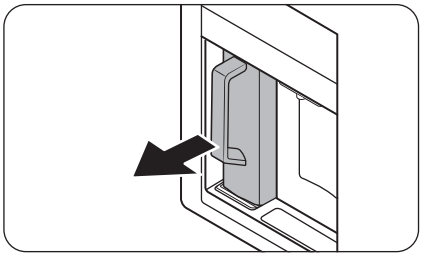

5. Ak si chcete vypiť čaj, otvorte dvierka nápojového centra a vyberte džbán na vodu. Vytiahnite ho rovno von.

⚠ **POZOR**

- Odporúčame, aby ste vodu z napareného ovocia spotrebovali do 24 hodín. Po tejto dobe sa môže takáto voda pokaziť.
- Po spotrebovaní naparenej vody musíte džbán na vodu vyčistiť. Ak ste džbán na vodu dlho nepoužívali, vyčistite ho.

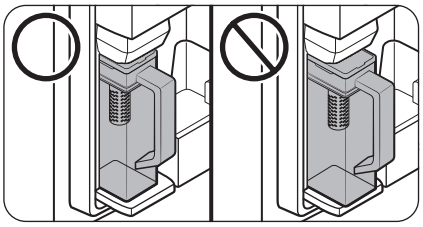

- Aby sa predišlo prevráteniu alebo pretekaniu džbánu na vodu, dbajte na to, aby zapadol do držiaka džbána na vodu.

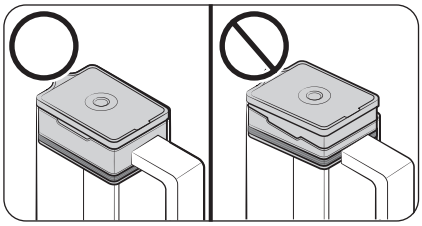

- Na zabránenie pretekaniu alebo únikom tekutín z džbánu na vodu sa uistite, že držiak naparovača je správne namontovaný.

Untitled-21 76 2025-03-12 12:09:07

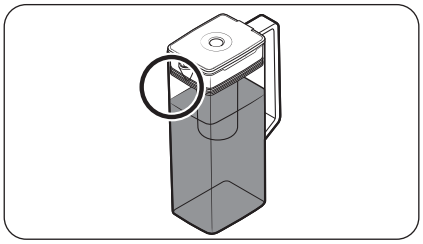

POZNÁMKA

- V prípade, že sa na prednej strane (označená oblasť) vytvorí priveľa vlhkosti, nemusí sa džbán na vodu úplne naplniť. Utrite vlhkosť a skúste to znova.
- Funkcia AutoFill Pitcher (Džbán s automatickým dopĺňaním) prestane do džbánu na vodu dodávať vodu v prípade, ak sa džbán nedokáže v stanovenom čase naplniť. Pri tejto situácii skontrolujte správne pripojenie prívodu vody. Džbán na vodu vyberte a vložte späť. Následne to skúste znova.
- Ak džbán na vodu nie je úplne naplnený, skontrolujte, či je v nádrži na vodu v chladničke voda. Ak je nádrž na vodu prázdna, najprv ju naplňte vodou. Ak chcete následne naplniť džbán na vodu vodou, vytiahnite ho a vložte späť. (iba príslušné modely)

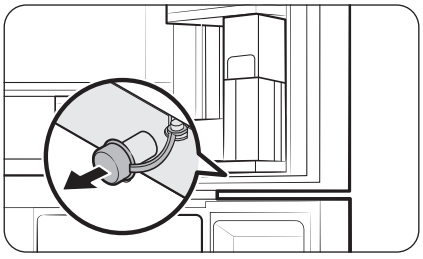

- Ak džbán na vodu preteká alebo kvapká, utrite priestor okolo jeho držiaka.
- V prípade otvorenia gumového veka z neho kvapkajú kvapky vody.
- Ak dôjde k úniku, na ovládacom paneli bude blikať indikátor AutoFill Pitcher (Džbán s automatickým dopĺňaním). V prípade presakovania otvorte gumové veko, aby mohla uniknutá voda odtiecť. Ak indikátor neprestane blikať ani po vypustení, mohlo dôjsť k poruche systému. Obráťte sa na miestne servisné stredisko spoločnosti Samsung.

POZNÁMKA

- Po spotrebovaní naparenej vody musíte džbán na vodu vyčistiť. Džbán na vodu musíte vyčistiť aj vtedy, ak ste ho dlhší čas nepoužívali alebo ak ste ho nechali plný dlhšie ako tri dni.
- Ak naparovač riadne nevyčistíte, môžu v ňom zostať vône po čaji alebo ovocí, ktoré ste v naparovači používali naposledy. Ak naparovač neplánujete používať, oddeľte ho od džbána na vodu a odložte na bezpečnom mieste.
- Ak ste filter na vodu dlhší čas nepoužívali, prvé dva džbány vody vylejte. Následne džbán na vodu dôkladne vyčistite a môžete ho používať.

Untitled-21 77 2025-03-12 12:09:08

Používanie

Dávkovač vody (iba príslušné modely)

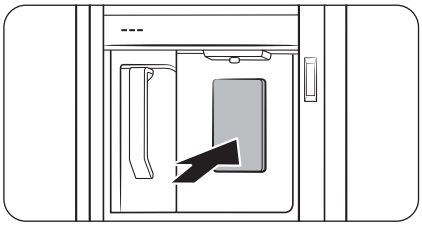

Ak chcete dávkovať chladenú vodu, otvorte centrum nápojov a stlačte páčku dávkovača.

POZNÁMKA

- Ak páčku dávkovača podržíte stlačenú, dávkovač bude dávkovať približne 1 minútu. Ak chcete nadávkovať viac vody, páčku uvoľnite a znova zatlačte.
- Pohár musí byť zarovno s dávkovačom, aby nedošlo k rozliatiu dávkovanej vody.
- Ak dávkovač vody nepoužívate 2 – 3 dni, dávkovaná voda môže zvláštne voňať alebo chutiť. Nejde o chybu systému. Prvé poháre vody (1 až 2) vylejte.
- Ak je nádrž na vodu v chladničke prázdna, použitím funkcie AutoFill (Automatické dopĺňanie) alebo stlačením páčky dávkovača vody sa do potrubia vody dostane vzduch. Ak naplníte nádrž na vodu, keď je v potrubí vody vzduch, použitím funkcie AutoFill (Automatické dopĺňanie) alebo stlačením páčky dávkovača vody môže dôjsť k vyšplechnutiu vody.

Mútna voda

Voda dodávaná do chladničky prúdi cez alkalický filter. Počas procesu filtrovania sa zvyšuje tlak vody a zároveň sa voda obohacuje o kyslík a dusík. Vďaka tomu sa voda môže dočasne javiť ako mútna. Je to bežný jav. Voda bude po chvíli vyzerať opäť čistá.

Untitled-21 78 2025-03-12 12:09:08

Dávkovač vody/ľadu (iba príslušné modely)

Pomocou dávkovača môžete dávkovať vodu s ľadom aj bez neho.

Dávkovač vody ponúka 3 možnosti: studená voda, kocky ľadu a drvený ľad. Na dávkovanie chladnej vody stlačte na paneli dávkovača tlačidlo \. Pod dávkovač umiestnite sklenený pohár a následne zatlačte páčku dávkovača.

Dávkovanie vody s ľadom

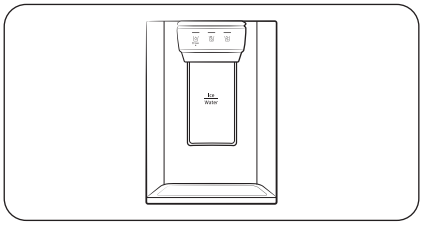

1. Ak je zapnutá funkcia Výrobník ľadu, stlačte tlačidlo \ alebo \ a vyberte si typ ľadu.
2. Pod dávkovač umiestnite sklenený pohár a zatlačte ním **páčku dávkovača**. Z dávkovača sa nadávkuje ľad.
3. Stlačením tlačidla \ si zvoľte možnosť vody.
4. Pohárom zatlačte **páčku dávkovača**. Z dávkovača sa nadávkuje voda.

POZNÁMKA

- Ak páčku dávkovača podržíte stlačenú, dávkovač bude dávkovať približne 1 minútu. Ak chcete nadávkovať viac vody, páčku uvoľnite a znova zatlačte.
- Pohár musí byť zarovno s dávkovačom, aby nedošlo k rozliatiu dávkovanej vody.
- Ak dávkovač vody nepoužívate 2 – 3 dni, dávkovaná voda môže zvláštne voňať alebo chutiť. Nejde o chybu systému. Prvé poháre vody (1 až 2) vylejte.

Untitled-21 79 2025-03-12 12:09:08

Používanie

Výrobník ľadu (iba príslušné modely)

Chladnička je vybavená zabudovaným výrobníkom ľadu, a tak si podľa chuti môžete vychutnať filtrovanú vodu s kockami ľadu alebo drveným ľadom.

Výroba ľadu

Po namontovaní a zapojení chladničky sa podľa týchto pokynov presvedčte, že výroba ľadu prebieha správne a nádoba na ľad je plná:

1. Na dosiahnutie optimálneho výkonu nechajte chladničku pracovať aspoň 24 hodín.
2. Prvé ľadové kocky (4 až 6) nadávkujte do pohára.
3. Počkajte ďalších 8 hodín a nadávkujte ďalšie ľadové kocky (4 až 6).
4. Následne počkajte ďalších 16 hodín a nadávkujte prvý pohár plný ľadu.

POZNÁMKA

- Ak spotrebujete celý ľad naraz, musíte pred dávkovaním prvých 4 až 6 kociek počkať 8 hodín. Zabezpečí sa tým správne plnenie nádoby na ľad.
- Rýchlo vytvorené ľadové kocky môžu mať biele sfarbenie. Je to bežné.

⚠ POZOR

Ľad dávkujte podľa veľkosti pohára.

- Pri nadmernej dávke môže ľad vypadnúť na podlahu a spôsobiť zranenie.
- Ľad sa môže hromadiť a zablokovať sklz ľadu.

Plnenie nádrže na vodu (iba príslušné modely)

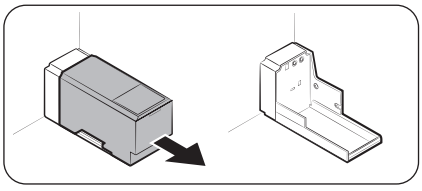

Pred prvým použitím vnútro zásobníka na vodu vypláchnite a dobre osušte.

1. Uchopte obidve rukoväti na prednej strane nádrže a vysuňte ju podľa obrázka.

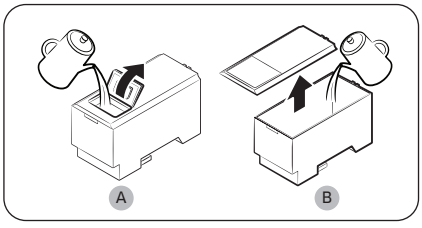

2. Otvorte **predné veko (A)** na kryte alebo **celý kryt (B)** a nádrž naplňte maximálne 5 litrami vody.

⚠ POZOR

- Neprekračujte rysku označujúcu maximálne množstvo. Voda by pretiekla.
- Napĺňajte iba pitnou vodou.

Untitled-21 80 2025-03-12 12:09:09

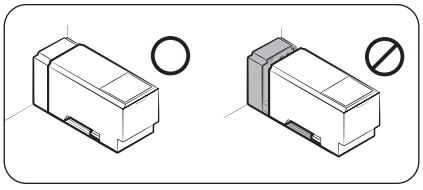

3. Nádrž na vodu znova vložte a nasaďte ju do mechanizmu dávkovača. Ubezpečte sa, že predná strana nádrže (s predným vekom) smeruje dopredu.

⚠ **POZOR**

- Dbajte na to, aby nádrž na vodu do poličky zapadla. V opačnom prípade nebude nádrž na vodu fungovať správne.
- Chladničku nepoužívajte bez vloženej nádrže na vodu. Mohlo by to znížiť výkon jej chladenia.
- Nádrž naplňte len pitnou vodou, ako je minerálna alebo filtrovaná voda. Nepoužívajte iné tekutiny.
- Pri prenášaní nádrže buďte opatrní. Ak by vám nádrž vypadla, mohla by spôsobiť fyzický úraz.
- Interné čerpadlo sa nepokúšajte demontovať svojpomocne. Ak sa interné čerpadlo poškodí alebo odpojí od nádrže na vodu, dávkovač nemusí fungovať správne.

Pred prvým použitím

- Aby ste z hadíc systému na prívod vody odstránili vzduch, stlačte páčku dávkovača na 10 sekúnd.
- Prvých šesť pohárov vylejte, aby ste zo systému na prívod vody odstránili nečistoty.

Výroba ľadu (iba príslušné modely)

Chladnička je vybavená zabudovaným výrobníkom ľadu, a tak si podľa chuti môžete vychutnať filtrovanú vodu s kockami ľadu alebo drveným ľadom.

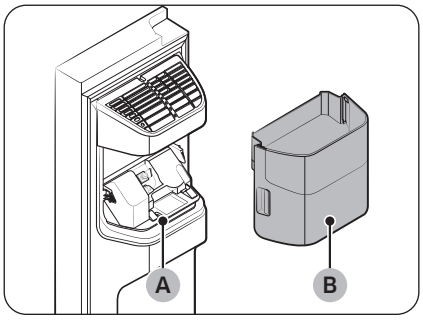

Ak sa nedávkuje žiaden ľad, skontrolujte výrobník ľadu, či správne vyrába ľad.

Kontrola výrobníka ľadu

1. Nádobu výrobníka ľadu (B) opatrne uchopte oboma rukami a vyberte ju zo sklzu ľadu (A).
2. Skontrolujte, či nádoba výrobníka ľadu obsahuje správny ľad.

Untitled-21 81 2025-03-12 12:09:09

Používanie

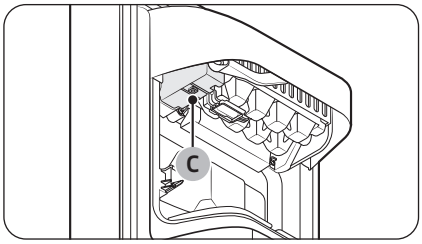

3. Stlačte **tlačidlo (C)** na spodnej strane výrobníka ľadu. Počas stlačenia tlačidla zaznie zvukové znamenie (ding-dong).
4. Ak výrobník ľadu pracuje správne, zaznie ďalšie zvukové znamenie.

POZNÁMKA

Ak tento príznak pretrváva, obráťte sa na pracovníka, ktorý vykonal montáž prívodu vody, alebo servisné stredisko spoločnosti Samsung.

⚠ POZOR

- Po naplnení priečinka na ľad ľadom alebo vodou tlačidlo opakovane nestláčajte. Voda môže pretiecť alebo sa ľad môže zaseknúť.
- Po obnovení elektrického napájania chladničky po výpadku môže nádoba výrobníka ľadu obsahovať zmes roztopených a zaseknutých kociek ľadu, čo bude mať za následok zlyhanie systému. Aby ste tomu predišli, nezabudnite pred používaním chladničky nádobu výrobníka ľadu vyprázdniť.
- Pri vyberaní a vkladaní nádoby výrobníka ľadu používajte obe ruky, aby vám nepadla na zem.
- Nedovoľte deťom, aby sa vešali na dávkovač ľadu alebo nádobu výrobníka ľadu alebo aby sa s nimi hrali. Mohli by sa zraniť.
- Do otvoru dávkovača alebo slzu ľadu nestrkajte prsty ani žiadne predmety. Mohlo by dôjsť k fyzickému zraneniu alebo materiálnej škode.

POZNÁMKA

- Keď je výrobník ľadu zapnutý („ON“), chladnička bude vyrábať ľad aj v prípade, že vyberiete nádobu na ľad.
- Keď už výrobník ľadu nebudete používať, nezabudnite ho vypnúť („OFF“).
- Po odstránení nádoby výrobníka ľadu sa tepelné a mechanické vlastnosti mrazničky nezmenia.
- Uvádzaný objem mrazničky sa meria so založeným rozvádzačom na mrazenie a dolnou policou po vybratí výrobníka ľadu a spodnej a dolnej zásuvky.

Untitled-21 82 2025-03-12 12:09:10

Získanie väčšieho úložného priestoru (iba príslušné modely)

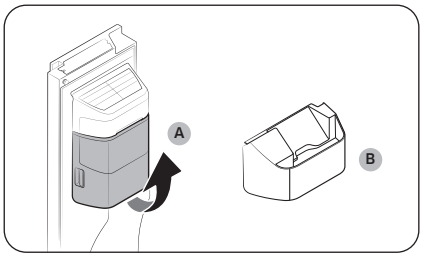

V prípade, že výrobník ľadu nepoužívate a potrebujete viac úložného priestoru, **nádoba výrobníka ľadu (A)** sa môže vybrať. Na miesto, kde bola nádoba výrobníka ľadu, potom vložte **rozvádzač na mrazenie (nepovinné) (B)**.

⚠ POZOR

Ak odstránite nádobu výrobníka ľadu, nezabudnite výrobník ľadu vypnúť.

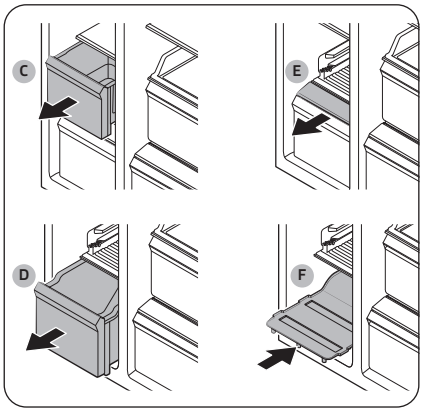

Aby ste si zabezpečili viac miesta, vyberte **hornú zásuvku (C)**, **spodnú zásuvku (D)** a **kryt spodnej zásuvky (E)**. Potom vložte dodanú **dolnú policu (F)**.

POZNÁMKA

- Vybratie zásuviek nemá vplyv na teplotu ani spôsob použitia mrazničky.
- Uvádzaný objem mrazničky sa meria s dolnou policou po vybratí hornej zásuvky, spodnej zásuvky a krytu spodnej zásuvky.

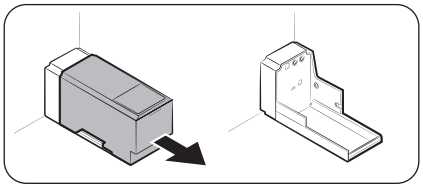

Ak potrebujete viac miesta, vyberte nádrž na vodu a vzniknuté miesto použite na uskladnenie ďalších vecí.

Untitled-21 83 2025-03-12 12:09:10

Používanie

Nádoba výrobníka ľadu

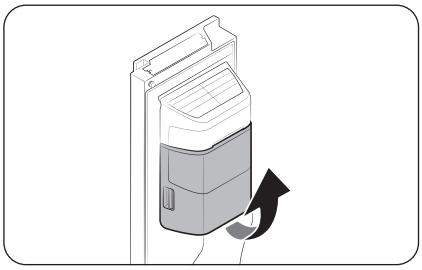

Ak ľad dlhší čas nedávkujete, v nádobe sa môžu sformovať zlepence ľadu. V takom prípade vyberte a vyprázdnite nádobu výrobníka ľadu.

1. Aby ste nádobu výrobníka ľadu vybrali, opatrne ho nadvihnite a pomaly ho vytiahnite tak, že rukoväti budete držať oboma rukami.
2. Vyberte a vyprázdnite nádobu výrobníka ľadu.

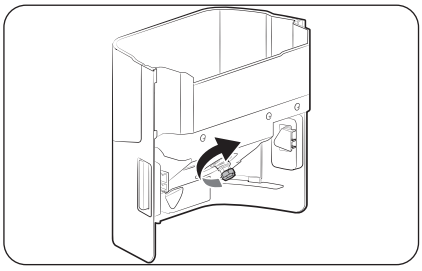

3. Po dokončení otočne pákou mechanizmu na zadnej strane nádoby o 90° a potom vložte nádobu späť na miesto. Nádoba je vložená správne, keď sa ozve cvaknutie.

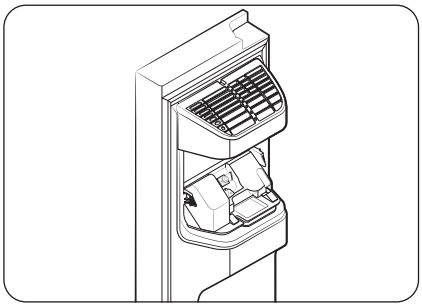

⚠ POZOR

- Na kryt nádoby nevyvíjajte nadmernú silu. Kryt by sa mohol zlomiť.
- Dvierka nezatvárajte príliš silno. Vo výrobníku ľadu by sa mohla rozliať voda.
- Aby ste predišli úrazom, odstráňte z podlahy všetku rozliatu vodu alebo vypadnutý ľad.
- Aby ste predišli nehodám alebo zraneniam, nedovoľte deťom hrať sa s dávkovačom vody alebo výrobníkom ľadu.
- Do sklzu ľadu nestrkajte ruky ani žiadne predmety. Mohlo by dôjsť k fyzickému zraneniu alebo poškodeniu výrobku.

POZNÁMKA

- Zvuky vydávané výrobníkom ľadu počas procesu tvorby ľadu sú normálne.
- Keď sú otvorené dvierka, výrobník ľadu ani dávkovač vody nie sú v prevádzke.

Untitled-21 84 2025-03-12 12:09:11

Tlak vody

Ak chcete skontrolovať, koľko vody prúdi do priečinka na ľad, postupujte nasledovne.

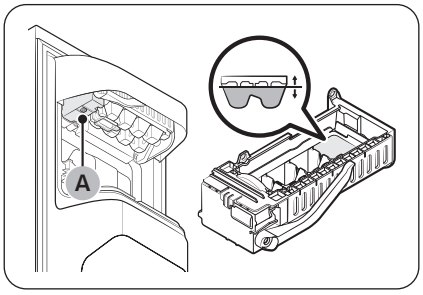

1. Vyberte nádobu na ľad.
2. Stlačte **tlačidlo (A)** na spodnej strane výrobníka ľadu. Počas normálnej prevádzky sa priečinok na ľad naplní vodou v priebehu niekoľkých minút.
3. Ak je hladina vody nižšie, než sa očakávalo, skontrolujte tlak vody v prívode z vodovodného systému. Nejde o chybu systému.

⚠ **POZOR**

- Počas plnenia nádoby vodou nestláčajte tlačidlo v spodnej časti výrobníka ľadu opakovane. Voda môže pretiecť alebo sa ľad môže zaseknúť.
- Presvedčte sa, že nádoba výrobníka ľadu je správne vložená. V opačnom prípade výrobník ľadu nebude fungovať.
- V prípade výpadku prúdu priečinok na ľad vyberte. Môže dôjsť k pretečeniu vody.

Automatický výrobník ľadu (iba príslušné modely)

Chladnička má zabudovaný výrobník ľadu, ktorý automaticky dávkuje ľad.

- Všeobecný dizajn a/alebo príslušenstvo sa môže líšiť podľa konkrétneho modelu.
- K chladničke bola priložená naberačka na ľad.

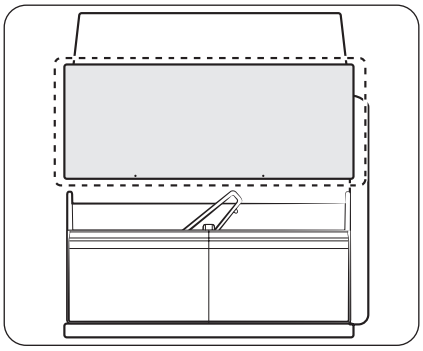

- Tento produkt ponúka dva typy výrobníkov ľadu.
- Ak potrebujete ľad, môžete jednoducho vysunúť nádobu na ľad a po použití ju zasunúť späť.

⚠ **VÝSTRAHA**

Nebezpečenstvo zadusenia: Ľad môže u malých detí spôsobiť zadusenie.

Výroba ľadu

Po namontovaní a zapojení chladničky sa podľa týchto pokynov presvedčte, že výroba ľadu prebieha správne a nádoba na ľad je plná.

Untitled-21 85 2025-03-12 12:09:12

Používanie

Pred prvým použitím

- Nechajte výrobník ľadu vyrábať ľad 1 až 2 dni.
- Prvú 1 až 2 nádoby na ľad vylejte, aby ste zo systému na prívod vody odstránili nečistoty.

Diagnostika

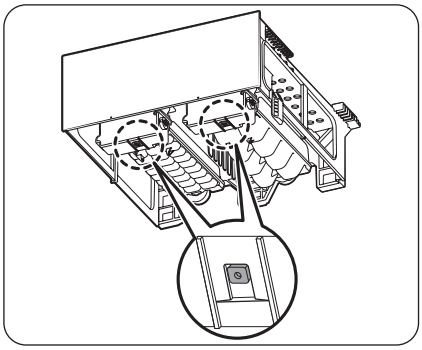

- Všeobecný dizajn a/alebo príslušenstvo sa môže líšiť podľa konkrétneho modelu.
- Ak sa ľad nedávkuje, najskôr skontrolujte stav výrobníka ľadu pomocou tlačidla **Test** na spodnej strane výrobníka ľadu.
- Stlačte tlačidlo **Test** na spodnej strane výrobníka ľadu. Počas stlačenia tlačidla zaznie zvukové znamenie (ding-dong). Ak výrobník ľadu pracuje správne, zaznie ďalšie zvukové znamenie.

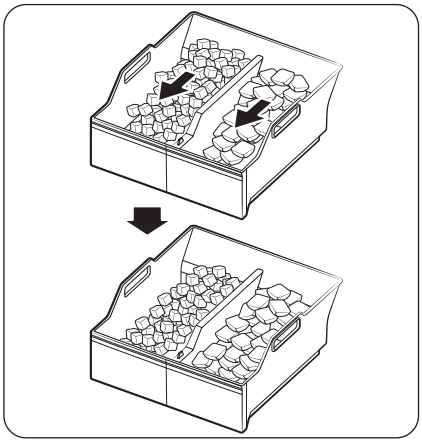

- Ak sa ľad hromadí na jednej strane priečinka, ide o bežný jav. Ľad rovnomerne rozložte v priečinku, aby sa doň zmestilo viac ľadu.

Untitled-21 86 2025-03-12 12:09:13

Výroba ľadu (iba príslušné modely)

Otočný výrobník ľadu

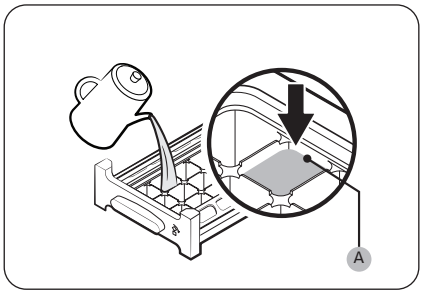

1. Otvorte dvierka mrazničky a vysuňte priečinok na ľad.
2. Priečinok naplňte vodou po značku **maximálnej hladiny (A)**, ktorá sa nachádza na vnútornej zadnej strane priečinka.
3. Priečinok znova zasuňte na miesto.

POZNÁMKA

Čas výroby ľadu závisí od nastavení teploty.

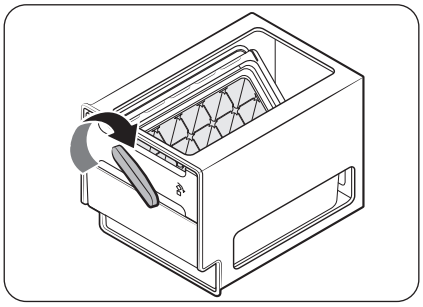

POZNÁMKA

- Uistite sa, že úložný kôš na kocky ľadu je na svojom mieste pod priečinkom na ľad.
- Kocky ľadu dávkujte otočením rukoväti koša doprava – do koša vypadne polovica kociek ľadu. Druhá polovica vypadne po otočení rukoväti doľava.
- Vyberte kôš – mierne ho potočte a vytiahnite smerom dopredu.

Untitled-21 87 2025-03-12 12:09:13

Údržba

Manipulácia a starostlivosť

Poličky (chladnička/mraznička)/Rošt na fľaše (iba príslušné modely)

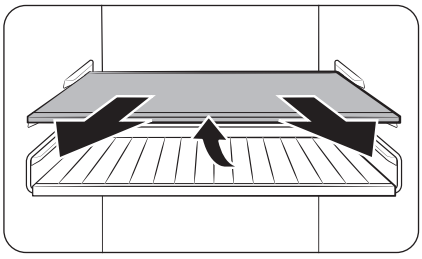

1. Mierne povytiahnite poličku (alebo rošt na fľaše). Následne nakloňte zadnú stranu a vytiahnite ju von.

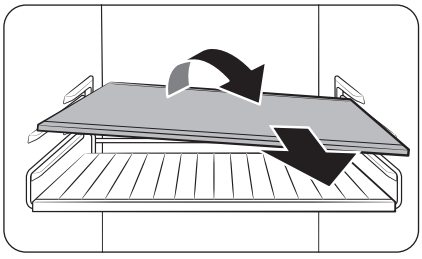

2. Poličku (alebo rošt na fľaše) diagonálne otočte a vyberte.

⚠ **POZOR**

- Poličku je potrebné vložiť správne. Nevkladajte ju naopak.
- Sklené nádoby môžu poškriabať povrch sklených poličiek.
- Do polohy na rošt na fľaše nevkladajte poličky. Takéto konanie môže poškodiť chladničku. (iba príslušné modely)

Dverové priehradky

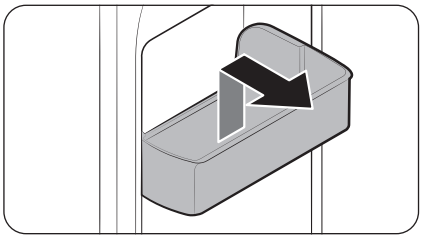

Dverovú priehradku vyberte tak, že uchopíte predné strany priehradky a opatrne ju vytiahnete.

Untitled-21 88 2025-03-12 12:09:14

Zásuvky

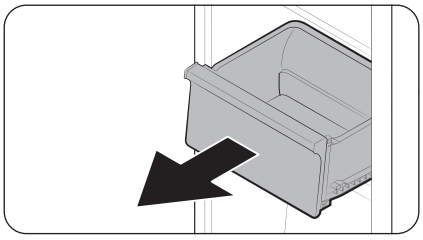

Opatrne uchopte prednú stranu zásuvky a vytiahnite ju.

Zásuvka na zeleninu/sušené potraviny a mäso

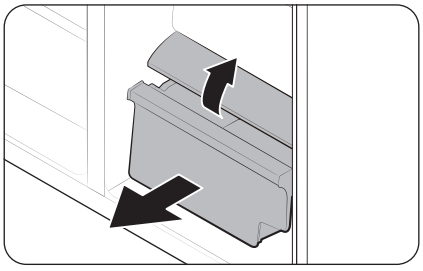

Postup vyberania zásuvky na zeleninu z chladničky alebo zásuvky na suché potraviny z mrazničky:

1. Najskôr v prípade potreby vyberte okolité viacúčelové zásuvky.

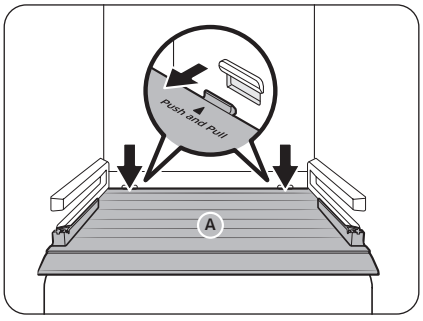

2. Ak má vaša chladnička kryt (A) na zásuvku na zeleninu/suché potraviny, odstráňte ju pomocou nasledovnej metódy.
   a. Povytiahnite zásuvku do polovice.
   b. Vytiahnite kryt a zároveň zatlačte na bočné strany (podľa obrázka).
3. Opatrne vytiahnite zásuvku na zeleninu/suché potraviny.

Nádoba výrobníka ľadu (iba príslušné modely)

Ak chcete vybrať nádobu výrobníka ľadu, pozrite si časť o nádobe výrobníka ľadu na strane 84.

Untitled-21 89 2025-03-12 12:09:15

Údržba

Kam odložiť naberačku (iba príslušné modely)

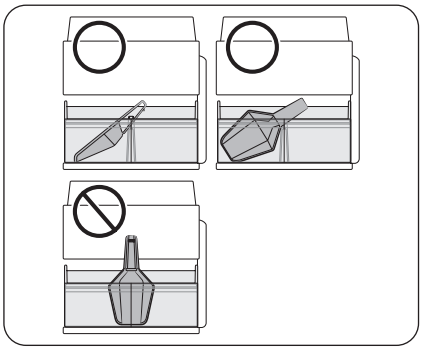

Naberačku odložte do prednej časti nádoby na ľad. Naberačku odložte podľa obrázka. Dbajte na to, aby po vložení nádoby na ľad nezasahovala do dávkovača ľadu.

POZNÁMKA

Ak nádoba na ľad nie je vložená úplne, ľad môže padať mimo nej (alebo za ňu) alebo výrobník ľadu môže prestať vyrábať ľad.

Džbán s automatickým dopĺňaním (iba príslušné modely)

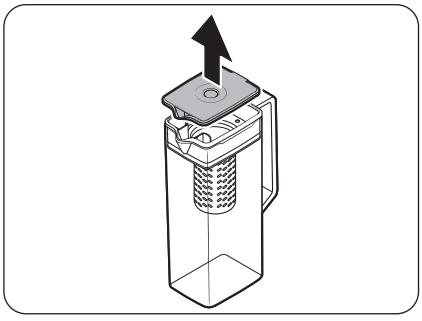

1. Uchopte drážku rukoväti **veka** a vytiahnutím nahor ho odstráňte.

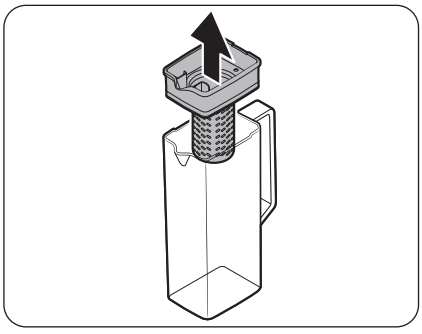

2. Uchopte obidve strany **držiaka naparovača** a potiahnutím nahor ho odstráňte.

Untitled-21 90 2025-03-12 12:09:16

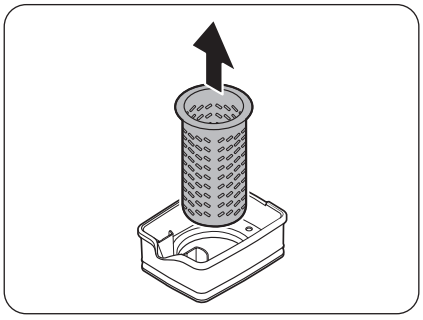

3. Miernym otáčaním **naparovača** ho vyberte z utesneného hrdla.
4. **Naparovač** vyčistite neutrálnymi čistidlami a tečúcou vodou. Opláchnite ho a dobre vysušte.
5. Nový džbán s automatickým dopĺňaním namontujte v opačnom poradí krokov demontáže.

⚠ **POZOR**

Džbán na vodu a veko nie sú vhodné do mikrovlnnej rúry a pri pôsobení tepla (vrátane horúcej vody) sa môžu roztaviť alebo zdeformovať. Podľa potreby umývajte ručne v studenej alebo teplej vode. (Teplota vody musí byť nižšia ako 70 °C.)

Untitled-21 91 2025-03-12 12:09:16

Údržba

Čistenie

Vnútorné a vonkajšie časti

⚠ VÝSTRAHA

- Na čistenie nepoužívajte benzén, riedidlo, ocot, tekuté bielidlo, sódu bikarbónu, kyselinu citrónovú, soľné zmesi ani čistiace prostriedky na autá alebo na použitie v domácnosti, napr. Clorox™. Môžu poškodiť povrch chladničky a spôsobiť požiar.
- Na chladničku nestriekajte vodu. Môže dôjsť k zásahu elektrickým prúdom.
- Do otvoru dávkovača nestrkajte prsty ani žiadne predmety.

Suchou handričkou pravidelne čistite koncovky a styčné body napájacej zástrčky od akýchkoľvek cudzích látok, napr. prachu alebo vody.

1. Odpojte napájací kábel.
2. Na čistenie vnútorných a vonkajších povrchov chladničky používajte navlhčenú tkaninu nezanechávajúcu chĺpky alebo papierovú utierku.
3. Po skončení povrchy dôkladne osušte suchou handričkou alebo papierovou utierkou.
4. Napájací kábel znova zapojte.

Dávkovač ľadu/vody (iba príslušné modely)

POZNÁMKA

Z hygienických dôvodov oblasť dávkovača často čistite.

⚠ POZOR

Ak si vyberiete možnosť drveného ľadu, môžu sa v sklze ľadu zachytiť zvyškové ľadové úlomky. Predídete tomu odstránením zvyškového ľadu zo sklzu ľadu pomocou jemnej a čistej handričky.

Dávkovacia dýza (iba príslušné modely)

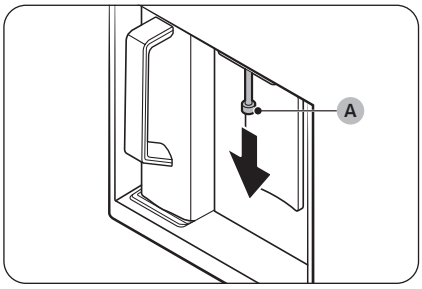

1. Uchopte koniec dávkovacej dýzy (A).
2. Pri otáčaní dávkovacej dýzy (A) doľava ju potiahnite a vyberte ju z dávkovača.

Untitled-21 92 2025-03-12 12:09:16

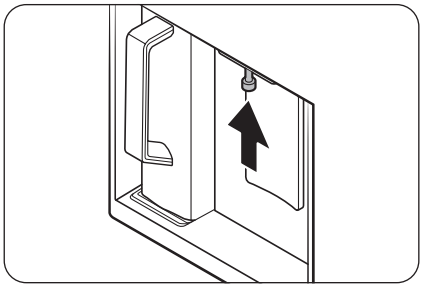

3. Dôkladne vyčistite dávkovaciu dýzu a potom ju namontujte späť.

⚠ **POZOR**

- Dávkovaciu dýzu zasuňte úplne, aby sa vrátila späť do pôvodnej polohy.
- Na čistenie dávkovacej dýzy nepoužívajte hubku s drsným povrchom.

Gumové tesnenia

V prípade zašpinenia gumových tesnení dvierok sa dvierka nemusia správne zatvárať, čo môže spôsobiť zníženú účinnosť chladničky. Na čistenie gumových tesnení používajte jemné čistidlo a vlhčenú utierku. Následne ho pomocou handričky dobe vysušte.

Zadný panel

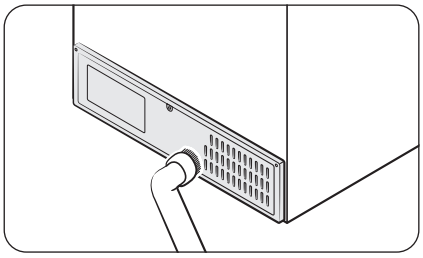

Aby sa na kábloch a nekrytých častiach zadného panelu neusádzal prach, raz alebo dvakrát ročne zadný panel vysajte.

⚠ **POZOR**

Zadný panel nedemontujte. Môže prísť k zásahu elektrickým prúdom.

Untitled-21 93 2025-03-12 12:09:17

Údržba

Sieťovinový filter (iba príslušné modely)

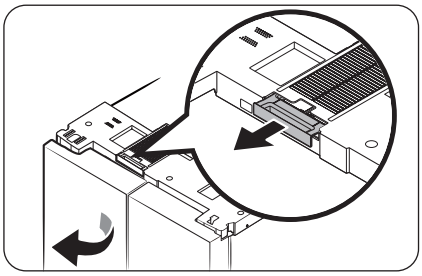

- Otvorte ľavé dvierka chladničky a vyberte sieťovinový filter nachádzajúci sa v hornej časti chladničky.
  - Po odstránení prachu filter jemne umyte vlažnou vodou zmiešanou s neutrálnym čistiacim prostriedkom.

POZNÁMKA

- Pri odpájaní filtra môže padať prach.
- Sieťovinový filter sa môže poškodiť, ak ho budete drhnúť kefou alebo umývať horúcou vodou.
- V prípade silného zápachu alebo vážnej kontaminácie namočte filter asi na 30 minút do vlažnej vody zmiešanej s neutrálnym čistiacim prostriedkom a potom ho opláchnite.

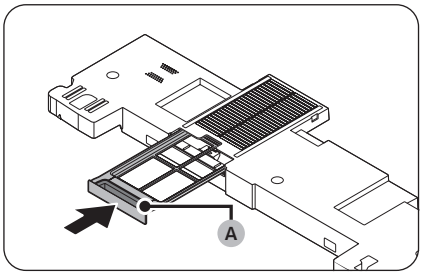

- Keď filter úplne vyschne, vložte ho späť na miesto tak, aby **rukoväť filtra (A)** smerovala von.
  - Pri sušení filtra sa vyhýbajte priamemu slnečnému svetlu a nechajte ho úplne vyschnúť v tieni.

Untitled-21 94 2025-03-12 12:09:18

Výmena dielov

Žiarovky

Servis žiaroviek nesmie vykonávať používateľ. Ak je potrebné vykonať výmenu žiaroviek v chladničke, obráťte sa na servisné stredisko spoločnosti Samsung.

Osvetlenie (svetelný zdroj)

Tento výrobok obsahuje svetelný zdroj triedy energetickej účinnosti <G>.

Výmenu osvetlenia a/alebo ovládacieho zariadenia nemôže vykonávať používateľ. Ak je potrebné vykonať výmenu osvetlenia a/alebo ovládacieho zariadenia vo výrobku, obráťte sa na servisné stredisko spoločnosti Samsung.

Podrobné pokyny na výmenu osvetlenia alebo ovládacieho zariadenia vo vašom výrobku nájdete na web stránke spoločnosti Samsung (http://www.samsung.com), v časti Podpora > Domovská stránka podpory a potom zadajte názov modelu.

Podrobné pokyny na demontáž osvetlenia a/alebo ovládacieho zariadenia nájdete v pokynoch na výmenu, ktoré získate podľa opisu vyššie.

Untitled-21 95 2025-03-12 12:09:18

Riešenie problémov

Pred kontaktovaním servisu si skontrolujte nasledujúce kontrolné body. Všetky telefonáty týkajúce sa normálnych prevádzkových situácií (bez výskytu porúch) sa budú používateľom účtovať.

Všeobecné informácie

Teplota

Príznak	Možná príčina	Riešenie
Chladnička/mraznička nefunguje. Teplota v chladničke/ mrazničke je vysoká.	• Napájací kábel nie je správne zapojený.	• Správne zapojte napájací kábel.
	• Teplota nie je správne nastavená.	• Teplotu nastavte na nižšiu hodnotu.
	• Chladnička je umiestnená v blízkosti tepelného zdroja alebo na priamom slnečnom svetle.	• Chladničku umiestnite mimo dosahu priameho slnečného svetla alebo tepelných zdrojov.
	• Nedostatok priestoru medzi chladničkou a blízkymi stenami alebo skrinkami.	• Odporúčame, aby medzera medzi chladničkou a blízkymi stenami (alebo skrinkami) mala viac než 50 mm.
	• Chladnička je preplnená. Potraviny blokujú vetracie otvory vnútri chladničky.	• Chladničku neprepĺňajte. Dbajte na to, aby potraviny neblokovali ventiláciu.
Chladnička/mraznička príliš chladí.	• Teplota nie je správne nastavená.	• Teplotu nastavte na vyššiu hodnotu.
Vnútorná stena je horúca.	• V stenách chladničky sú zabudované rúrky odolné voči teplu.	• Ako prevencia proti zrážaniu vlhkosti sú v predných rohoch spotrebiča zabudované rúrky odolné voči teplu. V prípade zvýšenia teploty okolitého prostredia toto zariadenie nemusí fungovať účinne. Nejde o chybu systému. 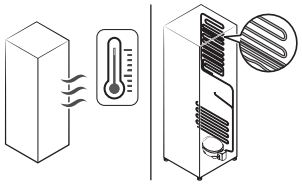

Untitled-21 96 2025-03-12 12:09:18

Príznak	Možná príčina	Riešenie
Osvetlenie, ovládací panel, výrobník ľadu a dávkovač vody a ľadu naraz nefungujú.	• Výber režimu nie je správne nastavený.	**1.** Ťuknite súčasne na tlačidlá ◯ a 〉 a podržte ich 6 sekúnd stlačené. **2.** Keď displej začne blikať, stlačte tlačidlo 〉. **3.** Stlačte ďalšie tlačidlo. • Ak príznak pretrváva aj po vykonaní týchto krokov, obráťte sa na servisné stredisko spoločnosti Samsung Electronics.

Zápach

Príznak	Možná príčina	Riešenie
Vnútri chladničky sa tvorí zápach.	• Pokazené potraviny.	• Chladničku vyčistite a odstráňte pokazené potraviny.
	• Potraviny s výraznou arómou.	• Dbajte na to, aby boli potraviny s výraznou arómou vzduchotesne zabalené.

Námraza

Príznak	Možná príčina	Riešenie
Námraza pri vetracích otvoroch.	• Potraviny blokujú vetracie otvory.	• Dbajte na to, aby potraviny neblokovali vetracie otvory vnútri chladničky.
Námraza na vnútorných stenách.	• Dvere sa riadne nezatvárajú.	• Dbajte na to, aby potraviny neblokovali dvere. Vyčistite tesnenie dverí.

Zrážanie vlhkosti

Príznak	Možná príčina	Riešenie
Na vnútorných stenách sa zráža vlhkosť.	• Keď sú dvere chladničky otvorené, dovnútra sa dostáva vlhkosť.	• Utrite vlhkosť. Dvierka nenechávajte dlhšie otvorené.
	• Potraviny s vysokým obsahom vlhkosti.	• Dbajte na to, aby boli potraviny vzduchotesne zabalené.

Untitled-21 97 2025-03-12 12:09:18

Riešenie problémov

Voda/ľad (platí len pre modely s dávkovačom)

Príznak	Možná príčina	Riešenie
Prúdenie vody je slabšie než je bežné.	• Tlak vody je príliš nízky.	• Dbajte na to, aby bol tlak vody medzi 30 až 125 psi.
Výrobník ľadu bzučí.	• Funkcia výrobníka ľadu je aktívna, no nie je pripojený prívod vody k chladničke.	• Vypnite výrobník ľadu.
Výrobník ľadu nevyrába ľad.	• Výrobník ľadu bol práve vložený.	• Chladnička začne vyrábať ľad až po uplynutí 24 hodín.
	• Teplota mrazničky je privysoká.	• Ak je okolitá teplota vysoká, nastavte teplotu mrazničky pod -18 ˚C alebo -20 ˚C.
	• Lock (Zámok) panela dávkovača je aktivovaný.	• Stlačením a podržaním tlačidla \⌀/ na 3 sekundy deaktivujete funkciu Lock (Zámok) panela dávkovača.
	• Výrobník ľadu je vypnutý.	• Zapnite výrobník ľadu.
	• Nádoba na ľad nie je úplne vložená.	• Nádobu na ľad vložte na doraz.
Dávkovanie ľadu nefunguje.	• Ľad sa môže zachytiť v prípade, ak sa dávkovač dlhšie nepoužíva (približne 3 týždne).	• Ak chladničku neplánujete dlhšie používať, vyprázdnite nádobu na ľad a výrobník ľadu vypnite.
	• Nádoba na ľad nie je správne vložená.	• Skontrolujte, či je nádoba na ľad vložená správne.
	• Prívod vody nie je správne zapojený, prípadne nie je otvorený.	• Skontrolujte podmienky inštalácie vody. 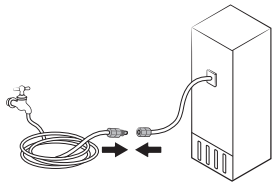

Untitled-21 98 2025-03-12 12:09:19

Príznak	Možná príčina	Riešenie
Dávkovanie vody nefunguje.	• Prívod vody nie je správne zapojený, prípadne nie je otvorený.	• Skontrolujte podmienky inštalácie vody. 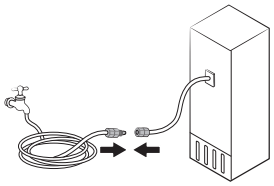
	• Lock (Zámok) panela dávkovača je aktivovaný.	• Stlačením a podržaním tlačidla \ na 3 sekundy deaktivujete funkciu Lock (Zámok) panela dávkovača.
	• Bol namontovaný vodný filter od iného výrobcu.	• Používajte iba filtre dodané alebo schválené spoločnosťou Samsung. • Neschválené filtre nemusia správne tesniť, môžu chladničku poškodiť.
Keď uvidíte ikonu .	Všeobecný typ • Indikátor na hlavnom paneli je zapnutý. Typ aplikácie Family Hub, AI Home Hub • Indikátor sa rozsvieti načerveno.	Všeobecný typ • Vymeňte vodný filter. Po výmene stlačte tlačidlo Filter Reset (Vynulovanie filtra). Typ aplikácie Family Hub • Vymeňte vodný filter. Po výmene vynulujte filter v ponuke Fridge Manager (Správca chladničky) > Fridge Settings (Nastavenia chladničky) > Water Filter (Vodný filter). Typ aplikácie AI Home Hub • Vymeňte vodný filter. Po výmene vynulujte filter v ponuke Product Care (Starostlivosť o výrobky) > Water Filter (Vodný filter).

Untitled-21 99 2025-03-12 12:09:19

Riešenie problémov

Automatické otvorenie dverí (iba príslušné modely)

Príznak		Možná príčina	Riešenie
Dvere chladničky sa neotvárajú dostatočne.	Obe dvere 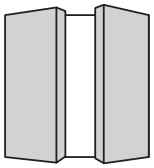	• Obe zadné strany chladničky spočívajú nízko.	• Zdvihnite zadné strany chladničky, aby ste ju vyrovnali. * 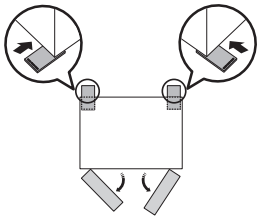
	Ľavé dvere 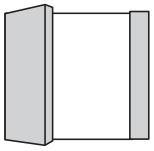	• Pravá zadná strana chladničky spočíva nízko.	• Zdvihnite pravú zadnú stranu chladničky, aby ste ju vyrovnali. * 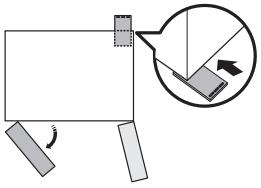
	Pravé dvere 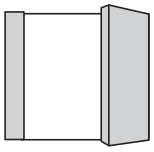	• Ľavá zadná strana chladničky spočíva nízko.	• Zdvihnite ľavú zadnú stranu chladničky, aby ste ju vyrovnali. * 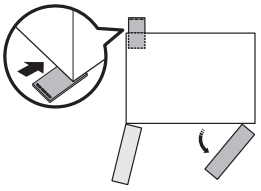

Untitled-21 100 2025-03-12 12:09:21

Príznak	Možná príčina	Riešenie
Dvere chladničky sa otvárajú až príliš. 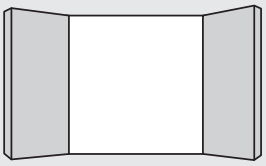	• Obe predné strany chladničky spočívajú nízko.	• Zdvihnite predné strany chladničky, aby ste ju vyrovnali. * 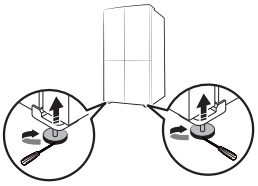

* Ďalšie informácie o vyrovnaní chladničky nájdete v časti „**KROK 4 Nastavenie vyrovnávacích nožičiek**“ na strane **39**.)

Untitled-21 101 2025-03-12 12:09:21

Riešenie problémov

Vydáva chladnička nezvyčajné zvuky?

Pred kontaktovaním servisu si skontrolujte nasledujúce kontrolné body. Všetky telefonáty týkajúce sa normálnych zvukov sa budú používateľom účtovať.

Tieto zvuky sú normálne.

- Pri spustení alebo ukončení prevádzky vydáva chladnička zvuky podobné štartovaniu automobilového motora. Počas stabilizácie prevádzky budú tieto zvuky slabnúť.

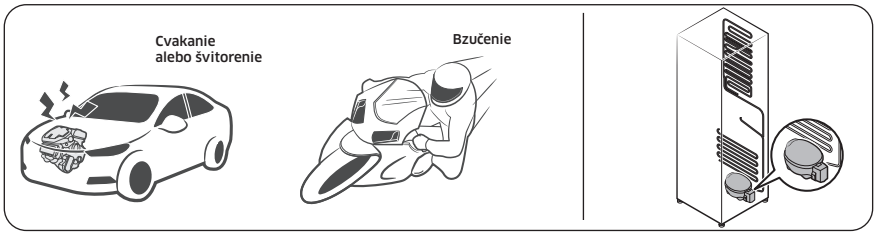

- Keď je ventilátor v prevádzke, môžu sa vyskytnúť tieto zvuky. Keď chladnička dosiahne nastavenú teplotu, ventilátor nevydáva žiadne zvuky.

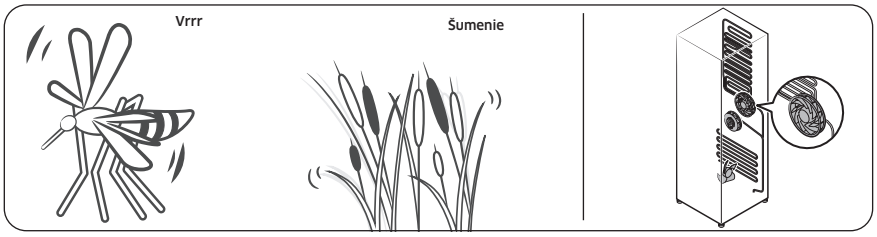

- Počas rozmrazovacieho cyklu môže na ohrievač rozmrazovača kvapkať voda, čo spôsobuje zvuky syčania.

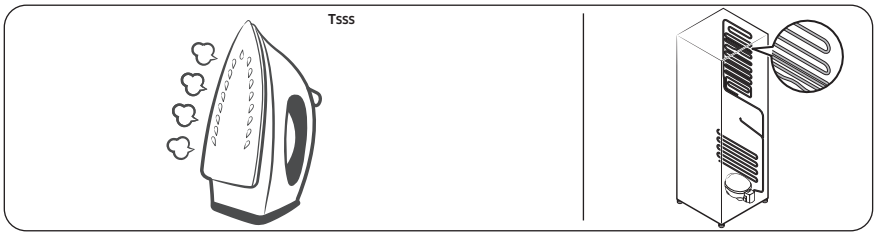

Untitled-21 102 2025-03-12 12:09:22

- Počas chladenia alebo mrazenia postupuje uzavretým potrubím chladivo, čo spôsobuje bublavé zvuky.

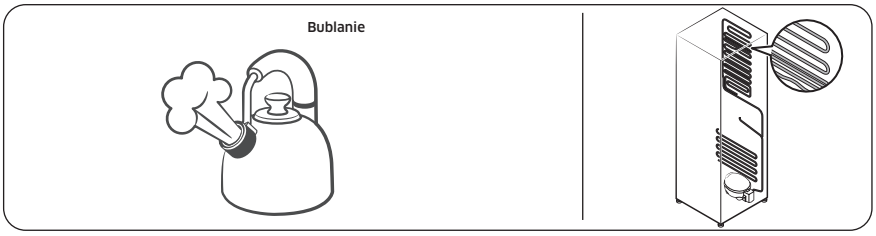

- Rozpínanie alebo sťahovanie plastových častí spôsobené stúpaním alebo klesaním teploty v chladničke vydáva klopkavé zvuky. Tieto zvuky sa vyskytujú počas cyklu rozmrazovania alebo keď sú elektronické časti v prevádzke.

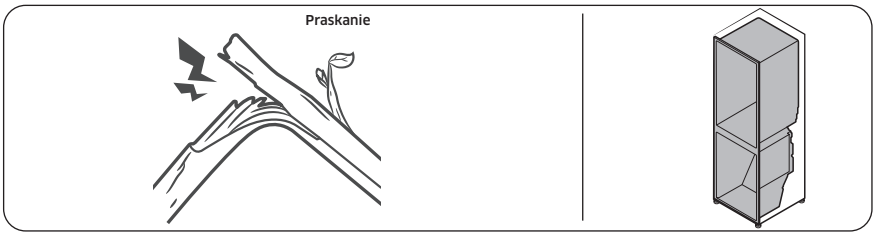

- Modely vybavené výrobníkom ľadu: Keď sa otvorí ventil prívodu vody, aby sa napustil výrobník ľadu, môžu sa vyskytnúť bzučivé zvuky.
- V dôsledku vyrovnávania tlakov pri otváraní a zatváraní dvier chladničky sa môže vyskytnúť šumenie.

Untitled-21 103 2025-03-12 12:09:23

Riešenie problémov

SmartThings (iba príslušné modely)

Príznak	Požadovaná akcia
V obchode s aplikáciami nie je možné nájsť aplikáciu „SmartThings“.	• Verzia podporného softvéru aplikácie SmartThings sa môže zmeniť podľa zásad podpory operačného systému, ktoré poskytuje výrobca. Navyše, pokiaľ ide o aplikáciu SmartThings alebo funkcie, ktoré táto aplikácia podporuje, zásady aktualizácie novej aplikácie v rámci existujúcej verzie operačného systému možno pozastaviť z dôvodu použiteľnosti alebo z bezpečnostných dôvodov.
Aplikácia SmartThings nefunguje.	• Aplikácia SmartThings je dostupná iba pre príslušné modely. • Staršia aplikácia Samsung Smart Refrigerator sa nedokáže pripojiť k modelom Samsung Smart Home.
Aplikácia SmartThings je nainštalovaná, no nie je pripojená k mojej chladničke.	• Ak chcete aplikáciu používať, je potrebné sa prihlásiť do účtu Samsung. • Presvedčte sa, že váš smerovač správne funguje. • Ak ikona pripojenia Wi-Fi na displeji chladničky nesvieti, znamená to, že sa ešte nenadviazalo sieťové pripojenie. V takom prípade použite aplikáciu SmartThings na pripojenie a zaregistrovanie chladničky k prístupovému bodu (AP) vo vašej domácnosti.
Nemôžem sa prihlásiť do aplikácie.	• Ak chcete aplikáciu používať, je potrebné sa prihlásiť do účtu Samsung. • Ak účet Samsung nemáte, postupujte podľa zobrazených pokynov v aplikácii a vytvorte si ho.
Počas registrácie mojej chladničky sa zobrazuje chybová správa.	• Jednoduché pripojenie môže zlyhávať v dôsledku väčšej vzdialenosti od prístupového bodu (AP) alebo elektrického rušenia okolitým prostredím. Počkajte chvíľu a skúste to znova.
Aplikácia SmartThings je úspešne prepojená s mojou chladničkou, ale nefunguje.	• Ukončite a reštartuje aplikáciu SmartThings alebo odpojte a znova pripojte smerovač. • Vypnite chladničku a po uplynutí 1 minúty ju znova zapnite.
Ikona Wi-Fi bliká. ( ) (iba príslušné modely)	• Pred použitím prepojte chladničku s aplikáciou SmartThings. Po úspešnom pripojení indikátor prestane blikať. - Ak sa vám nepodarí vytvoriť pripojenie, prípadne si neželáte aplikáciu využívať, stlačte a na 10 sekúnd podržte tlačidlo 〉. Indikátor prestane blikať, pričom sa na teplotnom displeji zobrazí text „O FF (VYP.)“.

Untitled-21 104 2025-03-12 12:09:23

Open Source Announcement

Open Source Announcement

(For Wi-Fi models only)

The software included in this product contains open source software.

The following URL http://opensource.samsung.com/opensource/SMART_TP1_0/seq/0 leads to open source license information as related to this product.

Untitled-21 105 2025-03-12 12:09:23

Príloha

(Iba pre regióny EÚ)

Bezpečnostné pokyny

- Na dosiahnutie čo najefektívnejšieho využitia energie ponechajte všetky vnútorné diely, ako sú koše, zásuvky, poličky a priečinok na ľadové kocky na miestach, ktoré pre ne vyhradil výrobca.
- Chladnička nie je určená na použitie ako vstavaný spotrebič.

Inštalačné pokyny

Pre chladiace zariadenia s klimatickou triedou

V závislosti od klimatickej triedy je toto chladiace zariadenie určené na používanie v rozsahoch okolitej teploty podľa údajov v nasledovnej tabuľke.

Klimatickú triedu možno nájsť na výkonovom štítku. V prípade teplôt mimo stanovený rozsah nemusí produkt fungovať správnym spôsobom.

Klimatickú triedu nájdete uvedenú na štítku vnútri chladničky

Rozsah teplôt, pri ktorých je prevádzka účinná

Chladnička je navrhnutá na prevádzku pri rozsahu teplôt, ktorý je definovaný pre danú triedu spotrebičov.

Trieda	Symbol	Rozsah teplôt okolitého prostredia (°C)	
		IEC 62552 (ISO 15502)	ISO 8561
Zvýšená mierna	SN	+10 až +32	+10 až +32
Mierna	N	+16 až +32	+16 až +32
Subtropická	ST	+16 až +38	+18 až +38
Tropická	T	+16 až +43	+18 až +43

POZNÁMKA

Na chladiaci výkon a spotrebu energie chladničky môžu vplývať teplota okolitého prostredia, častosť otvárania dvierok a umiestnenie chladničky. Nastavenia teploty odporúčame upraviť podľa potreby.

Untitled-21 106 2025-03-12 12:09:24

Pokyny týkajúce sa teploty

Odporúčaná teplota

Optimálne teplotné nastavenie na skladovanie potravín:

- Chladnička: 3 °C
- Mraznička: -19 °C
- Chladnička z prestavenia mrazničky: 3 °C

POZNÁMKA

Optimálne nastavenie teploty každej časti závisí od okolitej teploty. Vyššia optimálna teplota sa zakladá na okolitej teplote 25 °C.

Intenzívne chladenie

Funkcia Intenzívne chladenie zrýchli proces chladenia pri maximálnych otáčkach ventilátora. Chladnička bude dve a pol hodiny bežať na maximálne otáčky a potom sa znova nastaví predchádzajúca teplota.

Intenzívne mrazenie

Funkcia Intenzívne mrazenie zrýchli proces mrazenia pri maximálnych otáčkach ventilátora. Mraznička bude 50 hodín bežať na maximálne otáčky a potom sa znova nastaví predchádzajúca teplota. Ak treba zmraziť veľké množstvo potravín, funkciu Intenzívne mrazenie aktivujte minimálne 20 hodín pred vložením potravín do mrazničky.

POZNÁMKA

Spotreba energie chladničky sa pri použití tejto funkcie zvýši. Keď funkciu nepotrebujete, nezabudnite ju vypnúť, čím sa mraznička vráti na pôvodné nastavenie teploty.

Untitled-21 107 2025-03-12 12:09:24

Príloha

Osvedčené postupy skladovania (len pre príslušné modely)

Potraviny prikryte, čím v nich uchováte vlhkosť a zabránite tomu, aby pohlcovali pachy iných potravín. Veľké množstvá potravín, ako sú napríklad polievka či guláš, je potrebné rozdeliť na menšie porcie, ktoré umiestnite do plytkých nádob. Až potom ich dajte chladiť. Veľké kusy mäsa či celú hydinu je potrebné rozdeliť na menšie časti, prípadne ich pred schladením umiestniť do plytkých nádob.

Umiestnenie potravín

Police	Police by mali byť nastaviteľné tak, aby sa na ne dali použiť rôzne druhy balení.
Špecializovaná priehradka (iba príslušné modely)	Uzatvorené zásuvky na zeleninu poskytujú optimálne skladovacie prostredie pre ovocie a zeleninu. Zelenina potrebuje vyššiu vlhkosť, kým ovocie si vyžaduje vlhkosť nižšiu. Zásuvky disponujú ovládacími zariadeniami na reguláciu úrovne vlhkosti. (*V závislosti od modelu a možností). Zásuvka na mäso s nastaviteľnou teplotou maximalizuje čas skladovania mäsa a syrov.
Uložené na dvierkach	Vo dvierkach neskladujte potraviny podliehajúce skaze. Vajcia by ste mali skladovať v kartóne na poličke. Teplota priehradiek v dvierkach kolíše viac v porovnaní s miestami v samotnej chladničke. Dvierka uchovávajte čo najviac uzatvorené.
Mraznička	Túto časť môžete využiť na uskladnenie mrazených potravín, výrobu ľadových kociek a zmrazenie čerstvých potravín.

POZNÁMKA

Zmrazujte výlučne čerstvé a nepoškodené potraviny. Potraviny určené na zmrazenie uchovávajte mimo už zmrazených potravín. Aby sa predišlo strate chutí a vyschnutiu potravín, umiestňujte ich do vzduchotesných nádob.

Untitled-21 108 2025-03-12 12:09:24

Tabuľka skladovania v chladničke a mrazničke

Doba čerstvosti závisí od teploty a vystavenia potraviny vlhkosti. Keďže dátumy výroby nemožno považovať za smerodajné v oblasti určovania bezpečnosti výrobku, prečítajte si túto tabuľku a dodržiavajte uvedené tipy.

Mliečne výrobky

Výrobok	Chladnička	Mraznička
Mlieko	1 týždeň	1 mesiac
Maslo	2 týždne	12 mesiacov
Zmrzlina	-	2 až 3 týždne
Prírodný syr	1 mesiac	4 až 6 mesiacov
Krémový syr	2 týždne	Neodporúča sa
Jogurt	1 mesiac	-

Mäso

Výrobok	Chladnička	Mraznička
Čerstvé kusy, stejky, nakrájané kúsky	3 až 4 dni	2 až 3 mesiace
Čerstvé mleté mäso, mäso nakrájané na kocky	1 až 2 dni	3 až 4 mesiace
Slanina	7 dní	1 mesiac
Klobása, tatarák z bravčového, hovädzieho, morčacieho mäsa	1 až 2 dni	1 až 2 mesiace

Hydina/vajcia

Výrobok	Chladnička	Mraznička
Čerstvá hydina	2 dni	6 až 8 mesiacov
Hydinový šalát	1 deň	-
Vajcia, čerstvé v obale	2 až 4 týždne	Neodporúča sa

Untitled-21 109 2025-03-12 12:09:24

Príloha

Ryby/morské plody

Výrobok	Chladnička	Mraznička
Čerstvé ryby	1 až 2 dni	3 až 6 mesiacov
Tepelne upravené ryby	3 až 4 dni	1 mesiac
Rybací šalát	1 deň	Neodporúča sa
Sušené alebo nakladané ryby	3 až 4 týždne	-

Ovocie

Výrobok	Chladnička	Mraznička
Jablká	1 mesiac	-
Broskyne	2 až 3 týždne	-
Ananás	1 týždeň	-
Iné čerstvé ovocie	3 až 5 dní	9 až 12 mesiacov

Zelenina

Výrobok	Chladnička	Mraznička
Špargľa	2 až 3 dni	-
Brokolica, ružičkový kel, hrášok, hríby	3 až 5 dní	-
Kapusta, karfiol, zeler, uhorky, šalát	1 týždeň	-
Mrkva, repa, reďkovky	2 týždne	-

Untitled-21 110 2025-03-12 12:09:24

Informácie týkajúce sa modelu a objednávania náhradných dielov

Informácie týkajúce sa modelu

Ak chcete získať prístup k informáciám o energetickom označení tohto produktu v Európskej databáze produktov s energetickým označením (EPREL), naskenujte kód QR na energetickom štítku.
Kód QR nájdete na energetickom štítku v balení vášho produktu.

Informácie o dieloch

- Minimálne obdobie, počas ktorého sú dostupné náhradné diely nevyhnutné na opravu spotrebiča
  - 7 rokov: termostaty, teplotné snímače, dosky s plošnými spojmi a svetelné zdroje, dverové rúčky, priehradky, košíky (boxy alebo zásuvky).
  - 10 rokov: dverové tesnenia
- Minimálne trvanie záruky na chladiaci spotrebič ponúkané výrobcom je 24 mesiacov.
- Príslušné informácie o objednávaní náhradných dielov získate priamo od výrobcu, prípadne z iných kanálov poskytovaných výrobcom, dovozcom či autorizovaným zástupcom.
- Odborné informácie o opravách nájdete na adrese http://samsung.com/support.
  Používateľskú servisnú príručku nájdete na adrese http://samsung.com/support.

Untitled-21 111 2025-03-12 12:09:24

SAMSUNG

POZNÁMKA (iba pre modely s pripojením Wi-Fi)

Samsung týmto vyhlasuje, že spotrebič typu rádiového zariadenia je v súlade so smernicou 2014/53/EÚ a platnými zákonnými požiadavkami v Spojenom kráľovstve.

Úplný text Vyhlásenia o zhode EÚ a Vyhlásenia o zhode Spojeného kráľovstva je dostupný na nasledovnej internetovej adrese: Oficiálne Vyhlásenie o zhode nájdete na stránke http://www.samsung.com v časti Podpora > Hľadať podporu k produktu, kde zadajte názov modelu.

	Frekvenčný rozsah	Výkon vysielača (max.)
Wi-Fi	2412 ~ 2472 MHz	20 dBm
Bluetooth	2402 ~ 2480 MHz	20 dBm

HUNGARY	0680SAMSUNG (0680-726-7864)	www.samsung.com/hu/support
CZECH	800 - SAMSUNG (800-726786)	www.samsung.com/cz/support
SLOVAKIA	0800 - SAMSUNG (0800-726 786)	www.samsung.com/sk/support
CROATIA	072 726 786	www.samsung.com/hr/support
BOSNIA	055 233 999	www.samsung.com/support
North Macedonia	023 207 777	www.samsung.com/mk/support
MONTENEGRO	020 405 888	www.samsung.com/support
SLOVENIA	080 697 267 (brezplačna številka)	www.samsung.com/si/support
SERBIA	011 321 6899	www.samsung.com/rs/support
Kosovo	038 40 30 90	www.samsung.com/support
ALBANIA	045 620 202	www.samsung.com/al/support
BULGARIA	0800 111 31 - Безплатен за всички оператори *3000 - Цена на един градски разговор или според тарифата на мобилният оператор 09:00 до 18:00 - Понеделник до Петък	www.samsung.com/bg/support
ROMANIA	0800872678 - Apel gratuit *8000 - Apel tarifat în rețea Program Call Center Luni - Vineri: 9 AM - 6 PM	www.samsung.com/ro/support
POLAND	801-172-678* * (opłata według taryfy operatora)	http://www.samsung.com/pl/support/
LITHUANIA	8-800-77777	www.samsung.com/lt/support
LATVIA	8000-7267	www.samsung.com/lv/support
ESTONIA	800-7267	www.samsung.com/ee/support

Frigider

Manualul de utilizare

Aparat fără suport

SAMSUNG

Untitled-20 1 2025-03-11 11:56:00

Cuprins

Informații privind siguranța **4**

Ce trebuie să știți despre instrucțiunile de siguranță 4
Simboluri și precauții importante privind siguranța: 7
Instrucțiuni importante de siguranță 8
Semne de avertizare foarte importante pentru transport și amplasare 12
Avertismente esențiale privind instalarea 13
Atenționări privind instalarea 16
Avertismente esențiale privind utilizarea 17
Atenționări privind utilizarea 22
Atenționări privind curățarea 25
Avertismente esențiale privind casarea 27
Sfaturi suplimentare pentru utilizarea corectă 28
Instrucțiuni despre DEEE 30

Instalarea **31**

Prezentarea pe scurt a frigiderului 32
Instalarea pas cu pas 34
Scoaterea ușii pentru intrare 46

Operații **54**

Panou principal 54
SmartThings (doar la modelele aplicabile) 65
Bixby (recunoaștere vocală - numai la modelele aplicabile) 68
Panou dozator (numai la modelele aplicabile) 70
Caracteristici speciale 71

Întreținerea **86**

Manevrarea și întreținerea 86
Curățarea 90
Înlocuirea 93

Depanarea **94**

Instrucțiuni generale 94
Auziți sunete anormale dinspre frigider? 100
SmartThings (doar la modelele aplicabile) 102

Open Source Announcement **103**

Open Source Announcement 103

Untitled-20 2 2025-03-11 11:56:01

Anexă	**104**
Instrucțiuni privind siguranța	104
Instructiuni de instalare	104
Instrucțiuni privind temperatura	105
Informatii despre model și comandarea pieselor de schimb	109

Untitled-20 3 2025-03-11 11:56:01

Informații privind siguranța

Înainte de a utiliza noul dvs. frigider Samsung, vă rugăm să citiți acest manual în detaliu, pentru a vă asigura că știți să utilizați în siguranță și cu eficiență caracteristicile și funcțiile pe care le oferă noul dvs. aparat.

Ce trebuie să știți despre instrucțiunile de siguranță

- Avertismentele și instrucțiunile de siguranță importante din acest manual nu acoperă toate condițiile și situațiile posibile care pot apărea.
  Este responsabilitatea dvs. să dovediți bun simț, atenție și grijă la instalarea, întreținerea și utilizarea aparatului.
- Întrucât următoarele instrucțiuni de utilizare se referă la diverse modele, caracteristicile frigiderului dvs. pot diferi ușor de cele descrise în acest manual și este posibil să nu fie valabile toate semnele de avertizare. Dacă aveți întrebări sau preocupări, contactați cel mai apropiat centru de service sau găsiți asistență și informații online, la adresa www.samsung.com.
- Se utilizează R-600a sau R-134a ca agent frigorific. Verificați eticheta compresorului din partea din spate a aparatului sau eticheta cu caracteristicile tehnice din interiorul frigiderului pentru a afla ce agent frigorific este utilizat pentru aparatul dvs. Dacă acest produs conține gaz inflamabil (agent frigorific R-600a), contactați autoritatea locală cu privire la casarea în siguranță a acestui produs.
- Pentru a evita crearea de amestec inflamabil de gaz și aer în cazul în care survine o scurgere în circuitul frigorific, dimensiunea încăperii în care poate fi amplasat aparatul depinde de cantitatea de agent frigorific utilizat.

Untitled-20 4 2025-03-11 11:56:01

- Nu porniți niciodată un aparat care prezintă semne de deteriorare. Dacă aveți dubii, consultați-vă cu dealerul dvs. Încăperea trebuie să aibă dimensiunea de 1 m^3 pentru fiecare 8 g de agent frigorific R-600a din aparat. Cantitatea de agent frigorific din aparatul dvs. este indicată pe plăcuța de identificare din interiorul aparatului.
- Jeturile de agent frigorific din conducte se pot aprinde sau pot provoca vătămarea ochilor. Când conductele prezintă scurgeri de agent frigorific, evitați folosirea flăcărilor deschise, îndepărtați de produs toate materialele inflamabile și aerisiți imediat încăperea.
  - Nerespectarea acestor instrucțiuni poate provoca incendiu sau explozie.
- Pentru a evita contaminarea alimentelor, vă rugăm să respectați următoarele instrucțiuni:
  - Deschiderea ușii pentru perioade lungi de timp poate provoca o creștere semnificativă a temperaturii în compartimentele aparatului.
  - Curățați cu regularitate suprafețele care pot intra în contact cu alimentele și sistemele de drenare accesibile.
  - Curățați rezervoarele de apă dacă nu au fost utilizate timp de 48 de ore; lăsați să se scurgă apa din sistemul conectat la o sursă de apă, dacă apa nu a fost scursă timp de 5 zile.
  - Depozitați carnea și peștele crude în recipiente potrivite în frigider, astfel încât să nu intre în contact sau să se scurgă pe alte alimente.

Untitled-20 5 2025-03-11 11:56:01

Informații privind siguranța

- Compartimentele cu două stele pentru alimente înghețate sunt potrivite pentru depozitarea alimentelor pre-înghețate, depozitarea sau producerea de înghețată și producerea de cuburi de gheață.
- Compartimentele cu una, două sau trei stele nu sunt potrivite pentru congelarea alimentelor proaspete.
- Dacă frigiderul este ținut gol timp îndelungat, opriți-l, dezghețați-l, curățați-l, uscați-l și lăsați ușa deschisă pentru a preveni formarea mucegaiului în interiorul aparatului.

Untitled-20 6 2025-03-11 11:56:01

Simboluri și precauții importante privind siguranța:

Vă rugăm să respectați toate instrucțiunile de siguranță din acest manual. În acest manual sunt folosite următoarele simboluri de siguranță.

⚠ AVERTIZARE

Pericole sau acțiuni nesigure care pot conduce la **leziuni corporale grave, deteriorarea bunurilor și/sau deces**.

⚠ ATENȚIE

Pericole sau acțiuni nesigure care pot conduce la **leziuni corporale grave și/sau la deteriorarea bunurilor**.

NOTĂ

Informații utile care ajută utilizatorii să înțeleagă sau să utilizeze frigiderul.

Aceste semne de avertizare sunt prezente pentru a preveni vătămarea dvs. și a altor persoane.

Vă rugăm să le respectați cu atenție.

După ce citiți această secțiune, păstrați-o într-un loc sigur, pentru consultare ulterioară.

Untitled-20 7 2025-03-11 11:56:02

Informații privind siguranța

Instrucțiuni importante de siguranță

AVERTIZARE; Risc de incendiu/materiale inflamabile

⚠ AVERTIZARE

- La poziționarea aparatului, asigurați-vă că cablul de alimentare nu este prins sau deteriorat.
- Nu amplasați prelungitoare de priză multiple sau surse de alimentare portabile în spatele aparatului.
- Umpleți numai cu apă potabilă.
- Conectați numai la alimentarea cu apă potabilă.
- Mențineți libere deschiderile de aerisire din carcasa aparatului sau din structura integrată.
- Nu utilizați dispozitive mecanice sau orice alte mijloace pentru a accelera procesul de decongelare, în afara celor recomandate de producător.
- Nu deteriorați circuitul frigorific.
- Nu utilizați aparate electrice în interiorul compartimentelor de depozitare a alimentelor, decât dacă acestea sunt de tipul recomandat de producător.

- Acest aparat nu este destinat utilizării de către persoane (inclusiv copii) cu abilități fizice, senzoriale sau mentale reduse ori lipsite de experiență și de cunoștințe, decât dacă sunt supravegheate sau instruite în privința utilizării aparatului de o persoană responsabilă pentru siguranța lor.

Untitled-20 8 2025-03-11 11:56:02

- Acest aparat poate fi utilizat de copii începând cu vârsta de 8 ani și de persoane cu abilități fizice, senzoriale sau mentale reduse ori lipsite de experiență și de cunoștințe, dacă li se oferă supervizare sau instrucțiuni pentru utilizarea în siguranță a aparatului și dacă înțeleg riscurile implicate. Copiii nu au voie să se joace cu aparatul. Curățarea și întreținerea nu trebuie efectuate de copii fără supervizare. Copiii cu vârste cuprinse între 3 și 8 ani pot încărca și descărca frigiderele.
- În cazul în care cablul de alimentare este deteriorat, trebuie înlocuit de către producător, reprezentantul de service al acestuia sau persoane cu calificare similară, pentru a evita eventualele pericole.
- Priza trebuie să fie rapid accesibilă pentru ca aparatul să poată fi deconectat cu ușurință de la sursa de alimentare în caz de urgență.
  - Trebuie să fie în afara zonei din spatele aparatului.
- Nu depozitați în acest aparat substanțe explozive, precum spray-uri cu carburant inflamabil.
- Dacă produsul este echipat cu lampă LED, nu dezasamblați capacul lămpii și lampa LED pe cont propriu.
  - Contactați un centru de service Samsung.
  - Utilizați doar lămpile LED furnizate de producător sau de agenții săi de service.
- Utilizați seturile de furtunuri noi furnizate împreună cu aparatul; nu reutilizați seturi de furtunuri vechi.
- Racordați furtunul de alimentare cu apă al frigiderului numai la o sursă de apă potabilă. Pentru ca dispozitivul de produs gheață să funcționeze corect, presiunea apei trebuie să fie de 206-861 kPa (30-125 psi).

Untitled-20 9 2025-03-11 11:56:02

Informații privind siguranța

- Pentru utilizarea cea mai eficientă a energiei, mențineți toate accesoriile interne, precum coșurile, sertarele, rafturile, în poziția specificată de producător.
- Pentru a obține cea mai bună eficiență energetică a acestui produs, lăsați toate rafturile, sertarele și coșurile în poziția inițială.

Cum se poate reduce consumul de energie

- Instalați aparatul într-o încăpere rece, uscată, cu aerisire adecvată.
- Asigurați-vă că nu este expus la lumina directă a soarelui și nu-l așezați niciodată lângă o sursă directă de încălzire (de exemplu radiator).
  - Pentru eficiență energetică, este recomandat să nu blocați aerisirile sau grilele.
  - Lăsați alimentele calde să se răcească înainte de a le așeza în aparat.
  - Așezați alimentele congelate în frigider pentru a se dezgheța. Astfel puteți utiliza temperaturile joase ale produselor congelate pentru răcirea alimentelor din frigider.
  - Nu țineți mult timp deschisă ușa aparatului când introduceți sau scoateți alimentele.
  - Cu cât este mai mică durata în care ușa este deschisă, cu atât mai puțină gheață se va forma în congelator.
  - Curățați regulat partea posterioară a frigiderului. Praful crește consumul de energie.
  - Nu setați temperatura la o valoare mai mică decât este necesar.

Untitled-20 10 2025-03-11 11:56:02

- Asigurați o evacuare suficientă a aerului la baza și la peretele posterior al frigiderului. Nu acoperiți orificiile de ventilare.
- La instalare, lăsați un spațiu gol în dreapta, în stânga, în spatele și deasupra congelatorului. Aceasta va contribui la reducerea consumului de energie și va menține facturile de curent scăzute.

Acest aparat este destinat utilizării în gospodărie și în aplicații similare, precum

- zonele de bucătărie ale personalului din magazine, birouri și alte medii profesionale;
- ferme și clienți ai hotelurilor, motelurilor și în alte medii de tip rezidențial;
- medii de cazare și masă;
- aplicații de catering și similare, fără vânzare cu amănuntul.

Untitled-20 11 2025-03-11 11:56:02

Informații privind siguranța

Semne de avertizare foarte importante pentru transport și amplasare

⚠ AVERTIZARE

- La transportul și instalarea aparatului, trebuie să aveți grijă să vă asigurați că nu este deteriorată nicio componentă a circuitului frigorific.
  - Scurgerile de agent frigorific din conducte se pot aprinde sau pot provoca vătămarea ochilor. Dacă este detectată o scurgere, evitați flăcările deschise sau potențialele surse de aprindere și aerisiți timp de câteva minute încăperea în care se află aparatul.
  - Acest aparat conține o cantitate mică de agent frigorific izobutan (R-600a), un gaz natural cu o compatibilitate ecologică mare, care este, totuși, și inflamabil. La transportul și instalarea aparatului, trebuie să aveți grijă să vă asigurați că nu este deteriorată nicio componentă a circuitului frigorific.
- La transportarea și instalarea frigiderului, nu atingeți furtunul de apă de la partea din spate a frigiderului.
  - Frigiderul se poate defecta și este posibil ca dozatorul de apă să nu mai poată fi folosit.

Untitled-20 12 2025-03-11 11:56:02

Avertismente esențiale privind instalarea

⚠ AVERTIZARE

- Nu instalați frigiderul într-o locație umedă sau în care poate intra în contact cu apa.
  - Izolația deteriorată a componentelor electrice poate provoca electrocutare sau incendiu.
- Nu amplasați frigiderul în lumina directă a soarelui și nu-l expuneți la căldură provenită de la sobe, aparate de încălzire a încăperilor sau alte aparate.
- Nu conectați mai multe aparate la același prelungitor cu mai multe prize. Frigiderul trebuie conectat întotdeauna la priza sa electrică individuală, care are un voltaj nominal ce corespunde celui de pe plăcuța cu caracteristicile tehnice.
  - Aceasta oferă performanță optimă și previne totodată supraîncărcarea circuitelor cu cabluri electrice din casă, care ar putea duce la pericol de incendiu din cauza cablurilor supraîncălzite.
- Dacă priza de perete este desprinsă, nu introduceți ștecherul.
  - Există risc de electrocutare sau incendiu.
- Nu utilizați un cablu de alimentare care are crăpături sau deteriorări datorate frecării, pe lungime sau la oricare dintre capete.
- Nu îndoiți excesiv cablul de alimentare și nu așezați obiecte grele pe el.
- Nu trageți și nu îndoiți excesiv cablul de alimentare.
- Nu răsuciți sau înnodați cablul de alimentare.

Untitled-20 13 2025-03-11 11:56:02

Informații privind siguranța

- Nu agățați cablul de alimentare de un obiect metalic, nu așezați un obiect greu pe cablul de alimentare, nu introduceți cablul de alimentare între obiecte și nu împingeți cablul de alimentare în spațiul din spatele aparatului.
- Când mutați frigiderul, fiți atenți să nu răsuciți sau să nu deteriorați cablul de alimentare.
  - Acest lucru poate provoca electrocutare sau incendiu.
- Nu deconectați niciodată frigiderul trăgând de cablul de alimentare. Apucați întotdeauna ștecherul ferm și trageți-l drept din priză.
  - Deteriorarea cablului poate provoca scurtcircuit, incendiu și/sau electrocutare.
- Nu utilizați aerosoli în apropierea frigiderului.
  - Utilizarea aerosolilor în apropierea frigiderului poate duce la explozie sau incendiu.
- Nu instalați acest aparat lângă o sursă de căldură sau un material inflamabil.
- Nu instalați aparatul într-un loc în care pot exista scurgeri de gaze.
  - Acest lucru poate provoca electrocutare sau incendiu.
- Înainte de utilizare, acest frigider trebuie amplasat și instalat corect, conform instrucțiunilor din acest manual.
- Conectați ștecherul în poziție corectă, cu cablul atârnând.
  - În cazul în care conectați ștecherul invers, cablul se poate reteza și provoca incendiu sau electrocutare.
- Asigurați-vă că ștecherul nu este strivit sau deteriorat de partea din spate a frigiderului.

Untitled-20 14 2025-03-11 11:56:02

- Nu țineți ambalajul la îndemâna copiilor.
  - Există risc de deces prin sufocare dacă un copil își bagă capul în ambalaje.
- Nu instalați această aparat într-un mediu umed, uleios sau cu praf, într-un loc expus la lumina directă a soarelui și la apă (ploaie).
  - Izolația deteriorată a componentelor electrice poate provoca electrocutare sau incendiu.
- Dacă există praf sau apă în frigider, scoateți ștecherul din priză și contactați centrul de service Samsung Electronics.
  - În caz contrar, există risc de incendiu.
- Nu vă așezați pe aparat și nu plasați obiecte (precum rufe, lumânări aprinse, țigări aprinse, vase, substanțe chimice, obiecte metalice etc.) pe aparat.
  - Acestea pot provoca electrocutare, incendiu, probleme cu produsul sau vătămare corporală.
- Trebuie să îndepărtați toată folia de protecție din plastic înainte de a conecta produsul pentru prima dată la priză.
- Copiii trebuie supervizați pentru a garanta faptul că nu se joacă cu inelele de fixare utilizate pentru reglarea ușii sau cu clemele pentru tubul de apă.
  - Există risc de deces prin sufocare dacă un copil înghite un inel de fixare sau o clemă pentru tubul de apă. Nu lăsați la îndemâna copiilor inelele de fixare și clemele pentru tubul de apă.
- Frigiderul trebuie împământat în siguranță.
  - Asigurați-vă întotdeauna că ați împământat frigiderul înainte de a încerca să investigați sau să reparați orice componentă a aparatului. Scăpările electrice pot provoca electrocutări grave.

Untitled-20 15 2025-03-11 11:56:02

Informații privind siguranța

- Nu utilizați niciodată țevi de gaz, cabluri de telefonie sau alte potențiale paratrăsnete ca împământare.
  - Trebuie să împământați frigiderul pentru a preveni scăpările de energie sau electrocutarea provocată de scăpările de curent din frigider.
  - Acestea pot provoca electrocutare, incendiu, explozie sau probleme cu produsul.
- Introduceți ștecherul în priză cu fermitate. Nu utilizați un ștecher deteriorat, un cablu de alimentare deteriorat sau o priză desprinsă.
  - Acest lucru poate provoca electrocutare sau incendiu.
- Siguranța din frigider trebuie schimbată de un tehnician sau de o companie de service calificată.
  - Nerespectarea acestei instrucțiuni poate provoca electrocutare sau vătămare corporală.

Atenționări privind instalarea

⚠ ATENȚIE

- Lăsați spațiu suficient în jurul frigiderului și instalați-l pe o suprafață plană.
  - Dacă frigiderul nu stă drept, eficiența răcirii și durabilitatea se pot diminua.
- Permiteți aparatului să rămână neutilizat timp de 2-3 ore înainte de a încărca alimente, după instalare și pornire.

Untitled-20 16 2025-03-11 11:56:02

- Vă recomandăm cu tărie să dispuneți instalarea frigiderului de către un tehnician sau o companie de service calificată.
  - Nerespectarea acestei indicații poate provoca electrocutare, incendiu, explozie, probleme cu produsul sau vătămare corporală.

Avertismente esențiale privind utilizarea

⚠ AVERTIZARE

- Nu introduceți ștecherul într-o priză de perete cu mâinile ude.
  - Acest lucru poate provoca electrocutare.
- Nu așezați obiecte pe aparat.
  - Când deschideți sau închideți ușa, obiectele pot cădea și pot provoca vătămare corporală și/sau pagube materiale.
- Nu introduceți mâinile, picioarele sau obiecte metalice (precum bețișoare de mâncat etc.) în partea de jos sau din spate a frigiderului.
  - Acest lucru poate provoca electrocutare sau vătămare corporală.
  - Toate muchiile ascuțite pot provoca vătămare corporală.
- Nu atingeți pereții interiori ai congelatorului sau produsele depozitate în congelator cu mâinile ude.
  - Aceasta poate provoca degerături.
- Nu puneți recipiente umplute cu apă în frigider.
  - Dacă se varsă, există risc de incendiu sau electrocutare.

Untitled-20 17 2025-03-11 11:56:02

Informații privind siguranța

- Nu țineți în frigider obiecte sau substanțe volatile ori inflamabile (benzen, diluant, gaz propan, alcool, eter, GPL și alte astfel de produse).
  - Acest frigider este destinat doar depozitării alimentelor.
  - Acest lucru poate provoca incendiu sau explozie.
- Copiii trebuie supravegheați pentru a vă asigura că nu se joacă cu aparatul.
  - Nu apropiați degetele de zonele de „prindere”. Spațiile dintre uși și carcasă sunt în mod necesar mici. Aveți grijă la deschiderea ușilor dacă în zonă se află copii.
- Nu puneți degetele și nu permiteți degetelor copiilor să ajungă între uși.
  - Țineți degetele departe de spațiile ușii din stânga și din dreapta. Aveți grijă la deschiderea ușilor dacă degetele se află între uși.
- Nu lăsați copiii să se agațe de ușă sau de suporturile de ușă. Poate surveni vătămarea gravă.
- Nu lăsați copiii să intre în frigider. Se pot bloca în interior.
- Nu introduceți mâinile în zona de jos, de sub aparat.
  - Toate muchiile ascuțite pot provoca vătămare corporală.
- Nu depozitați în frigider produse farmaceutice, materiale științifice sau produse sensibile la temperatură.
  - Produsele care necesită controlul strict al temperaturii nu trebuie depozitate în frigider.
- Dacă simțiți miros de produse farmaceutice sau fum, scoateți imediat ștecherul din priză și contactați centrul de service Samsung Electronics.
- Dacă există praf sau apă în frigider, scoateți ștecherul din priză și contactați centrul de service Samsung Electronics.
  - În caz contrar, există risc de incendiu.

Untitled-20 18 2025-03-11 11:56:02

- Nu lăsați copiii să se urce pe un sertar.
  - Sertarul se poate rupe, iar ei pot aluneca.
- Nu lăsați deschise ușile frigiderului în timp ce frigiderul este nesupravegheat și nu lăsați copiii să intre în frigider.
- Nu permiteți sugarilor sau copiilor să intre în sertar.
  - Acest lucru poate provoca decesul prin sufocare din cauza captivității sau vătămare corporală.
- Nu umpleți frigiderul cu alimente în mod excesiv.
  - Când deschideți ușa, obiectele pot cădea și pot provoca vătămare corporală sau pagube materiale.
- Nu pulverizați materiale volatile, precum insecticid, pe suprafața aparatului.
  - Pe lângă faptul că este dăunător pentru oameni, acesta poate provoca și electrocutare, incendiu sau probleme cu produsul.
- Nu puneți niciodată degetele sau alte obiecte în fanta dozatorului de apă, în coloana de gheață și în recipientul dispozitivului de produs gheață.
  - Acest lucru poate provoca vătămare corporală sau pagube materiale.
- Nu utilizați și nu așezați lângă sau în frigider substanțe sensibile la temperatură, precum spray-uri inflamabile, obiecte inflamabile, gheață carbonică, medicamente sau substanțe chimice.
- Nu utilizați un uscător de păr pentru a usca interiorul frigiderului. Nu așezați o lumânare aprinsă în frigider pentru eliminarea mirosurilor neplăcute.
  - Acest lucru poate provoca electrocutare sau incendiu.

Untitled-20 19 2025-03-11 11:56:03

Informații privind siguranța

- Umpleți rezervorul de apă, tăvița de gheață și formele pentru gheață numai cu apă potabilă (apă minerală sau apă purificată).
  - Nu umpleți rezervorul de apă cu ceai, suc sau energizant, este posibil să deteriorați frigiderul.
- Nu vă așezați pe aparat și nu plasați obiecte (precum rufe, lumânări aprinse, țigări aprinse, vase, substanțe chimice, obiecte metalice etc.) pe aparat. Acestea pot provoca electrocutare, incendiu, probleme cu produsul sau vătămare corporală. Nu puneți recipiente umplute cu apă în aparat.
  - Dacă se varsă, există risc de incendiu sau electrocutare.
- Nu priviți niciodată direct în lampa LED UV un timp îndelungat.
  - Aceasta poate conduce la vătămarea ochilor din cauza razelor ultraviolete.
- Nu introduceți raftul cu fața în jos. Este posibil ca opritorul raftului să nu funcționeze.
  - Aceasta poate conduce la vătămare corporală din cauza căderii raftului de sticlă.
- Dacă este detectată o scurgere de gaz, evitați flăcările deschise sau potențialele surse de aprindere și aerisiți timp de câteva minute încăperea în care se află aparatul.
  - Nu atingeți aparatul sau cablul de alimentare.
  - Nu utilizați un ventilator.
  - O scânteie poate provoca explozie sau incendiu.
- Sticlele trebuie depozitate foarte apropiate una de alta, astfel încât să nu cadă.
- Acest produs este destinat doar depozitării alimentelor dintr-un mediu casnic.

Untitled-20 20 2025-03-11 11:56:03

- Nu încercați să reparați, demontați sau modificați frigiderul pe cont propriu.
- Nu utilizați nicio siguranță (precum liță din cupru, oțel etc.) în afară de o siguranță standard.
- Dacă frigiderul dvs. trebuie reparat sau reinstalat, contactați cel mai apropiat centru de service.
  - Nerespectarea acestei instrucțiuni poate provoca electrocutare, incendiu, probleme cu produsul sau vătămare.
- Dacă frigiderul emite miros de ars sau fum, scoateți frigiderul din priză imediat și contactați centrul dvs. de service Samsung Electronics.
  - Nerespectarea acestei instrucțiuni poate genera pericole de electrocutare sau incendiu.
- Scoateți ștecherul din priză înainte de a schimba lămpile din interiorul frigiderului.
  - În caz contrar există risc de electrocutare.
- Dacă întâmpinați dificultăți la schimbarea unui bec fără LED, contactați un centru de service Samsung.
- Introduceți ștecherul în priză cu fermitate.
- Nu utilizați un ștecher deteriorat, un cablu de alimentare deteriorat sau o priză desprinsă.
  - Acest lucru poate provoca electrocutare sau incendiu.

Untitled-20 21 2025-03-11 11:56:03

Informații privind siguranța

Atenționări privind utilizarea

⚠ ATENȚIE

- Nu recongelați alimentele dezghețate.
  - Alimentele congelate și dezghețate vor dezvolta bacterii dăunătoare mai accelerat decât alimentele proaspete.
  - A doua dezghețare va descompune și mai multe celule, eliminând umiditatea și modificând integritatea produsului.
- Nu dezghețați carnea la temperatura camerei.
  - Siguranța depinde de manipularea corectă a produsului brut.
- Nu puneți sticle sau băuturi carbogazoase în congelator.
  - Containerul poate îngheța și se poate sparge, conducând la vătămare corporală.
- Utilizați doar dispozitivul de produs gheață furnizat cu frigiderul.
- Dacă urmează să fiți plecat de acasă pentru o perioadă lungă de timp (de exemplu, în concediu) și nu veți folosi dozatorul de apă sau de gheață, închideți ventilul de apă.
  - În caz contrar, se pot produce scurgeri de apă.
- Dacă nu veți folosi frigiderul pentru o perioadă de timp foarte lungă (3 săptămâni sau mai mult), goliți frigiderul, inclusiv recipientul de gheață, deconectați-l de la priză, închideți ventilul de apă, ștergeți excesul de umiditate de pe pereții interiori și lăsați ușile deschise pentru a împiedica formarea mirosurilor și a mucegaiului.

Untitled-20 22 2025-03-11 11:56:03

- Pentru a obține performanță optimă de la produs:
  - Nu așezați alimente prea aproape de fantele din partea din spate a frigiderului, deoarece acestea pot împiedica libera circulație a aerului în compartimentul frigiderului.
  - Acoperiți alimentele corespunzător sau așezați-le în containere ermetice înainte de a le pune în frigider.
  - Respectați duratele maxime de depozitare și datele de expirare ale bunurilor congelate.
  - Nu este nevoie să deconectați frigiderul de la priză dacă veți fi plecat pentru mai puțin de trei săptămâni. Totuși, dacă veți fi plecat pentru mai mult de trei săptămâni, scoateți toate alimentele și gheața din recipientul cu gheață, deconectați frigiderul de la priză, închideți ventilul de apă, ștergeți excesul de umiditate de pe pereții interiori și lăsați ușile deschise pentru a împiedica formarea mirosurilor și a mucegaiului.
- Garanția de service și modificarea.
  - Nicio schimbare sau modificare efectuată de un terț asupra acestui aparat complet nu este acoperită de service-ul în garanție Samsung, iar compania Samsung nu este responsabilă pentru problemele de siguranță care rezultă din modificările terților.
- Nu blocați fantele de aerisire din interiorul frigiderului.
  - Dacă fantele de aerisire sunt blocate, în special cu o pungă de plastic, frigiderul se poate suprarăci. Dacă o perioadă de răcire durează prea mult, filtrul de apă se poate strica și provoca scurgeri de apă.
- Utilizați doar dispozitivele de produs gheață furnizate cu frigiderul.

Untitled-20 23 2025-03-11 11:56:03

Informații privind siguranța

- Ștergeți umezeala în exces de pe suprafețele interioare și lăsați ușile deschise.
  - În caz contrar pot apărea mirosuri și mucegai.
- Dacă frigiderul este deconectat de la sursa de alimentare, trebuie să așteptați cel puțin cinci minute înainte de a-l reconecta.
- Dacă frigiderul a fost udat cu apă, scoateți ștecherul și contactați centrul de service Samsung Electronics.
- Nu loviți și nu aplicați forță excesivă asupra suprafețelor din sticlă.
  - Sticla spartă poate provoca vătămare corporală și/sau pagube materiale.
- Umpleți rezervorul de apă și tăvile de cuburi de gheață doar cu apă potabilă (apă de la robinet, apă minerală sau apă purificată).
  - Nu umpleți rezervorul cu ceai sau energizante. Acest lucru poate deteriora frigiderul.
- Fiți atenți să nu vă prindeți degetele.
- Dacă frigiderul este inundat, asigurați-vă că veți contacta cel mai apropiat centru de service.
  - Există risc de electrocutare sau incendiu.
- Nu păstrați uleiul vegetal în suporturile de pe ușa frigiderului. Uleiul se poate solidifica, alterându-și gustul și devenind greu de utilizat. În plus, pot apărea scurgeri din recipientul deschis și uleiul scurs poate duce la crăparea suportului de ușă. După ce deschideți un recipient cu ulei, cel mai bine este să-l păstrați într-un loc răcoros și cu umbră, cum ar fi un dulap sau o cămară.
  - Exemple de ulei vegetal: ulei de măsline, ulei de porumb, ulei de sâmburi de struguri etc.

Untitled-20 24 2025-03-11 11:56:03

Atenționări privind curățarea

⚠ ATENȚIE

- Nu pulverizați apă direct în interiorul sau exteriorul frigiderului.
  - Există risc de incendiu sau electrocutare.
- Nu utilizați un uscător de păr pentru a usca interiorul frigiderului.
- Nu așezați o lumânare aprinsă în frigider pentru eliminarea mirosurilor neplăcute.
  - Acest lucru poate provoca electrocutare sau incendiu.
- Nu pulverizați produse de curățare direct pe afișaj.
  - Literele tipărite de pe afișaj se pot desprinde.
- Dacă în aparat a pătruns orice substanță străină, cum ar fi apa, scoateți ștecherul și contactați cel mai apropiat centru de service.
  - Nerespectarea acestei instrucțiuni poate genera electrocutare sau incendiu.
- Utilizați o cârpă uscată și curată pentru a îndepărta corpurile străine sau praful de pe pinii ștecherului. Nu utilizați o cârpă udă sau umedă când curățați ștecherul.
  - În caz contrar, există risc de incendiu sau de electrocutare.
- Nu curățați aparatul stropindu-l direct cu apă.
- Nu utilizați benzen, diluanți, Clorox sau cloruri pentru curățare.
  - Acestea pot deteriora suprafețele aparatului și pot provoca un incendiu.

Untitled-20 25 2025-03-11 11:56:03

Informații privind siguranța

- Nu așezați niciodată degetele sau alte obiecte în orificiul dozatorului.
  - Acest lucru poate provoca vătămare corporală sau pagube materiale.
- Înainte de a curăța aparatul sau de a efectua operații de întreținere, deconectați-l de la priză.
  - Nerespectarea acestei instrucțiuni poate genera electrocutare sau incendiu.
- Utilizați un burete curat sau o cârpă moale și un detergent blând cu apă caldă pentru a curăța frigiderul.
- Nu utilizați soluții de curățare abrazive sau dure cum ar fi spray-uri pentru geamuri, praf de curățat, lichide inflamabile, acid muriatic, ceară de curățare, detergenți concentrați, înălbitori sau substanțe de curățare ce conțin ulei mineral pe suprafețele exterioare (uși și dulapuri), piesele din plastic, rafturile interioare sau de pe ușă și garnituri.
  - Acestea pot zgâria sau deteriora materialul.
- Nu curățați rafturile sau capacele din sticlă cu apă caldă atunci când sunt reci. Rafturile și capacele din sticlă se pot sparge dacă sunt expuse la modificări bruște de temperatură sau impacturi cum ar fi lovirea sau căderea.

Untitled-20 26 2025-03-11 11:56:03

Avertismente esențiale privind casarea

⚠ AVERTIZARE

- Casați ambalajul acestui produs într-o manieră ecologică.
- Asigurați-vă că niciuna dintre conductele din spatele frigiderului nu este deteriorată înainte de casare.
- Când casați acest frigider, scoateți ușa/garniturile ușii și clanța astfel încât copiii mici sau animalele să nu se poată bloca în interior. Copiii trebuie supravegheați pentru a vă asigura că nu se joacă cu aparatul. Dacă sunt prinși înăuntru, copiii se pot răni și există pericol de moarte prin sufocare.
  - Dacă sunt prinși înăuntru, copiii se pot răni și există pericol de moarte prin sufocare.
- În izolație este utilizat ciclopentan. Gazele din materialele izolației necesită o procedură specială de casare. Contactați autoritățile locale cu privire la casarea ecologică în siguranță a acestui produs.
- Nu lăsați la îndemâna copiilor ambalajele, deoarece acestea pot fi periculoase pentru copii.
  - Dacă un copil își pune o pungă pe cap, se poate sufoca.

Untitled-20 27 2025-03-11 11:56:03

Informații privind siguranța

Sfaturi suplimentare pentru utilizarea corectă

- În cazul unei pene de curent, sunați la biroul local al companiei de electricitate și întrebați cât va dura pana.
  - Majoritatea penelor de curent care sunt rezolvate în decurs de o oră sau două nu vor afecta temperaturile frigiderului. Totuși, trebuie să reduceți la minimum numărul de deschideri ale ușilor în timp ce curentul este oprit.
  - Dacă pana de curent durează mai mult de 24 de ore, scoateți și aruncați toate alimentele congelate.
- Este posibil ca frigiderul să nu funcționeze consecvent (conținutul congelat se poate dezgheța sau temperaturile pot deveni prea ridicate în compartimentul de alimente congelate) dacă este amplasat o perioadă lungă de timp într-o locație în care temperaturile ambientale sunt în mod constant sub temperaturile pentru care este proiectat aparatul.
- În cazul anumitor alimente, păstrarea la rece poate avea un efect negativ asupra conservării, din cauza proprietăților acestora.
- Aparatul dvs. nu generează gheață, ceea ce înseamnă că nu este nevoie să dezghețați manual aparatul. Această operație se efectuează automat.
- Creșterea temperaturii în cursul dezghețării respectă cerințele ISO. Dacă doriți să preveniți o creștere nedorită a temperaturii alimentelor congelate în cursul dezghețării aparatului, înveliți alimentele congelate în câteva straturi de ziar.
- Nu recongelați alimentele care s-au dezghețat complet.

Untitled-20 28 2025-03-11 11:56:03

- Temperatura secțiunii (secțiunilor) cu două stele sau a compartimentului (compartimentelor) cu simbolul celor două stele (**) este ușor mai ridicată decât în alte compartimente ale congelatorului.
  Secțiunea (secțiunile) sau compartimentul (compartimentele) cu două stele este (sunt) bazate pe instrucțiuni și/sau condiții, așa cum sunt livrate.

Untitled-20 29 2025-03-11 11:56:03

Informații privind siguranța

Instrucțiuni despre DEEE

Cum se elimină corect acest produs (Deșeuri de echipamente electrice și electronice)
(Aplicabil în țări cu sisteme de colectare separate)

Acest simbol de pe produs, accesorii și documentație indică faptul că produsul și accesoriile sale electronice (încărcător, căști, cablu USB) nu trebuie eliminate împreună cu alte deșeuri menajere la finalul duratei lor de utilizare. Dat fiind că eliminarea necontrolată a deșeurilor poate dăuna mediului înconjurător sau sănătății umane, vă rugăm să separați aceste articole de alte tipuri de deșeuri și să le reciclați în mod responsabil, promovând astfel reutilizarea durabilă a resurselor materiale.

Utilizatorii casnici trebuie să-l contacteze pe distribuitorul care le-a vândut produsul sau să se intereseze la autoritățile locale unde și cum pot să ducă aceste articole pentru a fi reciclate în mod ecologic.

Utilizatorii comerciali trebuie să-și contacteze furnizorul și să consulte termenii și condițiile din contractul de achiziție. Acest produs și accesoriile sale electronice nu trebuie eliminate împreună cu alte deșeuri comerciale.

Pentru informații despre angajamentele ecologice ale companiei Samsung și despre obligațiile legale privind produsele, de ex., REACH, WEEE, Baterii, vizitați pagina noastră despre dezvoltarea durabilă, disponibilă la www.samsung.com

(Numai pentru produsele vândute în țările europene și în Regatul Unit)

Untitled-20 30 2025-03-11 11:56:04

Instalarea

Respectați cu atenție aceste instrucțiuni pentru a garanta o instalare corectă a acestui frigider și a preveni accidente înainte de a-l utiliza.

⚠ **AVERTIZARE**

- Utilizați frigiderul exclusiv în scopul care i-a fost destinat, conform descrierii din acest manual.
- Toate operațiile de service trebuie efectuate de un tehnician calificat.
- Casați ambalajul produsului conform reglementărilor locale.
- Pentru a preveni electrocutările, deconectați cablul de alimentare înainte de a efectua reparații sau înlocuiri.

Untitled-20 31 2025-03-11 11:56:04

Instalarea

Prezentarea pe scurt a frigiderului

Aspectul real al frigiderului dvs. poate diferi în funcție de model și de țară.

Tip A

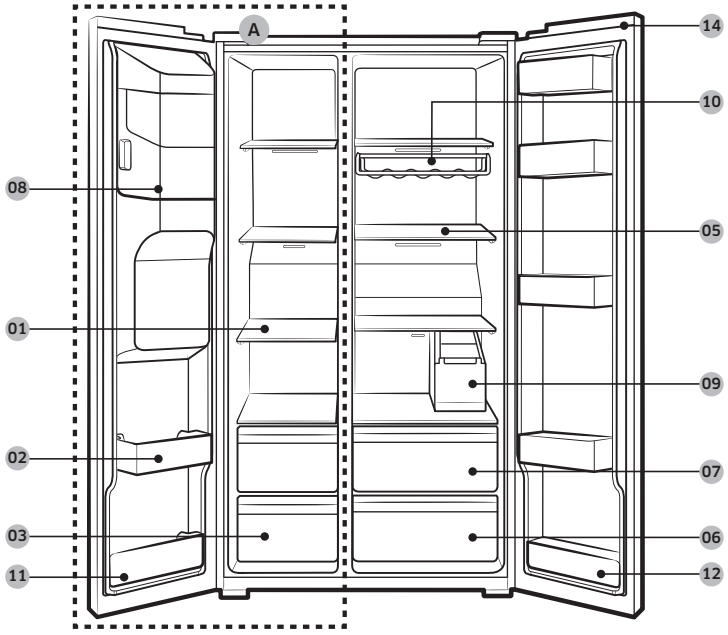

Untitled-20 32 2025-03-11 11:56:04

Tip B

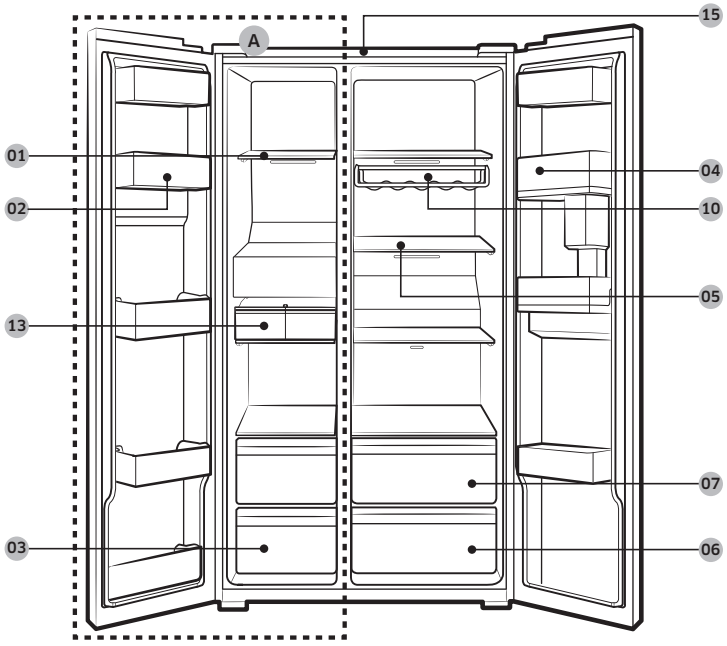

01 Rafturile congelatorului
02 Recipient multifuncțional pentru congelator
03 Sertar pentru alimente uscate și carne
04 Compartimentul frigiderului
05 Rafturile de frigider
06 Sertar de legume
07 Sertar multifuncțional
08 Recipient dispozitiv de produs gheață **
09 Rezervor de apă *
10 Stativ pentru vinuri *
11 Recipient pentru congelator aflat în partea de jos
12 Compartimentul inferior al frigiderului *
13 Dispozitiv automat de produs gheață *
14 Capacul comutatorului *
15 Filtrul sită *

A. Congelator
* Numai modelele aplicabile
** Numai la modelele cu dozator

Untitled-20 33 2025-03-11 11:56:04

Instalarea

NOTĂ

Este posibil ca designul recipientului pentru ouă să difere în funcție de model.

⚠ ATENȚIE

La modelele normale, nu schimbați locul rafturilor congelatorului. Rafturile congelatorului au lungimi diferite și, dacă le schimbați locul, este posibil să deteriorați produsul când închideți ușa.

Instalarea pas cu pas

PASUL 1 Selectați o locație

Cerințe pentru locație:

- Suprafață plană rezistentă, fără covoare sau pardoseală care ar putea obstrucționa aerisirea
- Ferit de lumina directă a soarelui
- Spațiu suficient pentru deschiderea și închiderea ușii
- Ferit de surse de încălzire
- Spațiu suficient pentru operații de întreținere și service

Untitled-20 34 2025-03-11 11:56:04

Spațiul liber

Pentru cerințele de spațiu necesar pentru instalare, consultați imaginile și tabelul de mai jos.

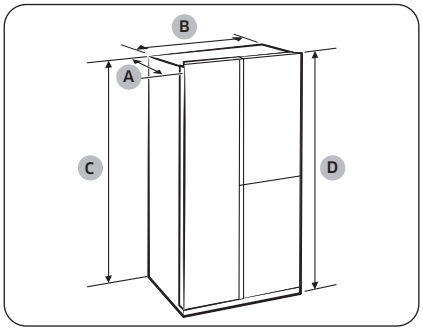

Adâncime „A”	726
Lățime „B”	912
Înălțime „C”	1746
Înălțime totală „D”	1784

(unitate: mm)

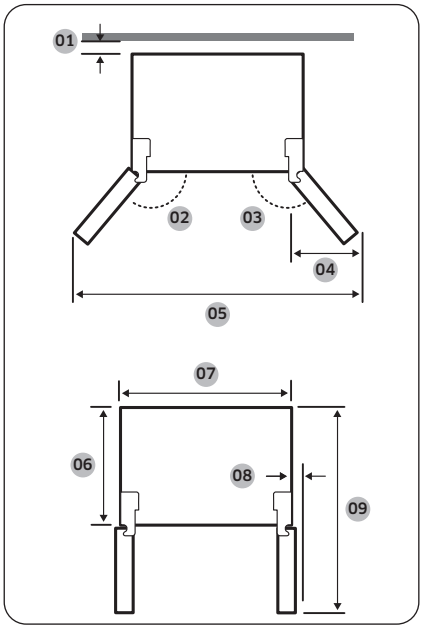

01	se recomandă o distanță mai mare de 50 mm
02	165°
03	170°
04	564 mm
05	1730 mm
06	620 mm
07	912 mm
08	30 mm (fără mâner)
09	1175 mm

NOTĂ

Măsurătorile din tabelul de mai sus pot varia în funcție de metoda de măsurare.

Untitled-20 35 2025-03-11 11:56:05

Instalarea

PASUL 2 Distanțarea (numai la modelele aplicabile)

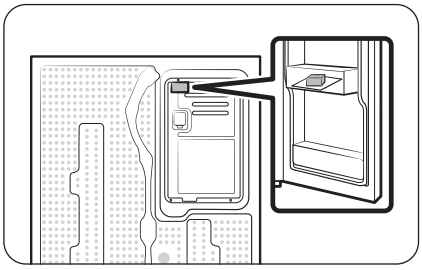

1. Deschideți ușa și găsiți distanțierul furnizat.
2. Despachetați distanțierul și fixați-l în partea din spate a frigiderului, după cum este indicat. Acest lucru ajută la ventilarea aerului spre peretele din spate și la economisirea consumului de energie.

PASUL 3 Podeaua

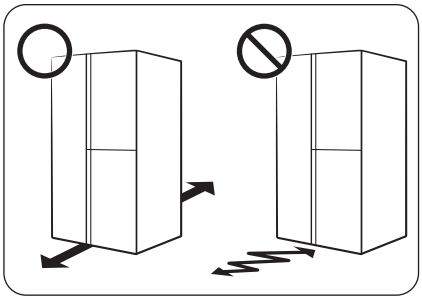

- Suprafața pentru instalarea frigiderului trebuie să susțină un frigider complet încărcat.
- Pentru a proteja podeaua, așezați o bucată mare de carton pe fiecare picior al frigiderului.
- După ce frigiderul este în poziția sa finală, nu-l mutați decât dacă este nevoie pentru protejarea podelei. Dacă este necesar, utilizați o hârtie sau o pânză groasă, cum ar fi covoare vechi, pe zona de deplasare.

NOTĂ

Dacă frigiderul nu poate intra pe ușă din cauza dimensiunii, consultați secțiunea **Scoaterea ușii pentru intrare** din capitolul Instalarea.

Untitled-20 36 2025-03-11 11:56:05

PASUL 4 Reglați picioarele de nivelare

Reglarea înălțimii în față

⚠ **ATENȚIE**

- Frigiderul trebuie să fie așezat drept pe o pardoseală plană și solidă. În caz contrar, frigiderul se poate defecta sau poate provoca vătămări corporale.
- Așezarea în plan drept trebuie să se realizeze cu frigiderul gol. Asigurați-vă că nu rămân alimente în frigider.
- Din motive de siguranță, reglați partea din față puțin mai înaltă decât partea din spate.

Frigiderul poate fi nivelat cu ajutorul picioarelor din față, care au un șurub special (nivelator) pentru nivelare. Pentru nivelare folosiți o șurubelniță cu cap plat.

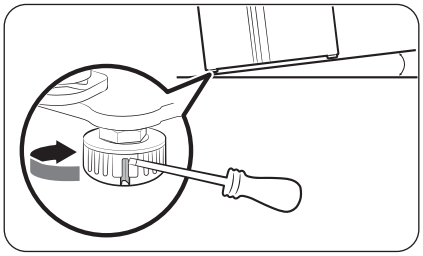

Pentru a regla înălțimea pe partea congelatorului:
Introduceți o șurubelniță cu cap plat în nivelatorul piciorului din față al congelatorului. Rotiți nivelatorul în sensul acelor de ceasornic pentru ridicare și în sens invers acelor de ceasornic pentru coborâre.

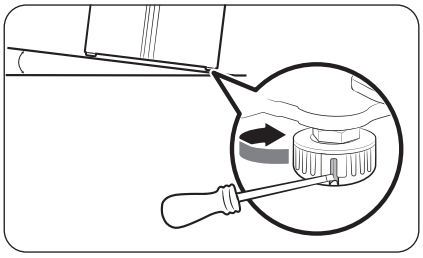

Pentru a regla înălțimea pe partea frigiderului:
Introduceți o șurubelniță cu cap plat în nivelatorul piciorului din față al frigiderului. Rotiți nivelatorul în sensul acelor de ceasornic pentru ridicare și în sens invers acelor de ceasornic pentru coborâre.

Reglarea înălțimii laterale în spate (numai pentru modelele aplicabile)

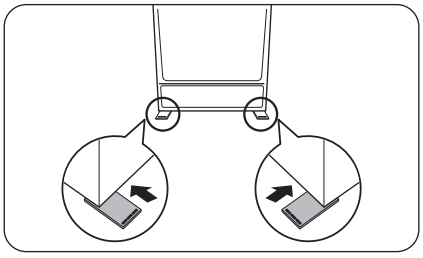

Dacă doriți să ridicați partea laterală spate a frigiderului pentru a așeza frigiderul în plan drept, puteți utiliza plăcuța sau plăcuțele de ajustare a nivelului furnizate. Urmați aceste instrucțiuni pentru a ridica partea laterală spate a frigiderului.

Untitled-20 37 2025-03-11 11:56:06

Instalarea

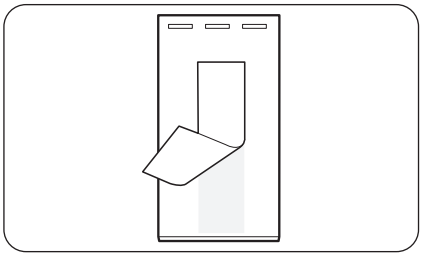

1. Alegeți poziția pe sol unde doriți să plasați plăcuța de ajustare a nivelului.
2. Desprindeți banda dublă de pe partea de jos a plăcuței de ajustare a nivelului.

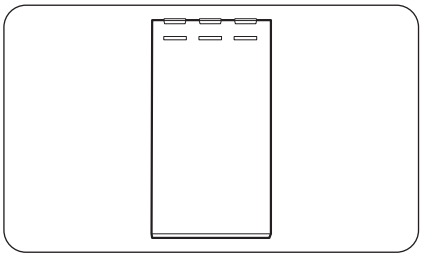

3. Prindeți plăcuța de ajustare a nivelului de podea.

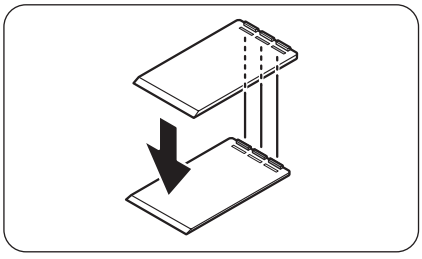

4. Dacă doriți să măriți mai mult înălțimea din spate, plasați o altă plăcuță de ajustare a nivelului deasupra primei plăcuțe de ajustare a nivelului.

NOTĂ

- Puteți omite acest pas dacă puteți ajusta nivelul frigiderului folosind o singură plăcuță de ajustare a nivelului.
- Asigurați-vă că nervurile primei plăcuțe de ajustare a nivelului sunt introduse în canelurile celei de-a doua plăcuțe de ajustare a nivelului.

Untitled-20 38 2025-03-11 11:56:07

PASUL 5 Reglați înălțimea ușii și etanșeitatea ușii

Pentru a regla înălțimea unei uși

Înălțimea unei uși poate fi reglată utilizând piulița de strângere și piulița pentru reglarea înălțimii de la baza părții frontale a fiecărei uși.

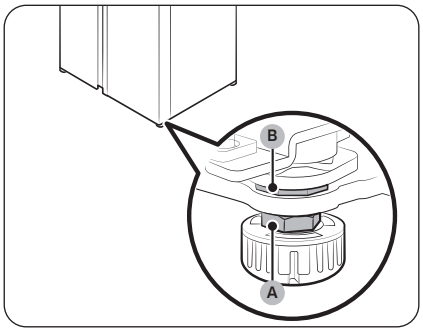

1. Deschideți ușa de reglat și găsiți cele două piulițe (A) și (B) de la baza părții din față a ușii.

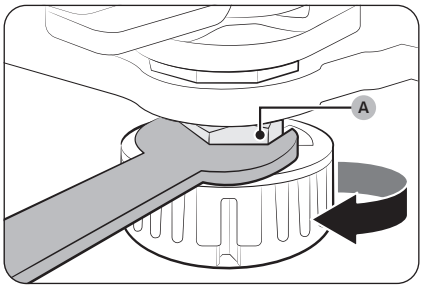

2. Cu o cheie de 19 mm (furnizată), rotiți **piulița de strângere (A)** în sensul acelor de ceasornic pentru a o slăbi. Apoi deschideți ușa și faceți următoarele acțiuni la interiorul acesteia.
   - Pentru a ridica ușa, rotiți **piulița pentru reglarea înălțimii (B)** în sens invers acelor de ceasornic.
   - Pentru a coborî ușa, rotiți **piulița pentru reglarea înălțimii (B)** în sensul acelor de ceasornic.

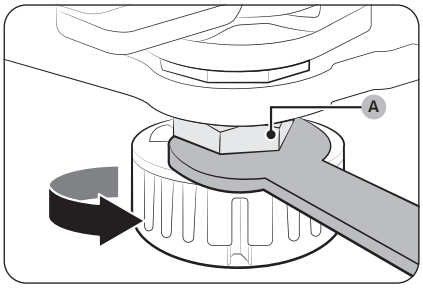

3. Când terminați, strângeți **piulița de strângere (A)** rotind-o în sens invers acelor de ceasornic.

Untitled-20 39 2025-03-11 11:56:07

Instalarea

PASUL 6 Racordați furtunul dozatorului de apă (numai la modelele aplicabile)

Piese și unelte necesare

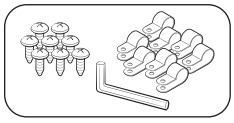

Cheie și șuruburi pentru furtunul de apă

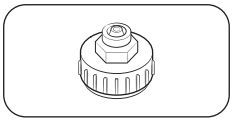

Cuplaj (24 mm)

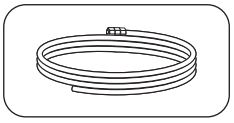

Furtun de apă

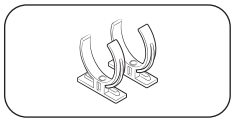

Clemă de fixare a filtrului de apă

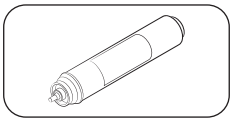

Filtru de apă

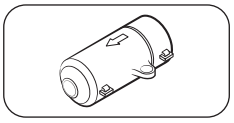

Supapă de închidere

Instalarea (furtunul extern al dozatorului)

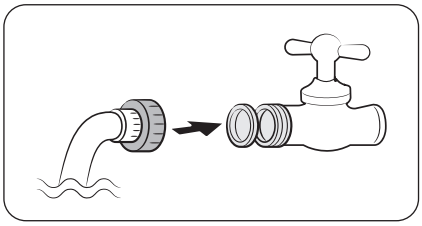

1. Asamblați furtunul de apă utilizând cuplaje.
2. Închideți sursa principală de alimentare cu apă și apoi închideți robinetul de apă.
3. Racordați cuplajul la robinetul de apă rece.

⚠ **ATENȚIE**

- Asigurați-vă că ați racordat cuplajul la robinetul de apă rece. Racordarea la robinetul de apă caldă poate face ca filtrul de apă să se înfunde și să nu funcționeze normal.
- Garanția frigiderului nu include instalarea furtunului de apă. Instalarea furtunului de apă se realizează pe cheltuiala dvs. dacă nu este inclusă o taxă de instalare în prețul vânzătorului.
- Samsung nu își asumă răspunderea pentru instalarea furtunului de apă. Dacă se produc scurgeri de apă, contactați instalatorul furtunului de apă.
- Furtunul de apă trebuie să fie reparat de către un specialist calificat. Dacă găsiți scurgeri de apă, contactați un centru local de service Samsung sau instalatorul furtunului de apă.

Untitled-20 40 2025-03-11 11:56:09

PASUL 7 Conectarea la o sursă de apă (numai la modelele aplicabile)

⚠ ATENȚIE

- Furtunul de apă trebuie să fie racordat de către un tehnician calificat.
- Garanția frigiderului nu include instalarea furtunului de apă. Instalarea furtunului de apă se realizează pe cheltuiala dvs. dacă nu este inclusă o taxă de instalare în prețul vânzătorului.
- Samsung nu își asumă răspunderea pentru instalarea furtunului de apă. Dacă se produc scurgeri de apă, contactați instalatorul furtunului de apă.

Pentru a racorda conducta de apă rece la furtunul de filtrare a apei

⚠ ATENȚIE

- Asigurați-vă că furtunul de filtrare a apei este racordat la o sursă de apă rece potabilă. Racordarea la conducta de apă caldă poate duce la defectarea filtrului de apă.

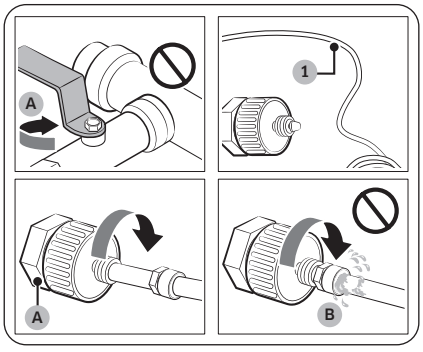

A. Închiderea conductei principale de apă
B. Fără goluri

1. Opriți alimentarea cu apă închizând supapa principală de apă.
2. Căutați **conducta de apă (1)** rece potabilă.
3. Consultați secțiunea Instalarea furtunului de apă pentru a racorda conducta de apă.

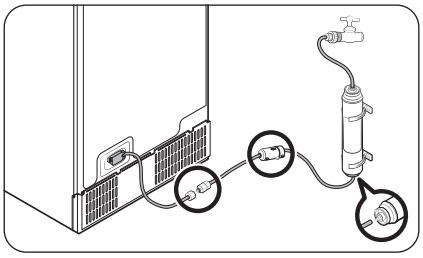

NOTĂ

Utilizați seturile de furtunuri noi furnizate împreună cu aparatul; nu reutilizați seturi de furtunuri vechi.

Untitled-20 41 2025-03-11 11:56:09

Instalarea

Pentru a racorda furtunul de filtrare a apei la furtunul de apă

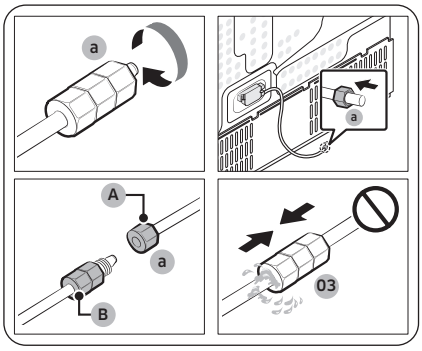

A. Furtun de apă din unitate
B. Furtun de apă din kit

1. Slăbiți și scoateți **piulița de compresie (a)** de pe furtunul de apă al frigiderului și fixați-o pe furtunul de filtrare a apei.
2. Strângeți **piulița de compresie (a)** pentru a racorda furtunul de filtrare a apei și furtunul de apă.
3. Deschideți ventilul principal de apă și verificați dacă există scurgeri.
4. Dacă nu există scurgeri, lăsați să curgă aproximativ 10 litri de apă sau lăsați să curgă apa timp de 6 - 7 minute înainte să utilizați frigiderul, pentru a elimina impuritățile din sistemul de filtrare a apei.

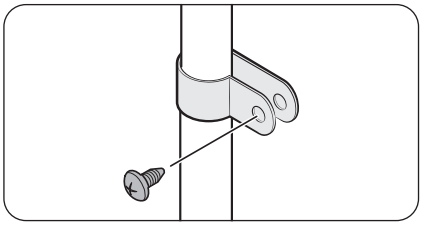

5. Fixați furtunul de apă pe o chiuvetă sau un perete utilizând o clemă.

⚠ ATENȚIE

- Nu strângeți excesiv furtunul de apă. Asigurați-vă că furtunul de apă nu este îndoit, răsucit sau strivit.
- Nu montați furtunul pe nicio parte a frigiderului. Acest lucru poate deteriora frigiderul.

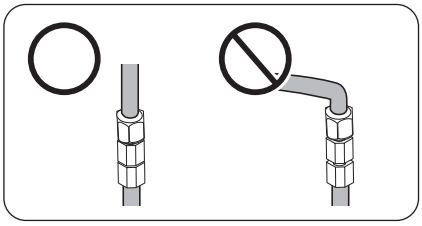

NOTĂ

Dacă este necesară mutarea frigiderului după ce ați racordat furtunul de apă, asigurați-vă că secțiunea cuplată a furtunului de apă rămâne dreaptă.

Untitled-20 42 2025-03-11 11:56:10

Pentru a repara furtunul de apă

⚠ ATENȚIE

Furtunul de apă trebuie să fie reparat de către un specialist calificat. Dacă găsiți scurgeri de apă, contactați un centru local de service Samsung sau instalatorul furtunului de apă.

Sistemul de filtrare a apei cu osmoză inversă

Presiunea apei din sistemul de alimentare cu apă către un sistem de filtrare a apei cu osmoză inversă trebuie să fie între 241 kPa și 827 kPa.

Presiunea apei din sistemul de filtrare a apei cu osmoză inversă către conducta de apă rece a frigiderului trebuie să fie de cel puțin 276 kPa. Dacă presiunea apei este mai mică decât cea specificată:

- Verificați dacă filtrul de sedimente din sistemul cu osmoză inversă este blocat. Înlocuiți filtrul dacă este necesar.
- Umpleți cu apă rezervorul de apă din sistemul cu osmoză inversă.
- Dacă frigiderul dvs. este prevăzut cu filtru de apă, poate reduce mai mult presiunea apei atunci când este folosit în combinație cu un sistem cu osmoză inversă. Scoateți filtrul de apă.

Pentru mai multe informații sau pentru reparații, contactați un instalator autorizat.

NOTĂ

FILTRUL DE APĂ TREBUIE INSTALAT.

- Asigurați-vă că instalați un filtru de apă.
- Dacă nu instalați un filtru de apă, este posibil ca materiale străine fine (nisip, calcar) din apă să pătrundă în mod continuu în linia de alimentare cu apă și astfel pot apărea defecte în sistemul de alimentare cu apă.

Comandarea unui filtru nou

Pentru a cumpăra un nou filtru de apă (tip de piesă: **HAFEX/EXP**), contactați un centru local de service Samsung.

Pentru a fixa filtrul de apă pe poziție

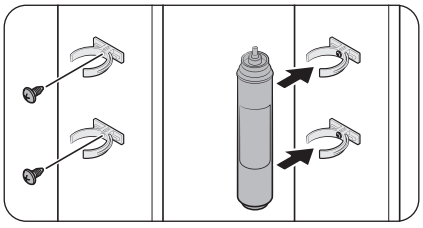

1. Prindeți **clemele de fixare** (2 buc.) în pozițiile adecvate, de exemplu, sub chiuvetă. Apoi, fixați **clemele de fixare** cu ajutorul șuruburilor.
2. Introduceți **filtrul de apă** în clemele de sus și de jos în direcția corectă. Asigurați-vă că ați verificat direcția verticală a **filtrului de apă**.

NOTĂ

Dacă filtrul este instalat orizontal, poate rămâne apă în filtru. Prin urmare, se recomandă instalarea verticală.

Untitled-20 43 2025-03-11 11:56:10

Instalarea

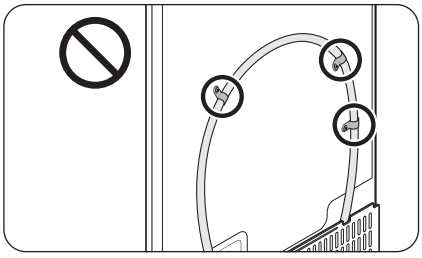

⚠ **ATENȚIE**

Nu fixați filtrul de apă pe nicio piesă a frigiderului. Acest lucru poate deteriora frigiderul.

Înlocuirea filtrului de apă (numai la modelele aplicabile)

⚠ **ATENȚIE**

- Nu uitlizați filtre de apă de la producători terți. Utilizați numai filtre furnizate sau aprobate de Samsung.
- Filtrele neaprobate pot avea scurgeri și pot defecta frigiderul, provocând electrocutare. Samsung nu este răspunzătoare pentru niciun defect care ar putea apărea din cauza utilizării unor filtre de la producători terți.
- Pictograma de înlocuire a filtrului de apă ( ) luminează intermitent, pentru a vă comunica astfel că este timpul să înlocuiți filtrul de apă.

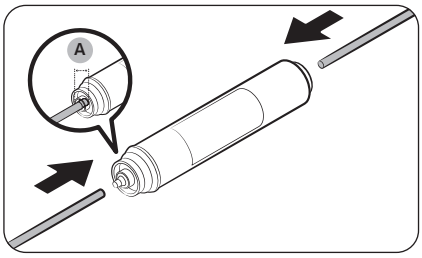

1. Închideți sursa principală de alimentare.
2. Racordați furtunul de alimentare cu apă la partea de intrare a filtrului până la capăt.
3. Racordați furtunul dozatorului la partea de ieșire a filtrului. **Adâncimea de inserție a furtunului de apă (A)** este de 18 mm.

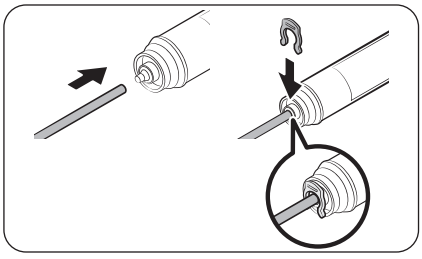

4. Verificați dacă se produc scurgeri. Dacă nu se produc, fixați furtunurile cu clemele.
5. Montați filtrul de apă și fixați-l cu clemele.
6. Resetați alarma de înlocuire a filtrului de apă. (Pentru instrucțiuni detaliate, consultați secțiunea „**Resetați sau opriți alarma de înlocuire a filtrului de apă (numai modelele aplicabile)**” de la pagina **58**.)
7. După ce terminați înlocuirea, lăsați să curgă 10 litri de apă (sau lăsați apa să curgă timp de 6-7 minute) pentru a elimina impuritățile de pe conducta de apă.

Untitled-20 44 2025-03-11 11:56:11

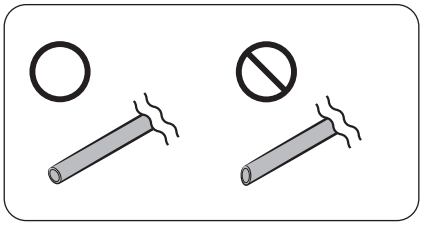

⚠ **ATENȚIE**

Atunci când reglați lungimea tuburilor de apă, nu uitați să neteziți suprafața tăiată în unghi drept. Acest lucru are scopul de a preveni scurgerile de apă.

NOTĂ

- Un filtru nou instalat poate face ca dozatorul de apă să împroaște cu puțină apă. Acest lucru se întâmplă deoarece a pătruns aer pe furtunul de apă.
- Procesul de înlocuire poate face ca frigiderul să picure apă pe pardoseală. Dacă se întâmplă acest lucru, ștergeți cu lavete uscate.

PASUL 8 Setările inițiale

După ce finalizați următorii pași, frigiderul dvs. ar trebui să fie complet funcțional.

1. Conectați cablul de alimentare la priza de perete pentru a porni frigiderul.
2. Deschideți ușa și verificați dacă se aprinde becul interior.
3. Setați temperatura la temperatura cea mai joasă și așteptați aproximativ o oră. Apoi congelatorul va fi ușor răcit, iar motorul va funcționa lin.
4. Așteptați până când frigiderul atinge temperatura setată. Acum frigiderul este gata de utilizare.

PASUL 9 Verificarea finală

La finalizarea instalării, confirmați că:

- Frigiderul este conectat la o priză electrică și este împământat corect.
- Frigiderul este instalat pe o suprafață plană, netedă, cu un spațiu liber rezonabil față de perete sau dulap.
- Frigiderul este nivelat și stă ferm pe podea.
- Ușa se deschide și se închide fără probleme, iar becul interior se aprinde automat când deschideți ușa.

Untitled-20 45 2025-03-11 11:56:11

Instalarea

Scoaterea ușii pentru intrare

Dacă frigiderul nu poate trece de ușă din cauza dimensiunii, urmați instrucțiunile de mai jos:

Unelte necesare (nefurnizate)

Aceste unelte se utilizează pentru scoaterea ușilor.

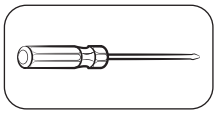

Șurubelniță Phillips

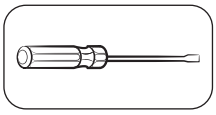

Șurubelniță cu cap plat

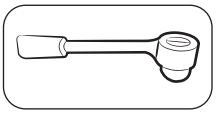

Cheie tubulară (10 mm)

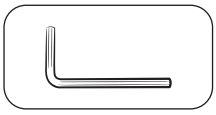

Cheie Allen (5 mm)

Debranșați conducta de apă

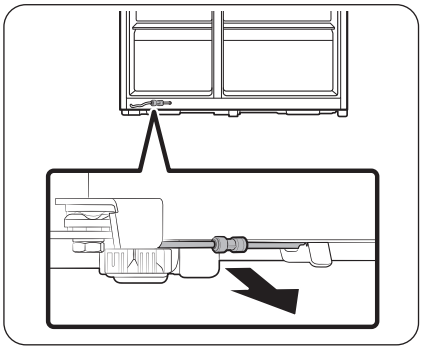

1. Din partea din spate jos a frigiderului, trageți furtunul de apă către partea din față.

NOTĂ

Furtunul de apă al frigiderului este o conductă de circulare a apei care face legătura dintre conducta de apă de la sursa de apă și furtunurile de la sistemul de filtrare a apei al frigiderului.

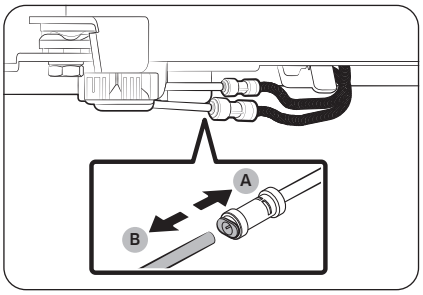

2. Pentru a deconecta furtunurile, țineți apăsat **manșonul de prindere (A)** și scoateți **furtunul de apă (B)**.

⚠ ATENȚIE

Nu exercitați forță excesivă asupra cuplajului. Se poate rupe.

Untitled-20 46 2025-03-11 11:56:13

Demontați ușile

⚠ ATENȚIE

Ușa poate cădea sau se poate răsturna și se poate deteriora pe parcursul oricăreia dintre aceste etape. Pentru a preveni accidentele, fiți extrem de atent când parcurgeți aceste etape.

Modele tip A

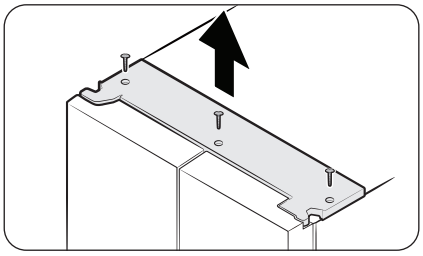

Modele tip B

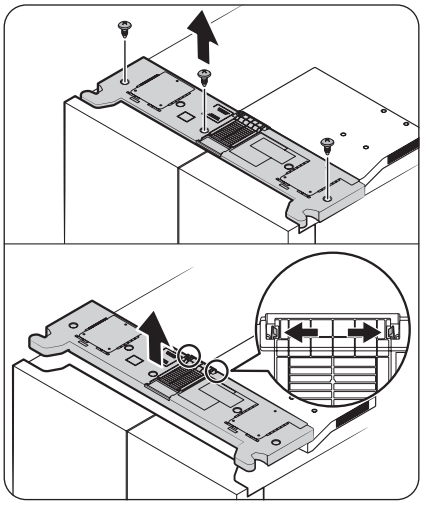

1. Cu ușile închise, scoateți capacul superior. Metoda de detașare variază în funcție de tipul capacului superior.
   - Tip A: Folosiți o șurubelniță Phillips pentru a scoate șuruburile, apoi ridicați capacul superior pentru a-l detașa.
   - Tip B: Utilizați o șurubelniță Phillips pentru a scoate șuruburile, împingeți fișele de blocare spre exterior pentru a elibera capacul superior de capacul furtunului și apoi ridicați capacul superior pentru a-l detașa.

NOTĂ

Numărul de șuruburi poate fi diferit, în funcție de model.

Untitled-20 47 2025-03-11 11:56:13

Instalarea

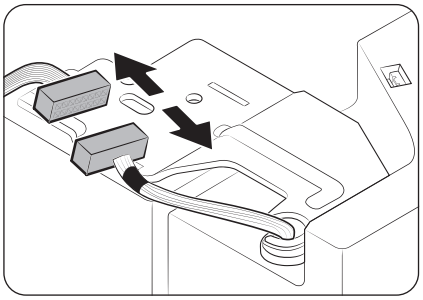

2. Deconectați conexiunea electrică.

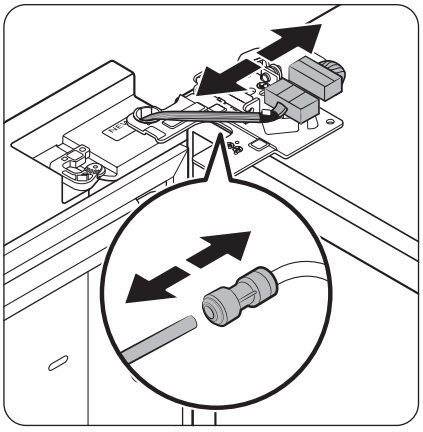

3. Deconectați cei doi conectori cu fir de pe ușa din stânga. Poziția conectorilor diferă în funcție de model.

⚠ **ATENȚIE**

- Nu scoateți simultan ambele uși. Asigurați-vă că scoateți câte o ușă, pe rând. În caz contrar, oricare dintre uși poate cădea și poate provoca vătămări corporale.
- Asigurați-vă că frigiderul este oprit înainte de a deconecta conectorii.

4. Deconectați furtunul de apă de la cuplajul de pe ușa din stânga după cum se indică.

- Acest pas nu este valabil pentru modelele fără Cană de apă cu umplere automată și dozator de apă.

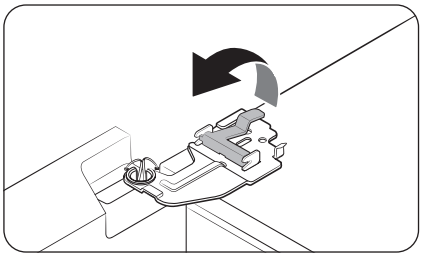

5. Ridicați ușor clema.

NOTĂ

Pentru a evita deteriorarea clemei sau vătămările corporale, nu ridicați forțat clema.

Untitled-20 48 2025-03-11 11:56:14

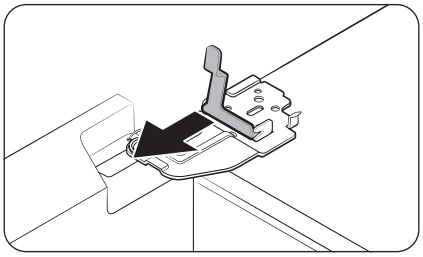

6. Trageți clema pentru a o scoate.

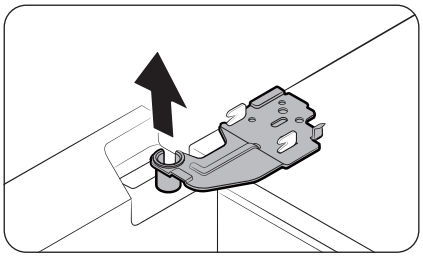

7. Deschideți ușa la 90 de grade. În timp ce țineți ușa, scoateți balamaua.

⚠ **ATENȚIE**

Dacă scoateți balamaua fără a ține ușa, aceasta poate să cadă și să cauzeze vătămări corporale.

Untitled-20 49 2025-03-11 11:56:14

Instalarea

Pentru a remonta ușa frigiderului

După ce ați mutat frigiderul în locația sa finală, remontați ușile, urmând instrucțiunile de scoatere în ordine inversă.

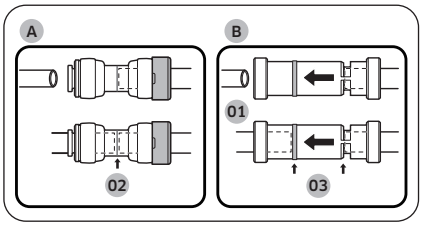

01 Dozator
02 Centrul cuplajului transparent
03 Ghidaje

⚠ **ATENȚIE**

Pentru a împiedica scurgerile de apă din dozator, furtunul de apă trebuie să fie complet conectat. Asigurați-vă că ambele tuburi ale furtunului de apă sunt inserate complet până în centrul **cuplajului transparent (A)** sau al **ghidajelor (B)**.

Untitled-20 50 2025-03-11 11:56:14

Montați la loc ușile

⚠ **ATENȚIE**

- Înainte de a monta la loc ușile, asigurați-vă că toți conectorii electrici sunt conectați corect.
- Ușa congelatorului trebuie să fie montată înaintea ușii frigiderului.
- Aveți grijă când scoateți ușa, pentru a vă asigura că nu cade peste dvs.
- Aveți grijă să nu o zgâriați.

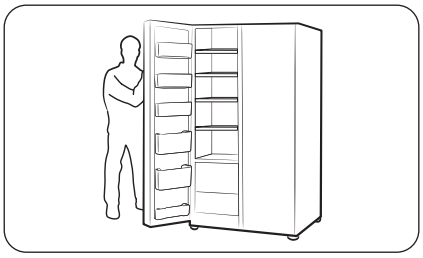

1. Țineți de ușa congelatorului și prindeți-o de balamaua din partea de jos a frigiderului.

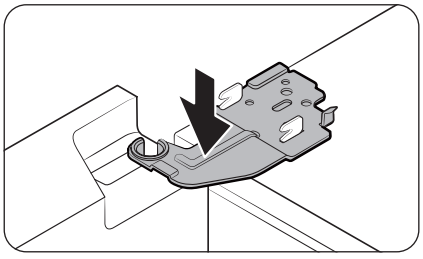

2. Puneți balamaua pe poziție, apoi introduceți-o în orificiul din ușă.

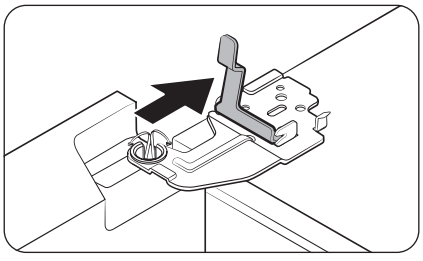

3. Introduceți clema în direcția săgeții.

Untitled-20 51 2025-03-11 11:56:15

Instalarea

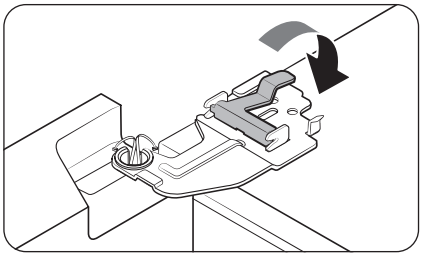

4. Apăsați pe clemă conform ilustrației.

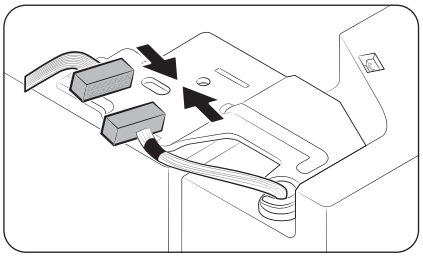

5. Conectați conexiunea electrică.

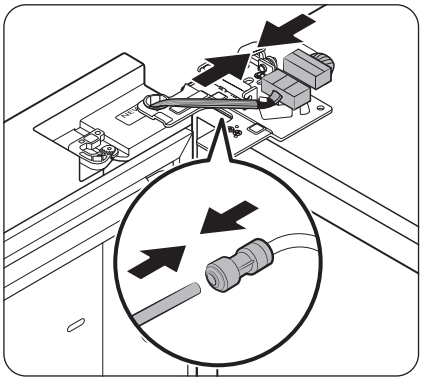

6. Conectați conectorii cu fir.

⚠ **ATENȚIE**

- Asigurați-vă că sunt conectați corect conectorii cu fir. În caz contrar, afișajul nu funcționează.

7. Conectați furtunul de apă.

- Acest pas nu este valabil pentru modelele fără Cană de apă cu umplere automată și dozator de apă.

⚠ **ATENȚIE**

- Pentru a preveni scurgerile de apă, asigurați-vă că clemele roșii strâng corect cuplajul.
- Nu lăsați clemele la îndemâna copiilor.

Untitled-20 52 2025-03-11 11:56:16

Modele tip A

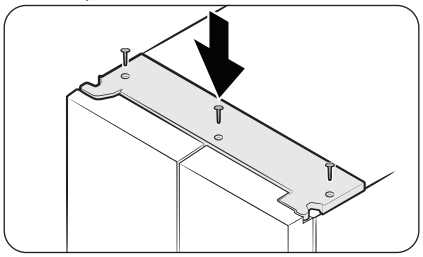

Modele tip B

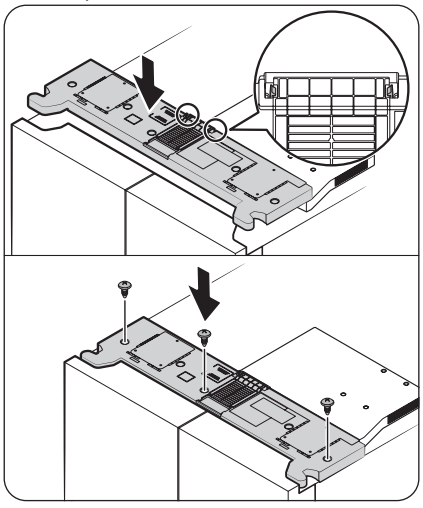

8. Montați capacul superior cu partea din față mai întâi, apoi apăsați pe spate pentru a-l poziționa. Apoi, strângeți șuruburile.
   - Pentru modelele tip B: Asigurați-vă că fișele de blocare sunt complet introduse în capacul furtunului înainte de strângerea șuruburilor.

NOTĂ

Numărul de șuruburi poate fi diferit, în funcție de model.

Untitled-20 53 2025-03-11 11:56:16

Operații

Panou principal

Aspectul real al panoului principal poate fi diferit de cel din imagine, iar designul panoului principal poate fi modificat fără notificare prealabilă.

Tipul general

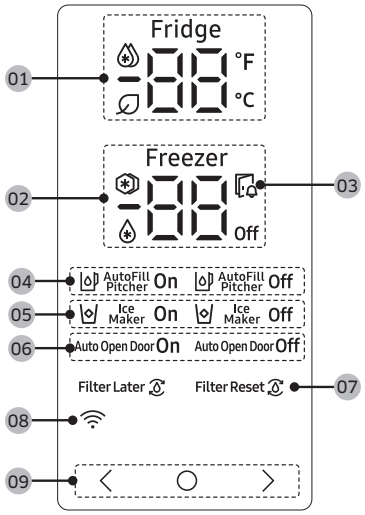

01 Indicatorul frigiderului	• Afișează temperatura curentă sau dorită a frigiderului. • indică faptul că funcția Power Cool (Răcire rapidă) este activată. • Pictograma apare când AI Energy Mode este în funcțiune. Puteți activa sau dezactiva AI Energy Mode în aplicația SmartThings. (numai modelele aplicabile)
02 Indicatorul congelatorului	• Afișează temperatura curentă sau dorită a congelatorului. • indică faptul că funcția Power Freeze (Congelare rapidă) este activată. • indică funcționarea congelatorului în modul Fridge (Frigider). (Numai modelele aplicabile.) • **Off** indică oprirea congelatorului. (Numai modelele aplicabile.)
03 Indicatorul de ușă deschisă	Acest indicator luminează intermitent și este însoțit de un semnal acustic dacă ușa este lăsată deschisă mai mult de 2 minute.

Untitled-20 54 2025-03-11 11:56:17

04 Indicatorul Cană de apă cu umplere automată (numai modelele aplicabile)	AutoFill Pitcher (Cană de apă cu umplere automată) are 2 indicatoare (AutoFill Pitcher (Cană de apă cu umplere automată) On (Pornit) / Off (Oprit)) pentru a indica starea de funcționare. • Atunci când Umplerea automată funcționează, se aprinde indicatorul corespunzător (AutoFill Pitcher On (Cană de apă cu umplere automată pornită)). • Atunci când Umplerea automată este dezactivată, se aprinde indicatorul corespunzător (AutoFill Pitcher Off (Cană de apă cu umplere automată oprită)). • Pentru a activa AutoFill Pitcher (Cană de apă cu umplere automată), trebuie să activați funcția AutoFill Pitcher (Cană de apă cu umplere automată).
05 Indicatorul dispozitivului de produs gheață	• Afișează starea dispozitivului de produs gheață. • Pentru a permite producerea gheții, trebuie să porniți dispozitivul de produs gheață.
06 Indicatorul Deschidere automată ușă (doar pentru modelele aplicabile)	• Afișează starea funcției Auto Open Door (Deschidere automată ușă). • Pentru a activa funcția Auto Open Door (Deschidere automată ușă), trebuie să porniți funcția Auto Open Door (Deschidere automată ușă). (Pentru instrucțiuni detaliate, consultați secțiunea **Activarea sau dezactivarea funcției Deschidere automată ușă (numai la modelele aplicabile)** de la pagina **59**.)
07 Indicatorul filtrului de apă (numai modelele aplicabile)	• indică faptul că filtrul de apă trebuie înlocuit. • Atunci când vedeți pictograma , puteți înlocui filtrul de apă și reseta alarma de înlocuire a filtrului de apă sau puteți opri alarma și schimba filtrul mai târziu. (Pentru instrucțiuni detaliate, consultați secțiunea „**Resetați sau opriți alarma de înlocuire a filtrului de apă (numai modelele aplicabile)**” de la pagina **58**.
08 Indicator pentru conexiune la rețea	• Această pictogramă indică faptul că frigiderul este conectat la o rețea. • Vă puteți controla și monitoriza frigiderul din aplicația SmartThings. Pentru mai multe informații, consultați secțiunea **SmartThings (doar la modelele aplicabile)**.
09 Butoane	• Când ecranul este oprit, atingeți orice buton pentru a activa afișajul. • Utilizați ○ pentru a selecta frigiderul sau congelatorul și 〈 sau 〉 pentru a selecta temperatura ori funcția dorită pentru compartimentul ales.

NOTĂ

- Panoul de control este proiectat să rămână oprit atunci când frigiderul nu este utilizat efectiv. Devine activ și se aprinde doar când deschideți ușa sau atingeți butoanele.
- Dacă ușa este lăsată deschisă timp de 5 minute, lumina interioară va lumina intermitent 5 minute, apoi se va stinge. Acest lucru se întâmplă pentru a-i avertiza pe utilizatorii cu deficiențe de auz că o ușă este deschisă. Rețineți că această funcție este normală.

Untitled-20 55 2025-03-11 11:56:18

Operații

Setarea temperaturii sau funcției dorite

1. Atingeți orice buton (〈 , ◯ sau 〉) pentru a activa afișajul.
   - Este posibil ca acest pas să nu se aplice la unele modele.
2. Atingeți ◯ pentru a selecta frigiderul sau congelatorul.
   - Indicatorul compartimentului selectat luminează intermitent.
   - Simbolul de grade Celsius (° C) nu luminează intermitent.
3. Atingeți 〈 sau 〉 pentru a selecta temperatura sau funcția dorită.
   - Consultați tabelul pentru opțiunile disponibile pentru fiecare compartiment.

Fridge (Frigider)	• Opțiuni disponibile: (Power Cool (Răcire rapidă)) ↔ 1 ℃ ↔ 2 ℃ ↔ 3 ℃ ↔ 4 ℃ ↔ 5 ℃ ↔ 6 ℃ ↔ 7 ℃ ↔ (Vacation (Concediu)) • Caracteristica Power Cool (Răcire rapidă) accelerează procesul de răcire la viteza maximă a ventilatorului. Frigiderul funcționează la viteză maximă timp de două ore și jumătate, apoi revine la temperatura anterioară. • Dacă plecați în concediu sau într-o călătorie de afaceri sau dacă nu intenționați să utilizați frigiderul pe o perioadă lungă de timp, utilizați funcția Vacation (Concediu). Temperatura frigiderului va fi menținută sub 15 ℃, dar congelatorul rămâne activ, conform setării anterioare.

Untitled-20 56 2025-03-11 11:56:18

Freezer (Congelator)	• Opțiuni disponibile: (Power Freeze (Congelare rapidă)) ↔ -23 °C ↔ -22 °C ↔ -21 °C ↔ -20 °C ↔ -19 °C ↔ -18 °C ↔ -17 °C ↔ -16 °C ↔ -15 °C ↔ (Fridge (Frigider)) ↔ **Off** • Caracteristica Power Freeze (Congelare rapidă) accelerează procesul de înghețare la viteza maximă a ventilatorului. Congelatorul funcționează la viteză maximă timp de 50 de ore, apoi revine la temperatura anterioară. Pentru a congela cantități mari de alimente, activați funcția Power Freeze (Congelare rapidă) timp de cel puțin 20 de ore înainte de a așeza alimentele în congelator. • Dacă selectați (Fridge (Frigider)), congelatorul va funcționa ca un frigider, iar setarea de temperatură se va modifica și va fi 3 °C. • Dacă selectați **Off**, congelatorul se va opri. • Goliți recipientul de gheață înainte de a selecta (Fridge (Frigider)) sau **Off**. După 15 secunde de când ați selectat (Fridge (Frigider)) sau **Off**, dispozitivul de produs gheață va începe să elimine resturile de gheață în recipientul de gheață. • Modurile (Fridge (Frigider)) și **Off** nu sunt disponibile pentru anumite modele. ⚠ **AVERTIZARE** • Nu introduceți sticle ce conțin lichide în congelator cât timp acesta funcționează în modul Frigider. După ce deselectați modul Fridge (Frigider), iar congelatorul revine la modul congelator, lichidul din sticle va îngheța, ceea ce poate duce la spargerea sau explozia sticlelor respective în congelator. • Asigurați-vă că scoateți alimentele congelate din congelator înainte de a selecta modul Fridge (Frigider). Alimentele congelate se vor topi și strica, pe măsură ce temperatura va crește. • Asigurați-vă că scoateți alimentele care nu doriți să se congeleze înainte de a deselecta modul Fridge (Frigider) și utiliza congelatorul pentru a congela. **NOTĂ** • Când utilizați funcția Power Freeze (Congelare rapidă), consumul de energie al frigiderului va crește. Nu uitați să o dezactivați atunci când nu aveți nevoie de ea și resetați congelatorul la setarea inițială de temperatură. • Atunci când frigiderul este oprit, temperatura congelatorului se va menține sub 15 °C, însă frigiderul rămâne activ, așa cum a fost setat anterior. • Nu depozitați alimente sau băuturi în frigider atunci când congelatorul este setat la **Off**. • Dacă veți folosi congelatorul în modul de congelare, vă recomandăm ferm să folosiți recipiente de plastic pentru a păstra alimentele, mai ales legumele.

4. Așteptați 5 secunde pentru a vă confirma selecția.
   - Indicatorul compartimentului selectat nu mai luminează intermitent.

NOTĂ

Utilizarea funcției Power Cool (Răcire rapidă) sau a funcției Power Freeze (Congelare rapidă) crește consumul de energie.

Untitled-20 57 2025-03-11 11:56:19

Operații

Activarea sau dezactivarea funcției Cană de apă cu umplere automată (numai la modelele aplicabile)

Puteți activa sau dezactiva Cană de apă cu umplere automată din frigider.

1. Atingeți orice buton (< , ◯ sau >) pentru a activa afișajul.
   - Este posibil ca acest pas să nu se aplice la unele modele.
2. Atingeți ◯ până când indicatorul pentru Cană de apă cu umplere automată luminează intermitent.
3. Atingeți < sau > pentru a porni sau opri funcția Cană de apă cu umplere automată.
   - Atingeți < pentru a o porni.
   - Atingeți > pentru a o opri.
4. Așteptați 5 secunde sau atingeți ◯ pentru a vă confirma selecția.
   - Indicatorul Cană de apă cu umplere automată nu mai luminează intermitent.

Oprirea dispozitivului de produs gheață

Puteți porni sau opri dispozitivul automat de produs gheață din congelator.

1. Atingeți orice buton (< , ◯ sau >) pentru a activa afișajul.
   - Este posibil ca acest pas să nu se aplice la unele modele.
2. Atingeți ◯ până când indicatorul dispozitivului de produs gheață luminează intermitent.
3. Atingeți < sau > pentru a porni sau a opri dispozitivul de produs gheață.
   - Atingeți < pentru a o porni.
   - Atingeți > pentru a o opri.
4. Așteptați 5 secunde sau atingeți ◯ pentru a vă confirma selecția.
   - Indicatorul Ice Maker (Dispozitiv de produs gheață) nu mai luminează intermitent.

Resetați sau opriți alarma de înlocuire a filtrului de apă (numai modelele aplicabile)

Pictograma de înlocuire a filtrului de apă (🚰) luminează intermitent pentru a alerta utilizatorul că este timpul să fie înlocuit filtrul de apă. Puteți înlocui imediat filtrul de apă și reseta alarma de înlocuire a filtrului de apă sau puteți opri alarma dacă doriți să schimbați filtrul de apă mai târziu.

1. Atingeți orice buton (< , ◯ sau >) pentru a activa afișajul.
   - Este posibil ca acest pas să nu se aplice la unele modele.
2. Atingeți ◯ până când indicatorul Water Filter (Filtru de apă) luminează intermitent.
3. Atingeți < sau > pentru a reseta sau pentru a opri alarma de înlocuire a filtrului de apă.
   - Atingeți < dacă doriți să schimbați filtrul de apă mai târziu și să opriți alarma.
   - Atingeți > dacă ați schimbat filtrul de apă și doriți să resetați alarma de înlocuire a filtrului de apă.
4. Așteptați 5 secunde sau atingeți ◯ pentru a vă confirma selecția.
   - Indicatorul Filtru de apă nu mai luminează intermitent.

Untitled-20 58 2025-03-11 11:56:19

Activarea sau dezactivarea funcției Deschidere automată ușă (numai la modelele aplicabile)

Puteți activa sau dezactiva funcția Auto Open Door (Deschidere automată ușă).

1. Atingeți orice buton (< , ◯ sau >) pentru a activa afișajul.
   - Este posibil ca acest pas să nu se aplice la unele modele.
2. Atingeți ◯ până când indicatorul Auto Open Door (Deschidere automată ușă) luminează intermitent.
3. Atingeți < sau > pentru a activa sau dezactiva funcția.
   - Atingeți < pentru a o porni.
   - Atingeți > pentru a o opri.
4. Așteptați 5 secunde sau atingeți ◯ pentru a vă confirma selecția.
   - Indicatorul Auto Open Door (Deschidere automată ușă) nu mai luminează intermitent.

Activarea sau dezactivarea Wi-Fi (numai modelele aplicabile)

Pentru a activa sau a dezactiva Wi-Fi, apăsați și mențineți apăsat ◯ sau > timp de 10 secunde. Afișajul prezintă starea Wi-Fi timp de 5 secunde (așa cum se arată în figură).

Wi-Fi pornit

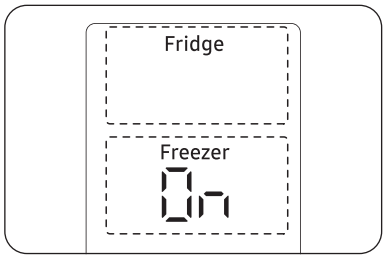

Wi-Fi oprit

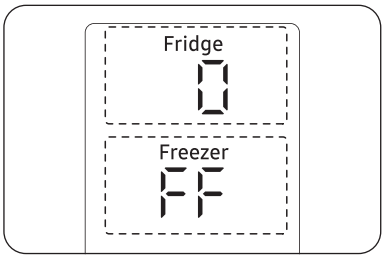

NOTĂ

- Trebuie să porniți Wi-Fi pentru a conecta frigiderul la aplicația SmartThings.
- Pentru mai multe informații, consultați secțiunea SmartThings (doar la modelele aplicabile).

Untitled-20 59 2025-03-11 11:56:20

Operații

Tip Family Hub

Ecranul principal

NOTĂ

- Pentru informații suplimentare despre alte meniuri și aplicații disponibile în aplicația Refrigerator, consultați manualul online al frigiderului dvs.
- Conținutul aplicațiilor și widgeturilor sau proiectarea acestora pot fi modificate sau asistența poate fi întreruptă fără notificare, în funcție de politica furnizorului de conținut.
- Utilizarea de către copii a funcțiilor, aplicațiilor și serviciilor frigiderului trebuie supravegheată de către adulți.
- Utilizarea serviciilor de către minori trebuie supravegheată de către adulți.

01 Ecranul principal
02 Butoane programabile

Untitled-20 60 2025-03-11 11:56:20

01 Ecranul principal

- Apăsați pe aplicația sau pe widgetul dorit pentru a-l lansa.
- Din ecranul de pornire puteți să adăugați sau să ștergeți elemente precum aplicații, widgeturi, imagini, clipuri video, desene și texte.
- Mențineți apăsat un element pentru a deschide modul de editare. În modul de editare, puteți să glisați și să fixați un element într-o nouă locație pe ecranul de pornire. Când mutați un element într-o locație nouă, elementul se înroșește dacă locația nu este disponibilă.

02 Butoane programabile

01 Bixby
- Apăsați ca să folosiți Bixby.

02 Manager de activități
- Atingeți pentru a deschide Manager de activități.

03 Principal
- Atingeți pentru a deschide ecranul Pornire.

04 Revenire
- Atingeți pentru a reveni la ecranul anterior.

05 Notificare
- Atingeți pentru a afișa Panou de comenzi rapide.

06 Ascundere/Afișare
- Atingeți pentru a ascunde sau afișa butoanele programabile.
- Butonul Ascundere/Afișare este afișat doar când aplicația este activă.

Manager frigider

În ecranul Pornire, atingeți aplicația Fridge Manager (Manager frigider).

- Puteți seta temperatura sau modurile dorite pentru fiecare compartiment.
- Pentru informații mai detaliate despre aplicația Fridge Manager (Manager frigider), consultați manualul online.
- Pentru a accesa manualul online prin intermediul frigiderului Family Hub, atingeți Setting (Setare) > Help & Contact Us (Ajutor și Contactați-ne) > Online Manual (Manual online).

Untitled-20 61 2025-03-11 11:56:21

Operații

Tipul AI Home Hub

Ecranul principal

NOTĂ

- Pentru informații suplimentare despre alte meniuri și aplicații disponibile în aplicația Refrigerator, consultați manualul online al frigiderului dvs.
- Conținutul aplicațiilor și widgeturilor sau proiectarea acestora pot fi modificate sau asistența poate fi întreruptă fără notificare, în funcție de politica furnizorului de conținut.
- Utilizarea de către copii a funcțiilor, aplicațiilor și serviciilor frigiderului trebuie supravegheată de către adulți.
- Utilizarea serviciilor de către minori trebuie supravegheată de către adulți.

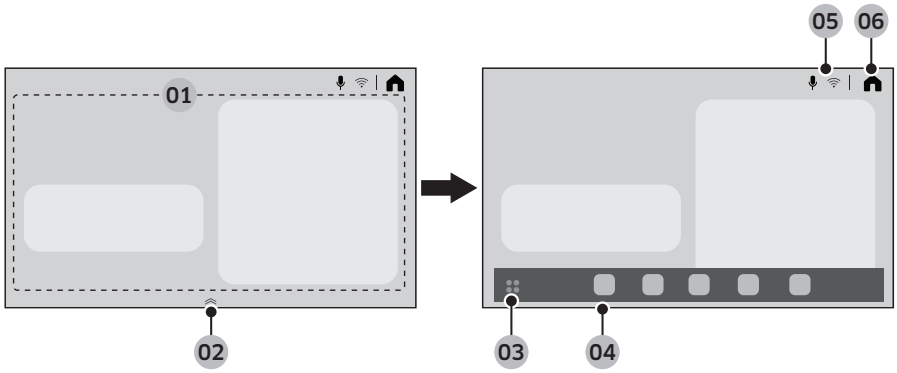

01 Zona fișei principal	Puteți seta diverse funcții și verifica informații. • AI Vision Inside (Include AI Vision): Puteți gestiona ingredientele depozitate în frigider. • Recipes (Rețete): Puteți primi sfaturi de gătit și rețete. • SmartThings: Vă puteți conecta frigiderul la aplicația SmartThings și îl puteți controla de la distanță din aplicație. • Fridge Manager (Manager frigider): Puteți seta temperatura sau modurile dorite pentru fiecare compartiment. • Product Care (Îngrijire produs): Puteți gestiona consumabilele frigiderului.
02 Instrumentul zonei de andocare a aplicației	• Trageți de instrumentul zonei de andocare a aplicației pentru a deschide zona de andocare a aplicației. • Instrumentul zonei de andocare a aplicației apare doar pe ecranul principal.
03 Buton pentru zona de andocare a aplicației	Apăsați pentru a vedea toate aplicațiile disponibile.

Untitled-20 62 2025-03-11 11:56:21

04 Zona de andocare a aplicației	• Zona de andocare a aplicației afișează pictograme pentru a permite accesul facil la aplicațiile utilizate frecvent. • Sunt afișate cel mult cinci pictograme în Zona de andocare a aplicației și acestea nu sunt editabile.
05 Zona indicatorului	Apar diferite pictograme pentru a indica funcțiile activate.
06 Principal	Apăsați pentru a merge la ecranul Principal.

Panou de comenzi rapide

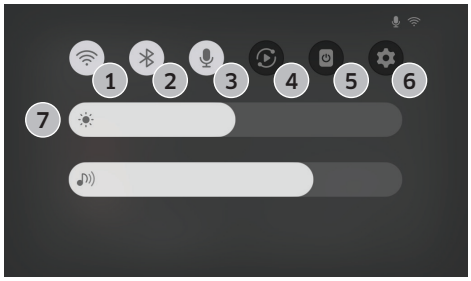

Panou de comenzi rapide oferă acces rapid la diferite setări. Glisați în jos din partea de sus a ecranului pentru a deschide Panou de comenzi rapide.

1	Wi-Fi	• Atingeți pentru a porni sau pentru a opri funcția Wi-Fi. • Atingeți și țineți apăsată pictograma pentru a accesa ecranul de setări pentru Wi-Fi.
2	Bluetooth	• Atingeți pentru a accesa ecranul de setări pentru Bluetooth.
3	Microfon	• Atingeți pentru a porni sau pentru a opri microfonul.
4	Smart View	• Atingeți pentru a accesa ecranul de setări pentru Smart View.
5	Închidere ecran	• Atingeți pentru a închide ecranul.
6	Setări	• Atingeți pentru a accesa setările.
7	Luminozitate și volum	• Glisați indicatorul corespunzător pentru a ajusta luminozitatea ecranului sau volumul.

Manager frigider

În ecranul Home (Principal), atingeți aplicația Fridge Manager (Manager frigider).

- Puteți seta temperatura sau modurile dorite pentru fiecare compartiment.

Untitled-20 63 2025-03-11 11:56:21

Operații

- Pentru informații mai detaliate despre aplicația Fridge Manager (Manager frigider), consultați manualul online.
- Pentru a accesa manualul online din frigider, atingeți ⚙ > General > Support (Asistență) > User manual (Manual de utilizare).

Resetare afișaj (numai modelele de tipul Family Hub și AI Home Hub)

În cazul unui simptom anormal pe afișaj, încercați să resetați afișajul. Această acțiune ar putea rezolva simptomul.

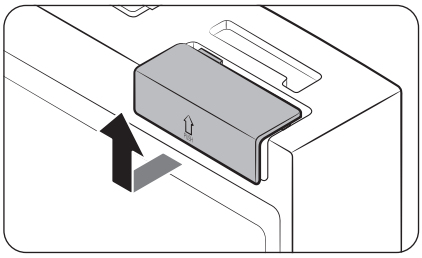

1. Deschideți ușa din dreapta a frigiderului și identificați locația capacului de întrerupător din colțul din dreapta sus al ușii.
2. Împingeți capacul în sus pentru a accesa întrerupătorul de alimentare.

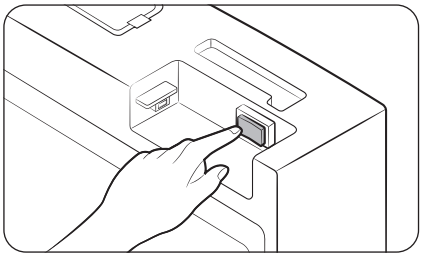

3. Opriți și reporniți întrerupătorul.
4. Reintroduceți capacul întrerupătorului până când auziți un sunet clic.

Untitled-20 64 2025-03-11 11:56:22

SmartThings (doar la modelele aplicabile)

Instalarea

Vizitați Google Play Store, Galaxy Apps sau Apple App Store și căutați „SmartThings". Descărcați și instalați aplicația SmartThings oferită de Samsung Electronics pe dispozitivul dvs. inteligent.

NOTĂ

- Versiunea software acceptată a aplicației SmartThings se poate modifica în funcție de politica de asistență pentru sisteme de operare pe care o oferă producătorul. În plus, în ceea ce privește aplicația SmartThings sau funcțiile pe care aplicația le acceptă, noua politică de actualizare a aplicației pe versiunea existentă a sistemului de operare poate fi suspendată din motive de uzabilitate sau de securitate.
- Aplicația SmartThings poate fi supusă, fără notificare prealabilă, unor întreruperi cu scopul de a îmbunătăți uzabilitatea sau performanța. Așa cum versiunea sistemului de operare al telefoanelor mobile se actualizează în fiecare an, și SmartThings se actualizează în permanență în funcție de cel mai recent sistem de operare. Dacă aveți întrebări cu privire la aspectele menționate mai sus, vă rugăm să ne contactați la st.service@samsung.com
- Sistemele de criptare recomandate sunt WPA/TKIP și WPA2/AES. Orice protocol de autentificare Wi-Fi mai nou sau nestandard nu este compatibil.
- Rețelele wireless pot fi afectate de mediul de comunicații wireless din împrejurimi.
- Dacă furnizorul de servicii internet a înregistrat adresa MAC a PC-ului sau a modemului dvs. pentru identificare, este posibil ca frigiderul inteligent Samsung să nu se poată conecta la internet. Dacă se întâmplă acest lucru, contactați furnizorul de servicii internet pentru a primi asistență tehnică.
- Este posibil ca setările firewall ale sistemului dvs. de rețea să împiedice frigiderul inteligent Samsung să se conecteze la internet. Contactați furnizorul de servicii internet pentru a primi asistență tehnică. Dacă simptomul persistă, contactați un centru de service sau un retailer local Samsung.
- Pentru a configura setările punctului de acces (AP) wireless, consultați manualul de utilizare al punctului de acces (routerului).
- Frigiderele inteligente Samsung sunt compatibile atât cu protocoalele Wi-Fi 2,4 GHz cu IEEE 802.11 b/g/n, cât și cu Soft-AP. (se recomandă IEEE 802.11 n.)
- Este posibil ca routerele wireless ui-fi neautorizate să nu se poată conecta la frigiderele inteligente Samsung.

Untitled-20 65 2025-03-11 11:56:22

Operații

Contul Samsung

Pentru a folosi aplicația vi se solicită să vă înregistrați contul Samsung. Dacă nu aveți un cont Samsung, urmați instrucțiunile de pe ecranul aplicației pentru a crea un cont Samsung gratuit.

Inițiere

Porniți dispozitivul pe care doriți să îl conectați, deschideți aplicația SmartThings pe telefon și urmați instrucțiunile de mai jos.

Dacă apare un mesaj pop-up care vă informează că s-a găsit un dispozitiv, atingeți **ADD NOW (Adăugare acum)**.

Dacă nu apare un mesaj pop-up, atingeți butonul **+** și apoi selectați dispozitivul pe care doriți să îl conectați din lista de dispozitive disponibile.

Dacă dispozitivul dvs. nu apare în lista de dispozitive disponibile atingeți **Supported Devices (Dispozitive compatibile)**, selectați tipul de dispozitiv (Frigider) și apoi selectați modelul specific al dispozitivului.

Urmați instrucțiunile din aplicație pentru a vă configura dispozitivul. După ce se încheie configurarea, frigiderul dvs. apare sub formă de „card” pe ecranul **Devices (Dispozitive)**.

Aplicația Refrigerator

Control integrat

Puteți monitoriza și controla frigiderul atât acasă, cât și atunci când sunteți pe drum.

- Atingeți pictograma pentru frigider de pe panoul de bord SmartThings sau atingeți pictograma pentru dispozitive din partea de jos a Panou de bord și apoi atingeți „cardul” frigiderului pentru a deschide pagina Frigider.
- Verificați starea de funcționare sau notificările referitoare la frigider și apoi schimbați opțiunile sau setările dacă este necesar.

NOTĂ

Este posibil ca anumite opțiuni sau setări să nu poată fi controlate de la distanță.

Untitled-20 66 2025-03-11 11:56:22

Categorie	Element	Descriere
Monitorizare și control	Temperatură frigider	Puteți seta și monitoriza temperatura dorită a frigiderului.
	Răcire rapidă	Puteți activa sau dezactiva funcția Răcire rapidă și puteți verifica setările curente.
	Temperatură congelator	Puteți seta și monitoriza temperatura dorită a congelatorului.
	Congelare rapidă	Puteți activa sau dezactiva funcția Congelare rapidă și puteți verifica setările curente.
	Dispozitiv de produs gheață *	Puteți activa sau dezactiva dispozitivul de produs gheață.
	Cană de apă cu umplere automată *	Puteți porni sau opri funcția Cană de apă cu umplere automată și puteți verifica setările curente ale funcției.
Alarme	Temperatură anormal de ridicată	Alarma se declanșează atunci când frigiderul sau congelatorul ajung la temperaturi anormal de mari.
	Deschidere ușă	Această alarmă se declanșează dacă ușa frigiderului sau a congelatorului este deschisă mai mult de 2 minute.
	Cană de apă cu umplere automată se revarsă *	Dacă funcția Cană de apă cu umplere automată detectează o revărsare, declanșează această alarmă, pentru a vă anunța despre revărsare.
	Înlocuirea filtrului de apă	Această alarmă vă reamintește că filtrul de apă trebuie înlocuit.
AI Energy Mode *	Puteți activa sau dezactiva AI Energy Mode (Modul de energie AI) din meniul Energie din aplicația SmartThings. Puteți verifica starea AI Energy Mode în aplicația SmartThings. La unele modele, apare pictograma pe panoul principal pentru a indica faptul că AI Energy Mode este în funcțiune. (numai modelele aplicabile) Prin activarea AI Energy Mode se reduce consumul de energie, dar se poate reduce și performanța de răcire. **NOTĂ** Este posibil ca AI Energy Mode să nu funcționeze în conformitate cu setările utilizatorului sau cu mediul de funcționare.	

* numai modelele aplicabile

Untitled-20 67 2025-03-11 11:56:23

Operații

Informații despre actualizările de securitate

Sunt furnizate actualizări de securitate pentru a consolida securitatea dispozitivului și pentru a vă proteja informațiile personale. Pentru mai multe informații despre actualizările de securitate, vizitați https://security.samsungda.com.

* Site-ul web acceptă doar unele limbi.

Bixby (recunoaștere vocală - numai la modelele aplicabile)

Ce este Bixby?

- Bixby este numele soluției de inteligență artificială de la Samsung, care permite controlul vocal al dispozitivului.

Utilizarea Bixby

- Pentru a activa recunoașterea vocală, trebuie să vă conectați dispozitivul la aplicația SmartThings prin intermediul rețelei.
- De asemenea, trebuie să vă exprimați acordul cu termenii și condițiile serviciului Bixby.
- După conectare, puteți controla unele funcții ale dispozitivului folosind Bixby pe smartphone-ul dvs. Samsung, deși dispozitivul nu acceptă în mod nativ recunoașterea vocală.
- Pentru a activa Bixby, rostiți „Hi, Bixby” („Salut, Bixby”) urmat de o comandă vocală.
- Pentru mai multe comenzi de recunoaștere vocală, consultați secțiunea „Comenzi vocale”.

Comenzi vocale

Categorie	Comandă (exemple)
Temperatură	Tell me the temperature of the refrigerator (Spune-mi temperatura din frigider)
	Tell me the temperature of the fridge in the refrigerator (Spune-mi temperatura frigiderului din frigider)
	Tell me the temperature of freezer in the refrigerator (Spune-mi temperatura congelatorului din frigider)
Vreme	Tell me the weather tomorrow (Spune-mi cum e vremea mâine)
	How humid is it today? (Care este umezeala astăzi?)
	How high is the fine dust level today? (Care este gradul de particule din aer astăzi?)
	When can I expect rain? (Când o să plouă?)
Ora pe glob	What time is it now? (Ce oră e acum?)
	What month is it today by the lunar calendar? (Ce lună este astăzi conform calendarului lunar?)
	What time is it in New York? (Cât e ora la New York?)

Untitled-20 68 2025-03-11 11:56:23

NOTĂ

Bixby va ieși din modul Așteptare după o anumită perioadă de timp dacă nu primește nicio comandă. După activare, este posibil ca recunoașterea vocală să funcționeze deficitar sau să genereze erori din cauza zgomotelor ambientale, cum ar fi sunetul unui televizor.

ATENȚIE

- Când este afectată recunoașterea vocală
  - Performanța poate fi afectată de vocea, stilul de vorbire, pronunția vorbitorului sau de mediul din jur.
  - La utilizarea recunoașterii vocale, vorbiți mai tare decât sunetele din jur.
  - Pentru a îmbunătăți performanța funcției de recunoaștere vocală, stați la cel mult 3 metri de dispozitiv și vorbiți clar.
  - Când vă uitați la televizor, comenzile vocale pot fi recunoscute eronat din cauza sunetului televizorului.
- Recunoașterea vocală nu funcționează când...
  - Bixby este dezactivat în meniul Bixby din aplicația SmartThings.
  - Microfonul este dezactivat în setarea pentru microfon din aplicația SmartThings.
- Recunoașterea vocală funcționează deficitar când...
  - Sunetele ambientale sunt puternice (sunet de la un televizor, muzică etc.)
  - Semnalul Wi-Fi este slab (conexiunea la internet este slabă)

Untitled-20 69 2025-03-11 11:56:23

Operații

Panou dozator (numai la modelele aplicabile)

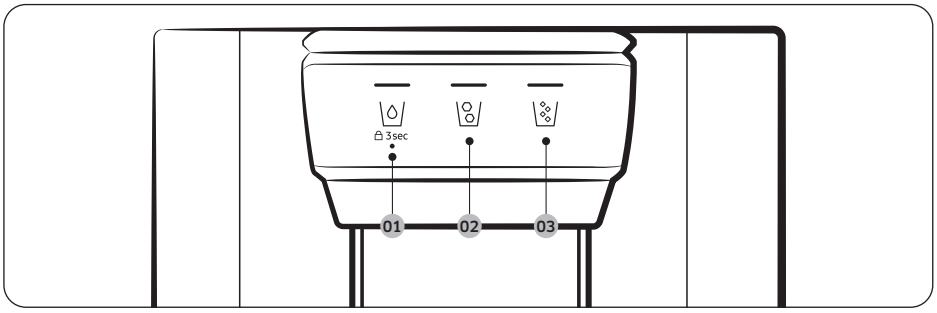

01 \/

02 \/

03 \/

01 Apă / Blocare (3 sec)

\/	Pentru a doza apă rece, apăsați \/. Se aprinde indicatorul corespunzător.
3 sec (Panou dozator/Manetă dozator)	Pentru a împiedica utilizarea butoanelor panoului dozatorului și a manetei dozatorului, mențineți apăsat \/ mai mult de 3 secunde. Dacă apăsați și mențineți apăsat din nou butonul timp de peste 3 secunde, blocarea dozatorului va fi dezactivată.

02 Cuburi de gheață

Apăsați \/ pentru a doza cuburi de gheață. Se aprinde indicatorul corespunzător.

03 Gheață zdrobită

Apăsați \/ pentru a doza gheață zdrobită. Se aprinde indicatorul corespunzător.

Untitled-20 70 2025-03-11 11:56:24

Caracteristici speciale

Frigiderul este prevăzut cu dispozitive destinate utilizatorului, pe care le puteți utiliza pentru comoditate.

Funcția Deschidere automată ușă (doar pentru modelele aplicabile)

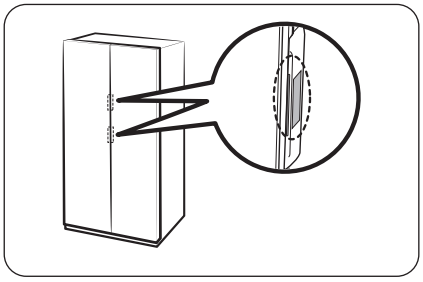

Atingeți senzorul de lângă mânerul ușii. Ușa se va deschide.

- Setarea implicită este **Off (Oprit)**.
- Pentru a activa funcția, consultați următoarele.
  - Tip general: Consultați secțiunea **Activarea sau dezactivarea funcției Deschidere automată ușă (numai la modelele aplicabile)** de la pagina **59**.
  - Tip Family Hub: Pe aplicația Fridge Manager (Manager frigider), atingeți **Settings (Setări)**, apoi activați **Auto Open Door (Deschidere automată ușă)**.
  - Tipul AI Home Hub: Pe ecranul Home (Principal), atingeți ⚙ > **Refrigerator (Frigider)** > **Auto Open Door (Deschidere automată ușă)** și selectați **On (Pornit)**.

NOTĂ

- Dacă ambii senzori sunt atinși simultan, ușa de la primul senzor atins se deschide, apoi se deschide și cealaltă ușă, în decurs de circa 2 secunde.
- Ușa nu se închide automat. Închideți ușa manual după utilizare.
- Unghiul (gradul) la care se deschid ușile poate varia în funcție de mediul de instalare, precum podeaua pe care este instalat frigiderul, nivelul frigiderului și cantitatea de alimente depozitată în suportul de pe ușă.
  - Dacă ușile se deschid prea mult sau prea puțin, verificați și asigurați-vă că frigiderul este la nivel. (Pentru instrucțiuni detaliate, consultați secțiunea „**PASUL 4 Reglați picioarele de nivelare**” de la pagina **37**.)

⚠ ATENȚIE

- Funcția Auto Open Door (Deschidere automată ușă) se poate defecta dacă deschideți și închideți ușa în mod repetat.
- Nu împingeți sau nu opriți forțat ușa în timp ce se deschide automat. Aceasta poate cauza defectarea produsului.
  - Aveți grijă să nu vă lovească ușile la deschiderea automată a acestora.
- Dacă ușa opune rezistență la deschidere după deschiderea repetată a ușii, așteptați aproximativ un minut și încercați din nou. (Poate fi dificil să deschideți ușa imediat după închidere din cauza schimbării presiunii din interiorul frigiderului care are loc când deschideți și închideți ușa.)
- Atingerile accidentale ale senzorului pot determina deschiderea ușii, verificați că este închisă.

Untitled-20 71 2025-03-11 11:56:24

Operații

Voce (numai la modelele aplicabile)

Configurarea recunoașterii vocale

În aplicația SmartThings, setați opțiunea „Sound (Sunet)” la „Voice (Voce)”.

Câteva dintre comenzile vocale

1	Autofill pitcher detected water overflow (Cană de apă cu umplere automată a detectat revărsarea apei)
2	The refrigerator door has been opened (Ușa frigiderului a fost deschisă)
3	Something went wrong. (Ceva nu a funcționat corect.)
4	The mode has been changed (Modul a fost schimbat)
5	Power cool is now in operation (Răcirea rapidă este în funcțiune)
6	Power freeze is now in operation (Congelarea rapidă este în funcțiune)
7	The temperature inside the refrigerator has increased (Temperatura din frigider a crescut)
8	The temperature is now set (Temperatura a fost setată)

NOTĂ

Când setați opțiunea „Sound (Sunet)” la „Disabled (Dezactivat)” pentru frigider, recunoașterea vocală va fi dezactivată în mod corespunzător.

Untitled-20 72 2025-03-11 11:56:24

Cană de apă (Cană de apă cu umplere automată) (numai modelele aplicabile)

Apa rece, purificată este întotdeauna gata în AutoFill Pitcher (Cană de apă cu umplere automată). Puteți pune ceai sau fructe în infuzor pentru a vă delecta cu diverse tipuri de apă infuzată, de care vă place.

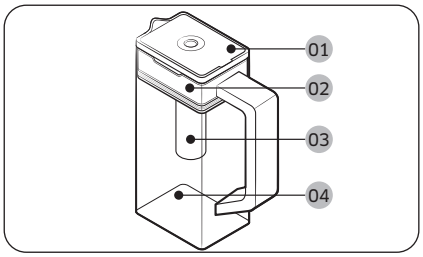

01 Capac
02 Suport dispozitiv de infuzare
03 Dispozitiv de infuzare
04 Corp

Pentru a umple cana pentru apă

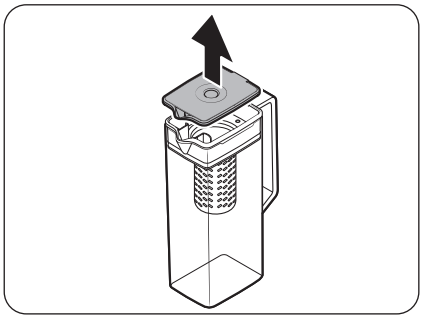

1. Prindeți un canal al mânerului de pe **capac** și apoi trageți-l în sus pentru a deschide **capacul**.
2. Puneți în dispozitivul de infuzare frunzele de ceai sau fructele, după gust.

NOTĂ

Dacă doriți să mențineți apa infuzată la concentrația sa inițială, opriți funcția Autofill Pitcher (Cană de apă cu umplere automată).

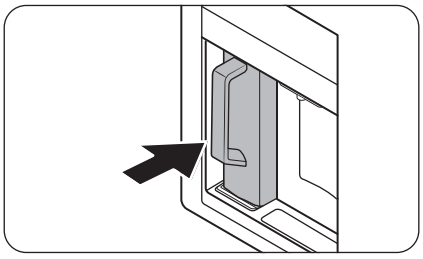

3. Activați funcția Autofill Pitcher (Cană de apă cu umplere automată) de pe panoul de control. Deschideți ușa Zonei de băuturi și apoi montați cana de apă pe suport. Împingeți-o drept, după cum se indică în imagine.

⚠ ATENȚIE

Asigurați-vă că această cană de apă încape în suportul dedicat.

4. Închideți ușa. Cana de apă va începe să se umple cu apă răcită după puțin timp.

Untitled-20 73 2025-03-11 11:56:25

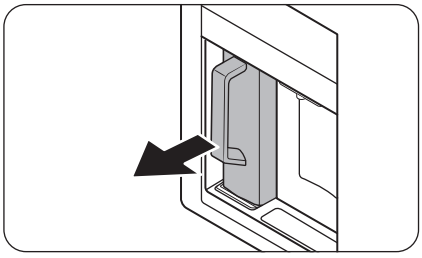

5. Pentru a bea ceai, deschideți ușa Zonei de băuturi ușa și detașați cana de apă. Trageți-o drept în afară.

⚠ **ATENȚIE**

- Recomandăm consumarea apei infuzate cu fructe în decurs de 24 de ore. După aceea, apa infuzată se poate strica în timp.
- Trebuie să spălați cana de apă după ce ați consumat apă infuzată. De asemenea, spălați cana și dacă nu ați folosit-o pentru o perioadă îndelungată.

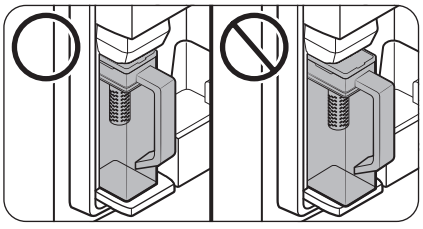

- Pentru a împiedica răsturnarea sau scurgerile din cana de apă, asigurați-vă că aceasta este bine fixată în suportul său.

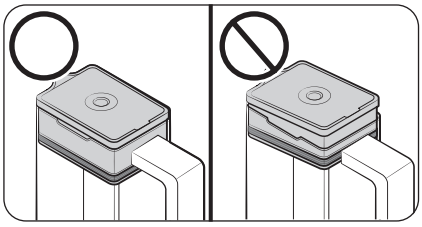

- Pentru a împiedica vărsarea conținutului sau scurgerile din cana de apă, asigurați-vă că suportul infuzorului este introdus corespunzător.

Untitled-20 74 2025-03-11 11:56:26

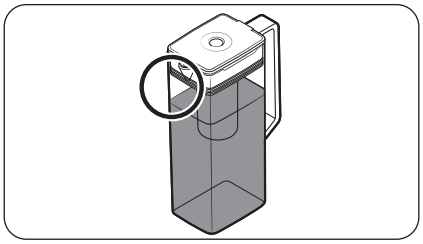

NOTĂ

- Dacă partea din față (zona marcată în mod specific) a cănii de apă prezintă prea multă umezeală, este posibil ca aceasta să nu se umple complet. Îndepărtați umezeala și apoi încercați din nou.
- Funcția Autofill Pitcher (Cană de apă cu umplere automată)va opri alimentarea cu apă a cănii de apă, dacă aceasta nu se umple după un anumit timp. Dacă se întâmplă acest lucru, verificați dacă furtunul de apă este conectat corespunzător. Scoateți și reintroduceți cana de apă și apoi încercați din nou.
- În cazul în care cana de apă nu este complet umplută, verificați dacă este apă în rezervorul din interiorul frigiderului. Dacă rezervorul de apă este gol, umpleți-l mai întâi cu apă. Apoi, scoateți cana de apă și introduceți-o înapoi pentru a o umple. (numai modelele aplicabile)

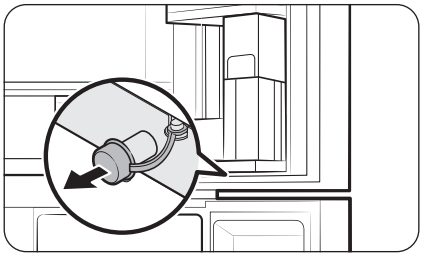

- Ștergeți în jurul suportului cănii dacă aceasta se revarsă sau prezintă scurgeri.
- Apa picură dacă este deschis capacul de cauciuc.
- Indicatorul AutoFill Pitcher (Cană de apă cu umplere automată) de pe panoul de control se va aprinde intermitent dacă sunt scurgeri. În cazul unei scurgeri, deschideți capacul de cauciuc, astfel încât apa scursă să se evacueze. Dacă aprinderea intermitentă a indicatorului nu se oprește după evacuare, este posibil să fie vorba despre o avarie a sistemului. Contactați centrul de service Samsung local.

NOTĂ

- Trebuie să spălați cana de apă după ce ați consumat apă infuzată. Trebuie să spălați cana de apă dacă nu ați utilizat-o timp îndelungat sau dacă a fost lăsată plină pentru mai mult de trei zile.
- Dacă infuzorul nu este spălat corect, mirosul de ceai sau fructe pe care le-ați utilizat anterior în acesta va persista. Dacă nu veți folosi infuzorul, detașați-l de la cană și depozitați-l într-un loc sigur.
- Dacă nu ați folosit filtrul de apă timp îndelungat, trebuie să lăsați să se umple cana cu apă și să-i aruncați conținutul de două ori. Apoi, curățați bine cana de apă și folosiți-o.

Untitled-20 75 2025-03-11 11:56:26

Operații

Dozatorul de apă (doar la modelele aplicabile)

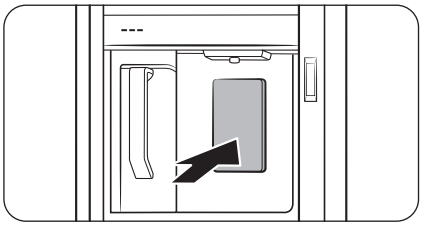

Pentru a doza apă răcită, deschideți Centrul de băuturi și apăsați maneta dozatorului.

NOTĂ

- Dozatorul încetează să dozeze dacă apăsați în continuare maneta timp de 1 minut. Pentru a doza mai multă apă, eliberați și apăsați din nou maneta.
- Asigurați-vă că paharul este aliniat cu dozatorul, pentru a preveni vărsarea apei dozate.
- Dacă nu utilizați dozatorul de apă 2-3 zile, apa dozată poate avea un miros sau un gust anormal. Aceasta nu este o defecțiune a sistemului. Aruncați primele 1-2 pahare de apă.
- În cazul în care rezervorul de apă din interiorul frigiderului este gol, dacă utilizați AutoFill function (Funcția de umplere automată) sau apăsați maneta dozatorului de apă, va intra aer în furtunul conductei de apă. Dacă umpleți rezervorul cu apă, dar în furtun încă mai este aer și folosiți AutoFill function (Funcția de umplere automată) sau apăsați maneta dozatorului de apă, este posibil ca apa să țâșnească cu putere.

Pulverizarea apei

Apa care alimentează frigiderul curge printr-un filtru cu miez alcalin. În timpul acestui proces de filtrare, presiunea apei crește, iar apa se saturează cu oxigen și cu azot. Aceasta cauzează un aspect temporar tulbure sau condens pentru apa care este dozată. Acest lucru este normal, iar apa va arăta limpede după câteva secunde.

Untitled-20 76 2025-03-11 11:56:26

Dozatorul de apă/gheață (doar la modelele aplicabile)

Cu ajutorul dozatorului, puteți doza apa cu sau fără gheață.

Dozatorul de apă oferă 3 opțiuni: apă răcită, cuburi de gheață și gheață zdrobită. Pentru a doza apă răcită, apăsați \/ pe panoul dozatorului. Puneți un pahar de apă sub dozator și apoi apăsați maneta dozatorului.

Pentru a doza apă cu gheață

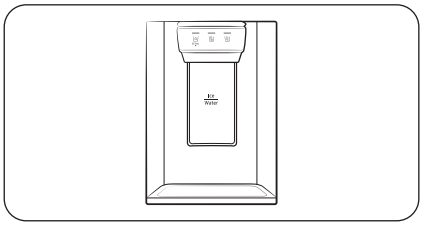

1. Cu dispozitivul de produs gheață activat, apăsați \/ sau \/ pentru a selecta tipul de gheață.
2. Puneți un pahar sub dozator și apoi împingeți **maneta dozatorului** cu paharul. Din dozator este eliberată gheață.
3. Apăsați pe \/ pentru a selecta apă.
4. Apăsați **maneta dozatorului** cu paharul. Din dozator este eliberată apă.

NOTĂ

- Dozatorul va înceta să dozeze dacă țineți maneta apăsată aproximativ 1 minut. Pentru a doza mai multă apă, eliberați și apăsați din nou maneta.
- Asigurați-vă că paharul este aliniat cu dozatorul, pentru a preveni vărsarea apei dozate.
- Dacă nu utilizați dozatorul de apă 2-3 zile, apa dozată poate avea un miros sau un gust anormal. Aceasta nu este o defecțiune a sistemului. Aruncați primele 1-2 pahare de apă.

Untitled-20 77 2025-03-11 11:56:27

Operații

Dispozitivul de produs gheață (numai la modelele aplicabile)

Frigiderul are încorporat un dispozitiv de produs gheață, care dozează gheață în mod automat, astfel încât să vă puteți bucura de gheață cuburi sau zdrobită din apă filtrată.

Producerea gheții

După ce v-ați instalat frigiderul și l-ați conectat la priză, urmați aceste instrucțiuni, pentru a asigura producerea corespunzătoare de gheață și pentru a menține recipientul pentru gheață plin:

1. Lăsați frigiderul să funcționeze timp de cel puțin 24 de ore, pentru a asigura performanțe optime.
2. Dozați primele 4 - 6 cuburi de gheață într-un pahar.
3. Așteptați încă 8 ore și dozați alte 4 - 6 cuburi de gheață.
4. Apoi, așteptați încă 16 ore și dozați primul pahar plin de gheață.

NOTĂ

- În cazul în care consumați toată gheața dintr-o dată, trebuie să așteptați 8 ore înainte de a doza primele 4 - 6 cuburi. Se asigură astfel umplerea corespunzătoare cu gheață a recipientului pentru gheață.
- Cuburile de gheață generate rapid pot părea albe, ceea ce este normal.

⚠ ATENȚIE

Dozați gheața în funcție de dimensiunea cănii.

- Dacă dozați o cantitate prea mare, este posibil ca gheața să cadă pe jos și să provoace vătămări corporale.
- Este posibil ca gheața să se acumuleze și să ducă la blocarea coloanei de gheață.

Pentru a umple rezervorul de apă (numai la modelele aplicabile)

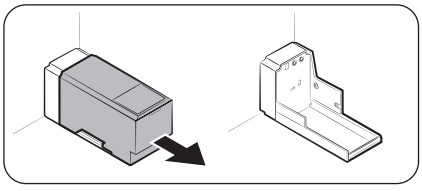

Pentru prima utilizare, curățați interiorul rezervorului de apă și uscați-l bine.

1. Apucați ambele mânere de pe partea din față a rezervorului și scoateți-l prin glisare, conform ilustrației.

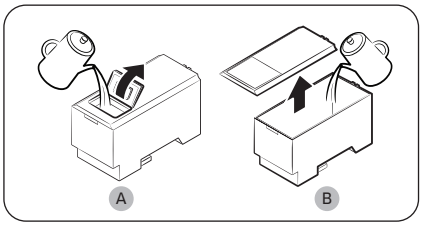

2. Deschideți **capacul din față (A)** al capacului sau **întregul capac (B)** și umpleți rezervorul cu max. 5 litri de apă.

⚠ ATENȚIE

- Nu depășiți linia max. Apa se va vărsa.
- Umpleți numai cu apă potabilă.

Untitled-20 78 2025-03-11 11:56:27

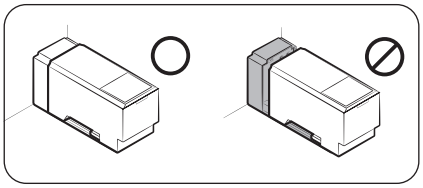

3. Reintroduceți rezervorul de apă și fixați-l în mecanismul dozatorului. Asigurați-vă că partea din față (cu capacul frontal) a rezervorului este orientată înspre partea din față.

⚠ **ATENȚIE**

- Asigurați-vă că rezervorul de apă se fixează în raft. În caz contrar, este posibil ca rezervorul de apă să nu funcționeze corect.
- Nu utilizați frigiderul fără a introduce rezervorul de apă. Acest lucru poate reduce performanța răcirii.
- Umpleți rezervorul doar cu apă potabilă, precum apă minerală sau apă purificată. Nu utilizați alte lichide.
- Mutați cu grijă un rezervor plin. Poate surveni o vătămare corporală dacă rezervorul este scăpat.
- Nu încercați să demontați pompa internă pe cont propriu. Dacă pompa internă este deteriorată sau deconectată de la rezervorul de apă, dozatorul nu funcționează.

La prima utilizare

- Împingeți maneta dozatorului timp de 10 secunde pentru a scoate aerul din furtunurile sistemului de alimentare cu apă.
- Aruncați primele șase pahare de apă pentru a îndepărta impuritățile din sistemul de alimentare cu apă.

Producerea gheții (doar la modelele aplicabile)

Frigiderul are încorporat un dispozitiv de produs gheață, care dozează gheață în mod automat, astfel încât să vă puteți bucura de apă filtrată cu gheață cuburi sau zdrobită, conform preferințelor dvs.

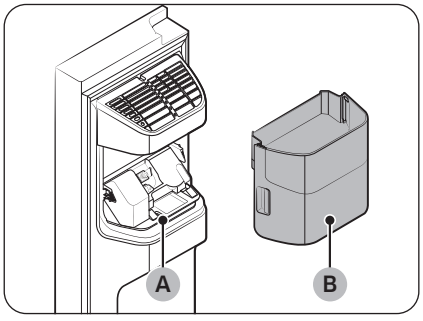

Dacă nu se dozează gheața, verificați mai întâi dacă dispozitivul de produs gheață formează gheață în mod corespunzător.

Pentru a verifica dispozitivul de produs gheață

1. Țineți ușor **recipientul dispozitivului de produs gheață (B)** cu ambele mâini și îndepărtați-l de pe **coloana de gheață (A)**.
2. Verificați dacă recipientul dispozitivului de produs gheață conține gheață în mod corespunzător.

Untitled-20 79 2025-03-11 11:56:28

Operații

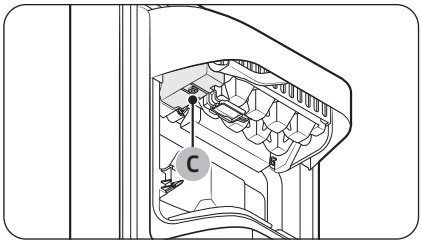

3. Apăsați **butonul (C)** de pe partea inferioară a dispozitivului de produs gheață. Veți auzi un sunet (ding-dong) la apăsarea butonului.
4. Veți auzi un alt sunet dacă dispozitivul de produs gheață funcționează corespunzător.

NOTĂ

Dacă acest simptom continuă, contactați instalatorul furtunului de apă sau un centru local de service Samsung.

⚠ ATENȚIE

- Nu apăsați butonul în mod repetat după ce tăvița de gheață se umple cu gheață sau cu apă. Apa se poate revărsa, iar gheața se poate bloca.
- Atunci când frigiderul repornește după o pană de curent, recipientul dispozitivului de produs gheață poate conține un amestec de cuburi de gheață topite și blocate, ceea ce conduce la defectarea sistemului. Pentru a împiedica acest lucru, asigurați-vă că goliți recipientul dispozitivului de produs gheață înainte de a utiliza frigiderul.
- Ca să împiedicați căderea recipientului dispozitivului de produs gheață, asigurați-vă că folosiți ambele mâini atunci când scoateți sau reintroduceți recipientul dispozitivului de produs gheață.
- Nu lăsați copiii să se agațe de dozatorul de gheață sau de recipientul dispozitivului de produs gheață sau să se joace cu acestea. Copiii se pot răni.
- Nu introduceți degetele sau alte obiecte în orificiul dozatorului sau în coloana de gheață. Acest lucru poate duce la vătămări corporale sau daune materiale.

NOTĂ

- Când dispozitivul de produs gheață este setat la „ON” (Pornit), frigiderul va continua să producă gheață chiar dacă scoateți recipientul pentru gheață.
- Asigurați-vă că setați dispozitivul de produs gheață la „OFF” (Oprit) când nu folosiți dispozitivul de produs gheață.
- Scoaterea recipientului dozatorului de gheață nu afectează performanțele termice și mecanice ale frigiderului.
- Volumul declarat al congelatorului este măsurat cu ghidajul pentru congelator și cu raftul inferior pe poziție, după scoaterea dispozitivului de produs gheață și a sertarelor de sus și de jos.

Untitled-20 80 2025-03-11 11:56:28

Pentru a obține mai mult spațiu de depozitare (numai la modelele aplicabile)

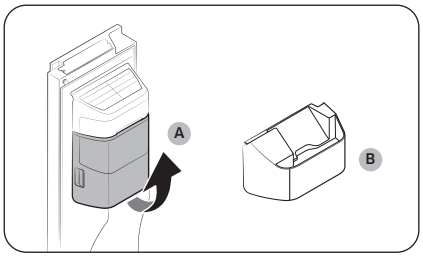

Dacă nu utilizați un dispozitiv de produs gheață și aveți nevoie de mai mult spațiu de depozitare, scoateți **recipientul dispozitivului de produs gheață (A)**. Apoi introduceți **ghidajul congelatorului (opțional) (B)** în locul recipientului dispozitivului de produs gheață.

⚠ ATENȚIE

Dacă recipientul dispozitivului de produs gheață a fost scos, trebuie să dezactivați dispozitivul de produs gheață.

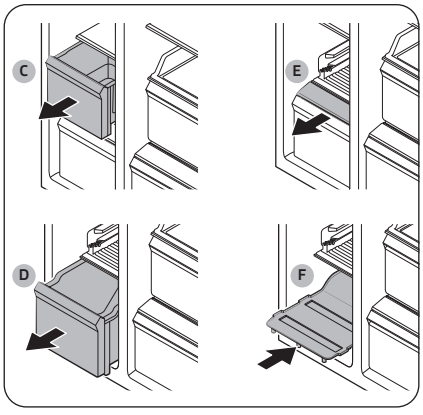

Pentru a obține mai mult spațiu, scoateți **sertarul superior (C)**, **sertarul inferior (D)** și **capacul sertarului inferior (E)**. Apoi, introduceți **raftul de jos (F)** furnizat.

NOTĂ

- Scoaterea sertarelor nu afectează temperatura sau utilizarea congelatorului.
- Volumul declarat al congelatorului este măsurat cu raftul de jos pe poziție, după scoaterea sertarului superior, sertarului inferior și capacul sertarului inferior.

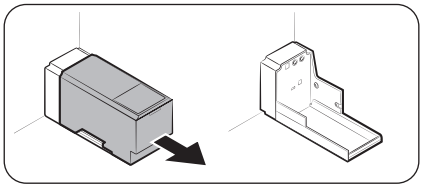

Pentru mai mult spațiu, scoateți recipientul de apă și utilizați spațiul pentru a depozita mai multe articole.

Untitled-20 81 2025-03-11 11:56:29

Operații

Recipientul dispozitivului de produs gheață

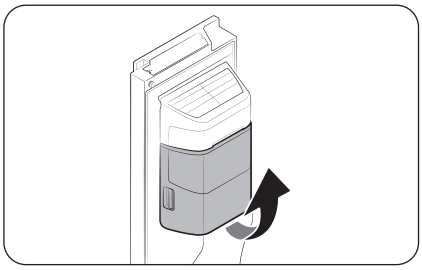

Dacă nu dozați gheață pentru o perioadă extinsă, gheața poate forma cocoloașe în interiorul recipientului. În acest caz, scoateți și goliți recipientul dispozitivului de produs gheață.

1. Pentru a scoate recipientul dispozitivului de produs gheață, ridicați-l ușor și trageți-l afară încet, ținând de mânere cu ambele mâini.
2. Scoateți și goliți recipientul dispozitivului de produs gheață.

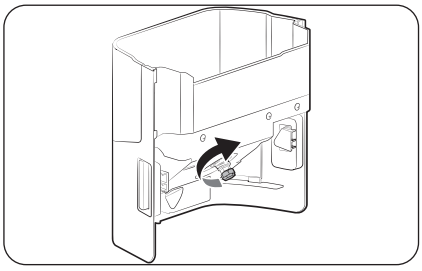

3. Când ați terminat, rotiți mânerul dințat din spatele recipientului cu 90° și reintroduceți recipientul la poziție. Asigurați-vă că recipientul este introdus corespunzător până când auziți un declic.

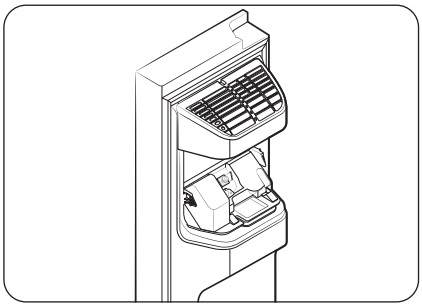

⚠ ATENȚIE

- Nu exercitați forță excesivă asupra capacului recipientului. Capacul se poate sparge.
- Nu trântiți ușa. Se poate vărsa apă peste dispozitivul de produs gheață.
- Pentru a preveni vătămări corporale, curățați orice gheață sau apă căzută pe podea.
- Pentru a preveni accidentele sau vătămările corporale, nu lăsați copiii să se joace cu dozatorul de apă sau cu dispozitivul de produs gheață.
- Nu puneți mâna sau un obiect pe coloana de gheață. Acest lucru poate duce la vătămări corporale sau deteriorarea produsului.

NOTĂ

- Orice sunet emis de dispozitivul de produs gheață în procesul de producere a gheții este normal.
- Când ușa este deschisă, nici dispozitivul de produs gheață, nici dozatorul de apă nu funcționează.

Untitled-20 82 2025-03-11 11:56:29

Presiunea apei

Dacă doriți să verificați cantitatea de apă care curge în tava de gheață, urmați acești pași.

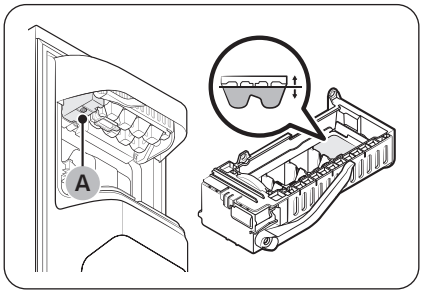

1. Scoateți recipientul pentru gheață.
2. Apăsați butonul (A) de pe partea inferioară a dispozitivului de produs gheață. În mod normal, tava de gheață se umple cu apă în câteva minute.
3. Dacă nivelul de apă este mai mic decât cel așteptat, verificați presiunea apei sau conducta de alimentare cu apă de la sursa de apă. Aceasta nu este o defecțiune a sistemului.

⚠ **ATENȚIE**

- Nu apăsați repetat butonul de pe partea inferioară a dispozitivul de produs gheață atunci când tava este plină cu apă. Apa se poate revărsa, iar gheața se poate bloca.
- Asigurați-vă că recipientul dispozitivului de produs gheață este introdus corespunzător. În caz contrar, dispozitivul de produs gheață nu va funcționa.
- Dacă se întrerupe alimentarea electrică, scoateți tava de gheață. Este posibil să curgă apă.

Dispozitivul automat de produs gheață (doar la modelele aplicabile)

Frigiderul are încorporat un dispozitiv de produs gheață care distribuie gheața automat.

- Aspectul general și/sau accesoriile pot diferi de la un model la altul.
- Lingura pentru gheață se află în congelator.

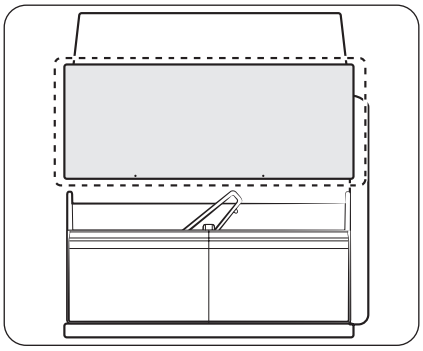

- Acest produs are două tipuri de dispozitive de produs gheață.
- Puteți pur și simplu să scoateți tava recipientului pentru gheață și apoi să o introduceți înapoi după utilizare.

⚠ **AVERTIZARE**

Pericol de sufocare: La copiii mici, gheața poate duce la sufocare.

Producerea gheții

După ce v-ați instalat frigiderul și l-ați conectat la priză, urmați aceste instrucțiuni pentru a asigura producerea corespunzătoare de gheață și pentru a menține recipientul pentru gheață plin.

Untitled-20 83 2025-03-11 11:56:30

Operații

La prima utilizare

- Lăsați dispozitivul de produs gheață să producă gheață timp de 1-2 zile.
- Aruncați primele 1-2 recipiente de gheață pentru a îndepărta impuritățile din sistemul de alimentare cu apă.

Diagnostic

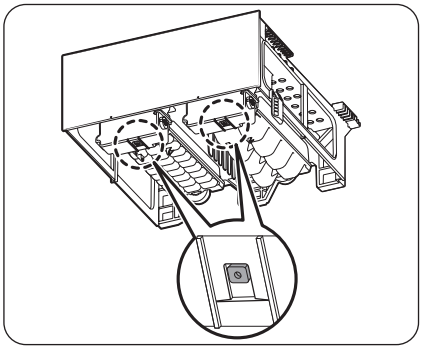

- Aspectul general și/sau accesoriile pot diferi de la un model la altul.
- Dacă nu se distribuie gheața, verificați prima dată starea dispozitivului de produs gheață utilizând butonul **Test** din partea de jos a dispozitivului de produs gheață.
- Apăsați butonul **Test** de pe partea inferioară a dispozitivului de produs gheață. Veți auzi o melodie (ding-dong) atunci când apăsați butonul. Veți auzi o altă melodie dacă dispozitivul de produs gheață funcționează corespunzător.

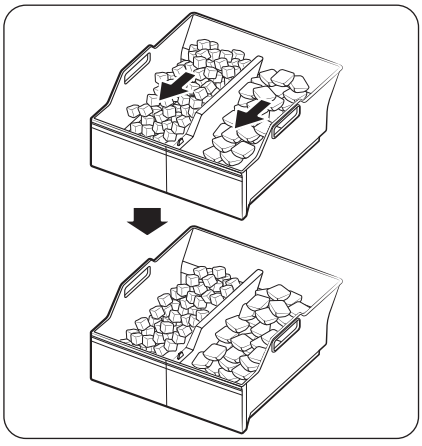

- Acumularea gheții pe laterala tăviței este normală. Aranjați gheața în mod uniform în tăviță pentru a depozita mai multă gheață.

Untitled-20 84 2025-03-11 11:56:30

Producerea gheții (doar la modelele aplicabile)

Dispozitivul de produs gheață cu răsucire

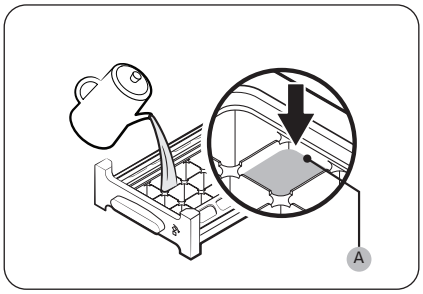

1. Deschideți ușa congelatorului și glisați pentru a deschide tava de gheață.
2. Umpleți tava cu apă până la nivelul maxim (A) marcat pe partea interioară spate a tăvii.
3. Glisați tava înapoi în poziție.

NOTĂ

Durata de producere a gheții depinde de setările dvs. de temperatură.

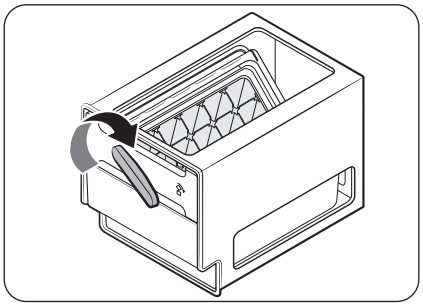

NOTĂ

- Asigurați-vă că recipientul de depozitare a cuburilor de gheață este în poziție, sub tava de gheață.
- Pentru a doza cuburi de gheață, rotiți mânerul compartimentului la dreapta, pentru a goli jumătate dintre cuburile de gheață în compartiment. Apoi rotiți-l la stânga pentru a goli cealaltă jumătate.
- Scoateți recipientul răsucind ușor și trăgând în față.

Untitled-20 85 2025-03-11 11:56:31

Întreținerea

Manevrarea și întreținerea

Rafturile (frigider/congelator)/Stativul pentru vinuri (numai la modelele aplicabile)

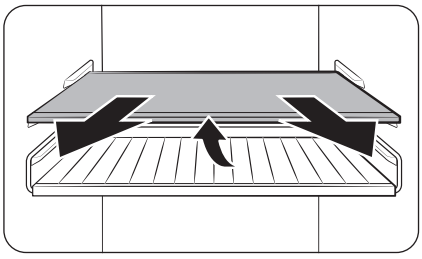

1. Trageți puțin raftul în afară (sau stativul pentru vinuri). Apoi, în timp ce ridicați partea din spate, trageți în afară.

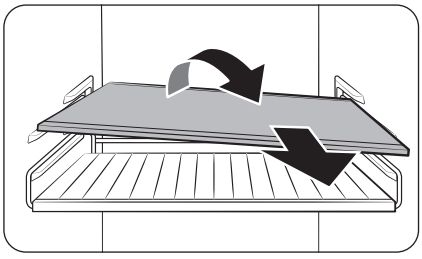

2. Rotiți raftul (sau stativul pentru vinuri) pe diagonală pentru a-l scoate.

⚠ **ATENȚIE**

- Raftul trebuie să fie introdus corect. Nu îl introduceți cu fața în jos.
- Recipientele din sticlă pot zgâria suprafața rafturilor din sticlă.
- Nu introduceți un raft în poziția suportului de sticle. Acest lucru poate deteriora frigiderul. (numai modelele aplicabile)

Recipiente de ușă

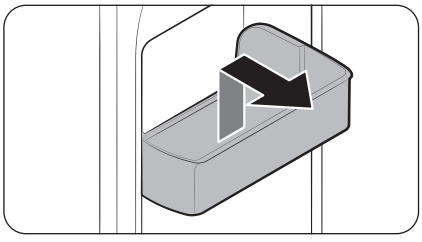

Pentru a scoate un recipient de ușă, țineți de părțile din față ale suportului și ridicați ușor.

Untitled-20 86 2025-03-11 11:56:32

Sertare

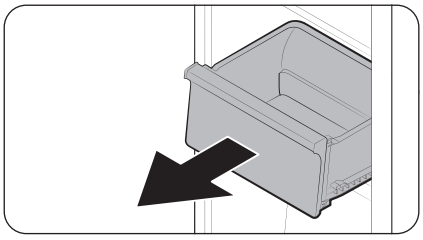

Ridicați ușor de partea din față a sertarului și trageți.

Sertar pentru legume/alimente uscate și carne

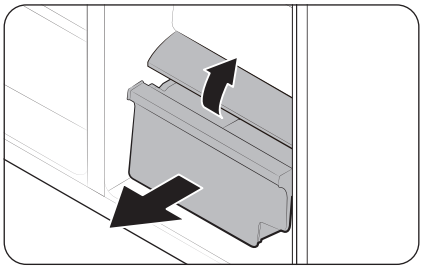

Pentru a scoate sertarul pentru legume din frigider sau sertarul uscat din congelator:

1. Mai întâi, scoateți sertarele multifuncționale alăturate, dacă este necesar.

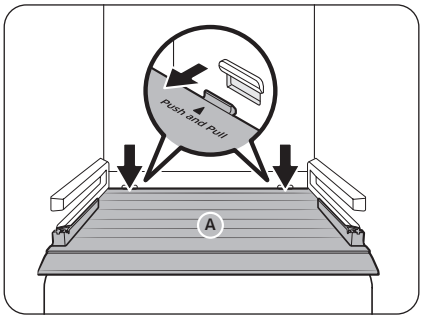

2. Dacă frigiderul dvs. este prevăzut cu un **capac (A)** pentru sertarul pentru legume/uscat, scoateți-l conform metodei următoare.
   a. Trageți sertarul pe jumătate afară.
   b. Scoateți capacul în timp ce apăsați pe laturile din spate (așa cum e marcat în imagine).
3. Trageți ușor sertarul pentru legume/uscat.

Recipient de dispozitiv de produs gheață (numai la modelele aplicabile)

Pentru a scoate recipientul dispozitivului de produs gheață, consultați secțiunea Recipientul dispozitivului de produs gheață, de la pagina 82.

Untitled-20 87 2025-03-11 11:56:32

Întreținerea

Unde să păstrați lingura pentru gheață (numai modelele aplicabile)

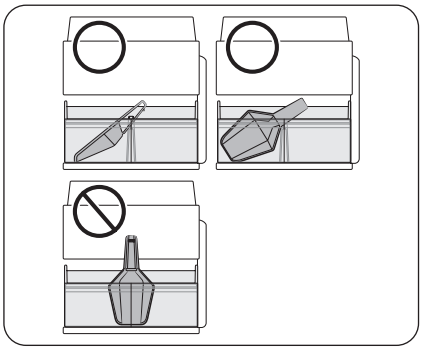

Păstrați lingura în partea din față a recipientului de gheață. Așezați lingura așa cum se arată în imagine și asigurați-vă că nu ajunge până la dozatorul de gheață când tava recipientului de gheață este înăuntru.

NOTĂ

Dacă tava pentru recipientul de gheață nu este introdusă până la capăt, este posibil să cadă apă în spatele recipientului de gheață (și în afara acestuia) sau dispozitivul de produs gheața poate să nu mai funcționeze.

Cană de apă cu umplere automată (numai modelele aplicabile)

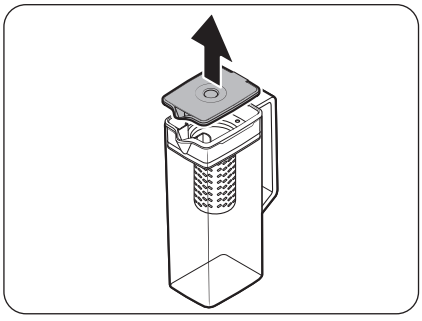

1. Prindeți un canal al mânerului de pe **capac** și apoi trageți-l în sus, pentru a-l scoate.

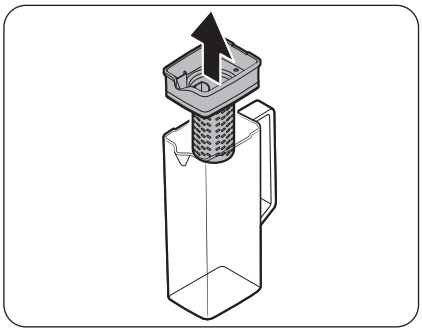

2. Prindeți ambele părți ale **suportului pentru dispozitivul de infuzare** și apoi trageți în sus, pentru a-l scoate.

Untitled-20 88 2025-03-11 11:56:33

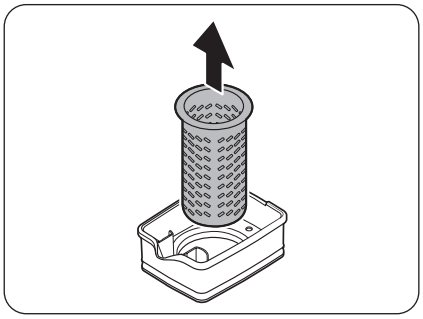

3. În timp ce răsuciți ușor **dispozitivul de infuzare**, trageți-l afară din duza etanșată.
4. Curățați **dispozitivul de infuzare** cu agenți neutri și cu apă de la robinet. Clătiți și uscați bine.
5. Reasamblați Cană de apă cu umplere automată în ordinea inversă dezasamblării.

⚠ **ATENȚIE**

Utilizarea cănii de apă și a capacului în cuptorul cu microunde nu este sigură, acestea se pot topi sau deforma dacă sunt expuse la căldură (inclusiv apă caldă). Acestea trebuie spălate manual cu apă caldă sau rece, după necesități. (Temperatura apei trebuie să fie sub 70 °C.)

Untitled-20 89 2025-03-11 11:56:33

Întreținerea

Curățarea

Interior și exterior

⚠ AVERTIZARE

- Nu utilizați benzen, diluant, oțet, clor lichid, bicarbonat de sodiu, sare de lămâie, amestecuri de sare sau detergent casnic/auto precum Clorox™ în scopul curățării. Acestea pot deteriora suprafețele frigiderului și pot provoca incendiu.
- Nu pulverizați apă pe frigider. Aceasta poate provoca electrocutare.
- Nu puneți degetele sau alte obiecte în orificiul dozatorului.

Utilizați în mod regulat o cârpă uscată pentru a îndepărta toate substanțele străine, precum praful sau apa, de pe pinii ștecherului și de pe punctele de contact.

1. Deconectați cablul de alimentare de la priză.
2. Utilizați o cârpă moale, fără scame, umedă sau un prosop de hârtie pentru a curăța interiorul și exteriorul frigiderului.
3. Când terminați, utilizați o cârpă uscată sau un prosop de hârtie pentru a usca bine.
4. Conectați cablul de alimentare la priză.

Dozatorul de gheață/apă (doar la modelele aplicabile)

NOTĂ

În scopuri de igienă, curățați frecvent zona dozatorului.

⚠ ATENȚIE

Atunci când se selectează gheață zdrobită, se pot aduna câteva bucățele de gheață reziduală în coloana de gheață. Pentru a împiedica acest lucru, îndepărtați gheața reziduală din coloană cu ajutorul unei lavete moi și curate.

Duza de dozare (numai la modelele aplicabile)

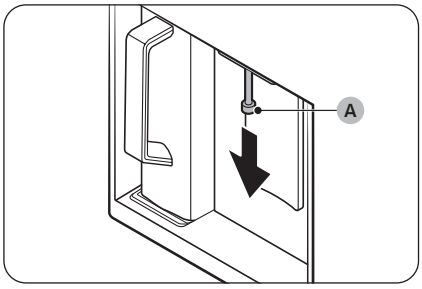

1. Țineți de capătul **duzei de dozare (A)**.
2. În timp ce rotiți **duza de dozare (A)** spre stânga, trageți-o în jos pentru a o scoate din dozator.

Untitled-20 90 2025-03-11 11:56:33

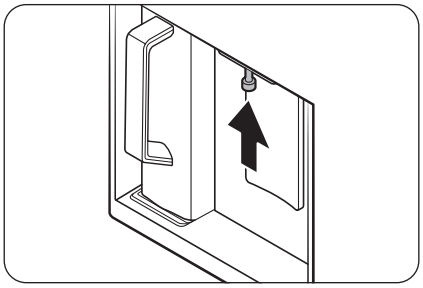

3. Curățați bine duza de dozare, apoi montați-o la loc.

⚠ **ATENȚIE**

- Introduceți duza de dozare în întregime, pentru a ajunge înapoi în poziția inițială.
- Nu folosiți bureți cu texturi rugoase pentru a curăța duza de dozare.

Garniturile din cauciuc

Dacă se murdăresc garniturile din cauciuc ale unei uși, este posibil ca aceasta să nu se închidă corespunzător și să se reducă performanța și eficiența frigiderului. Utilizați un detergent slab și o lavetă umedă pentru curățarea garniturilor din cauciuc. Apoi uscați bine cu o lavetă.

Panoul posterior

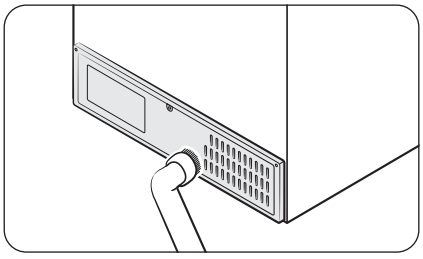

Pentru a feri cablurile și piesele expuse ale panoului exterior de murdărie, curățați panoul cu aspiratorul o dată sau de două ori pe an.

⚠ **ATENȚIE**

Nu scoateți **capacul panoului** din spate. Pot apărea electrocutări.

Untitled-20 91 2025-03-11 11:56:34

Întreținerea

Filtrul din plasă (numai modelele aplicabile)

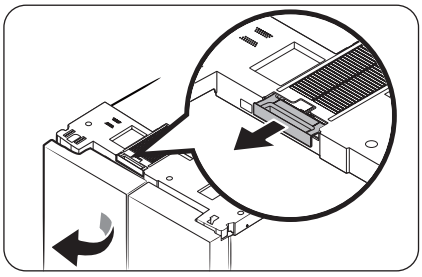

- Deschideți ușa din stânga a frigiderului și scoateți filtrul din plasă situat în partea de sus a frigiderului.
  - După îndepărtarea prafului, spălați ușor filtrul cu apă călduță amestecată cu detergent neutru.

NOTĂ

- Poate cădea praf când detașați filtrul.
- Filtrul din plasă se poate deteriora dacă îl frecați cu o perie sau îl spălați cu apă fierbinte.
- Dacă există un miros puternic sau o contaminare severă, înmuiați filtrul în apă călduță amestecată cu detergent neutru timp de aproximativ 30 de minute înainte de a-l clăti.

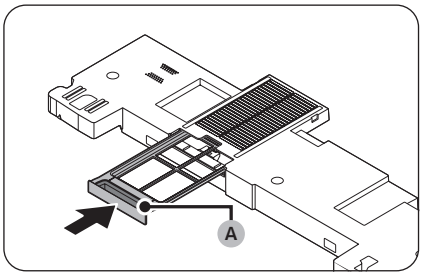

- După uscarea completă a filtrului, introduceți-l în locul său cu **mânerul filtrului (A)** îndreptat spre exterior.
  - Atunci când uscați filtrul, evitați lumina directă a soarelui și lăsați-l să se usuce bine la umbră.

Untitled-20 92 2025-03-11 11:56:34

Înlocuirea

Lămpile

Lămpile nu pot fi schimbate de utilizator. Pentru înlocuirea lămpilor frigiderului, contactați un centru local de service Samsung.

Lampă (sursă de lumină)

Acest produs conține o sursă de lumină cu clasa de eficiență energetică <G>.

Lămpile și/sau mecanismele de comandă nu pot fi reparate sau înlocuite de utilizator. Pentru înlocuirea lămpilor sau a mecanismelor de comandă din produs, contactați un centru local de service Samsung.

Pentru instrucțiuni detaliate despre înlocuirea lămpii sau a mecanismelor de comandă din produsul dvs., vizitați site-ul web Samsung (http://www.samsung.com), accesați Asistență > Pagina de pornire Asistență, apoi introduceți numele modelului.

Pentru instrucțiuni detaliate despre demontarea lămpii și/sau a mecanismelor de comandă, urmați pur și simplu instrucțiunile despre înlocuire descrise mai sus.

Untitled-20 93 2025-03-11 11:56:34

Depanarea

Înainte de a apela departamentul de service, analizați punctele de verificare de mai jos. Orice solicitări de service privind situații normale (niciun caz de defecțiune) vor presupune taxarea utilizatorilor.

Instrucțiuni generale

Temperatură

Simptom	Cauze posibile	Soluție
Frigiderul/congelatorul nu funcționează. Temperatura frigiderului/ congelatorului este ridicată.	• Cablul de alimentare nu este introdus în priză în mod corespunzător.	• Introduceți corespunzător în priză cablul de alimentare.
	• Controlul de temperatură nu este setat corect.	• Setați temperatura la un nivel mai scăzut.
	• Frigiderul este amplasat lângă o sursă de căldură sau este expus la lumina directă a soarelui.	• Mențineți frigiderul la distanță de lumina directă a soarelui sau de o sursă de încălzire.
	• Nu există un spațiu liber suficient între frigider și pereții și dulapurile din apropiere.	• Vă recomandăm ca distanța dintre frigider și pereții (sau dulapurile) din apropiere să fie mai mare de 50 mm.
	• Frigiderul este supraîncărcat. Alimentele blochează fantele de aerisire ale frigiderului.	• Nu supraîncărcați frigiderul. Nu permiteți alimentelor să blocheze orificiile de ventilație.
Frigiderul/congelatorul răcește în exces.	• Controlul de temperatură nu este setat corect.	• Setați temperatura la una mai ridicată.
Peretele interior este fierbinte.	• Frigiderul are conducte protejate împotriva căldurii în peretele interior.	• Pentru a preveni formarea condensului, frigiderul are țevi anti-încălzire pe colțurile frontale. Dacă temperatura ambientală crește, este posibil ca acest echipament să nu funcționeze eficient. Aceasta nu este o defecțiune a sistemului. 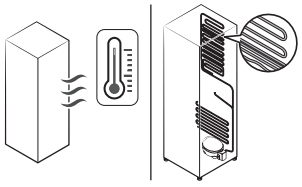

Untitled-20 94 2025-03-11 11:56:34

Simptom	Cauze posibile	Soluție
Iluminarea, panoul de control, dispozitivul de produs gheață, dozatorul de apă/gheață nu operează simultan.	• Controlul de mod nu este setat corect.	**1.** Atingeți și mențineți apăsat ◯ și 〉 simultan timp de 6 secunde. **2.** Când afișajul luminează intermitent, apăsați 〉. **3.** Selectați butonul Înainte. • Dacă simptomul persistă și după ce ați urmat acești pași, contactați centrul de service Samsung Electronics.

Miros

Simptom	Cauze posibile	Soluție
Frigiderul are mirosuri.	• Alimente stricate.	• Curățați frigiderul și îndepărtați orice alimente stricate.
	• Alimente cu mirosuri puternice.	• Asigurați-vă că alimentele cu mirosuri puternice sunt împachetate etanș.

Gheață

Simptom	Cauze posibile	Soluție
Gheață în jurul fantelor de aerisire.	• Alimentele blochează fantele de aerisire.	• Asigurați-vă că alimentele nu blochează fantele de aerisire.
Gheață pe pereții interiori.	• Ușa nu este închisă corect.	• Asigurați-vă că alimentele nu blochează ușa. Curățați garnitura ușii.

Condens

Simptom	Cauze posibile	Soluție
Pe pereții interiori se formează condens.	• Dacă ușa este lăsată deschisă, în frigider pătrunde umezeală.	• Îndepărtați umezeala și nu lăsați ușa deschisă perioade extinse de timp.
	• Alimente cu un conținut ridicat de umezeală.	• Asigurați-vă că alimentele sunt ambalate etanș.

Untitled-20 95 2025-03-11 11:56:35

Depanarea

Apă/gheață (numai la modelele cu dozator)

Simptom	Cauze posibile	Soluție
Debitul de apă este mai scăzut decât normal.	• Presiunea apei este prea scăzută.	• Asigurați-vă că presiunea apei este între 30 și 125 psi.
Dispozitivul de produs gheață emite un bâzâit.	• Este activată funcția dispozitivului de produs gheață, dar alimentarea cu apă nu a fost conectată la frigider.	• Opriți dispozitivul de produs gheață.
Dispozitivul de produs gheață nu produce gheață.	• Dispozitivul de produs gheață tocmai a fost instalat.	• Trebuie să așteptați 24 ore până când frigiderul produce gheață.
	• Temperatura congelatorului este prea ridicată.	• Setați temperatura congelatorului sub -18 °C sau -20 °C în aer ambiental cald.
	• Panoul Lock (Blocare) al dozatorului este activat.	• Apăsați și țineți apăsat \◊/ timp de 3 secunde pentru a dezactiva panoul Lock (Blocare) al dozatorului.
	• Dispozitivul de produs gheață este oprit.	• Porniți dispozitivul de produs gheață.
	• Tava pentru recipientul de gheață nu este introdusă până la capăt.	• Împingeți tava pentru recipientul de gheață până la capăt.
Nu se dozează gheață.	• Gheața se poate bloca dacă dozatorul de gheață nu se utilizează timp îndelungat (aprox. 3 săptămâni).	• Dacă nu veți utiliza frigiderul timp îndelungat, goliți tava pentru recipientul de gheață și opriți dispozitivul de produs gheață.
	• Tava pentru recipientul de gheață nu este introdusă în mod corespunzător.	• Asigurați-vă că tava pentru recipientul de gheață este introdusă corespunzător.
	• Furtunul de apă nu este conectat corespunzător sau nu este pornită alimentarea cu apă.	• Verificați starea instalației de apă. 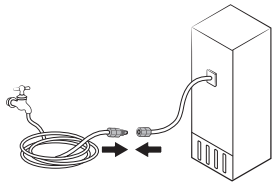

Untitled-20 96 2025-03-11 11:56:35

Simptom	Cauze posibile	Soluție
Nu se dozează apă.	• Furtunul de apă nu este conectat corespunzător sau nu este pornită alimentarea cu apă.	• Verificați starea instalației de apă. 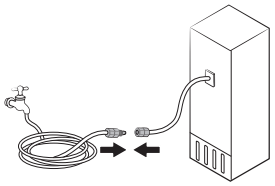
	• Panoul Lock (Blocare) al dozatorului este activat.	• Apăsați și țineți apăsat \◊/ timp de 3 secunde pentru a dezactiva panoul Lock (Blocare) al dozatorului.
	• A fost instalat un filtru de apă produs de o companie terță.	• Utilizați numai filtre furnizate sau aprobate de Samsung. • Filtrele neaprobate pot prezenta scurgeri și pot defecta frigiderul.
Se afișează pictograma .	Tipul general • Indicatorul apare pe panoul principal. Tipul Family Hub, AI Home Hub • Indicatorul se aprinde în culoarea roșie.	Tipul general • Înlocuiți filtrul de apă. După înlocuire, apăsați Filter Reset (Resetare filtru). Tip Family Hub • Înlocuiți filtrul de apă. După înlocuire, resetați filtrul în Fridge Manager (Manager frigider) > Fridge Settings (Setări frigider) > Water Filter (Filtru de apă). Tipul AI Home Hub • Înlocuiți filtrul de apă. După înlocuire, resetați filtrul în Product Care (Îngrijire produs) > Water Filter (Filtru de apă).

Untitled-20 97 2025-03-11 11:56:35

Depanarea

Deschidere automată uşă (doar pentru modelele aplicabile)

Simptom		Cauze posibile	Soluție
Uşile frigiderului nu se deschid suficient.	Ambele uşi 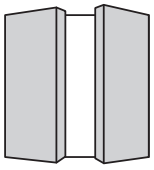	• Lateralele spate ale frigiderului sunt prea jos.	• Ridicați lateralele spate ale frigiderului pentru a-l aşeza în plan drept. * 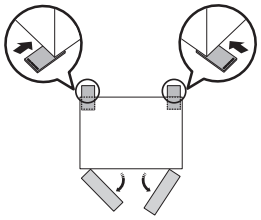
	Uşa stângă 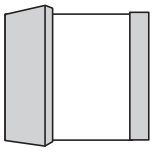	• Laterala spate dreapta a frigiderului este prea jos.	• Ridicați laterala spate dreapta a frigiderului pentru a-l aşeza în plan drept. * 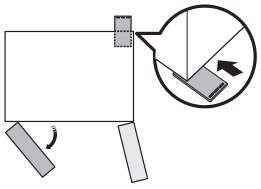
	Uşa dreaptă 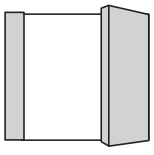	• Laterala spate stânga a frigiderului este prea jos.	• Ridicați laterala spate stânga a frigiderului pentru a-l aşeza în plan drept. * 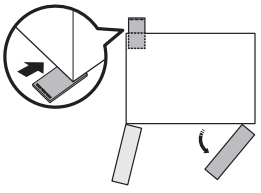

Untitled-20 98 2025-03-11 11:56:36

Simptom	Cauze posibile	Soluție
Ușile frigiderului se deschid prea mult. 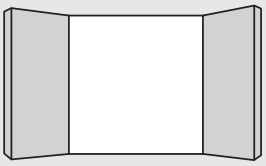	• Lateralele față ale frigiderului sunt prea jos.	• Ridicați lateralele față ale frigiderului pentru a-l așeza în plan drept. * 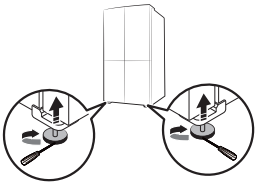

* Pentru mai multe informații despre așezarea în plan drept a frigiderului, consultați secțiunea „**PASUL 4 Reglați picioarele de nivelare**” de la pagina **37**.)

Untitled-20 99 2025-03-11 11:56:37

Depanarea

Auziți sunete anormale dinspre frigider?

Înainte de a apela departamentul de service, analizați punctele de verificare de mai jos. Orice solicitări de service privind sunete normale vor presupune taxarea utilizatorilor.

Aceste sunete sunt normale.

- La începerea sau încheierea unei operațiuni, frigiderul poate emite sunete asemănătoare cu pornirea unui motor de vehicul. Pe măsură ce se stabilizează funcționarea, sunetele vor descreşte.

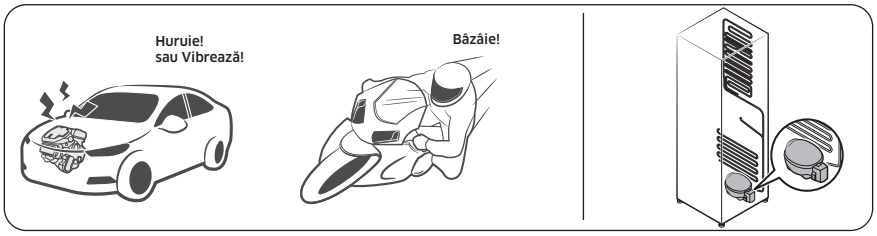

- Cât timp funcționează ventilatorul, este posibilă apariția acestor sunete. Atunci când frigiderul ajunge la temperatura setată, nu va apărea niciun sunet al ventilatorului.

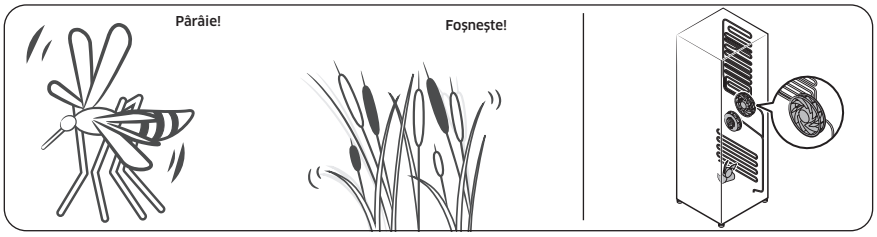

- În timpul unui ciclu de dezgheţare, este posibil să picure apă pe încălzitorul pentru decongelare, ceea ce provoacă trosnituri.

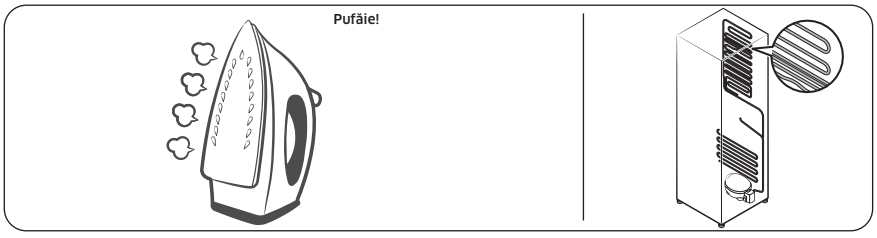

Untitled-20 100 2025-03-11 11:56:37

- Pe măsură ce frigiderul răcește sau congelează, gazul refrigerant se deplasează prin conductele ermetice, ceea ce provoacă sunete de barbotare.

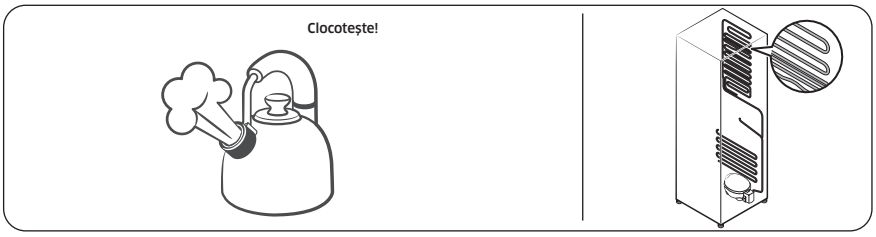

- Pe măsură ce temperatura frigiderului crește sau descrește, piesele din plastic se contractă și se extind, creând zgomote de ciocănituri. Aceste zgomote apar în timpul ciclului de dezgheţare sau atunci când funcționează piesele electronice.

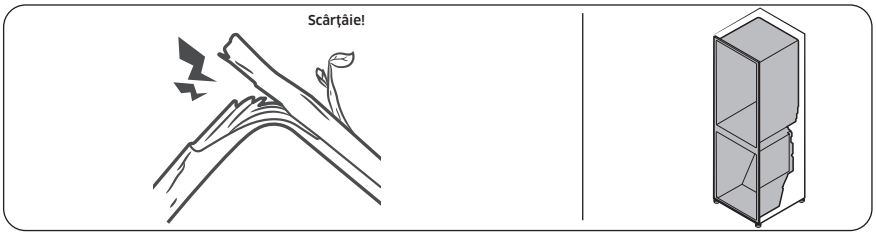

- Pentru modelele dispozitivului de produs gheață: Atunci când ventilul de apă se deschide pentru a umple dispozitivul de produs gheață, pot apărea bâzâituri.
- Din cauza presiunii care se egalizează la deschiderea sau la închiderea uşii frigiderului, pot apărea fâsâituri.

Untitled-20 101 2025-03-11 11:56:38

Depanarea

SmartThings (doar la modelele aplicabile)

Simptom	Acțiune
„SmartThings" nu a putut fi găsită în magazinul de aplicații.	• Versiunea software acceptată a aplicației SmartThings se poate modifica în funcție de politica de asistență pentru sisteme de operare pe care o oferă producătorul. În plus, în ceea ce privește aplicația SmartThings sau funcțiile pe care aplicația le acceptă, noua politică de actualizare a aplicației pe versiunea existentă a sistemului de operare poate fi suspendată din motive de uzabilitate sau de securitate.
Aplicația SmartThings nu funcționează.	• Aplicația SmartThings este disponibilă numai pentru modelele aplicabile. • Vechea aplicație Samsung Smart Refrigerator nu se poate conecta la modelele Samsung Smart Home.
Aplicația SmartThings este instalată, dar nu este conectată la frigiderul meu.	• Pentru a folosi aplicația trebuie să vă conectați la contul Samsung. • Verificați dacă routerul funcționează normal. • Dacă pictograma Wi-Fi de pe afișajul frigiderului este stinsă, aceasta indică faptul că încă nu s-a stabilit conexiunea la rețea. În acest caz, utilizați aplicația SmartThings pentru conectarea și înregistrarea frigiderului la punctul de acces (AP) de la domiciliul dvs.
Nu mă pot conecta la aplicație.	• Pentru a folosi aplicația trebuie să vă conectați la contul Samsung. • Dacă nu aveți un cont Samsung, urmați instrucțiunile de pe ecranul aplicației pentru a crea unul.
Apare un mesaj de eroare atunci când încerc să îmi înregistrez frigiderul.	• Este posibil ca Conexiune simplă să nu funcționeze din cauza distanței față de punctul de acces (AP) sau a interferențelor electrice din împrejurimi. Așteptați un moment și încercați din nou.
Aplicația SmartThings este conectată la frigiderul meu, dar nu rulează.	• Părăsiți și reporniți aplicația SmartThings sau deconectați și reconectați routerul. • Opriți frigiderul și apoi reporniți-l după 1 minut.
Pictograma Wi-Fi luminează intermitent. ( ) (numai modelele aplicabile)	• Conectați frigiderul la aplicația SmartThings înainte de utilizare. Când conexiunea se realizează cu succes, indicatorul încetează să mai lumineze intermitent. - Dacă nu reușiți să realizați conexiunea sau nu doriți să utilizați aplicația, apăsați și mențineți apăsat butonul 〉 timp de 10 secunde. Indicatorul încetează să mai lumineze intermitent, iar pe afișajul temperaturii apare „O FF (Oprit)".

Untitled-20 102 2025-03-11 11:56:38

Open Source Announcement

Open Source Announcement

(For Wi-Fi models only)

The software included in this product contains open source software.

The following URL http://opensource.samsung.com/opensource/SMART_TP1_0/seq/0 leads to open source license information as related to this product.

Untitled-20 103 2025-03-11 11:56:38

Anexă

(Numai pentru regiunile UE)

Instrucțiuni privind siguranța

- Pentru o utilizare a energiei cu maximum de eficientă, mențineți în poziția furnizată de producător toate accesoriile interioare, cum ar fi coșurile, sertarele, rafturile și tava pentru cuburi de gheată.
- Acest aparat frigorific nu are ca scop să fie utilizat ca aparat încorporat.

Instructiuni de instalare

Pentru aparate frigorifice cu clasă de funcționare

În functie de clasa de funcționare, acest aparat frigorific este destinat să fie utilizat între intervalele de temperaturi ambientale, conform specificațiilor din tabelul următor.

Clasa de funcționare poate fi găsită pe plăcuța cu caracteristicile tehnice. Este posibil ca produsul să nu funcționeze corespunzător la temperaturi aflate în afara intervalului specific.

Puteti găsi clasa de funcționare pe eticheta din interiorul frigiderului

Interval efectiv de temperaturi

Frigiderul este proiectat să funcționeze normal în intervalul de temperaturi specificat de clasa sa nominală.

Clasă	Simbol	Interval de temperatură ambientală (°C)	
		IEC 62552 (ISO 15502)	ISO 8561
Temperată extinsă	SN	de la +10 la +32	de la +10 la +32
Temperată	N	de la +16 la +32	de la +16 la +32
Subtropicală	ST	de la +16 la +38	de la +18 la +38
Tropicală	T	de la +16 la +43	de la +18 la +43

NOTĂ

Performanța răcirii și consumul de energie ale frigiderului pot fi afectate de temperatura ambientală, de frecvența deschiderii ușii și de locația frigiderului. Recomandăm reglarea setărilor de temperatură în mod corespunzător.

Untitled-20 104 2025-03-11 11:56:38

Instrucțiuni privind temperatura

Temperatura recomandată

Setarea optimă a temperaturii pentru depozitarea alimentelor:

- Frigider: 3 °C
- Congelator: -19 °C
- Frigiderul la conversia congelatorului: 3 °C

NOTĂ

Reglarea optimă a temperaturii fiecărui compartiment depinde de temperatura mediului ambiant. Setarea peste temperatura optimă se bazează pe o temperatură ambiantă de 25 °C.

Răcire rapidă

Caracteristica Răcire rapidă accelerează procesul de răcire la viteza maximă a ventilatorului. Frigiderul funcționează la viteză maximă timp de două ore și jumătate, apoi revine la temperatura anterioară.

Congelare rapidă

Caracteristica Congelare rapidă accelerează procesul de înghețare la viteza maximă a ventilatorului. Congelatorul funcționează la viteză maximă timp de 50 de ore, apoi revine la temperatura anterioară. Pentru a congela cantități mari de alimente, activați caracteristica Congelare rapidă timp de cel puțin 20 de ore înainte de a introduce alimentele în congelator.

NOTĂ

Când utilizați această funcție, consumul de energie al frigiderului va crește. Nu uitați să o dezactivați atunci când nu aveți nevoie de ea și resetați congelatorul la setarea inițială de temperatură.

Untitled-20 105 2025-03-11 11:56:39

Anexă

Cum se depozitează alimentele pentru conservare optimă (numai modelele aplicabile)

Acoperiți alimentele pentru a reține umiditatea și pentru a le împiedica să preia mirosurile de la alte alimente. Un vas mare de mâncare precum supă sau tocăniță trebuie împărțit în porții mici și introdus în recipiente nu foarte adânci, înainte de a fi refrigerat. O cantitate mare de mâncare cum ar fi o mâncare de carne sau o pasăre întreagă la cuptor trebuie împărțită în părți mici și introdusă în recipiente nu foarte adânci, înainte de a fi refrigerată.

Poziționarea alimentelor

Rafturi	Rafturile trebuie să fie reglabile pentru a găzdui o varietate de pachete.
Compartiment specializat (numai modelele aplicabile)	Sertarele sigilate pentru alimente proaspete oferă un mediu de depozitare optim pentru fructe și legume. Legumele necesită condiții de umiditate mai ridicate, în timp ce fructele necesită condiții de umiditate mai scăzute. Sertarele pentru alimente proaspete sunt echipate cu dispozitive de control pentru a regla nivelul de umiditate. (*În funcție de model și opțiuni) Un sertar pentru carne, cu temperatură reglabilă, maximizează timpul de depozitare a cărnii și brânzeturilor.
Depozitare în ușă	Nu depozitați alimente perisabile în ușă. Ouăle trebuie păstrate în cutie pe un raft. Temperatura suporturilor de depozitare în ușă variază mai mult decât temperatura din dulap. Mențineți ușa închisă cât mai mult.
Compartimentul congelatorului	Puteți depozita alimente congelate, puteți face cuburi de gheață și puteți congela alimente proaspete în compartimentul congelator.

NOTĂ

Congelați doar alimente proaspete, nedeteriorate. Păstrați alimentele care urmează să fie congelate departe de alimentele care sunt deja congelate. Pentru a evita ca mâncarea să își piardă aroma sau să se usuce, puneți-o în recipiente etanșe.

Untitled-20 106 2025-03-11 11:56:39

Grafic de depozitare pentru frigider și congelator

Longevitatea prospețimii depinde de temperatură și de expunerea la umiditate. Deoarece datele de expirare a produselor nu sunt un ghid pentru utilizarea în siguranță a unui produs, recomandăm să consultați acest grafic și urmați aceste sfaturi.

Lactate

Produs	Frigider	Congelator
Lapte	1 săptămână	1 lună
Unt	2 săptămâni	12 luni
Înghețată	-	2-3 săptămâni
Brânză naturală	1 lună	4-6 luni
Brânză cremoasă	2 săptămâni	Nerecomandat
Iaurt	1 lună	-

Carne

Produs	Frigider	Congelator
Fripturi la cuptor, fripturi la grătar, cotlete proaspete	3-4 zile	2-3 luni
Carne tocată, carne de tocăniță proaspătă	1-2 zile	3-4 luni
Șuncă, kaiser	7 zile	1 lună
Cârnați, carne crudă de porc, vită, curcan	1-2 zile	1-2 luni

Carne de pasăre/ouă

Produs	Frigider	Congelator
Carne proaspătă de pasăre	2 zile	6-8 luni
Salată cu carne de pasăre	1 zi	-
Ouă proaspete în coajă	2-4 săptămâni	Nerecomandat

Untitled-20 107 2025-03-11 11:56:39

Anexă

Pește/fructe de mare

Produs	Frigider	Congelator
Pește proaspăt	1-2 zile	3-6 luni
Pește gătit	3-4 zile	1 lună
Salată de pește	1 zi	Nerecomandat
Pește uscat sau în saramură	3-4 săptămâni	-

Fructe

Produs	Frigider	Congelator
Mere	1 lună	-
Piersici	2-3 săptămâni	-
Ananas	1 săptămână	-
Alte fructe proaspete	3-5 zile	9-12 luni

Legume

Produs	Frigider	Congelator
Sparanghel	2-3 zile	-
Broccoli, varză de Bruxelles, mazăre verde, ciuperci	3-5 zile	-
Varză, conopidă, țelină, castraveți, salată verde	1 săptămână	-
Morcovi, sfeclă, ridichi	2 săptămâni	-

Untitled-20 108 2025-03-11 11:56:39

Informatii despre model și comandarea pieselor de schimb

Informatii despre model

Pentru a accesa informații despre etichetarea energetică a acestui produs în Registrul European al Produselor pentru Etichetarea Energetică (European Product Registry for Energy Labelling - EPREL), scanați codul QR de pe eticheta energetică.

Puteți găsi codul QR pe eticheta energetică din cutia produsului.

Informații despre piese

- Perioada minimă în care sunt disponibile piesele de schimb necesare pentru repararea aparatului
  - 7 ani pentru termostate, senzori de temperatură, plăci cu circuite imprimate și surse de lumină, mânere pentru uși, balamale de uși, tăvi, coșuri (cutii sau sertare)
  - 10 ani pentru garnituri de ușă
- Durata minimă a garanției pentru aparatul frigorific oferită de producător 24 de luni.
- Informații relevante pentru comandarea pieselor de schimb, direct sau prin alte canale furnizate de producător, importator sau reprezentant autorizat
- Puteți găsi informații despre reparații profesionale la http://samsung.com/support.
  Puteți găsi manualul de întreținere destinat utilizatorului http://samsung.com/support.

Untitled-20 109 2025-03-11 11:56:39

Notă

Notă

SAMSUNG

NOTĂ (Numai modelele cu Wi-Fi)

Prin prezenta, Samsung declară că acest echipament radio este conform cu prevederile Directivei 2014/53/UE și cu cerințele legale relevante din Regatul Unit.

Textele integrale ale declarației UE de conformitate și declarației de conformitate pentru Regatul Unit sunt disponibile la următoarea adresă de internet: Declarația oficială de conformitate poate fi găsită la http://www.samsung.com, accesați Support (Asistență) > Search Product Support (Căutare asistență pentru produse) și introduceți numele modelului.

	Gama de frecvență	Puterea transmițătorului (Max)
Wi-Fi	2412 - 2472 MHz	20 dBm
Bluetooth	2402 - 2480 MHz	20 dBm

HUNGARY	0680SAMSUNG (0680-726-7864)	www.samsung.com/hu/support
CZECH	800 - SAMSUNG (800-726786)	www.samsung.com/cz/support
SLOVAKIA	0800 - SAMSUNG (0800-726 786)	www.samsung.com/sk/support
CROATIA	072 726 786	www.samsung.com/hr/support
BOSNIA	055 233 999	www.samsung.com/support
North Macedonia	023 207 777	www.samsung.com/mk/support
MONTENEGRO	020 405 888	www.samsung.com/support
SLOVENIA	080 697 267 (brezplačna številka)	www.samsung.com/si/support
SERBIA	011 321 6899	www.samsung.com/rs/support
Kosovo	038 40 30 90	www.samsung.com/support
ALBANIA	045 620 202	www.samsung.com/al/support
BULGARIA	0800 111 31 - Безплатен за всички оператори *3000 - Цена на един градски разговор или според тарифата на мобилният оператор 09:00 до 18:00 - Понеделник до Петък	www.samsung.com/bg/support
ROMANIA	0800872678 - Apel gratuit *8000 - Apel tarifat în rețea Program Call Center Luni - Vineri: 9 AM - 6 PM	www.samsung.com/ro/support
POLAND	801-172-678* * (opłata według taryfy operatora)	http://www.samsung.com/pl/support/
LITHUANIA	8-800-77777	www.samsung.com/lt/support
LATVIA	8000-7267	www.samsung.com/lv/support
ESTONIA	800-7267	www.samsung.com/ee/support

Хладилник

Ръководство за потребителя

Самостоятелен уред

SAMSUNG

Untitled-1 1 2025-03-19 11:13:41

Съдържание

Информация за безопасност **4**

Какво трябва да знаете относно инструкциите за безопасност 4
Важни символи и предпазни мерки за безопасност: 6
Важни предпазни мерки за безопасност 7
Важни предупредителни знаци за транспортиране и мястото на монтаж 10
Критични предупреждения при монтиране 11
Предпазни мерки при монтаж 15
Критични предупреждения при употреба 15
Предпазни мерки при употреба 20
Предпазни мерки при почистване 23
Критични предупреждения при изхвърляне 24
Допълнителни съвети за правилно използване 25
Инструкции за Електрически отпадъци и електронно оборудване (WEEE) 27

Монтаж **28**

Хладилникът на пръв поглед 29
Монтаж стъпка по стъпка 31
Сваляне на вратата за вкарване в помещението 43

Режим на работа **51**

Основен панел 51
SmartThings (само за приложими модели) 62
Bixby (Гласово разпознаване - само за приложими модели) 65
Панел на диспенсера (само приложими модели) 68
Специални функции 69

Поддръжка **84**

Работа с уреда и грижи за него 84
Почистване 88
Смяна 91

Отстраняване на неизправности **92**

Общи 92
Чувате ли необичайни звуци от хладилника? 99
SmartThings (само за приложими модели) 101

Open Source Announcement **102**

Open Source Announcement 102

Untitled-1 2 2025-03-19 11:13:41

Приложение 103

Инструкции за безопасност 103
Инструкции за монтиране 103
Инструкции, свързани с температурата 104
Информация за модела и поръчка на резервни части 108

Untitled-1 3 2025-03-19 11:13:41

Информация за безопасност

Преди да използвате новия хладилник Samsung, моля, прочетете внимателно настоящото ръководство, за да се уверите, че знаете как да работите с характеристиките и функциите, които новия уред безопасно и ефективно предлага.

Какво трябва да знаете относно инструкциите за безопасност

- Предупрежденията и важните инструкции за безопасност в настоящото ръководство не обхващат всички възможни условия и ситуации, които могат да възникнат.
  Ваша е отговорността да подхождате разумно, внимателно и с необходимата грижа при инсталирането, поддържането и използването на уреда.
- Тъй като долуизложените инструкции за експлоатация се отнасят за различни модели, характеристиките на вашия хладилник може да се малко по-различни от описаните в ръководството и е възможно някои предупредителни знаци да липсват на уреда. Ако имате някакви въпроси или притеснения, се свържете с най-близкия сервизен център или намерете помощ и информация онлайн на адрес www.samsung.com.
- Като охладителен агент се използва R-600a или R-134a. Проверете етикета на компресора на гърба на уреда или етикета с енергийния клас вътре в хладилника, за да проверите кой охладителен агент се използва за вашия уред. Когато продуктът съдържа запалим газ (охладителен агент R-600a), се свържете с местните компетентни органи във връзка с безопасното изхвърляне на уреда.
- За да се предотврати създаването на запалима газово-въздушна смес, ако се появи теч в охладителната верига, размерът на помещението, в което е разположен уредът, зависи от количеството на използвания охладителен агент.

Untitled-1 4 2025-03-19 11:13:41

- Никога не включвайте уред при наличието на каквито и да е признаци за повреда. Ако се съмнявате, консултирайте се с търговеца си. Помещението трябва да е с размер 1 $м^3$ за всеки 8 г охладителен агент R-600a, наличен в уреда.
  Количеството на охладителния агент в конкретния уред е указано на идентификационната табела от вътрешната му страна.
- Пръскането на охладителен агент от тръбата може да предизвика възпламеняване или да причини нараняване на очите. Когато има изтичане на охладителен агент от тръбата, избягвайте открит огън и преместете далеч от продукта всички запалими предмети, веднага след което проветрите помещението.
  - Ако не го направите, съществува риск от възникване на пожар или експлозия.
- За да избегнете замърсяване на храната, спазвайте следните инструкции:
  - Отварянето на вратата за продължителни периоди може да причини значително увеличение на температурата в отделенията на уреда.
  - Почиствайте редовно повърхностите, които могат да влезнат в контакт с храната, и достъпните дренажни системи.
  - Почиствайте резервоарите за вода, ако не са използвани в продължение на 48 ч; изплакнете системата за вода, свързана към източника на вода, ако водата не е изтекла в продължение на 5 дни.
  - Съхранявайте суровo месо и риба в подходящите отделения в хладилника, така че да не са в контакт с, нито да капят върху другата храна.
  - Отделенията за замразена храна с две звезди са подходящи за съхранение на предварително замразена храна, съхранение или приготвяне на сладолед и приготвяне на кубчета лед.

Untitled-1 5 2025-03-19 11:13:41

Информация за безопасност

- Отделенията с една, две и три звезди не са подходящи за замразяване на свежа храна.
- Ако хладилният уред се остави празен за дълъг период, изключете го, размразете го, изчистете го, подсушете го и оставете вратата отворена, за да предотвратите появата на мухъл в уреда.

Важни символи и предпазни мерки за безопасност:

Следвайте всички инструкции за безопасност в това ръководство. Това ръководство използва следните символи за безопасност.

⚠ ПРЕДУПРЕЖДЕНИЕ

Опасното или необезопасено използване може да доведе до **тежки телесни повреди, имуществени щети и/или смърт**.

⚠ ВНИМАНИЕ

Опасното или необезопасено използване може да доведе до **тежки телесни повреди и/или имуществени щети**.

ЗАБЕЛЕЖКА

Полезна информация, която помага на потребителя да разбере или извлече полза от хладилника.

Тези предупредителни знаци присъстват с цел предотвратяване на телесни повреди, свързани както с Вас, така и с други лица.

Моля, следвайте ги внимателно.

Untitled-1 6 2025-03-19 11:13:42

След като прочетете този раздел, запазете указанията на сигурно място за бъдеща справка.

Важни предпазни мерки за безопасност

ПРЕДУПРЕЖДЕНИЕ; опасност от пожар / запалими материали

⚠ ПРЕДУПРЕЖДЕНИЕ

- При позициониране на уреда внимавайте да не захванете или повредите захранващия кабел.
- Не включвайте уреда в разклонители или удължители.
- Пълнете само с питейна вода.
- Свързвайте единствено към източник на питейна вода.
- Не поставяйте прегради пред вентилационния отвор в корпуса на уреда или монтажната конструкция.
- Не използвайте механични устройства или други средства за ускоряване на процеса на размразяване, различни от препоръчаните от производителя.
- Не увреждайте веригата на охладителния агент.
- Не използвайте електрически уреди вътре в отделенията за съхраняване на храна, освен ако не са от типа, препоръчан от производителя.

- Този уред не е предназначен за използване от лица (включително деца) с ограничени физически, сетивни или умствени способности или с липса на опит и познания, освен ако не бъдат наглеждани или не им бъдат дадени

Untitled-1 7 2025-03-19 11:13:42

указания за използването на уреда от лицето, отговорно за тяхната безопасност.

- Този уред може да се използва от деца на възраст от 8 или повече години и от лица с ограничени физически, сетивни или умствени възможности, както и от лица без опит и познания, ако те бъдат наблюдавани или инструктирани относно използването на уреда по безопасен начин и осъзнават възможните опасности. Децата не трябва да си играят с уреда. Почистването и поддръжката, която трябва да се прави от потребителя, не трябва да се извършват от деца без наблюдение. Деца на възраст между 3 и 8 години могат да пълнят и изпразват хладилните уреди.
- Ако захранващият кабел е повреден, трябва да бъде сменен от производителя или негов сервизен специалист, или от лица с подобна квалификация, за да бъде избегната опасност.
- Гнездото трябва да е лесно достъпно, за да може в аварийни случаи уредът да бъде бързо изключен от захранването.
  - Трябва да бъде в зоната на задната част на уреда.
- Не съхранявайте експлозивни вещества като аерозолни контейнери със запалим пропелант в този уред.
- Ако продуктът е оборудван със светодиодни LED лампи, не разглобявайте сами капака на лампите и самите светодиодни LED лампи.
  - Свържете се със сервизен център на Samsung.
  - Използвайте само светодиодните LED лампи, предоставени от производителя или от търговците на обслужващия сервиз.
- Трябва да се използва новият комплект маркучи, предоставен с уреда, а стари комплекти не трябва да се използват.
- Хладилникът трябва да бъде свързан само към подаване на питейна вода. За

Untitled-1 8 2025-03-19 11:13:42

да работи правилно ледогенераторът, е необходимо налягане на водата от 206 – 861 kPa (30 –125 psi).

- С цел възможно най-ефективна употреба на електроенергия запазете всички вътрешни контейнери от типа на кошници, чекмеджета и рафтове на определените от производителя места.
- За да се възползвате от най-добрата енергийна ефективност на продукта, оставете всички рафтове, чекмеджета и кошници в оригиналните им позиции.

Как да сведете до минимум енергийната ефективност

- Монтирайте уреда в хладна и суха стая с подходяща вентилация.
- Уверете се, че той не е изложен на пряка слънчева светлина и никога не го поставяйте в близост до пряк източник на топлина (като например радиатор).
  - С цел постигане на енергийна ефективност не се препоръчва запушването на никакви отвори или решетки.
  - Оставяйте топлата храна да се охлади, преди да я поставите в уреда.
  - Оставяйте замразена храна в хладилника, за да се размрази. След това можете да използвате ниските температури на замразените продукти, за да охлаждате храна в хладилника.
  - Не оставяйте вратата на уреда отворена за твърде дълго, когато поставяте или вземате хранителни продукти.
  - Колкото по-кратко е времето, през което вратата е отворена, толкова по-малко лед ще се образува във фризера.
  - Редовно почиствайте задната част на хладилника. Прахът повишава консумацията на енергия.

Untitled-1 9 2025-03-19 11:13:42

Информация за безопасност

- Не задавайте температури, по-ниски от необходимото.
- Осигурете достатъчна вентилация в основата и задната част на хладилника. Не покривайте вентилационните отвори.
- При монтиране осигурете място отдясно, отляво, зад и над хладилника. Това ще намали консумацията на енергия и следователно вашите сметки за електроенергия.

Този уред е предназначен за употреба в домакинството и други близки приложения като например:

- кухненски зони, обособени в магазини, офиси и други работни помещения;
- ферми и по поръчка на клиенти в хотели, мотели и други жилищни сгради;
- места за отсядане от тип нощувка със закуска;
- кетъринг и други услуги, които не са свързани с продажби на дребно.

Важни предупредителни знаци за транспортиране и мястото на монтаж

⚠ ПРЕДУПРЕЖДЕНИЕ

- При транспортиране и монтаж на уреда трябва да се внимава, за да се гарантира, че елементите на охладителната верига няма да бъдат повредени.
  - Изтичането на охладителен агент от тръбата може да предизвика възпламеняване или да причини нараняване на очите. Ако се установи изтичане, избягвайте всеки открит пламък или потенциален източник на възпламеняване и проветрете помещението, в което се намира уредът, в продължение на няколко минути.

Untitled-1 10 2025-03-19 11:13:42

– Този уред съдържа малко количество охладителна течност изобутан (R-600a), естествен газ с висока съвместимост с околната среда, който освен това е запалим. При транспортиране и монтаж на уреда трябва да се внимава, за да се гарантира, че елементите на охладителната верига няма да бъдат повредени.

- При транспортиране или монтиране на хладилника не пипайте маркуча за вода на гърба на хладилника.
  – Това може да повреди хладилника и в резултат на това диспенсерът за вода да стане неизползваем.

Критични предупреждения при монтиране

⚠ ПРЕДУПРЕЖДЕНИЕ

- Не монтирайте хладилника на влажно място или на място, където може да влезе в контакт с вода.
  – Нарушената изолация на електрическите части може да предизвика електрически удар или пожар.
- Не излагайте хладилника на пряка слънчева светлина или на топлина от готварски печки, отоплителни уреди или други.
- Не включвайте няколко уреда в един и същ разклонител. Хладилникът трябва винаги да е включен в отделен електрически контакт, волтажът от който да съвпада с този указан на табелката на хладилника.
  – Това осигурява най-добра производителност на уреда и предотвратява претоварване на домашната електрическа инсталация, което би могло да доведе до опасност от пожар при прегряване на проводници.

Untitled-1 11 2025-03-19 11:13:42

Информация за безопасност

- Ако контактът е разхлабен, не включвайте щепсела на уреда.
  - Съществува риск от електрически удар или пожар.
- Не използвайте кабели, които са с напукана или нарушена изолация по дължина или в който и да е край.
- Не прегъвайте захранващия кабел прекомерно и не поставяйте тежки предмети върху него.
- Не издърпвайте и не огъвайте прекомерно захранващия кабел.
- Не усуквайте и не завързвайте захранващия кабел.
- Не увивайте захранващия кабел около метални обекти, не поставяйте тежки предмети върху него, не го промушвайте между предмети и не го притискайте в пространството зад уреда.
- При преместването на хладилника внимавайте захранващият кабел да не се навие или увреди.
  - Това може да предизвика пожар или електрически удар.
- Никога не изключвайте хладилника чрез издърпване на захранващия кабел. Винаги хващайте стабилно кабела и го издърпвайте направо от контакта.
  - Повреда на кабела може да предизвика късо съединение, пожар, и/или електрически удар.
- Не използвайте аерозоли в близост до хладилника.
  - Използването на аерозоли в близост до хладилника може да доведе до експлозия или пожар.
- Не монтирайте този уред в близост до нагряваща печка или незапалим материал.
- Не монтирайте уреда на място, където може да има теч на газ.
  - Това може да предизвика пожар или електрически удар.
- Този хладилник трябва да се позиционира правилно и да се монтира в

Untitled-1 12 2025-03-19 11:13:42

съответствие с инструкциите в настоящото ръководството, преди да се използва.

- Включете щепсела в правилна позиция, като оставите кабела висящ надолу.
  - Ако включите щепсела наобратно, кабелът може да се прекъсне и да предизвика пожар или токов удар.
- Уверете се, че захранващият щепсел не е премазан или увреден от гърба на хладилника.
- Съхранявайте опаковъчните материали далеч от деца.
  - Съществува риск от смърт чрез задушаване, ако деца поставят опакованите материали на главата си.
- Не монтирайте уреда на влажно, мазно или прашно място, на място, изложено на директна слънчева светлина и вода (дъжд).
  - Нарушената изолация на електрическите части може да предизвика токов удар или пожар.
- Ако в хладилника има прах или вода, изключете щепсела на захранващия кабел и се свържете със сервизен център на Samsung Electronics.
  - В противен случай съществува риск от пожар.
- Не стъпвайте върху уреда и не поставяйте върху него предмети (като пране, запалени свещи, запалени цигари, чинии, химикали, метални предмети и др.).
  - Това може да предизвика токов удар, пожар, проблеми с продукта или травма.
- Трябва да отстраните целия защитен пластмасов филм преди първоначално да включите продукта.
- Децата трябва да се наглеждат, за да е сигурно, че не си играят с пружинните (зегерови) пръстени, използвани за регулиране на вратата или скобите на

Untitled-1 13 2025-03-19 11:13:42

водопроводните тръби.

- Съществува риск от смърт чрез задушаване, ако дете преглътне пружинен (зегеров) пръстен или скоба на водопроводна тръба. Пазете пружинните (зегерови) пръстени и скобите на водопроводните тръби далеч от деца.

- Хладилникът трябва да бъде безопасно заземен.
  - Винаги вземайте под внимание факта, че хладилникът е заземен, преди да правите опити да проучвате или поправяте, което и да е част на уреда. Изтичане на ток може да предизвика сериозен електрически шок.
- Никога не използвайте газопроводи, телефонни кабели или други запалими канали с цел заземяване.
  - Трябва да заземите хладилника, за да предотвратите всякакво изтичане на ток или електрически удари, причинени от изтичания от хладилника.
  - Това може да предизвика електрически удар, пожар, експлозия или проблеми с продукта.
- Включете стабилно щепсела на захранващия кабел в контакта. Не използвайте увреден щепсел, захранващ кабел или разхлабен контакт.
  - Това може да предизвика пожар или електрически удар.
- Токовият предпазител на хладилника трябва да се подменя от квалифициран специалист или обслужващ сервиз.
  - Ако не се подменя от квалифицирани специалисти, това може да причини електрически удар или телесна повреда.

Untitled-1 14 2025-03-19 11:13:42

Предпазни мерки при монтаж

⚠ ВНИМАНИЕ

- Осигурете достатъчно пространство около хладилника и го монтирайте на равна повърхност.
  - Ако хладилника не е подравнен, охладителната ефективност и трайността могат да се влошат.
- След монтаж трябва да минат 2-3 часа, преди да включите уреда и да поставите храна в него.
- Горещо препоръчваме хладилникът да се монтира от квалифицирани специалисти или обслужващ сервиз.
  - Ако не се обърнете към квалифицирани специалисти, рискувате да предизвикате електрически удар, пожар, експлозия, проблеми с продукта или телесна повреда.

Критични предупреждения при употреба

⚠ ПРЕДУПРЕЖДЕНИЕ

- Не включвайте щепсела на захранващия кабел в контакт на стената с влажни ръце.
  - Това може да предизвика електрически удар.
- Не поставяйте предмети върху уреда.
  - Когато отваряте или затваряте вратата, предметите могат да паднат и да предизвикат телесна повреда и/или имуществени щети.
- Не пъхайте ръце, крака или метални обекти (като например пръчици за

Untitled-1 15 2025-03-19 11:13:42

хранене и др.) в долната или задната част на хладилника.
  – Това може да предизвика електрически удар или нараняване.
  – Всеки остър ръб може да причини телесна повреда.
- Не докосвайте с влажни ръце вътрешните стени на фризера или продукти, които се съхраняват във фризера.
  – Това може да причини измръзване на ръцете.
- Не поставяйте контейнер, който е пълен с вода, върху хладилника.
  – Ако се разлее, съществува риск от електрически удар или пожар.
- Не дръжте избухливи или запалими предмети или вещества (бензол, разредител, пропан, спирт, етер, пропан-бутан и други подобни продукти) в хладилника.
  – Този хладилник е предназначен само за съхранение на хранителни продукти.
  – Това може да доведе до пожар или експлозия.
- Децата трябва да бъдат наглеждани, за да сте сигурни, че не играят с уреда.
  – Пазете пръстите си от „места на захващане". Процепите между врати и шкафове е необходимо да са малки. Внимавайте, когато отваряте вратите и наблизо има деца.
- Не поставяйте пръстите си или пръстите на деца между вратите.
  – Пазете пръстите от лявата и дясната пролука на вратата. Внимавайте, когато отваряте вратите, ако пръстите ви са между вратите.
- Не позволявайте на деца да се увисват на вратата или отделенията на вратата. Това може да предизвика сериозно нараняване.
- Не позволявайте на деца да влизат в хладилника. Могат да бъдат хванати в капан.

Untitled-1 16 2025-03-19 11:13:42

- Не поставяйте ръце в долната част под уреда.
  - Всеки остър ръб може да причини телесна повреда.
- В хладилника не трябва да се съхраняват фармацевтични продукти, чувствителни към ниски температури или материали за научни цели.
  - Продукти, които изискват стриктно регулиране на температурата на съхранение, не трябва да се държат в хладилника.
- Ако усетите мирис на лекарство или пушек, изключете незабавно щепсела от контакта и се свържете с вашия сервизен център на Samsung Electronics.
- Ако в хладилника има прах или вода, изключете щепсела на захранващия кабел и се свържете с вашия сервизен център Samsung Electronics.
  - В противен случай съществува риск от пожар.
- Не позволявайте на деца да влизат в чекмеджето.
  - Чекмеджето може да се счупи и да се подхлъзнат.
- Не оставяйте вратата на хладилника отворена, когато уредът е без надзор, и не позволявайте на деца да влизат във вътрешността му.
- Не позволявайте на бебета или деца да влизат в чекмеджето.
  - Това може да предизвика смърт чрез задушаване от улавянето като в капан или телесна повреда.
- Не претъпквайте хладилника с храна.
  - Когато отваряте вратата, предметите могат да паднат и да предизвикат телесна повреда или имуществени щети.
- Не пръскайте летливи материали, като например инсектициди, върху повърхността на уреда.
  - Освен че е вредно за хората, това може да доведе до електрически удар, пожар или проблеми с продукта.
- Никога не поставяйте пръсти или други предмети в отвора на диспенсера за

Untitled-1 17 2025-03-19 11:13:43

вода, улея за лед и кофата на ледогенератора.
  – Това може да причини телесни повреди или увреждане на имущество.
- Не използвайте и не поставяйте вещества, чувствителни към температурни промени, като например възпламеними спрейове, запалими предмети, сух лед, медицински препарати или химикали, в близост до хладилника.
- Не използвайте сешоар за подсушаване на вътрешността на хладилника. Не поставяйте запалена свещ за премахване на лоши аромати в хладилника.
  – Това може да предизвика пожар или електрически удар.
- Пълнете резервоара за вода, тавичката за лед и кубчетата за лед само с питейна вода (минерална вода или пречистена вода).
  – Не пълнете резервоара с чай, сок или спортни напитки, това може да увреди хладилника.
- Не стъпвайте върху уреда и не поставяйте върху него предмети (като пране, запалени свещи, запалени цигари, чинии, химикали, метални предмети и др.). Това може да предизвика токов удар, пожар, проблеми с продукта или травма. Не поставяйте контейнер, който е пълен с вода, върху уреда.
  – Ако се разлее, съществува риск от електрически удар или пожар.
- Никога не гледайте директно продължително към ултравиолетовата светодиодна LED лампа.
  – Това може да доведе до напрягане на очите в резултат на ултравиолетовите лъчи.
- Не поставяйте рафтовете на наопаки. Спирачката на рафта може да не проработи.
  – Това може да доведе до телесна повреда от евентуално падане на стъкления рафт.

Untitled-1 18 2025-03-19 11:13:43

- Ако се установи изтичане на газ, избягвайте всеки открит пламък или потенциален източник на възпламеняване и проветрете помещението, в което се намира уреда, в продължение на няколко минути.
  - Не докосвайте уреда или захранващия кабел.
  - Не използвайте вентилатор.
  - Произведена искра може да причини експлозия или пожар.
- Бутилките следва да се съхраняват плътно една до друга, за да не падат.
- Този продукт е предназначен само за съхранение на храни в домашна обстановка.
- Не опитвайте да поправяте, разглобявате или модифицирате уреда сами.
- Не използвайте различен токов предпазител (като например медна, стоманена тел или др.) от стандартния.
- Ако хладилникът трябва да бъде поправен или монтиран отново, свържете се с най-близкия сервизен център.
  - Ако не се обърнете към квалифицирани специалисти, рискувате да предизвикате електрически удар, пожар, проблеми с продукта или телесна повреда.
- Ако хладилникът излъчва миризма на изгоряло или дим, веднага изключете хладилника и се свържете с местен сервизен център на Samsung Electronics.
  - Ако не го направите, има опасност от пожар или електрически удар.
- Издърпайте щепсела от контакта, преди да сменяте вътрешните лампи на хладилника.
  - Иначе рискувате да предизвикате електрически удар.
- Ако изпитвате трудност при смяна на лампа без светодиод, свържете се с местен сервизен център на Samsung.
- Включете стабилно щепсела на захранващия кабел в контакта.

Untitled-1 19 2025-03-19 11:13:43

Информация за безопасност

- Не използвайте увреден щепсел, захранващ кабел или разхлабен контакт.
  - Това може да предизвика пожар или електрически удар.

Предпазни мерки при употреба

⚠ ВНИМАНИЕ

- Не замразявайте повторно размразена храна.
  - Замразената и размразена храна ще развие вредни бактерии по-бързо от свежата.
  - Повторно размразената храна ще унищожи дори повече клетки, като извлича влагата и променя целостта на продукта.
- Не размразявайте месо на стайна температура.
  - Безопасността ще зависи от това дали суровият продукт се обработва правилно.
- Не поставяйте стъклени бутилки или газирани напитки във фризера.
  - Съдът може да замръзне и да се счупи, което може да доведе до телесна повреда.
- Използвайте само ледогенератора, предоставен с хладилника.
- Ако ще отсъствате от дома за дълги периоди от време (например почивка) и няма да използвате диспенсерите за вода или лед, затворете крана на водата.
  - В противен случай може да се появят течове на вода.
- Ако няма да използвате хладилника за много дълъг период от време (3 седмици или повече), изпразнете хладилника, включително кофата за лед, изключете го от контакта, затворете водния клапан, избършете излишната влага от вътрешността и оставете вратите отворени, за да предотвратите

Untitled-1 20 2025-03-19 11:13:43

появата на миризми и плесен.

- За да получите най-добрата производителност от продукта:
  - Не поставяйте храни твърде близо пред вентилационните отвори в задната част на хладилника, тъй като това може да пречи на свободната циркулация на въздуха в корпуса на хладилника.
  - Увивайте храната правилно или я поставяйте в херметически затварящи се съдове, преди да я оставите в хладилника.
  - Съблюдавайте максималния период на съхранение и датите на изтичане на срока на годност на замразените храни.
  - Не е необходимо да изваждате захранващия кабел на хладилника, ако ще отсъствате за по-малко от три седмици. Ако обаче ако ще отсъствате за повече от три седмици, извадете цялата храна и леда от кофата за лед, изключете захранващия кабел, затворете крана на водата, избършете влагата отвътре по стените и оставете вратите отворени, за да избегнете появата на миризми и плесен.
- Гаранция за сервизно обслужване и модифициране
  - Всички промени или модификации, извършени от трето лице по цялостния уред, не се обхващат от гаранцията за сервизно обслужване на Samsung и фирмата не носи отговорност за проблеми с безопасността, настъпили от тези модификации.
- Не блокирайте въздушните отвори вътре в хладилника.
  - Ако въздушните отвори се блокират, особено с пластмасова торба, хладилникът може да се преохлади. Ако периодът на изстудяване трае твърде дълго, водният филтър може да се счупи и да се предизвика теч на вода.
- Използвайте само ледогенератора, предоставен с хладилника.

Untitled-1 21 2025-03-19 11:13:43

Информация за безопасност

- Избършете излишната влага от вътрешността и оставете вратите отворени.
  - В противен случай може да се образуват плесен и миризма.
- Ако хладилникът е изключен от електрическото захранване, трябва да изчакате най-малко пет минути, преди отново да го включите.
- Ако хладилникът се навлажни от вода, издърпайте щепсела от контакта и се свържете с вашия сервизен център на Samsung Electronics.
- Не удряйте или прилагайте прекалена сила към която и да е стъклена повърхност.
  - Счупеното стъкло може да нанесе телесна повреда и/или имуществени щети.
- Пълнете резервоара за вода и формите за ледени кубчета само с питейна вода (чешмяна вода, минерална вода или пречистена вода).
  - Не пълнете резервоара с чай или със спортни напитки. Това може да повреди хладилника.
- Внимавайте да не приклещите пръстите си.
- Ако хладилникът е наводнен се свържете с най-близкия сервизен център.
  - Съществува риск от електрически удар или пожар.
- Не дръжте растителни мазнини в отделенията на вратата на хладилника. Те могат да се втвърдят и да станат трудни за използване и да придобият лош вкус. Освен това отворените контейнери могат да протекат и мазнините да причинят напукване на отделенията на вратата. След като отворите контейнер с мазнини, най-добре е да го държите на хладно и сенчесто място, например шкаф или килер.
  - Примери за растителни мазнини: зехтин, царевично олио, олио от гроздови семки и т.н.

Untitled-1 22 2025-03-19 11:13:43

Предпазни мерки при почистване

⚠ ВНИМАНИЕ

- Не пръскайте вода директно във вътрешността или външната част на хладилника.
  - Това може да причини пожар или електрически удар.
- Не използвайте сешоар за подсушаване на вътрешността на хладилника.
- Не поставяйте запалена свещ за премахване на лоши аромати в хладилника.
  - Това може да предизвика пожар или електрически удар.
- Не пръскайте почистващи продукти директно върху дисплея.
  - Отпечатаните букви върху дисплея може да се изтрият.
- Ако в уреда навлезе чуждо вещество, например вода, изключете щепсела от електрическия контакт и се свържете с най-близкия сервизен център.
  - Ако не го направите, съществува риск от токов удар или пожар.
- Използвайте чиста, суха кърпа, за да отстраните каквото и да е чуждо вещество или прах от крачетата на захранващия щепсел. Не използвайте влажна или мокра кърпа, когато чистите щепсела.
  - Иначе рискувате да предизвикате пожар или електрически удар.
- Не почиствайте уреда, като пръскате вода директно върху него.
- Не използвайте бензол, разредители, Clorox или хлориди за почистване.
  - Те могат да повредят повърхността на уреда и да причинят пожар.
- Никога не пъхайте пръсти и не поставяйте предмети в отвора на диспенсера.
  - Това може да причини телесни повреди или увреждане на имущество.
- Преди да почиствате или да извършвате поддръжка, изключете уреда от контакта.
  - Ако не го направите, съществува риск от токов удар или пожар.

Untitled-1 23 2025-03-19 11:13:43

Информация за безопасност

- Можете да използвате гъба или мека кърпа и неагресивен препарат за почистване в топла вода, за да почистите хладилника.
- Не използвайте абразивни или агресивни почистващи препарати, като спрейове за прозорци, лъскащи препарати, запалими течности, мравчена киселина, почистващи восъци, концентрирани препарати, белини или почистващи препарати, съдържащи петролни продукти, върху външните повърхности (врати и шкаф), пластмасовите части, вратата и вътрешните подложки и уплътнения.
  - Те могат да одраскат или повредят материала.
- Не почиствайте стъклените рафтове или капаци с топла вода, когато са студени. Стъклените рафтове и капаците могат да се счупят, ако бъдат подложени на резки температурни промени или удари като изпускане или блъскане.

Критични предупреждения при изхвърляне

⚠ ПРЕДУПРЕЖДЕНИЕ

- Изхвърляйте опаковъчните материали на продукта по начин, щадящ околната среда.
- Уверявайте се, че тръбите в задната част на хладилника не са увредени, преди да ги изхвърлите.
- При изхвърляне на хладилника, сваляйте вратата/уплътненията на вратата и дръжката ѝ, за да гарантирате, че деца или животни няма да бъдат уловени като в капан вътре. Децата трябва да бъдат наглеждани, за да сте сигурни, че не играят с уреда. Ако заседнат вътре, децата могат да бъдат наранени

Untitled-1 24 2025-03-19 11:13:43

или да се задушат до смърт.

- Ако заседнат вътре, децата могат да се наранят и да се задушат до смърт.

- За изолацията е използван циклопентан. Газовете в изолационния материал изискват специална процедура, свързана с изхвърлянето. Свържете се с местните компетентни органи във връзка с безопасното за околната среда изхвърляне на продукта.
- Дръжте всички опаковъчни материали далеч от деца, тъй като те може да са опасни за тяхното здраве.
  - Ако дете постави торба на главата си, то може да се задуши.

Допълнителни съвети за правилно използване

- При прекъсване на електрозахранването се обадете на местната електрическа компания и попитайте колко време ще продължи.
  - В рамките на час–два температурата в хладилника ще се запази. Трябва обаче да намалите до минимум броя на отварянията на вратата на уреда, докато той не се захранва с ток.
  - Ако електрозахранването не бъде възстановено след повече от 24 часа, извадете и изхвърлете всички замразени храни.
- Хладилникът може да не работи постоянно, (замразеното съдържание може да се размрази или температурите да станат прекалено високи в отделението за замразена храна) ако е разположен за продължителен период на място, където температурите на околната среда постоянно са под температурите, за които е проектиран уредът.
- При някои храни замразяването може да има лош ефект за съхранението

Untitled-1 25 2025-03-19 11:13:43

поради техните свойства.

- Вашият уред има функция за автоматично размразяване, което означава, че няма нужда ръчно да го размразявате. Това ще бъде извършено автоматично.
- Покачването на температурата по време на размразяване съответства на ISO изискванията. Но ако искате да предотвратите прекомерно покачване на температурата на замразените храни по време на размразяване на уреда, увийте замразените храни в няколко слоя вестник.
- Не замразявайте повторно замразени храни, които са били вече напълно размразени.
- Температурата в отделите с две звездички или онези, на които има поставен символа с две звездички (**), е малко по-висока от тази в останалите отдели на фризера.
  Местата или отделите с две звездички са подчинени на указанията и/или състоянието, в което са доставени.

Untitled-1 26 2025-03-19 11:13:43

Инструкции за Електрически отпадъци и електронно оборудване (WEEE)

Правилно третиране на изделието след края на експлоатационния му живот (Налично в страни със системи за разделно сметосъбиране)

Този знак, поставен върху изделието, негови принадлежности или печатни материали, означава, че продуктът и принадлежностите (например зарядно устройство, слушалки, USB кабел) не бива да се изхвърлят заедно с другите битови отпадъци, когато изтече експлоатационният му живот. Отделяйте тези устройства от другите видови отпадъци и ги предавайте за рециклиране. Спазвайки това правило не излагате на опасност здравето на други хора и предпазвате околната среда от замърсяване, предизвикано от безконтролно изхвърляне на отпадъци. Освен това, подобно отговорно поведение създава възможност за повторно (екологично съобразно) използване на материалните ресурси.

Домашните потребители трябва да се свържат с търговеца на дребно, от когото са закупили изделието, или със съответната местна държавна агенция, за да получат подробни инструкции къде и кога могат да занесат тези устройства за рециклиране, безопасно за околната среда.

Корпоративните потребители следва да се свържат с доставчика си и да проверят условията на договора за покупка. Това изделие и неговите електронни принадлежности не бива да се сместват с другите отпадъци на търговското предприятие.

За информация относно ангажиментите на Samsung спрямо околната среда и регулаторните задължения по отношение на продуктите например REACH, OEEO или батериите посетете нашата страница за устойчивост, налична на www.samsung.com

(Само за продукти, продавани в европейски държави и в Обединеното кралство)

Untitled-1 27 2025-03-19 11:13:43

Монтаж

Следвайте внимателно настоящите инструкции, за да осигурите правилно монтиране на този хладилник и да предотвратите инциденти, преди да го използвате.

⚠ **ПРЕДУПРЕЖДЕНИЕ**

- Използвайте хладилника само по предназначение, както е описано в настоящото ръководство.
- Всяко обслужване трябва да е извършено от квалифициран специалист.
- Изхвърляйте опаковъчните материали по продукта в съответствие с местните разпоредби.
- За да предотвратите токов удар, извадете захранващия кабел преди ремонт или смяна на части.

Untitled-1 28 2025-03-19 11:13:43

Хладилникът на пръв поглед

Действителният вид на хладилника ви може да е различен в зависимост от модела и страната.

Тип A

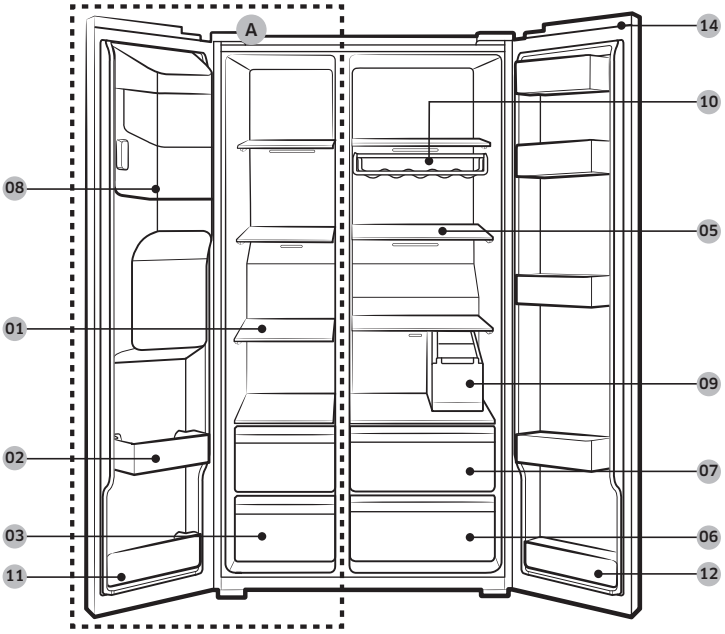

Untitled-1 29 2025-03-19 11:13:44

Монтаж

Тип B

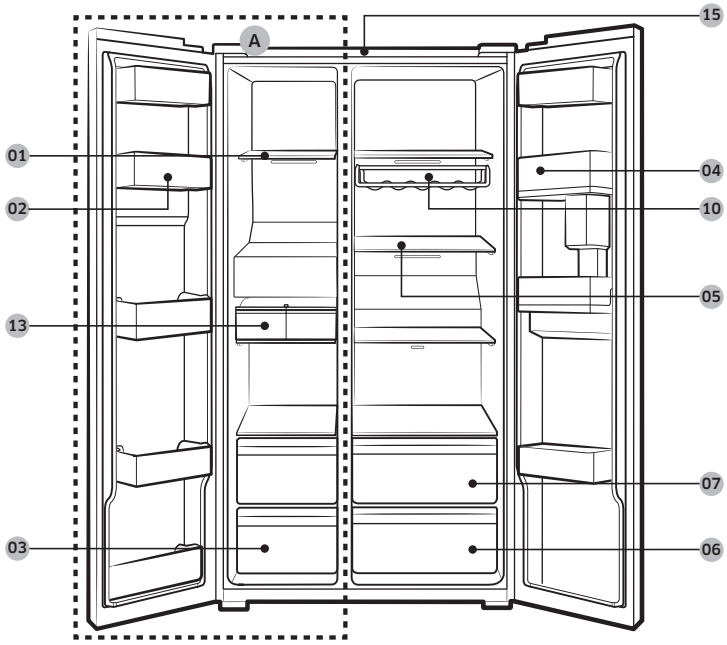

01 Рафтове на фризера
02 Многофункционално отделение на фризера
03 Чекмедже за съхранение на сушени храни и месо
04 Отделение на хладилника
05 Рафтове на хладилника
06 Чекмедже за зеленчуци
07 Многофункционално чекмедже
08 Кофа на ледогенератора **
09 Резервоар за вода *
10 Поставка за вино *
11 Долно отделение на фризера
12 Долно отделение на хладилника *
13 Автоматичен ледогенератор *
14 Капак на превключвателя *
15 Мрежа на филтър *

A. Фризер

* само за определени модели

** само за модели с диспенсер

Untitled-1 30 2025-03-19 11:13:44

ЗАБЕЛЕЖКА

Дизайнът на контейнера за яйца може да се различава според модела.

⚠ ВНИМАНИЕ

При стандартните модели фризери не променяйте положението на рафтовете. Рафтовете на фризерите са с различни дължини и ако промените положението им, може да повредите уреда при затваряне на вратата.

Монтаж стъпка по стъпка

СТЪПКА 1 Избор на място

Изисквания за местоположение:

- Стабилна, равна повърхност без килими или под, който може да възпрепятства вентилацията
- Далеч от директна слънчева светлина
- Подходящо пространство за отваряне и затваряне на вратата
- Далеч от топлинен източник
- Пространство за поддръжка и обслужване

Untitled-1 31 2025-03-19 11:13:44

Монтаж

Луфт

Вижте изображенията и таблицата по-долу за изисквания за пространство за монтиране.

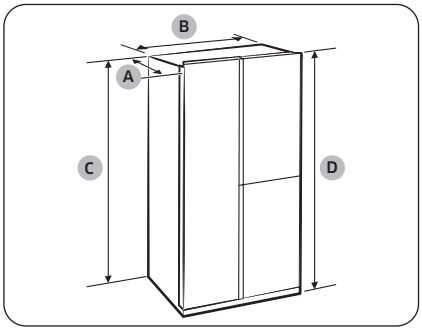

Дълбочина "A"	726
Широчина "B"	912
Височина "C"	1746
Обща височина "D"	1784

(единица: мм)

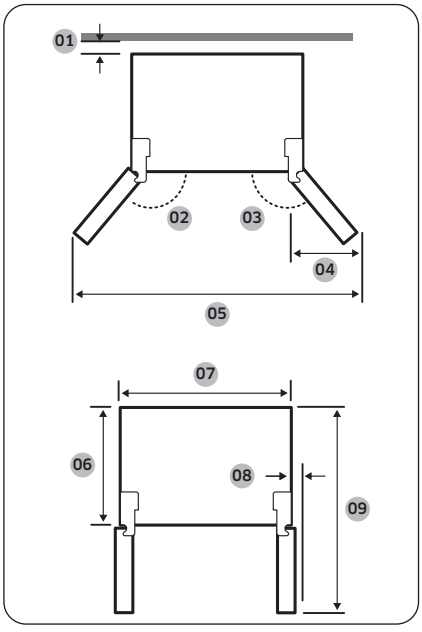

01	препоръчват се над 50 мм
02	165°
03	170°
04	564 мм
05	1730 мм
06	620 мм
07	912 мм
08	30 мм (без дръжката)
09	1175 мм

ЗАБЕЛЕЖКА

Размерите в таблицата по-горе могат да са различни в зависимост от метода на измерване.

Untitled-1 32 2025-03-19 11:13:45

СТЪПКА 2 Разделение (само за приложими модели)

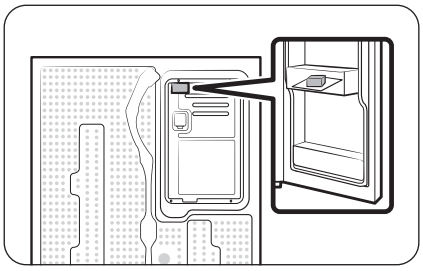

1. Отворете вратата и намерете предоставения разделител.
2. Разопаковайте разделителя и го закрепете към задната част на хладилника, както е показано. Той помага за снабдяване с въздух към задната стена и спестява изразходване не енергия.

СТЪПКА 3 Поставяне на пода

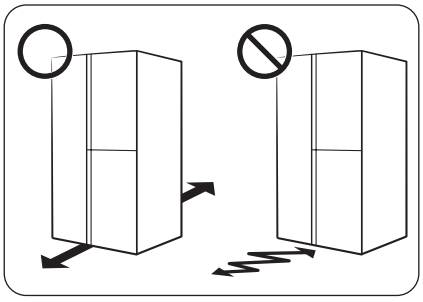

- Повърхността за монтиране на хладилника трябва да издържи напълно зареден хладилник.
- За да предпазите пода, поставете голямо парче картон на всеки крак на хладилника.
- Веднага щом хладилникът е в крайното си местоположение, не го местете, освен ако не е необходимо да предпазите пода. Ако е необходимо, използвайте дебела хартия или парцал, такъв като стар килим, по време на местенето.

ЗАБЕЛЕЖКА

Ако хладилникът не може да премине през входа поради размера си, вж. раздела **Сваляне на вратата за вкарване в помещението** в главата "Монтиране".

Untitled-1 33 2025-03-19 11:13:45

Монтаж

СТЪПКА 4 Регулиране на крачетата за нивелиране

Регулиране на предната височина

⚠ **ВНИМАНИЕ**

- Хладилникът трябва да е подравнен на равен и твърд под. В противен случай може да се стигне повреда на хладилника или нараняване.
- Нивелирането трябва да се извърши при празен хладилник. Уверете се, че в хладилника не остават храни.
- От гледна точка на безопасността, настройте предната част малко по-високо от задната част.

Хладилникът може да се нивелира чрез предните крачета, които имат специален винт (нивелатор) за целите на нивелиране. Използвайте отвертка с плоска глава за нивелиране.

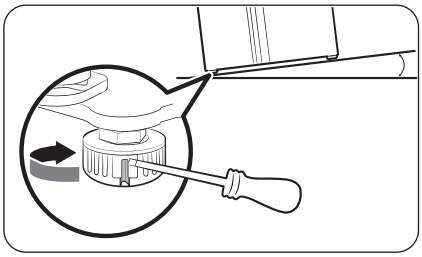

За да регулирате височината на фризерната част:
Поставете отвертка с плоска глава в нивелатора на предното краче на фризерната част. Завъртете нивелатора по часовниковата стрелка за повдигане или обратно на часовниковата стрелка за снижаване.

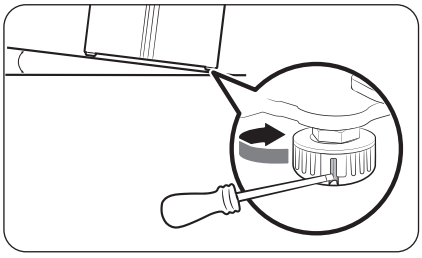

За да регулирате височината на хладилната част:
Поставете отвертка с плоска глава в нивелатора на предното краче на хладилната част. Завъртете нивелатора по часовниковата стрелка за повдигане или обратно на часовниковата стрелка за снижаване.

Регулиране на височината на задната страна (само за приложими модели)

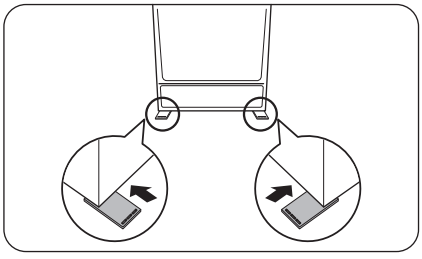

Ако се налага да повдигнете задната страна на хладилника, за да го нивелирате, можете да използвате предоставената подложка(и) за регулиране на нивото. Следвайте тези инструкции, за да повдигнете задната страна на хладилника.

Untitled-1 34 2025-03-19 11:13:46

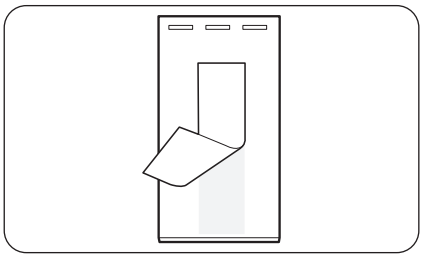

1. Изберете положение на пода, където трябва да поставите подложката за регулиране на нивото.
2. Отлепете двустранната лента откъм долната страна на подложката за регулиране на нивото.

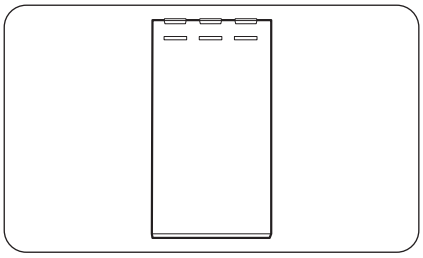

3. Прикрепете подложката за регулиране на нивото към пода.

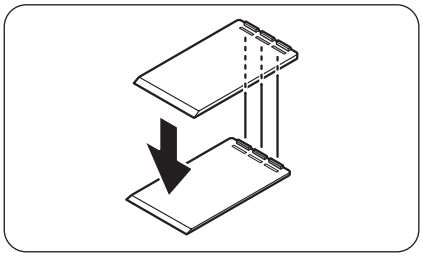

4. Ако трябва да увеличите още задната височина, прикрепете друга подложка за регулиране на нивото върху първата подложка за регулиране на нивото.

ЗАБЕЛЕЖКА

- Ако успявате да нивелирате хладилника с помощта на една подложка за регулиране на нивото, можете да пропуснете тази стъпка.
- Уверете се, че жлебовете на първата подложка за регулиране на нивото са вкарани в жлебовете на втората подложка за регулиране на нивото.

Untitled-1 35 2025-03-19 11:13:46

Монтаж

СТЪПКА 5 Регулиране на височината и пролуката на вратата

Регулиране на височината на вратата

Височината на вратата може да се регулира чрез стягащата гайка и гайката за височина в предния долен ъгъл на всяка врата.

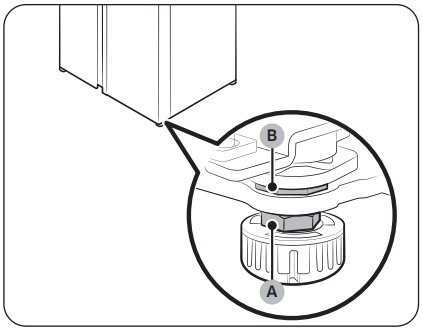

1. Отворете вратата, която ще регулирате, и намерете двете гайки **(A)** и **(B)** в предния долен ъгъл на вратата.

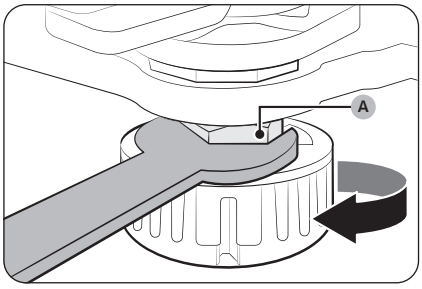

2. С19-мм гаечен ключ (предоставен е), завъртете **стягащата гайка (A)** по часовниковата стрелка, за да я разхлабите. След това отворете вратата и направете следното от вътрешната ѝ страна:
   - За да повдигнете вратата, завъртете **гайката за височина (B)** обратно на часовниковата стрелка.
   - За да снижите вратата, завъртете **гайката за височина (B)** по часовниковата стрелка.

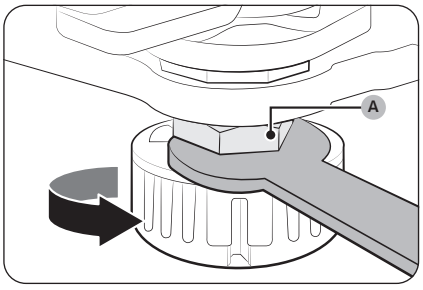

3. Когато сте готови, затегнете **стягащата гайка (A)**, като я завъртите обратно на часовниковата стрелка.

Untitled-1 36 2025-03-19 11:13:47

СТЪПКА 6 Свързване на тръбата за диспенсера но вода (само приложими модели)

Необходими части и инструменти

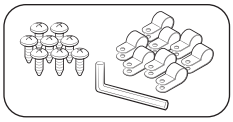

Фиксатор на тръбата за вода и винтове

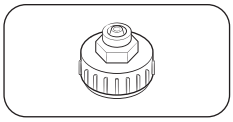

Съединител (24 мм)

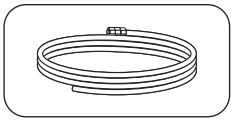

Тръба за вода

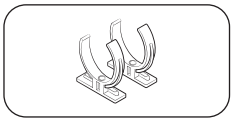

Заключваща скоба на филтъра за вода

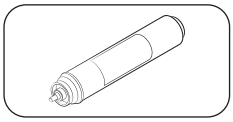

Филтър за вода

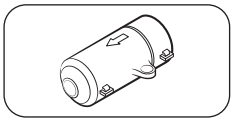

Контролен клапан

Монтиране (допълнителна тръба за диспенсера)

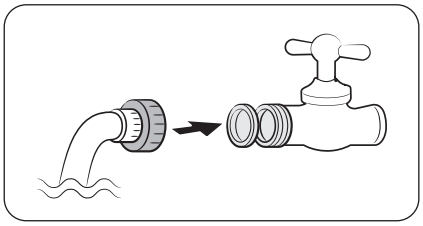

1. Сглобете тръбата за вода, като използвате съединители.
2. Затворете основното подаване на вода и затворете водния кран.
3. Свържете съединителя към крана за студена вода.

⚠ **ВНИМАНИЕ**

- Уверете се, че свързвате съединителя към крана за студена вода. Свързване към крана за топла вода може да запуши филтъра за вода и да доведе до неизправност.
- Гаранцията на хладилника ви не покрива монтирането на тръбата за вода. Монтирането на тръбата за вода трябва да се извърши на ваши разноски освен ако таксата за монтиране на е включена в цената, която сте заплатили на търговеца на дребно.
- Samsung не носи отговорност за монтиране на тръбата за вода. Ако се появят течове, се свържете с лицето, монтирало тръбата за вода.
- Тръбата за вода трябва да се ремонтира от квалифициран техник. Ако се появи утечка на вода, свържете се с местен сервизен център на Samsung или с лицето, монтирало тръбата за вода.

Untitled-1 37 2025-03-19 11:13:48

Монтаж

СТЪПКА 7 Свързване към източник на вода (само приложими модели)

⚠ ВНИМАНИЕ

- Тръбата за вода трябва да се свърже от квалифициран техник.
- Гаранцията на хладилника ви не покрива монтирането на тръбата за вода. Монтирането на тръбата за вода трябва да се извърши на ваши разноски освен ако таксата за монтиране на е включена в цената, която сте заплатили на търговеца на дребно.
- Samsung не носи отговорност за монтиране на тръбата за вода. Ако се появят течове, се свържете с лицето, монтирало тръбата за вода.

Свързване на тръбата за студена вода към маркуча за филтриране на вода

⚠ ВНИМАНИЕ

- Уверете се, че маркуча за филтриране на вода е свързан към подаване на питейна вода. Свързването към тръба за топла вода може да доведе до неизправност на филтъра за вода.

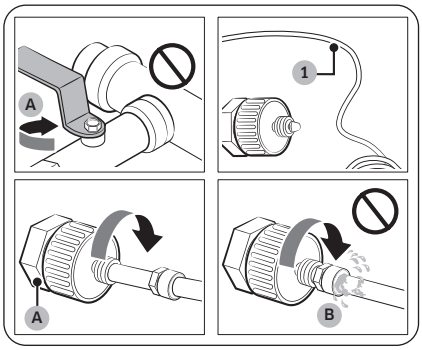

A. Спрете подаването от водопроводната тръба

B. Без пролука

1. Спрете водоподаването, като затворите крана на водопроводната тръба.
2. Открийте **тръбата за студена питейна вода (1)**.
3. Свържете към тръбата за вода съгласно инструкциите.

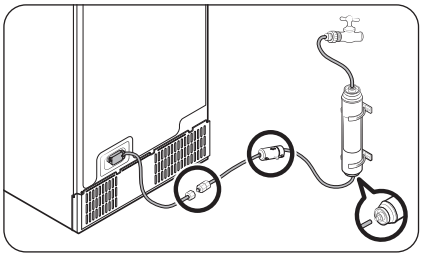

ЗАБЕЛЕЖКА

Трябва да се използва новият комплект маркучи, предоставен с уреда, а стари комплекти не трябва да се използват.

Untitled-1 38 2025-03-19 11:13:49

Свързване на маркуча за филтриране на вода към тръбата за вода

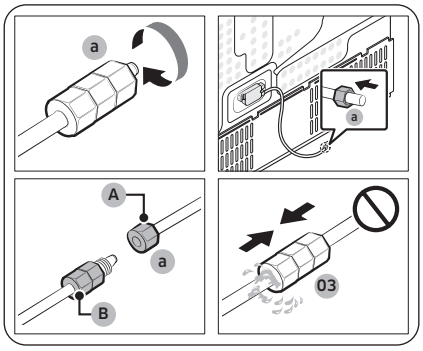

A. Тръба за вода от уреда

B. Тръба за вода от набора

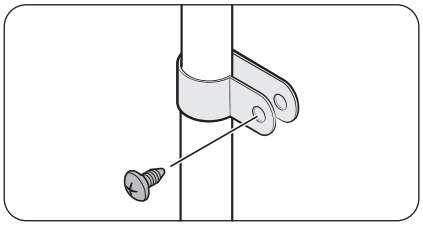

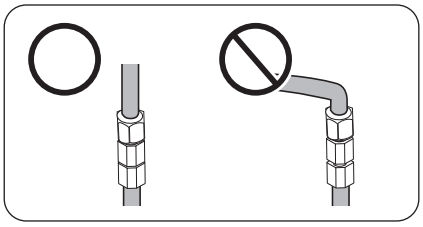

1. Разхлабете и свалете **притягащия пръстен (a)** от тръбата за вода на хладилника и го поставете на маркуча за филтриране на вода.
2. Затегнете **притягащия пръстен (a)**, за да свържете маркуча за филтриране на вода и тръбата за вода.
3. Отворете крана на водопроводната тръба и проверете за течове.
4. Ако няма течове, пуснете около 10 литра вода или пуснете водата за около 6-7 минути, преди да започнете да използвате хладилника, за да премахнете замърсяванията от системата за филтриране на вода.
5. Фиксирайте тръбата за вода към мивка или стена със скоба.

⚠ ВНИМАНИЕ

- Не затягайте прекомерно тръбата за вода. Уверете се, че не е огъната, прищипана или смачкана.
- Не монтирайте тръбата за вода на произволна част на хладилника. Това може да повреди хладилника.

ЗАБЕЛЕЖКА

Ако трябва да преместите хладилника след свързване на тръбата за вода, се уверете, че снаждащата част на тръбата е права.

Untitled-1 39 2025-03-19 11:13:49

Монтаж

Ремонтиране на тръбата за вода

⚠ **ВНИМАНИЕ**

Тръбата за вода трябва да се ремонтира от квалифициран техник. Ако се появи утечка на вода, свържете се с местен сервизен център на Samsung или с лицето, монтирало тръбата за вода.

Система за филтриране на вода с обратна осмоза

Налягането на водата в системата за филтриране с обратна осмоза трябва да е между 241 kPa и 827 kPa.

Налягането на системата за филтриране с обратна осмоза към тръбата за студена вода на хладилника трябва да е поне 276 kPa. Ако налягането на водата е под посоченото:

- Проверете дали филтърът за остатъци на системата с обратна осмоза не е запушен. Сменете филтъра, ако е необходимо.
- Напълнете отново резервоара за вода на системата за филтриране на вода с обратна осмоза.
- Ако хладилникът ви има филтър за вода, той може допълнително да намали налягането, когато се използва заедно със система с обратна осмоза. Отстранете филтъра за вода.

За повече информация или ремонт се свържете с лицензиран водопроводчик.

ЗАБЕЛЕЖКА

ФИЛТЪРЪТ ЗА ВОДА ТРЯБВА ДА Е ПОСТАВЕН.

- Необходимо е да има поставен филтър за вода.
- Ако не монтирате филтър за вода, съществува риск фини чужди частици (пясък, вар) да навлязат във водата и така да проникват непрекъснато във водоснабдяването и евентуално да причинят дефекти в системата за водоснабдяване.

Поръчване на нов филтър

За да закупите нов филтър (тип част: **HAFEX/EXP**), се свържете с местен сервизен център на Samsung.

За монтиране на филтъра за вода на място

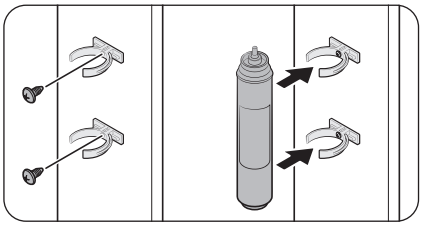

1. Поставете **заключващите скоби** (x2) на правилните позиция под мивката например. След това фиксирайте **заключващите скоби** здраво с винтове.
2. Поставете **филтъра за вода** в горните или долните скоби в правилната посока. Не забравяйте да проверите вертикалната посока на **филтъра за вода**.

ЗАБЕЛЕЖКА

Ако филтърът е монтиран хоризонтално, в него може да остане вода. Затова се препоръчва вертикално монтиране.

Untitled-1 40 2025-03-19 11:13:50

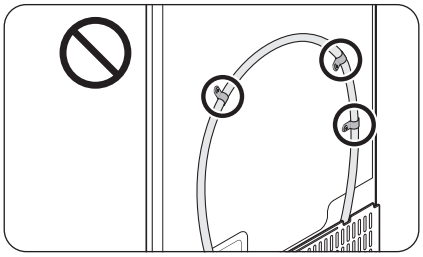

⚠ **ВНИМАНИЕ**

Не монтирайте филтъра за вода на произволна част на хладилника. Това може да повреди хладилника.

Смяна на филтъра за вода (само за определени модели)

⚠ **ВНИМАНИЕ**

- Не използвайте филтри за вода от други производители. Използвайте само такива, предоставени или одобрени от Samsung.
- Неодобрените филтри могат да повредят хладилника и да предизвикат токов удар. Samsung не носи отговорност за никакви повреди в резултат на използване на филтри за вода от други производители.
- Иконата за смяна на филтъра за вода ( ) мига, за да ви информира, че е време да смените филтъра за вода.

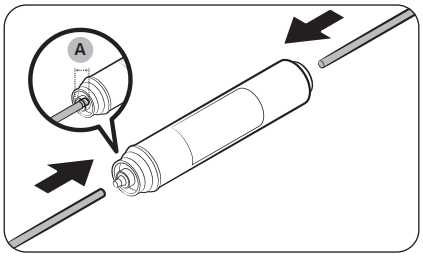

1. Изключете главното подаване на вода.
2. Свържете тръбата за подаване на вода към входящата част на филтъра.
3. Свържете тръбата на диспенсера към изходящата част на филтъра. **Дълбочината на потапяне на маркуча за вода (A)** е 18 мм.

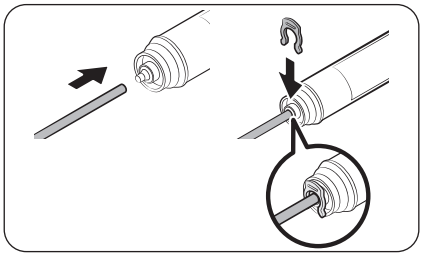

4. Проверете за утечки. Ако няма такива, фиксирайте тръбите със скоби.
5. Поставете филтъра за вода на място и го фиксирайте със скоби.
6. Нулирайте алармата за смяна на филтъра за вода. (За подробни указания вижте раздел „**Нулиране или отмяна на алармата за смяна на филтъра за вода (само за приложими модели)**“ на стр. **55**.)
7. Когато подмяната е завършена, прокарайте 10 литра вода (или пуснете водата за 6-7 минути), за да отмиете замърсяванията от тръбите.

Untitled-1 41 2025-03-19 11:13:50

Монтаж

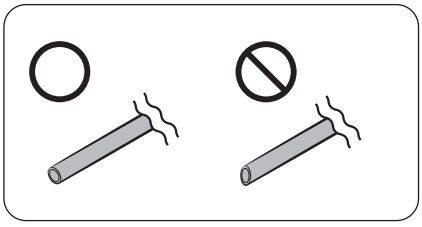

⚠ **ВНИМАНИЕ**

При регулиране на дължината на тръбите за вода не забравяйте да загладите отрязаната повърхност под прав ъгъл. Това е с цел да се предотврати утичане.

ЗАБЕЛЕЖКА

- Новопоставеният филтър може да предизвика кратко пръскане на вода от диспенсера. Това е защото в тръбите е попаднал въздух.
- Този процес на подмяна може да доведе до капене на вода от хладилника по пода. Ако това стане, избършете я със суха кърпа.

СТЪПКА 8 Първоначални настройки

След като изпълните стъпките по-долу, хладилникът би трябвало да функционира напълно.

1. Включете захранващия кабел в контакта на стената, за да включите хладилника.
2. Отворете вратата и проверете дали вътрешната лампа свети.
3. Настройте температурата на най-студено и изчакайте един час. След това, фризерът ще се започне да охлажда и моторът ще заработи плавно.
4. Изчакайте, докато хладилникът достигне настроената температура. Сега хладилникът е готов за употреба.

СТЪПКА 9 Последна проверка

Когато монтирането е завършено, потвърдете, че:

- Хладилникът е включен в електрически контакт и правилно заземен.
- Хладилникът е монтиран на стабилна, равна повърхност с добре премерен луфт между стената и шкафовете.
- Хладилникът е изравнен и стои стабилно на пода.
- Вратата се отваря и затваря свободно, а вътрешната лампа се включва автоматично, когато отваряте вратата.

Untitled-1 42 2025-03-19 11:13:51

Сваляне на вратата за вкарване в помещението

Ако хладилникът не може да премине през входа поради размера си, следвайте тези инструкции:

Необходими инструменти (не са предоставени)

Тези инструменти се използват за сваляне на врати.

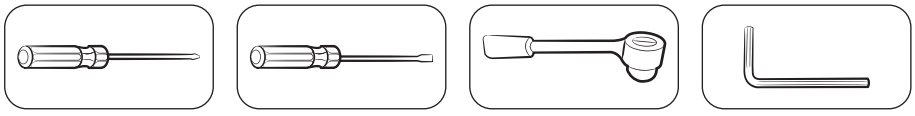

Кръстата отвертка | Плоска отвертка | Гаечен ключ тип „лула“ (10 мм) | Шестостенен гаечен ключ (5 мм)

Разкачване на тръбата за вода

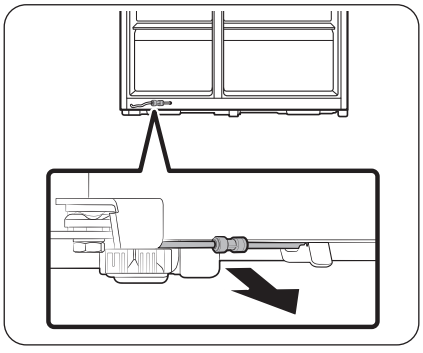

1. От долната част на гърба на хладилника, издърпайте тръбата за вода отпред.

ЗАБЕЛЕЖКА

Тръбата за вода на хладилника е тръба за циркулиране на вода, която свързва водосточната тръба и маркучите на системата за филтриране на вода на хладилника.

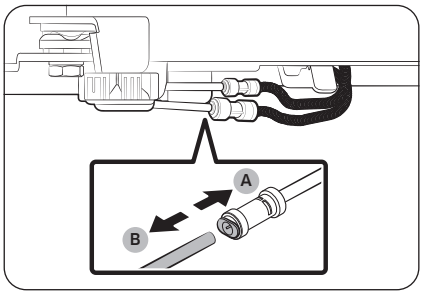

2. За да прекъснете връзката на маркучите, натиснете и задръжте **гнездото (A)** и откачете **маркуча за вода (B)**.

⚠ ВНИМАНИЕ

Не прилагайте прекомерна сила върху съединителя. Може да се счупи.

Untitled-1 43 2025-03-19 11:13:52

Монтаж

Откачане на вратите

⚠ **ВНИМАНИЕ**

Вратата може да падне и да се повреди по време на всяко от тези стъпки. За да предотвратите злополука бъдете особено внимателно при извършването на тези стъпки.

Модели тип A

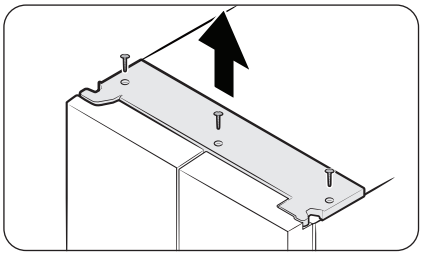

Модели тип B

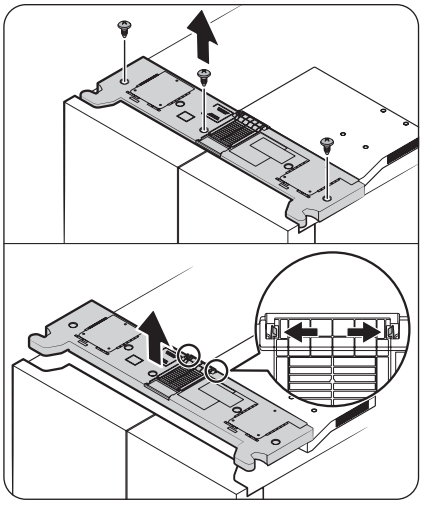

1. При затворени врати свалете горния капак. Начинът на сваляне зависи от типа горен капак.
   - **Тип A**: С помощта на кръстата отвертка развийте винтовете, след което вдигнете горния капак, за да го свалите.
   - **Тип B**: С помощта на кръстата отвертка развийте винтовете, натиснете заключващите езичета навън, за да освободите горния капак от капачето на тръбата, след което вдигнете горния капак, за да го свалите.

ЗАБЕЛЕЖКА

В зависимост от модела броят винтове може да е различен.

Untitled-1 44 2025-03-19 11:13:52

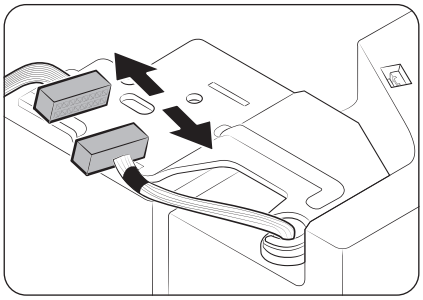

2. Прекъснете връзката на окабеляването.

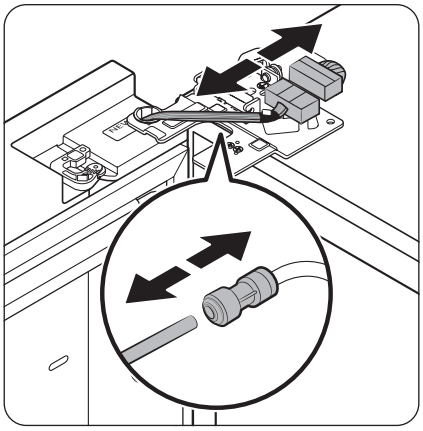

3. Разкачете двата конектора на проводниците на лявата врата. Позицията на конекторите се различава в зависимост от модела.

⚠ **ВНИМАНИЕ**

- Не сваляйте и двете врати едновременно. Сваляйте по една врата. В противен случай някоя от вратите може да падне и да причини телесна повреда.
- Уверете се, че хладилникът е изключен, преди да разкачите конекторите.

4. Разкачете тръбата за вода от съединителя на лявата врата, както е показано.
   - Тази стъпка не се отнася за моделите, които не разполагат със съд за автоматично пълнене и диспенсера за вода.

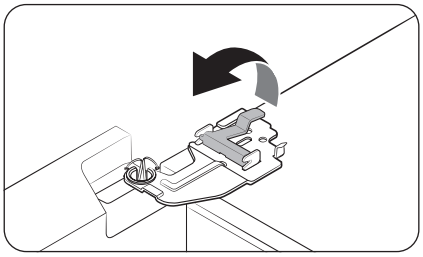

5. Повдигнете леко гайката

ЗАБЕЛЕЖКА

За да предотвратите повреждане на гайката или нараняване, не повдигайте със сила гайката.

Untitled-1 45 2025-03-19 11:13:53

Монтаж

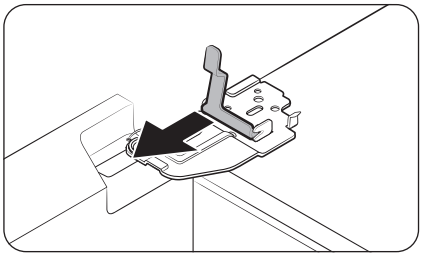

6. Издърпайте гайката, за да я премахнете.

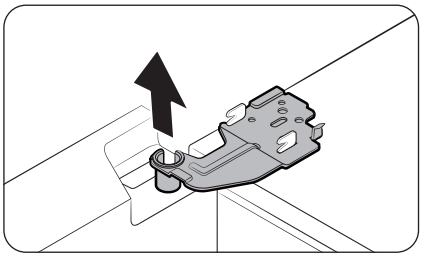

7. Отворете вратата на 90 градуса. Докато държите вратата, свалете шарнира.

⚠ **ВНИМАНИЕ**

Ако свалите пантата, без да държите вратата, тя може да падне и да причини нараняване.

Untitled-1 46 2025-03-19 11:13:53

За да поставите обратно вратата на хладилника

След като сте преместили хладилника в окончателното му местоположение, върнете обратно вратите, като следвате инструкциите за сваляне в обратен ред.

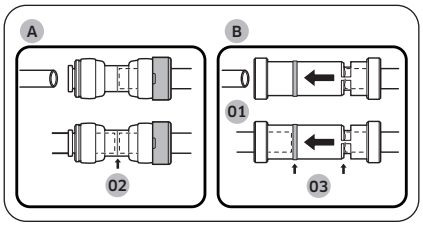

01 Диспенсер
02 Централна част на прозрачния съединител
03 Указващи линии

⚠ **ВНИМАНИЕ**

За да се предотврати утичане на вода от диспенсера, тръбата за вода трябва да е плътно свързана. Уверете се, че и двете тръби на водоподаването са вкарани докрай в центъра на прозрачния **съединител (A)** или **указващите линии (B)**.

Untitled-1 47 2025-03-19 11:13:54

Монтаж

Поставете обратно вратите

⚠ **ВНИМАНИЕ**

- Преди да поставите обратно вратите, се уверете, че всички електрически връзки за възстановени правилно.
- Вратата на фризера трябва да се постави преди тази на хладилника.
- Внимавайте при сваляне на вратата, за да не допуснете да падне върху вас.
- Внимавайте да не надраскате.

1. Дръжте вратата на фризера и я окачете на пантата в долния край на хладилника.

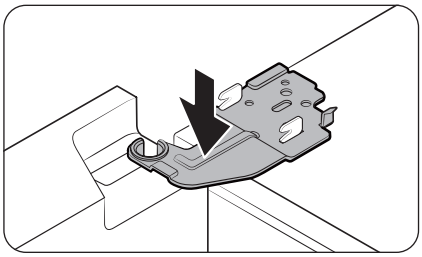

2. Поставете шарнира в позиция и после го вкарайте в отворите на вратата.

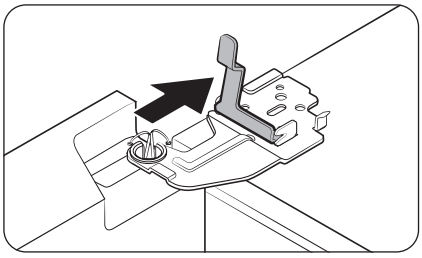

3. Поставете гайката в показаната със стрелка посока.

Untitled-1 48 2025-03-19 11:13:54

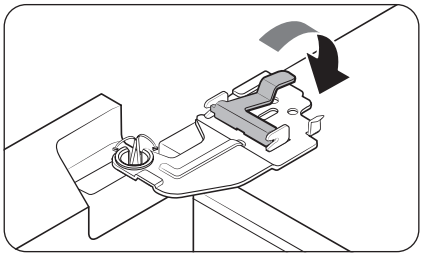

4. Притиснете гайката, както е показано.

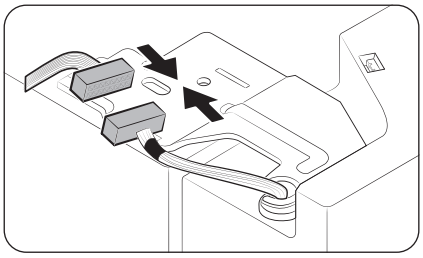

5. Свържете окабеляването.

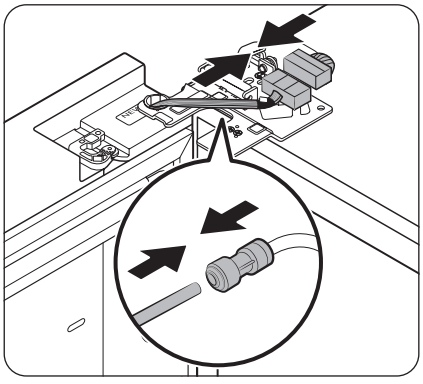

6. Свържете конекторите на проводниците.

⚠ **ВНИМАНИЕ**

- Проверете дали конекторите на проводниците са правилно свързани. В противен случай дисплеят няма да работи.

7. Свържете водопроводната тръба.
   - Тази стъпка не се отнася за моделите, които не разполагат със съд за автоматично пълнене и диспенсера за вода.

⚠ **ВНИМАНИЕ**

- За да предотвратите течове на вода, червените щифтове трябва да са правилно затегнати.
- Дръжте щифтовете далеч от деца.

Untitled-1 49 2025-03-19 11:13:55

Монтаж

Модели тип A

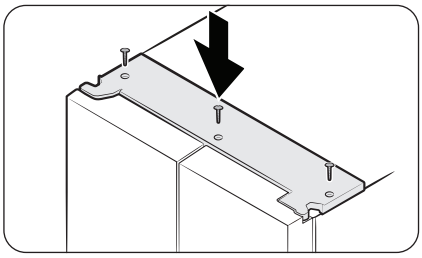

Модели тип B

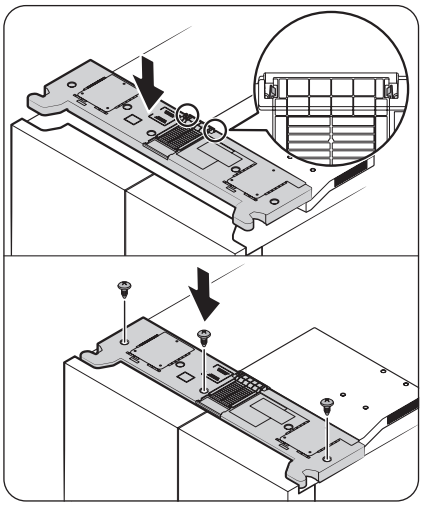

8. Най-напред закрепете горния капак към предната страна, след което натиснете надолу откъм гърба му, за да го наместите както е необходимо. След това завийте винтовете.
   - **За модели тип B**: Преди да затегнете винтовете, се уверете, че заключващите езичета са захванати докрай с капака на канала.

ЗАБЕЛЕЖКА

В зависимост от модела броят винтове може да е различен.

Untitled-1 50 2025-03-19 11:13:55

Режим на работа

Основен панел

Действителният вид на вашия основен панел може да се различава от фигурата и дизайнът на основния панел подлежи на промяна без предупреждение.

Общ тип

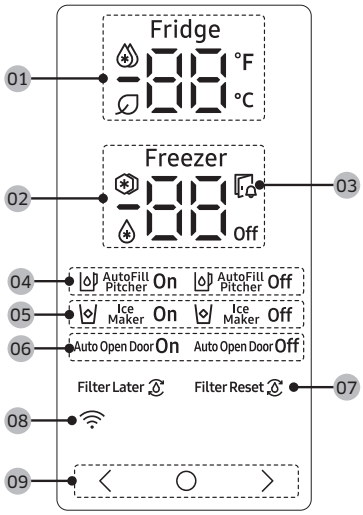

01 Индикатор на хладилника	• Показва текущата или желаната настройка за температура на хладилника. • указва, че функцията Power Cool (Силно охлаждане) е включена. • Иконата се появява, когато AI Energy Mode работи. Можете да включите или изключите AI Energy Mode в приложението SmartThings. (само за приложими модели)
02 Индикатор на фризера	• Показва текущата или желаната настройка за температура на фризера. • указва, че функцията Power Freeze (Дълбоко замразяване) е включена. • указва, че фризерът работи в режим Fridge (Хладилник). (Само за приложими модели.) • **Off** указва, че фризерът е изключен. (Само за приложими модели.)
03 Функция за отваряне на вратата	Ако вратата остане отворена повече от 2 минути, аларменият индикатор мига и прозвучава аларма.

Untitled-1 51 2025-03-19 11:13:56

Режим на работа

04 Индикатор за съд за автоматично пълнене (приложимо само за някои модели)	AutoFill Pitcher (Съд за автоматично пълнене) има 2 индикатора (AutoFill Pitcher (Съд за автоматично пълнене) On (Вкл.) / Off (Изкл.)) за показване на работното състояние. • Когато автоматично пълнене работи, съответният индикатор (AutoFill Pitcher On (Съд за автоматично пълнене вкл.)) се включва. • Когато автоматично пълнене е изключено, съответният индикатор (AutoFill Pitcher Off (Съд за автоматично пълнене изкл.)) се включва. • За да активирате AutoFill Pitcher (Съд за автоматично пълнене), трябва да включите AutoFill Pitcher (Съд за автоматично пълнене).
05 Индикатор на ледогенератора	• Показва състоянието на ледогенератора. • За да активирате приготвянето на лед, е необходимо да включите ледогенератора.
06 Индикатор за автоматично отваряне на вратата (само за приложими модели)	• Показва състоянието на функцията Auto Open Door (Автоматично отваряне на вратата). • За да активирате функцията Auto Open Door (Автоматично отваряне на вратата), трябва да включите функцията Auto Open Door (Автоматично отваряне на вратата). (За подробни указания вижте раздел „**Включване или изключване на функцията за автоматично отваряне на вратата (само за приложими модели)**“ на стр. **56**.)
07 Индикатор за филтъра за вода (само за приложими модели)	• показва, че филтърът за вода трябва да се смени. • Когато видите иконата , можете да смените филтъра за вода и да нулирате алармата за смяна на филтъра или да изключите алармата и да смените филтъра по-късно. (За подробни указания вижте раздел „**Нулиране или отмяна на алармата за смяна на филтъра за вода (само за приложими модели)**“ на стр. **55**.
08 Индикатор за мрежова връзка	• Тази икона показва, че хладилникът е свързан към мрежа. • Можете да управлявате и следите своя хладилник в приложението SmartThings. За повече информация вижте раздела „**SmartThings (само за приложими модели)**“.
09 Бутони	• Когато дисплеят е изключен, дисплеят се активира с натискане на произволен бутон. • Използвайте ◯ за избор на хладилника или фризера и 〈 или 〉 за избор на желаната температура или функция за избраното отделение.

ЗАБЕЛЕЖКА

- Контролният панел е програмиран да остане изключен, когато хладилникът не се използва. Активизира се и светва едва когато отворите вратата и изберете бутони.
- Ако вратата остане отворена за 5 минути, вътрешните светлини ще мигат за 5 минути, след което се изключват. Целта е глухонемите хора и хората с увреден слух да бъдат известени, че вратата е отворена. Имайте предвид, че това е стандартна функция.

Untitled-1 52 2025-03-19 11:13:57

Настройване на желаната температура или функция

1. За да изведете дисплея от състояние на покой, докоснете произволен бутон (〈 , ◯ или 〉).
   - Възможно е тази стъпка да не се отнася за някои модели.
2. За да изберете хладилника или фризера, докоснете ◯.
   - Индикаторът на избраното отделение започва да мига.
   - Знакът за градуси по Целзий (°C) не мига.
3. За да изберете желаната температура или функция, изберете 〈 или 〉.
   - В таблицата ще откриете информация за възможните варианти за всяко отделение.

Fridge (Хладилник)	• Възможни варианти: (Power Cool (Силно охлаждане)) ↔ 1 °C ↔ 2 °C ↔ 3 °C ↔ 4 °C ↔ 5 °C ↔ 6 °C ↔ 7 °C ↔ (Vacation (Почивка)) • Power Cool (Силно охлаждане) ускорява процеса на охлаждане при максимална скорост на вентилатора. Хладилникът продължава да работи на пълна мощност още два и половина часа, след което температурата ще се върне на предишното си ниво. • Ако планирате да сте в почивка, командировка или няма да използвате хладилника за продължително време, използвайте функцията Vacation (Почивка). Температурата на хладилника ще бъде регулирана под 15 °C, но фризерът остава активиран по начина, по който е бил настроен преди.

Untitled-1 53 2025-03-19 11:13:57

Режим на работа

Freezer (Фризер)	• Възможни варианти: (Power Freeze (Дълбоко замразяване)) ↔ -23 °C ↔ -22 °C ↔ -21 °C ↔ -20 °C ↔ -19 °C ↔ -18 °C ↔ -17 °C ↔ -16 °C ↔ -15 °C ↔ (Fridge (Хладилник)) ↔ **Off** • Power Freeze (Дълбоко замразяване) ускорява процеса на замразяване при максимална скорост на вентилатора. Фризерът продължава да работи на пълна мощност в продължение на 50 часа, след което температурата се връща на предишното си показание. За да замразите голямо количество храна, задействайте функцията Power Freeze (Дълбоко замразяване) поне 20 часа, преди да поставите храна във фризера. • Ако изберете (Fridge (Хладилник)), фризерът работи като хладилник , и настройката на температурата се променя на 3 °C. • Ако изберете **Off**, фризерът се изключва. • Изпразнете съда за лед и след това изберете (Fridge (Хладилник)) или **Off**. 15 секунди след като сте избрали (Fridge (Хладилник)) или **Off**, съдът за лед ще започне да отделя остатъчен лед в съда. • Режимите (Fridge (Хладилник)) и **Off** не са налични при някои модели. ⚠ **ПРЕДУПРЕЖДЕНИЕ** • Докато е в режим „Fridge (Хладилник)“, не поставяйте във фризера стъклени бутилки, съдържащи течност. Когато премахнете избора от режим Fridge (Хладилник), а фризерът се върне към режим на работа като фризер, течността в стъклените бутилки ще замръзне, което може да причини счупването или експлодирането им във фризера. • Преди да изберете режим Fridge (Хладилник), се уверете, че сте извадили замразените храни от фризера. С увеличаването на температурата замразените храни ще започнат да се размразяват и може да се развалят. • Преди да изключите режима Fridge (Хладилник), се уверете, че сте извадили храните, които не искате да замразявате. **ЗАБЕЛЕЖКА** • При използване на функцията Power Freeze (Дълбоко замразяване), се увеличава консумацията на енергия на хладилника. Ако не използвате хладилника, не забравяйте да го изключите и да върнете фризера на първоначалната му температурна настройка. • Когато фризерът е настроен в режим „Off (Изключен)“, температурата на фризера ще се задържи под 15°C, но хладилникът остава активен, както е зададено предварително. • Не съхранявайте храна или напитки в хладилника, когато фризерът е настроен на **Off**. • Ако искате да използвате фризера в режим на замразяване, препоръчваме на всяка цена да използвате пластмасови съдове за съхранение на храна, особено за зеленчуци.

4. Изчакайте 5 секунди да се потвърди направения от вас избор.
   - Индикаторът на избраното отделение спира да мига.

Untitled-1 54 2025-03-19 11:13:58

ЗАБЕЛЕЖКА

Чрез функциите Power Cool (Силно охлаждане) или Power Freeze (Дълбоко замразяване) се увеличава консумацията на електроенергия.

Включване или изключване на съда за автоматично пълнене (приложимо само за някои модели)

Можете да включите или изключите съда за автоматично пълнене в хладилника.

1. За да изведете дисплея от състояние на покой, докоснете произволен бутон (〈 , ◯ или 〉).
   - Възможно е тази стъпка да не се отнася за някои модели.
2. Докоснете ◯, докато индикаторът за съд за автоматично пълнене започне да мига.
3. Докоснете 〈 или 〉 за включване или изключване на съда за автоматично пълнене.
   - Докоснете 〈 , за да го включите.
   - Докоснете 〉 , за да го изключите.
4. Изчакайте 5 секунди или изберете ◯, за да се потвърди направения от вас избор.
   - Индикаторът на съда за автоматично пълнене спира да мига.

Включване или изключване на ледогенератора

Можете да включите или изключите автоматичната функция за приготвяне на лед от фризера.

1. За да изведете дисплея от състояние на покой, докоснете произволен бутон (〈 , ◯ или 〉).
   - Възможно е тази стъпка да не се отнася за някои модели.
2. Докоснете ◯, докато индикаторът за ледогенератора мига.
3. Докоснете 〈 или 〉 за включване или изключване на ледогенератора.
   - Докоснете 〈 , за да го включите.
   - Докоснете 〉 , за да го изключите.
4. Изчакайте 5 секунди или изберете ◯, за да се потвърди направения от вас избор.
   - Индикаторът Ice Maker (Ледогенератор) спира да мига.

Нулиране или отмяна на алармата за смяна на филтъра за вода (само за приложими модели)

Иконата за смяна на филтъра за вода (⚠) мига, за да информира потребителя, че е време за смяна на филтъра за вода. Можете да смените филтъра за вода незабавно и да нулирате алармата за смяна на филтъра за вода или да изключите алармата, ако искате да извършите смяната на филтъра за вода по-късно.

1. За да изведете дисплея от състояние на покой, докоснете произволен бутон (〈 , ◯ или 〉).
   - Възможно е тази стъпка да не се отнася за някои модели.
2. Докоснете ◯ и задръжте, докато индикаторът Water Filter (Филтър за вода) започне да мига.
3. Докоснете 〈 или 〉 за нулиране или отмяна на алармата за смяна на филтъра за вода.
   - Докоснете 〈 , ако искате да смените филтъра за вода по-късно и да отмените алармата.
   - Докоснете 〉 , ако сте сменили филтъра за вода и искате да нулирате алармата за смяна на филтъра за вода.
4. Изчакайте 5 секунди или изберете ◯, за да се потвърди направения от вас избор.
   - Индикаторът филтър за вода спира да мига.

Untitled-1 55 2025-03-19 11:13:58

Режим на работа

Включване или изключване на функцията за автоматично отваряне на вратата (само за приложими модели)

Можете да включите или изключите функцията Auto Open Door (Автоматично отваряне на вратата).

1. За да изведете дисплея от състояние на покой, докоснете произволен бутон (〈 , ◯ или 〉).
   - Възможно е тази стъпка да не се отнася за някои модели.
2. Докоснете ◯, докато индикаторът за Auto Open Door (Автоматично отваряне на вратата) започне да мига.
3. Докоснете 〈 или 〉 за включване или изключване на функцията.
   - Докоснете 〈 , за да го включите.
   - Докоснете 〉 , за да го изключите.
4. Изчакайте 5 секунди или изберете ◯, за да се потвърди направения от вас избор.
   - Индикаторът Auto Open Door (Автоматично отваряне на вратата) не спре да мига.

Включване или изключване на Wi-Fi (само за приложими модели)

За да включите или изключите Wi-Fi, докоснете и задръжте ◯ или 〉 за 10 секунди. Дисплеят показва състоянието на Wi-Fi за 5 секунди (както е показано на фигурата).

Wi-Fi Вкл.

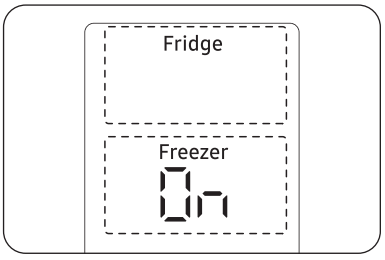

Wi-Fi Изкл.

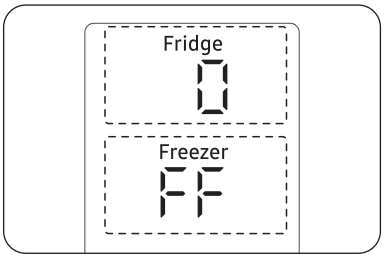

ЗАБЕЛЕЖКА

- Трябва да включите Wi-Fi, за да свържете хладилника с приложението SmartThings.
- За повече информация вижте раздела „**SmartThings (само за приложими модели)**".

Untitled-1 56 2025-03-19 11:13:58

Тип домашен център

Начален екран

ЗАБЕЛЕЖКА

- За повече информация относно други менюта и приложения, налични в приложението за хладилника, вижте онлайн ръководството на вашия хладилник.
- Съдържанието на приложенията и притурките или техният дизайн подлежат на промяна или поддръжката може да бъде прекратена без предизвестие в зависимост от условията на доставчика на съдържание.
- Използването на функциите, приложенията и услугите на хладилника от деца трябва да се осъществява под надзора на възрастни.
- Боравенето с услугите от непълнолетни лица трябва да се осъществява под надзора на възрастни.

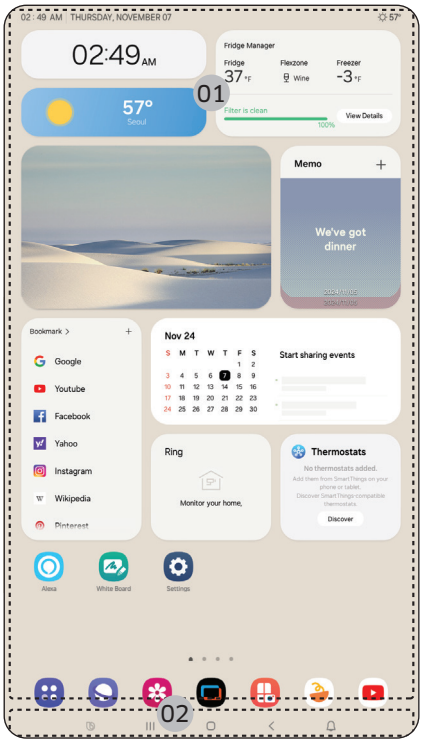

01 Начален екран
02 Софтуерни бутони

Untitled-1 57 2025-03-19 11:13:59

Режим на работа

01 Начален екран

- Докоснете желаното приложение или притурка, за да го отворите.
- На началния екран можете да добавяте или премахвате елементи от типа на приложения, притурки, снимки, видеоклипове, рисунки и текстове.
- Докоснете и задръжте елемент, за да влезете в режим на редактиране. В режим на редактиране можете да плъзнете и пуснете елемент на ново място на началния екран. След като преместите елемента на ново място, той става червен, ако местоположението не е налично.

02 Софтуерни бутони

01 Bixby
- Докоснете, за да използвате Bixby.

02 Диспечер на задачите
- Докоснете, за да отворите Диспечер на задачите.

03 Начало
- Докоснете, за да отворите Начало.

04 Връщане
- Докоснете, за да се върнете на предишния екран.

05 Известие
- Докоснете, за да се изведе панелът за бърз достъп.

06 Скрий/покажи
- Докоснете, за да се скрият или покажат софтуерните бутони.
- Бутонът Скрий/покажи се появява само когато дадено приложение е активно.

Управление на хладилника

На началния екран докоснете приложението **Fridge Manager (Управление на хладилника)**.

- Можете да определите желаната от вас температура или режим за всяко отделение поотделно.
- За по-подробна информация относно приложението Fridge Manager (Управление на хладилника), вижте онлайн ръководството.
- За достъп до онлайн ръководството от вашия хладилник от типа домашен център докоснете **Setting (Настройка)** > **Help & Contact Us (Помощ и връзка с нас)** > **Online Manual (Онлайн ръководство)**.

Untitled-1 58 2025-03-19 11:13:59

Tun AI Home Hub

Начален екран

ЗАБЕЛЕЖКА

- За повече информация относно други менюта и приложения, налични в приложението за хладилника, вижте онлайн ръководството на вашия хладилник.
- Съдържанието на приложенията и притурките или техният дизайн подлежат на промяна или поддръжката може да бъде прекратена без предизвестие в зависимост от условията на доставчика на съдържание.
- Използването на функциите, приложенията и услугите на хладилника от деца трябва да се осъществява под надзора на възрастни.
- Боравенето с услугите от непълнолетни лица трябва да се осъществява под надзора на възрастни.

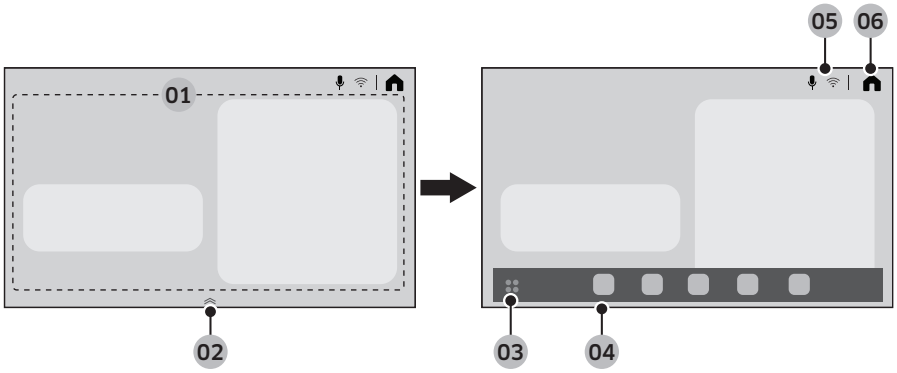

01 Зона на действие на домашна карта	Можете да настроите различни функции и информация за проверка. • **AI Vision Inside (функция AI Vision Inside)**: Можете да управлявате съставките, съхранявани в хладилника. • **Recipes (Рецепти)**: Можете да получите указания за готвене и рецепти. • **SmartThings**: Можете да свържете хладилника си с приложението SmartThings и да го управлявате дистанционно от приложението. • **Fridge Manager (Управление на хладилника)**: Можете да определите желаната от вас температура или режим за всяко отделение поотделно. • **Product Care (Грижа за продукта)**: Можете да управлявате консумативите, които използва хладилникът.
02 Модул за управление на лентата на приложението	• Плъзнете модула за управление на лентата на приложението нагоре, за да отворите лентата на приложението. • Модулът за управление на лентата на приложението се появява само на началния екран.

Untitled-1 59 2025-03-19 11:13:59

Режим на работа

03 Бутон в областта на приложенията	Докоснете, за да видите всички налични приложения.
04 Лента на приложенията	• Лентата на приложения показва иконите, за да позволи по-лесен достъп до често използваните приложения. • В лентата на приложенията се показват най-много пет икони, които не могат да се редактират.
05 Област на индикатора	Появяват се различни икони, които показват активираните функции.
06 Начало	Докоснете, за да отидете на екрана Начало.

Бърз панел

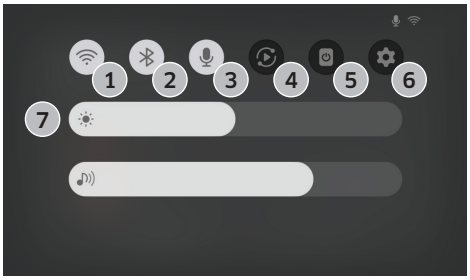

Бърз панел осигурява бърз достъп до различни настройки. Плъзнете надолу от горната част на екрана, за да отворите Бърз панел.

1	Wi-Fi	• Докоснете за включване и изключване на Wi-Fi. • Докоснете и задръжте иконата за достъп до екрана с Wi-Fi настройки.
2	Bluetooth	• Докоснете за достъп до екрана с настройки на Bluetooth.
3	Микрофон	• Докоснете, за да включите или изключите микрофона.
4	Интелигентен изглед	• Докоснете за достъп до екрана Интелигентен изглед.
5	Изключен екран	• Докоснете, за да изключите екрана.
6	настройки	• Докоснете за достъп до настройки.
7	Яркост и сила на звука	• Плъзнете съответния плъзгач, за да регулирате яркостта или силата на звука на екрана.

Untitled-1 60 2025-03-19 11:14:00

Управление на хладилника

На екрана Home (Начало) докоснете приложението Fridge Manager (Управление на хладилника).

- Можете да определите желаната от вас температура или режим за всяко отделение поотделно.
- За по-подробна информация относно приложението Fridge Manager (Управление на хладилника), вижте онлайн ръководството.
- За достъп до онлайн ръководството от вашия хладилник, докоснете ⚙ > **General (Общи)** > **Support (Поддръжка)** > **User manual (Ръководство за потребителя)**.

Нулиране на дисплея (само за режимите от тип Family Hub и AI Home Hub)

Ако забележите нещо необичайно по дисплея, опитайте да го нулирате. Това може да отстрани проблема.

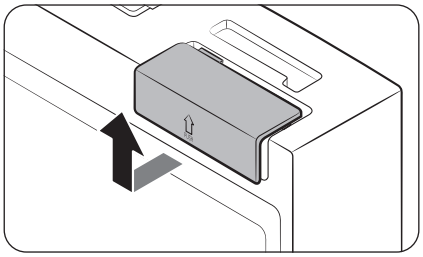

1. Отворете дясната врата на хладилника и намерете капака на превключвателя в горния десен ъгъл на вратата.
2. Натиснете нагоре капака, за да разкриете превключвателя на захранването.

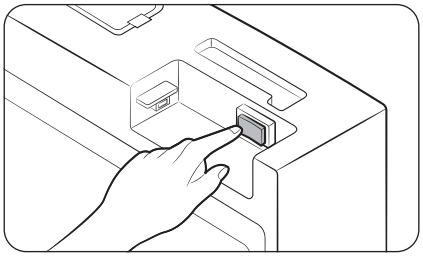

3. Изключете превключвателя и го включете отново.
4. Поставете обратно капака на превключвателя и го пъхнете докрай, докато чуете щракване.

Untitled-1 61 2025-03-19 11:14:00

Режим на работа

SmartThings (само за приложими модели)

Монтаж

Посетете Google Play Store, Galaxy Apps или Apple App Store и потърсете "SmartThings". Изтеглете и инсталирайте на своето смарт устройство приложението SmartThings на Samsung Electronics.

ЗАБЕЛЕЖКА

- Поддържаната софтуерна версия на приложението SmartThings подлежи на промяна според правилата на съответната поддържана ОС, която производителят предостави. Освен това, както за приложението SmartThings или функциите, които поддържа приложението, новите правила за актуализиране на приложението на съществуващата версия на ОС могат да бъде спрени поради използваемост или от съображения за сигурност.
- Приложението SmartThings подлежи на промяна без предизвестие, за да се подобри ефективността или качеството. Тъй като версията на мобилния телефон OS се актуализира всяка година, за SmartThings също се извършват непрекъснати актуализации съгласно най-новата версия на ОС. Ако имате въпроси относно посочените по-горе въпроси, моля, свържете се с нас по имейл на st.service@samsung.com
- Препоръчваните системи за шифроване включват WPA/TKIP и WPA2/AES. По-нови и нестандартни протоколи за Wi-Fi удостоверяване не се поддържат.
- Безжичните мрежи може да бъдат повлияни от околната безжична комуникационна среда.
- Ако интернет доставчикът ви е регистрирал MAC адреса на вашия компютър или модем за идентифициране, интелигентният хладилник Samsung може да не успее да се свърже с интернет. Ако това се случи, обърнете се към интернет доставчика за техническа помощ.
- Настройките за защитна стена на мрежата ви може да не допускат свързването към интернет на интелигентния хладилник Samsung. Обърнете се към интернет доставчика за техническа помощ. Ако проблемът продължава, се свържете с местен сервиз или магазин на Samsung.
- За да конфигурирате настройките на безжичната точка за достъп (AP), вижте ръководството за потребителя на точката за достъп (рутер).
- Интелигентните хладилници Samsung поддържат както Wi-Fi 2,4 GHz с IEEE 802.11 b/g/n, така и Soft-AP протоколи. (препоръчва се IEEE 802.11 n.)
- Неупълномощените Wi-Fi безжични маршрутизатори може да не успеят да се свържат с приложимите смарт хладилници Samsung.

Untitled-1 62 2025-03-19 11:14:00

Акаунт за Samsung

За да използвате приложението, се изисква да регистрирате своя акаунт за Samsung. Ако нямате акаунт за Samsung, следвайте инструкциите на екрана на приложението, за да си създадете безплатен акаунт за Samsung.

Запознаване

Включете устройството, което искате да свържете, отворете приложението SmartThings на телефона, след което следвайте инструкциите по-долу.

Ако се появи изскачащ прозорец, който съобщава, че е открито ново устройство, докоснете **ADD NOW (ДОБАВИ СЕГА)**.

Ако не се появи изскачащ прозорец, докоснете бутона **+** и след това изберете устройството, което искате да свържете от списъка с налични устройства.

Ако устройството ви не е в списъка с налични устройства, докоснете **Supported Devices (Поддържани устройства)**, изберете типа устройство (Хладилник) и след това изберете модела на специфичното устройство.

Следвайте инструкциите в приложението, за да настроите устройството. След като завършите с настройката, вашият хладилник ще се появи като „карта" на екрана **Devices (Устройства)**.

Приложение за хладилник

Интегрирано управление

Можете да следите и контролирате хладилника си както когато сте си вкъщи, така и когато сте на път.

- Докоснете иконата на хладилника на таблото SmartThings или докоснете иконата Devices (Устройства) в долната част на таблото, след което докоснете „картата" на хладилника, за да отворите страницата на хладилника.
- Проверете работното състояние или известията относно хладилника и ако е необходимо, променете опциите или настройките.

ЗАБЕЛЕЖКА

Някои от опциите или настройките на хладилника може да не подлежат на дистанционно управление.

Untitled-1 63 2025-03-19 11:14:01

Режим на работа

Категория	Артикул	Описание
Проследяване и контрол	Температура на хладилника	Можете да задавате и следите желаната температура на хладилника.
	Силно охлаждане	Можете да включите или изключите Силно охлаждане и да проверите текущите настройки.
	Температура на фризера	Можете да задавате и следите желаната температура на фризера.
	Дълбоко замразяване	Можете да включите или изключите Дълбоко замразяване и да проверите текущите настройки.
	Ледогенератор *	Можете да включите или изключите ледогенератора.
	Съд за автоматично пълнене *	Можете да включите или изключите функцията Съд за автоматично пълнене и да проверите текущите ѝ настройки.
Аларми	Необичайно висока температура	Тази аларма се задейства, когато фризерът или хладилникът достигне абнормно високи температури.
	Отваряне на врата	Тази аларма се задейства, ако вратата на хладилника или фризера остане отворена за повече от 2 минути.
	Препълване на Съд за автоматично пълнене *	Ако функцията Съд за автоматично пълнене установи преливане, тя задейства тази аларма, за да ви уведоми за състояние на преливане.
	Смяна на филтъра за вода	Тази аларма ви напомня, че филтърът за вода трябва да бъде сменен.
AI Energy Mode *	Можете да включите или изключите AI Energy Mode в менюто Енергия в приложението SmartThings. Можете да проверите състоянието на AI Energy Mode в приложението SmartThings. При някои модели иконата се появява на главния панел, за да покаже, че AI Energy Mode работи. (само за приложими модели) Включването на AI Energy Mode намалява консумацията на енергия, но може също така да намали ефективността на охлаждане. **ЗАБЕЛЕЖКА** AI Energy Mode може да не работи според потребителските настройки или работната среда.	

* само за определени модели

Untitled-1 64 2025-03-19 11:14:01

Информация относно актуализациите по отношение на сигурността

Предоставят се актуализации за защита, за да се подобри сигурността на вашето устройство и да се защити личната ви информация. За повече информация относно актуализациите за защита посетете https://security.samsungda.com.

* Уеб сайтът поддържа само някои езици.

Bixby (Гласово разпознаване - само за приложими модели)

Какво е Bixby?

- Bixby е името на решението за изкуствен интелект на Samsung, което позволява управление на устройството чрез глас.

Използване на Bixby

- За да активирате гласовото разпознаване, трябва да свържете вашето устройство към приложението SmartThings чрез мрежата.
- И трябва да се съгласите с правилата и условията на услугата Bixby.
- След като се свържете, можете да контролирате някои функции на устройството с помощта на Bixby на вашия смартфон Samsung, въпреки че той не поддържа първоначално гласово разпознаване.
- За да активирате Bixby, кажете „Hi, Bixby", последвано от гласова команда.
- За повече команди за гласово разпознаване вижте раздела „Гласови команди".

Untitled-1 65 2025-03-19 11:14:01

Режим на работа

Гласови команди

Категория	Команда (примери)
Температура	Tell me the temperature of the refrigerator (Кажи ми температурата на хладилника)
	Tell me the temperature of the fridge in the refrigerator (Кажи ми температурата на хладилника в хладилника)
	Tell me the temperature of freezer in the refrigerator (Кажи ми температурата на фризера в хладилника)
Времето	Tell me the weather tomorrow (Кажи ми времето утре)
	How humid is it today? (Колко влажно е днес?)
	How high is the fine dust level today? (Колко високо е нивото на финия прах днес?)
	When can I expect rain? (Кога мога да очаквам дъжд?)
Международно време	What time is it now? (Колко е часът сега?)
	What month is it today by the lunar calender? (Кой месец е днес според лунния календар?)
	What time is it in New York? (Колко е часът в Ню Йорк?)

ЗАБЕЛЕЖКА

Bixby ще излезе от режим на готовност след определен период от време, ако не бъде дадена команда. След като е активирано, гласовото разпознаване може да работи зле или да е неизправно поради околните звуци, като например звук от телевизора.

Untitled-1 66 2025-03-19 11:14:01

⚠ **ВНИМАНИЕ**

- **Когато гласовото разпознаване е засегнато**
  - Ефективността може да бъде повлияна от гласа на потребителя, стила на речта, произношението и околната среда.
  - Когато използвате гласово разпознаване, говорете по-високо от околните звуци.
  - За да подобрите ефективността на гласовото разпознаване, застанете на разстояние до 3 метра от устройството и говорете ясно.
  - Докато гледате телевизия, гласовите команди могат да бъдат разпознати погрешно поради звука на телевизора.
- **Гласовото разпознаване не работи, когато...**
  - Bixby е изключен в менюто Bixby на приложението SmartThings.
  - Микрофонът е изключен в настройката на микрофона на приложението SmartThings.
- **Гласовото разпознаване работи зле, когато...**
  - Околните звуци са силни (телевизионен звук, музикален звук и т.н.)
  - Wi-Fi сигналът е слаб (интернет връзката е лоша)

Untitled-1 67 2025-03-19 11:14:01

Режим на работа

Панел на диспенсера (само приложими модели)

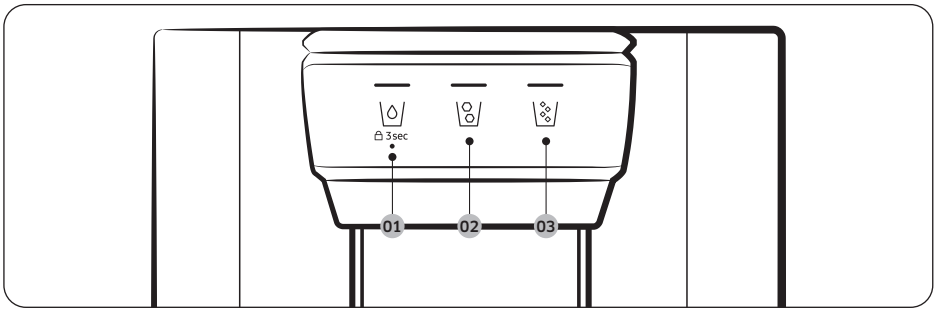

01 \◊/ **02** \◊/

03 \◊/

01 Вода / заключване (3 сек)

\◊/	За освобождаване на охладена вода, натиснете \◊/. Включва се съответният индикатор.
3 sec (3 сек) (панел на диспенсера / лостче на диспенсера)	За да предотвратите използването на бутоните на панела на диспенсера, натиснете и задръжте \◊/ за повече от 3 секунди. Ако отново натиснете и задържите бутона за повече от 3 секунди, заключването на диспенсера се деактивира.

02 Лед на кубчета

Натиснете \◊/, за да освободите лед на кубчета. Включва се съответният индикатор.

03 Натрошен лед

Натиснете \◊/, за да освободите натрошен лед. Включва се съответният индикатор.

Untitled-1 68 2025-03-19 11:14:02

Специални функции

Хладилникът включва ориентирани към потребителя устройства, които могат да са полезни.

Функция Автоматично отваряне на вратата (само за приложими модели)

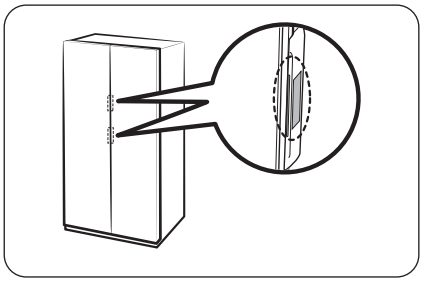

Докоснете сензора близо до дръжката на вратата. Вратата ще се отвори.

- Настройката по подразбиране е **Off (Изкл.)**.
- За да включите функцията, вижте следните указания.
  - Стандартен тип: Вижте раздела **Включване или изключване на функцията за автоматично отваряне на вратата (само за приложими модели)** на страница **56**.
  - Тип домашен център: От приложението Fridge Manager (Управление на хладилника), изберете **Settings (Настройки)** и след това активирайте функцията **Auto Open Door (Автоматично отваряне на вратата)**.
  - Тип AI Home Hub: От началния екран докоснете ⚙ › **Refrigerator (Хладилник)** › **Auto open door (Автоматично отваряне на вратата)** и изберете **On (Вкл.)**.

ЗАБЕЛЕЖКА

- Ако двата сензора се докоснат едновременно, вратата при първия докоснат сензор ще се отвори, а след нея ще се отвори и другата врата в рамките на около 2 секунди.
- Вратата не се затваря автоматично. След употреба затворете вратата.
- Ъгълът (градусът), под който се отварят вратите, може да е различен в зависимост от мястото на монтаж, като например пода, където е монтиран хладилникът, нивото на хладилника и количеството храна, съхранявана в отделението на вратата.
  - Ако вратите се отварят прекалено широко или не достатъчно широко, проверете и се уверете, че хладилникът е нивелиран. (За подробни указания вижте раздел „**СТЪПКА 4 Регулиране на крачетата за нивелиране**“ на стр. **34**.)

⚠ ВНИМАНИЕ

- Функцията Auto Open Door (Автоматично отваряне на вратата) може да не работи изправно, ако отваряте и затваряте вратата многократно.
- Не натискайте и не спирайте насила вратата, докато се отваря автоматично. Това може да доведе до неизправност на уреда.
  - Внимавайте да не ви ударят вратите, когато се отварят автоматично.

Untitled-1 69 2025-03-19 11:14:02

Режим на работа

- Ако вратата продължава да не се отваря след многократни опити за отваряне, изчакайте около минута и опитайте отново. (Възможно е да е трудно да отворите вратата веднага след затварянето ѝ поради промяна на налягането на въздуха вътре в хладилника, която възниква при отваряне и затваряне на вратата.)
- Случайното докосване на сензора може да причини отваряне на вратата, затова проверете дали е затворена.

Глас (само за приложими модели)

Настройка на гласово разпознаване

В приложението SmartThings задайте „Звук“ на „Глас“.

Някои от гласовите команди

1	Autofill pitcher detected water overflow (Съдът за автоматично пълнене установи преливане на вода)
2	The refrigerator door has been opened (Вратата на хладилника е отворена)
3	Something went wrong. (Нещо се объркa.)
4	The mode has been changed (Режимът е сменен)
5	Power cool is now in operation (Силно охлаждане работи сега)
6	Power freeze is now in operation (Дълбоко замразяване работи сега)
7	The temperature inside the refrigerator has increased (Температурата вътре в хладилника се е повишила)
8	The temperature is now set (Температурата вече е зададена)

ЗАБЕЛЕЖКА

Когато зададете „Звук“ на „Деактивиран“ във вашия хладилник, гласовото разпознаване ще бъде съответно изключено.

Untitled-1 70 2025-03-19 11:14:02

Съд за вода (Съд за автоматично пълнене) (приложимо само за някои модели)

Студената, пречистена вода винаги е готова за употреба в AutoFill Pitcher (Съд за автоматично пълнене). Можете да поставите чай или плодове в инфузера, за да се насладите на различни видове инфузирана вода, които ви харесват.

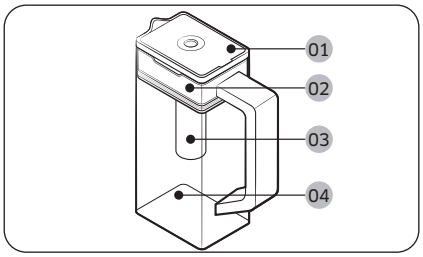

01 Капак
02 Държач на инфузер
03 Инфузер
04 Корпус

За да напълните съда за вода

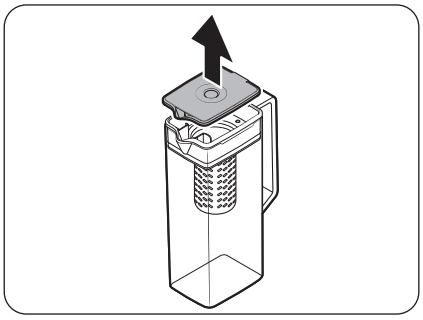

1. Захванете прорез в дръжката на **kanak** и след това издърпайте, за да отворите **kanaka**.
2. Поставете листа от чай или плодове по ваш вкус в инфузера.

ЗАБЕЛЕЖКА

Ако искате да запазите инфузираната вода в първоначалната ѝ концентрация, изключете функцията AutoFill Pitcher (Съд за автоматично пълнене).

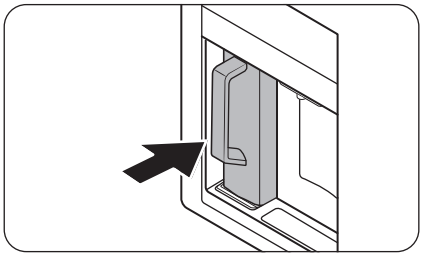

3. Разрешете функцията Autofill Pitcher (Съд за автоматично пълнене) на контролния панел. Отворете вратата на Beverage Center (центъра за напитки) и след това монтирайте съда за вода върху държача. Притиснете го напред, както е показано на фигурата.

ВНИМАНИЕ

Уверете се, че съдът за вода пасва точно в държача му.

4. Затворете вратата. Малко след това съдът за вода ще започне да се пълни.

Untitled-1 71 2025-03-19 11:14:03

Режим на работа

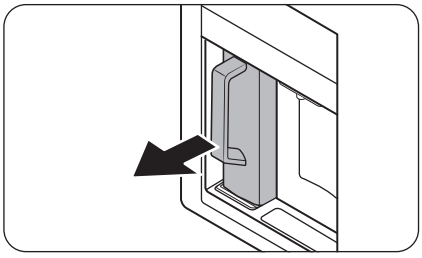

5. За да пиете чай, отворете вратата на Beverage Center (центъра за напитки) и след това отделете съда с вода. Издърпайте го направо навън.

⚠ **ВНИМАНИЕ**

- Препоръчваме да консумирате инфузираната с плодови аромати вода в рамките на 24 часа. След това с времето водата може да се развали.
- След като сте консумирали от инфузираната вода, е необходимо да почистите съда за вода. Ако не сте използвали съда за вода дълго време, също трябва да го почистите.

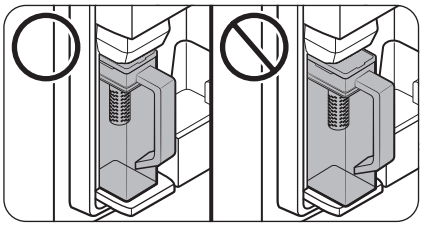

- За да предотвратите преобръщането или пропускането от съда за вода, се уверете, че той пасва добре в държача на съда за вода.

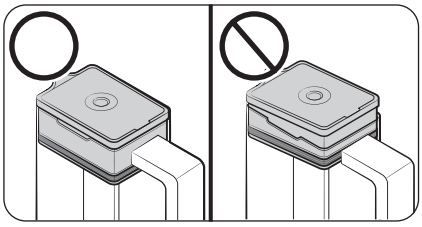

- За да предотвратите разливане или утичане от резервоара за вода, се уверете, че държача на инфузера е поставен правилно.

Untitled-1 72 2025-03-19 11:14:03

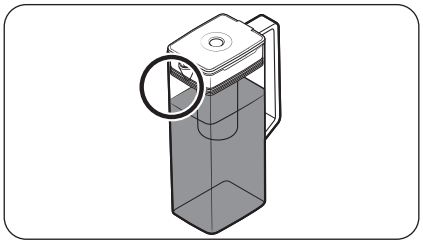

ЗАБЕЛЕЖКА

- Ако по предната страна (специфично маркирана зона) на съда за вода има твърда много влага, съществува риск съдът за вода може да не се напълни докрай. Отстранете влагата и опитайте отново.
- Функцията Autofill Pitcher (Съд за автоматично пълнене) ще спре да пълни съда с вода, ако след определен период от време не се е напълнил. Ако това стане, проверете дали тръбата за вода е свързана правилно. Извадете и поставете обратно съда за вода и опитайте отново.
- Ако съдът за вода не е напълно пълен, проверете дали има вода в резервоара за вода вътре в хладилника. Ако резервоарът за вода е празен, първо го напълнете с вода. След това извадете съда за вода и го поставете обратно, за да подадете вода в съда. (само за приложими модели)

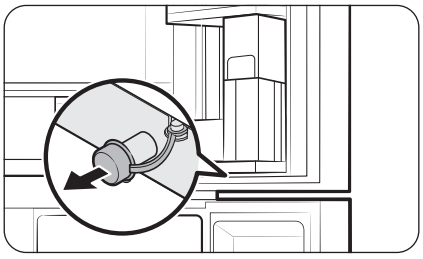

- Ако съдът за вода прелее или от него изтича вода, забършете около държача на съда.
- Капе вода, ако гумената капачка е отворена.
- Индикаторът AutoFill Pitcher (Съд за автоматично пълнене) на контролния панел ще мига, ако има теч. В случай на утичане отворете гумената капачка, така че водата да се източи. Ако индикаторът не спре да мига след източване, може да има повреда в системата. Свържете се с местен сервизен център на Samsung.

ЗАБЕЛЕЖКА

- След като сте консумирали от инфузираната вода, е необходимо да почистите съда за вода. Трябва също да почистите съда за вода, ако не сте го използвали дълго време или сте оставили пълнен съда за повече от три дни.
- Ако инфузерът не е изчистен добре, миризмата на чая или плодовете, които сте използвали в него преди това, може да остане. Ако няма да използвате инфузера, го отделете от съда и го съхранявайте на сигурно място.
- Ако не сте използвали водния филтър дълго време, излейте първите два съда с вода. След това почистете внимателно съда за вода и го използвайте.

Untitled-1 73 2025-03-19 11:14:04

Режим на работа

Диспенсер за вода (само за определени модели)

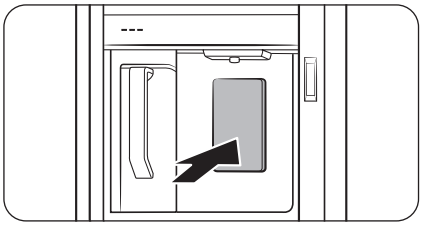

За да си налеете охладена вода, отворете отделението за напитки и натиснете лоста на диспенсера.

ЗАБЕЛЕЖКА

- Диспенсерът ще спре да пуска вода, ако продължите да натискате лостчето за около 1 минута. Ако искате още вода, отпуснете и натиснете отново лостчето.
- Чашата трябва да е подравнена с диспенсера, за да не се разлее вода.
- Ако не използвате диспенсера за вода за 2-3 дни, получената вода може да има неестествена миризма или вкус. Това не е неизправност на системата. Изхвърлете първите 1-2 чаши вода.
- Ако резервоарът за вода в хладилника е празен, използването на AutoFill function (функцията за автоматично пълнене) или натискането на лоста за разпределяне на вода ще пусне въздух в маркуча за вода. Ако напълните резервоара за вода, докато в маркуча за вода има въздух, използването на AutoFill function (функцията за автоматично пълнене) или натискането на лоста на диспенсера за вода може да доведе до изтичане на вода.

Помътняване на водата

Подаваната към хладилника вода преминава към алкален филтър. По време на този процес на филтриране налягането на водата се увеличава и тя става наситена с кислород и азот. Това прави водата временно да изглежда по-замъглена или мътна при освобождаване от диспенсера. Това е нормално и водата ще се избистри след няколко секунди.

Untitled-1 74 2025-03-19 11:14:04

Диспенсер за вода/лед (само приложими модели)

От диспенсера може да освобождавате вода с или без лед.

Диспенсерът за вода има 3 опции: охладена вода, лед на кубчета и натрошен лед. За да освободите охладена вода, натиснете \♁/ на панела на диспенсера. Поставете чаша под диспенсера и после натиснете лостчето му.

За да налеете вода с лед

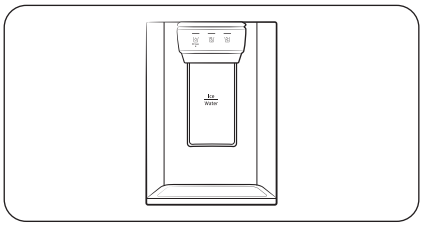

1. При активиран ледогенератор натиснете \♁/\⁂/, за да изберете типа лед.
2. Поставете чаша под диспенсера и после натиснете **лостчето на диспенсера** с чашата. От диспенсера ще излезе лед.
3. Натиснете \♁/, за да изберете вода.
4. Натиснете **лостчето на диспенсера** с чашата. От диспенсера ще излезе вода.

ЗАБЕЛЕЖКА

- Диспенсерът ще спре да пуска вода, ако продължите да натискате лостчето за около 1 минута. Ако искате още вода, отпуснете и натиснете отново лостчето.
- Чашата трябва да е подравнена с диспенсера, за да не се разлее вода.
- Ако не използвате диспенсера за вода за 2-3 дни, получената вода може да има неестествена миризма или вкус. Това не е неизправност на системата. Изхвърлете първите 1-2 чаши вода.

Untitled-1 75 2025-03-19 11:14:04

Режим на работа

Ледогенератор (само за приложими модели)

Хладилникът има вграден ледогенератор, който автоматично подава лед, така че да можете да се насладите на филтрирана вода с кубчета лед или натрошен лед.

Генериране на лед

След като монтирате и включите хладилника, следвайте тези стъпки, за да гарантирате правилно генериране на лед и да поддържате кофата за лед пълна с лед:

1. Оставете хладилника да работи поне 24 часа, за да гарантирате оптимална работа.
2. Освободете първите 4 до 6 кубчета лед в чаша.
3. Изчакайте още 8 часа, за да освободите още 4 до 6 кубчета.
4. След това изчакайте още16 часа, за да напълните първата чаша с лед.

ЗАБЕЛЕЖКА

- Ако консумирате целия лед наведнъж, трябва да изчакате 8 часа, преди да освободите първите 4 до 6 кубчета. Това гарантира, че кофата за лед е правилно напълнена с лед.
- Бързо образуваните кубчета с лед могат да изглеждат бели, което е нормално.

⚠ ВНИМАНИЕ

Изваденето леда според размера на чашата.

- Ако извадите повече лед от необходимото, има риск ледът да падне на земята и да причини наранявания.
- Ледът може да се натрупа и да блокира канала, по който преминава.

За напълване на резервоара за вода (само приложими модели)

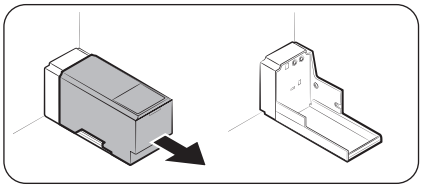

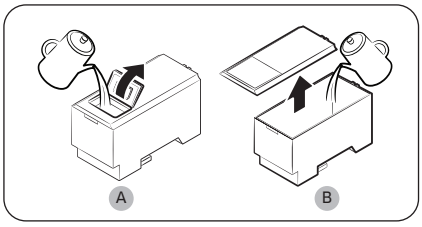

Преди първото използване почистете отвътре резервоара за вода и подсушете добре.

1. Хванете двете ръкохватки отпред на резервоара и го плъзнете навън, както е показано.
2. Отворете **предното капаче (A)** на капака или **целия капак (B)** и напълнете резервоара с максимум 5 л вода.

⚠ ВНИМАНИЕ

- Не превишавайте линията за максимално ниво. Водата прелива.
- Пълнете само с питейна вода.

Untitled-1 76 2025-03-19 11:14:04

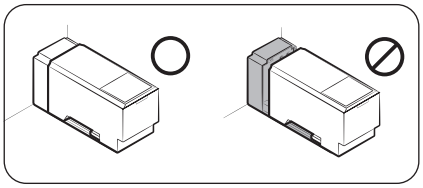

3. Поставете отново резервоара за вода, като го наместите в механизма на диспенсера. Уверете се, че предната част (с предния капак) на резервоара е насочена напред.

⚠ **ВНИМАНИЕ**

- Уверете се, че резервоарът за вода се побира в рафта. В противен случай резервоарът за вода може да не работи както трябва.
- Не използвайте хладилника без поставения воден резервоар. Това може да намали охлаждащата функция.
- Пълнете резервоара само с вода за пиене, например минерална или пречистена вода. Не използвайте друга течност.
- Внимавайте, когато премествате пълния резервоар. Може да се нараните, ако го изпуснете.
- Не опитвайте да разглобявате вътрешната помпа. Ако вътрешната помпа е повредена или разкачена от резервоара за вода, диспенсерът няма да работи.

При първоначална употреба

- Натиснете лоста на диспенсера за 10 секунди, за да излезе въздухът от маркучите на системата за вода.
- Изхвърлете първите шест чаши вода, за да отстраните замърсяванията от системата за вода.

Правене на лед (само за определени модели)

Хладилникът има вграден ледогенератор, който автоматично подава лед, така че да можете да се насладите на филтрирана вода с кубчета лед или натрошен лед.

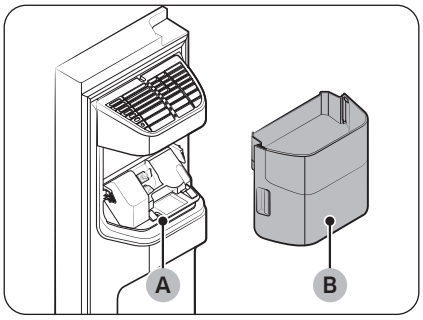

Ако не пуска лед, първо проверете дали ледогенераторът генерира правилно лед.

За да проверите ледогенератора

1. Хванете внимателно **кофата на ледогенератора (B)** с две ръце и я махнете от **улея за лед (A)**.
2. Проверете дали в кофата има лед, както би трябвало.

Untitled-1 77 2025-03-19 11:14:05

Режим на работа

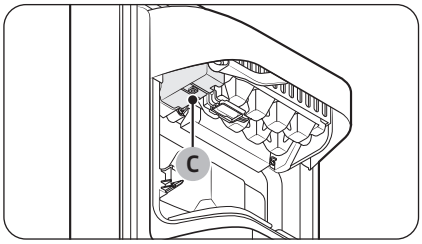

3. Натиснете **бутона (C)** отдолу на ледогенератора. Ще чуете звън (динг-донг) при натискане на бутона.
4. Ще чуете още един звън, ако ледогенераторът работи правилно.

ЗАБЕЛЕЖКА

Ако проблемът продължи, свържете се с лицето, монтирало тръбите за вода или местен сервизен център на Samsung.

ВНИМАНИЕ

- Не натискайте бутона няколкократно след като тавичката за лед се напълни с лед или вода. Водата може да прелее или да стане задръстване с лед.
- Ако е имало спиране на електрозахранването, след това в кофата на ледогенератора може да има смес от разтопени и слепени кубчета лед, което да доведе до неизправност на системата. За да избегнете това, изпразнете кофата, преди да използвате хладилника.
- За да не изпуснете кофата на ледогенератора, я дръжте с две ръце, когато я поставяте или изваждате.
- Не позволявайте на деца да се увисват или да играят с диспенсера за лед или кофата на ледогенератора. Възможно е да се наранят.
- Не слагайте пръсти или други предмети в отвора на диспенсера или улея за лед. Това може да доведе до телесни повреди или имуществени щети.

ЗАБЕЛЕЖКА

- Когато ледогенераторът е настроен на 'ON' (ВКЛЮЧЕН), хладилникът ще продължи да произвежда лед, дори след като извадите кофата за лед.
- Ако не възнамерявате да използвате ледогенератора, го настройте на 'OFF' (ИЗКЛЮЧЕН).
- Изваждането на кофата на ледогенератора не влияе върху работата на хладилника.
- Обявеният обем на фризера е измерен с поставена преграда на фризера и долен рафт и извадете ледогенератор и горни и долни чекмеджета.

Untitled-1 78 2025-03-19 11:14:05

За да осигурите повече място за съхранение (само за определени модели)

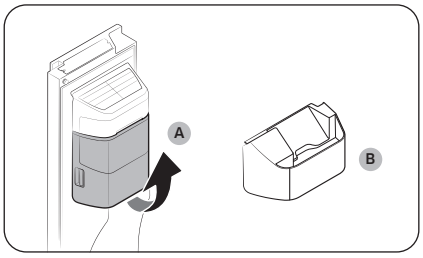

Ако не използвате ледогенератора и се нуждаете от повече място в хладилника, извадете **кофата на ледогенератора (A)**. След това поставете **преградата на фризера (опция) (B)** на мястото на кофата на ледогенератора

⚠ **ВНИМАНИЕ**

Ако кофата на ледогенератора е била премахната, трябва да изключите ледогенератора.

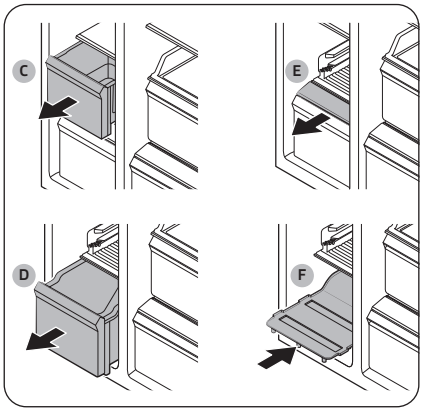

За да осигурите още място, извадете **горното чекмедже (C)**, **долното чекмедже (D)** и **капака на долното чекмедже (E)**. След това поставете предоставения **долен рафт (F)**.

ЗАБЕЛЕЖКА

- Изваждането на чекмеджетата не влияе на температурата или използването на фризера.
- Обявеният обем на фризера е измерен с поставен долен рафт и извадени горно и долно чекмедже и капак на долното чекмедже.

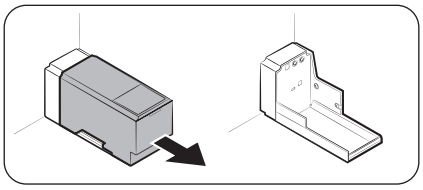

За повече място извадете резервоара за вода и използвайте мястото за съхраняване на повече неща.

Untitled-1 79 2025-03-19 11:14:06

Режим на работа

Кофа на ледогенератора

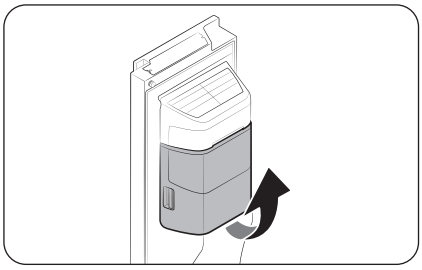

Ако дълго време не използвате направения лед, той може да се слепи на буци в съда. Ако това се случи, извадете и изпразнете кофата на ледогенератора.

1. За да извадите кофата на ледогенератора, повдигнете я внимателно и бавно я издърпайте навън, като я държите за дръжките с две ръце.
2. Извадете и изпразнете кофата.

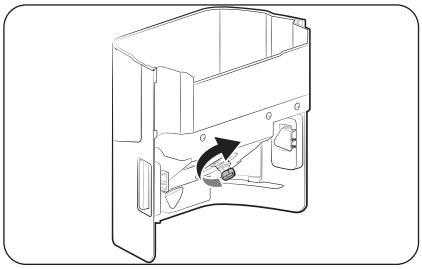

3. Когато сте готови, завъртете на 90° ръчката на гърба на кофата и поставете кофата на мястото ѝ. Кофата е поставена правилно, когато се чуе щракване.

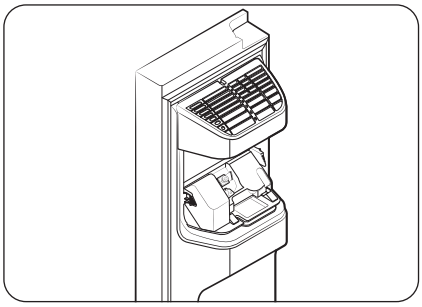

⚠ ВНИМАНИЕ

- Не прилагайте прекомерна сила върху капака на кофата. Капакът може да се счупи.
- Не блъскайте вратата, когато я затваряте. Може да се разлее вода върху ледогенератора.
- За да избегнете нараняване, почистете леда или водата от пода.
- За да избегнете нещастни случаи и наранявания, не позволявайте на деца да играят с диспенсера за вода или ледогенератора.
- Не бъркайте с ръка или предмети в улея за лед. Това може да доведе до наранявания или до повреди на уреда.

ЗАБЕЛЕЖКА

- Всички звуци от ледогенератора по време на правенето на лед са нормални.
- Докато вратата е отворена, ледогенераторът и диспенсерът за вода не работят.

Untitled-1 80 2025-03-19 11:14:07

Налягане на водата

Ако искате да проверите колко вода влиза във формата за лед, изпълнете тези стъпки.

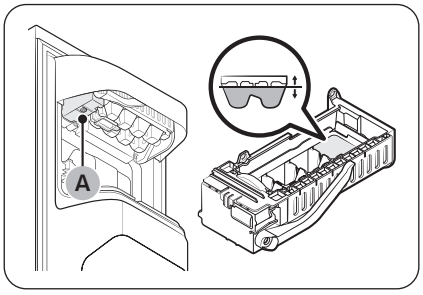

1. Извадете кофата за лед.
2. Натиснете **бутона (A)** отдолу на ледогенератора. Обикновено тавичката за лед се пълни с вода за няколко минути.
3. Ако нивото на водата е по-ниско от очакваното, проверете налягането в тръбата за подаване на вода от водопровода. Това не е неизправност на системата.

⚠ **ВНИМАНИЕ**

- Не натискайте няколкократно бутона отдолу на ледогенератора, когато тавичката се напълни с вода. Водата може да прелее или да стане задръстване с лед.
- Уверете се, че кофата на ледогенератора е поставена правилно. В противен случай ледогенераторът няма да работи.
- Ако има спиране на тока, извадете тавичката за лед. Водата може да прелее.

Автоматичен ледогенератор (само за приложими модели)

Хладилникът разполага с вграден ледогенератор, който автоматично освобождава лед.

- Цялостният дизайн и/или аксесоари могат да се различават в зависимост от модела.
- Лъжица за лед се предоставя в хладилника.

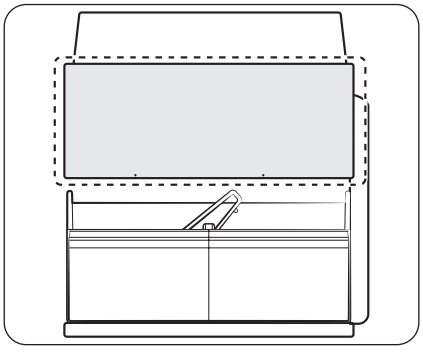

- Този продукт разполага с два типа ледогенератори.
- Можете просто да плъзнете тавата с кофа за лед, за да използвате лед, и след това да я плъзнете обратно след употреба.

⚠ **ПРЕДУПРЕЖДЕНИЕ**

Опасност от задавяне: Ледът може да причини задавяне при малки деца.

Untitled-1 81 2025-03-19 11:14:07

Режим на работа

Генериране на лед

След като монтирате и включите хладилника, следвайте тези стъпки, за да гарантирате правилно генериране на лед и да поддържате съда за лед пълен с лед:

При първоначална употреба

- Оставете ледогенераторът да произвежда лед в продължение на 1-2 дни.
- Изхвърлете 1-2 кофи с вода, за да отстраните нечистотии от системата за доставяне на вода.

Диагностика

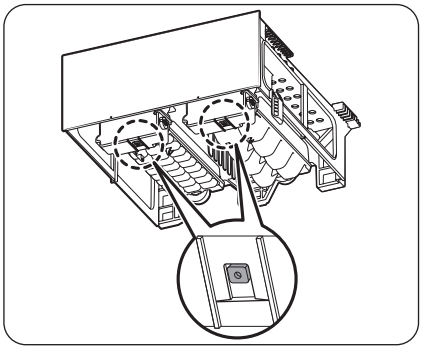

- Цялостният дизайн и/или аксесоари могат да се различават в зависимост от модела.
- Ако не се освободи лед, най-напред проверете състоянието на ледогенератора с помощта на бутона **Test (Тест)** най-отдолу на ледогенератора.
- Натиснете бутона **Test (Тест)** отдолу на ледогенератора. Ще чуете звън (динг-донг) при натискане на бутона. Ще чуете още един звън, ако ледогенераторът работи правилно.

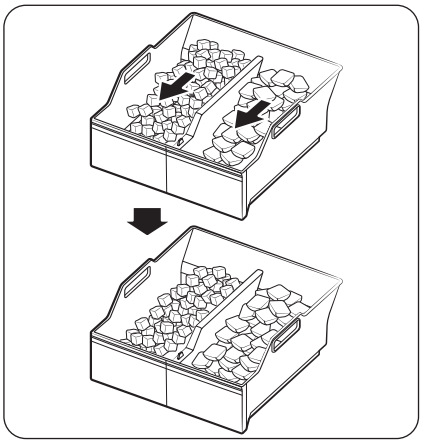

- Нормално е от едната страна на тавата да се натрупа лед. За да съберете повече лед, го подредете равномерно върху тавата.

Untitled-1 82 2025-03-19 11:14:07

Правене на лед (само за определени модели)

Ледогенератор със завъртане

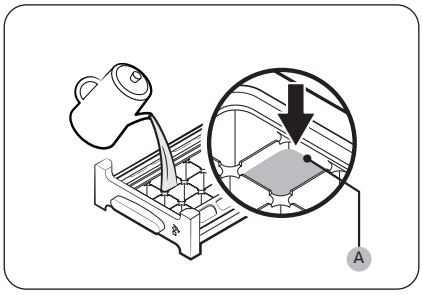

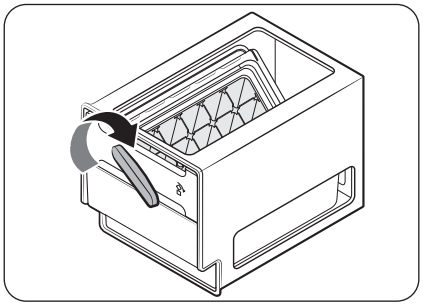

1. Отворете вратата на фризера и издърпайте като плъзгате, за да отворите формата за лед.
2. Напълнете формата с вода до **(A) максималното ниво** отбелязано на вътрешната задна част на формата.
3. Издърпайте, като плъзгате обратно формата на мястото ѝ.

ЗАБЕЛЕЖКА

Времето за произвеждане на лед зависи от температурните настройки.

ЗАБЕЛЕЖКА

- Уверете се, че камерата за складиране на кубчета лед е на мястото си под формата за лед.
- За да освободите ледените кубчета, завъртете дръжката на камерата надясно, за да се изпразнят половината от ледените кубчета в камерата. След това, я завъртете наляво, за да изпразните другата половина.
- Извадете камерата чрез леко усукване и издърпване на предната част.

Untitled-1 83 2025-03-19 11:14:08

Поддръжка

Работа с уреда и грижи за него

Рафтове (хладилник/фризер)/Поставка за вино (само за приложими модели)

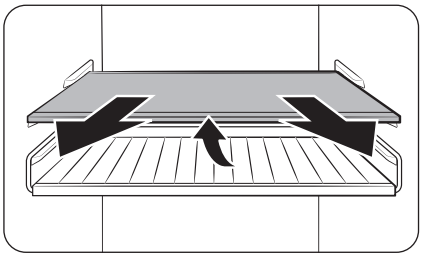

1. Издърпайте малко рафта (или поставката за вино). След това издърпайте, като в същото време повдигнете задната страна.

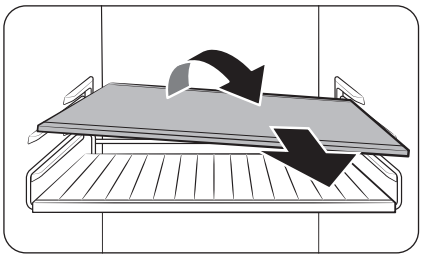

2. Завъртете рафта (или поставката за вино) по диагонал, за да го извадите.

⚠ **ВНИМАНИЕ**

- Рафтът трябва да се постави правилно. Не го поставяйте обърнат обратно.
- Стъклените контейнери могат да одраскат повърхността на стъкления рафт.
- Не поставяйте рафт в позицията на поставката за вино. Това може да повреди хладилника. (само за приложими модели)

Отделения на вратата

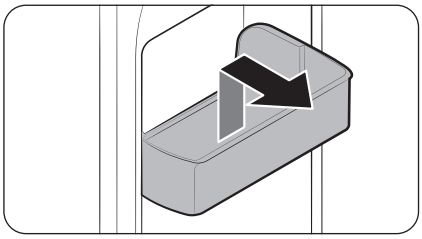

За да извадите отделението на вратата, хванете го в ъглите и повдигнете внимателно, за да го извадите.

Untitled-1 84 2025-03-19 11:14:09

Чекмеджета

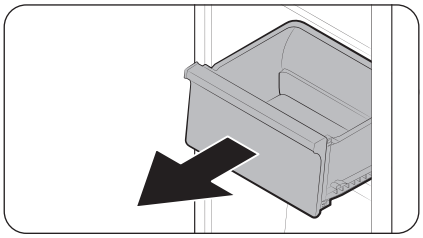

Внимателно повдигнете предната част на чекмеджето и го издърпайте навън.

Чекмедже за съхранение на зеленчуци/сушени храни и месо

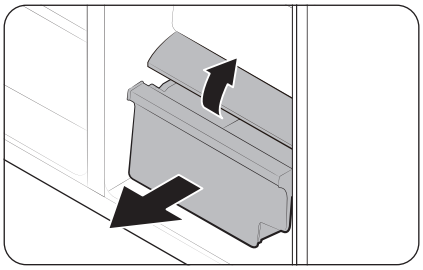

За да извадите чекмеджето за зеленчуци от хладилника или чекмеджето за сушени храни от фризера:

1. Първо извадете многофункционалните чекмеджета, ако е необходимо.

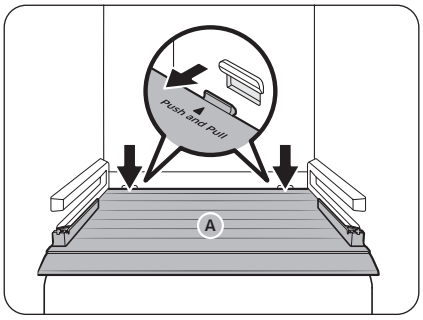

2. Ако хладилникът разполага с **kanak (A)** за чекмеджето за зеленчуци/сухи хранителни продукти, го свалете по следния начин.
   a. Издърпайте чекмеджето наполовина навън.
   b. Издърпайте kanaka, докато натискате задните страни (както е маркирано на фигурата).
3. Внимателно издърпайте навън чекмеджето за зеленчуци/сухи храни.

Кофа за ледогенератор (само за приложими модели)

За да извадите кофата за лед вж. раздела за кофата на ледогенератора на стр. **80**.

Untitled-1 85 2025-03-19 11:14:09

Поддръжка

Къде да държите лъжичката (само за приложимите модели)

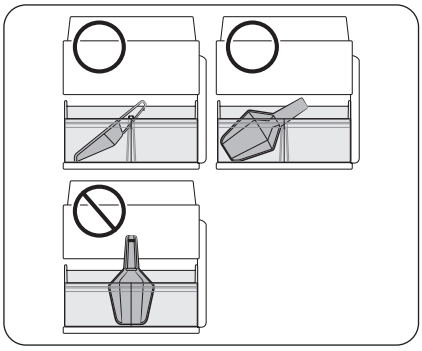

Дръжте лъжичката в предната част на кофата за лед. Поставете лъжичката, както е показано на фигурата, като се уверите, че не пречи на дозатора за лед, когато е поставена тавата за лед.

ЗАБЕЛЕЖКА

Ако тавата за лед не е поставена докрай, ледът може да падне зад (и извън) кофата за лед или ледогенераторът може да спре да прави лед.

Autofill pitcher (Съд за автоматично пълнене) (приложимо само за някои модели)

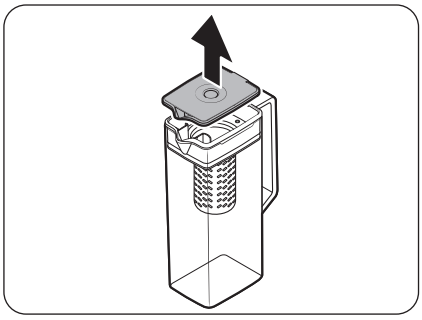

1. Захванете прорез в дръжката на **kanak** и след това издърпайте, за да го отстраните.

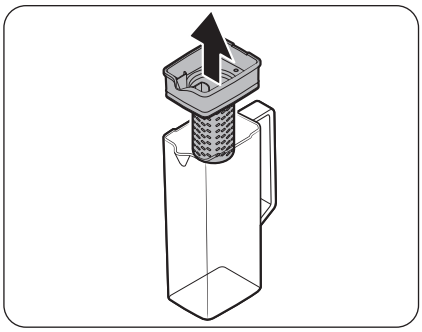

2. Хванете двете страни на **държача на инфузера** и повдигнете, за да го извадите.

Untitled-1 86 2025-03-19 11:14:10

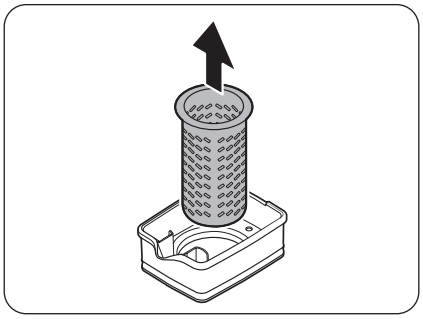

3. Като леко завъртите **инфузера**, издърпайте го от запечатания отвор.
4. Почистете **инфузера** с неутрални почистващи препарати и течаща вода. Изплакнете и изсушете добре.
5. Повторното сглобяване на съда за автоматично пълнене се извършва в обратния на разглобяването ред.

⚠ **ВНИМАНИЕ**

Съдът за вода и капакът не трябва да се използват в микровълнова фурна, тъй като могат да се разтопят или деформират, ако бъдат изложени на топлина (включително гореща вода). Според необходимостта измийте ръцете си със студена или топла вода. (Температурата на водата трябва да е под 70 °C.)

Untitled-1 87 2025-03-19 11:14:10

Поддръжка

Почистване

Вътрешна и външна част

⚠ ПРЕДУПРЕЖДЕНИЕ

- Не използвайте бензол, разредител, оцет, течна белина, сода за хляб, лимонена киселина, смеси от сол или препарат за дома/автомобила като Clorox™ с цел почистване. Те могат да повредят повърхността на хладилника и да причинят пожар.
- Не пръскайте вода върху хладилника. Това може да причини електрически удар.
- Никога не пъхайте пръсти или други предмети в отвора на диспенсера.

Редовно използвайте суха кърпа, за да отстранявате чужди частици, такива като прах или вода, от изводите на захранващия кабел и местата за контакт.

1. Извадете захранващия кабел.
2. Използвайте мека, навлажнена, немъхната кърпа или хартия, за да почистите вътрешността и външната част на хладилника.
3. Когато приключите, използвайте суха кърпа или хартия да подсушите добре.
4. Включете захранващия кабел.

Диспенсер за лед/вода (само за определени модели)

ЗАБЕЛЕЖКА

От съображения за хигиеничност, почиствайте редовно зоната на диспенсера.

⚠ ВНИМАНИЕ

Когато е избрана опцията за натрошен лед, в улея за лед могат да се натрупат остатъчни парченца лед. За да предотвратите това, отстранете остатъчния лед от улея, като използвате мека и чиста кърпа.

Накрайник на диспенсера (приложимо само за някои модели)

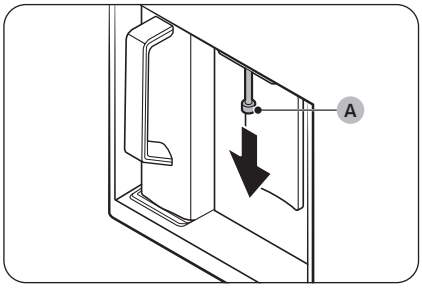

1. Хванете края на **накрайника на диспенсера (A)**.
2. Докато завъртате **накрайника на диспенсера (A)** наляво, издърпайте го надолу, за да го извадите от дозатора.

Untitled-1 88 2025-03-19 11:14:10

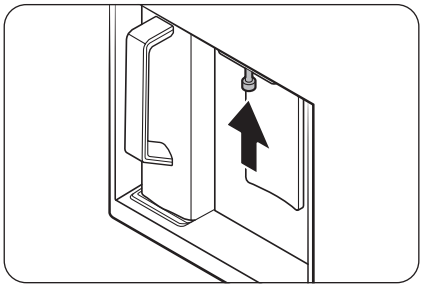

3. Почистете старателно накрайника на дозатора, след което го върнете обратно.

⚠ **ВНИМАНИЕ**

- Поставете обратно накрайника на дозатора, така че се възстанови в първоначалното си положение.
- Не почиствайте накрайника на диспенсера с гъба с груба структура.

Гумени уплътнения

Ако гумените уплътнения на вратата станат мръсни, тя може да не се затваря правилно и да намали качеството на работа и ефикасността на хладилника. Използвайте неагресивен почистващ препарат и влажна кърпа, за да почистите гумените уплътнения. След това подсушете добре с кърпа.

Заден панел

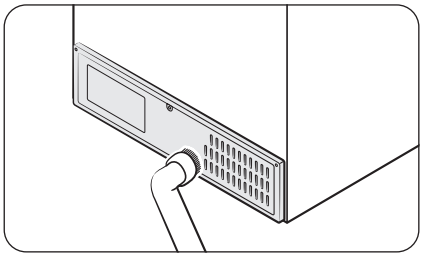

За да поддържате кабелите и изложените част на задния панел чисти, почиствайте с прахосмукачка задния панел веднъж или два пъти в годината.

⚠ **ВНИМАНИЕ**

Не сваляйте **капака на задния панел**. Може да възникне токов удар.

Untitled-1 89 2025-03-19 11:14:11

Поддръжка

Мрежа на филтъра (само за приложимите модели)

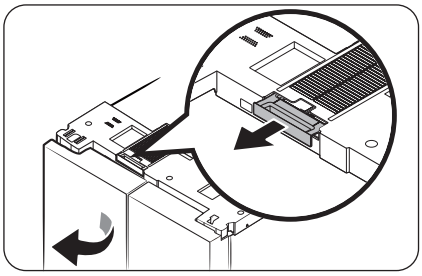

- Отворете лявата врата на хладилника и извадете мрежата на филтъра, който се намира в горната част на хладилника.
  - След отстраняване на праха внимателно измийте филтъра с хладка вода, смесена с неутрален почистващ препарат.

ЗАБЕЛЕЖКА

- Възможно е когато сваляте филтъра, да падне прах.
- Мрежата на филтъра може да се повреди, ако я изтъркате с четка или я измиете с гореща вода.
- Ако усетите остра миризма или забележите силно замърсяване, накиснете филтъра в хладка вода, смесена с неутрален препарат за около 30 минути, преди да го изплакнете.

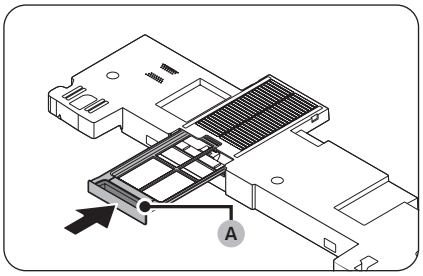

- След като филтърът изсъхне изцяло, го върнете на мястото му, като поставите **дръжката на филтъра (A)** с лице надолу.
  - Когато сушите филтъра, избягвайте пряката слънчева светлина и го оставете да изсъхне напълно на сянка.

Untitled-1 90 2025-03-19 11:14:11

Смяна

Лампи

Лампите не са за обслужване от потребителя. За да смените лампите на хладилника се свържете с местен сервизен център на Samsung.

Лампа (светлинен източник)

Този продукт включва светлинен източник с клас на енергийна ефективност <G>.

Лампата(ите) и/или контролното оборудване(ия) не могат да се обслужват от потребителя. За да смените лампата(ите) и/или контролното оборудване(ия) на продукта, се обърнете към сервизен център на Samsung.

За подробни инструкции относно смяна на лампа(и) или контролно оборудване(ия) на вашия продукт, посетете уебсайта на Samsung (http://www.samsung.com), отидете на Поддръжка > Начална страница на поддръжка, и въведете името на модела.

За подробни инструкции относно демонтажа на лампа(и) и/или контролно оборудване(ия), е необходимо директно да следвате гореописаните инструкции за смяна.

Untitled-1 91 2025-03-19 11:14:11

Отстраняване на неизправности

Преди да се обадите за сервизиране, проверете точките по-долу. Всички сервизни обаждания свързани с нормални ситуации (липса на дефект) ще бъдат таксувани за сметка на потребителя.

Общи

Температура

Симптом	Възможни причини	Решение
Хладилникът/фризерът не работи. Температурата на хладилника/фризера е висока.	• Захранващия контакт не е включен правилно.	• Включете правилно захранващия кабел в контакта.
	• Управлението на температурата не е зададено правилно.	• Намалете температурата.
	• Хладилникът се намира в близост до топлинен източник или е изложен на пряка слънчева светлина.	• Дръжте хладилника далеч от пряка слънчева светлина или топлинен източник.
	• Няма достатъчно разстояние между хладилника и близките стени или шкафове.	• Препоръчваме разстоянието между хладилника и близките стени (или шкафове) да е над 50 мм.
	• Хладилникът е претоварен. Храна блокира вентилационните отвори на хладилника.	• Не претоварвайте хладилника. Не позволявайте на храна да блокира вентилационните отвори.
Хладилникът/фризерът охлажда прекомерно.	• Управлението на температурата не е зададено правилно.	• Настройте на по-висока температура.
Вътрешната стена е гореща.	• Хладилникът има термоустойчиви тръби във вътрешната стена.	• За да предотвратите образуване на конденз, хладилникът има топлоустойчива тръба в предните ръбове. Ако температурата на околната среда се повиши, настоящото оборудване може да не работи ефективно. Това не е неизправност на системата. 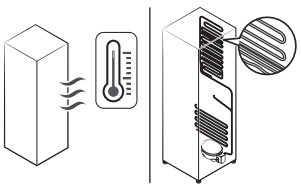

Untitled-1 92 2025-03-19 11:14:12

Симптом	Възможни причини	Решение
Осветлението, контролният панел, ледогенераторът, диспенсърът за вода и лед не работят едновременно.	• Режимът на управление не е зададен правилно.	1. Докоснете и задръжте ◯ и 〉 едновременно за 6 секунди. 2. Когато дисплеят мига, натиснете 〉. 3. Изберете следващия бутон. • Ако симптомът продължава, след като сте изпълнили тези стъпки, моля, свържете се с вашия сервизен център на Samsung Electronics.

Миризма

Симптом	Възможни причини	Решение
От хладилника се усеща миризма.	• Развалена храна.	• Почистете хладилника и извадете всякаква развалена храна.
	• Храни със силна миризма.	• Уверете се, че храните със силна миризма са опаковани плътно.

Скреж

Симптом	Възможни причини	Решение
Скреж около вентилационните отвори.	• Храна блокира вентилационните отвори.	• Уверете се, че няма храна, която да блокира вентилационните отвори.
Скреж по вътрешните страни.	• Вратата не е затворена правилно.	• Уверете се, че вратата не е блокирана от храна. Почистете уплътнението на вратата.

Untitled-1 93 2025-03-19 11:14:12

Отстраняване на неизправности

Конденз

Симптом	Възможни причини	Решение
Образува се конденз по вътрешните стени.	• Ако вратата се остави отворена, в хладилника влиза влага.	• Отстранете влагата е не оставяйте вратите отворени за продължителни периоди от време.
	• Храна с високо съдържание на влага.	• Уверете се, че храната е вакуумирана добре.

Вода/лед (само модели с диспенсер)

Симптом	Възможни причини	Решение
Потокът на водата е по-слаб от нормалното.	• Налягането на водата е твърде ниско.	• Уверете се, че налягането на водата е между 30 и 125 psi.
Ледогенераторът издава бръмчащ звук.	• Функцията за ледогенератор е активирана, но не е свързано подаването на вода.	• Изключете ледогенератора.
Ледогенераторът не произвежда лед.	• Ледогенераторът току-що е бил монтиран.	• Трябва да изчакате 24 часа, докато хладилникът произведе лед.
	• Температурата на фризера е твърде висока.	• Настройте температурата на фризера под -18 °C или -20 °C при висока околна температура.
	• Активирана е функцията Lock (Заключване) на панела на диспенсера.	• Натиснете и задръжте 🔒 за 3 секунди, за да деактивирате Lock (Заключване) на панела на диспенсера.
	• Ледогенераторът е изключен.	• Включете ледогенератора.
	• Тавата за лед не е поставена напълно.	• Натиснете тавата за лед, за да я поставите напълно.

Untitled-1 94 2025-03-19 11:14:12

Симптом	Възможни причини	Решение
Не се освобождава лед.	• Ако ледогенераторът не се използва дълго време (прибл. 3 седмици), той може да се задръсти с лед.	• Ако няма да използвате хладилника за дълъг период от време, изпразнете тавата на кофата за лед и изключете ледогенератора.
	• Тавата на кофата за лед не е поставена правилно.	• Уверете се, че тавата на кофата за лед е поставена правилно.
	• Тръбата за вода не е свързана правилно или не е включено подаването на вода.	• Проверете условията на подаване на вода. 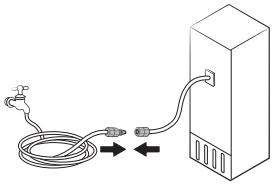
Не е освобождава вода.	• Тръбата за вода не е свързана правилно или не е включено подаването на вода.	• Проверете условията на подаване на вода. 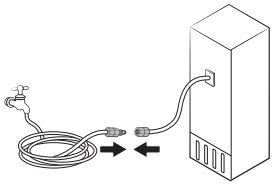
	• Активирана е функцията Lock (Заключване) на панела на диспенсера.	• Натиснете и задръжте \⌂/ за 3 секунди, за да деактивирате Lock (Заключване) на панела на диспенсера.
	• Монтиран е филтър за вода от друг производител.	• Използвайте само такива, предоставени или одобрени от Samsung. • Неодобрените филтри могат да повредят хладилника.

Untitled-1 95 2025-03-19 11:14:12

Отстраняване на неизправности

Симптом	Възможни причини	Решение
Когато видите иконата .	Общ тип • показва, че е на главния панел. Тип Family Hub, AI Home Hub • Индикаторът свети в червено.	Общ тип • Сменете филтъра за вода. След смяна натиснете Filter Reset (Нулиране на филтъра). Тип домашен център • Сменете филтъра за вода. След смяна нулирайте филтъра в Fridge Manager (Управление на хладилника) > Fridge Settings (Настройки на хладилника) > Water Filter (Филтър за вода). Тип AI Home Hub • Сменете филтъра за вода. След смяна нулирайте филтъра в Product Care (Грижа за продукта) > Water Filter (Филтър за вода).

Untitled-1 96 2025-03-19 11:14:12

Автоматично отваряне на вратата (само за приложими модели)

Симптом		Възможни причини	Решение
Вратите на хладилника не се отварят достатъчно широко.	И двете врати 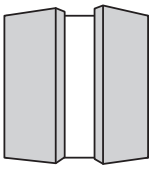	• Задните врати на хладилника са ниско.	• За да нивелирате хладилника, повдигнете задната му страна. * 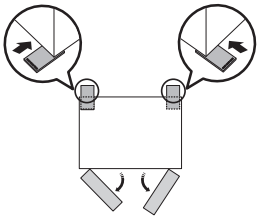
	Лява врата 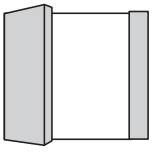	• Задната дясна страна на хладилника е ниско.	• За да нивелирате хладилника, повдигнете задната му дясна страна. * 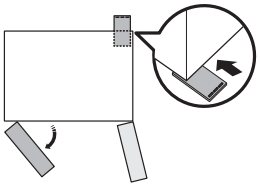
	Дясна врата 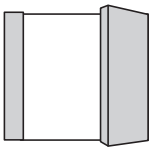	• Задната лява страна на хладилника е ниско.	• За да нивелирате хладилника, повдигнете задната му лява страна. * 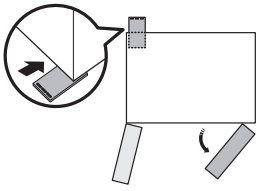

Untitled-1 97 2025-03-19 11:14:13

Отстраняване на неизправности

Симптом	Възможни причини	Решение
Вратите на хладилника са отворени прекалено широко. 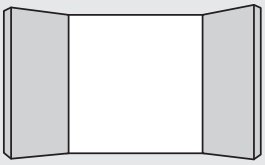	• Предните страни на хладилника са ниско.	• За да нивелирате хладилника, повдигнете предната му страна. * 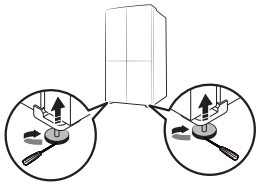

* За повече информация относно нивелирането на хладилника, вижте раздел „**СТЪПКА 4 Регулиране на крачетата за нивелиране**“ на стр. **34**.)

Untitled-1 98 2025-03-19 11:14:14

Чувате ли необичайни звуци от хладилника?

Преди да се обадите за сервизиране, проверете точките по-долу. Всякакви обаждания за сервизиране, които са свързани с нормални звуци, ще бъдат таксувани за сметка на потребителя.

Тези звуци са нормални.

- При начало или край на операция хладилникът издава звук, подобен на запалване на автомобилен двигател. При стабилизиране на операцията звукът намалява.

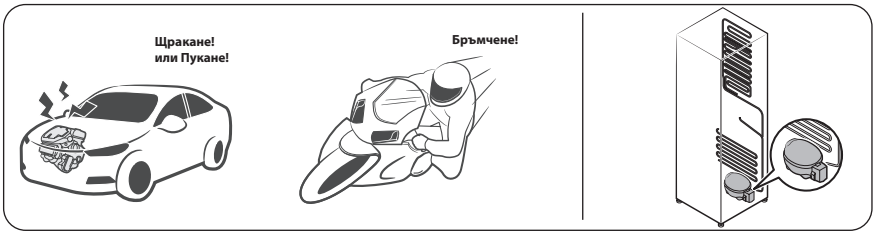

- Тези звуци могат да възникнат при работа на вентилатора. Когато хладилникът достигне зададената температура, няма да се чува звук от вентилатор.

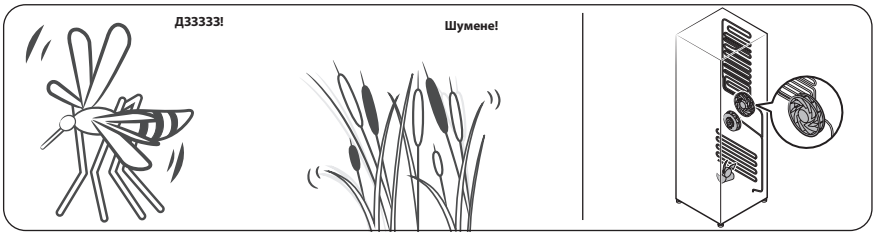

- По време на цикъл на размразяване може да капе вода върху нагревателя за размразяване, което да води до съскащи звуци.

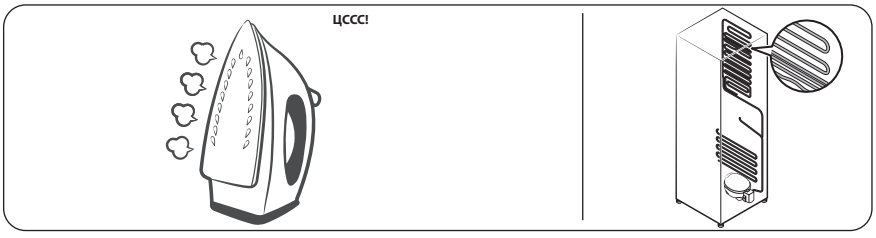

Untitled-1 99 2025-03-19 11:14:14

Отстраняване на неизправности

- При охлаждане или замразяване, охлаждащият газ се движи през изолираните тръби, което води до бълбукащи звуци.

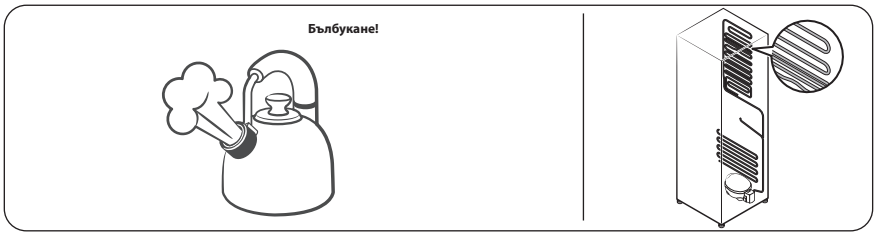

- При увеличаване или намаляване на температурата на хладилника, пластмасовите части се разширяват и свиват, което води до пукане. Тези звуци се чуват по време на цикъла за размразяване или при работа на електронните части.

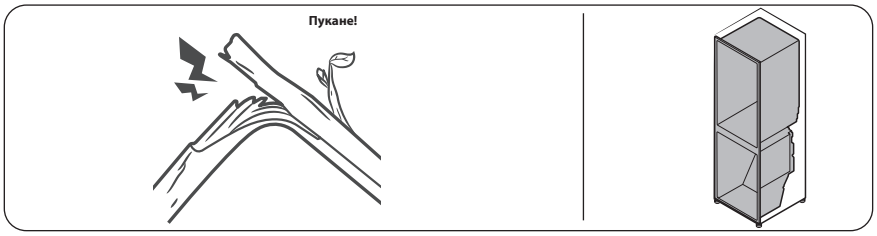

- За модели с ледогенератор: При отваряне на клапана за вода за напълване на ледогенератора може да се чуе бръмчащ звук.
- Поради изравняване на налягането при отваряне и затваряне на вратата на хладилника, може да се чуят свистящи звуци.

Untitled-1 100 2025-03-19 11:14:15

SmartThings (само за приложими модели)

Симптом	Действие
Не откривам SmartThings в пазара с приложения.	• Поддържаната софтуерна версия на приложението SmartThings подлежи на промяна според правилата на съответната поддържана ОС, която производителят предостави. Освен това, както за приложението SmartThings или функциите, които поддържа приложението, новите правила за актуализиране на приложението на съществуващата версия на ОС могат да бъде спрени поради използваемост или от съображения за сигурност.
Приложението SmartThings не работи.	• Приложението SmartThings се предлага само за приложими модели. • Старото приложение Samsung Smart Refrigerator не може да се свързва с моделите на Samsung Smart Home.
Приложението SmartThings се инсталира, но не се свързва с хладилника.	• За да използвате приложението, трябва да влезете в своя акаунт за Samsung. • Проверете дали рутерът ви работи нормално. • Ако иконата Wi-Fi на дисплея на хладилника не свети, той все още не е свързан с мрежата. В такъв случай използвайте приложението SmartThings, за да свържете и регистрирате хладилника с точката за достъп (AP) в дома ви.
Не мога да вляза в приложението.	• За да използвате приложението, трябва да влезете в своя акаунт за Samsung. • Ако нямате акаунт за Samsung, създайте си, като следвате инструкциите на екрана на приложението.
Когато се опитвам да регистрирам хладилника, се появява съобщение за грешка.	• Easy Connection (лесно свързване) може да не работи поради разстоянието до вашата точка за достъп (AP) или електрически смущения от околната среда. Изчакайте малко и опитайте отново
Приложението SmartThings се свърза успешно с хладилника, но не работи.	• Излезте и рестартирайте приложението SmartThings или изключете рутера и го включете отново. • Изключете хладилника и след това го включете обратно след 1 минута.
Иконата на Wi-Fi мига. (wifi) (само за приложими модели)	• Свържете вашия хладилник с приложението SmartThings преди употреба. Когато връзката е направена успешно, индикаторът спира да мига. - Ако не успеете да осъществите връзка или не искате да използвате приложението, натиснете и задръжте бутона > за 10 секунди. Индикаторът спира да мига, като на температурния дисплей се показва OFF (ИЗКЛ.).

Untitled-1 101 2025-03-19 11:14:15

Open Source Announcement

Open Source Announcement

(For Wi-Fi models only)

The software included in this product contains open source software.

The following URL http://opensource.samsung.com/opensource/SMART_TP1_0/seq/0 leads to open source license information as related to this product.

Untitled-1 102 2025-03-19 11:14:15

Приложение

(Само за региони на ЕС)

Инструкции за безопасност

- С цел възможно най-ефективна употреба на електроенергия дръжте всички вътрешни контейнери от типа на кошници, чекмеджета, рафтове и тавичка за кубчета за лед на определените от производителя места.
- Този хладилен уред не е предназначен да се използва като вграден уред.

Инструкции за монтиране

За хладилни уреди с климатичен клас

В зависимост от климатичния клас този хладилен уред е предназначен да се използва при стайни температури в диапазона, посочен в следната таблица.

Климатичният клас може да бъде открит върху табелката с характеристики. Възможно е продуктът да не работи правилно при температури извън посочения диапазон.

Можете да откриете климатичния клас върху етикета извън хладилника

Ефективен температурен обхват

Хладилникът е проектиран да функционира нормално в температурен обхват, указан от неговия енергиен клас.

Клас	Символ	Обхват на околна температура (°C)	
		IEC 62552 (ISO15502)	ISO 8561
Разширено умерен	SN	+10 до +32	+10 до +32
Умерен	N	+16 до +32	+16 до +32
Субтропичен	ST	+16 до +38	+18 до +38
Тропичен	T	+16 до +43	+18 до +43

ЗАБЕЛЕЖКА

Охлаждащото функциониране и консумирането на енергия на хладилника може да бъде повлияно от температурата на околната среда, честотата на отваряне на вратата и местоположението на хладилника. Препоръчваме регулиране на настройките за температура по предназначение

Untitled-1 103 2025-03-19 11:14:15

Приложение

Инструкции, свързани с температурата

Препоръчителна температура

Оптималната настройка на температурата за съхранение на храни е:

- Хладилник: 3 °C
- Фризер: -19 °C
- Хладилник с преобразувател на фризера: 3 °C

ЗАБЕЛЕЖКА

Оптималната настройка на температурата за всяко отделение зависи от температурата на околната среда. Посочената по-горе оптимална температура се определя спрямо температура на околната среда 25 °C.

Силно охлаждане

Силно охлаждане ускорява процеса на охлаждане при максимална скорост на вентилатора. Хладилникът продължава да работи на пълна мощност още два и половина часа, след което температурата ще се върне на предишното си ниво.

Дълбоко замразяване

Дълбоко замразяване ускорява процеса на замразяване при максимална скорост на вентилатора. Фризерът продължава да работи с пълна скорост за 50 часа, след което температурата ще се върне на предишното си ниво. За да замразите голямо количество храна, задействайте функцията Дълбоко замразяване поне 20 часа, преди да поставите храна във фризера.

ЗАБЕЛЕЖКА

При използване на тази функция се увеличава консумацията на енергия на хладилника. Ако не използвате хладилника, не забравяйте да го изключите и да върнете фризера на първоначалната му температурна настройка.

Untitled-1 104 2025-03-19 11:14:15

Начин на съхранение с оглед запазване на най-добро качество на продуктите (само за приложими модели)

Покривайте храните, за да задържат влагата и да се попречи на поемането на миризми от други храни. Преди да бъде поставен за охлаждане в хладилника, голям съд с храна от типа на супа или яхния трябва да се раздели на малки порции и да се сложи в плитки съдове. Преди поставяне за охлаждане в хладилника, големи късове месо или цели птици трябва да се разделят на по-малки части или да се поставят в плитки съдове.

Поставяне на хранителни продукти

Рафтове	Рафтовете трябва да се регулират, така че да поместят различни видове пакети.
Специализирано отделение (само за приложими модели)	Чекмеджетата Crisper осигуряват оптимална среда за съхранение на плодове и зеленчуци. Зеленчуците се нуждаят от по-висока влажност, докато плодовете изискват по-ниска влажност. Отделенията Crisper са оборудвани с контролни устройства за управление на нивото на влажност. (*В зависимост от модела и опциите) Чекмеджето за месо с възможност за регулиране на температурата увеличава времето за съхранение на меса и сирена.
Съхранява се на вратата	Не съхранявайте бързоразвалящи се храни на вратата. Яйцата трябва да се съхраняват в картонената опаковка на рафт. Температурата на контейнерите за съхранение във вратата е в по-голям диапазон на колебание спрямо температурата в основната част на уреда. Дръжте вратата затворена колкото е възможно повече.
Фризерно отделение	Във фризерното отделение можете да съхранявате замразена храна, да поставяте вода за кубчета лед и да замразявате прясна храна.

ЗАБЕЛЕЖКА

Замразявайте само свежа, ненаранена храна. Дръжте храната, която трябва да бъде замразена, на разстояние от храната, която вече е замразена. За да предотвратите загубата на вкуса или изсушаването на храната, поставете я в херметически затварящи се съдове.

Untitled-1 105 2025-03-19 11:14:15

Приложение

Диаграма за съхранение в хладилник и фризер

Осигуряването на по-дълготрайна свежест на продуктите зависи от температурата и излагането на влага. Тъй като посочените върху продуктите крайни срокове за допустима употреба на продукта не са категорично условие за безопасното му използване, придържайте се към тази диаграма и следвайте посочените в нея съвети.

Млечни продукти

Продукт	Хладилник	Фризер
Мляко	1 седмица	1 месец
Масло	2 седмици	12 месеца
Сладолед	-	2-3 седмици
Натурално сирене	1 месец	4-6 месеца
Крема сирене	2 седмици	Не е препоръчително
Кисело мляко	1 месец	-

Месо

Продукт	Хладилник	Фризер
Пресни пържоли, стекове, ребра	3-4 дни	2-3 месеца
Прясно смляно месо, месо за готвене	1-2 дни	3-4 месеца
Бекон	7 дни	1 месец
Наденички, суровo свинско, говеждо, пуешко месо	1-2 дни	1-2 месеца

Птици/яйца

Продукт	Хладилник	Фризер
Пресни птици	2 дни	6-8 месеца
Салата от птиче месо	1 ден	-
Яйца, пресни с черупки	2-4 седмици	Не е препоръчително

Untitled-1 106 2025-03-19 11:14:16

Риба/морски дарове

Продукт	Хладилник	Фризер
Прясна риба	1-2 дни	3-6 месеца
Сготвена риба	3-4 дни	1 месец
Салата с риба	1 ден	Не е препоръчително
Изсушена или маринована риба	3-4 седмици	-

Плодове

Продукт	Хладилник	Фризер
Ябълки	1 месец	-
Праскови	2-3 седмици	-
Ананас	1 седмица	-
Други пресни плодове	3-5 дни	9-12 месеца

Зеленчуци

Продукт	Хладилник	Фризер
Аспержи	2-3 дни	-
Броколи, брюкселско зеле, зелен грах, гъби	3-5 дни	-
Зеле, карфиол, целина, краставици, маруля	1 седмица	-
Моркови, цвекло, репички	2 седмици	-

Untitled-1 107 2025-03-19 11:14:16

Приложение

Информация за модела и поръчка на резервни части

Информация за модела

За достъп до информация за енергийното етикетиране за този продукт в продуктовата база данни за енергийно етикетиране (EPREL) сканирайте QR кода на енергийния етикет.

Можете да намерите QR кода на енергийния етикет в кутията на продукта.

Информация за част

- Минималният период, през който са налични резервни части, необходими за ремонта на уреда
  - 7 години за термостати, температурни сензори, печатни платки и източници на светлина, дръжки за врати, панти на врати, таблички, кошници (кутии и чекмеджета)
  - 10 години на уплътненията на вратата
- Минималната продължителност на гаранцията на хладилния уред, предлагана от производителя, е 24 месеца.
- Актуална информация за поръчка на резервни части директно или посредством други канали, осигурени от производителя, вносителя или упълномощения представител
- Информация за професионални услуги за ремонт ще откриете на адрес http://samsung.com/support. Сервизното ръководство за потребителя ще откриете на адрес http://samsung.com/support.

Untitled-1 108 2025-03-19 11:14:16

Бележка

Бележка

Бележка

SAMSUNG

ЗАБЕЛЕЖКА (само за Wi-Fi модели)

С настоящото Samsung декларира, че това радиосъоръжение е в съответствие с Директива 2014/53/ЕС и със съответните законови изисквания, действащи в Обединеното кралство.

Пълният текст на ЕС декларацията за съответствие и декларацията за съответствие във Великобритания може да бъде намерена на следния интернет адрес: Официалната декларация за съответствие може да бъде намерена на http://www.samsung.com, като отидете на Поддръжка > Търсене на поддръжка на продукти и въведете името на модела.

	Честотен обхват	Мощност на предавателя (максимална)
Wi-Fi	2412 – 2472 MHz	20 dBm
Bluetooth	2402 – 2480 MHz	20 dBm

HUNGARY	0680SAMSUNG (0680-726-7864)	www.samsung.com/hu/support
CZECH	800 - SAMSUNG (800-726786)	www.samsung.com/cz/support
SLOVAKIA	0800 - SAMSUNG (0800-726 786)	www.samsung.com/sk/support
CROATIA	072 726 786	www.samsung.com/hr/support
BOSNIA	055 233 999	www.samsung.com/support
North Macedonia	023 207 777	www.samsung.com/mk/support
MONTENEGRO	020 405 888	www.samsung.com/support
SLOVENIA	080 697 267 (brezplačna številka)	www.samsung.com/si/support
SERBIA	011 321 6899	www.samsung.com/rs/support
Kosovo	038 40 30 90	www.samsung.com/support
ALBANIA	045 620 202	www.samsung.com/al/support
BULGARIA	0800 111 31 - Безплатен за всички оператори *3000 - Цена на един градски разговор или според тарифата на мобилният оператор 09:00 до 18:00 - Понеделник до Петък	www.samsung.com/bg/support
ROMANIA	0800872678 - Apel gratuit *8000 - Apel tarifat în rețea Program Call Center Luni - Vineri: 9 AM - 6 PM	www.samsung.com/ro/support
POLAND	801-172-678* * (opłata według taryfy operatora)	http://www.samsung.com/pl/support/
LITHUANIA	8-800-77777	www.samsung.com/lt/support
LATVIA	8000-7267	www.samsung.com/lv/support
ESTONIA	800-7267	www.samsung.com/ee/support

Hűtőszekrény

Használati útmutató

Szabadon álló berendezés

SAMSUNG

Untitled-10 1 2025-03-11 12:44:31

Tartalom

Biztonsági tudnivalók 4

Amit a biztonsági utasításokról tudnia kell 4
Fontos biztonsági szimbólumok és figyelmeztetések: 6
Fontos biztonsági figyelmeztetések 8
A szállításra és az elhelyezésre vonatkozó veszélyjelzések 12
A telepítéssel kapcsolatos fontos figyelmeztetések 12
Az üzembe helyezéssel kapcsolatos óvintézkedések 16
A használattal kapcsolatos fontos figyelmeztetések 17
A használattal kapcsolatos óvintézkedések 22
A tisztítással kapcsolatos óvintézkedések 25
A selejtezéssel kapcsolatos fontos figyelmeztetések 27
További tippek a megfelelő használathoz 28
WEEE utasítások 30

Üzembe helyezés 31

A hűtőszekrény áttekintése 32
Üzembe helyezés lépésről lépésre 34
Az ajtók leszerelése a bejárati ajtónyílás miatt 46

Műveletek 54

Fő panel 54
SmartThings (csak adott modelleknél) 65
Bixby (hangfelismerés – csak adott modelleknél) 68
Adagolópanel (csak adott modelleknél) 70
Speciális funkciók 71

Karbantartás 86

Kezelés és ápolás 86
Tisztítás 90
Csere 93

Hibaelhárítás 94

Általános 94
Rendellenes működésre utaló hangokat hall a hűtőből? 100
SmartThings (csak adott modelleknél) 102

Open Source Announcement 103

Open Source Announcement 103

Untitled-10 2 2025-03-11 12:44:31

Függelék **104**

Biztonsági előírások 104
Üzembe helyezési előírások 104
Hőmérsékleti előírások 105
A típussal és a pótalkatrészek rendelésével kapcsolatos információk 109

Untitled-10 3 2025-03-11 12:44:31

Biztonsági tudnivalók

Új Samsung hűtőszekrénye használatba vétele előtt kérjük, figyelmesen olvassa el ezt az útmutatót, hogy megtudhassa, miként használhatja biztonságosan és hatékonyan új berendezése szolgáltatásait és funkcióit.

Amit a biztonsági utasításokról tudnia kell

- A jelen használati útmutatóban szereplő figyelmeztetések és fontos biztonsági utasítások nem terjednek ki minden, potenciálisan előforduló körülményre és helyzetre. Az Ön felelőssége, hogy a berendezés üzembe helyezésekor, karbantartásakor és üzemeltetésekor a józan észnek megfelelően, elővigyázatossággal és gondossággal járjon el.
- Mivel a jelen használati útmutató több modellre vonatkozik, az Ön hűtőszekrényének jellemzői némileg eltérhetnek az útmutatóban leírtaktól, és előfordulhat, hogy nem minden itt ismertetett figyelmeztető jelzés vonatkozik rá. Amennyiben kérdése lenne vagy problémába ütközne, lépjen kapcsolatba a legközelebbi szakszervizzel, vagy kérjen segítséget és tájékozódjon online, a www.samsung.com weboldalon.
- A készülék R-600a vagy R-134a hűtőközeget tartalmaz. A berendezés hátoldalán található kompresszor címkéjén vagy a hűtőszekrény belsejében lévő teljesítménytáblán ellenőrizze, hogy milyen hűtőközeg van az berendezésben. Ha a készülék gyúlékony gázt (R-600a hűtőközeget) tartalmaz, a készülék biztonságos ártalmatlanításával kapcsolatban vegye fel a kapcsolatot a helyi hatóságokkal.

Untitled-10 4 2025-03-11 12:44:31

- Annak érdekében, hogy egy esetleges hűtőköri szivárgás esetén ne alakuljon ki gyúlékony gáz-levegő keverék, a berendezés elhelyezésére alkalmas helyiség méretét a hűtőközeg mennyisége szerint kell megválasztani.
- Soha ne kapcsoljon be olyan berendezést, amelyen a sérülés valamilyen jele látható. Ha ezzel kapcsolatosan kétségei vannak, forduljon a viszonteladóhoz. A helyiség minimális méretét úgy kell meghatározni, hogy 1 m^3 légtér álljon rendelkezésre a készülékben lévő R-600a közeg minden 8 grammjára.
  Az adott hűtőszekrényben lévő hűtőközeg mennyisége a berendezés belsejében lévő azonosító tábláról olvasható le.
- A csőrendszerből kispriccelő hűtőközeg gyulladásveszélyt jelent, illetve szemsérülést okozhat. Ha a csővezetékekből hűtőközeg szivárog, kerülje a nyílt láng használatát, a berendezés közeléből távolítson el minden gyúlékony anyagot, és azonnal szellőztesse ki a helyiséget.
  - Ellenkező esetben tűz- és robbanásveszély alakulhat ki.
- Kérjük, hogy az élelmiszerek szennyeződésének elkerülése érdekében tartsa be a következő utasításokat:
  - Ha sokáig nyitva marad a berendezés ajtaja, az jelentős hőmérséklet-növekedést okozhat a berendezés rekeszeiben.
  - Rendszeresen tisztítsa a berendezés élelmiszerrel érintkező felületeit, továbbá a leeresztőrendszerek jól hozzáférhető részeit.

Untitled-10 5 2025-03-11 12:44:31

Biztonsági tudnivalók

- Ha a víztartályok már 48 órája nem voltak használatban, tisztítsa meg őket. Ha 5 napja nem vételeztek vizet a vízvezetékből, öblítse át a vízvezetékhez csatlakozó vízrendszert.
- A nyers húst és halat arra alkalmas tárolóedényben tárolja a hűtőszekrényben, hogy a hús vagy a hal ne érintkezhessen más élelmiszerrel, és ne csöpögjön arra a leve.
- A kétcsillagos fagyasztórekeszek az előfagyasztott élelmiszer tárolására, jégkrém és fagylalt tárolására vagy készítésére, továbbá jégkocka készítésére alkalmasak.
- Az egy-, két- és háromcsillagos rekeszek nem alkalmasak friss élelmiszer fagyasztására.
- Ha a hűtőberendezés sokáig maradna üresen, kapcsolja ki, olvassza le, tisztítsa ki, hagyja megszáradni, az ajtót pedig hagyja nyitva, hogy megelőzze a penész megjelenését a berendezésben.

Fontos biztonsági szimbólumok és figyelmeztetések:

Kövesse a kézikönyvben szereplő összes biztonsági előírást. A kézikönyv a következő biztonsági szimbólumokat használja.

⚠ FIGYELEM!

Veszélyforrások vagy nem biztonságos műveletek, amelyek súlyos személyi sérülést, anyagi kárt és/vagy halált okozhatnak.

Untitled-10 6 2025-03-11 12:44:32

⚠ VIGYÁZAT!

Veszélyforrások vagy nem biztonságos műveletek, amelyek súlyos személyi sérülést és/vagy anyagi kárt okozhatnak.

MEGJEGYZÉS

Hasznos információ, mely a hűtőszekrény funkcióinak megfelelő kihasználását segíti.

Ezek a figyelmeztető jelzések a sérülések elkerülése érdekében állnak itt.

Kérjük, tartsa be ezeket az utasításokat.

Ennek a résznek az áttanulmányozása után tegye biztonságos helyre ezt a dokumentumot arra az esetre, ha később szüksége lenne rá.

Untitled-10 7 2025-03-11 12:44:32

Biztonsági tudnivalók

Fontos biztonsági figyelmeztetések

FIGYELEM; tűzveszély/tűzveszélyes anyagok

⚠ FIGYELEM!

- A berendezés elhelyezése során ügyeljen arra, hogy a tápkábel ne szoruljon be vagy sérüljön meg.
- Ne helyezzen el több aljzatot tartalmazó hosszabbítót vagy hordozható áramforrást a berendezés mögött.
- Csak ivóvízzel szabad feltölteni.
- Csak ivóvízvezetékhez szabad csatlakoztatni.
- Gondoskodjon arról, hogy a berendezés burkolatának vagy beépített szerkezetének szellőzőnyílásait semmi ne takarja el.
- A leolvasztási folyamathoz ne használjon mechanikus eszközöket, illetve – a gyártó által javasolt módszereken kívül – más módon se siettesse a leolvasztási folyamatot.
- Ügyeljen a hűtőkör épségére.
- Ne használjon elektromos berendezéseket a berendezés belsejében, kivéve, ha azok a gyártó által ajánlott típusúak.

- A berendezést nem használhatja olyan személy (például gyermek), aki korlátozott fizikai, érzékszervi vagy mentális képességekkel rendelkezik, illetve aki nem rendelkezik a megfelelő tapasztalattal és jártassággal, kivéve ha a biztonságáért felelős személy felügyelete mellett használja a berendezést, és ez a személy elmagyarázza neki annak használatát.

Untitled-10 8 2025-03-11 12:44:33

- A berendezést 8 éves vagy idősebb gyermekek, illetve korlátozott fizikai, érzékszervi vagy mentális képességekkel rendelkező, továbbá megfelelő tapasztalattal és jártassággal nem rendelkező személyek csak felügyelet mellett vagy olyan eligazítás után használhatják, amely magában foglalja a biztonságos használat módját és a lehetséges kockázatok megértését. A berendezéssel nem játszhatnak gyermekek. A tisztítást és a felhasználói karbantartást gyermekek nem végezhetik felügyelet nélkül. A 3–8 év közötti gyermekek számára megengedett a hűtőberendezésbe való be- és abból kipakolás.
- A sérült tápkábelt a balesetek megelőzése érdekében csak a gyártó vagy annak szervizképviselete, illetve megfelelő szakképzettséggel rendelkező személy cserélheti ki.
- A fali aljzatnak könnyen hozzáférhetőnek kell lennie, hogy a berendezés csatlakozóját vészhelyzet esetén azonnal ki lehessen húzni.
  - Nem lehet a berendezés hátuljának közelében.
- Ne tároljon robbanásveszélyes anyagokat, mint pl. gyúlékony hajtógázzal töltött aeroszolos flakonokat, a berendezésben.
- Ha a termék LED-világítással rendelkezik, ne távolítsa el saját kezűleg a lámpaburkolatot és a LED-fényforrást.
  - Forduljon a legközelebbi Samsung szakszervizhez.
  - Kizárólag a gyártó vagy a szakszerviz által biztosított LED-fényforrásokat használjon.
- A készüléket a hozzá mellékelt, új tömlőkkel használja, a régi tömlők felhasználását nem javasoljuk.

Untitled-10 9 2025-03-11 12:44:33

Biztonsági tudnivalók

- A hűtőszekrény vízellátását csak ivóvíz-minőségű vízhálózatra kapcsolja. A jégkészítő megfelelő működtetéséhez 206–861 kPa (30–125 psi) víznyomás szükséges.
- Az energia lehető leghatékonyabb felhasználása érdekében hagyja az eredeti helyükön a kosarakat, fiókokat és polcokat.
- A berendezés energiatakarékos működése érdekében hagyja az eredeti helyükön a polcokat, rekeszeket és tárolókat.

Hogyan lehet az energiafelhasználást minimálisra csökkenteni?

- A berendezést hűvös, száraz, megfelelő szellőzéssel rendelkező helyiségben használja.
- Gondoskodjon arról, hogy a berendezést ne érje közvetlen napfény, és soha ne tegye hőforrás közelébe (pl. radiátor).
  - Az energiatakarékos működés érdekében ne takarja le a szellőzőnyílásokat vagy az egyéb rácsos nyílásokat.
  - A meleg ételeket a hűtőszekrénybe helyezésük előtt hagyja kihűlni.
  - A fagyasztott élelmiszereket a hűtőrészben olvassza fel. Ily módon a fagyasztott élelmiszer alacsony hőmérsékletét a hűtőszekrényben tárolt élelmiszer hűtésére használhatja fel.
  - Amikor élelmiszert vesz ki a berendezésből vagy tesz be oda, ne hagyja túl sokáig nyitva az ajtaját.
  - Minél rövidebb ideig tartja nyitva az ajtót, annál kevesebb jég képződik a fagyasztóban.

Untitled-10 10 2025-03-11 12:44:33

- Rendszeresen tisztítsa meg a berendezés hátulját. A lerakódott por növeli az energiafogyasztást.
- Ne állítsa a hőmérsékletet a szükségesnél alacsonyabbra.
- Tegye lehetővé a levegő megfelelő kiáramlását a hűtőszekrény aljánál és a hátuljánál. Ne fedje el a szellőzőnyílásokat.
- Üzembe helyezéskor hagyjon szabad helyet a fagyasztó felett, mögött, valamint a két oldalán. Ezzel csökkenthető az energiafogyasztás, így alacsonyabb lesz az áramszámlája.

A berendezést otthoni és ahhoz hasonló használati körülményekre szánták, mint például

- boltok, irodák és más munkahelyek személyzeti konyháiba;
- tanyaházakba és vendégek általi használatra szállodákba, motelekbe és más szálláshelyekre;
- panziókba;
- étkeztetéssel foglalkozó helyekre és hasonló, nem kereskedelmi felhasználásokra.

Untitled-10 11 2025-03-11 12:44:33

Biztonsági tudnivalók

A szállításra és az elhelyezésre vonatkozó veszélyjelzések

⚠ FIGYELEM!

- A berendezés szállításakor és üzembe helyezésekor ügyelni kell arra, hogy a hűtőkör egyik része se sérüljön meg.
  - A csővezetékrendszerből szivárgó hűtőközeg gyulladásveszélyt jelent, illetve szemsérülést okozhat. Ha szivárgást észlel, kerülje a nyílt láng használatát vagy az egyéb potenciális tűzforrást, és szellőztesse ki alaposan azt a helyiséget, ahol a berendezés áll.
  - A készülék kis mennyiségű izobután (R-600a) hűtőközeget tartalmaz: ez természetes gáz, amely magas szintű környezeti kompatibilitással rendelkezik, mindazonáltal szintén éghető. A berendezés szállításakor és üzembe helyezésekor ügyelni kell arra, hogy a hűtőkör egyik része se sérüljön meg.
- A hűtőszekrény szállítása és telepítése során ne érjen a hátuljánál található víztömlőhöz.
  - Ettől károsodhat a hűtőszekrény, és a vízadagoló nem fog működni.

A telepítéssel kapcsolatos fontos figyelmeztetések

⚠ FIGYELEM!

- Ne állítsa a hűtőszekrényt nedves környezetbe vagy olyan helyre, ahol vízzel érintkezhet.
  - Az elektromos részegységek sérült szigetelése áramütést vagy tüzet okozhat.

Untitled-10 12 2025-03-11 12:44:33

- Ne tegye ki a hűtőszekrényt közvetlen napsugárzásnak vagy kályhák, fűtőtestek, illetve egyéb hőforrások melegítő hatásának.
- Ne csatlakoztasson több berendezést elosztóval ugyanahhoz az elektromos aljzathoz. A hűtőszekrényt minden esetben egy erre a célra kijelölt, önálló elektromos fali csatlakozóaljzatba kell csatlakoztatni, amelynek elektromos feszültsége megfelel a berendezés adattábláján feltüntetett értékeknek.
  - Ez biztosítja a legjobb teljesítményt, ugyanakkor megakadályozza, hogy az épületben túlmelegedjenek az elektromos vezetékek, ami tűzveszélyt jelenthet.
- Ne csatlakoztassa a berendezés tápcsatlakozóját meglazult fali aljzathoz.
  - Áramütés, illetve tűz keletkezésének veszélye áll fenn.
- Ne használjon olyan tápkábelt, amelynek valamely része kirepedezett vagy kikopott.
- Ne hajlítsa meg túlzott mértékben a tápkábelt, illetve ne helyezzen rá nehéz tárgyakat.
- Ne húzza, és ne hajlítsa meg túlzott mértékben a tápkábelt.
- Ne csavarja meg és ne csomózza össze a tápkábelt.
- Ne hurkolja a tápkábelt fémtárgy köré, ne tegyen nehéz tárgyat a tápkábelre, ne szorítsa be tárgyak közé, és ne nyomja be a berendezés mögötti helyre.
- A hűtőszekrény mozgatásakor vigyázzon, hogy ne tolja rá a berendezést a tápkábelre, illetve ne sértse meg azt.
  - Ez tüzet vagy áramütést okozhat.

Untitled-10 13 2025-03-11 12:44:33

Biztonsági tudnivalók

- Soha ne a tápkábelnél fogva húzza ki a hűtőszekrényt. Ragadja meg erősen a dugaszt, és egyenesen húzza ki a konnektorból.
  - A tápkábel sérülése rövidzárlatot, tüzet és/vagy áramütést okozhat.
- A hűtőszekrény közelében aeroszolt használni tilos.
  - A hűtőszekrény közelében használt aeroszol robbanást vagy tüzet okozhat.
- Ne használja a berendezést hőforrás vagy gyúlékony anyag közelében.
- Ne használja a berendezést olyan helyen, ahol gázszivárgás fordulhat elő.
  - Ez tüzet vagy áramütést okozhat.
- Használat előtt a hűtőszekrényt megfelelően, az útmutatóban foglaltak szerint kell elhelyezni és beüzemelni.
- A tápcsatlakozót megfelelő helyzetben, lefelé lógó kábellel csatlakoztassa.
  - Ha a csatlakozót fordítva (fejjel lefelé) dugja be, a kábel elnyíródhat, ami tüzet vagy áramütést okozhat.
- Ügyeljen arra, hogy a hűtőszekrény hátsó része ne nyomja össze, illetve ne sértse meg a tápcsatlakozót.
- A csomagolóanyagokat tartsa gyermekektől elzártan.
  - Ha a gyermek a tasakot, zacskót a fejére húzza, az fulladásos halál kockázatával jár.
- Ne használja a berendezést párás, olajos vagy poros helyiségben, illetve olyan helyen, ahol közvetlen napsugárzásnak vagy víznek (esőnek) lehet kitéve.
  - Az elektromos részegységek sérült szigetelése áramütést vagy tüzet okozhat.

Untitled-10 14 2025-03-11 12:44:33

- Ha a hűtőszekrénybe por vagy víz kerül, húzza ki a tápcsatlakozót, és vegye fel a kapcsolatot a Samsung Electronics szakszervizével.
  - Egyébként tűzveszély áll fenn.
- Ne álljon a berendezés tetejére, és ne helyezzen rá tárgyakat (például mosatlan ruhát, égő gyertyákat, égő cigarettát, tálakat, vegyszereket, fémtárgyakat stb.).
  - Ellenkező esetben fennáll az áramütés, tűz veszélye, illetve meghibásodhat a berendezés, vagy személyi sérülés történhet.
- A berendezés első áram alá helyezése előtt távolítsa el az összes műanyag védőfóliát.
- Gyermekek csak felügyelet mellett tartózkodhatnak a berendezés környékén, nehogy játékszernek tekintsék az ajtó beállítására szolgáló Seeger-gyűrűket vagy a vízcsőkapcsokat.
  - Fennáll a fulladásos halál veszélye, ha a gyermek lenyel egy Seeger-gyűrűt vagy vízcsőkapcsot. Tartsa olyan helyen a Seeger-gyűrűket és vízcsőkapcsokat, ahol gyermekek nem férhetnek hozzájuk.
- A hűtőszekrényt biztonságosan földelni kell.
  - Mindig győződjön meg arról, hogy a hűtőszekrény földelve van, mielőtt bármely részén ellenőrzésbe vagy javításba kezd. A kóboráramok súlyos áramütést okozhatnak.
- Védőföldelésre soha ne használjon gázcsövet, telefonkábelt vagy egyéb olyan dolgot, amely villámhárítóként működhet.
  - A hűtőszekrényt azért kell földelni, hogy kóboráram keletkezése esetén megakadályozza az áramütést.

Untitled-10 15 2025-03-11 12:44:33

  - Ez áramütést, tüzet, robbanást vagy a berendezés meghibásodását okozhatja.
- A tápcsatlakozót határozottan csatlakoztassa a fali aljzatba. Ne használjon sérült tápcsatlakozót, sérült tápkábelt vagy meglazult fali aljzatot.
  - Ez tüzet vagy áramütést okozhat.
- A hűtőszekrény biztosítékát csak szakképzett szerelő vagy szervizvállalat cserélheti ki.
  - Ellenkező esetben fennáll az áramütés vagy a személyi sérülés veszélye.

Az üzembe helyezéssel kapcsolatos óvintézkedések

⚠ VIGYÁZAT!

- Hagyjon elegendő helyet a hűtőszekrény körül, és helyezze sík felületre.
  - Ha hűtőszekrénye nem áll vízszintesen, a hűtés hatékonysága és élettartama csökkenhet.
- Az üzembe helyezést és bekapcsolást követően 2–3 órán keresztül hagyja állni a berendezést, mielőtt élelmiszert helyezne el benne.
- Nyomatékosan javasoljuk, hogy a hűtőszekrény beüzemelését bízza képzett szakemberre vagy szervizvállalatra.
  - Ellenkező esetben fennáll az áramütés, tűz vagy robbanás veszélye, meghibásodhat a berendezés, illetve személyi sérülés történhet.

Untitled-10 16 2025-03-11 12:44:33

A használattal kapcsolatos fontos figyelmeztetések

⚠ FIGYELEM!

- A tápcsatlakozót ne dugja be nedves kézzel a fali aljzatba.
  - Ez áramütést okozhat.
- Ne tároljon semmit a berendezés tetején.
  - Az ajtó kinyitásakor vagy becsukásakor a berendezés tetején elhelyezett tárgyak leeshetnek, ami személyi sérülést és/vagy anyagi kárt okozhat.
- Ne nyúljon a kezével, lábával vagy fémtárgyakkal (fém evőpálcikával stb.) a hűtőszekrény alsó vagy hátsó részébe.
  - Ez áramütést vagy személyi sérülést okozhat.
  - Az éles szélek személyi sérülést okozhatnak.
- Nedves kézzel ne érintse meg a fagyasztó belső falfelületét vagy a fagyasztóban tárolt termékeket.
  - Ez fagyási sérüléseket okozhat.
- Ne helyezzen vízzel teli edényt a hűtőszekrényre.
  - A folyadék kiömlése tüzet vagy áramütést okozhat.
- Ne tartson illékony vagy gyúlékony anyagokat vagy tárgyakat (benzint, hígítót, propángázt, alkoholt, étert, LP-gázt és más hasonló terméket) a hűtőszekrényben.
  - Ez a hűtőszekrény kizárólag élelmiszer tárolására használható.
  - Ez tüzet vagy robbanást okozhat.
- Gyermekek csak felügyelet mellett használják a berendezést, nehogy játékszernek tekintsék.
  - Vigyázzon, nehogy „becsípje” az ujját. Az ajtók és a szekrény közötti rések szükségszerűen keskenyek. Ha gyerekek is tartózkodnak a berendezés közelében, mindig óvatosan nyissa ki az ajtót.

Untitled-10 17 2025-03-11 12:44:33

Biztonsági tudnivalók

- Ügyeljen arra, hogy ne kerüljön az ujja vagy gyermeke ujja az ajtók közé.
  - Tartsa távol ujjait a bal és a jobb oldali ajtórésektől. Óvatosan nyissa ki az ajtókat, ha az ujjai az ajtók között vannak.
- Ne hagyja, hogy a gyerekek rácsimpaszkodjanak az ajtóra vagy annak rekeszeire. Ez súlyos személyi sérüléssel járhat.
- Ne hagyja, hogy a gyerekek bemásszanak a hűtőszekrénybe. Beszorulva csapdába eshetnek.
- Ne nyúljon be a berendezés alatti alsó területre.
  - Az éles szélek személyi sérülést okozhatnak.
- Ne tároljon a hűtőszekrényben gyógyszereket, tudományos célú anyagokat, illetve hőérzékeny anyagokat.
  - Nem tárolhatók a hűtőszekrényben olyan termékek, amelyek szigorú hőmérséklet-szabályozást igényelnek.
- Ha gyógyszer- vagy füstszag érezhető, azonnal szakítsa meg az áramellátást, és lépjen kapcsolatba a legközelebbi Samsung Electronics szakszervizzel.
- Ha a hűtőszekrénybe por vagy víz kerül, húzza ki a tápcsatlakozót, és vegye fel a kapcsolatot a Samsung Electronics szakszervizével.
  - Egyébként tűzveszély áll fenn.
- Ne hagyja, hogy a gyermek rálépjen a fiókra.
  - A fiók letörhet és a gyermek elcsúszhat.
- A felügyelet nélkül hagyott hűtőszekrény ajtajait soha ne hagyja nyitva, valamint ne hagyja, hogy a gyerekek bemásszanak a hűtőszekrénybe.

Untitled-10 18 2025-03-11 12:44:33

- Ne hagyja, hogy a gyerekek bemásszanak a fiókokba.
  - Ha az ajtó becsukódik, a bent rekedt gyerekek megfulladhatnak vagy megsérülhetnek.
- Ne töltse túl a hűtőszekrényt élelmiszerrel.
  - Az ajtó kinyitásakor kieshet valami belőle, ami személyi sérülést vagy anyagi kárt okozhat.
- Ne permetezzen illékony anyagokat (pl. rovarölő szereket) a berendezés felületére.
  - Azonkívül, hogy ez egészségügyi kockázatokat jelent, áramütést vagy tüzet is okozhat, illetve működési problémákhoz vezethet.
- Soha ne nyúljon be ujjal a vízadagoló nyílásba, a jégadagoló kivezetőjébe vagy a jégkészítő tartályba, illetve ne dugjon ezekbe semmit.
  - Ez személyi sérülést vagy anyagi kárt okozhat.
- A hűtőszekrény közelében vagy benne ne használjon vagy helyezzen el hőmérsékletre érzékeny anyagokat (pl. gyúlékony spray-ket, gyúlékony anyagokat, szárazjeget, gyógyszert vagy vegyszert).
- Ne használjon hajszárítót a hűtőszekrény belsejének kiszárítására. Ne helyezzen égő gyertyát a hűtőszekrénybe a kellemetlen szagok megszüntetésére.
  - Ez tüzet vagy áramütést okozhat.
- A víztartályt, a jégtálcát és a jégkockatartót kizárólag ivóvízzel (ásványvízzel vagy szűrt vízzel) töltse fel.
  - Ne öntsön a tartályba teát, gyümölcslevet vagy sportitalt, ez károsíthatja a hűtőszekrényt.

Untitled-10 19 2025-03-11 12:44:33

Biztonsági tudnivalók

- Ne álljon a berendezés tetejére, és ne helyezzen rá tárgyakat (például mosatlan ruhát, égő gyertyákat, égő cigarettát, tálakat, vegyszereket, fémtárgyakat stb.). Ellenkező esetben fennáll az áramütés, tűz veszélye, illetve meghibásodhat a berendezés, vagy személyi sérülés történhet. Ne helyezzen vízzel teli edényt a berendezésre.
  - A folyadék kiömlése tüzet vagy áramütést okozhat.
- Soha ne nézzen hosszú ideig közvetlenül az UV LED-lámpába.
  - Ez az ultraibolya sugárzás miatt megviselheti a szemét.
- Ne helyezze be a polcokat a felső oldalukkal lefelé. A polcok ütközői nem fognak működni.
  - Ez az üvegpolc leesése miatt személyi sérülést okozhat.
- Ha gázszivárgást észlel, kerülje a nyílt láng használatát vagy az egyéb potenciális tűzforrást, és szellőztesse ki alaposan azt a helyiséget, ahol a berendezés áll.
  - Ne érjen se a berendezéshez, se a tápkábelhez.
  - Ne használjon ventilátort a szellőztetéshez.
  - Egyetlen szikra is robbanást vagy tüzet okozhat.
- A palackokat szorosan egymás mellett kell tárolni, hogy ne essenek ki.
- Ez a termék kizárólag élelmiszerek háztartási környezetben történő tárolására szolgál.
- Ne kísérelje meg a hűtőszekrény saját kezűleg történő javítását, szétszerelését vagy átalakítását.
- Ne használjon a szabványostól eltérő biztosítékot (rézhuzal, acélhuzal stb.).

Untitled-10 20 2025-03-11 12:44:33

- Ha a hűtőszekrény javításra vagy ismételt beüzemelésre szorul, forduljon a legközelebbi szakszervizhez.
  - Ellenkező esetben fennáll az áramütés vagy tűz veszélye, meghibásodhat a berendezés, illetve személyi sérülés történhet.
- Ha a hűtőszekrény égett szagot vagy füstöt bocsát ki, húzza ki azonnal, és forduljon a Samsung Electronics szakszervizéhez.
  - Ennek elmulasztása áramütést vagy tüzet okozhat.
- Húzza ki a tápcsatlakozót, mielőtt kicseréli a hűtőszekrény belső világításának izzóját.
  - Ha nem így jár el, áramütést szenvedhet.
- Amennyiben egy nem LED izzó cseréjekor nehézségbe ütközik, lépjen kapcsolatba a Samsung szakszervizével.
- A tápcsatlakozót határozottan csatlakoztassa a fali aljzatba.
- Ne használjon sérült tápcsatlakozót, sérült tápkábelt vagy meglazult fali aljzatot.
  - Ez tüzet vagy áramütést okozhat.

Untitled-10 21 2025-03-11 12:44:33

Biztonsági tudnivalók

A használattal kapcsolatos óvintézkedések

⚠ VIGYÁZAT!

- A kiolvasztott élelmiszert ne fagyassza le újra.
  - Felolvasztás után a lefagyasztott élelmiszeren hamarabb megjelennek az egészségre káros baktériumok, mint a frissen.
  - A második felolvasztás során még több sejt fala sérül meg, így több nedvesség szabadul fel, és a termék integritása is megváltozik.
- Ne szobahőmérsékleten olvassza fel a húst.
  - A biztonság a nyers termék megfelelő kezelésétől függ.
- Ne helyezzen üvegpalackot vagy szénsavas italokat a fagyasztóba.
  - A tárolóedény megfagyhat és eltörhet, ami sérülést okozhat.
- Kizárólag a hűtőszekrényhez mellékelt jégkészítőt használja.
- Ha hosszabb ideig nem lesz otthon (pl. nyaralás miatt), és eközben a víz- és a jégadagolót senki sem fogja használni, akkor az esetleges szivárgás elkerülése érdekében zárja el a vízcsapot.
  - Egyébként vízszivárgás történhet.
- Ha hosszabb ideig (3 hétig vagy tovább) nem használja a hűtőszekrényt, ürítse ki (a jegesvödröt is beleértve), húzza ki, zárja el a vízcsapot, törölje le a nedvességet a belső falakról és hagyja nyitva az ajtókat, hogy megakadályozza a kellemetlen szagok megjelenését és a penészesedést.

Untitled-10 22 2025-03-11 12:44:33

- Annak érdekében, hogy a berendezés a legjobb hatásfokkal működjön:
  - Ne helyezzen élelmiszert túl közel a hűtőszekrény hátsó részén lévő szellőzőnyílásokhoz, mivel ez megakadályozhatja a szabad levegőkeringést a hűtőszekrény belső terében.
  - A hűtőszekrénybe helyezés előtt az élelmiszereket megfelelően csomagolja be, vagy tegye azokat légmentesen záró dobozokba.
  - Tartsa be a fagyasztott élelmiszerek maximális tárolási időkorlátait, és ügyeljen a lejárati időkre.
  - Amennyiben Ön három hétnél rövidebb időre marad távol, nem szükséges megszüntetni a hűtőszekrény áramellátását. Azonban ha el több mint három hétig távol lesz, vegye ki az összes élelmiszert, valamint a jegesvödörből a jeget, húzza ki a hűtőszekrényt, zárja el a vízcsapot, törölje le a nedvességet a belső falakról és hagyja nyitva az ajtókat, hogy megakadályozza a kellemetlen szagok megjelenését és a penészesedést.
- Garancia és átalakítások.
  - A Samsung által nyújtott garancia nem terjed ki külső fél által végzett átalakításokra, továbbá a Samsung elhárít minden felelősséget a külső fél által végzett átalakításokból eredő biztonsági problémákkal vagy károkkal kapcsolatban.

Untitled-10 23 2025-03-11 12:44:33

Biztonsági tudnivalók

- Ne takarja el a hűtőszekrény belsejében található szellőzőnyílásokat.
  - Ha a szellőzőnyílások eltömődnek (különösen a műanyag zacskók hajlamosak eltakarni ezeket), a hűtőszekrény túlhűtése következhet be. Ha ez a túlhűtési periódus túl hosszú ideig tart, a vízszűrő elrepedhet, és ez vízszivárgáshoz vezethet.
- Kizárólag a hűtőszekrényhez mellékelt jégkészítőt használja.
- Törölje ki a nedvességet a hűtő belsejéből, és hagyja az ajtajait nyitva.
  - Ellenkező esetben a hűtőben kellemetlen szag és penész képződhet.
- Ha a hűtőszekrényt kihúzza a konnektorból, várjon legalább öt percig, mielőtt újra bedugná.
- Ha a hűtőszekrény vizes lett, húzza ki a tápcsatlakozót, és vegye fel a kapcsolatot a Samsung Electronics szakszervizével.
- Óvja az üvegfelületeket az erős ütődésektől és más túlzott erőhatásoktól.
  - A törött üveg személyi sérülést és/vagy anyagi kárt okozhat.
- A víztartályt és a jégkockatartót kizárólag ivóvízzel (csapvízzel, ásványvízzel vagy szűrt vízzel) töltse fel.
  - Ne öntsön a tartályba teát vagy sportitalt. Ez károsíthatja a hűtőszekrényt.
- Ügyeljen arra, hogy ne csípje oda az ujjait.
- Ha a hűtőszekrényt elöntötte a víz, forduljon a legközelebbi szakszervizhez.
  - Áramütés, illetve tűz keletkezésének veszélye áll fenn.

Untitled-10 24 2025-03-11 12:44:34

- Ne tároljon növényi olajat a hűtőszekrény ajtórekeszeiben. Az olaj megszilárdulhat, így kellemetlen ízű és nehezen kezelhető lesz. A megnyitott flakon emellett szivároghat, a kiszivárgott olaj miatt pedig az ajtórekesz megrepedezhet. Az olajos flakont nyitása után hűvös és sötét helyen, például szekrényben vagy kamrában célszerű tárolni.
  - Példák a növényi olajra: olívaolaj, kukoricaolaj, szőlőmagolaj stb.

A tisztítással kapcsolatos óvintézkedések

⚠ VIGYÁZAT!

- Ne permetezzen vizet közvetlenül a hűtőszekrénybe vagy a hűtőszekrényre.
  - Ellenkező esetben tűz vagy áramütés következhet be.
- Ne használjon hajszárítót a hűtőszekrény belsejének kiszárítására.
- Ne helyezzen égő gyertyát a hűtőszekrénybe a kellemetlen szagok megszüntetésére.
  - Ez tüzet vagy áramütést okozhat.
- Ne permetezzen tisztítószereket közvetlenül a kijelzőre.
  - Ez feloldhatja a kijelzőre nyomtatott betűket.
- Ha bármilyen idegen anyag (pl. víz) került a berendezésbe, húzza ki a tápkábelt, és forduljon a legközelebbi szakszervizhez.
  - Ennek elmulasztása áramütést vagy tüzet okozhat.

Untitled-10 25 2025-03-11 12:44:34

Biztonsági tudnivalók

- Távolítson el tiszta, száraz ruhával minden idegen anyagot vagy port az elektromos csatlakozó villájáról. Ne használjon nedves vagy vizes ruhát a csatlakozó tisztítására.
  - Ha nem így jár el, az tüzet vagy áramütést okozhat.
- Ne tisztítsa a berendezést víz közvetlen rápermetezésével.
- A tisztításhoz ne használjon benzint, hígítót, hipót vagy klórt.
  - Ezek a vegyszerek károsíthatják a berendezés felületét, és tüzet okozhatnak.
- Soha ne nyúljon be az ujjával az adagolónyílásba, illetve ne dugjon bele semmit.
  - Ez személyi sérülést vagy anyagi kárt okozhat.
- Tisztítás vagy karbantartás előtt húzza ki a berendezés tápcsatlakozóját a konnektorból.
  - Ennek elmulasztása áramütést vagy tüzet okozhat.
- A hűtőszekrény tisztításához használjon tiszta szivacsot vagy puha ruhát és meleg vízben elkevert enyhe tisztítószert.
- Ne használjon súroló hatású vagy durva tisztítószereket, például ablaktisztító sprayt, súrolószert, gyúlékony folyadékokat, sósavat, tisztító viaszokat, tisztítószer-koncentrátumot, fehérítőket, sem kőolajtermékeket tartalmazó tisztítószereket a külső felületekre (ajtók és szekrény), a műanyag alkatrészekre, az ajtók és a belső rész betéteire, valamint a tömítésekre.
  - Ezek megkarcolhatják a felületet, vagy károsíthatják az anyagot.

Untitled-10 26 2025-03-11 12:44:34

- Ne tisztítsa az üvegpolcokat vagy -fedeleket meleg vízzel, ha hidegek. Az üvegpolcok vagy -fedelek a hirtelen hőmérséklet-változás vagy ütődés, leejtés hatására eltörhetnek.

A selejtezéssel kapcsolatos fontos figyelmeztetések

⚠ FIGYELEM!

- Kérjük, a berendezés csomagolóanyagát környezetbarát módon helyezze a hulladékba.
- A hűtőszekrény hulladékként való lerakása előtt győződjön meg arról, hogy a berendezés hátoldalán lévő csövek közül egyik sem sérült.
- A hűtőszekrény selejtezésekor mindig távolítsa el az ajtót/ajtótömítéseket és az ajtóreteszelést, nehogy kisgyermekek vagy állatok szoruljanak a hűtőszekrény belsejébe. Gyermekek csak felügyelet mellett használják a berendezést, nehogy játékszernek tekintsék. A gyerekek beszorulva sérüléseket szenvedhetnek, vagy fulladásos haláleset következhet be.
  - Ha egy gyerek beszorul, sérüléseket szenvedhet, vagy fulladásos haláleset következhet be.
- A szigetelés ciklopentánt tartalmaz. A szigetelőanyagban lévő gázok speciális ártalmatlanítási eljárást igényelnek. Az ilyen termékek környezetvédelmi szempontból biztonságos ártalmatlanítása érdekében vegye fel a kapcsolatot a helyi hatóságokkal.

Untitled-10 27 2025-03-11 12:44:34

Biztonsági tudnivalók

- A csomagolóanyagokat tartsa gyermekektől elzártan, mert veszélyesek lehetnek rájuk nézve.
  - Ha a gyermek egy zacskót húz a fejére, megfulladhat tőle.

További tippek a megfelelő használathoz

- Áramkimaradás esetén hívja fel az áramszolgáltató vállalat helyi irodáját, és érdeklődjön arról, meddig fog tartani az áramszünet.
  - A rövid, egy-két órás áramszünetek nem befolyásolják a hűtőszekrény belső terének hőmérsékletét. Ennek ellenére áramkimaradás idején csak a legszükségesebb esetben nyissa ki az ajtót.
  - Ha az áramszünet 24 óránál tovább tart, vegye ki és dobja ki az összes fagyasztott ételt.
- A hűtőszekrény esetleg nem fog tudni egyenletesen működni (a fagyasztott áru kiolvadhat vagy a fagyasztóban a hőmérséklet megemelkedhet), ha hosszabb ideig olyan helyen áll, ahol a környezeti levegő hőmérséklete folyamatosan alacsonyabb annál, mint amire a berendezést tervezték.
- Egyes élelmiszerek eltarthatóságára a tulajdonságaiktól függően a hűtés kedvezőtlen hatással lehet.
- Az Ön által vásárolt hűtőszekrény jegesedésmentes, ami azt jelenti, hogy a berendezés manuális jégmentesítésére nincs szükség, mivel ez automatikusan történik.

Untitled-10 28 2025-03-11 12:44:34

- A jégmentesítés ideje alatti hőmérséklet-emelkedés nem haladja meg az ISO követelményrendszer határértékeit. Ha meg akarja akadályozni, hogy a lefagyasztott élelmiszer hőmérséklete a jégmentesítés ideje alatt túlzottan megemelkedjen, csomagolja be a fagyasztott élelmiszert több réteg újságpapírba.
- A már teljesen felolvadt élelmiszert ne fagyassza le újra.
- A két csillagjellel ( ) jelölt tárolóhely(ek)ben vagy rekesz(ek)ben kissé magasabb a hőmérséklet, mint a fagyasztó többi részében.
  A kétcsillagos tárhely(ek) vagy rekesz(ek) helye az utasítások és/vagy szállítási feltételek szerint változhat.

Untitled-10 29 2025-03-11 12:44:34

Biztonsági tudnivalók

WEEE utasítások

A termék hulladékba helyezésének módszere (WEEE – Elektromos és elektronikus berendezések hulladékai)

(A szelektív gyűjtő rendszerekkel rendelkező országokban használható)

Ez a jelzés a terméken, tartozékain vagy dokumentációján arra utal, hogy hasznos élettartama végén a terméket és elektronikus tartozékait (pl. töltőegység, fejhallgató, USB kábel) nem szabad a háztartási hulladékkal együtt kidobni. A szabálytalan hulladékba helyezés által okozott környezet- és egészségkárosodás megelőzése érdekében ezeket a tárgyakat különítse el a többi hulladéktól, és felelősségteljesen gondoskodjon az újrahasznosításukról az anyagi erőforrások fenntartható újrafelhasználásának elősegítése érdekében.

A háztartási felhasználók a termék forgalmazójától vagy a helyi önkormányzati szervektől kérjenek tanácsot arra vonatkozóan, hová és hogyan vihetik el az elhasznált termékeket a környezetvédelmi szempontból biztonságos újrahasznosítás céljából.

Az üzleti felhasználók lépjenek kapcsolatba beszállítójukkal, és vizsgálják meg az adásvételi szerződés feltételeit. Ezt a terméket és tartozékait nem szabad az egyéb közületi hulladékkal együtt kezelni.

A Samsung környezetvédelmi kötelezettségvállalásával és termékszabályozási kötelezettségeivel (pl. REACH, WEEE vagy akkumulátorok) kapcsolatos információkért keresse fel fenntarthatósági oldalunkat a www.samsung.com címen.

(Csak az európai országokban és az Egyesült Királyságban értékesített termékek esetén)

Untitled-10 30 2025-03-11 12:44:34

Üzembe helyezés

Kövesse figyelmesen ezeket az utasításokat a hűtőszekrény megfelelő beüzemelése érdekében, továbbá azért, hogy ne történhessen baleset a használatba vétele előtt.

⚠ **FIGYELEM!**

- A hűtőszekrényt kizárólag a rendeltetése szerint használja a használati útmutató alapján.
- Minden szervizelést szakemberrel végeztessen el.
- A termék csomagolóanyagát a helyi előírásoknak megfelelően ártalmatlanítsa.
- Az áramütés elkerülése érdekében húzza ki a tápkábelt, mielőtt karbantartásba vagy cserékbe kezd.

Untitled-10 31 2025-03-11 12:44:34

Üzembe helyezés

A hűtőszekrény áttekintése

A hűtőszekrény kinézete típustól és országtól függően eltérő lehet.

„A” típus

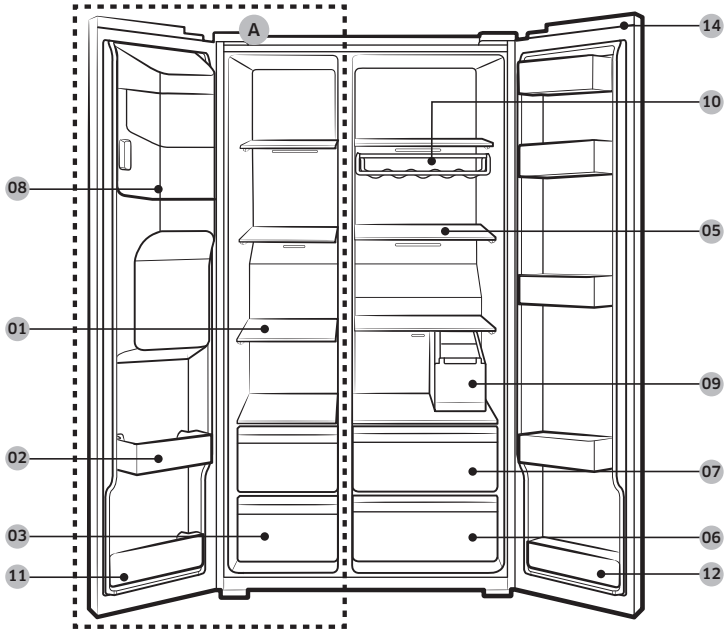

Untitled-10 32 2025-03-11 12:44:35

„B" típus

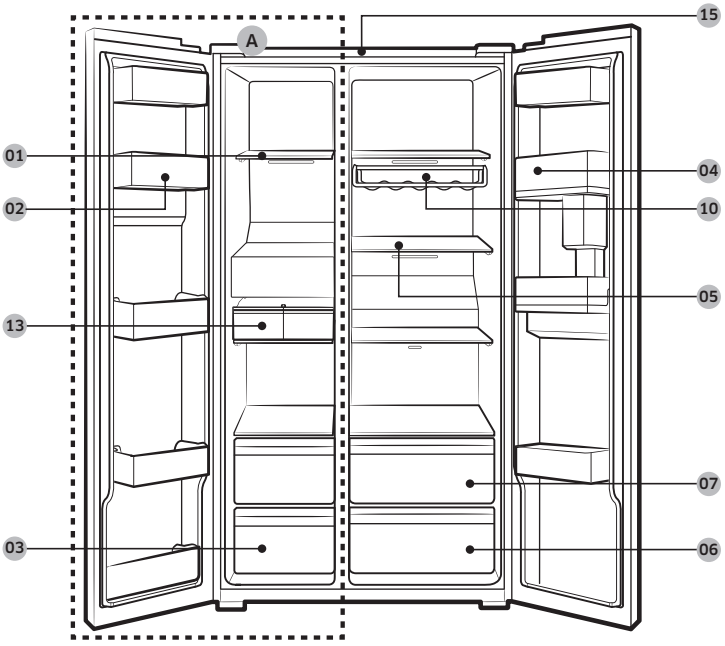

01 Fagyasztó polcai
02 Többcélú fagyasztó-ajtórekesz
03 Tárolófiók szárított ételek és hús számára
04 Hűtőajtórekesz
05 Hűtőszekrénypolcok
06 Zöldségtároló fiók
07 Többcélú fiók
08 Jégkészítő tartály **
09 Víztartály *
10 Bortároló *
11 Alsó fagyasztó-ajtórekesz
12 Alsó hűtőajtórekesz *
13 Automatikus jégkészítő *
14 Kapcsolófedél *
15 Szűrőháló *

A. Fagyasztó
* Csak adott modelleknél
** Csak az adagolós modelleknél

Untitled-10 33 2025-03-11 12:44:35

Üzembe helyezés

MEGJEGYZÉS

A tojástartó kialakítása típusonként eltérhet.

⚠ **VIGYÁZAT!**

Normál típusok esetén ne módosítson a fagyasztópolcok elrendezésén. A fagyasztópolcok eltérő hosszúságúak, és az elrendezésük módosítása esetén az ajtó becsukásakor megsérülhet a termék.

Üzembe helyezés lépésről lépésre

1. LÉPÉS A hűtőszekrény helyének kiválasztása

A felállítás helyével szemben támasztott követelmények:

- Szilárd, vízszintes felület, a szellőzést akadályozó szőnyeg vagy egyéb padlóburkolat nélkül
- Közvetlen napfénytől mentes
- Kellő hely az ajtó nyitásához és csukásához
- Hőforrástól távol
- Kellően nagy hely karbantartáshoz, szervizeléshez

Untitled-10 34 2025-03-11 12:44:35

Szabad tér a hűtőszekrény körül

A telepítés helyigényével kapcsolatban lásd az alábbi képeket és táblázatot.

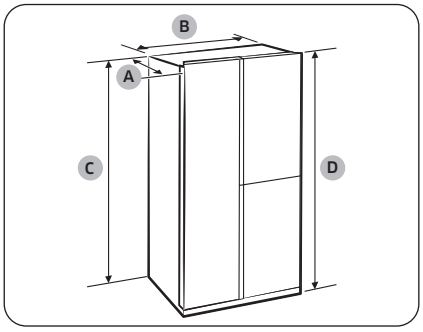

A: hossz	726
B: szélesség	912
C: magasság	1746
D: teljes magasság	1784

(mértékegység: mm)

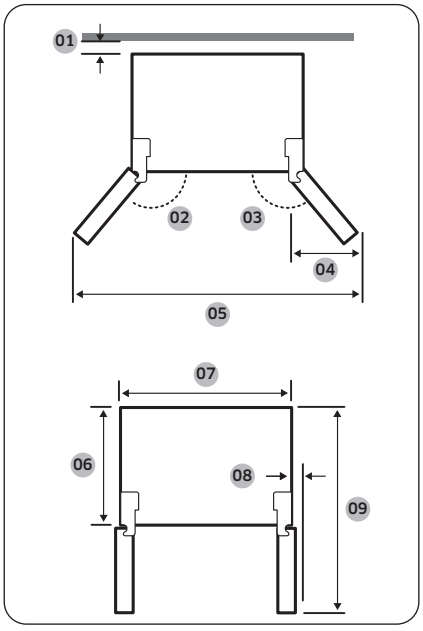

01	több mint 50 mm javasolt
02	165°
03	170°
04	564 mm
05	1730 mm
06	620 mm
07	912 mm
08	30 mm (fogantyú nélkül)
09	1175 mm

MEGJEGYZÉS

A fenti méretek a mérési módtól függően eltérőek lehetnek.

Untitled-10 35 2025-03-11 12:44:35

Üzembe helyezés

2. LÉPÉS Távtartó elhelyezése (csak adott modelleknél)

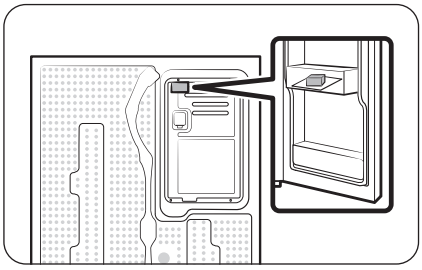

1. Nyissa ki az ajtót, és keresse meg a mellékelt távtartót.
2. Csomagolja ki és rögzítse a távtartót a hűtőszekrény hátuljára az ábra szerint. A távtartó segíti a levegő áramlását a hátsó falnál, és ezzel csökkenti az áramfogyasztást.

3. LÉPÉS Padló

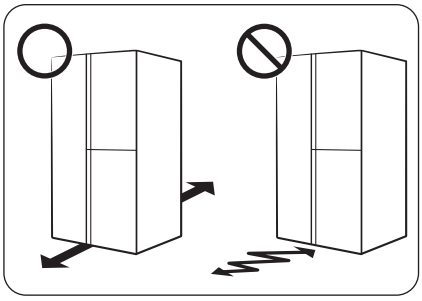

- A telepítés helyén a felületnek el kell bírnia a teljesen feltöltött hűtőszekrényt.
- A padló védelme érdekében tegyen a hűtőszekrény lábai alá egy-egy nagyobb kartonlapot.
- Ha a hűtőszekrény a végső helyére került, a padló védelme érdekében csak akkor mozdítsa el, ha szükséges. Ha el kell mozdítania, az elmozdítás útja mentén tegyen le egy vastag papírt vagy anyagdarabot, például régi szőnyeget.

MEGJEGYZÉS

Ha a hűtőszekrény a mérete miatt nem fér át az ajtónyíláson, lásd az Üzembe helyezés fejezet **Az ajtók leszerelése a bejárati ajtónyílás miatt** című szakaszát.

Untitled-10 36 2025-03-11 12:44:36

4. LÉPÉS A szintezőlábak beállítása

Beállítás az első lábaknál

⚠ **VIGYÁZAT!**

- A hűtőszekrényt sima, szilárd padlón vízszintbe kell állítani. Ennek elmulasztása a hűtőszekrény súlyos károsodásával vagy személyi sérüléssel járhat.
- A szintezést a hűtőszekrény üres állapotában kell elvégezni. Győződjön meg arról, hogy nem maradt élelmiszer a hűtőszekrényben.
- Biztonsági okokból állítsa a hűtőszekrény elejét egy kicsit magasabbra.

A szintezéshez a hűtőszekrény első lábai speciális csavarral (szintezővel) vannak ellátva. A szintezéshez használjon lapos csavarhúzót.

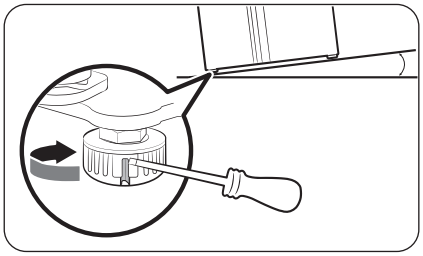

A fagyasztó felőli oldal magasságának beállítása:
Illessze a lapos csavarhúzót a fagyasztóoldali első láb szintezőjébe. Forgassa el a szintezőt jobbra az emeléshez, illetve balra a leengedéshez.

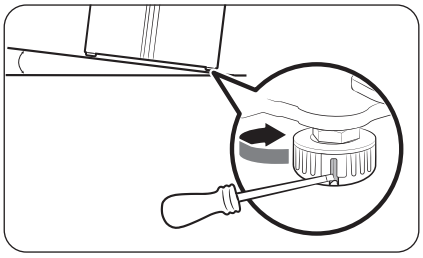

A hűtő felőli oldal magasságának beállítása:
Illessze a lapos csavarhúzót a hűtőoldali első láb szintezőjébe. Forgassa el a szintezőt jobbra az emeléshez, illetve balra a leengedéshez.

Beállítás a hátsó lábaknál (csak adott modelleknél)

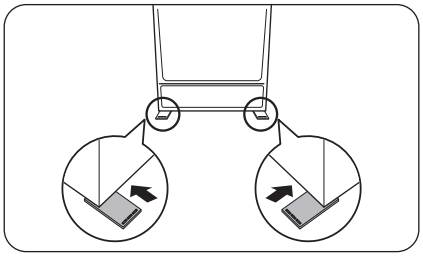

Ha a szintezéshez meg kell emelnie a hűtőszekrény hátulját, használhatja a mellékelt szintbeállító lapo(ka)t. Kövesse ezeket az utasításokat a hűtőszekrény hátuljának a megemeléséhez.

Untitled-10 37 2025-03-11 12:44:36

Üzembe helyezés

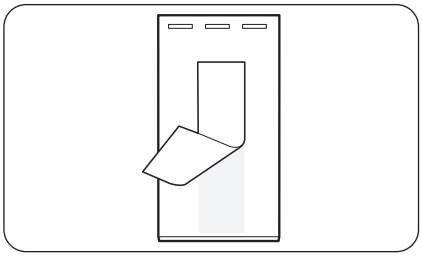

1. Válassza ki azt a helyet a padlón, ahová a szintbeállító lapot rögzítenie kell.
2. Húzza le a ragasztós felületet védő szalagot a szintbeállító lap alján.

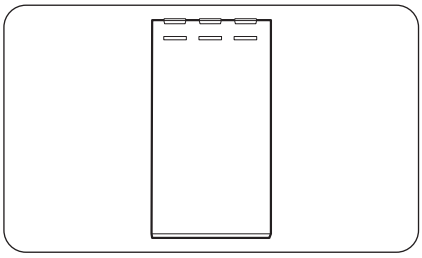

3. Ragassza a padlóra a szintbeállító lapot.

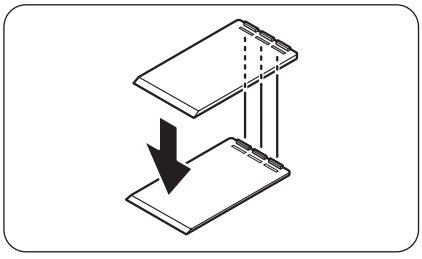

4. Ha ez így nem elég, ragasszon fel egy másik szintbeállító lapot az elsőre.

MEGJEGYZÉS

- Ezt a lépést kihagyhatja, ha egyetlen szintbeállító lappal is vízszintbe állítható a hűtőszekrény.
- Ügyeljen rá, hogy az első szintbeállító lap kiemelkedései illeszkedjenek a második szintbeállító lap bemélyedéseibe.

Untitled-10 38 2025-03-11 12:44:37

5. LÉPÉS Az ajtómagasság és az ajtóhézag beállítása

Az ajtó magasságának beállítása

Az ajtó magassága az ajtók elülső részén, alul található ellenanyával és magasságállító csavarral állítható.

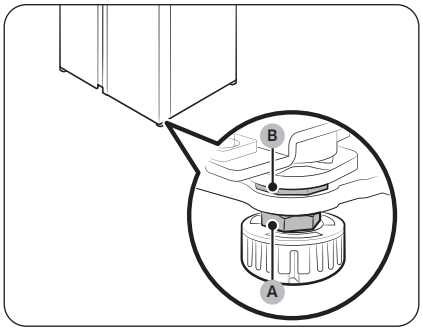

1. Nyissa ki a beállítani kívánt ajtót, majd keresse meg a két csavart (**A** és **B**) az ajtó elülső részén alul.

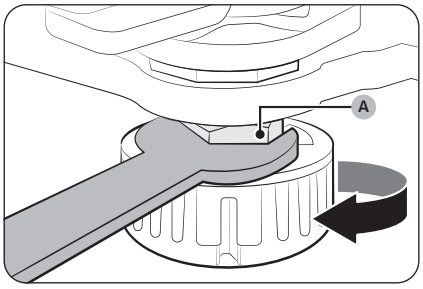

2. 19 mm-es kulccsal (tartozék) jobbra elforgatva lazítsa meg az **ellenanyát (A)**. Ezután nyissa ki az ajtót és végezze el az alábbiakat az ajtón belül.
   - Az ajtó emeléséhez forgassa jobbra a **magasságállító csavart (B)**.
   - Az ajtó süllyesztéséhez forgassa balra a **magasságállító csavart (B)**.

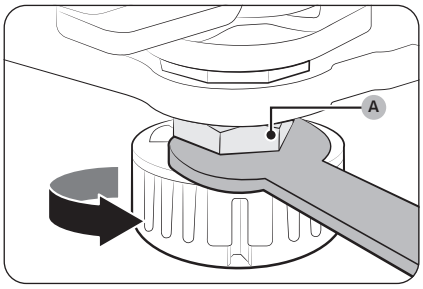

3. Ha végzett, jobbra forgatva húzza meg az **ellenanyát (A)**.

Untitled-10 39 2025-03-11 12:44:38

Üzembe helyezés

6. LÉPÉS A vízadagoló vezeték bekötése (csak adott modelleknél)

Szükséges alkatrészek és szerszámok

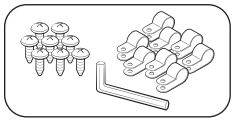

A vízcső rögzítője és csavarjai

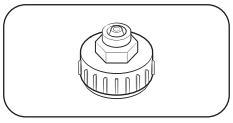

Csatlakozó (24 mm)

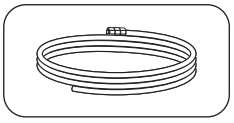

Vízcső

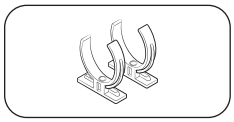

Vízszűrő-rögzítőkapocs

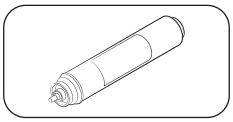

Vízszűrő

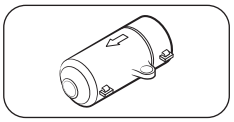

Visszacsapószelep

Bekötés (adagoló külső csöve)

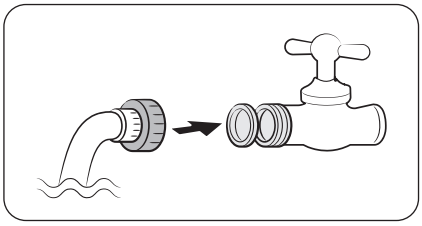

1. Szerelje össze a vízcsövet a csőcsatlakozók segítségével.
2. Zárja el a főcsapot, majd a vízcsapot.
3. Csatlakoztassa a csőcsatlakozót a hidegvíz-csapra.

⚠ **VIGYÁZAT!**

- A csőcsatlakozót feltétlenül a hidegvíz-csapra csatlakoztassa. A melegvíz-csapra csatlakoztatva a vízszűrő eltömődhet, és nem fog megfelelően működni.
- A hűtőszekrény garanciája a vízvezeték bekötésére nem vonatkozik. A vízvezeték bekötése saját költségen történik, kivéve, ha a kiskereskedelmi ár tartalmazza a beüzemelés díját is.
- A Samsung a vízvezeték bekötéséért nem vállal felelősséget. Vízszivárgás esetén lépjen kapcsolatba a bekötést végző szakemberrel.
- A vízvezetéket szakembernek kell megjavítania. Ha vízszivárgást tapasztal, forduljon a helyi Samsung szervizközponthoz vagy a szakemberhez, aki a vízvezeték bekötését végezte.

Untitled-10 40 2025-03-11 12:44:39

7. LÉPÉS A vízellátás bekötése (csak adott modelleknél)

⚠ VIGYÁZAT!

- A vízvezetéket szakképzett szerelő kösse be.
- A hűtőszekrény garanciája a vízvezeték bekötésére nem vonatkozik. A vízvezeték bekötése saját költségen történik, kivéve, ha a kiskereskedelmi ár tartalmazza a beüzemelés díját is.
- A Samsung a vízvezeték bekötéséért nem vállal felelősséget. Vízszivárgás esetén lépjen kapcsolatba a bekötést végző szakemberrel.

A hidegvíz-vezeték csatlakoztatása a vízszűrő tömlőhöz

⚠ VIGYÁZAT!

- A vízszűrő tömlőt feltétlenül hideg ivóvízforrásra kell csatlakoztatni. Ha melegvíz-ellátáshoz csatlakoztatja, az a vízszűrő meghibásodásához vezethet.

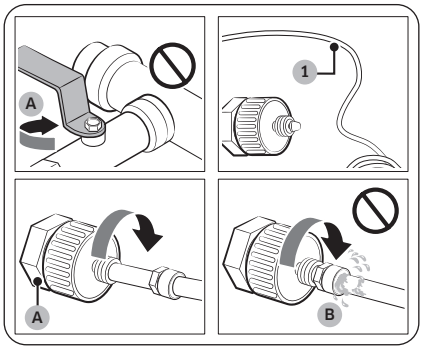

A. Zárja el a fő vízcsapot
B. Nincs rés

1. A főcsapot elzárva szüntesse meg a vízellátást.
2. Keresse meg a hideg ivóvíz vízcsövét (1).
3. A vízcső csatlakoztatásához kövesse a vízvezeték bekötésére vonatkozó utasításokat.

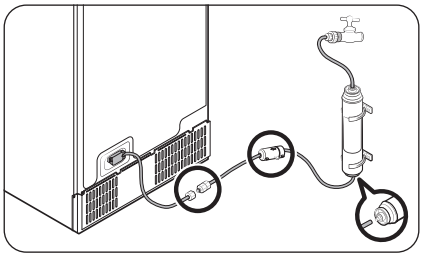

MEGJEGYZÉS

A készüléket a hozzá mellékelt, új tömlőkkel használja, a régi tömlők felhasználását nem javasoljuk.

Untitled-10 41 2025-03-11 12:44:40

Üzembe helyezés

A vízszűrő tömlő csatlakoztatása a vízvezetékre

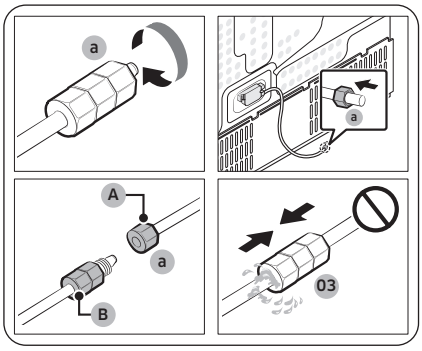

A. A készülék vízcsöve
B. A készlet vízcsöve

1. Lazítsa meg és távolítsa el a szorítóanyát (a) a hűtőszekrény vízcsövéről, és szerelje fel a vízszűrő tömlőre.
2. A vízszűrő tömlő és a vízvezeték csatlakoztatásához húzza meg a szorítóanyát (a).
3. Nyissa meg a főcsapot, és ellenőrizze, hogy nincs-e szivárgás.
4. Ha nincs szivárgás, engedjen ki kb. 10 liter vizet, vagy engedje a vizet 6-7 percig, mielőtt használni kezdené a hűtőszekrényt, hogy kiürüljön minden szennyeződés a vízszűrő rendszerből.

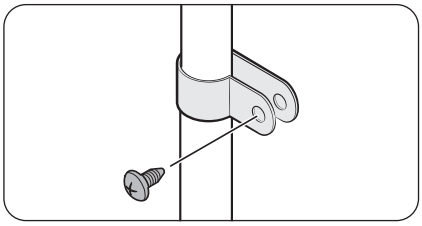

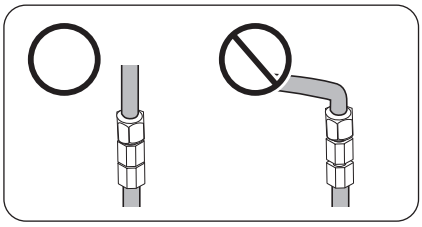

5. Bilincs segítségével rögzítse a vízvezetéket a mosogatóhoz vagy a falhoz.

⚠ VIGYÁZAT!

- Ne húzza meg túlságosan a vízvezetéket. Ügyeljen rá, hogy a vízvezeték ne törjön meg, csípődjön be vagy nyomódjon össze.
- A vízvezetéket ne a hűtőszekrényhez rögzítse. Ez károsíthatja a hűtőszekrényt.

MEGJEGYZÉS

Ha a hűtőszekrényt a vízcső csatlakoztatása után át kell helyezni, akkor győződjön meg arról, hogy a vízcső csatlakoztatott szakasza egyenes.

Untitled-10 42 2025-03-11 12:44:40

A vízvezeték javítása

⚠ VIGYÁZAT!

A vízvezetéket szakembernek kell megjavítania. Ha vízszivárgást tapasztal, forduljon a helyi Samsung szervizközponthoz vagy a szakemberhez, aki a vízvezeték bekötését végezte.

Fordított ozmózisos vízszűrő rendszer

A fordított ozmózisos rendszerből a hűtőszekrény bemeneti szelepéhez érkező víz nyomásának 241 és 827 kPa között kell lennie.

A hűtőszekrény hidegvíz-ellátásának fordított ozmózisos vízszűrő rendszeréhez minimálisan 276 kPa bemeneti víznyomás szükséges. Ha a víznyomás nem éri el ezt az értéket:

- Ellenőrizze, hogy nem tömődött-e el a fordított ozmózisos rendszer üledékszűrője. Szükség esetén cserélje ki a szűrőt.
- Töltse fel vízzel a fordított ozmózisos rendszer tartályát.
- Ha a hűtőszekrénye rendelkezik vízszűrővel, az tovább csökkentheti a víznyomást, ha a fordított ozmózisos rendszerrel együtt használja. Szerelje ki a vízszűrőt.

További információkkal vagy a karbantartással kapcsolatban forduljon engedéllyel rendelkező vízvezeték-szerelő szakemberhez.

MEGJEGYZÉS

VÍZSZŰRŐ BESZERELÉSE SZÜKSÉGES.

- Feltétlenül szereljen be vízszűrőt.
- Vízszűrő nélkül folyamatosan apró idegen anyagok (homok, vízkő) kerülhetnek a vízvezetékbe, amelyek hibákat okozhatnak a vízellátó rendszerben.

Új szűrő rendelése

Új szűrő beszerzése (alkatrész típusa: **HAFEX/EXP**) érdekében forduljon a helyi Samsung szervizközponthoz.

A vízszűrő felszerelése a helyére

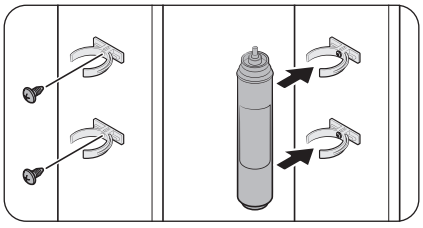

1. Rögzítse a **rögzítőkapcsokat** (2 db) a megfelelő helyekre, például a mosogató alá. Ezután rögzítse a **rögzítőkapcsokat** szilárdan a csavarokkal.
2. Illessze be a **vízszűrőt** a felső és alsó kapocsba a megfelelő helyzetben. Ellenőrizze a **vízszűrő** függőleges helyzetét.

MEGJEGYZÉS

Ha vízszintesen lett beszerelve, előfordulhat, hogy víz marad a szűrőben. Emiatt a függőleges beszerelése javasolt.

Untitled-10 43 2025-03-11 12:44:41

Üzembe helyezés

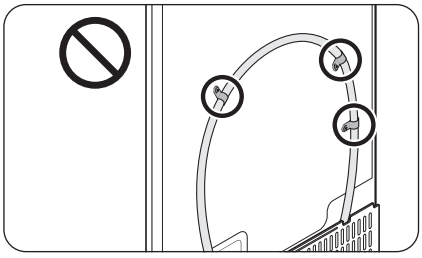

⚠ **VIGYÁZAT!**

A vízszűrőt ne a hűtőszekrényre szerelje fel. Ez károsíthatja a hűtőszekrényt.

Vízszűrőcsere (csak adott modelleknél)

⚠ **VIGYÁZAT!**

- Ne használjon harmadik féltől származó vízszűrőt. Csak a Samsung által biztosított vagy jóváhagyott szűrőt használjon.
- A nem jóváhagyott szűrő szivároghat és károsíthatja a hűtőszekrényt, így áramütést okozhat. A Samsung nem vállal felelősséget olyan kárért, ami külső féltől származó vízszűrő használatából ered.
- A vízszűrőcsere ikonja ( ) tájékoztatásul villogni kezd, ha eljött a szűrőcsere ideje.

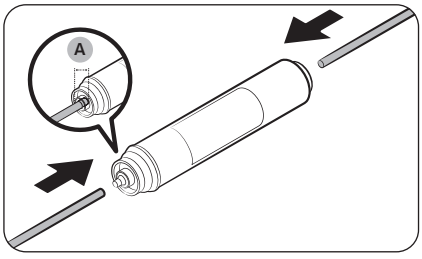

1. Zárja el a vízellátást.
2. Csatlakoztassa a vízellátás vezetékét a szűrő bemeneti végére.
3. Csatlakoztassa az adagoló vezetékét a szűrő kimenetére. A **víztömlő behelyezési mélysége (A)** 18 mm.

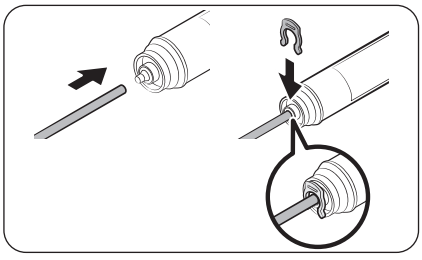

4. Ellenőrizze, hogy nincs-e szivárgás. Ha nincs, rögzítse a kapcsokkal a vezetékeket.
5. Tegye a helyére a vízszűrőt, és rögzítse a kapcsokkal.
6. Törölje a vízszűrőcsere riasztását. (A részletes utasításokért tekintse át a következő részt: „**A vízszűrőcsere riasztásának törlése vagy elvetése (csak adott modelleknél)**”, **58**. oldal.)
7. Ha végzett a cserével, folyasson át 10 liter vizet a szűrőn (vagy adagolja a vizet 6-7 percig), hogy kiöblítse a vízvezetékből a szennyeződéseket.

Untitled-10 44 2025-03-11 12:44:41

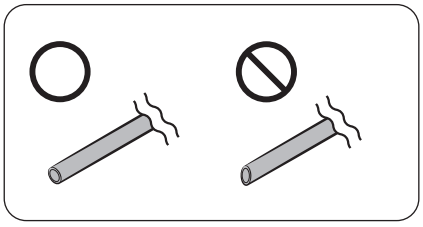

⚠ **VIGYÁZAT!**

A vízvezetékcső megfelelő hosszra történő levágása után simítsa le merőlegesre a vágás felületét. Ezzel meggátolható a vízszivárgás.

MEGJEGYZÉS

- Új vízszűrő beszerelésekor rövid ideig sugárban távozhat a víz a vízadagolóból. Ezt az okozza, hogy a vízvezetékbe levegő került.
- A csere során a hűtőszekrényből víz csepeghet a padlóra. Ha ez történne, szárítsa fel a vizet száraz törlőkendővel.

8. LÉPÉS Kezdeti beállítások

Az alábbi lépéseket végrehajtva hűtőszekrénye teljes mértékben használhatóvá válik.

1. Dugja be a tápkábelt a konnektorba a hűtőszekrény bekapcsolásához.
2. Nyissa ki az ajtót, és ellenőrizze, hogy a belső világítás bekapcsol-e.
3. Állítsa a hőmérsékletet a leghidegebb értékre, majd várjon kb. egy órát. Ezután a fagyasztó fagyasztani kezd, és a motor egyenletesen jár.
4. Várja meg, amíg a hűtőszekrény belső tere eléri a beállított hőmérsékletet. A hűtőszekrény ezzel készen áll a használatra.

9. LÉPÉS Végső ellenőrzés

Ha az üzembe helyezés befejeződött, ellenőrizze a következőket:

- A hűtőszekrény be van dugva a konnektorba, és megfelelően földelve van.
- A hűtőszekrény sík, vízszintes felületen áll, kellő távolságra a faltól vagy a szekrénytől.
- A hűtőszekrény ki van szintezve, és szilárdan áll a padlón.
- Az ajtó akadálymentesen nyílik és csukódik, a belső világítása pedig az ajtó kinyitására automatikusan bekapcsol.

Untitled-10 45 2025-03-11 12:44:42

Üzembe helyezés

Az ajtók leszerelése a bejárati ajtónyílás miatt

Ha a hűtőszekrény a mérete miatt nem fér át a bejárati ajtónyíláson, kövesse ezeket az utasításokat:

Szükséges szerszámok (nem tartozék)

Ezekre a szerszámokra van szükség az ajtók leszereléséhez.

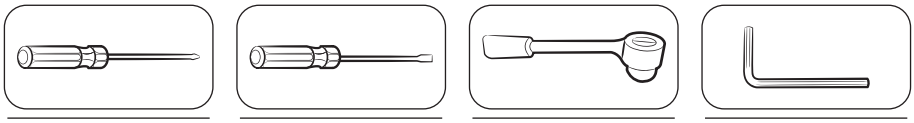

Csillagcsavarhúzó | Lapos csavarhúzó | Dugókulcs (10 mm) | Imbuszkulcs (5 mm)

A vízvezeték leválasztása

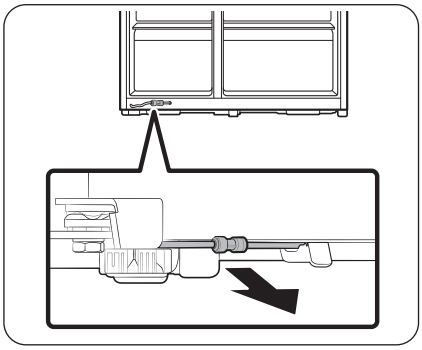

1. Húzza ki a vízvezetéket előre a hűtőszekrény hátuljából.

MEGJEGYZÉS

A hűtőszekrény vízvezetéke keringetővezeték, ami a vízellátástól érkező vízcsövet és a hűtőszekrény vízszűrő rendszerének tömlőit köti össze.

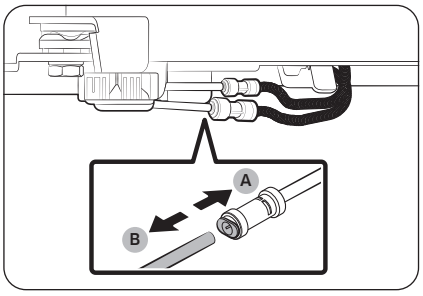

2. A tömlők leválasztásához nyomja össze a **csőcsatlakozót (A)**, majd válassza le a **víztömlőt (B)**.

⚠ VIGYÁZAT!

Ne fejtsen ki túl nagy erőt a csőcsatlakozóra. Eltörhet.

Untitled-10 46 2025-03-11 12:44:43

Az ajtók leszerelése

⚠ VIGYÁZAT!

Az ajtó bármelyik lépésnél leeshet vagy feldőlhet és megsérülhet. A baleset elkerülésére járjon el különös körültekintéssel a lépések során.

A típusú modellek esetén

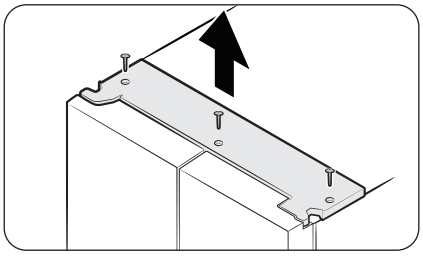

B típusú modellek esetén

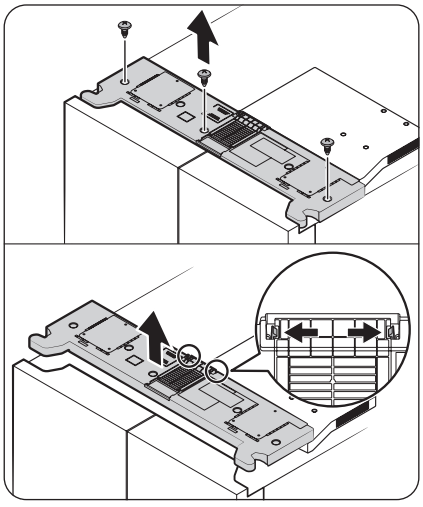

1. Az ajtókat becsukva távolítsa el a felső burkolatot.
   Az eltávolítás módja függ a felső burkolat típusától.
   - A típus: Távolítsa el csillagcsavarhúzó segítségével a csavarokat, majd emelje meg a felső burkolatot.
   - B típus: Távolítsa el csillagcsavarhúzó segítségével a csavarokat, a reteszelő füleket kifelé nyomva oldja ki a felső burkolatot a szellőzőnyílás takarólemezéről, majd emelje meg a felső burkolatot.

MEGJEGYZÉS

A csavarok mennyisége a típustól függően változhat.

Untitled-10 47 2025-03-11 12:44:44

Üzembe helyezés

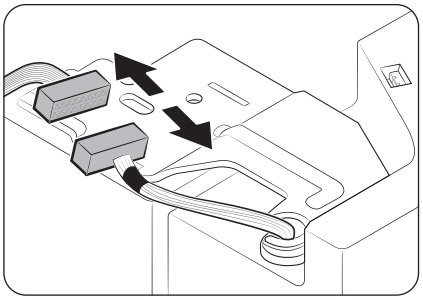

2. Húzza szét az elektromos csatlakozót.

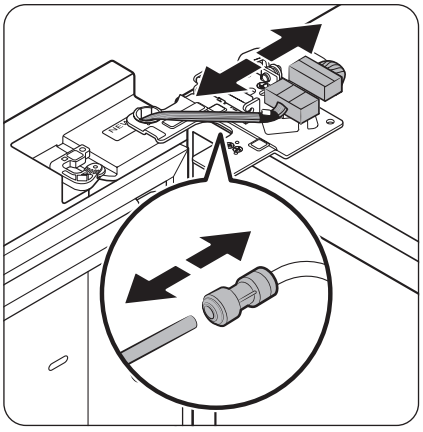

3. Kösse le a két kábelcsatlakozót a bal oldali ajtóról. A csatlakozók helye típusonként eltérő.

⚠ **VIGYÁZAT!**

- Ne vegye le egyszerre mindkét ajtót. Ügyeljen arra, hogy egyszerre csak egy ajtót szereljen le. Ellenkező esetben az ajtók valamelyike leeshet, és személyi sérülést okozhat.
- A csatlakozók leválasztása előtt győződjön meg arról, hogy a hűtőszekrény ki van kapcsolva.

4. Húzza ki a vízcsövet a bal oldali ajtó csatlakozójából az ábra szerint.
   - Ez a lépés az AutoFill kancsó és a vízadagoló nélküli típusokra nem vonatkozik.

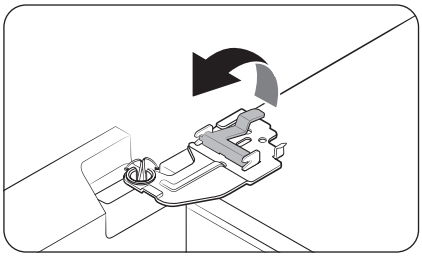

5. Óvatosan emelje fel a szorítókapcsot.

MEGJEGYZÉS

A szorítókapocs károsodásának és a személyi sérülések elkerülésének érdekében ne erőltesse a szorítókapocs emelését.

Untitled-10 48 2025-03-11 12:44:44

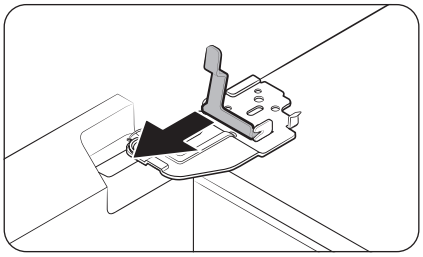

6. Eltávolításához húzza ki a szorítókapcsot.

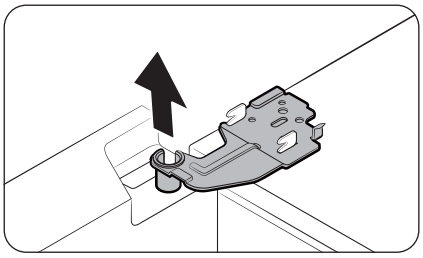

7. Nyissa ki 90 fokban az ajtót. Az ajtót tartva távolítsa el a sarokpántot.

⚠ **VIGYÁZAT!**

Ha úgy távolítja el a zsanért, hogy közben nem tartja az ajtót, az ajtó leeshet, és személyi sérülést okozhat.

Untitled-10 49 2025-03-11 12:44:45

Üzembe helyezés

A hűtő ajtajának visszaszerelése

Miután a hűtőszekrényt a végleges helyére tette, a leszerelésre vonatkozó utasításokat fordított sorrendben végrehajtva szerelje vissza az ajtókat.

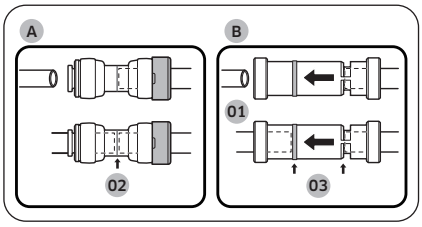

01 Adagoló
02 Az átlátszó csőcsatlakozó közepe
03 Jelzővonalak

⚠ **VIGYÁZAT!**

A víz adagolóból történő szivárgásának megelőzése érdekében a vízcsövet teljesen csatlakoztatni kell. Győződjön meg arról, hogy mindkét vízcső egészen az átlátszó **csőcsatlakozó (A)** középvonaláig vagy a **jelzővonalakig (B)** be van tolva.

Untitled-10 50 2025-03-11 12:44:45

Az ajtók visszaszerelése

⚠ **VIGYÁZAT!**

- Az ajtók visszaszerelése előtt csatlakoztassa újra megfelelően az összes elektromos kábelt.
- Először a fagyasztó ajtaját kell visszaszerelni, majd ezután a hűtőrészét.
- Ügyeljen arra, hogy ne essen önre az ajtó, amikor eltávolítja.
- Ügyeljen, nehogy megkarcolódjon a hűtőszekrény.

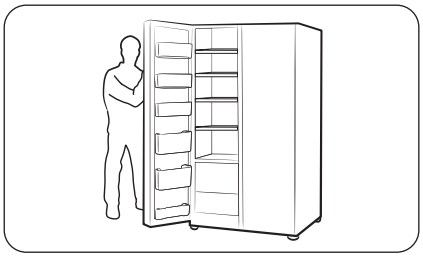

1. A fagyasztó ajtaját akassza rá a hűtőszekrény alján található zsanérra.

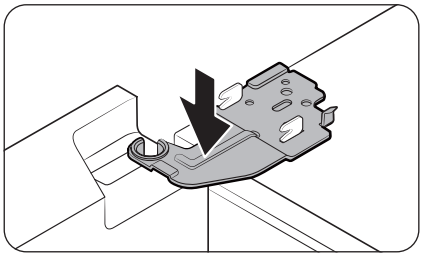

2. Tegye a zsanért a helyére, majd illessze az ajtón lévő nyílásba.

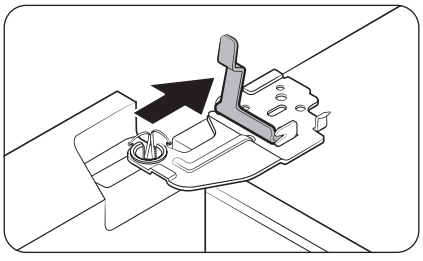

3. Csúsztassa a szorítókapcsot a nyíl által jelzett irányba.

Untitled-10 51 2025-03-11 12:44:46

Üzembe helyezés

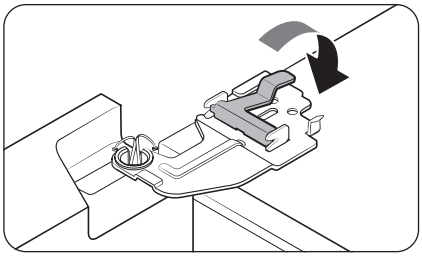

4. Az ábra szerint nyomja le a szorítókapcsot.

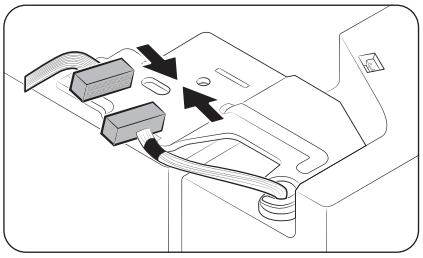

5. Kösse össze az elektromos csatlakozót.

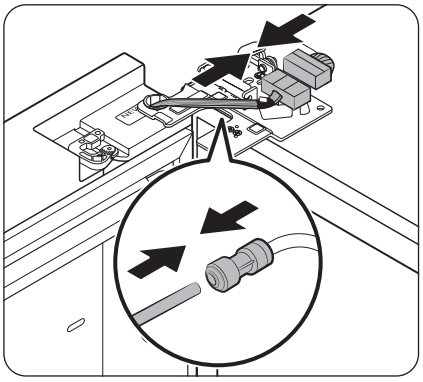

6. Csatlakoztassa a vezetékcsatlakozókat.

⚠ **VIGYÁZAT!**

- Ellenőrizze, hogy a vezetékcsatlakozók megfelelően csatlakoznak-e. Ellenkező esetben a kijelző nem fog működni.

7. Csatlakoztassa a vízcsövet.

- Ez a lépés az AutoFill kancsó és a vízadagoló nélküli típusokra nem vonatkozik.

⚠ **VIGYÁZAT!**

- A víz szivárgásának megelőzése érdekében győződjön meg arról, hogy a piros bilincsek megfelelően rögzítik-e a csőcsatlakozót.
- Tartsa a bilincseket olyan helyen, ahol gyermekek nem férhetnek hozzájuk.

Untitled-10 52 2025-03-11 12:44:46

A típusú modellek esetén

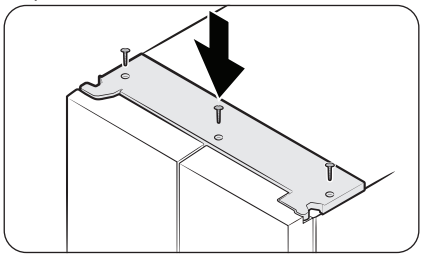

B típusú modellek esetén

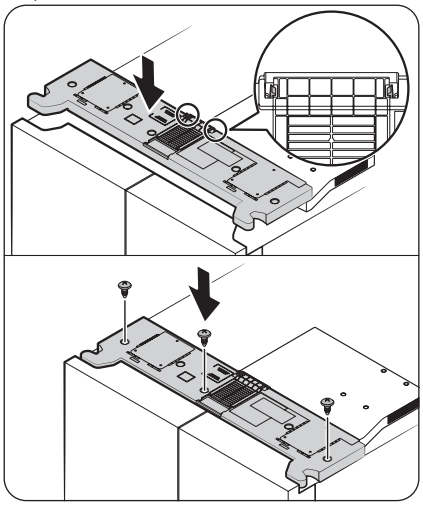

8. Először elöl helyezze fel a felső burkolatot, majd nyomja le hátul, hogy a helyére pattanjon. Ezután húzza meg a csavarokat.
   - B típusú modellek esetén: Győződjön meg arról, hogy a reteszelő fülek megfelelően illeszkednek a szellőzőnyílás takarólemezébe, majd húzza meg a csavarokat.

MEGJEGYZÉS

A csavarok mennyisége a típustól függően változhat.

Untitled-10 53 2025-03-11 12:44:47

Műveletek

Fő panel

A fő panel kinézete az ábrán láthatótól eltérő lehet, és a fő panel kialakítása értesítés nélkül változhat.

Általános típus

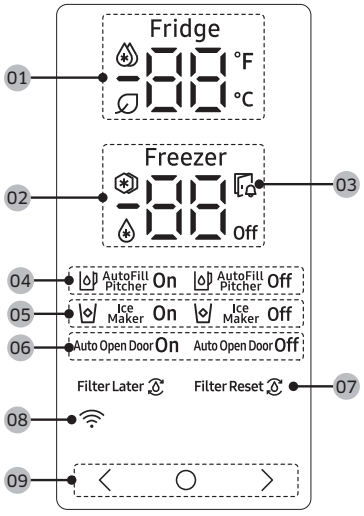

01 A hűtő visszajelzője	• A hűtő aktuális vagy kívánt hőmérsékletét jeleníti meg. • A azt jelzi, hogy a Power Cool (Gyorshűtés) be van kapcsolva. • Az ikon akkor látható, ha az AI Energy Mode aktív. Az AI Energy Mode a SmartThings alkalmazásban kapcsolható be és ki. (csak adott modelleknél)
02 Fagyasztó visszajelzője	• A fagyasztó aktuális vagy kívánt hőmérsékletét jeleníti meg. • A azt jelzi, hogy a Power Freeze (Gyorsfagyasztás) be van kapcsolva. • A azt jelzi, hogy a fagyasztó Fridge (Hűtő) üzemmódban működik. (Csak adott modelleknél.) • A **Off** azt jelzi, hogy a fagyasztó nem üzemel. (Csak adott modelleknél.)
03 Nyitott ajtó visszajelzője	Ez a visszajelző hangjelzés kíséretében villog, ha az ajtót 2 percnél tovább hagyják nyitva.

Untitled-10 54 2025-03-11 12:44:48

04 AutoFill kancsó jelzőfény (csak adott modelleknél)	Az AutoFill Pitcher (AutoFill kancsó) 2 jelzőfénnyel rendelkezik (AutoFill Pitcher (AutoFill kancsó) On (be) / Off (ki)), amelyek az üzemállapotát jelzik. • Amikor az AutoFill működik, a megfelelő jelzőfény (AutoFill Pitcher On (AutoFill kancsó be)) világít. • Amikor az AutoFill kikapcsolt állapotban van, az ennek megfelelő jelzőfény (AutoFill Pitcher Off (AutoFill kancsó ki)) világít. • Az AutoFill Pitcher (AutoFill kancsó) használatához be kell kapcsolnia az AutoFill Pitcher (AutoFill kancsó) funkciót.
05 Jégkészítő visszajelzője	• A jégkészítő állapotát mutatja. • A jégkészítés engedélyezéséhez be kell kapcsolnia a jégkészítőt.
06 Automatikus ajtónyitás visszajelző (csak adott modelleknél)	• Az Auto Open Door (Automatikus ajtónyitás) funkció állapotát mutatja. • Az Auto Open Door (Automatikus ajtónyitás) funkció használatához be kell kapcsolnia az Auto Open Door (Automatikus ajtónyitás) funkciót. (További tudnivalókért lásd: „**Az Automatikus ajtónyitás funkció (csak adott modelleknél) be- vagy kikapcsolása**”, **59**. oldal.)
07 Vízszűrő jelzőfény (csak adott modelleknél)	• A azt jelzi, hogy a vízszűrőt cserélni kell. • Ha megjelenik a ikon, kicserélheti a vízszűrőt és törölheti a vízszűrőcsere riasztását, vagy a riasztást elvetve később is kicserélheti a vízszűrőt. (További tudnivalókért lásd: „**A vízszűrőcsere riasztásának törlése vagy elvetése (csak adott modelleknél)**”, **58**. oldal.)
08 Hálózati kapcsolat visszajelzője	• Ez az ikon azt jelzi, hogy a hűtőszekrény csatlakozik egy hálózathoz. • A SmartThings alkalmazásban vezérelheti és felügyelheti a hűtőszekrény működését. További információkért tekintse át a következő részt: **SmartThings (csak adott modelleknél)**.
09 Gombok	• A kijelző kikapcsolt állapotában érintse meg bármely gombot a kijelző bekapcsolásához. • Az ○ gombbal válassza ki a hűtőt vagy a fagyasztót, majd a 〈 vagy a 〉 gombbal adja meg a kiválasztott hűtőtér kívánt hőmérsékletét vagy funkcióját.

MEGJEGYZÉS

- A kezelőpanel kikapcsolva marad, ha a hűtőszekrényt nem használják. Csak akkor kapcsol be és kezd világítani, amikor kinyitják az ajtót vagy megérintik a gombokat.
- Ha az ajtót 5 percig nyitva hagyják, a belső világítás 5 percig villog, majd kikapcsol. Ez a riasztás jelzi a hallássérült vagy gyengén halló személyek számára, hogy az ajtó nyitva van. Felhívjuk figyelmét, hogy ez egy normál funkció.

Untitled-10 55 2025-03-11 12:44:49

Műveletek

A kívánt hőmérséklet vagy funkció beállítása

1. Koppintson bármely gombra (〈 , ◯ vagy 〉) a kijelző aktiválásához.
   - Előfordulhat, hogy ez a lépés bizonyos típusokra nem vonatkozik.
2. Érintse meg az ◯ gombot a hűtő vagy a fagyasztó kiválasztásához.
   - A kiválasztott hűtőtér visszajelzője villogni kezd.
   - A Celsius-fok szimbóluma (℃) nem villog.
3. Koppintson a 〈 vagy 〉 gombra a kívánt hőmérséklet vagy funkció kiválasztásához.
   - Tekintse át az egyes hűtőterekhez elérhető opciók táblázatát.

Fridge (Hűtő)	• Elérhető opciók: (Power Cool (Gyorshűtés)) ↔ 1 ℃ ↔ 2 ℃ ↔ 3 ℃ ↔ 4 ℃ ↔ 5 ℃ ↔ 6 ℃ ↔ 7 ℃ ↔ (Vacation (Nyaralás)) • A Power Cool (Gyorshűtés) a ventilátor legnagyobb fordulatszáma révén gyorsítja fel a hűtési folyamatot. A hűtőszekrény két és fél órán keresztül teljes sebességgel működik, majd visszaáll az előző hőmérsékletre. • Használja a Vacation (Nyaralás) funkciót, ha nyaralni megy, netán üzleti útra indul, vagy csak hosszú ideig nem használja a hűtőszekrényt. A hűtési hőmérséklet 15 ℃ alatt marad, de a fagyasztó a korábbi beállításnak megfelelően bekapcsolva marad.

Untitled-10 56 2025-03-11 12:44:49

Freezer (Fagyasztó)	• Elérhető opciók: (Power Freeze (Gyorsfagyasztás)) ↔ –23 °C ↔ –22 °C ↔ –21 °C ↔ –20 °C ↔ –19 °C ↔ –18 °C ↔ –17 °C ↔ –16 °C ↔ –15 °C ↔ (Fridge (Hűtő)) ↔ **Off** • A Power Freeze (Gyorsfagyasztás) a ventilátor legnagyobb fordulatszáma révén gyorsítja fel a fagyasztási folyamatot. A fagyasztó 50 órán keresztül teljes fordulatszámon működik, majd visszaáll az előző hőmérsékletre. Nagyobb mennyiségű élelmiszer fagyasztásához kapcsolja be a Power Freeze (Gyorsfagyasztás) funkciót legalább 20 órával az élelmiszer fagyasztóba helyezése előtt. • A (Fridge (Hűtő)) lehetőséget kiválasztva a fagyasztó hűtőként fog működni, a hőmérséklet-beállítása pedig 3 °C-ra változik. • A **Off** lehetőséget kiválasztva a fagyasztó kikapcsol. • A (Fridge (Hűtő)) vagy a **Off** lehetőség kiválasztása előtt ürítse ki a jégkészítő tartályt. A (Fridge (Hűtő)) vagy a **Off** lehetőség kiválasztása után 15 másodperccel a jégkészítő elkezdi adagolni a maradék jeget a jégkészítő tartályba. • A (Fridge (Hűtő)) és a **Off** üzemmód nem minden modellnél érhető el. ⚠ **FIGYELEM!** • A fagyasztóba ne tegyen üvegpalackba töltött italokat, ha az Hűtő üzemmódban működik. Ha kikapcsolja a Fridge (Hűtő) üzemmódot, és a fagyasztó visszaáll fagyasztási üzemmódba, az üvegpalackokban megfagy a folyadék, amitől a palackok eltörhetnek vagy felrobbanhatnak a fagyasztóban. • A Fridge (Hűtő) üzemmód bekapcsolása előtt vegye ki a fagyasztott élelmiszereket a fagyasztóból. A hőmérséklet emelkedésének hatására a fagyasztott élelmiszerek felolvadnak és megromlanak. • Feltétlenül vegyen ki minden élelmiszert, amit nem kíván lefagyasztani, mielőtt kikapcsolja a Fridge (Hűtő) üzemmódot, és a fagyasztót újra fagyasztásra kezdi használni. **MEGJEGYZÉS** • A Power Freeze (Gyorsfagyasztás) funkciót használva a hűtőszekrény energiafogyasztása megnő. Ha már nincs rá szüksége, ne felejtse el kikapcsolni a funkciót, és visszaállítani a fagyasztót az eredeti hőmérsékletre. • Ha a fagyasztót kikapcsolja, a hőmérséklete 15 °C alatt marad, a hűtő viszont a korábbi beállításaival működik tovább. • Ne tároljon élelmiszereket vagy italokat a hűtőszekrényben, ha a fagyasztó **Off** beállítású. • Ha a fagyasztót fagyasztási üzemmódban készül használni, nyomatékosan javasoljuk, hogy műanyag edényekben tárolja az élelmiszereket, különösen a zöldségeket.

4. Várjon 5 másodpercet a kiválasztás megerősítéséhez.
   - A kiválasztott hűtőtér visszajelzője abbahagyja a villogást.

MEGJEGYZÉS

A Power Cool (Gyorshűtés) vagy a Power Freeze (Gyorsfagyasztás) használata növeli a villamosenergia-fogyasztást.

Untitled-10 57 2025-03-11 12:44:49

Műveletek

Az AutoFill kancsó be- vagy kikapcsolása (csak adott modelleknél)

Az AutoFill kancsó funkció a hűtőgépben be- és kikapcsolható.

1. Koppintson bármely gombra (〈 , ◯ vagy 〉) a kijelző aktiválásához.
   - Előfordulhat, hogy ez a lépés bizonyos típusokra nem vonatkozik.
2. Érintse meg hosszan a ◯ gombot, amíg az AutoFill kancsó jelzőfénye villogni nem kezd.
3. Koppintson a 〈 vagy a 〉 gombra az AutoFill kancsó be- vagy kikapcsolásához.
   - Koppintson a 〈 gombra a bekapcsolásához.
   - Koppintson a 〉 gombra a kikapcsolásához.
4. Várjon 5 másodpercet a kiválasztás megerősítéséhez, vagy koppintson a ◯ lehetőségre.
   - Az AutoFill kancsó visszajelzőjének villogása megszűnik.

A jégkészítő be- vagy kikapcsolása

A fagyasztóban be- és kikapcsolhatja az automatikus jégkészítőt.

1. Koppintson bármely gombra (〈 , ◯ vagy 〉) a kijelző aktiválásához.
   - Előfordulhat, hogy ez a lépés bizonyos típusokra nem vonatkozik.
2. Koppintson hosszan a ◯ gombra, amíg a jégkészítés visszajelző villogni nem kezd.
3. Koppintson a 〈 vagy a 〉 gombra a jégkészítő be- vagy kikapcsolásához.
   - Koppintson a 〈 gombra a bekapcsolásához.
   - Koppintson a 〉 gombra a kikapcsolásához.
4. Várjon 5 másodpercet a kiválasztás megerősítéséhez, vagy koppintson a ◯ lehetőségre.
   - Az Ice Maker (Jégkészítő) visszajelzőjének villogása megszűnik.

A vízszűrőcsere riasztásának törlése vagy elvetése (csak adott modelleknél)

A vízszűrőcsere ikonja (🔄) villogással riasztást ad a felhasználónak, ha eljött a szűrőcsere ideje. A vízszűrőt rögtön is kicserélheti, majd törölheti a vízszűrőcsere riasztását, de el is vetheti a riasztást, ha később kívánja kicserélni a vízszűrőt.

1. A kijelző aktiválásához koppintson bármelyik gombra (〈 , ◯ vagy 〉).
   - Előfordulhat, hogy ez a lépés bizonyos típusokra nem vonatkozik.
2. Érintse meg hosszan az ◯ gombot, amíg a Water Filter (Vízszűrő) visszajelzője villogni nem kezd.
3. A vízszűrőcsere riasztásának törléséhez vagy elvetéséhez érintse meg a 〈 vagy a 〉 gombot.
   - Ha később kívánja kicserélni a vízszűrőt és elvetné a riasztást, érintse meg a 〈 gombot.
   - Ha kicserélte a vízszűrőt, a vízszűrőcsere riasztásának törléséhez érintse meg a 〉 gombot.
4. Várjon 5 másodpercet a kiválasztás megerősítéséhez, vagy koppintson a ◯ lehetőségre.
   - A Vízszűrő visszajelzőjének villogása megszűnik.

Untitled-10 58 2025-03-11 12:44:49

Az Automatikus ajtónyitás funkció (csak adott modelleknél) be- vagy kikapcsolása

Az Auto Open Door (Automatikus ajtónyitás) funkció be- és kikapcsolható.

1. A kijelző aktiválásához koppintson bármelyik gombra (〈 , ◯ vagy 〉).
   - Előfordulhat, hogy ez a lépés bizonyos típusokra nem vonatkozik.
2. Érintse meg hosszan a ◯ gombot, amíg az Auto Open Door (Automatikus ajtónyitás) visszajelző villogni nem kezd.
3. A funkció be- vagy kikapcsolásához érintse meg a 〈 vagy a 〉 gombot.
   - Koppintson a 〈 gombra a bekapcsolásához.
   - Koppintson a 〉 gombra a kikapcsolásához.
4. Várjon 5 másodpercet a kiválasztás megerősítéséhez, vagy koppintson a ◯ lehetőségre.
   - Az Auto Open Door (Automatikus ajtónyitás) visszajelző villogása megszűnik.

A wifi be- vagy kikapcsolása (csak adott modelleknél)

A wifi be- vagy kikapcsolásához tartsa ujját a ◯ vagy 〉 gombon 10 másodpercig. A kijelzőn megjelenik a wifi állapota 5 másodpercig (az ábrán látható módon).

Wifi bekapcsolva

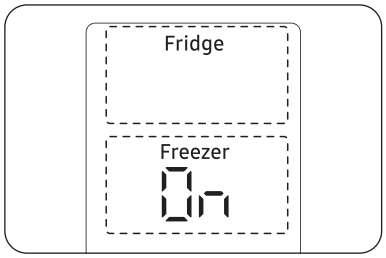

Wifi kikapcsolva

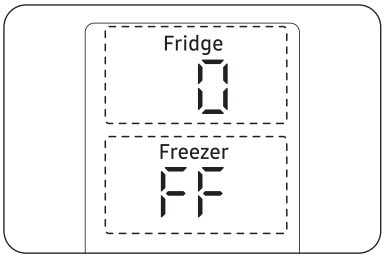

MEGJEGYZÉS

- Kapcsolja be a wifi funkciót, ha a hűtőszekrényt a SmartThings alkalmazáshoz szeretné csatlakoztatni.
- További információkért tekintse át a következő részt: SmartThings (csak adott modelleknél).

Untitled-10 59 2025-03-11 12:44:50

Műveletek

Family Hub típus

Kezdőképernyő

MEGJEGYZÉS

- A Hűtőszekrény alkalmazásban elérhető egyéb menükkel és alkalmazásokkal kapcsolatos további tájékoztatásért olvassa el a hűtőszekrény online használati utasítását.
- Az alkalmazások és modulok tartalma vagy kialakítása eltérő lehet, illetve a tartalomszolgáltató irányelveitől függően a támogatásuk előzetes értesítés nélkül is megszűnhet.
- A hűtőszekrény funkcióinak, alkalmazásainak és szolgáltatásainak gyermek általi használatát felnőtteknek kell felügyelniük.
- A kiskorúaknak a szolgáltatásokkal kapcsolatos tranzakcióit felnőtteknek kell felügyelniük.

01 Kezdőképernyő
02 Szoftvergombok

Untitled-10 60 2025-03-11 12:44:51

01 Kezdőképernyő

- Érintse meg azt az alkalmazást vagy modult, amelyet el szeretne indítani.
- A kezdőképernyőre felvehet és onnan eltávolíthat elemeket, például alkalmazásokat, modulokat, képeket, videókat, rajzokat és szövegeket.
- A szerkesztés üzemmód megnyitásához érintse meg hosszan az elemet. Szerkesztés üzemmódban az elem áthúzható máshova a kezdőképernyőn. Az új helyre áthúzva az elem pirosra változik, ha az a hely nem szabad.

02 Szoftvergombok

01 Bixby
- Érintse meg a Bixby használatához.

02 Feladatkezelő
- Érintse meg a Feladatkezelő használatához.

03 Kezdőképernyő
- Érintse meg a Kezdőképernyő megnyitásához.

04 Vissza
- Érintse meg az előző képernyőre való visszatéréshez.

05 Értesítés
- Érintse meg a Gyorspanel megjelenítéséhez.

06 Elrejtés/Mutatás
- Érintse meg a szoftvergombok elrejtéséhez, illetve megjelenítéséhez.
- A Elrejtés/Mutatás gomb csak akkor jelenik meg, ha valamelyik alkalmazás aktív.

Hűtőkezelő

Érintse meg a kezdőképernyőn a **Fridge Manager (Hűtőkezelő)** alkalmazást.

- Az alkalmazással minden rekeszhez beállíthatja a kívánt hőmérsékletet és üzemmódot.
- A Fridge Manager (Hűtőkezelő) alkalmazással kapcsolatos részletesebb tudnivalókért lásd az online használati utasítást.
- A Family Hub hűtőszekrény internetes használati utasításának eléréséhez érintse meg a **Setting (Beállítások)** > **Help & Contact Us (Súgó és kapcsolat)** > **Online Manual (Online használati utasítás)** elemet.

Untitled-10 61 2025-03-11 12:44:51

Műveletek

AI Home Hub típus

Kezdőképernyő

MEGJEGYZÉS

- A Hűtőszekrény alkalmazásban elérhető egyéb menükkel és alkalmazásokkal kapcsolatos további tájékoztatásért olvassa el a hűtőszekrény online használati utasítását.
- Az alkalmazások és modulok tartalma vagy kialakítása eltérő lehet, illetve a tartalomszolgáltató irányelveitől függően a támogatásuk előzetes értesítés nélkül is megszűnhet.
- A hűtőszekrény funkcióinak, alkalmazásainak és szolgáltatásainak gyermek általi használatát felnőtteknek kell felügyelniük.
- A kiskorúaknak a szolgáltatásokkal kapcsolatos tranzakcióit felnőtteknek kell felügyelniük.

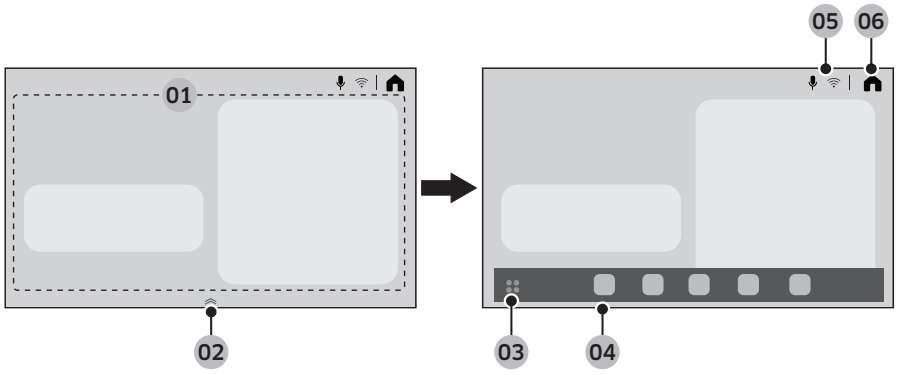

01 Kezdőlap terület	Számos funkció beállítására és információk ellenőrzésére szolgál. • AI Vision Inside (MI belső nézet): A hűtőben tárolt élelmiszerek felügyeletére szolgál. • Recipes (Receptek): Főzési útmutatót és recepteket kaphat itt. • SmartThings: Csatlakoztathatja hűtőszekrényét a SmartThings alkalmazáshoz, és így távolról kezelheti az alkalmazásból. • Fridge Manager (Hűtőkezelő): Az alkalmazással minden rekeszhez beállíthatja a kívánt hőmérsékletet és üzemmódot. • Product Care (Termékápolás): A hűtőszekrény fogyóeszközeinek kezelésére szolgál.
02 Alkalmazásdokk fogantyú	• Az Alkalmazásdokk fogantyút felfelé húzva megnyílik az Alkalmazásdokk. • Az Alkalmazásdokk fogantyú csak a kezdőképernyőn látható.
03 Alkalmazástálca gomb	Érintse meg az összes elérhető alkalmazás megtekintéséhez.
04 Alkalmazásdokk	• Az Alkalmazásdokk az ikonokat jeleníti meg, hogy könnyebben hozzáférhessen a gyakran használt alkalmazásokhoz. • Legfeljebb öt olyan ikon jeleníthető meg az Alkalmazásdokkban, amelyek nem szerkeszthetők.

Untitled-10 62 2025-03-11 12:44:51

05 Jelzőterület	Különböző ikonok jelennek meg itt az aktív funkciók jelzésére.
06 Kezdőképernyő	Érintse meg a Kezdőképernyő megnyitásához.

Gyorspanel

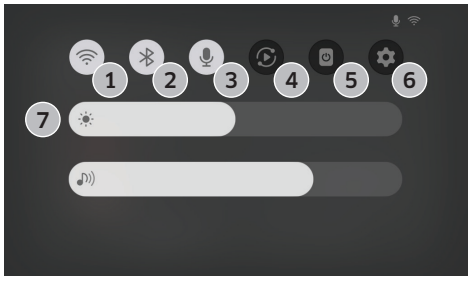

A gyorspanel gyors hozzáférést biztosít a különböző beállításokhoz. A gyorspanel megnyitásához simítson lefelé a képernyőn a tetejétől.

1	Wifi	• Érintse meg a wifi be- vagy kikapcsolásához. • Érintse meg hosszan az ikont a wifi-beállítások képernyőjének megnyitásához.
2	Bluetooth	• Érintse meg a Bluetooth-beállítások képernyőjének megnyitásához.
3	Mikrofon	• Érintse meg a mikrofon be- vagy kikapcsolásához.
4	Smart View	• Érintse meg a Smart View képernyőjének megnyitásához.
5	Képernyő kikapcsolása	• Érintse meg a képernyő kikapcsolásához.
6	Beállítások	• Érintse meg a beállítások megnyitásához.
7	Fényerő és hangerő	• A képernyő fényerejének vagy a hangerő beállításához csúsztassa el a megfelelő csúszkát.

Hűtőkezelő

Érintse meg a Home (Kezdőképernyő) lapon érintse meg a Fridge Manager (Hűtőkezelő) alkalmazást.

- Az alkalmazással minden rekeszhez beállíthatja a kívánt hőmérsékletet és üzemmódot.
- A Fridge Manager (Hűtőkezelő) alkalmazással kapcsolatos részletesebb tudnivalókért lásd az online használati utasítást.
- A hűtőszekrény online használati utasításának eléréséhez érintse meg: ⚙ > **General (Általános)** > **Support (Támogatás)** > **User manual (Használati utasítás)**.

Untitled-10 63 2025-03-11 12:44:52

Műveletek

A kijelző visszaállítása (csak a Family Hub és AI Home Hub típusú modelleknél)

Ha a kijelzőn rendellenességet észlel, próbálja meg alaphelyzetbe állítani a kijelzőt. Ez megszüntetheti a hibajelenséget.

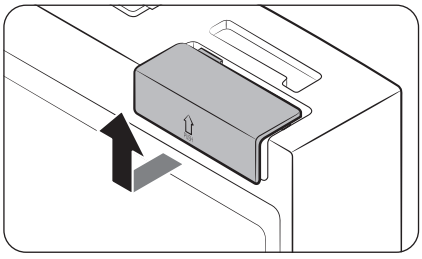

1. Nyissa ki a hűtőszekrény jobb oldali ajtaját, és keresse meg a kapcsolófedelet az ajtó jobb felső sarkában.
2. Nyomja felfelé a fedelet, hogy hozzáférjen a főkapcsolóhoz.

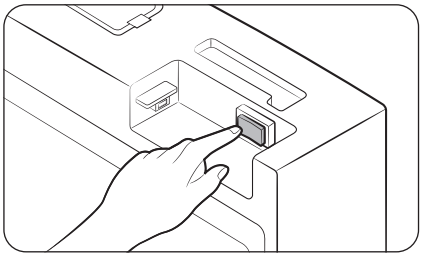

3. Kapcsolja ki, majd be a kapcsolót.
4. Húzza vissza a kapcsolófedelet ütközésig, amíg kattanó hangot nem hall.

Untitled-10 64 2025-03-11 12:44:52

SmartThings (csak adott modelleknél)

Üzembe helyezés

Nyissa meg a Google Play, Galaxy Apps vagy Apple App Store áruházat, és keressen rá a „SmartThings" kifejezésre. Töltse le, és telepítse a Samsung Electronics által kiadott SmartThings alkalmazást az okoseszközére.

MEGJEGYZÉS

- A SmartThings alkalmazás támogatott szoftververziója a gyártó operációsrendszer-támogatási elveitől függően változhat. Emellett előfordulhat, hogy a SmartThings alkalmazás vagy az általa támogatott funkciók esetében az operációs rendszer aktuális verziójának alkalmazásfrissítési elvei használhatósági vagy biztonsági okok miatt fel lettek függesztve.
- A SmartThings alkalmazást a jobb használhatóság, illetve a teljesítmény javítása érdekében értesítés nélkül módosíthatják. Mivel a mobiltelefonok operációsrendszer-verzióját minden évben frissítik, a SmartThings is folyamatosan frissül a legújabb operációs rendszereknek megfelelően. Ha kérdései merülnek fel a fentiekkel kapcsolatban, forduljon hozzánk bizalommal az st.service@samsung.com címen
- Az ajánlott titkosítási rendszerek: WPA/TKIP és WPA2/AES. Az újabb vagy nem szabványos wifi-hitelesítési protokollokat a rendszer nem támogatja.
- A vezeték nélküli hálózatokra hatással lehet a helyi vezeték nélküli kommunikációs környezet.
- Ha internetszolgáltatója azonosítás céljából regisztrálta az Ön számítógépének vagy modemének MAC-címét, előfordulhat, hogy az intelligens Samsung hűtőszekrény nem tud az internetre kapcsolódni. Amennyiben ez történik, műszaki segítségért forduljon az internetszolgáltatójához.
- Hálózati rendszerének tűzfalbeállításai megakadályozhatják, hogy intelligens Samsung hűtőszekrénye hozzáférjen az internethez. Műszaki segítségért forduljon az internetszolgáltatójához. Ha a probléma továbbra is fennáll, forduljon a helyi Samsung-szakszervizhez vagy -kiskereskedőhöz.
- A vezeték nélküli hozzáférési pont (Access Point, AP) beállításainak megadása érdekében tekintse meg az AP (útválasztó) használati utasítását.
- Az intelligens Samsung hűtőszekrények az IEEE 802.11 b/g/n és Soft-AP protokollal működő 2,4 GHz-es wifi-hálózatokat egyaránt támogatják. (Ajánlott protokoll: IEEE 802.11 n.)
- Előfordulhat, hogy a nem hitelesített, vezeték nélküli wifi-útválasztók nem tudnak csatlakozni az adott intelligens Samsung hűtőszekrényekhez.

Untitled-10 65 2025-03-11 12:44:52

Műveletek

Samsung-fiók

Az alkalmazás használatához létre kell hoznia egy Samsung-fiókot. Ha még nincs Samsung-fiókja, az alkalmazás képernyőn megjelenő utasításait követve ingyenesen létrehozhat egyet.

Első lépések

Kapcsolja be azt az eszközt, amelyet csatlakoztatni kíván, nyissa meg telefonján a SmartThings alkalmazást, majd kövesse az alábbi utasításokat.

Ha megjelenik egy előugró ablak azzal az üzenettel, hogy a rendszer új eszközt talált, koppintson az **ADD NOW (HOZZÁADÁS MOST)** lehetőségre.

Ha nem jelenik meg előugró ablak, koppintson a **+** gombra, majd a választható eszközök listájáról válassza ki a csatlakoztatni kívánt eszközt.

Amennyiben eszköze nem szerepel a választható eszközök listáján, koppintson a **Supported Devices (Támogatott eszközök)** lehetőségre, válassza ki az eszköz típusát (Hűtőszekrény), majd válassza ki az adott készüléktípust.

Az eszköz beállításához kövesse az alkalmazás utasításait. A beállítás befejezésekor a hűtőszekrény egy „kártya" formájában jelenik meg a **Devices (Eszközök)** képernyőn.

Hűtőszekrény alkalmazás

Integrált vezérlés

Hűtőszekrényét otthonában és útközben egyaránt figyelheti, illetve vezérelheti.

- A Hűtőszekrény lap megnyitásához koppintson a SmartThings irányítópulton a hűtőszekrény ikonjára, vagy koppintson az irányítópult alján található Eszközök ikonra, majd a hűtőszekrény „kártyájára".
- Ellenőrizheti hűtőszekrénye működési állapotát és a hozzá kapcsolódó értesítéseket, valamint szükség szerint módosíthatja a megadott lehetőségeket és beállításokat.

MEGJEGYZÉS

Előfordulhat, hogy a hűtőszekrény bizonyos beállításai távvezérléssel nem módosíthatók.

Untitled-10 66 2025-03-11 12:44:52

Kategória	Elem	Leírás
Ellenőrzés és vezérlés	Hűtő hőmérséklete	Beállíthatja és felügyelheti a hűtő kívánt hőmérsékletét.
	Gyorshűtés	Be- és kikapcsolhatja a Gyorshűtés funkciót, valamint ellenőrizheti a pillanatnyi beállításokat.
	Fagyasztó hőmérséklete	Beállíthatja és felügyelheti a fagyasztó kívánt hőmérsékletét.
	Gyorsfagyasztás	Be- és kikapcsolhatja a Gyorsfagyasztás funkciót, valamint ellenőrizheti az aktuális beállításokat.
	Jégkészítő*	Be- és kikapcsolhatja a jégkészítő funkciót.
	AutoFill kancsó*	Be- és kikapcsolhatja az AutoFill kancsó funkciót, valamint ellenőrizheti a funkció pillanatnyi beállításait.
Riasztások	Kirívóan magas hőmérséklet	Ez a riasztás akkor aktiválódik, ha a hűtőben vagy a fagyasztóban rendellenesen megemelkedik a hőmérséklet.
	Ajtó nyitva	Ez a riasztás akkor aktiválódik, ha a hűtő vagy a fagyasztó ajtaja több mint 2 percig nyitva marad.
	AutoFill kancsó túlfolyása*	Ha az AutoFill kancsó funkció túlfolyást észlel, akkor ezt a riasztást váltja ki, hogy értesítse a felhasználót arról, hogy túlfolyás történt.
	Vízszűrőcsere	Ez a riasztás arra emlékezteti a felhasználót, hogy a vízszűrőt cserélni kell.
AI Energy Mode*	Az AI Energy Mode a SmartThings alkalmazás Energy menüjében kapcsolható be és ki. Az AI Energy Mode állapota a SmartThings alkalmazásban ellenőrizhető. Adott modelleknél az ikon a főpanelen megjelenve mutatja az AI Energy Mode aktív állapotát. (csak adott modelleknél) Az AI Energy Mode bekapcsolása csökkenti az energiafogyasztást, így a hűtési teljesítményt is csökkentheti. **MEGJEGYZÉS** Előfordulhat, hogy az AI Energy Mode nem a felhasználói beállításoknak vagy az üzemeltetési környezetnek megfelelően működik.	

* csak adott modelleknél

Biztonsági frissítésekkel kapcsolatos információ

A biztonsági frissítések az eszköz biztonságának fokozására és személyes adatainak védelmére szolgálnak. A biztonsági frissítések kapcsán további tájékoztatásért látogasson el a https://security.samsungda.com weboldalra.

* A weboldal nem minden nyelvet támogat.

Untitled-10 67 2025-03-11 12:44:53

Műveletek

Bixby (hangfelismerés – csak adott modelleknél)

Mi az a Bixby?

- Bixby a Samsung mesterséges intelligencia megoldásának neve, amely lehetővé teszi a készülék beszédhanggal történő vezérlését.

A Bixby használata

- A hangfelismerés engedélyezéséhez a készüléket a SmartThings alkalmazáshoz kell csatlakoztatnia a hálózaton keresztül.
- Emellett a Bixby szolgáltatás feltételeit is el kell fogadnia.
- A csatlakoztatás után a készülék egyes funkcióit a Samsung okostelefonon található Bixby segítségével vezérelheti, maga a készülék nem támogatja a hangfelismerést.
- A Bixby aktiválásához mondja ki azt, hogy „Hi, Bixby", majd mondja ki a hangutasítást.
- További hangfelismerő parancsokat a „Hangutasítások" című fejezetben talál.

Hangutasítások

Kategória	Utasítás (minták)
Hőmérséklet	Tell me the temperature of the refrigerator (Közöld a hűtőszekrény hőmérsékletét)
	Tell me the temperature of the fridge (Közöld a hűtő hőmérsékletét)
	Tell me the temperature of freezer in the refrigerator (Közöld a hűtőszekrényben lévő fagyasztó hőmérsékletét)
Időjárás	Tell me the weather tomorrow (Mondd meg, hogy milyen idő lesz holnap)
	How humid is it today? (Milyen a mai páratartalom?)
	How high is the fine dust level today? (Milyen magas ma a finompor szintje?)
	When can I expect rain? (Mikorra várható eső?)
Nemzetközi idő	What time is it now? (Mennyi az idő?)
	What month is it today by the lunar calendar? (Milyen hónap van ma a holdnaptár szerint?)
	What time is it in New York? (Mennyi az idő New Yorkban?)

MEGJEGYZÉS

A Bixby adott idő után kilép a készenléti üzemmódból, ha nem ad ki parancsot a számára. Ha aktiválta, a hangfelismerés a környező hangok, például a TV hangjai miatt előfordulhat, hogy nem működik megfelelően.

Untitled-10 68 2025-03-11 12:44:53

⚠ **VIGYÁZAT!**

- Az alábbiak befolyásolhatják a hangfelismerést
  - A teljesítményét befolyásolhatja a felhasználó hangja, beszédstílusa, kiejtése és környezete.
  - A hangfelismerés használatakor beszéljen hangosabban a környező hangoknál.
  - A hangfelismerés teljesítményének javítása érdekében álljon 3 méteren belül a készüléktől, és beszéljen tisztán.
  - Tévézés esetén a hangparancsok felismerése a tévé hangja miatt hibás lehet.
- A hangfelismerés, nem működik, ha...
  - A Bixby a SmartThings alkalmazás Bixby menüjében ki lett kapcsolva.
  - A mikrofon a SmartThings alkalmazás mikrofon beállításainál ki lett kapcsolva.
- A hangfelismerés nem működik megfelelően, ha...
  - A környező hangok hangosak (TV, zeneszám stb.)
  - A wifi-jel gyenge (gyenge internetkapcsolat)

Untitled-10 69 2025-03-11 12:44:53

Műveletek

Adagolópanel (csak adott modelleknél)

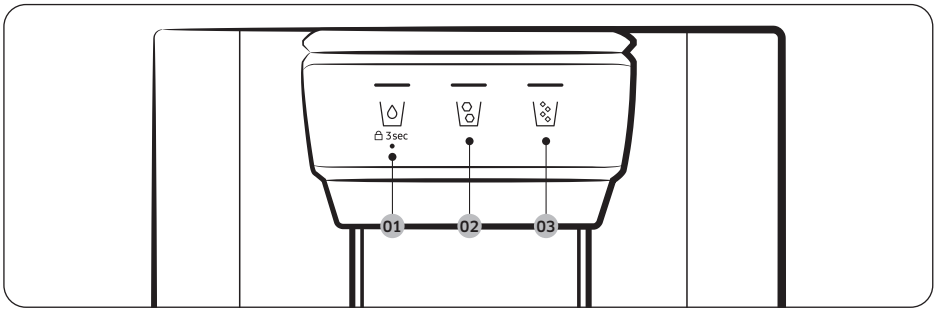

01 \/ 02 \/

03 \/

01 Víz / Lezárás (3 mp)

\/	A hűtött víz adagolásához nyomja meg a \/ gombot. Világítani kezd az adott visszajelző.
3 sec (3 mp) (Adagolópanel / Adagolókar)	Az adagolópanel gombjainak és az adagolókar használatának megakadályozásához nyomja meg 3 másodpercnél hosszabban a \/ gombot. A gombot ismét megnyomva és 3 másodpercig nyomva tartva az adagolás lezárása kikapcsol.

02 Jégkocka
Jégkocka adagolásához nyomja meg a \/ gombot. Világítani kezd az adott visszajelző.

03 Jégkása
Jégkása adagolásához nyomja meg a \/ gombot. Világítani kezd az adott visszajelző.

Untitled-10 70 2025-03-11 12:44:54

Speciális funkciók

A hűtőszekrény kényelmi felhasználóorientált eszközökkel rendelkezik.

Automatikus ajtónyitás funkció (csak adott modelleknél)

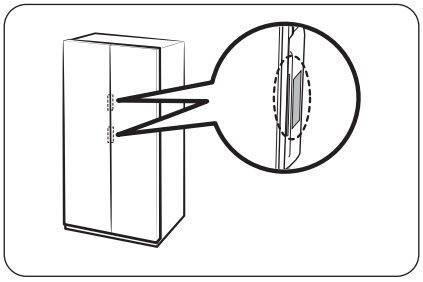

Érintse meg ajtókilincs közelében található érzékelőt. Az ajtó kinyílik.

- Az alapbeállítás **Off (Ki)**.
- A funkció az alábbi módon kapcsolható be.
  - Általános típus: Lásd **Az Automatikus ajtónyitás funkció (csak adott modelleknél) be- vagy kikapcsolása**, **59**. oldal.
  - Family Hub típus: A Fridge Manager (Hűtőkezelő) alkalmazásban koppintson a **Settings (Beállítások)** elemre, majd kapcsolja be az **Auto Open Door (Automatikus ajtónyitás)** funkciót.
  - AI Home Hub típus: A kezdőképernyőn érintse meg a ⚙ > **Refrigerator (Hűtőszekrény)** > **Auto open door (Automatikus ajtónyitás)** menüpontot, majd válassza ki az **On (Bekapcsolva)** lehetőséget.

MEGJEGYZÉS

- Mindkét érzékelőt egyszerre megérintve az elsőként megérintett érzékelőhöz tartozó ajtó nyílik ki, majd kb. 2 másodpercen belül a másik ajtó is kinyílik.
- Az ajtó nem csukódik be automatikusan. Csukja be az ajtót, ha végzett.
- Az ajtó nyitási szöge (fok) az üzembe helyezés körülményeitől – például a padlótól, ahol a hűtőszekrény el van helyezve, a hűtőszekrény szintezésétől és az ajtórekeszben tárolt élelmiszerek mennyiségétől – függően eltérő lehet.
  - Ha az ajtók túl szélesre nyílnak vagy nem nyílnak ki kellően, győződjön meg arról, hogy a hűtőszekrény vízszintesen áll-e. (További tudnivalókért lásd: „**4. LÉPÉS A szintezőlábak beállítása**”, **37**. oldal.)

⚠ VIGYÁZAT!

- Az Auto Open Door (Automatikus ajtónyitás) funkció esetleg nem fog működni, ha többször ismételten nyitja és csukja az ajtót.
- Ne nyomja vagy állítsa le erővel az ajtót, miközben az automatikusan nyílik. A termék ettől meghibásodik.
  - Vigyázzon, nehogy az ajtók megüssék, amikor automatikusan kinyílnak.
- Ha az ajtó többszöri kísérletre sem nyílik ki, várjon körülbelül egy percet, majd próbálja meg újra. (A hűtőszekrény belsejében az ajtó kinyitásakor és becsukásakor fellépő légnyomásváltozás miatt nehéz lehet az ajtót közvetlenül a becsukás után kinyitni.)
- Az érzékelőt véletlenül megérintve az ajtó kinyílhat, ellenőrizze, hogy becsukódott-e.

Untitled-10 71 2025-03-11 12:44:54

Műveletek

Hang (csak adott modelleknél)

A hangfelismerés beállítása

A SmartThings alkalmazásban állítsa a „Sound (Hang)” beállítást „Voice (Beszédhang)” értékre.

Példák a hangutasításra

1	Autofill pitcher detected water overflow (Az AutoFill kancsó túlcsordulása észlelhető)
2	The refrigerator door has been opened (A hűtő ajtaja nyitva van)
3	Something went wrong (Valami elromlott).
4	The mode has been changed (Az üzemmód megváltozott)
5	Power cool is now in operation (Gyorshűtés aktív)
6	Power freeze is now in operation (Mélyhűtés aktív)
7	The temperature inside the refrigerator has increased (A hűtőszekrény belső hőmérséklete megemelkedett)
8	The temperature is now set (Hőmérséklet beállítva)

MEGJEGYZÉS

Ha a hűtőszekrényben a „Sound (Hang)” beállítást „Disabled (Kikapcsolva)” értékre állítja, a hangfelismerés ennek megfelelően kikapcsol.

Untitled-10 72 2025-03-11 12:44:54

Vizeskancsó (AutoFill kancsó) (csak adott modelleknél)

A hideg, tisztított víz mindig készen áll a következőben: AutoFill Pitcher (AutoFill kancsó). Az ízesítőbe teát vagy gyümölcsöt helyezve élvezheti a különféle ízesített vizek ízét.

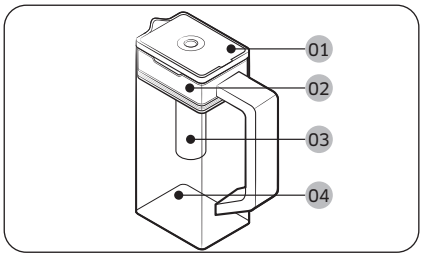

01 Fedél
02 Az ízesítő tartója
03 Ízesítő
04 Készülékház

A vizeskancsó feltöltése

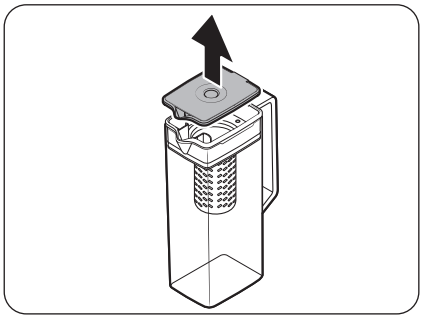

1. Fogja meg a **fedél** fogantyúhornyát, majd felfelé húzva nyissa ki a **fedelet**.
2. Ízlés szerint helyezzen tealeveleket vagy gyümölcsöt az ízesítőbe.

MEGJEGYZÉS

Ha meg akarja őrizni az ízesített víz kezdeti töménységét, akkor kapcsolja ki az AutoFill Pitcher (AutoFill kancsó) funkciót.

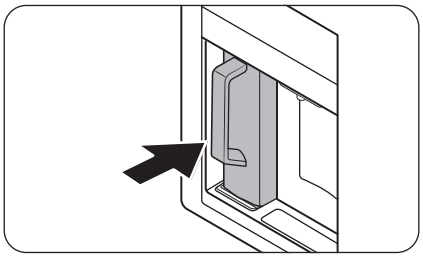

3. Kapcsolja be az AutoFill Pitcher (AutoFill kancsó) funkciót a kezelőpanelen. Nyissa ki az italhűtő ajtaját, és helyezze a vizeskancsót a tartóba. Egyenesen helyezze be a kancsót, ahogy az ábrán látható.

⚠ VIGYÁZAT!

Ellenőrizze, hogy a vizeskancsó illeszkedik-e a tartójába.

4. Csukja be az ajtót. A vizeskancsó kis idő múlva elkezd megtelni hűtött vízzel.

Untitled-10 73 2025-03-11 12:44:55

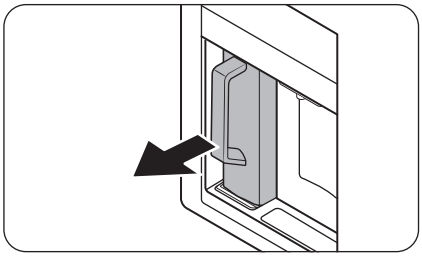

5. A tea elfogyasztásához nyissa ki az italhűtő ajtaját, és vegye le a vizeskancsót. Egyenesen húzza ki.

⚠ **VIGYÁZAT!**

- Javasoljuk, hogy 24 órán belül fogyassza el az ízesített vizet. Ezen túllépve az ízesített víz idővel megromolhat.
- A vizeskancsót az ízesített víz elfogyasztása után ki kell tisztítani. Akkor is tisztítsa ki a vizeskancsót, ha hosszabb ideig nem használta.

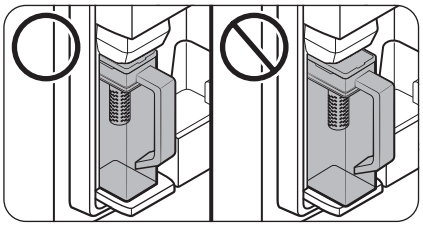

- A vizeskancsó felborulásának vagy szivárgásának megelőzése érdekében győződjön meg arról, hogy a vizeskancsó illeszkedik-e a tartójába.

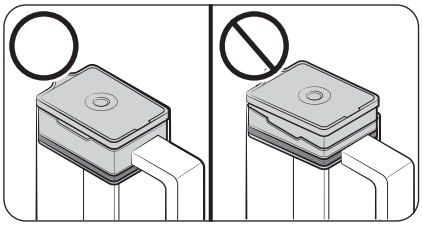

- A vizeskancsó túlfolyásának vagy szivárgásának megakadályozása érdekében győződjön meg arról, hogy az ízesítő tartója megfelelően van-e behelyezve.

Untitled-10 74 2025-03-11 12:44:56

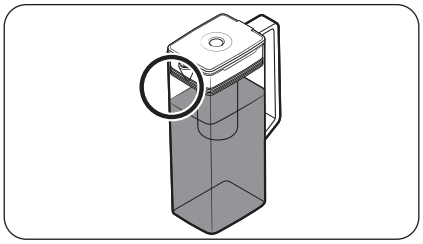

MEGJEGYZÉS

- Ha a vizeskancsó elülső oldalára (speciális jelölésű része) túl sok nedvesség kerül, akkor előfordulhat, hogy a vizeskancsó nem töltődik fel teljesen. Távolítsa el a nedvességet, majd próbálja meg újra.
- Amennyiben a vizeskancsó egy adott időn belül nem töltődik fel, az AutoFill Pitcher (AutoFill kancsó) funkció leállítja a víz adagolását. Ilyen esetben ellenőrizze, hogy a vízcső megfelelően csatlakozik-e. Vegye ki, majd helyezze vissza a vizeskancsót, ezután próbálja meg újra.
- Ha a vizeskancsó nem töltődik fel teljesen, ellenőrizze a hűtőszekrényben, hogy van-e víz a víztartályban. Ha a víztartály üres, először töltse fel vízzel. Ezután vegye ki a vizeskancsót, majd tegye be újra, hogy feltöltődjön vízzel. (csak adott modelleknél)

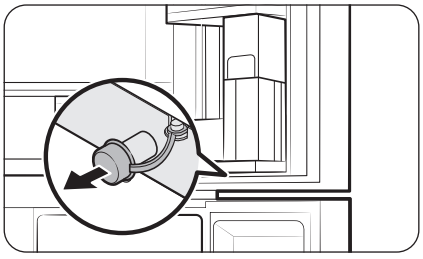

- Ha a vizeskancsó túlfolyik vagy szivárog, törölje körbe a vizeskancsó tartóját.
- A gumisapka nyitott állapotában víz csöpög le.
- Szivárgás esetén a kezelőpanelen villog az AutoFill Pitcher (AutoFill kancsó) jelzőfénye. Szivárgás esetén nyissa ki a gumisapkát, hogy lehetővé tegye a kiszivárgott víz leeresztését. Ha a leeresztés után sem szűnik meg a jelzőfény villogása, rendszerhiba állhat fenn. Forduljon a helyi Samsung-szakszervizhez.

MEGJEGYZÉS

- A vizeskancsót az ízesített víz elfogyasztása után ki kell tisztítani. Akkor is ki kell tisztítani a vizeskancsót, ha hosszabb ideig nem használta, vagy három napnál tovább hagyta megtöltött állapotban.
- Ha az ízesítőt nem tisztítja megfelelően, megmaradhat a tea vagy gyümölcs aromája, amelyet korábban használt benne. Ha nem fogja használni az ízesítőt, válassza le a kancsóról, és tegye el biztonságos helyre.
- Ha hosszabb ideje nem használta már a vízszűrőt, az első két kancsó vizet öntse ki. Ezután mossa ki alaposan a vizeskancsót, majd csak ezután használja újra.

Untitled-10 75 2025-03-11 12:44:56

Műveletek

Vízadagoló (csak adott modelleknél)

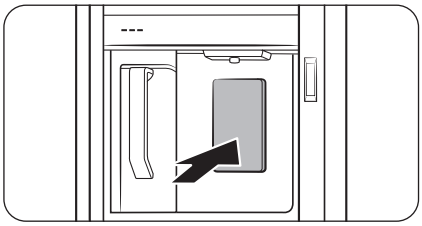

Hideg víz adagolásához nyissa ki az italhűtőközpontot, majd nyomja meg a vízadagoló kart.

MEGJEGYZÉS

- Ha az adagoló karját nagyjából 1 percnél hosszabban nyomva tartja, akkor az adagolás leáll. Ha további mennyiséget szeretne adagolni, engedje vissza, majd nyomja meg újra a kart.
- A kiadagolt víz kiloccsanásának elkerülése érdekében ügyeljen arra, hogy a pohár egy vonalban legyen az adagolóval.
- Ha 2-3 napig nem használja a vízadagolót, a kiadagolt víznek furcsa szaga vagy íze lehet. Ez nem a rendszer hibája. Öntse ki az első 1-2 pohár vizet.
- Ha a hűtőszekrényben kiürült a víztartály, az AutoFill function (AutoFill funkció) vagy a vízadagoló karjának megnyomása levegőt engedhet a vízvezeték tömlőjébe. Ha úgy tölti fel a víztartályt, hogy levegő van a tömlőben, az AutoFill function (AutoFill funkció) használata vagy a vízadagoló karjának a megnyomása esetén a víz fröcskölve áramolhat ki.

Vízfátyolosodás

A hűtőszekrénybe vezetett víz egy betétes lúgos szűrőn folyik keresztül. A szűrési folyamat során a víz nyomása megnövekszik, a víz pedig oxigénben és nitrogénben telített lesz. Ennek hatására a víz a kiengedésekor átmenetileg fátyolosnak, opálosan áttetszőnek tűnhet. Ez normális jelenség, a víz néhány másodperc múlva kitisztul.

Untitled-10 76 2025-03-11 12:44:56

Víz-/jégadagoló (csak adott modelleknél)

Az adagoló segítségével jéggel vagy anélkül adagolhat vizet.

A vízadagoló 3-féle lehetőséget kínál: hideg víz, jégkocka, és jégkása. Hideg víz adagolásához nyomja meg az adagolópanelen a \[◊]/ gombot. Helyezzen egy vizespoharat az adagoló alá, majd nyomja meg az adagolókart.

Víz jéggel történő adagolása

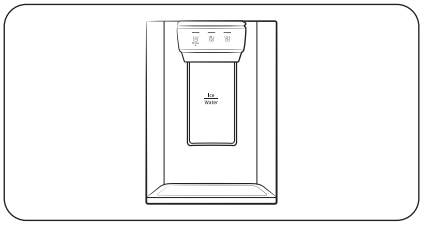

1. Bekapcsolt jégkészítő funkció esetén a \[◊]/ vagy \[⁘]/ gomb megnyomásával válassza ki a jég típusát.
2. Helyezzen egy vizespoharat az adagoló alá, majd nyomja meg a pohárral az **adagolókart**. Az adagolóból jég hullik a poharába.
3. A kiválasztásához nyomja meg a \[◊]/ gombot.
4. Nyomja meg a pohárral az **adagolókart**. Az adagolóból víz kerül a poharába.

MEGJEGYZÉS

- Ha az adagoló karját nagyjából 1 percnél hosszabban nyomva tartja, akkor az adagolás leáll. Ha további mennyiséget szeretne adagolni, engedje vissza, majd nyomja meg újra a kart.
- A kiadagolt víz kiloccsanásának elkerülése érdekében ügyeljen arra, hogy a pohár egy vonalban legyen az adagolóval.
- Ha 2-3 napig nem használja a vízadagolót, a kiadagolt víznek furcsa szaga vagy íze lehet. Ez nem a rendszer hibája. Öntse ki az első 1-2 pohár vizet.

Untitled-10 77 2025-03-11 12:44:57

Műveletek

Jégkészítő (csak adott modelleknél)

A hűtőszekrény beépített jégkészítővel rendelkezik, amely automatikusan adagolja a jeget, így a szűrt víz jégkockával vagy jégkásával is fogyasztható.

Jégkészítés

A hűtőszekrény telepítését és hálózathoz történő csatlakoztatását követően kövesse ezeket az utasításokat a megfelelő jégkészítés és a jégkészítő tartály jéggel teli állapotának biztosításához:

1. A megfelelő teljesítmény eléréséhez hagyja a hűtőszekrényt legalább 24 órán át működni.
2. Adagolja ki az első 4–6 jégkockát egy pohárba.
3. Várjon további 8 órát, majd adagoljon ki még 4–6 jégkockát.
4. Ezután várjon még 16 órát, és adagolja ki az első pohárnyi jeget.

MEGJEGYZÉS

- Ha az összes jeget egyszerre elhasználja, akkor 8 órát kell várni az első 4–6 jégkocka kiadagolásáig. Ezzel biztosítható, hogy a jégkészítő tartály megfelelően tele legyen jéggel.
- A gyorsan készített jégkockák fehér színűek lehetnek, ami normális jelenség.

⚠ VIGYÁZAT!

Adagolja a jeget a pohár mérete szerint.

- Ha túl sok jeget adagol ki, a felesleg a talajra hullhat, ami személyi sérülést is okozhat.
- A jég összegyűlve eltömheti a jégadagoló kivezetőjét.

A víztartály feltöltése (csak adott modelleknél)

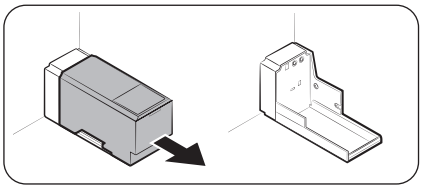

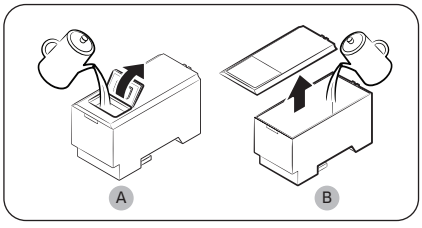

Ha első alkalommal használja, tisztítsa le a víztartály belső felületét, majd alaposan szárítsa meg.

1. Ragadja meg a tartályt az elején a két erre a célra kialakított résznél, és húzza ki az ábrán látható módon.

2. Nyissa fel a burkolat **elején található fedelet (A)** vagy a **teljes burkolatot (B)**, és töltsön a tartályba legfeljebb 5 liter vizet.

⚠ VIGYÁZAT!

- Ne töltse a maximális szintjelzés fölé. A víz kifolyhat.
- Csak ivóvízzel szabad feltölteni.

Untitled-10 78 2025-03-11 12:44:57

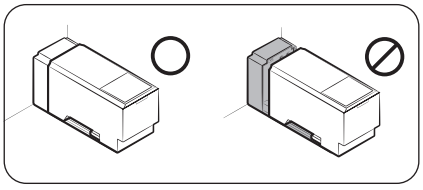

3. Tegye vissza a víztartályt, és illessze be az adagoló mechanizmusba. Ügyeljen rá, hogy a tartály eleje (az elején található fedél) előre nézzen.

⚠ **VIGYÁZAT!**

- Ellenőrizze, hogy a víztartályt megfelelően behelyezte-e a polcba. Ha nincs így, a víztartály esetleg nem fog megfelelően működni.
- Ne használja a hűtőszekrényt a víztartály nélkül. Ez ronthatja a hűtési teljesítményt.
- A tartályt kizárólag ivóvízzel – például ásványvízzel vagy tisztított vízzel – töltse fel. Ne használjon más folyadékot.
- A feltöltött tartályt óvatosan mozgassa. A tartály fizikai sérülést okozhat, ha leejti.
- Ne kísérelje meg a belső szivattyú szétszerelését. Ha a belső szivattyú megsérül vagy leválik a víztartályról, a vízadagoló nem fog működni.

Első használat

- Tartsa lenyomva az adagoló karját 10 másodpercig, hogy a vízellátó rendszer tömlőiből távozhasson a levegő.
- Az első hat pohár vizet öntse ki, hogy eltávolítsa a szennyeződéseket a vízellátó rendszerből.

Jégkészítés (csak adott modelleknél)

A hűtőszekrény beépített jégkészítővel rendelkezik, amely automatikusan adagolja a jeget, így a szűrt víz ízlés szerint jégkockával vagy jégkásával is fogyasztható.

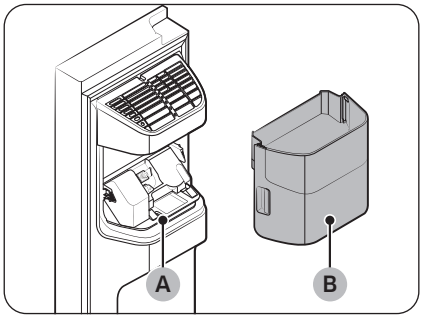

Ha nem jön jég, először ellenőrizze a jégkészítő megfelelő működését.

A jégkészítő ellenőrzése

1. Fogja meg finoman mindkét kezével a **jégkészítő tartályt (B)**, és vegye ki a **jégadagoló kivezetőjéből (A)**.
2. Ellenőrizze, hogy van-e megfelelő mennyiségű jég a jégkészítő tartályban.

Untitled-10 79 2025-03-11 12:44:58

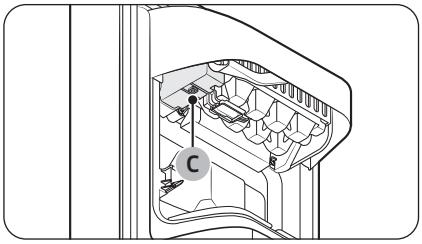

3. Nyomja meg a jégkészítő alján található gombot (C). A gombot megnyomva a hűtőszekrény csenget.
4. Ha a jégkészítő megfelelően működik, újabb csengőszót fog hallani.

MEGJEGYZÉS

Ha a probléma továbbra is fennáll, forduljon a vízvezetéket bekötő szakemberhez vagy a helyi Samsung szervizközponthoz.

⚠ VIGYÁZAT!

- Ha a tálca feltelt jéggel vagy vízzel, ne nyomja meg többször a tesztgombot. A víz túlfolyhat, vagy feltorlódhat és elakadhat a jég.
- Áramszünet esetén a jégkészítő tartályban olvadt és összeragadt jégkockák elegye maradhat, ami rendszerhibát okozhat. Ennek megelőzésére érdekében feltétlenül ürítse ki a jégkészítő tartályt, mielőtt használni kezdené a hűtőszekrényt.
- Hogy megelőzze az elejtését, az eltávolítás vagy visszahelyezés során két kézzel fogja a jégkészítő tartályt.
- Ne engedje a gyerekeknek, hogy a jégadagolóra vagy a jégkészítő tartályra csimpaszkodjanak, vagy velük játsszanak. A gyermekek megsérülhetnek.
- Ne nyúljon az adagolónyílásba és a jégadagoló kivezetőjébe, illetve ne dugjon bele semmit. Ez személyi sérülést vagy anyagi kárt okozhat.

MEGJEGYZÉS

- Ha a jégkészítő bekapcsolt (ON) állapotban van, a hűtőszekrény a jégkészítő tartály eltávolításakor is folytatja a jég készítését.
- Feltétlenül állítsa a jégkészítőt kikapcsolt (OFF) állapotba, amikor nem használja.
- A jégkészítő tartály eltávolítása nincs hatással a hűtőszekrény termikus és mechanikai jellemzőire.
- A megadott fagyasztókapacitás mérése a fagyasztókeret és az alsó polc segítségével történt a jégkészítő, valamint a felső és az alsó fiók eltávolítása után.

Untitled-10 80 2025-03-11 12:44:58

További tárolóhely biztosítása (csak adott modelleknél)

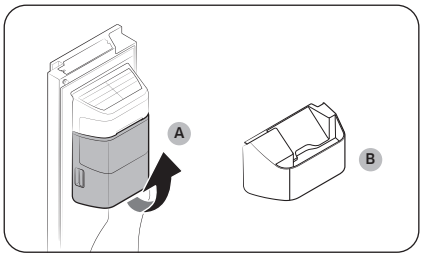

Ha nincs szükség a jégkészítőre, és több tárolóhelyet szeretne használni, vegye ki a **jégkészítő tartályt (A)**. Ezután tegye vissza a **fagyasztókeretet (opcionális) (B)** a jégkészítő tartály helyére.

⚠ VIGYÁZAT!

Ha a jégkészítő tartályt kivette, kapcsolja ki a jégkészítőt.

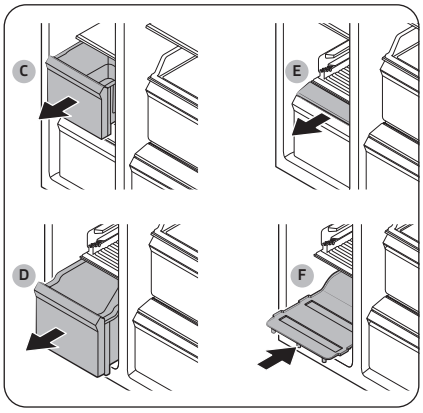

Több hely felszabadításához vegye ki a **felső fiókot (C)**, az **alsó fiókot (D)** és az **alsó fiók fedelét (E)**. Ezután helyezze be a mellékelt **alsó polcot (F)**.

MEGJEGYZÉS

- A fiókok eltávolítása nincs hatással a fagyasztó hőmérsékletére vagy használatára.
- A megadott fagyasztókapacitás mérése az alsó polc segítségével történt a felső fiók, az alsó fiók és az alsó fiók fedelének eltávolítása után.

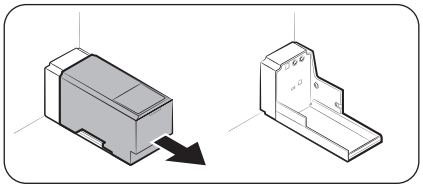

Ha több helyre van szüksége, távolítsa el a víztartályt, és használja a tárolóhelyet több élelmiszer tárolására.

Untitled-10 81 2025-03-11 12:44:59

Műveletek

Jégkészítő tartály

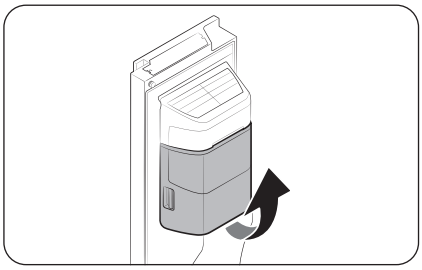

Ha sokáig nem távolítja el a jeget, a jégkockák összeállhatnak a jégkészítő tartályban. Ebben az esetben vegye ki és ürítse ki a jégkészítő tartályt.

1. A jégkészítő tartály eltávolításához óvatosan emelje fel és lassan húzza ki úgy, hogy közben a fogantyúkat két kézzel fogja.
2. Vegye ki és ürítse ki a jégkészítő tartályt.

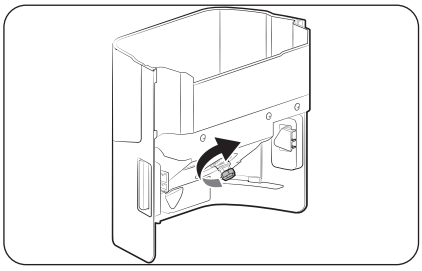

3. Ha elkészült, fordítsa el a tartály hátoldalán lévő fogantyút 90 fokkal, majd helyezze vissza a tartályt a helyére. Ügyeljen rá, hogy addig tolja vissza a tartályt, amíg kattanó hangot nem hall.

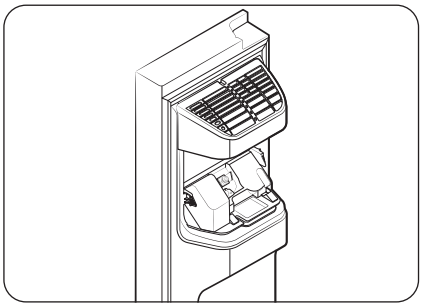

⚠ **VIGYÁZAT!**

- Ne fejtsen ki túl nagy erőt a tartály fedelére. A fedél esetleg letörhet.
- Ne csukja be túl nagy erővel az ajtót. A víz a jégkészítőbe folyhat.
- A sérülések megelőzése érdekében győződjön meg arról, hogy feltakarította a padlóra ömlött vizet vagy a kiszóródott jeget.
- A balesetek vagy sérülések elkerülése érdekében ne engedje a gyerekeknek, hogy a vízadagolóval vagy a jégkészítővel játsszanak.
- Ne nyúljon a jégadagoló kivezetőjébe kézzel vagy tárgyakkal. Ez fizikai sérülést vagy anyagi kárt okozhat a termékben.

MEGJEGYZÉS

- A jégkészítési folyamat során a jégkészítőből hallható hang teljesen normális jelenség.
- Ha az ajtó nyitva van, akkor sem a jégkészítő, sem a vízadagoló nem működik.

Untitled-10 82 2025-03-11 12:44:59

Víznyomás

Ha szeretné ellenőrizni, hogy mennyi víz folyik a jégtálcába, akkor kövesse az alábbi lépéseket.

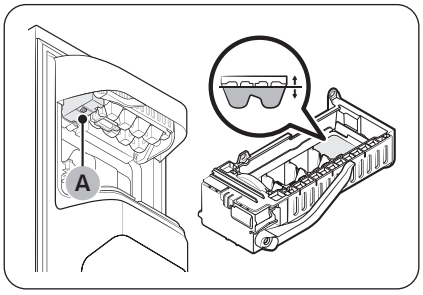

1. Távolítsa el a jégkészítő tartályt.
2. Nyomja meg a jégkészítő alján található gombot (A). Normál esetben a jégtálca néhány percen belül megtelik vízzel.
3. Ha a vízszint alacsonyabb az elvártnál, ellenőrizze a vízellátásból érkező vízvezeték víznyomását. Ez nem a rendszer hibája.

⚠ **VIGYÁZAT!**

- Ne nyomja meg többször a jégkészítő alján található gombot, ha a tálca feltelt vízzel. A víz túlfolyhat, vagy feltorlódhat és elakadhat a jég.
- Ügyeljen arra, hogy a jégkészítő tartály megfelelően legyen behelyezve. Ellenkező esetben a jégkészítő nem fog működni.
- Áramszünet esetén vegye ki a jégtálcát. A víz kifolyhat.

Automatikus jégkészítő (csak adott modelleknél)

A hűtőszekrény beépített jégkészítővel rendelkezik, amely automatikusan adagolja a jeget.

- A jégkészítő általános kialakítása és tartozékai típusonként eltérők lehetnek.
- A hűtőszekrényhez fagylaltkanál is tartozik.

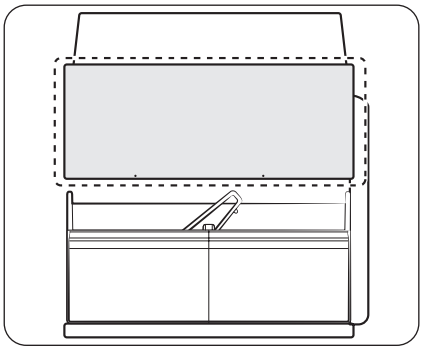

- A termék kétféle jégkészítővel is fel van szerelve.
- Ha jégre van szüksége, a jegesvödör tálcáját kihúzhatja, majd visszatolhatja, ha már nincs szüksége rá.

⚠ **FIGYELEM!**

Fulladásveszély: Kisgyermekeknél a jégkocka fulladást okozhat.

Jégkészítés

A hűtőszekrény felállítását és hálózatra csatlakoztatását követően kövesse ezeket az utasításokat a megfelelő jégkészítéshez és ahhoz, hogy a jégkészítő tartály mindig tele legyen jéggel.

Untitled-10 83 2025-03-11 12:45:00

Műveletek

Első használat

- Hagyjon a jégkészítő egységnek 1-2 napot a fagyasztásra.
- Az első 1-2 adag jeget öntse ki, hogy eltávolítsa a szennyeződéseket a vízellátó rendszerből.

Diagnosztika

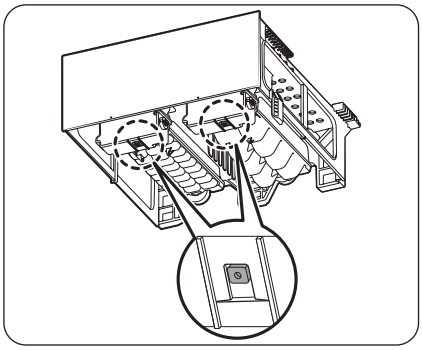

- A jégkészítő általános kialakítása és tartozékai típusonként eltérők lehetnek.
- Ha a készülék nem adagol jeget, először ellenőrizze a jégkészítő állapotát a **Test (Teszt)** gomb megnyomásával, amely a jégkészítő alján található.
- Nyomja meg a jégkészítő alján lévő **Test (Teszt)** gombot. A gombot megnyomva a hűtőszekrény csenget (bimm-bamm). Ha a jégkészítő megfelelően működik, újabb csengőszót fog hallani.

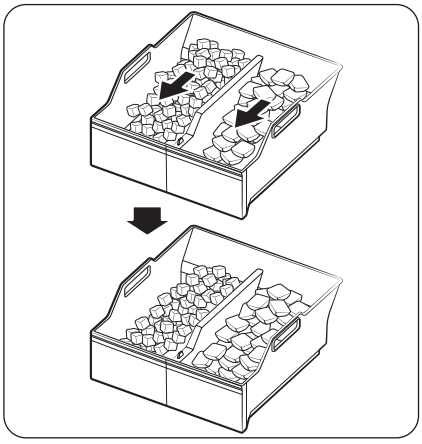

- A tálca oldalán felgyűlő jég normális jelenség. Több jég tárolásához ossza el egyenletesen a jeget a tálcában.

Untitled-10 84 2025-03-11 12:45:00

Jégkészítés (csak adott modelleknél)

Forgatható jégkockakészítő

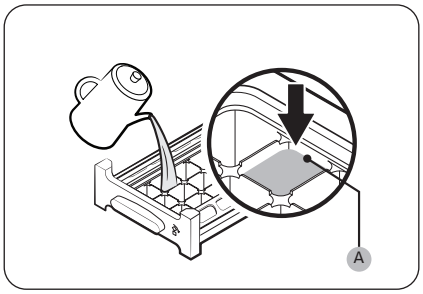

1. Nyissa ki a fagyasztó ajtaját, és húzza ki a jégtálcát.
2. Töltse fel a tálcát vízzel a **maximum szint (A)** jelzéséig, amely a tálca hátsó falán belül látható.
3. Csúsztassa vissza a tálcát a helyére.

MEGJEGYZÉS

A jégkészítési idő a hőmérséklet-beállítástól függ.

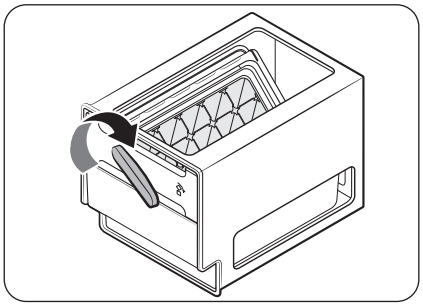

MEGJEGYZÉS

- Ellenőrizze, hogy a jégkockatároló tartály a helyén van-e a jégtálca alatt.
- Jégkocka-adagoláshoz fordítsa el jobbra a tartály fogantyúját, ekkor a jégkockák fele a tartályba ürül. Ezután fordítsa el balra a kart a másik fél adag kiürítéséhez.
- Kissé megmozgatva, előre húzva vegye ki a tartályt.

Untitled-10 85 2025-03-11 12:45:01

Karbantartás

Kezelés és ápolás

Polcok (hűtő/fagyasztó)/bortároló (csak adott modelleknél)

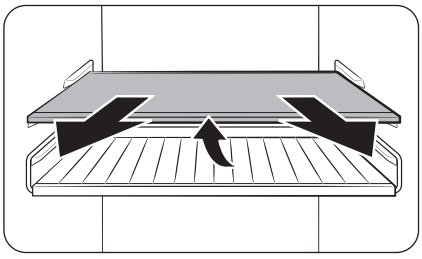

1. Húzza ki kissé a polcot (vagy a bortárolót). Ezután a hátuljának emelése közben húzza ki.

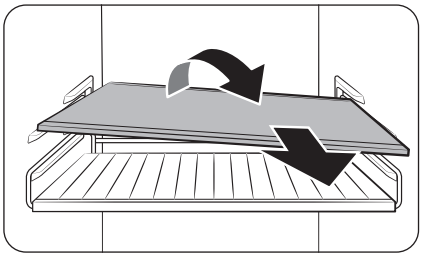

2. Az eltávolításához döntse meg átlósan a polcot (vagy bortárolót).

⚠ **VIGYÁZAT!**

- A polcot a megfelelő helyzetben kell visszatenni. Ne tegye felfordítva a helyére.
- Az üvegből készült edények megkarcolhatják az üvegpolcokat.
- Ne tegyen polcot a bortároló helyére. Ez károsíthatja a hűtőszekrényt. (csak adott modelleknél)

Ajtórekesz

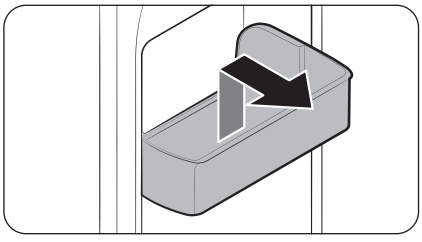

Ajtórekesz eltávolításához fogja meg a rekesz elülső oldalát, majd finoman emelje ki.

Untitled-10 86 2025-03-11 12:45:02

Fiókok

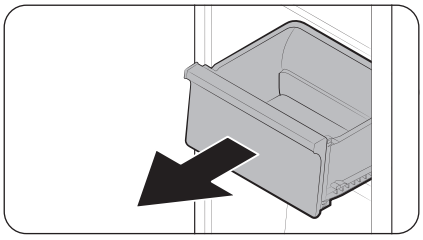

Emelje meg finoman a fiók elejét, majd csúsztassa ki a fiókot.

Tárolófiók zöldség/szárazétel és hús számára

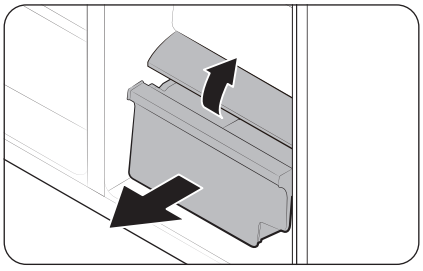

A zöldségtároló eltávolítása a hűtőből vagy a szárazétel-tároló fióké a fagyasztóból:

1. Először távolítsa el a környező többcélú fiókokat szükség szerint.

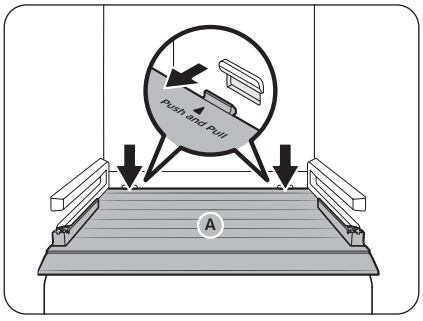

2. Ha a zöldség-/szárazétel-tároló fióknak **fedele (A)** is van, az alábbi módon távolítsa el.
   a. Húzza ki félig a fiókot.
   b. Húzza a fedelét a hátsó oldalait (az ábrán jelzett módon) nyomva.
3. Óvatosan húzza ki a zöldség-/szárazétel-tároló fiókot.

Jégkészítő tartály (csak adott modelleknél)

A jégkészítő tartály eltávolításával kapcsolatban lásd a jégkészítő tartályról szóló szakaszt (82. oldal).

Untitled-10 87 2025-03-11 12:45:02

Karbantartás

A kanál tárolási helye (csak adott modelleknél)

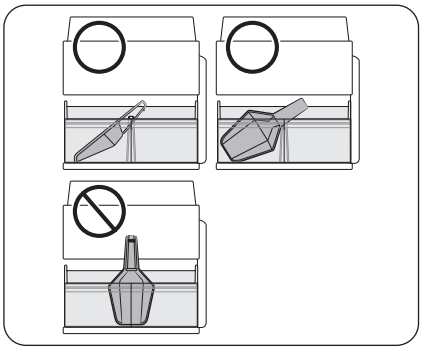

Tartsa a fagylaltkanalat a jegesvödör elején. Helyezze el a kanalat az ábrán látható módon, ügyelve arra, hogy ne ütközzön a jégadagolóba, amikor a jégkészítő tartály tálcája bent van a helyén.

MEGJEGYZÉS

Ha a jegesvödör tálcája nincs teljesen betolva, jég eshet a jegesvödör mögé (és ki belőle), vagy leállhat a jégkészítés.

AutoFill kancsó (csak adott modelleknél)

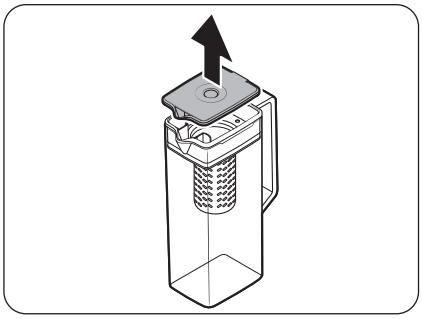

1. Fogja meg a **fedél** fogantyúhornyát, majd felfelé húzva vegye le a fedelet.

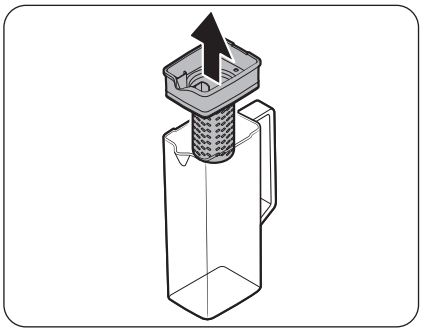

2. Fogja meg az **ízesítő tartójának** mindkét oldalát, majd megemelve vegye ki az ízesítőtartót.

Untitled-10 88 2025-03-11 12:45:03

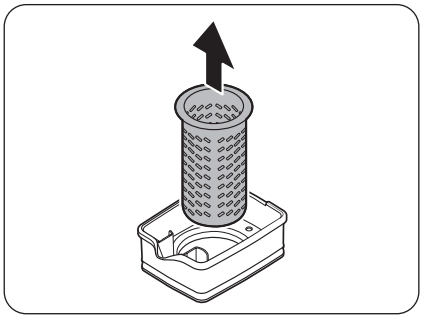

3. Enyhén elcsavarva húzza ki az **ízesítőt** a tömített szájnyílásból.
4. Semleges tisztítószerekkel, folyó vízzel tisztítsa meg az **ízesítőt**. Alaposan öblítse le és szárítsa meg.
5. Az AutoFill kancsót a szétszedéséhez képest fordított sorrendben rakhatja össze.

⚠ **VIGYÁZAT!**

A vizeskancsó és a fedél nem tehető mikrohullámú sütőbe, mivel hőhatásnak (akár meleg víznek) kitéve megolvadhatnak vagy deformálódhatnak. Szükség esetén kézzel mossa el őket, hideg vagy langyos vízzel. (A víz hőmérsékletének 70 °C alatt kell lennie.)

Untitled-10 89 2025-03-11 12:45:03

Karbantartás

Tisztítás

Belső és külső rész

⚠ **FIGYELEM!**

- Ne használjon tisztítási célokra benzint, hígítót, ecetet, folyékony fehérítőszert, szódabikarbónát, citromsavat, sókeverékeket vagy háztartási/autóápoló tisztítószert, például Clorox™ folyadékot. Ezek a vegyszerek károsíthatják a hűtőszekrény felületét, és tüzet okozhatnak.
- Ne permetezzen vizet a hűtőszekrényre. Ez áramütést okozhat.
- Ne nyúljon be az ujjával az adagolónyílásba, illetve ne dugjon bele semmit.

Rendszeresen törölje le a tápcsatlakozó érintkezőiről és érintkezési pontjairól az idegen anyagokat – például a port és a vizet – egy száraz ruhával.

1. Húzza ki a tápkábelt.
2. A hűtőszekrény belsejének és külsejének tisztításához használjon megnedvesített, nem bolyhosodó, puha törlőkendőt vagy papírtörlőt.
3. Ha elkészült, száraz ruhával vagy papírtörlővel törölje szárazra.
4. Dugja be a tápkábelt.

Jég-/vízadagoló (csak adott modelleknél)

MEGJEGYZÉS

A higiénia megőrzése érdekében tisztítsa meg rendszeresen a vízadagolót és a környékét.

⚠ **VIGYÁZAT!**

A jégkása lehetőséget választva a jégadagoló kivezetőjében felgyűlhet némi jégtörmelék. Ennek elkerülése érdekében tiszta, puha ruhával távolítsa el a maradék jeget.

Vízadagoló fúvóka (csak adott modelleknél)

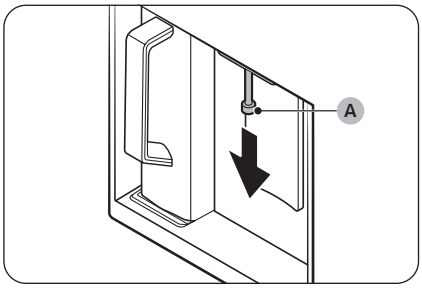

1. Fogja meg a **vízadagoló fúvóka (A)** végét.
2. Miközben balra fordítja a **vízadagoló fúvókát (A)**, húzza lefelé, hogy eltávolítsa az adagolóból.

Untitled-10 90 2025-03-11 12:45:03

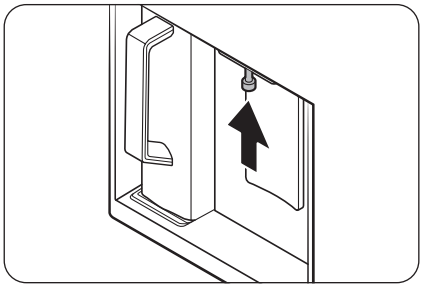

3. Alaposan tisztítsa meg a vízadagoló fúvókát, majd szerelje vissza a helyére.

⚠ **VIGYÁZAT!**

- Teljesen nyomja be a vízadagoló fúvókát, hogy visszakerüljön az eredeti helyére.
- A vízadagoló fúvóka tisztításához ne használjon érdes felületű szivacsot.

Gumitömítések

Ha egy ajtó gumitömítései beszennyeződnek, akkor előfordulhat, hogy az ajtó nem záródik megfelelően, ami rontja a hűtőszekrény teljesítményét és hatásfokát. A gumitömítéseket enyhe tisztítószerrel és nedves ruhával tisztítsa. Ezután alaposan törölje szárazra őket egy ruhával.

Hátsó panel

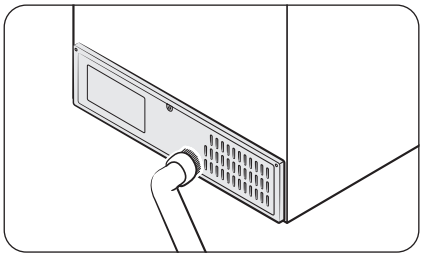

A kábelek és a hátsó panel nyitott részeinek tisztán tartásához évente egy vagy két alkalommal porszívózza át a hátsó panelt.

⚠ **VIGYÁZAT!**

Ne távolítsa el a **hátlap fedelét**. Áramütést szenvedhet.

Untitled-10 91 2025-03-11 12:45:04

Karbantartás

Szűrőháló (csak adott modelleknél)

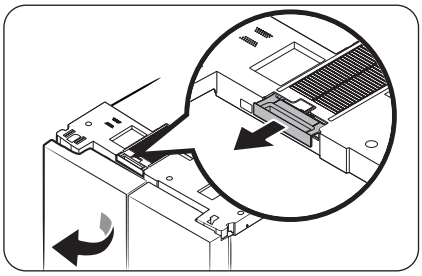

- Nyissa ki a hűtőszekrény bal ajtaját, majd távolítsa el a hűtőszekrény felső részén található szűrőhálót.
  - A por eltávolítása után óvatosan mossa le a szűrőt semleges mosószerrel kevert langyos vízzel.

MEGJEGYZÉS

- Az eltávolításakor por hullhat le a szűrőről.
- A szűrőháló megsérülhet, ha kefével dörzsöli, vagy forró vízzel mossa.
- Ha erős szagot vagy makacs szennyeződést észlel, öblítés előtt áztassa a szűrőt semleges mosószerrel kevert langyos vízben körülbelül 30 percig.

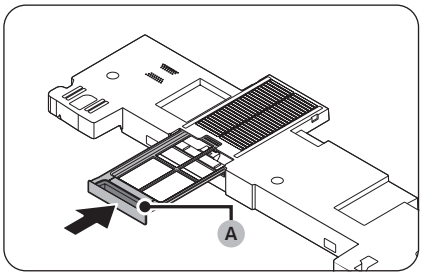

- Miután teljesen megszáradt a szűrő, helyezze be a helyére úgy, hogy a **fogantyúja (A)** kifelé nézzen.
  - A szűrő szárításakor kerülje a közvetlen napfényt, hagyja alaposan megszáradni az árnyékban.

Untitled-10 92 2025-03-11 12:45:04

Csere

Izzók

A lámpák izzói a felhasználó által nem cserélhetők. Ha izzót kell cserélni a hűtőszekrényben, forduljon a legközelebbi Samsung-szervizközponthoz.

Lámpa (fényforrás)

Ez a termék egy <G> energiahatékonysági osztályú fényforrást tartalmaz.

A lámpa/lámpák és/vagy kapcsolóberendezés/kapcsolóberendezések a felhasználó által nem szervizelhetők. A termék lámpájának/lámpáinak és/vagy kapcsolóberendezésének/kapcsolóberendezéseinek cseréjét illetően forduljon a helyi Samsung szakszervizhez.

A termék lámpájának/lámpáinak vagy kapcsolóberendezésének/kapcsolóberendezéseinek cseréjével kapcsolatos részletes utasításokért látogasson el a Samsung webhelyére (http://www.samsung.com), majd lépjen a Támogatás > Támogatási kezdőlap menüpontra, és adja meg a modell nevét.

A lámpa/lámpák és/vagy kapcsolóberendezés/kapcsolóberendezések szétbontását illetően egyszerűen csak kövesse a cserére vonatkozó, feljebb ismertetett utasításokat.

Untitled-10 93 2025-03-11 12:45:04

Hibaelhárítás

Mielőtt a szervizt hívná, menjen végig az alábbi ellenőrzéseken. A szerviz minden olyan kiszállásának költsége a felhasználót terheli, amely esetében nem fordult elő hiba.

Általános

Hőmérséklet

Hiba	Lehetséges okok	Megoldás
A hűtő/fagyasztó nem működik. A hűtő/fagyasztó hőmérséklete magas.	• A tápkábel nincs bedugva megfelelően.	• Dugja be megfelelően a tápkábelt.
	• A hőmérséklet-szabályozás nem megfelelően van beállítva.	• Állítsa alacsonyabbra a hőmérsékletet.
	• A hűtőszekrény hőforrás közelében található vagy közvetlen napfény éri.	• A hűtőszekrényt tartsa távol közvetlen napfénytől vagy hőforrástól.
	• Nincs elegendő távolság a hűtőszekrény és a falak vagy a szekrények között.	• Javasoljuk, hogy 50 mm-nél nagyobb távolságot hagyjon a hűtőszekrény és a közeli falak (vagy szekrények) között.
	• A hűtőszekrény túl van terhelve. A hűtő szellőzőnyílásait gátolja a behelyezett élelmiszer.	• Ne terhelje túl a hűtőszekrényt. Ügyeljen arra, hogy az élelmiszer ne takarja el a szellőzőnyílásokat.
A hűtő/fagyasztó túlhűt.	• A hőmérséklet-szabályozás nem megfelelően van beállítva.	• Állítsa magasabbra a hőmérsékletet.
A belső fal meleg.	• A hűtőszekrény hőálló csövekkel rendelkezik a belső falnál.	• A páralecsapódás megakadályozására a hűtőszekrény hőálló csövekkel rendelkezik az elülső sarkoknál. Ha a környezeti hőmérséklet emelkedik, a berendezés hatékonysága romlik. Ez nem a rendszer hibája. 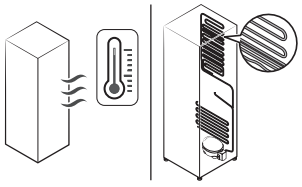

Untitled-10 94 2025-03-11 12:45:05

Hiba	Lehetséges okok	Megoldás
A világítás, a kezelőpanel, a jégkészítő, a víz-/jégadagoló nem működik egyidejűleg.	• Az üzemmódvezérlés nem megfelelően van beállítva.	**1.** Tartsa az ujját egyidejűleg a ◯ és a 〉 gombon 6 másodpercen keresztül. **2.** Ha a kijelző villogni kezd, nyomja meg a 〉 gombot. **3.** Válassza ki a tovább gombot. • Ha a hibajelenség az ismertetett lépéseket elvégezve sem szűnik meg, vegye fel a kapcsolatot a Samsung Electronics szakszervizével.

Szagok

Hiba	Lehetséges okok	Megoldás
A hűtőszekrény szagokat áraszt.	• Megromlott élelmiszer.	• Takarítsa ki a hűtőszekrényt, távolítsa el a romlott élelmiszert.
	• Erős szagú élelmiszer.	• Ügyeljen az erős szagú ételek légmentes csomagolására.

Fagyás

Hiba	Lehetséges okok	Megoldás
Lefagyások a szellőzőnyílások körül.	• A szellőzőnyílásokat gátolja a behelyezett élelmiszer.	• Ügyeljen rá, hogy ne blokkolja az élelmiszer a hűtőszekrény szellőzőnyílásait.
A belső falakon jég képződik.	• Az ajtó nincs megfelelően becsukva.	• Ellenőrizze, nem gátolja-e élelmiszer az ajtó becsukását. Tisztítsa meg az ajtó tömítését.

Kondenzáció

Hiba	Lehetséges okok	Megoldás
A belső falakon páralecsapódás képződik.	• Az ajtót nyitva hagyva nedvesség kerül a hűtőszekrénybe.	• Távolítsa el a nedvességet, és ne hagyja nyitva hosszú időre az ajtót.
	• Nagy nedvességtartalmú élelmiszer.	• Ügyeljen az ételek légmentes csomagolására.

Untitled-10 95 2025-03-11 12:45:05

Hibaelhárítás

Víz/jég (csak adagolós modelleknél)

Hiba	Lehetséges okok	Megoldás
A víz áramlása gyengébb a normálnál.	• A víznyomás túl alacsony.	• Gondoskodjon arról, hogy a víz nyomása 30 és 125 psi között legyen.
A jégkészítő zümmögő hangot hallat.	• A jégkészítő funkció be van kapcsolva, de nincs bekötve a víz a hűtőszekrénybe.	• Kapcsolja ki a jégkészítőt.
A jégkészítő nem készít jeget.	• A jégkészítő mostanában lett beszerelve.	• A hűtőszekrény bekapcsolás után 24 óra múlva készít először jeget.
	• A fagyasztó hőmérséklete túl magas.	• Állítsa a fagyasztó hőmérsékletét –18 °C, vagy ha meleg a környezeti levegő, –20 °C alá.
	• Az adagolópanel Lock (Lezárás) funkciója aktiválva van.	• Az adagolópanel Lock (Lezárás) funkciójának kikapcsolásához nyomja meg 3 másodpercig a \◊/ gombot.
	• A jégkészítő ki van kapcsolva.	• Kapcsolja be a jégkészítőt.
	• A jégkészítő tartály tálcája nincs megfelelően betolva.	• Tolja be teljesen a jégkészítő tartály tálcáját.
A berendezés nem adagol jeget.	• A jég összeállhat, ha hosszabb ideig (kb. 3 hétig) nem használják a jégadagolót.	• Ha hosszabb ideig nem használja a hűtőszekrényt, ürítse ki a jégkészítő tartály tálcáját és kapcsolja ki a jégkészítőt.
	• A jégkészítő tartály tálcája nincs teljesen betolva.	• Gondoskodjon arról, hogy a jégkészítő tartály tálcája megfelelően legyen behelyezve.
	• A vízvezeték nincs megfelelően bekötve, vagy a víz nincs megnyitva.	• Ellenőrizze a vízellátás feltételeit. 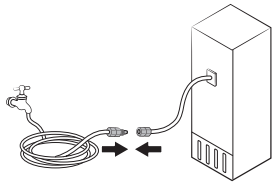

Untitled-10 96 2025-03-11 12:45:05

Hiba	Lehetséges okok	Megoldás
A berendezés nem adagol vizet.	• A vízvezeték nincs megfelelően bekötve, vagy a víz nincs megnyitva.	• Ellenőrizze a vízellátás feltételeit. 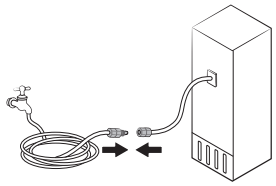
	• Az adagolópanel Lock (Lezárás) funkciója aktiválva van.	• Az adagolópanel Lock (Lezárás) funkciójának kikapcsolásához nyomja meg 3 másodpercig a \⌂/ gombot.
	• Más gyártó által szállított vízszűrő van beszerelve.	• Csak a Samsung által biztosított vagy jóváhagyott szűrőt használjon. • A nem jóváhagyott szűrő szivároghat, és károsíthatja a hűtőszekrényt.
Ha a ikont látja.	Általános típus • A a fő panelen látható. Family Hub, AI Home Hub típus • A visszajelző pirosan világít.	Általános típus • Cserélje ki a vízszűrőt. Miután kicserélte, nyomja meg a Filter Reset (Szűrőnullázás) gombot. Family Hub típus • Cserélje ki a vízszűrőt. A szűrőcsere után végezze el a szűrő nullázását a Fridge Manager (Hűtőkezelő) > Fridge Settings (Hűtőbeállítások) > Water Filter (Vízszűrő) menüben. AI Home Hub típus • Cserélje ki a vízszűrőt. A szűrőcsere után végezze el a szűrő nullázását a Product Care (Termékápolás) > Water Filter (Vízszűrő) menüben.

Untitled-10 97 2025-03-11 12:45:05

Hibaelhárítás

Automatikus ajtónyitás (csak adott modelleknél)

Hiba		Lehetséges okok	Megoldás
A hűtőszekrény ajtajai nem nyílnak elég szélesre.	Mindkét ajtó 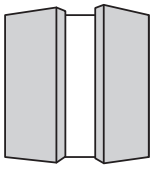	• A hűtőszekrény hátrafelé lejt.	• Emelje meg a hátulját, hogy a hűtőszekrény vízszintbe kerüljön. * 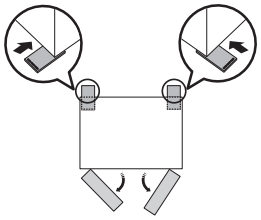
	Bal ajtó 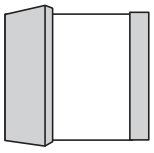	• A hűtőszekrény jobbra lejt.	• Emelje meg a jobb oldalát, hogy a hűtőszekrény vízszintbe kerüljön. * 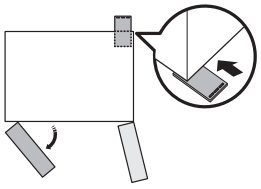
	Jobb ajtó 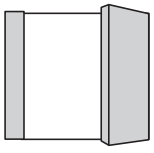	• A hűtőszekrény balra lejt.	• Emelje meg a bal oldalát, hogy a hűtőszekrény vízszintbe kerüljön. * 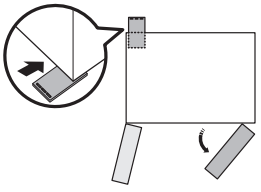

Untitled-10 98 2025-03-11 12:45:06

Hiba	Lehetséges okok	Megoldás
A hűtőszekrény ajtajai túl szélesre nyílnak. 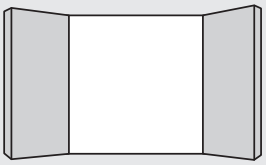	• A hűtőszekrény előre lejt.	• Emelje meg az elejét, hogy a hűtőszekrény vízszintbe kerüljön. * 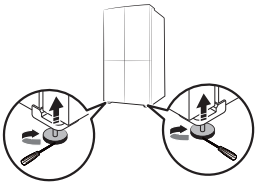

* A hűtőszekrény szintbeállításával kapcsolatos további tudnivalókért lásd: **4. LÉPÉS A szintezőlábak beállítása**, **37**. oldal.

Untitled-10 99 2025-03-11 12:45:07

Hibaelhárítás

Rendellenes működésre utaló hangokat hall a hűtőből?

Mielőtt a szervizt hívná, menjen végig az alábbi ellenőrzéseken. Az olyan kiszállások költségei, amelyek esetében a hang a normál működésre utal, a felhasználót terhelik.

Ezek a hangok normálisak.

- A hűtőszekrény adott működés indításakor vagy leállításakor hallathat olyan zajt, mint amikor egy gépkocsi indul be. Ahogy a működés stabilizálódik, a hangok is csökkennek.

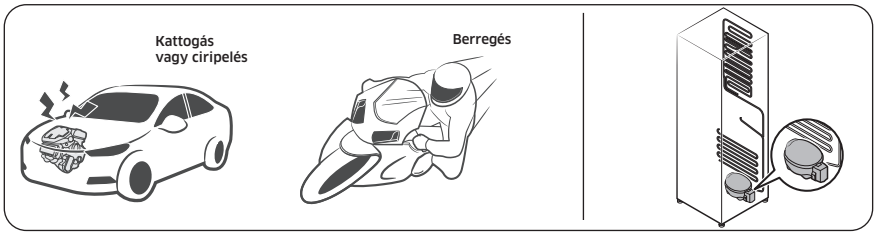

- Az ilyen hangok a ventilátor működése során jelentkezhetnek. A mikor a hűtőszekrény eléri a beállított hőmérsékletet, a ventilátor hangja megszűnik.

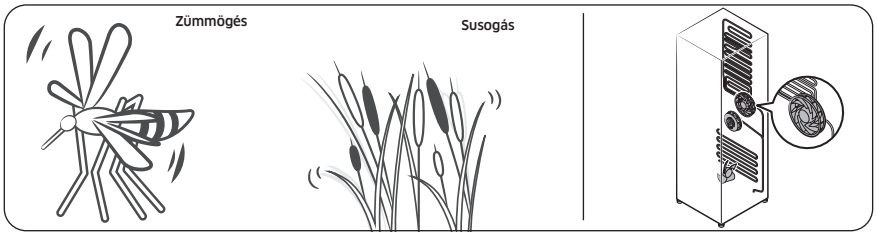

- Leolvasztási ciklus során víz csepeghet a leolvasztó fűtőberendezésre, amitől sistergő hangok keletkeznek.

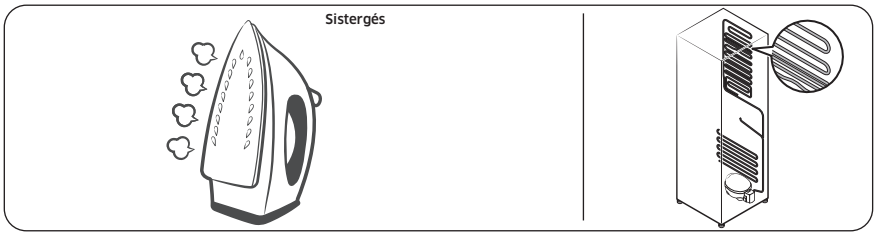

Untitled-10 100 2025-03-11 12:45:07

- A hűtés vagy fagyasztás során, a gáznemű hűtőközeg lezárt csöveken halad át, ami bugyborékoló hangokat kelt.

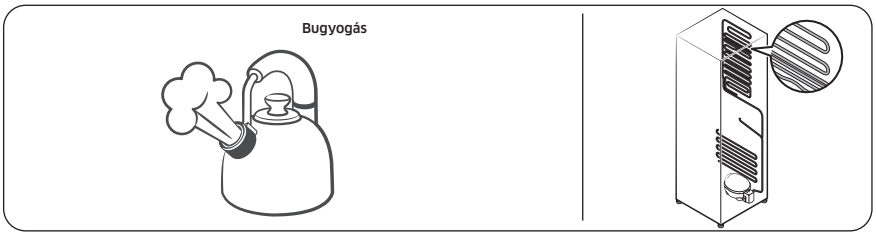

- Ahogy a hűtőszekrény hőmérséklete növekszik vagy csökken, a műanyag alkatrészek összehúzódnak és tágulnak, amitől kopogó zaj keletkezik. Ezek a zajok a leolvasztási ciklus során vagy elektronikus alkatrészek működésekor keletkeznek.

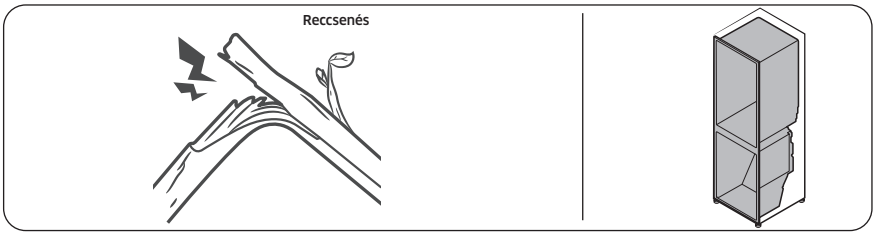

- Jégkészítő modellek esetén: Amikor a jégkészítő feltöltéséhez kinyit a vízszelep, zümmögő hangot adhat.
- A hűtőszekrény ajtajának nyitása vagy csukása során a nyomáskiegyenlítés miatt susogó hang keletkezhet.

Untitled-10 101 2025-03-11 12:45:08

Hibaelhárítás

SmartThings (csak adott modelleknél)

Hiba	Művelet
A „SmartThings” alkalmazás nem található meg az áruházban.	• A SmartThings alkalmazás támogatott szoftververziója a gyártó operációsrendszer-támogatási elveitől függően változhat. Emellett előfordulhat, hogy a SmartThings alkalmazás vagy az általa támogatott funkciók esetében az operációs rendszer aktuális verziójának alkalmazásfrissítési elvei használhatósági vagy biztonsági okok miatt fel lettek függesztve.
A SmartThings alkalmazás nem működik.	• A SmartThings alkalmazás csak adott modelleknél érhető el. • A régi Samsung Smart Refrigerator alkalmazás nem tud csatlakozni a Samsung Smart Home típusokhoz.
A SmartThings alkalmazás telepítve van, de nem csatlakozik a hűtőszekrényhez.	• Az alkalmazás használatához be kell jelentkeznie Samsung-fiókjába. • Győződjön meg arról, hogy útválasztója megfelelően működik. • Ha a hűtőszekrény kijelzőjén a wifi ikon nem világít, az azt jelzi, hogy a hálózati kapcsolat még nem jött létre. Ebben az esetben használja a SmartThings alkalmazást, csatlakoztassa a hűtőszekrényt otthoni hozzáférési pontjához (Access Point, AP), és regisztrálja ott.
Nem lehet bejelentkezni az alkalmazásba.	• Az alkalmazás használatához be kell jelentkeznie Samsung-fiókjába. • Ha nincs Samsung-fiókja, az alkalmazás képernyőn megjelenő utasításait követve létrehozhat egyet.
Hibaüzenet jelenik meg, amikor megpróbálom regisztrálni a hűtőszekrényt.	• Az egyszerű csatlakozás a hozzáférési ponttól (Access Point, AP) való távolság vagy a helyi környezetből eredő villamos zavar miatt hiúsulhat meg. Várjon egy keveset, majd próbálkozzon újra.
A SmartThings alkalmazás sikeresen csatlakozott a hűtőszekrényhez, de nem fut.	• Lépjen ki, majd indítsa újra a SmartThings alkalmazást, vagy válassza le és csatlakoztassa újra az útválasztót. • Húzza ki a hűtőszekrény tápkábelét, majd 1 perc elteltével csatlakoztassa újra az áramforráshoz.
A wifi ikon villog. ( ) (csak adott modelleknél)	• Használat előtt csatlakoztassa a hűtőszekrényt a SmartThings alkalmazáshoz. A kapcsolat sikeres létrehozásakor a visszajelző abbahagyja a villogást. - Ha nem sikerül létrehoznia a kapcsolatot, vagy nem szeretné használni az alkalmazást, tartsa lenyomva a 〉 gombot 10 másodpercig. A visszajelző abbahagyja a villogást, a hőmérséklet-kijelzőn pedig megjelenik az „O FF (KI)” felirat.

Untitled-10 102 2025-03-11 12:45:08

Open Source Announcement

Open Source Announcement

(For Wi-Fi models only)

The software included in this product contains open source software.

The following URL http://opensource.samsung.com/opensource/SMART_TP1_0/seq/0 leads to open source license information as related to this product.

Untitled-10 103 2025-03-11 12:45:08

Függelék

(Csak az EU területén.)

Biztonsági előírások

- Az energia lehető leghatékonyabb felhasználása érdekében hagyja az eredeti helyükön a kosarakat, a fiókokat, a polcokat és a jégkockatálcát.
- Ez a hűtőberendezés nem beépített készülékként való használatra készült.

Üzembe helyezési előírások

Klímaosztály-besorolással rendelkező hűtőberendezések

A hűtőberendezés a klímaosztályától függően az alábbi táblázat szerinti környezeti hőmérsékleti tartományokban használható.

A klímaosztály az adattáblán szerepel. Előfordulhat, hogy a termék a megadott hőmérsékleti tartományon kívül nem fog megfelelően működni.

A klímaosztály a hűtőszekrényen belül elhelyezett címkéről olvasható le.

Ideális üzemihőmérséklet-tartomány

A hűtőszekrény úgy lett kialakítva, hogy a besorolásának megfelelő hőmérséklet-tartományban működjön megfelelően.

Kategória	Szimbólum	Környezeti hőmérséklet tartománya (°C)	
		IEC 62552 (ISO 15502)	ISO 8561
Bővített hőmérséklet-tartomány	SN	+10 és +32 között	+10 és +32 között
Mérsékelt égövön	N	+16 és +32 között	+16 és +32 között
Szubtrópusi égövön	ST	+16 és +38 között	+18 és +38 között
Forró égövön	T	+16 és +43 között	+18 és +43 között

MEGJEGYZÉS

A hűtési teljesítményt és az energiafogyasztást befolyásolhatja a környezeti hőmérséklet, az ajtónyitások gyakorisága, valamint a hűtőszekrény elhelyezése. Javasoljuk, hogy működtesse a megfelelő hőmérséklet beállításával.

Untitled-10 104 2025-03-11 12:45:09

Hőmérsékleti előírások

Ajánlott hőmérséklet

Optimális hőmérséklet-beállítás élelmiszerek tárolásához:

- Hűtő: 3 °C
- Fagyasztó: -19 °C
- Fagyasztóátalakítás Hűtő üzemmódja: 3 °C

MEGJEGYZÉS

Az egyes rekeszek optimális hőmérséklete a környezeti hőmérséklettől függ. Az optimális hőmérséklet feletti értékhez a 25 °C-os környezeti hőmérsékletet veszi alapul a készülék.

Gyorshűtés

A Gyorshűtés a ventilátor legnagyobb fordulatszáma révén gyorsítja fel a hűtési folyamatot. A hűtőszekrény két és fél órán keresztül teljes sebességgel működik, majd visszaáll az előző hőmérsékletre.

Gyorsfagyasztás

A Gyorsfagyasztás a ventilátor legnagyobb fordulatszáma révén gyorsítja fel a fagyasztási folyamatot. A fagyasztó 50 órán keresztül teljes fordulatszámon működik, majd visszaáll az előző hőmérsékletre. Nagyobb mennyiségű élelmiszer fagyasztásához kapcsolja be a Gyorsfagyasztás funkciót legalább 20 órával az élelmiszer fagyasztóba helyezése előtt.

MEGJEGYZÉS

Amikor ezt a funkciót használja, a hűtőszekrény energiafogyasztása megnő. Ha már nincs rá szüksége, ne felejtse el kikapcsolni a funkciót, és visszaállítani a fagyasztót az eredeti hőmérsékletre.

Untitled-10 105 2025-03-11 12:45:09

Függelék

A legjobb módszer az élelmiszerek frissességének megőrzéséhez (csak adott modelleknél)

Takarja le az élelmiszereket, hogy megőrizze nedvességtartalmukat, és megakadályozza, hogy átvegyék más élelmiszerek szagát. A nagy lábasokban készített ételeket (például leves vagy pörkölt) ossza kisebb adagokra, és helyezze őket lapos dobozokba a hűtőbe helyezésük előtt. A nagyobb húsdarabokat vagy egész szárnyasokat vágja kisebb részekre, vagy tegye lapos dobozokba a hűtőbe helyezésük előtt.

Az élelmiszerek elhelyezése

Polcok	Úgy állítsa be a polcokat, hogy azokra elhelyezhetők legyenek a különböző méretű csomagolások.
Specialitás tárolórészek (csak adott modelleknél)	A lezárt, frissen tartó fiókok optimális tárolási környezetet biztosítanak a gyümölcsök és zöldségek számára. A zöldségeknek magasabb, míg a gyümölcsöknek alacsonyabb páratartalomra van szüksége. A frissen tartó fiókokat vezérlővel látták el a páratartalom szintjének szabályozásához. (* Típustól és opcióktól függ) Az állítható hőmérsékletű húsfiók maximalizálja a húsok és sajtok tárolási idejét.
Tárolás az ajtóban	Ne tároljon romlandó ételeket az ajtó tárolórekeszeiben. A tojásokat polcon, tojástartóban kell tárolni. Az ajtóban lévő tárolórekeszek hőmérséklete nagyobb mértékben ingadozik, mint a hűtőtérben lévő hőmérséklet. A lehető legkevesebb ideig hagyja nyitva az ajtót.
Fagyasztó hűtőtere	A fagyasztórészben fagyasztott élelmiszert tárolhat, jégkockákat készíthet, és friss élelmiszereket fagyaszthat le.

MEGJEGYZÉS

Csak friss, romlatlan élelmiszert fagyasszon. Tartsa távol a már lefagyasztott élelmiszertől azt, amit még ezután fog lefagyasztani. Annak megakadályozása érdekében, hogy az élelmiszer elveszítse az ízét vagy kiszáradjon, légmentesen záródó dobozokat használjon.

Untitled-10 106 2025-03-11 12:45:09

A hűtőszekrény és a fagyasztó tárolásra vonatkozó táblázata

A hőmérséklettől és a nedvességnek való kitettségtől függ, hogy az élelmiszerek meddig őrzik meg frissességüket. Mivel a termékeken látható dátumok nem biztosítanak útmutatást a termék biztonságos használatához, tekintse át az alábbi táblázatot, és kövesse a tippeket.

Tejtermékek

Termék	Hűtőszekrény	Fagyasztó
Tej	1 hét	1 hónap
Vaj	2 hét	12 hónap
Jégkrém	-	2-3 hét
Hagyományos sajt	1 hónap	4-6 hónap
Krémsajt	2 hét	Nem javasolt
Joghurt	1 hónap	-

Hús

Termék	Hűtőszekrény	Fagyasztó
Frissen sültek, steak, karaj	3-4 nap	2-3 hónap
Friss darált hús, pörkölthús	1-2 nap	3-4 hónap
Szalonna	7 nap	1 hónap
Kolbász, nyers sertéshús, marhahús, pulyka	1-2 nap	1-2 hónap

Baromfihús/tojás

Termék	Hűtőszekrény	Fagyasztó
Friss baromfihús	2 nap	6-8 hónap
Baromfihús-saláta	1 nap	-
Friss tojás, héjában	2-4 hét	Nem javasolt

Untitled-10 107 2025-03-11 12:45:09

Függelék

Halak/tenger gyümölcsei

Termék	Hűtőszekrény	Fagyasztó
Friss hal	1-2 nap	3-6 hónap
Főtt hal	3-4 nap	1 hónap
Halsaláta	1 nap	Nem javasolt
Szárított vagy pácolt hal	3-4 hét	-

Gyümölcsök

Termék	Hűtőszekrény	Fagyasztó
Alma	1 hónap	-
Őszibarack	2-3 hét	-
Ananász	1 hét	-
Egyéb friss gyümölcs	3-5 nap	9-12 hónap

Zöldségek

Termék	Hűtőszekrény	Fagyasztó
Spárga	2-3 nap	-
Brokkoli, kelbimbó, zöldborsó, gombák	3-5 nap	-
Káposzta, karfiol, zeller, uborka, saláta	1 hét	-
Sárgarépa, cékla, retek	2 hét	-

Untitled-10 108 2025-03-11 12:45:09

A típussal és a pótalkatrészek rendelésével kapcsolatos információk

A típussal kapcsolatos információk

Ha szeretne hozzáférni a termékre vonatkozó energiacímke adataihoz az energiacímke-köteles termékek európai adatbázisában (EPREL), olvassa be az energiacímkén található QR-kódot.

A QR-kód a termék dobozában lévő energiacímkén található.

Alkatrészekkel kapcsolatos információk

- Az a minimális időszak, amíg a készülék javításához szükséges alkatrészek még kaphatók lesznek:
  - termosztátok, hőmérséklet-érzékelők, nyomtatott áramköri kártyák és fényforrások, ajtófogantyúk, ajtózsanérok, tálcák, kosarak (dobozok vagy fiókok) esetében 7 év;
  - ajtótömítések esetében 10 év.
- A gyártó minimum 24 hónap garanciát vállal a hűtőberendezésekre.
- A pótalkatrészek megrendeléséhez kapcsolódó információkat közvetlenül vagy más csatornákon keresztül a gyártó, az importőr vagy a meghatalmazott képviselő biztosítja.
- A szakszerű javítással kapcsolatos információk a http://samsung.com/support weboldalon érhetők el. A felhasználóknak szóló szervizutasítás a http://samsung.com/support weblapról tölthető le.

Untitled-10 109 2025-03-11 12:45:09

Jegyzet

Jegyzet

SAMSUNG

MEGJEGYZÉS (csak wifi-funkcióval rendelkező modellek esetében)

A Samsung kijelenti, hogy jelen rádióberendezés megfelel a 2014/53/EU irányelv előírásainak, valamint az Egyesült Királyságban hatályban lévő vonatkozó jogszabályi követelményeknek.

Az EU-megfelelőségi nyilatkozatnak és az Egyesült Királyság megfelelőségi nyilatkozatának teljes szövege a következő internetcímen érhető el: A hivatalos megfelelőségi nyilatkozat a http://www.samsung.com webhelyen olvasható. Ehhez lépjen a Support (Támogatás) > Product Support (Terméktámogatás) menübe, és írja be a típus nevét.

	Frekvenciatartomány	A jeladó teljesítménye (max.)
Wifi	2412~2472 MHz	20 dBm
Bluetooth	2402~2480 MHz	20 dBm

HUNGARY	0680SAMSUNG (0680-726-7864)	www.samsung.com/hu/support
CZECH	800 - SAMSUNG (800-726786)	www.samsung.com/cz/support
SLOVAKIA	0800 - SAMSUNG (0800-726 786)	www.samsung.com/sk/support
CROATIA	072 726 786	www.samsung.com/hr/support
BOSNIA	055 233 999	www.samsung.com/support
North Macedonia	023 207 777	www.samsung.com/mk/support
MONTENEGRO	020 405 888	www.samsung.com/support
SLOVENIA	080 697 267 (brezplačna številka)	www.samsung.com/si/support
SERBIA	011 321 6899	www.samsung.com/rs/support
Kosovo	038 40 30 90	www.samsung.com/support
ALBANIA	045 620 202	www.samsung.com/al/support
BULGARIA	0800 111 31 - Безплатен за всички оператори *3000 - Цена на един градски разговор или според тарифата на мобилният оператор 09:00 до 18:00 - Понеделник до Петък	www.samsung.com/bg/support
ROMANIA	0800872678 - Apel gratuit *8000 - Apel tarifat în rețea Program Call Center Luni - Vineri: 9 AM - 6 PM	www.samsung.com/ro/support
POLAND	801-172-678* * (opłata według taryfy operatora)	http://www.samsung.com/pl/support/
LITHUANIA	8-800-77777	www.samsung.com/lt/support
LATVIA	8000-7267	www.samsung.com/lv/support
ESTONIA	800-7267	www.samsung.com/ee/support

Frižider

Korisnički priručnik

Samostojeći aparat

SAMSUNG

Untitled-24 1 2025-03-12 12:38:17

Sadržaj

Bezbednosne informacije **4**

Šta je potrebno da znate o sigurnosnim uputstvima 4
Važni bezbednosni simboli i predostrožnosti: 6
Važne bezbednosne mere opreza 7
Znakovi ozbiljnog upozorenja za transport i mesto 10
Kritična upozorenja o ugradnji 11
Mere predostrožnosti prilikom instalacije 14
Stroga upozorenja za korisnike 15
Mere predostrožnosti za upotrebu 20
Mere predostrožnosti prilikom čišćenja 23
Kritična upozorenja o odlaganju u otpad 24
Dodatni saveti za pravilnu upotrebu 25
Uputstva u vezi WEEE (otpadna električna i elektronska oprema) 27

Instalacija **28**

Kratak pregled frižidera 29
Postupna instalacija 31
Skidanje vrata zbog prolaza kroz ulaz 43

Radnje **51**

Glavni panel 51
SmartThings (samo određeni modeli) 62
Bixby (prepoznavanje glasa – samo određeni modeli) 65
Panel dozatora (samo određeni modeli) 67
Specijalne funkcije 68

Održavanje **83**

Rukovanje i nega 83
Čišćenje 87
Zamena 90

Rešavanje problema **91**

Opšte 91
Čuje li se neobična buka iz frižidera? 97
SmartThings (samo određeni modeli) 99

Open Source Announcement **100**

Open Source Announcement 100

Untitled-24 2 2025-03-12 12:38:17

Dodatak	**101**
Bezbednosna uputstva	101
Uputstva za instaliranje	101
Uputstvo o temperaturi	102
Informacije o modelu i naručivanju rezervnih delova	106

Untitled-24 3 2025-03-12 12:38:18

Bezbednosne informacije

Pre upotrebe novog Samsung frižidera, molimo da pažljivo pročitate ovo uputstvo kako bi sigurno i efikasno koristili karakteristike i funkcije koje nudi vaš novi aparat.

Šta je potrebno da znate o sigurnosnim uputstvima

- Upozorenja i važne sigurnosna uputstva u ovom priručniku ne pokrivaju sve moguće uslove i situacije koje se mogu pojaviti.
  Vaša je odgovornost da koristite zdrav razum, opreznost, i brigu prilikom ugradnje, održavanja i rukovanja svojim aparatom.
- Pošto ova sledeća uputstva za korišćenje pokrivaju različite modele, karakteristike vašeg frižidera se možda neznatno razlikuju od opisanih u ovom priručniku te se ne mogu primeniti svi znakovi upozorenja. Ako imate bilo kakvih pitanja ili nedoumica, obratite se najbližem servisnom centru ili nađite pomoć i informacije na mreži na www.samsung.com.
- R-600a ili R-134a koriste se kao rashladno sredstvo. Proverite oznaku kompresora na zadnjem delu aparata ili oznaku sa nominalnim vrednostima u frižideru da biste videli koje se sredstvo za hlađenje koristi u vašem aparatu. Ako ovaj proizvod sadrži zapaljivi gas (sredstvo za hlađenje R-600a), obratite se lokalnim nadležnim službama u vezi sa bezbednim odlaganjem ovog proizvoda.
- Da bi se izbeglo stvaranje zapaljive smese gasa i vazduha ukoliko dođe do curenja u rashladnom kolu, veličina prostorije u kojoj se nalazi aparat zavisi i od korišćene količine sredstva za hlađenje.

Untitled-24 4 2025-03-12 12:38:18

- Nikada nemojte pokrenuti aparat koji pokazuje bilo kakve znake oštećenja. Ako ste u nedoumici, konsultujte svog prodavca. Prostorija mora imati najmanje 1 m^3 na svakih 8 g sredstva za hlađenje R-600a unutar aparata.
  Količina sredstva za hlađenje u vašem konkretnom aparatu prikazana je na identifikacionoj ploči u unutrašnjem delu aparata.
- Može se desiti da se sredstvo za hlađenje koje curi iz cevi zapali ili prouzrokuje povredu oka. Ako sredstvo za hlađenje curi iz cevi, izbegavajte otvoreni plamen, udaljite od prozvoda sve što je zapaljivo i odmah provetrite prostoriju.
  - U suprotnom, može doći do požara ili eksplozije.
- Da biste izbegli kontaminaciju hrane, pridržavajte se sledećih uputstava:
  - Držanje otvorenih vrata tokom dužeg perioda može da dovede do značajnog povećavanja temperature u odeljcima aparata.
  - Redovno čistite površine koje mogu da dođu u dodir sa hranom i pristupačne sisteme za odvod.
  - Očistite rezervoare za vodu ako nisu korišćeni 48 sati; isperite sistem za vodu povezan sa dovodom vode ako voda nije puštana 5 dana.
  - Sirovo meso i ribu držite u odgovarajućim posudama u frižideru kako ne bi došli u kontakt sa drugom hranom ili kapali na nju.
  - Odeljci za zamrznutu hranu sa dve zvezdice pogodni su za odlaganje unapred zamrznute hrane, odlaganje ili pravljenje sladoleda i pravljenje leda u kockicama.

Untitled-24 5 2025-03-12 12:38:18

Bezbednosne informacije

- Odeljci sa jednom, dve i tri zvezdice nisu pogodni za zamrzavanje sveže hrane.
- Ako planirate da ostavite frižider prazan duže vreme, isključite ga, otopite, očistite, osušite i ostavite vrata otvorena da biste sprečili stvaranje buđi u uređaju.

Važni bezbednosni simboli i predostrožnosti:

Pratite bezbednosna uputstva iz ovog priručnika. U ovom priručniku se koriste sledeći bezbednosni simboli.

⚠ UPOZORENJE

Opasnosti ili nebezbedni postupci koji mogu dovesti do **teške povrede, materijalne štete ili smrti**.

⚠ OPREZ

Opasnosti ili nebezbedni postupci koji mogu dovesti do **teške povrede i/ili materijalne štete**.

NAPOMENA

Korisne informacije koje pomažu korisnicima da shvate funkcije frižidera ili imaju koristi od njega.

Ovi znakovi upozorenja služe tome da spreče povredu vas samih ili drugih.

Pažljivo ih sledite.

Nakon čitanja ovog odeljka, čuvajte ga na bezbednom mestu za buduću upotrebu.

Untitled-24 6 2025-03-12 12:38:18

Važne bezbednosne mere opreza

UPOZORENJE: Opasnost od požara / zapaljivih materijala

⚠ UPOZORENJE

- Prilikom postavljanja uređaja pazite da ne prignječite i ne oštetite kabl za napajanje.
- Nemojte postavljati više prenosnih utičnica ili prenosnih uređaja za napajanje sa zadnje strane uređaja.
- Punite isključivo vodom za piće.
- Povežite isključivo na izvor vode za piće.
- Otvore za ventilaciju u kućištu aparata ili u ugrađenoj strukturi održavajte otvorenim.
- Nemojte koristiti mehaničke uređaje ili bilo koje drugo sredstvo da se ubrza proces odleđivanja, osim onih koje preporučuje proizvođač.
- Nemojte oštetiti rashladno kolo.
- Nemojte da koristite električne aparate u odeljcima za odlaganje hrane u aparatu, osim ako njihovu upotrebu ne preporučuje proizvođač.

- Ovaj uređaj nije predviđen za upotrebu od strane osoba (što podrazumeva decu) sa umanjenim fizičkim, senzornim ili psihičkim sposobnostima, niti osoba koje ne poseduju odgovarajuće iskustvo i znanje, osim u slučaju da su pod nadzorom ili da su dobile uputstva u vezi sa korišćenjem uređaja od strane osobe koja je odgovorna za njihovu bezbednost.

Untitled-24 7 2025-03-12 12:38:18

Bezbednosne informacije

- Uređaj mogu da koriste deca starija od 8 godina i osobe sa umanjenim fizičkim, senzornim ili psihičkim sposobnostima i osobe koje ne poseduju odgovarajuće iskustvo i znanje ako su pod nadzorom ili su dobile uputstva za bezbedno korišćenje uređaja i ako razumeju opasnosti koje korišćenje uređaja sa sobom nosi. Deca ne smeju da se igraju sa uređajem. Čišćenje i održavanje uređaja ne smeju da obavljaju deca bez nadzora. Deca starosti od 3 do 8 godina smeju da stavljaju stvari u frižider i da ih iz njega vade.
- Ako je kabl za napajanje oštećen, neophodno je tražiti zamenu od proizvođača, predstavnika ovlašćenog servisa ili kvalifikovanog lica kako bi se izbegla mogućnost nastanka štete.
- Utičnica mora biti lako dostupna, kako bi aparat mogao brzo da se isključi sa električne mreže u vanrednoj situaciji.
  - Ona se mora nalaziti izvan oblasti koju pokriva zadnja strana aparata.
- Ne stavljajte eksplozivne supstance, kao što su aerosol konzerve sa zapaljivim pogonskim gasom, u uređaj.
- Ako je proizvod opremljen LED lampama, nemojte sami rastavljati poklopce lampe i LED lampe.
  - Obratite se Samsung servisnom centru.
  - Koristite samo LED lampe koje je obezbedio proizvođač ili njegov serviser.
- Novi kompleti creva koje ste dobili uz uređaj predviđeni su za upotrebu i ne bi trebalo ponovo koristiti stare komplete.
- Dovod vode u frižideru treba da bude priključen samo na dovod vode za piće. Da bi ledomat ispravno radio, potreban je pritisak vode od 206-861 kPa (30-125 psi).

Untitled-24 8 2025-03-12 12:38:18

- Za najefikasniju upotrebu energije, držite sve unutrašnje delove kao što su korpe, fijoke, police na mestu kako ste dobili od proizvođača.
- Da biste postigli najviši nivo energetske efikasnosti za ovaj proizvod, sve police, fioke i korpe ostavite u originalnom položaju.

Kako da maksimalno smanjite potrošnju energije

- Postavite aparat u hladnu, suvu prostoriju sa adekvatnom ventilacijom.
- Vodite računa da ne bude izložen direktnoj sunčevoj svetlosti i nikada ga nemojte staviti blizu direktnog izvora toplote (radijatora, na primer).
  - Za energetsku efikasnost se preporučuje da ne treba blokirati ventilacione otvore ili rešetke.
  - Pustite da se topla hrana ohladi pre nego što je stavite u aparat.
  - Stavite zamrznutu hranu u frižider da bi se odmrzla. Možete da koristite nisku temperaturu zamrznutih proizvoda da biste ohladili hranu u frižideru.
  - Nemojte da držite vrata aparata predugo otvorena prilikom stavljanja ili vađenja hrane iz frižidera.
  - Što kraće držite vrata zamrzivača otvorena, to će se manje leda formirati u njemu.
  - Redovno čistite zadnju stranu frižidera. Nagomilavanje prašine uzrokuje povećanu potrošnju energije.
  - Nemojte podešavati nižu temperaturu nego što je potrebno.

Untitled-24 9 2025-03-12 12:38:18

- Obezbedite odgovarajuću ventilaciju sa donje i zadnje strane frižidera. Nemojte pokrivati ventilacione otvore.
- Prilikom instalacije ostavite dovoljno prostora sa desne, leve, zadnje i gornje strane. Na taj način ćete smanjiti potrošnju energije i iznose na računima za struju.

Ovaj uređaj je predviđen za upotrebu u domaćinstvu i za slične primene kao što su

- kuhinje za osoblje u prodavnicama, kancelarije i druge radne sredine;
- kuće na farmama i od strane gostiju u hotelima, motelima i drugim okruženjima stambenog tipa;
- objekti gde se pruža noćenje s doručkom;
- ketering i slične primene koje nisu povezane s prodajom.

Znakovi ozbiljnog upozorenja za transport i mesto

⚠ UPOZORENJE

- Prilikom transporta i ugradnje uređaja, treba voditi računa o tome da se proveri da nije oštećen neki deo rashladnog kola.
  - Curenje sredstva za hlađenje iz cevovoda može da se zapali ili da izazove povredu oka. Ako se otkrije curenje, izbegavajte otvoreni plamen ili potencijalne izvore paljenja i provetrite prostoriju u kojoj se nalazi aparat na nekoliko minuta.

Untitled-24 10 2025-03-12 12:38:19

- Ovaj uređaj sadrži malu količinu rashladnog sredstva izobutana (R-600a) – to je prirodni gas sa malim uticajem na životnu sredinu koji je, međutim, i zapaljiv. Prilikom transporta i ugradnje uređaja, treba voditi računa o tome da se proveri da nije oštećen neki deo rashladnog kola.

• Prilikom transporta ili ugradnje ovog aparata, ne dodirujte crevo za vodu na zadnjoj strani frižidera.
  - Na taj način možete oštetiti frižider, pa dozator za vodu neće moći da se koristi.

Kritična upozorenja o ugradnji

⚠ UPOZORENJE

• Nemojte ugraditi frižider na vlažnom mestu ili na mestu gde može doći u kontakt sa vodom.
  - Pokvarena izolacija električnih delova može izazvati strujni udar ili požar.

• Nemojte postaviti frižider na direktnu sunčevu svetlost i nemojte ga izložiti toploti šporeta, sobnih grejalica ili drugih aparata.

• Nemojte priključiti nekoliko aparata u isti višestruki panel za napajanje. Frižider treba uvek da bude utaknut u sopstvenu zidnu utičnicu, koja ima nazivni napon koji odgovara naponu navedenom na nazivnoj pločici frižidera.
  - Ovo omogućava najbolje performanse i sprečava preopterećenje kućne električne instalacije, što bi moglo izazvati požar zbog pregrejanih žica.

Untitled-24 11 2025-03-12 12:38:19

Bezbednosne informacije

- Ako je zidna utičnica labava, nemojte umetati utikač.
  - Postoji opasnost od strujnog udara ili požara.
- Nemojte koristiti kabl za napajanje na kojem postoje pukotine ili koji je istrošen uzdužno ili na jednom od krajeva.
- Nemojte preterano savijati kabl, niti stavljati na njega teške predmete.
- Nemojte vući ili preterano savijati kabl za napajanje.
- Nemojte uvrtati ili vezivati kabl za napajanje.
- Nemojte prebacivati kabl za napajanje preko nekog metalnog predmeta, ubacivati kabl za napajanje između predmeta, ili gurati kabl za napajanje u prostor iza aparata.
- Prilikom premeštanja frižidera, pazite da ga ne kotrljate preko kabla za napajanje i da ne oštetite kabl.
  - To može dovesti do strujnog udara ili požara.
- Nemojte nikad isključiti frižider povlačenjem kabla za napajanje. Uvek čvrsto uhvatite utikač i ravno ga izvucite iz utičnice.
  - Oštećenje kabla može izazvati kratak spoj, požar i/ili strujni udar.
- Nemojte koristiti aerosole blizu frižidera.
  - Korišćenje aerosola blizu frižidera može izazvati eksploziju ili požar.
- Nemojte instalirati ovaj aparat blizu svoje grejalice, zapaljivog materijala.
- Nemojte da instalirate ovaj uređaj na mestu gde može da dođe do curenja gasa.
  - To može dovesti do strujnog udara ili požara.
- Pre korišćenja ovaj frižider mora biti pravilno ugrađen i postavljen u skladu sa uputstvom u ovom priručniku.

Untitled-24 12 2025-03-12 12:38:19

- Priključite utikač u pravilnom položaju tako da kabl visi nadole.
  - Ako priključite utikač naopačke, žice mogu da se odseku i da izazovu požar ili električni udar.
- Pobrinite se da utikač ne bude zgnječen ili oštećen od strane zadnje strane frižidera.
- Čuvajte ambalažu van domašaja dece.
  - Postoji rizik od smrti putem gušenja ako deca stave ambalažu na glavu.
- Nemojte da instalirate ovaj uređaj u okruženju u kojem je prisutna vlaga, masnoća ili prašina, kao ni na mestu koje je izloženo direktnoj sunčevoj svetlosti i vodi (kapi kiše).
  - Pokvarena izolacija električnih delova može izazvati strujni udar ili požar.
- Ako ima prašine ili vode u frižideru, izvucite utikač i obratite se Samsung Electronics servisnom centru.
  - U suprotnom, postoji opasnost od požara.
- Nemojte stajati na vrhu uređaja ili stavljati predmete (kao što su veš, upaljene sveće, upaljene cigarete, posuđe, hemijska sredstva, metalni predmeti, itd.) na ovaj uređaj.
  - To može dovesti do strujnog udara, požara, problema sa proizvodom ili povrede.
- Pre prvog uključenja proizvoda, morate ukloniti svu zaštitnu plastičnu oblogu.
- Morate paziti na decu kako se ne bi igrala prstenastim osiguračima za podešavanje vrata ili žabicama cevčice za vodu.
  - Postoji opasnost od gušenja ako dete proguta prstenasti osigurač ili žabicu cevčice za vodu. Držite prstenaste osigurače i žabice cevčice za vodu van domašaja dece.

Untitled-24 13 2025-03-12 12:38:19

Bezbednosne informacije

- Frižider mora da bude sigurno uzemljen.
  - Uvek vodite računa da ste uzemljili frižider pre ispitivanja ili popravke bilo kog dela aparata. Propuštanje struje može izazvati ozbiljan strujni udar.
- Nikada nemojte koristiti gasne cevi, telefonske linije ili druge potencijalne gromobrane kao uzemljenje.
  - Morate uzemljiti frižider da biste sprečili svaki gubitak struje ili strujni udar koji je izazvan trenutnim curenjem iz frižidera.
  - To može dovesti do strujnog udara, požara, eksplozije, ili problema sa proizvodom.
- Stavite čvrsto utikač u utičnicu. Nemojte koristiti oštećeni utikač, oštećeni kabl za napajanje ili labavu utičnicu.
  - To može dovesti do strujnog udara ili požara.
- Osigurač u frižideru mora zameni kvalifikovani tehničar ili servis.
  - Propust da se tako uradi može dovesti do strujnog udara ili povrede.

Mere predostrožnosti prilikom instalacije

⚠ OPREZ

- Obezbedite zadovoljavajući prostor oko frižidera i postavite ga na ravnu površinu.
  - Ako vaš frižider nije nivelisan, efikasnost hlađenja i trajanje mogu biti umanjeni.
- Nakon instalacije i uključivanja pustite da aparat stoji 2-3 sata pre nego što u njega stavite hranu.

Untitled-24 14 2025-03-12 12:38:19

- Preporučujemo da vam instalaciju frižidera obavi kvalifikovani tehničar ili servisna kompanija.
  - Propust da se to uradi može dovesti do strujnog udara, požara, eksplozije, problema sa proizvodom ili povrede.

Stroga upozorenja za korisnike

⚠ UPOZORENJE

- Nemojte gurati utikač mokrim rukama u utičnicu.
  - Može doći do strujnog udara.
- Nemojte čuvati predmete na gornjoj strani aparata.
  - Kada otvorite ili zatvorite vrata, predmeti mogu pasti i izazvati povrede i/ili materijalnu štetu.
- Nemojte stavljati ruke, noge ili metalne predmete (kao što su štapići, itd.) u dno ili u zadnji deo frižidera.
  - To može dovesti do strujnog udara ili povrede.
  - Bilo koja oštra ivica može prouzrokovati povrede.
- Nemojte dodirivati vlažnim rukama unutrašnje zidove zamrzivača ili proizvode koji se nalaze u zamrzivaču.
  - Ovo može dovesti do promrzlina.
- Nemojte stavljati spremnik napunjen vodom na frižider.
  - Ako se tečnost prospe, postoji opasnost od požara ili strujnog udara.
- U frižideru nemojte držati predmete ili supstance koje isparavaju, odnosno koje su zapaljive (benzen, razređivač, propan gas, alkohol, etar, LP gas i slične proizvode).
  - Ovaj frižider je namenjen samo za skladištenje hrane.
  - To može da dovede do požara ili eksplozije.

Untitled-24 15 2025-03-12 12:38:19

Bezbednosne informacije

- Deca bi trebalo da budu pod nadzorom kako se ne bi igrala uređajem.
  - Držite prste van područja „tačke prignječenja“. Zazori između vrata i ormana su nužno mali. Pažljivo otvarajte vrata dok se u blizini nalaze deca.
- Nemojte dozvoliti da se vaši ili dečiji prsti nađu između vrata.
  - Nemojte da stavljate prste u levi i desni otvor na vratima. Vodite računara kada otvarate vrata da li vam se prsti nalaze između vrata.
- Nemojte dozvoliti deci da se vešaju na vrata. Može doći do ozbiljne povrede.
- Nemojte dozvoliti deci da uđu u frižider. Mogu ostati zarobljeni unutra.
- Nemojte stavljati ruke ispod aparata.
  - Bilo koja oštra ivica može prouzrokovati povrede.
- Nemojte držati u frižideru farmaceutske proizvode, naučne materijale ili druge proizvode koji su osetljivi na niske temperature.
  - Nije dozvoljeno držati u frižideru proizvode koji zahtevaju strogu kontrolu temperature.
- Ako mirišete lek ili dim izvucite odmah utikač i obratite se Samsung Electronics servisnom centru.
- Ako u frižideru ima prašine ili vode, izvucite utikač i obratite se Samsung Electronics servisnom centru.
  - U suprotnom, postoji opasnost od požara.
- Nemojte dozvoliti deci da gaze na fioku.
  - Fioka može da pukne i deca mogu da padnu.

Untitled-24 16 2025-03-12 12:38:19

- Nemojte ostavljati otvorena vrata od frižidera, dok je frižider bez nadzora i nemojte dozvoliti deci da uđu u frižider.
- Nemojte dozvoliti bebama ili deci da uđu u fioku.
  - To može dovesti do smrti od gušenja usled zaglavljivanja ili povrede.
- Ne pretrpavajte frižider benzenom.
  - Kada otvorite ili zatvorite vrata, predmeti mogu pasti i izazvati povrede ili materijalnu štetu.
- Na površinu aparata nemojte prskati isparljive materijale kao što su insekticidi.
  - Kao što su štetni za ljude, oni takođe mogu da dovedu do strujnog udara, požara ili problema sa proizvodom.
- Nikada ne stavljajte prste ili druge predmete u rupu dozatora, ispusnu cev za led i posudu ledomata.
  - To može dovesti do povrede ili materijalne štete.
- Nemojte koristiti niti stavljati blizu ili u frižider bilo kakve supstance osetljive na temperaturu, kao što su zapaljivi sprejevi, zapaljivi predmeti, suvi led, lekovi ili hemikalije.
- Nemojte koristiti fen za kosu za sušenje u unutrašnjosti frižidera. Nemojte staviti u frižider zapaljenu sveću za uklanjanje loših mirisa.
  - To može dovesti do strujnog udara ili požara.
- Rezervoar za vodu, fioku za led i odeljke za vodu u posudi za led punite isključivo pijaćom vodom (mineralnom ili prečišćenom vodom).
  - Nemojte u njih sipati čaj, sok ili sportska pića, jer tako možete da oštetite frižider.

Untitled-24 17 2025-03-12 12:38:19

Bezbednosne informacije

- Nemojte stajati na vrhu uređaja ili stavljati predmete (kao što su veš, upaljene sveće, upaljene cigarete, posuđe, hemijska sredstva, metalni predmeti, itd.) na ovaj uređaj. To može dovesti do strujnog udara, požara, problema sa proizvodom ili povrede. Nemojte stavljati posude napunjene vodom na aparat.
  - Ako se tečnost prospe, postoji opasnost od požara ili strujnog udara.
- Nikada nemojte direktno gledati u UV LED sijalicu u dužem vremenskom periodu.
  - Ovo može prouzrokovati oštećenje oka usled ultraljubičastih zraka.
- Nemojte policu ubaciti naopako. Graničnik police možda neće funkcionisati.
  - To može izazvati telesnu povredu usled pada staklene police.
- Ako se otkrije curenje gasa, izbegavajte otvoreni plamen ili potencijalne izvore paljenja i provetrite prostoriju u kojoj se nalazi aparat na nekoliko minuta.
  - Nemojte dodirivati aparat ili kabl za napajanje.
  - Nemojte koristiti ventilator za ventilaciju.
  - Varnica može da dovede do eksplozije ili požara.
- Boce treba čuvati tesno zajedno kako ne bi ispale.
- Ovaj proizvod je namenjen samo za čuvanje hrane u domaćinstvu.
- Nemojte pokušavati da sami popravite, rastavite ili modifikujete frižider.
- Nemojte koristiti bilo koji osigurač (kao što su bakarni, čelični, žičani, itd.) osim standardnog osigurača.

Untitled-24 18 2025-03-12 12:38:19

- Ako frižider treba popraviti ili ponovo instalirati, kontaktirajte najbliži servisni centar.
  - Ako propustite tako da postupite, to može dovesti do strujnog udara, požara, problemi sa proizvodom ili povrede.
- Ukoliko frižider stvara miris sagorevanja ili dim, odmah izvucite utikač frižidera i obratite se najbližem Samsung Electronics servisnom centru.
  - Ako ne postupite tako, to može dovesti do opasnosti od struje ili vatre.
- Izvucite utikač iz utičnice pre zamene unutrašnjih lampi frižidera.
  - U suprotnom, postoji opasnost od strujnog udara.
- Ako imate problema pri zameni lampe koja nije LED, obratite se Samsung servisnom centru.
- Stavite čvrsto utikač u utičnicu.
- Nemojte koristiti oštećeni utikač, oštećeni kabl za napajanje ili labavu utičnicu.
  - To može dovesti do strujnog udara ili požara.

Untitled-24 19 2025-03-12 12:38:19

Bezbednosne informacije

Mere predostrožnosti za upotrebu

⚠ OPREZ

- Nemojte da zamrzavate otopljenu hranu.
  - Na zamrznutoj i otopljenoj hrani brže se razvijaju štetne bakterije nego na svežoj.
  - Drugo otapanje će razoriti još više ćelija, uz izvlačenje vlage i menjanje integriteta proizvoda.
- Nemojte da otapate meso na sobnoj temperaturi.
  - Bezbednost zavisi od toga da li je sirovim proizvodom pravilno rukovano.
- Nemojte postavljati staklo ili flaše ili gazirana pića u zamrzivač.
  - Posuda može da se zamrzne i pukne, i ovo može da kao rezultat da povredu.
- Koristite samo ledomat koji ste dobili uz frižider.
- Ako ćete biti odsutni duži vremenski period (na primer, na odmoru) i nećete koristiti dozatore za vodu ili led, zatvorite ventil za vodu.
  - U suprotnom, može doći do curenja vode.
- Ako ne nameravate da koristite frižider veoma dug vremenski period (3 nedelje ili duže), ispraznite frižider, uključujući i posudu za led, isključite ga, zatvorite ventil za vodu, obrišite vlagu sa unutrašnjih zidova i ostavite vrata otvorena da biste sprečili pojavu mirisa i buđi.
- Da biste dobili najbolje performanse od proizvoda:
  - Nemojte stavljati hranu preblizu ventilacionih otvora koji se nalaze na zadnjoj strani uređaja pošto to može ometati slobodan protok vazduha u odeljku frižidera.

Untitled-24 20 2025-03-12 12:38:19

- Umotajte propisno hranu ili je stavite u hermetički zatvorenu posudu pre stavljanja u frižider.
- Obratite pažnju na maksimalno vreme skladištenja i na rok upotrebe zamrznute proizvode.
- Nema potrebe da se isključi frižider iz napajanja ako ćete biti odsutni manje od tri nedelje. Međutim, ako ćete biti odsutni duže od tri nedelje, uklonite svu hranu i led iz posude za led, isključite frižider, zatvorite ventil za vodu, obrišite suvišnu vlagu sa unutrašnjih zidova i ostavite vrata otvorena da biste sprečili stvaranje mirisa i buđi.

• Servisna garancija i prepravke.
  - Bilo koje promene ili modifikacije koje obavlja neko drugi na ovom izrađenom aparatu, nisu pokrivene Samsung garantnim servisom, niti je Samsung odgovoran za bezbednosna pitanja koje nastaju usled modifikacija nekoga drugog.
• Nemojte blokirati otvore za vazduh unutar frižidera.
  - Ako su otvori za vazduh blokirani, a posebno sa plastičnom kesom, frižider može da se prekomerno rashladi. Ako ovaj period hlađenja traje predugo, filter za vodu može da pukne i izazove curenje vode.
• Koristite samo ledomat koji ste dobili uz frižider.
• Obrišite višak vlage iz unutrašnjosti i vrata ostavite otvorena.
  - U suprotnom, može da dođe do pojave neprijatnih mirisa.
• Ako je frižider isključen iz napajanja, trebalo bi da sačekate najmanje pet minuta pre ponovnog uključenja.

Untitled-24 21 2025-03-12 12:38:19

Bezbednosne informacije

- Kada se frižider nakvasi vodom, izvucite kabl i obratite se Samsung Electronics servisnom centru.
- Nemojte udarati ili primeniti preteranu silu na bilo koju staklenu površinu.
  - Slomljeno staklo može dovesti do povrede i/ili materijalne štete.
- Posudu za vodu i fioke za kockice leda punite isključivo pitkom vodom (voda sa česme, mineralna voda ili prečišćena voda).
  - Nemojte puniti rezervoar čajem ili sportskim pićem. Na taj način može da se ošteti frižider.
- Pazite da ne priklještite prste.
- Ako je frižider poplavljen, obavezno zovite najbliži servisni centar.
  - Postoji opasnost od strujnog udara ili požara.
- Nemojte čuvati biljno ulje na policama u vratima frižidera. Ulje može očvrsnuti i prividno promeniti ukus, a njegovo korišćenje može postati otežano. Osim toga, otvorena boca može procuriti, a proliveno ulje može uzrokovati pucanje polica u vratima. Nakon otvaranja bocu ulja je najbolje čuvati na hladnom i tamnom mestu, kao što je ormarić ili ostava.
  - Primeri biljnih ulja: maslinovo ulje, kukuruzno ulje, ulje od semenki grožđa itd.

Untitled-24 22 2025-03-12 12:38:19

Mere predostrožnosti prilikom čišćenja

⚠ OPREZ

- Ne prskajte vodu direktno na unutarnje ili vanjske delove frižidera.
  - Postoji opasnost od požara ili strujnog udara.
- Nemojte koristiti fen za kosu za sušenje u unutrašnjosti frižidera.
- Nemojte staviti u frižider zapaljenu sveću za uklanjanje loših mirisa.
  - To može dovesti do strujnog udara ili požara.
- Nemojte raspršivati proizvode za čišćenje direktno na displej.
  - Štampana slova mogu da se odvoje sa ekrana.
- Ako strana supstanca kao što je voda uđe u aparat, isključite napajanje i obratite se najbližem servisnom centru.
  - Propust da se tako uradi može dovesti do strujnog udara ili požara.
- Za uklanjanje strane materije ili prašine sa priključaka utikača, koristite čistu, suvu krpu. Kada čistite utikač nemojte koristiti vlažnu ili mokru krpu.
  - U suprotnom, postoji opasnost od požara ili strujnog udara.
- Nemojte čistiti aparat direktnim raspršivanjem vode na njega.
- Nemojte da koristite benzen, razređivač, Clorox sredstva ili hlorid za čišćenje.
  - Ovi proizvodi mogu da oštete površinu uređaja i da izazovu požar.

Untitled-24 23 2025-03-12 12:38:19

Bezbednosne informacije

- Nikada ne stavljajte prste ili druge predmete u rupu dozera.
  - To može dovesti do povrede ili materijalne štete.
- Pre nego što očistite ili izvedete održavanje, isključite aparat iz zidne utičnice.
  - Propust da se tako uradi može dovesti do strujnog udara ili požara.
- Frižider očistite sunđerom ili mekom krpom i blagim deterdžentom u toploj vodi.
- Na spoljnim površinama (vratima i odeljcima), plastičnim delovima, vratima i unutrašnjim žlebovima i zaptivnim gumama nemojte da koristite abrazivna ili jaka sredstva za čišćenje, kao što su sprejevi za prozore, sredstva za ribanje, zapaljive tečnosti, sona kiselina, voskovi za čišćenje, koncentrisani deterdženti, izbeljivači ili sredstva za čišćenje koja sadrže naftne derivate.
  - Oni mogu izgrebati ili oštetiti materijal.
- Kada su staklene police ili poklopci hladni, nemojte da ih čistite toplom vodom. Staklene police i poklopci mogu se slomiti ako su izloženi nagloj promeni temperature ili udarcima kao što je ispadanje.

Kritična upozorenja o odlaganju u otpad

⚠ UPOZORENJE

- Odložite ambalažu za ovaj proizvod na ekološki prihvatljiv način.
- Pre odlaganja uverite se da nijedna cev sa zadnje strane frižidera nije oštećena.

Untitled-24 24 2025-03-12 12:38:20

- Prilikom odlaganja ovog frižidera, uklonite vrata/ zaptivku na vratima, bravu na vratima, tako da mala deca ili životinje ne mogu da budu zarobljena unutra. Deca bi trebalo da budu pod nadzorom kako se ne bi igrala uređajem. Ukoliko je zarobljeno unutra, dete može da se povredi ili uguši do smrti.
  - Ako se dete nađe u unutrašnjosti, može da se povredi ili uguši.
- Kao izolacija koristi se ciklopentan. Gasovi u izolacionom materijalu zahtevaju posebnu proceduru za odlaganje. Obratite se lokalnim vlastima u vezi sa ekološki bezbednim odlaganjem ovog proizvoda.
- Čuvajte svu ambalažu van domašaja dece, pošto ambalaža može da bude opasna za decu.
  - Ako dete stavi kesu preko glave, moglo bi se ugušiti.

Dodatni saveti za pravilnu upotrebu

- U slučaju kvara na snabdevanju struje, pozovite lokalnu kancelariju svoje elektroprivrede i pitajte koliko će dugo to trajati.
  - Većina kvarova na snabdevanju struje koja su otklonjena za sat ili dva, neće uticati na temperaturu u frižideru. Međutim, treba da smanjite otvaranje vrata na minimum dok je napajanje isključeno.
  - Ukoliko kvar na snabdevanju struje traje duže od 24 sata, izvadite i bacite svu zamrznutu hranu.

Untitled-24 25 2025-03-12 12:38:20

Bezbednosne informacije

- Frižider možda neće moći da funkcioniše dosledno (sadržaj se može odmrznuti ili temperatura može postati previsoka u odeljku za zamrznutu hranu) ako se duže vreme nalazi na mestu na kojem je temperatura okoline stalno niža od temperatura za koje je aparat za projektovan.
- U slučaju određenih vrsta hrane, njeno hlađenje može da ima loše dejstvo na očuvanje usled njenih svojstava.
- Vaš aparat se ne ledi, što znači da nema potrebe ručnim odleđivanjem aparata. To se vrši automatski.
- Porast temperature tokom odmrzavanja može da bude u skladu sa ISO zahtevima. Ako želite da sprečite nepotreban rast temperature zamrznute hrane dok se aparat odleđuje, umotajte zamrznutu hranu u nekoliko slojeva novina.
- Nemojte ponovo zamrzavati smrznutu hranu koja je potpuno otopljena.
- Temperatura u odeljcima ili pregradama sa simbolom dve zvezdice (**) neznatno je viša u odnosu na druge pregrade zamrzivača.
  Pregrade (odeljci) sa dve zvezdice temelje se na uputstvima i/ili stanju prilikom isporuke.

Untitled-24 26 2025-03-12 12:38:20

Uputstva u vezi WEEE (otpadna električna i elektronska oprema)

Pravilno odlaganje ovog proizvoda (Odlaganje električne i elektronske opreme) (Primenjuje su u zemljama sa odvojenim sistemima za prikupljanje otpada)

Ovo obeležje na proizvodu, dodaci ili dokumentacija označavaju to da proizvod i njegovi elektronski dodaci (npr. punjač, slušalice, USB kabl) ne bi smeli da se odlažu zajedno sa ostalim otpadom iz domaćinstva, kada im istekne vek trajanja. Da biste sprečili moguće ugrožavanje čovekove okoline ili ljudskog zdravlja usled nekontrolisanog odlaganja, odvojite ove proizvode od ostalog otpada i odgovorno ga reciklirajte kako biste promovisali trajnu ponovnu upotrebu materijalnih resursa.

Kućni korisnici treba da se obrate prodavcu kod koga su kupili ovaj proizvod ili lokalnoj državnoj ustanovi kako bi se upoznali sa detaljima o mestu i načinu na koji mogu da izvrše recikliranje ovih proizvoda koje će biti bezbedno po čovekovu okolinu.

Poslovni korisnici treba da se obrate dobavljaču i provere uslove i odredbe ugovora o kupovini. Ovaj proizvod i njegovi elektronski dodaci prilikom odlaganja ne treba da se mešaju saostalim komercijalnim otpadom.

Više informacija o posvećenosti kompanije Samsung očuvanju životne sredine i zakonskim regulativama za proizvode, npr. REACH, WEEE ili baterije, potražite na stranici o održivosti na lokaciji www.samsung.com

(za proizvode koji se prodaju samo u evropskim zemljama i Ujedinjenom Kraljevstvu)

Untitled-24 27 2025-03-12 12:38:20

Instalacija

Pažljivo sledite ova uputstva pre upotrebe kako bi obezbedili pravilnu instalaciju ovog frižidera i kako bi sprečili nezgode.

⚠ **UPOZORENJE**

- Koristite ovaj frižider samo za predviđenu namenu, kao što je opisano u ovom priručniku.
- Servisiranje mora obaviti kvalifikovani tehničar.
- Odložite ambalažu proizvoda u skladu sa lokalnim propisima.
- Da biste sprečili električni udar, isključite kabl za napajanje pre servisiranja ili zamena.

Untitled-24 28 2025-03-12 12:38:20

Kratak pregled frižidera

Stvaran izgled vašeg frižidera može se razlikovati, u zavisnosti od modela i zemlje.

Tip A

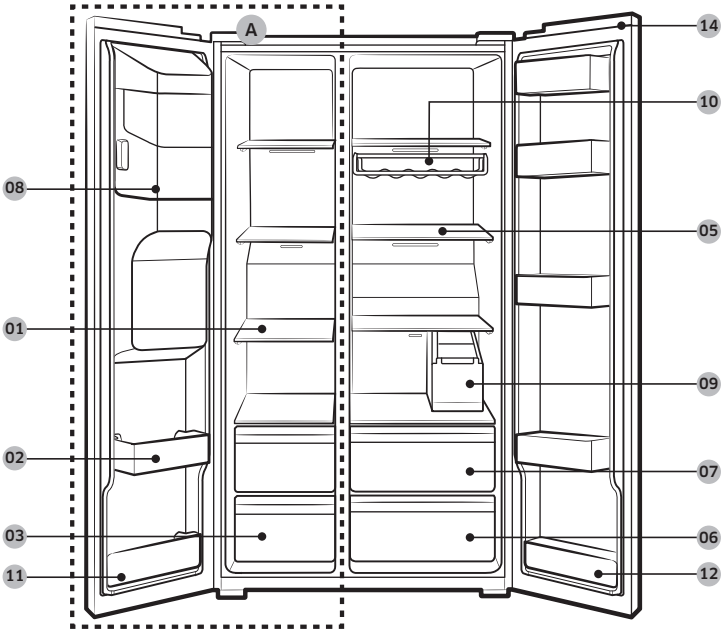

Untitled-24 29 2025-03-12 12:38:20

Instalacija

Tip B

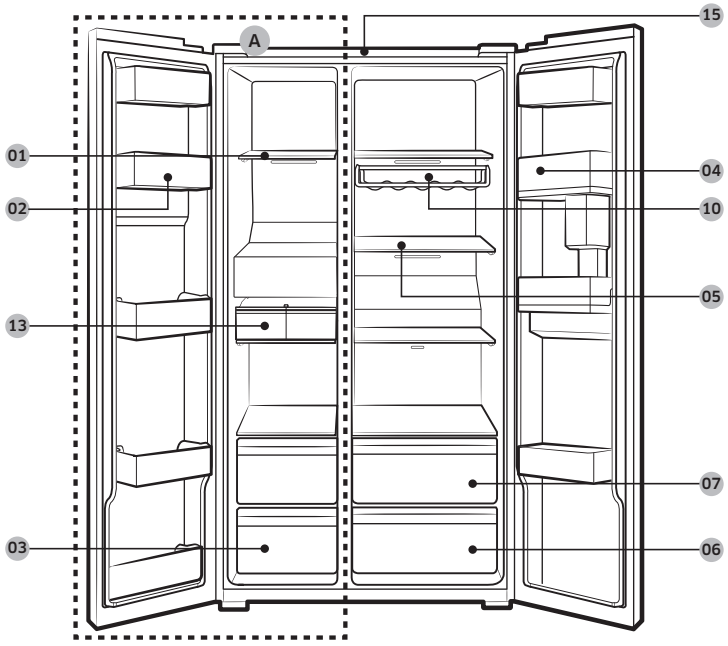

01 Police zamrzivača
02 Višenamenska posuda u zamrzivaču
03 Fioka za suvu hranu i meso
04 Posuda za frižider
05 Police frižidera
06 Fioka za povrće
07 Višenamenska fioka
08 Posuda ledomata **
09 Rezervoar za vodu *
10 Polica za vino *
11 Donja posuda u zamrzivaču
12 Donja posuda u frižideru *
13 Automatski ledomat *
14 Poklopac za promenu strane *
15 Filter sa mrežicom *

A. Zamrzivač
* Samo određeni modeli
** Samo modeli sa dozatorom

Untitled-24 30 2025-03-12 12:38:21

NAPOMENA

Dizajn posude za jaja može se razlikovati u zavisnosti od modela.

⚠ OPREZ

Nemojte menjati položaje polica u frižideru na standardnim modelima. Dužine polica frižidera mogu biti različite i ako im promenite položaj, možete da oštetite proizvod pri zatvaranju vrata.

Postupna instalacija

KORAK 1 Izbor mesta

Uslovi za mesto postavljanja:

- Čvrsta, ravna površina bez tepiha ili podnih pokrivki koji mogu da ometaju ventilaciju
- Udaljenost od direktnog sunca
- Dovoljan prostor za otvaranje i zatvaranje vrata
- Udaljenost od izvora toplote
- Prostor za održavanje i servisiranje

Untitled-24 31 2025-03-12 12:38:21

Instalacija

Prazan prostor

Zahteve u vezi sa prostorom potrebnim za instaliranje potražite na slikama i u tabeli u nastavku.

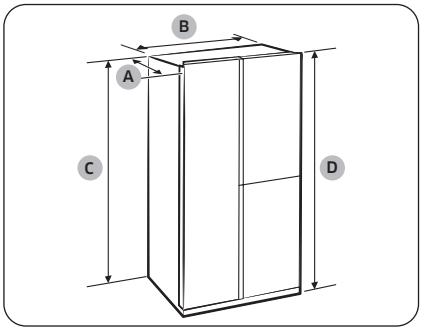

Dubina „A“	726
Širina „B“	912
Visina „C“	1746
Ukupna visina „D“	1784

(jedinica: mm)

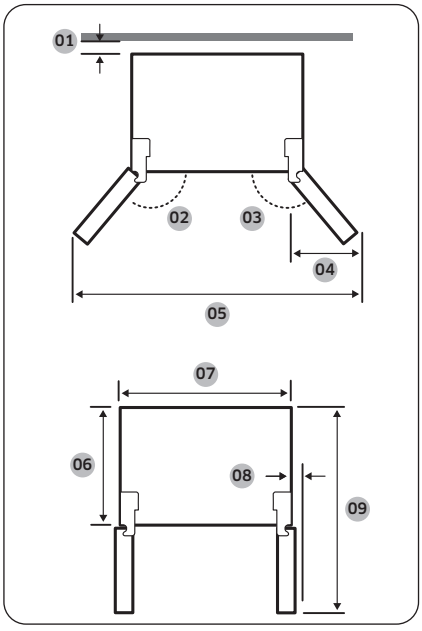

01	preporučuje se više od 50 mm
02	165°
03	170°
04	564 mm
05	1730 mm
06	620 mm
07	912 mm
08	30 mm (bez ručke)
09	1175 mm

NAPOMENA

Mere u gornjoj tabeli se mogu razlikovati, u zavisnosti od načina merenja.

Untitled-24 32 2025-03-12 12:38:21

KORAK 2 Fiksator (samo određeni modeli)

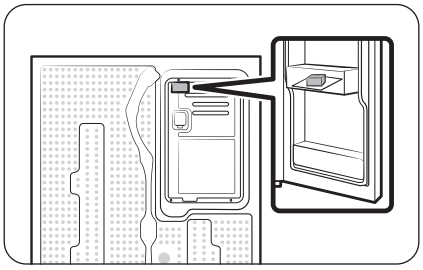

1. Otvorite vrata i pronađite isporučeni fiksator.
2. Otpakujte fiksator i postavite ga na zadnju stranu frižidera na prikazani način. Fiksator poboljšava strujanje vazduha ka zadnjem zidu i smanjuje potrošnju električne energije.

KORAK 3 Podovi

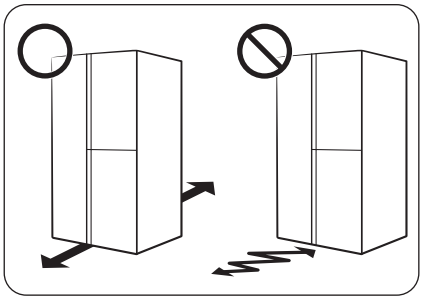

- Površina za instaliranje mora da podrži potpuno napunjen frižider.
- Da biste zaštitili pod, stavite veliko parče kartona ispod svake noge frižidera.
- Jednom kada ste postavili frižider na mesto, nemojte ga pomerati osim ako je neophodno zbog zaštite poda. Ako je potrebno, duž putanje pomeranja upotrebite deblji papir ili tkaninu (npr. stari tepih).

NAPOMENA

Ako frižider zbog veličine ne može da prođe kroz ulaz, pogledajte odeljak Skidanje vrata zbog prolaza kroz ulaz u poglavlju o instaliranju.

Untitled-24 33 2025-03-12 12:38:22

Instalacija

KORAK 4 Podešavanje nožica za nivelaciju

Prilagođavanje prednje visine

⚠ **OPREZ**

- Frižider mora biti nivelisan na ravnom i čvrstom podu. U suprotnom, može doći do oštećenja frižidera ili fizičkih povreda.
- Nivelisanje se mora izvesti sa praznim frižiderom. Vodite računa da namirnice ne ostanu u frižideru.
- Iz bezbednosnih razloga, postavite prednju stranu tako da bude malo više od zadnje.

Frižider se može nivelisati korišćenjem prednjih nožica koje imaju specijalni zavrtanj (nivelator) za potrebe nivelisanja. Upotrebite odvijač sa ravnom glavom za nivelisanje.

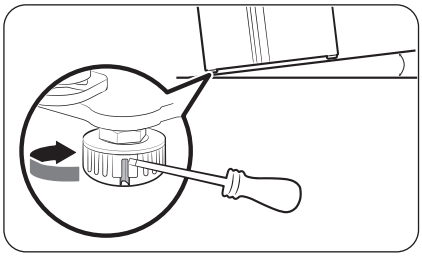

Da biste podesili visinu strane zamrzivača:
Umetnite odvijač sa ravnom glavom u nivelator prednje nožice na strani zamrzivača. Okrenite nivelator u smeru kretanja kazaljki na satu da biste podigli frižider, odnosno u suprotnom smeru da biste ga spustili.

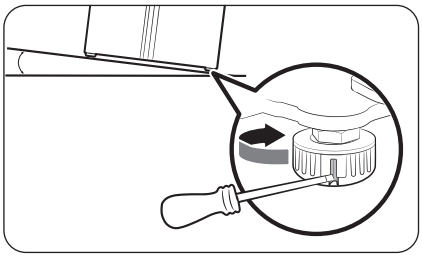

Da biste podesili visinu bočne strane frižidera:
Umetnite odvijač sa ravnom glavom u nivelator prednje nožice na bočnoj strani frižidera. Okrenite nivelator u smeru kretanja kazaljki na satu da biste podigli frižider, odnosno u suprotnom smeru da biste ga spustili.

Prilagođavanje visine zadnje strane (samo određeni modeli)

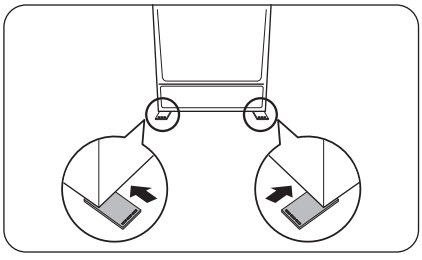

Ako je potrebno da podignete zadnju stranu frižidera kako biste ga nivelisali, možete da upotrebite priložene podloge za podešavanje nivelacije. Pratite sledeća uputstva da biste podigli zadnju stranu frižidera.

Untitled-24 34 2025-03-12 12:38:23

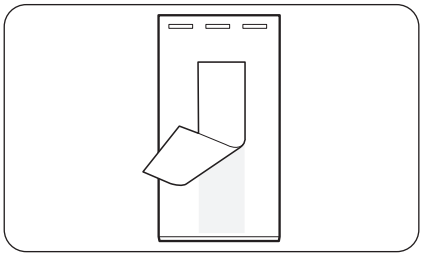

1. Odaberite mesto na podu gde je potrebno da postavite podlogu za podešavanje nivelacije.
2. Skinite dvostranu traku sa donje strane podloge za podešavanje nivelacije.

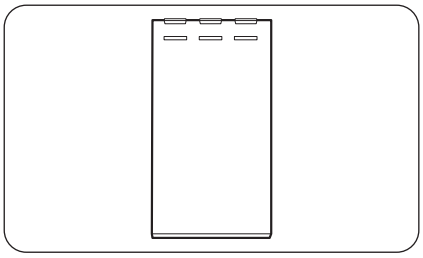

3. Postavite podlogu za podešavanje nivelacije na pod.

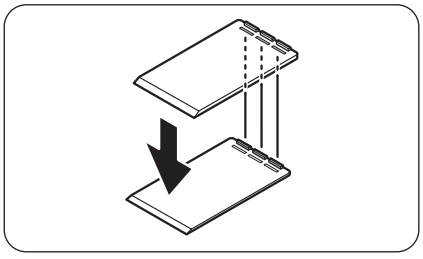

4. Ako je potrebno da dodatno povećate zadnju visinu, postavite dodatnu podlogu za podešavanje nivelacije preko prve podloge.

NAPOMENA

- Možete da preskočite ovaj korak ako frižider možete da nivelišete pomoću jedne podloge za podešavanje nivelacije.
- Uverite se da su rebra na prvoj podlozi za podešavanje nivelacije umetnuta u žlebove na drugoj podlozi za podešavanje nivelacije.

Untitled-24 35 2025-03-12 12:38:23

Instalacija

KORAK 5 Podešavanje visine vrata i razmaka između vrata i frižidera

Podešavanje visine vrata

Visina vrata može da se podesi pomoću zatezne matice i matice za podešavanje visine na prednjem donjem delu svakih vrata.

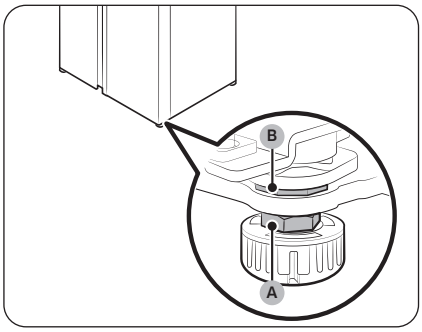

1. Otvorite vrata koja se podešavaju i pronađite dve matice **(A)** i **(B)** na prednjem donjem delu vrata.

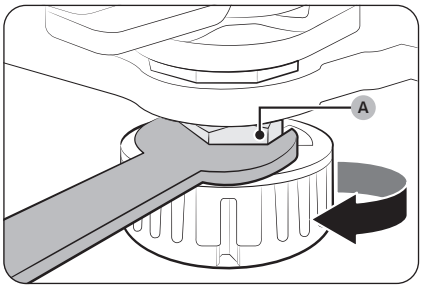

2. Pomoću odvijača od 19 mm (isporučuje se), okrenite **zateznu maticu (A)** u smeru kretanja kazaljki na satu da biste je olabavili. Nakon toga otvorite vrata i na unutrašnjoj strani uradite sledeće.
   - Da biste podigli vrata, okrenite **maticu za podešavanje visine (B)** u smeru suprotnom od kretanja kazaljki na satu.
   - Da biste spustili vrata, okrenite **maticu za podešavanje visine (B)** u smeru kretanja kazaljki na satu.

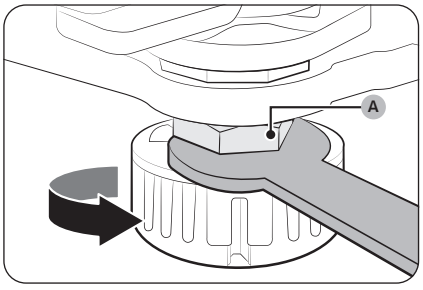

3. Kada završite, pritegnite **zateznu maticu (A)** okrećući je suprotno od smera kretanja kazaljki na satu.

Untitled-24 36 2025-03-12 12:38:24

KORAK 6 Povezivanje creva dozatora za vodu (samo za određene modele)

Potrebni delovi i alati

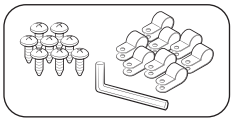

Pričvršćivač i zavrtnji za crevo za vodu

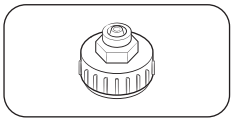

Spojnica (24 mm)

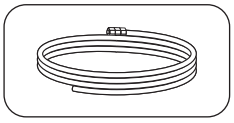

Crevo za vodu

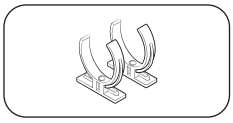

Hvataljke za fiksiranje filtera za vodu

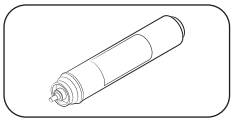

Filter za vodu

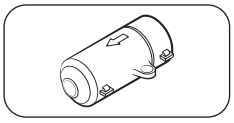

Sigurnosni ventil

Instalacija (spoljno crevo dozatora)

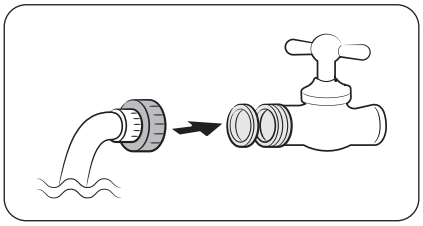

1. Pričvrstite cev za vodu pomoću spojnica.
2. Zatvorite glavni dovod vode, a zatim slavinu.
3. Priključite spojnicu na cev za hladnu vodu na slavini.

⚠ **OPREZ**

- Obavezno priključite spojnicu na cev za hladnu vodu. Ako je priključite na crevo za vrelu vodu, filter za vodu se može zapušiti, zbog čega neće ispravno raditi.
- Garancija za vaš frižider ne pokriva instalaciju creva za vodu. Instalacija creva za vodu izvešće se o vašem trošku, osim ako naknada za instalaciju nije uključena u cenu prodavca.
- Samsung ne prihvata nikakvu odgovornost za instalaciju creva za vodu. Ako dođe do curenja vode, obratite se instalateru creva za vodu.
- Crevo za vodu mora da popravi kvalifikovan tehničar. Ako dođe do curenja vode, obratite se lokalnom servisnom centru kompanije Samsung ili pozovite instalatera creva za vodu.

Untitled-24 37 2025-03-12 12:38:26

Instalacija

KORAK 7 Priključivanje na izvor vode (samo određeni modeli)

⚠ OPREZ

- Crevo za vodu mora da priključi kvalifikovan tehničar.
- Garancija za vaš frižider ne pokriva instalaciju creva za vodu. Instalacija creva za vodu izvešće se o vašem trošku, osim ako naknada za instalaciju nije uključena u cenu prodavca.
- Samsung ne prihvata nikakvu odgovornost za instalaciju creva za vodu. Ako dođe do curenja vode, obratite se instalateru creva za vodu.

Da biste povezali cev za hladnu vodu sa crevom za filtriranje vode

⚠ OPREZ

- Proverite da li je crevo za filtriranje vode povezano na cev sa hladnom vodom za piće. Priključivanje na cev za vruću vodu može izazvati kvar na filteru za vodu.

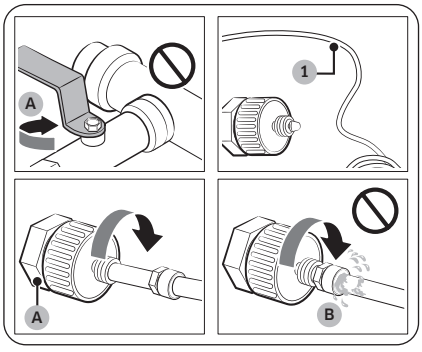

A. Zatvorite glavnu cev za vodu
B. Nema razmaka

1. Isključite dovod vode zatvaranjem glavnog ventila za vodu.
2. Pronađite cev (1) sa hladnom vodom za piće.
3. Pratite instalaciju creva za vodu da biste povezali uređaj na cev za vodu.

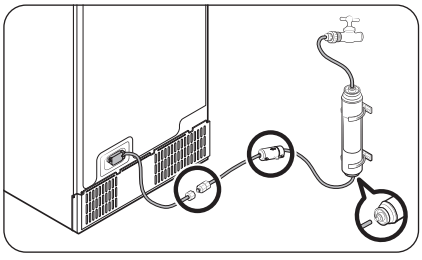

NAPOMENA

Novi kompleti creva koje ste dobili uz uređaj predviđeni su za upotrebu i ne bi trebalo ponovo koristiti stare komplete.

Untitled-24 38 2025-03-12 12:38:26

Da biste povezali crevo za filtriranje vode na crevo za vodu

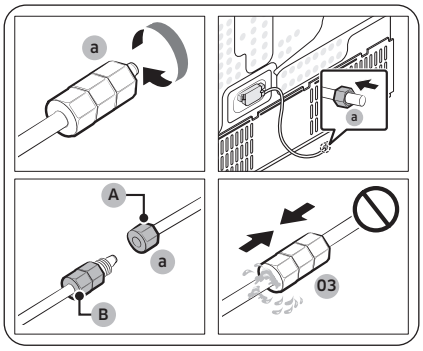

A. Crevo za vodu iz uređaja
B. Crevo za vodu iz pribora

1. Otpustite i skinite **maticu za pritisak (a)** sa creva za vodu frižidera i postavite je na crevo za filtriranje vode.
2. Pričvrstite **maticu za pritisak (a)** da biste povezali crevo za filtriranje vode i crevo za vodu.
3. Otvorite glavni ventil za vodu i proverite da li ima curenja.
4. Ako voda ne curi, ispustite približno 10 litara vode ili je pustite da teče 6–7 minuta pre nego što počnete da koristite frižider kako biste uklonili nečistoće iz sistema za filtriranje vode.

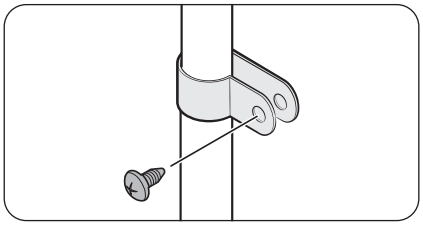

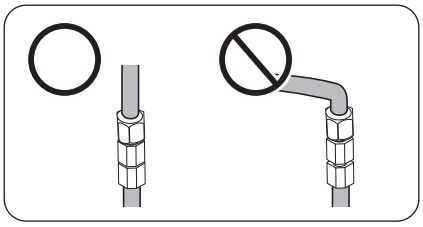

5. Pričvrstite crevo za vodu na sudoperu ili zid pomoću hvataljke.

⚠ OPREZ

- Vodite računa da crevo za vodu ne pričvrstite prejako. Uverite se da crevo za vodu nije savijeno, priklješteno ili zgnječeno.
- Nemojte postavljati crevo za vodu na neki deo frižidera. Na taj način može da se ošteti frižider.

NAPOMENA

Ako premeštate frižider nakon povezivanja creva za vodu, pobrinite se da spojeni deo creva za vodu bude ravan.

Untitled-24 39 2025-03-12 12:38:27

Instalacija

Da biste popravili crevo za vodu

⚠ OPREZ

Crevo za vodu mora da popravi kvalifikovan tehničar. Ako dođe do curenja vode, obratite se lokalnom servisnom centru kompanije Samsung ili pozovite instalatera creva za vodu.

Sistem za filtriranje vode reverznom osmozom

Pritisak vode iz sistema za snabdevanje vodom ka sistemu za filtriranje vode reverznom osmozom mora iznositi između 241 kPa i 827 kPa.

Pritisak vode u sistemu za filtriranje vode reverznom osmozom ka crevu za hladnu vodu frižidera mora iznositi najmanje 276 kPa. Ako je pritisak vode ispod određenog:

- Proverite da li je sedimentni filter u sistemu reverzne osmoze blokiran. Zamenite filter ako je neophodno.
- Ponovo napunite vodom rezervoar za vodu u sistemu reverzne osmoze.
- Ako frižider ima filter za vodu, on može dodatno da smanji pritisak vode kada se koristi zajedno sa sistemom reverzne osmoze. Uklonite filter za vodu.

Ako želite više informacija ili vam je potrebno servisiranje, obratite se ovlašćenom stručnjaku za vodovodne instalacije.

NAPOMENA

FILTER ZA VODU MORA BITI POSTAVLJEN.

- Obavezno postavite filter za vodu.
- Ako ne postavite filter za vodu, to može da omogući stalni ulazak finih stranih materija (peska, kamenca) u dovod vode, što može dovesti do kvarova u sistemu za snabdevanje vodom.

Naručivanje novog filtera

Da biste kupili novi filter za vodu (tip dela: **HAFEX/EXP**), obratite se lokalnom servisnom centru kompanije Samsung.

Montiranje filtera za vodu

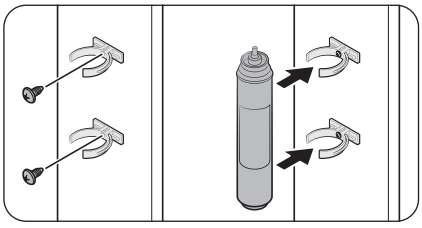

1. Postavite **hvataljke za fiksiranje** (x2) na odgovarajuća mesta, na primer ispod sudopere. Zatim dobro pričvrstite **hvataljke za fiksiranje** pomoću zavrtanja.
2. Umetnite **filter za vodu** u gornje i donje hvataljke, vodeći računa o položaju. Uverite se da je **filter za vodu** postavljen vertikalno.

NAPOMENA

Ako se filter postavi horizontalno, voda se u njemu može zadržati. Zbog toga se preporučuje da filter postavite vertikalno.

Untitled-24 40 2025-03-12 12:38:27

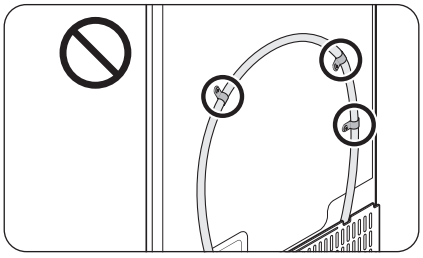

⚠ **OPREZ**

Nemojte stavljati filter za vodu na neki deo frižidera. Na taj način može da se ošteti frižider.

Zamena filtera za vodu (samo određeni modeli)

⚠ **OPREZ**

- Ne koristite filtere za vodu drugih proizvođača. Koristite samo filtere koje je isporučila ili odobrila kompanija Samsung.
- Neodobreni filteri mogu da propuste vodu, oštete frižider i izazovu električni udar. Kompanija Samsung nije odgovorna za oštećenje do kojeg može da dođe zbog korišćenja filtera za vodu drugog proizvođača.
- Ikona za zamenu filtera za vodu (⟲) treperiće i tako vas obaveštavati da je vreme za zamenu ovog filtera.

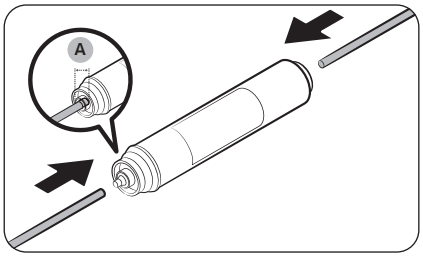

1. Isključite glavni dovod vode.
2. Gurnite do kraja crevo za dovod vode na ulaznu stranu filtera.
3. Priključite crevo dozatora na izlaznu stranu filtera. Dubina ubacivanja creva za vodu (A) iznosi 18 mm.

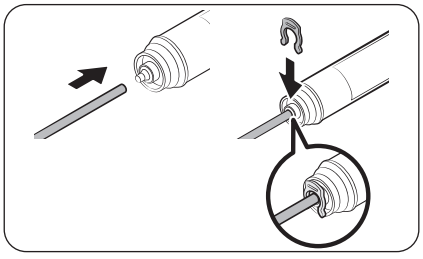

4. Proverite da li dolazi do curenja. Ako nema curenja, fiksirajte creva pomoću hvataljki.
5. Postavite filter za vodu na mesto i fiksirajte ga pomoću hvataljki.
6. Resetujte alarm za zamenu filtera za vodu. (Detaljna uputstva potražite u odeljku „Resetovanje ili otkazivanje alarma za zamenu filtera za vodu (samo određeni modeli)“ na stranici 55.)
7. Kada se zamena završi, ispustite 10 litara vode (ili je pustite da teče 6–7 minuta) kako biste isprali nečistoće iz creva za vodu.

Untitled-24 41 2025-03-12 12:38:28

Instalacija

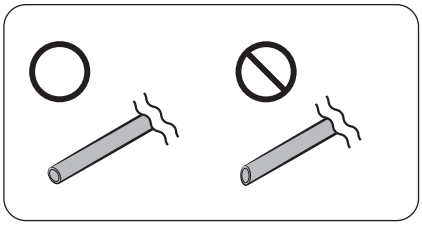

⚠ **OPREZ**

Kada podešavate dužinu cevi za vodu, obavezno izravnajte sečenu površinu pod odgovarajućim uglom. Na taj način se sprečava curenje vode.

NAPOMENA

- Zbog novog filtera, voda može na kratko da prsne iz dozatora. Razlog je vazduh koji je dospeo u crevo za vodu.
- Prilikom zamene može se desiti da iz frižidera kaplje voda na pod. Ako se to desi, obrišite vodu suvim krpama.

KORAK 8 Početne postavke

Po završetku sledećih koraka, frižider bi trebalo da bude u potpunosti funkcionalan.

1. Uključite kabl za napajanje u zidnu utičnicu da biste uključili frižider.
2. Otvorite vrata i proverite da li se uključuje unutrašnja lampica.
3. Podesite najnižu temperaturu i sačekajte oko jedan sat. Zamrzivač će se blago rashladiti, a motor će ujednačeno raditi.
4. Sačekajte da frižider dostigne zadatu temperaturu. Sada je frižider spreman za upotrebu.

KORAK 9 Poslednja provera

Kada je instalacija završena, proverite da li je:

- Frižider uključen u električnu utičnicu i pravilno uzemljen.
- Frižider postavljen na ravnu površinu uz odgovarajuću udaljenost od zida ili kuhinjskog ormara.
- Frižider nivelisan i stoji čvrsto na podu.
- Da se vrata otvaraju i zatvaraju slobodno i da se unutrašnja lampica automatski uključuje kada otvorite vrata.

Untitled-24 42 2025-03-12 12:38:29

Skidanje vrata zbog prolaza kroz ulaz

Ako frižider zbog veličine ne može da prođe kroz ulaz, pratite sledeća uputstva:

Potrebne alatke (nisu obezbeđene)

Ove alatke se koriste za skidanje vrata.

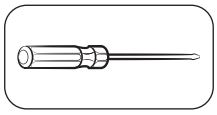

Krstasti odvijač

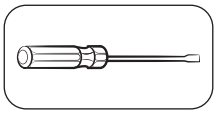

Odvijač sa ravnom glavom

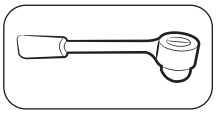

Usadni ključ (10 mm)

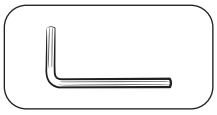

Imbus ključ (5 mm)

Isključivanje creva za vodu

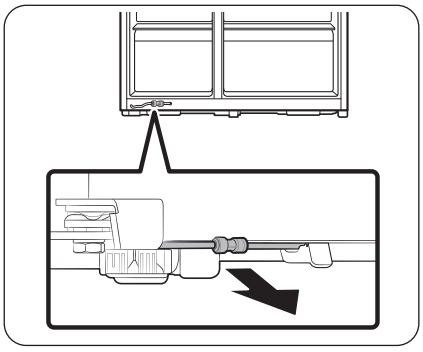

1. Povucite ka sebi crevo za vodu iz donjeg dela zadnje strane frižidera.

NAPOMENA

Crevo za vodu frižidera predstavlja vod za protok vode koji povezuje cev za vodu iz izvora vode i creva iz sistema za filtriranje vode frižidera.

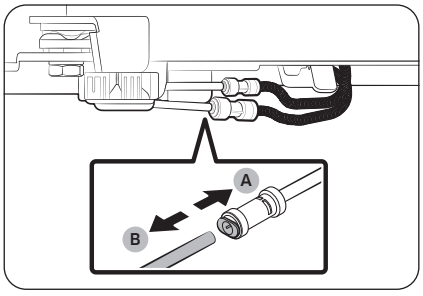

2. Da biste otkačili creva, pritisnite i zadržite priteznu čauru (A) i odvojite crevo za vodu (B).

⚠ OPREZ

Ne pritiskajte prejako spojnicu. Može da pukne.

Untitled-24 43 2025-03-12 12:38:30

Instalacija

Skidanje vrata

⚠ OPREZ

U nekom od narednih koraka vrata mogu da spadnu, ili da se prevrnu, i na taj način oštete. Da biste sprečili moguću nezgodu, tokom ovih koraka budite izuzetno oprezni.

Modeli tipa A

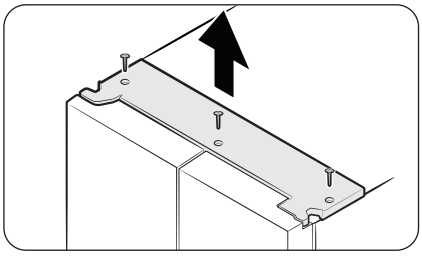

Modeli tipa B

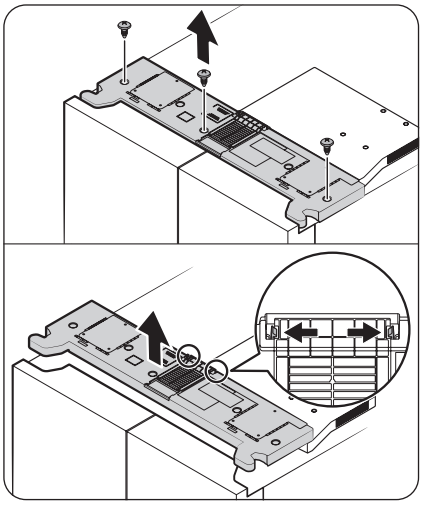

1. Dok su vrata zatvorena, odvojite gornji poklopac.
   Način odvajanja zavisi od vrste gornjeg poklopca.
   - Tip A: Pomoću krstastog odvijača uklonite zavrtnje, zatim podignite gornji poklopac da biste ga odvojili.
   - Tip B: Pomoću krstastog odvijača uklonite zavrtnje, gurnite jezičke za zaključavanje na spolja da biste odvojili gornji poklopac od poklopca odvoda, zatim podignite gornji poklopac da biste ga odvojili.

NAPOMENA

Broj zavrtanja može se razlikovati u zavisnosti od modela.

Untitled-24 44 2025-03-12 12:38:30

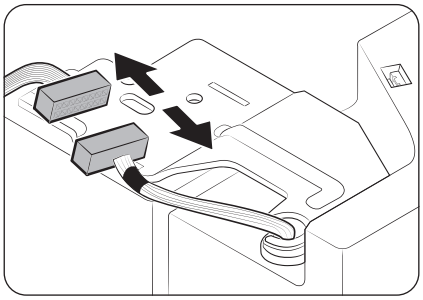

2. Izvucite električni kablovski snop.

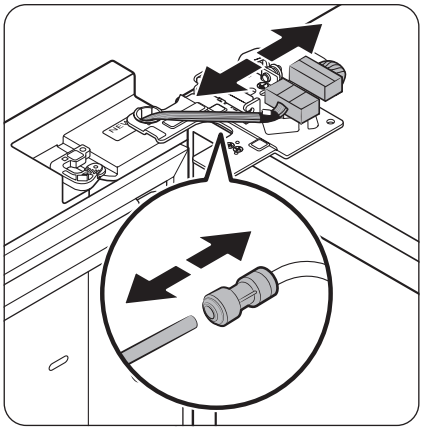

3. Isključite dva konektora kablova na levim vratima. Položaj konektora se razlikuje u zavisnosti od modela.

⚠ **OPREZ**

- Nemojte uklanjati i jedna i druga vrata istovremeno. Uklonite jedna po jedna vrata. U suprotnom, vrata mogu pasti i izazvati fizičku povredu.
- Proverite da li je frižider isključen pre nego što isključite konektore.

4. Isključite cevčicu za vodu iz spojnice na levim vratima na prikazani način.

- Ovo se ne odnosi na modele bez automatskog punjenja bokala i dozatora vode.

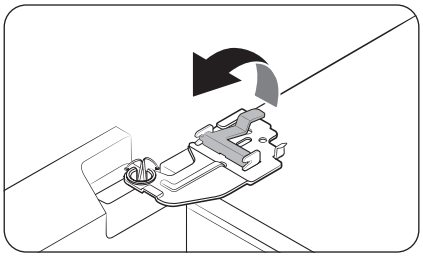

5. Pažljivo podignite sponu.

NAPOMENA

Nemojte na silu da podižete sponu kako ne bi došlo do oštećenja ili povreda.

Untitled-24 45 2025-03-12 12:38:31

Instalacija

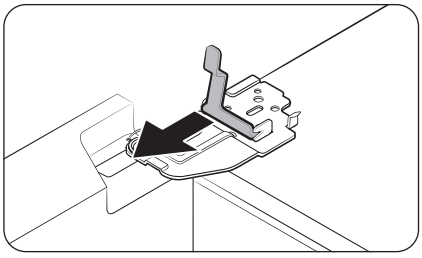

6. Povucite sponu da biste je izvadili.

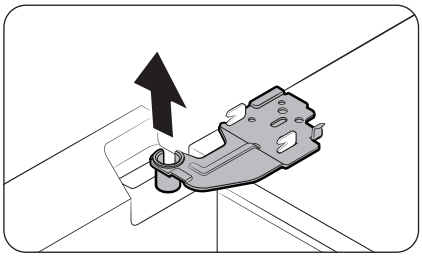

7. Otvorite vrata za 90 stepeni. Skinite šarke pridržavajući vrata.

⚠ **OPREZ**

Ako šarku skinete bez pridržavanja vrata, ona mogu da padnu i nanesu povrede osobama u blizini.

Untitled-24 46 2025-03-12 12:38:32

Vraćanje vrata frižidera na mesto

Kada pomerite frižider do konačne lokacije, ponovo postavite vrata pomoću uputstava za skidanje obrnutim redosledom.

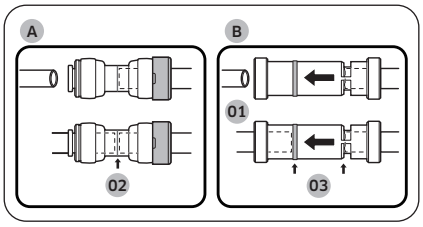

01 Dozator
02 Centar transparentne spojnice
03 Vođice

⚠ **OPREZ**

Da biste sprečili curenje vode iz dozatora, morate u potpunosti da priključite crevo za vodu. Uverite se da su obe cevčice creva za vodu postavljene na sredini transparentne spojnice (A) ili vođica (B).

Untitled-24 47 2025-03-12 12:38:32

Instalacija

Ponovo postavite vrata

⚠ **OPREZ**

- Pre nego što ponovo postavite vrata, uverite se da su svi električni konektori ispravno priključeni.
- Vrata zamrzivača se moraju vratiti pre vrata frižidera.
- Pazite da vrata ne padnu na vas tokom skidanja.
- Pazite da ne dođe do ogrebotina.

1. Držite vrata zamrzivača i zakačite ih za šarku na dnu frižidera.

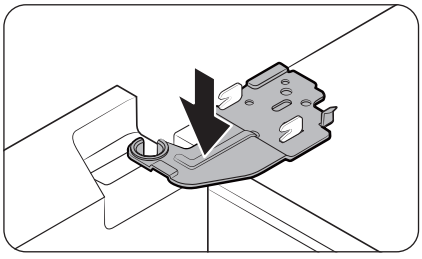

2. Postavite šarku na mesto, a zatim je umetnite u otvor na vratima.

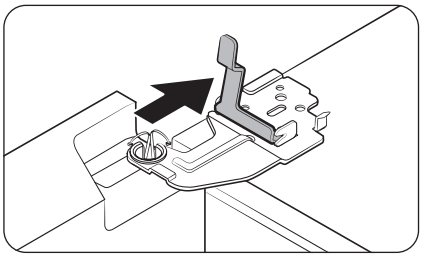

3. Umetnite sponu u smeru strelice.

Untitled-24 48 2025-03-12 12:38:33

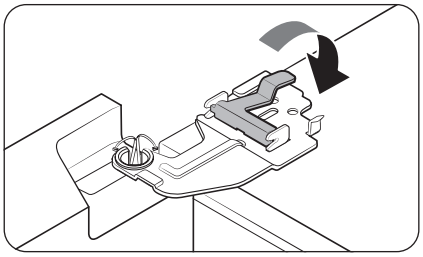

4. Pritisnite je na prikazani način.

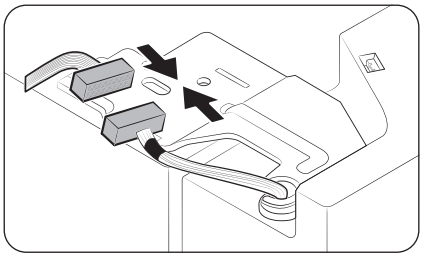

5. Priključite električni kablovski snop.

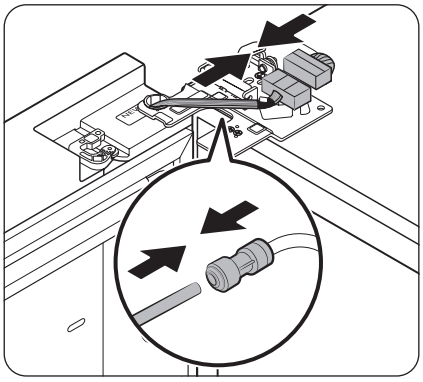

6. Povežite konektore kablova.

⚠ **OPREZ**

- Proverite da li su konektori kablova pravilno priključeni. U suprotnom, ekran neće raditi.

7. Povežite cevčicu za vodu.

- Ovo se ne odnosi na modele bez automatskog punjenja bokala i dozatora vode.

⚠ **OPREZ**

- Da biste sprečili curenje vode, proverite da li crvene žabice ispravno stežu spojnicu.
- Držite žabice van domašaja dece.

Untitled-24 49 2025-03-12 12:38:33

Instalacija

Modeli tipa A

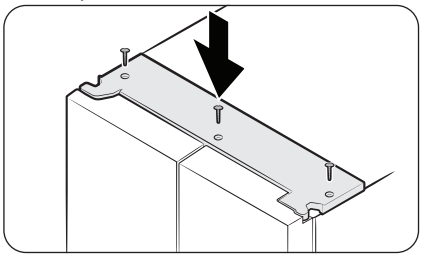

Modeli tipa B

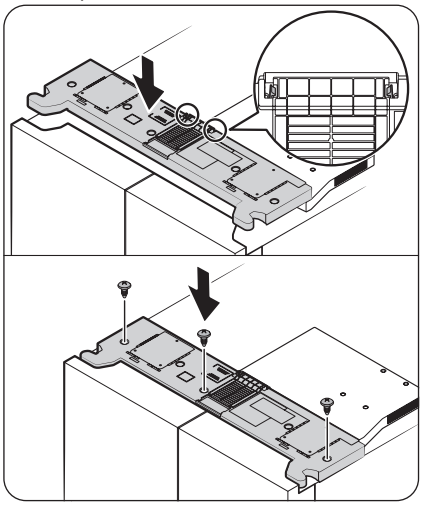

8. Prvo pričvrstite gornji poklopac sa prednje strane, a zatim ga pritisnite nadole sa zadnje strane da bi se uklopio na mesto. Zatim pričvrstite zavrtnje.
   - Za modele tipa B: Uverite se da su jezičci za zaključavanje u potpunosti zahvatili poklopac odvoda pre zatezanja zavrtanja.

NAPOMENA

Broj zavrtanja može se razlikovati u zavisnosti od modela.

Untitled-24 50 2025-03-12 12:38:34

Radnje

Glavni panel

Stvarni izgled glavnog panela može se razlikovati od slike, a dizajn glavnog panela podleže izmenama bez prethodne najave.

Opšti tip

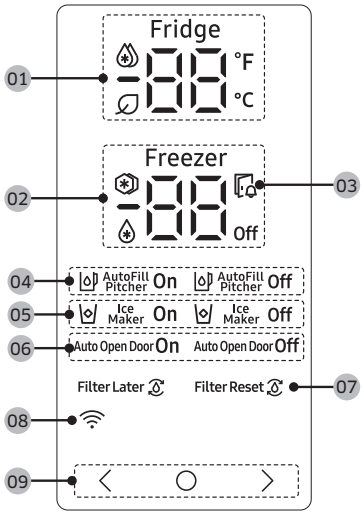

01 Indikator frižidera	• Prikazuje aktuelnu ili izabranu temperaturu frižidera. • pokazuje da je uključena funkcija Power Cool (Brzo hlađenje). • Ikona se prikazuje dok radi režim AI Energy Mode. Možete da uključujete ili isključujete AI Energy Mode u aplikaciji SmartThings. (samo za određene modele)
02 Indikator zamrzivača	• Prikazuje aktuelnu ili izabranu temperaturu zamrzivača. • pokazuje da je uključena funkcija Power Freeze (Brzo zamrzavanje). • pokazuje da zamrzivač radi u režimu Fridge (Frižider). (Samo za određene modele.) • **Off** pokazuje da je zamrzivač isključen. (Samo za određene modele.)
03 Indikator otvorenih vrata	Ovaj indikator treperi i oglašava se alarm ako se vrata ostave otvorena duže od 2 minuta.

Untitled-24 51 2025-03-12 12:38:35

Radnje

04 Indikator automatskog punjenja bokala (samo određeni modeli)	Funkcija AutoFill Pitcher (Automatsko punjenje bokala) ima 2 indikatora (AutoFill Pitcher (Automatsko punjenje bokala) On (Uklj.)/Off (Isklj.)) koji ukazuju na njen radni status. • Ako funkcija automatskog punjenja radi, uključuje se odgovarajući indikator (AutoFill Pitcher On (Automatsko punjenje bokala je uključeno)). • Ako je automatsko punjenje isključeno, uključuje se odgovarajući indikator (AutoFill Pitcher Off (Automatsko punjenje bokala je isključeno)). • Da biste omogućili funkciju AutoFill Pitcher (Automatsko punjenje bokala), morate da uključite AutoFill Pitcher (Automatsko punjenje bokala).
05 Indikator ledomata	• Pokazuje status ledomata. • Da biste uključili funkciju pravljenja leda, morate da uključite ledomat.
06 Indikator automatskog otvaranja vrata (samo određeni modeli)	• Prikazuje status funkcije Auto Open Door (Automatsko otvaranje vrata). • Da biste omogućili funkciju Auto Open Door (Automatsko otvaranje vrata), morate da uključite funkciju Auto Open Door (Automatsko otvaranje vrata). (Više informacija potražite u odeljku „**Uključivanje ili isključivanje funkcije automatskog otvaranja vrata (samo za određene modele)**“ na stranici **56**.)
07 Indikator filtera za vodu (samo određeni modeli)	• pokazuje da je potrebno zameniti filter za vodu. • Kada se prikaže ikona , možete da zamenite filter za vodu i resetujete alarm za zamenu filtera za vodu, odnosno da otkažete alarm i filter zamenite kasnije. (Više informacija potražite u odeljku „**Resetovanje ili otkazivanje alarma za zamenu filtera za vodu (samo određeni modeli)**“ na stranici **55**.
08 Indikator veze sa mrežom	• Ova ikona pokazuje da je frižider priključen na mrežu. • Možete da kontrolišete i nadgledate frižider putem aplikacije SmartThings. Više informacija potražite u odeljku **SmartThings (samo određeni modeli)**.
09 Dugmad	• Ako je ekran isključen, dodirnite bilo koje dugme da biste ga aktivirali. • Dodirnite dugme ◯ da biste izabrali frižider ili zamrzivač, a 〈 ili 〉 da biste izabrali željenu temperaturu, odnosno funkciju za izabrani odeljak.

NAPOMENA

- Kontrolna tabla je projektovana tako da ostane isključena ako se frižider ne koristi. Ona se aktivira i svetli samo ako otvorite vrata ili dodirnete neko dugme.
- Ako vrata ostanu otvorena 5 minuta, unutrašnje svetlo treperiće 5 sekundi, a zatim će se isključiti. To korisnike sa oštećenim sluhom upozorava da su vrata otvorena. Imajte u vidu da je to normalna funkcija.

Untitled-24 52 2025-03-12 12:38:36

Podešavanje željene temperature ili funkcije

1. Dodirnite bilo koje dugme (〈 , ◯ ili 〉) da biste aktivirali ekran.
   - Ovaj korak se ne odnosi na sve modele.
2. Dodirnite dugme ◯ da biste izabrali frižider ili zamrzivač.
   - Indikator izabranog odeljka će zatreperiti.
   - Simbol za Celzijusov stepen (℃) ne treperi.
3. Dodirnite 〈 ili 〉 da biste izabrali temperaturu ili funkciju.
   - U tabeli pogledajte dostupan izbor za svaki odeljak.

Fridge (Frižider)	• Dostupan izbor: (Power Cool (Brzo hlađenje)) ⇔ 1 ℃ ⇔ 2 ℃ ⇔ 3 ℃ ⇔ 4 ℃ ⇔ 5 ℃ ⇔ 6 ℃ ⇔ 7 ℃ ⇔ (Vacation (Odmor)) • Power Cool (Brzo hlađenje) ubrzava proces hlađenja pri maksimalnoj brzini ventilatora. Frižider neprekidno i punom brzinom radi dva i po sata, a zatim se vraća na prethodnu temperaturu. • Koristite funkciju Vacation (Odmor) ako idete na odmor ili poslovni put, odnosno ako ne nameravate da koristite frižider na duže vreme. Temperatura frižidera će se održavati ispod 15 ℃, ali će zamrzivač nastaviti da radi prema podešenim postavkama.

Untitled-24 53 2025-03-12 12:38:36

Radnje

Freezer (Zamrzivač)	• Dostupan izbor: (Power Freeze (Brzo zamrzavanje)) ↔ -23 °C ↔ -22 °C ↔ -21 °C ↔ -20 °C ↔ -19 °C ↔ -18 °C ↔ -17 °C ↔ -16 °C ↔ -15 °C ↔ (Fridge (Frižider)) ↔ **Off** • Power Freeze (Brzo zamrzavanje) ubrzava proces zamrzavanja pri maksimalnoj brzini ventilatora. Zamrzivač neprekidno radi punom brzinom 50 časova, a zatim se vraća na prethodnu temperaturu. Ako želite da zamrznete veliku količinu namirnica, aktivirajte funkciju Power Freeze (Brzo zamrzavanje) najmanje 20 časova pre stavljanja namirnica u zamrzivač. • Ako izaberete ikonu (funkcija Fridge (Frižider)), zamrzivač će raditi kao frižider i podešena temperatura će se promeniti u 3 °C. • Ako izaberete ikonu **Off**, zamrzivač će se isključiti. • Ispraznite posudu za led pre nego što izaberete ikonu (funkcija Fridge (Frižider)) ili ikonu **Off**. Kada izaberete ikonu (funkcija Fridge (Frižider)) ili ikonu **Off**, ledomat će nakon 15 sekundi početi da ispušta led koji je ostao u posudi za led. • Režimi (funkcija Fridge (Frižider)) i **Off** nisu dostupni za neke modele. ⚠ **UPOZORENJE** • Nemojte stavljati pune staklene boce u zamrzivač dok je u režimu Frižider. Kada otkažete izbor režima Fridge (Frižider) i zamrzivač se vrati u režim zamrzavanja, tečnosti u staklenim bocama će se zamrznuti, što može da dovede do pucanja. • Vodite računa da zamrznute namirnice iz zamrzivača izvadite pre nego što izaberete režim Fridge (Frižider). Zamrznute namirnice će se istopiti i pokvariti sa porastom temperature. • Pobrinite se da namirnice koje ne želite da se zamrznu uklonite pre otkazivanja izbora režima Fridge (Frižider) i koristite zamrzivač za zamrzavanje. **NAPOMENA** • Dok koristite funkciju Power Freeze (Brzo zamrzavanje), potrošnja energije frižidera se povećava. Ne zaboravite da je isključite ako vam nije potrebna i vratite prvobitna podešavanja temperature zamrzivača. • Kada se zamrzivač postavi na režim „Isključeno“, temperatura zamrzivača se održava ispod 15 °C, ali frižider i dalje radi u skladu sa prethodnim podešavanjem. • Nemojte čuvati hranu ili pića u frižideru ako je zamrzivač podešen na **Off**. • Ako zamrzivač koristite u režimu zamrzavanja, izričito preporučujemo da koristite plastične posude za odlaganje namirnica, naročito povrća.

4. Sačekajte 5 sekundi da biste potvrdili izbor.
- Indikator izabranog odeljka prestaje da treperi.

NAPOMENA

Korišćenjem funkcija Power Cool (Brzo hlađenje) ili Power Freeze (Brzo zamrzavanje) povećava se potrošnja električne energije.

Untitled-24 54 2025-03-12 12:38:37

Uključivanje ili isključivanje funkcije Automatsko punjenje bokala (samo određeni modeli)

Možete da uključujete ili isključujete automatsko punjenje bokala u frižideru.

1. Dodirnite bilo koje dugme (< , ◯ ili >) da biste aktivirali ekran.
   - Ovaj korak se ne odnosi na sve modele.
2. Dodirujte ◯ dok indikator automatskog punjenja bokala ne počne da treperi.
3. Dodirnite < ili > da biste uključili ili isključili automatsko punjenje bokala.
   - Dodirnite < za uključivanje.
   - Dodirnite > za isključivanje.
4. Sačekajte 5 sekundi ili dodirnite ◯ da biste potvrdili izbor.
   - Indikator automatskog punjenja bokala prestaće da treperi.

Uključivanje i isključivanje ledomata

Automatski ledomat možete da uključite ili isključite na zamrzivaču.

1. Dodirnite bilo koje dugme (< , ◯ ili >) da biste aktivirali ekran.
   - Ovaj korak se ne odnosi na sve modele.
2. Dodirujte ◯ dok indikator ledomata ne počne da treperi.
3. Dodirnite < ili > da biste uključili ili isključili ledomat.
   - Dodirnite < za uključivanje.
   - Dodirnite > za isključivanje.
4. Sačekajte 5 sekundi ili dodirnite ◯ da biste potvrdili izbor.
   - Indikator funkcije Ice Maker (Ledomat) prestaje da treperi.

Resetovanje ili otkazivanje alarma za zamenu filtera za vodu (samo određeni modeli)

Ikona za zamenu filtera za vodu ( ) treperi i tako upozorava korisnika da je vreme za zamenu ovog filtera. Možete odmah zameniti filter za vodu i resetovati alarm za zamenu filtera, ili otkazati alarm ako filter želite da zamenite kasnije.

1. Dodirnite bilo koje dugme (< , ◯ ili >) da biste aktivirali ekran.
   - Ovaj korak se ne odnosi na sve modele.
2. Dodirujte ◯ dok indikator funkcije Water Filter (Filter za vodu) ne počne da treperi.
3. Dodirnite < ili > da biste resetovali ili otkazali alarm za zamenu filtera za vodu.
   - Dodirnite < da biste filter za vodu zamenili kasnije i otkazali alarm.
   - Dodirnite > ako ste zamenili filter za vodu i želite da resetujete alarm za zamenu filtera za vodu.
4. Sačekajte 5 sekundi ili dodirnite ◯ da biste potvrdili izbor.
   - Indikator filtera za vodu prestaje da treperi.

Untitled-24 55 2025-03-12 12:38:37

Radnje

Uključivanje ili isključivanje funkcije automatskog otvaranja vrata (samo za određene modele)

Funkciju Auto Open Door (Automatsko otvaranje vrata) možete da uključujete ili isključujete.

1. Dodirnite bilo koje dugme (〈 , ◯ ili 〉) da biste aktivirali ekran.
   - Ovaj korak se ne odnosi na sve modele.
2. Dodirujte ◯ dok indikator funkcije Auto Open Door (Automatsko otvaranje vrata) ne zatreperi.
3. Dodirnite 〈 ili 〉 da biste uključili ili isključili funkciju.
   - Dodirnite 〈 za uključivanje.
   - Dodirnite 〉 za isključivanje.
4. Sačekajte 5 sekundi ili dodirnite ◯ da biste potvrdili izbor.
   - Indikator funkcije Auto Open Door (Automatsko otvaranje vrata) prestaje da treperi.

Uključivanje ili isključivanje Wi-Fi veze (samo određeni modeli)

Da biste uključili ili isključili Wi-Fi, dodirnite i najmanje 10 sekundi zadržite dugme ◯ ili 〉. Na ekranu će se prikazati status Wi-Fi veze na 5 sekundi (kao što je prikazano na slici).

Wi-Fi veza je uključena

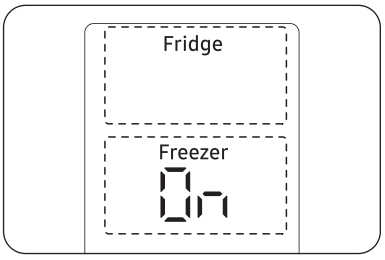

Wi-Fi veza je isključena

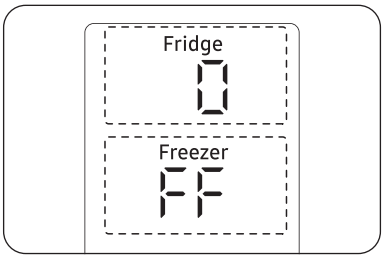

NAPOMENA

- Morate da uključite Wi-Fi kako biste frižider povezali sa aplikacijom SmartThings.
- Više informacija potražite u odeljku SmartThings (samo određeni modeli).

Untitled-24 56 2025-03-12 12:38:37

Tip Family Hub

Početni ekran

NAPOMENA

- Više informacija o ostalim menijima i aplikacijama dostupno je u aplikaciji Refrigerator (pogledajte onlajn priručnik za svoj frižider).
- Sadržaj aplikacija i vidžeta, odnosno njihov dizajn, podleže promenama ili ukidanju podrške bez obaveštenja, u zavisnosti od politike dobavljača sadržaja.
- Deca moraju biti pod nadzorom odraslih dok koriste funkcije frižidera, aplikacije i usluge.
- Transakcije maloletnika u vezi sa uslugama moraju da se obavljaju pod nadzorom odraslih.

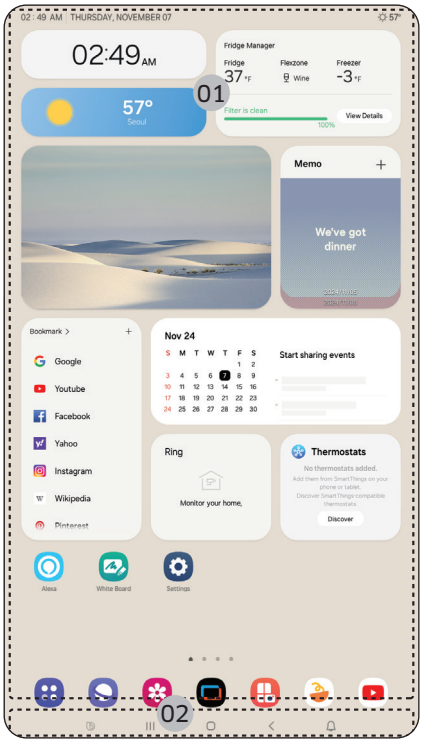

01 Početni ekran
02 Softverska dugmad

Untitled-24 57 2025-03-12 12:38:38

Radnje

01 Početni ekran

- Dodirnite željenu aplikaciju ili vidžet da biste ih pokrenuli.
- Na početnom ekranu možete da dodajete ili uklanjate elemente poput aplikacija, vidžeta, slika, video sadržaja, crteža i tekstova.
- Dodirnite i zadržite element da biste prešli u režim za uređivanje. U režimu za uređivanje možete da prevučete element na novu lokaciju na početnom ekranu. Kada premestite element na novu lokaciju, boja elementa postaje crvena ako lokacija nije dostupna.

02 Softverska dugmad

01 Bixby
- Dodirnite da biste koristili Bixby.

02 Upravljač zadacima
- Dodirnite da biste otvorili Upravljač zadacima.

03 Početak
- Dodirnite da biste otvorili ekran Početak.

04 Povratak
- Dodirnite da biste se vratili na prethodni ekran.

05 Obaveštenje
- Dodirnite da biste prikazali brzi panel.

06 Skrivanje/prikazivanje
- Dodirnite da biste sakrili ili prikazali softversku dugmad.
- Dugme Skrivanje/prikazivanje vidi se samo ako je aktivna aplikacija.

Upravljač frižiderom

Na početnom ekranu dodirnite aplikaciju **Fridge Manager (Upravljač frižiderom)**.

- Možete da podesite željenu temperaturu ili režime za svaki odeljak.
- Detaljnije informacije o aplikaciji Fridge Manager (Upravljač frižiderom) potražite u onlajn priručniku.
- Da biste pristupili onlajn priručniku sa svog Family Hub frižidera, dodirnite opcije **Setting (Postavke)** > **Help & Contact Us (Pomoć i kontakt sa nama)** > **Online Manual (Onlajn priručnik)**.

Untitled-24 58 2025-03-12 12:38:39

Tip AI Home Hub

Početni ekran

NAPOMENA

- Više informacija o ostalim menijima i aplikacijama dostupno je u aplikaciji Refrigerator (pogledajte onlajn priručnik za svoj frižider).
- Sadržaj aplikacija i vidžeta, odnosno njihov dizajn, podleže promenama ili ukidanju podrške bez obaveštenja, u zavisnosti od politike dobavljača sadržaja.
- Deca moraju biti pod nadzorom odraslih dok koriste funkcije frižidera, aplikacije i usluge.
- Transakcije maloletnika u vezi sa uslugama moraju da se obavljaju pod nadzorom odraslih.

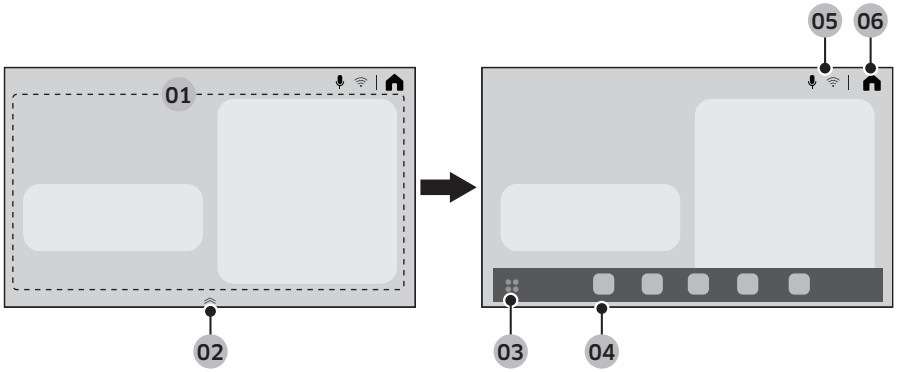

01 Oblast kućne kartice	Možete da podešavate različite funkcije i pregledate informacije. • AI Vision Inside (Nadzor unutrašnjosti putem veštačke inteligencije): Možete da upravljate sastojcima koji se čuvaju u frižideru. • Recipes (Recepti): Možete da dobijate uputstva i recepte za kuvanje. • SmartThings: Svoj frižider možete da povežete sa aplikacijom SmartThings i daljinski ga kontrolišete sa aplikacije. • Fridge Manager (Upravljač frižiderom): Možete da podesite željenu temperaturu ili režime za svaki odeljak. • Product Care (Briga o proizvodu): Možete da upravljate potrošnim materijalom frižidera.
02 Element za rukovanje panelom sa najčešćim aplikacijama	• Povucite nagore element za rukovanje panelom sa najčešćim aplikacijama da biste otvoriti panel. • Element za rukovanje panelom sa najčešćim aplikacijama prikazuje se samo na početnom ekranu.
03 Dugme panela sa aplikacijama	Dodirnite ga da biste prikazali sve dostupne aplikacije.

Untitled-24 59 2025-03-12 12:38:39

Radnje

04 Panel sa najčešćim aplikacijama	• Na panelu sa najčešćim aplikacijama prikazuju se ikone koje omogućavaju jednostavan pristup često korišćenim aplikacijama. • Na panelu sa najčešćim aplikacijama prikazuje se najviše pet ikona i one se ne mogu uređivati.
05 Oblast indikatora	Prikazuju se različite ikone kako bi označile omogućene funkcije.
06 Početak	Dodirnite da biste prešli na ekran Početak.

Brzi panel

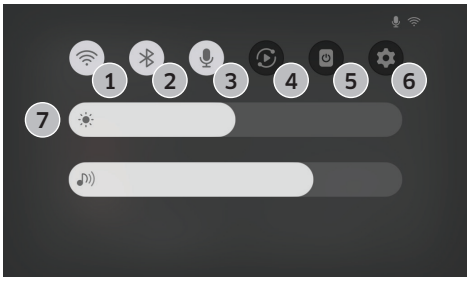

Brzi panel omogućava brz pristup različitim podešavanjima. Povucite nadole sa vrha ekrana da biste otvorili brzi panel.

1	Wi-Fi	• Dodirnite da biste uključili ili isključili Wi-Fi. • Dodirnite i zadržite ikonu da biste pristupili ekranu za Wi-Fi podešavanja.
2	Bluetooth	• Dodirnite da biste pristupili ekranu za Bluetooth podešavanja.
3	Mikrofon	• Dodirnite da biste uključili ili isključili mikrofon.
4	Pametni prikaz	• Dodirnite da biste pristupili ekranu za pametni prikaz.
5	Isključivanje ekrana	• Dodirnite da biste isključili ekran.
6	Podešavanja	• Dodirnite da biste pristupili podešavanjima.
7	Osvetljenost i jačina zvuka	• Povucite odgovarajući klizač da biste podesili osvetljenost ekrana ili jačinu zvuka.

Untitled-24 60 2025-03-12 12:38:39

Upravljač frižiderom

Na ekranu Home (Početak) dodirnite aplikaciju Fridge Manager (Upravljač frižiderom).

- Možete da podesite željenu temperaturu ili režime za svaki odeljak.
- Detaljnije informacije o aplikaciji Fridge Manager (Upravljač frižiderom) potražite u onlajn priručniku.
- Da biste pristupili onlajn priručniku sa svog frižidera, dodirnite ⚙ > General (Opšte) > Support (Podrška) > User manual (Korisnički priručnik).

Resetovanje prikaza (samo modeli tipova Family Hub i AI Home Hub)

Ako na ekranu uočite neuobičajene simptome, pokušajte da resetujete ekran. Problem će se možda rešiti na taj način.

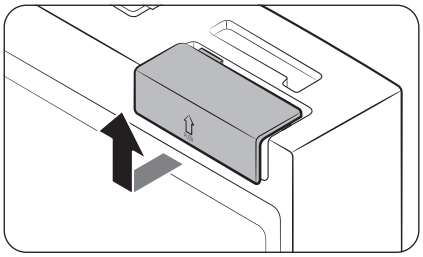

1. Otvorite desna vrata frižidera i pronađite poklopac prekidača u gornjem desnom uglu vrata.
2. Podignite poklopac da biste došli do prekidača za napajanje.

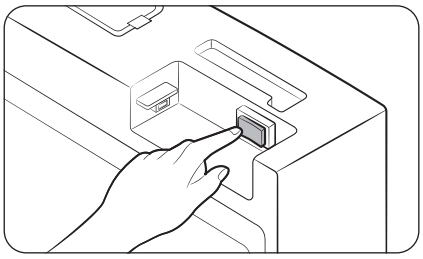

3. Isključite prekidač i ponovo ga uključite.
4. Ponovo postavite poklopac prekidača do kraja tako da klikne.

Untitled-24 61 2025-03-12 12:38:40

Radnje

SmartThings (samo određeni modeli)

Instalacija

Posetite Google Play Store, Galaxy Apps ili Apple App Store i potražite „SmartThings“. Preuzmite i na pametnom uređaju instalirajte aplikaciju SmartThings kompanije Samsung Electronics.

NAPOMENA

- Verzija softvera za podršku aplikacije SmartThings podleže izmenama u skladu sa smernicama podrške za operativni sistem koje obezbeđuje proizvođač. Pored toga, što se tiče aplikacije SmartThings ili funkcija koje aplikacija podržava, nove smernice za ažuriranje aplikacije na postojećoj verziji operativnog sistema mogu biti obustavljene zbog upotrebljivosti ili bezbednosti.
- Aplikacija SmartThings podleže izmenama bez obaveštenja radi poboljšanja upotrebljivosti ili performansi. Kao što se verzija operativnog sistema mobilnog telefona ažurira svake godine, tako se i aplikacija SmartThings stalno ažurira u skladu sa najnovijim operativnim sistemom. Ako imate pitanja o navedenim stavkama, obratite nam se putem e-adrese st.service@samsung.com
- U preporučene sisteme za šifrovanje spadaju: WPA/TKIP i WPA2/AES. Nije podržan nijedan noviji ili nestandardni Wi-Fi protokol za potvrdu identiteta.
- Na bežične mreže može da utiče bežična komunikacija u okruženju.
- Ako je vaš dobavljač internet usluga registrovao MAC adresu vašeg računara ili modema radi identifikacije, Samsung pametni frižider možda neće moći da se poveže sa internetom. Ako dođe do toga, potražite tehničku pomoć od pružaoca internet usluga.
- Postavke mrežne barijere vašeg mrežnog sistema mogu sprečiti da vaš Samsung pametni frižider pristupi internetu. Potražite tehničku pomoć od dobavljača internet usluga. Ako se problem nastavi, obratite se lokalnom Samsung servisnom centru ili prodavcu.
- Da biste konfigurisali postavke bežične pristupne tačke (AP), pogledajte korisnički priručnik za pristupnu tačku (ruter).
- Samsung pametni frižideri podržavaju i Wi-Fi vezu na 2,4 GHz sa protokolima IEEE 802.11 b/g/n i Soft-AP. (preporučuje se IEEE 802.11 n.)
- Neovlašćeni Wi-Fi bežični ruteri možda neće moći da se povežu sa ovim Samsung pametnim frižiderima.

Untitled-24 62 2025-03-12 12:38:40

Samsung nalog

Morate da registrujete Samsung nalog da biste koristili aplikaciju. Ako nemate Samsung nalog, pratite uputstva na ekranu u aplikaciji da biste ga besplatno napravili.

Početak rada

Uključite uređaj koji povezujete, otvorite aplikaciju SmartThings na telefonu i pratite uputstva u nastavku.

Ako se pojavi iskačući prozor sa porukom da je pronađen novi uređaj, dodirnite **ADD NOW (DODAJ ODMAH)**.

Ako se iskačući prozor ne pojavi, dodirnite dugme **+**, a zatim iz liste dostupnih uređaja izaberite onaj koji želite da povežete.

Ako se vaš uređaj ne nalazi u listi dostupnih uređaja, dodirnite **Supported Devices (Podržani uređaji)**, izaberite tip uređaja (Frižider), a zatim specifični model uređaja.

Pratite uputstva u aplikaciji da biste podesili uređaj. Kada se podešavanje završi, frižider će se prikazati kao „kartica“ na ekranu **Devices (Uređaji)**.

Aplikacija frižidera

Integrisana kontrola

Pratite i kontrolišite svoj frižider dok ste kod kuće ili u pokretu.

- Dodirnite ikonu frižidera na kontrolnoj tabli aplikacije SmartThings, ili dodirnite ikonu „Uređaji“ na donjem delu kontrolne table, a zatim „karticu“ frižidera da biste otvorili stranicu „Frižider“.
- Proverite radni status ili obaveštenja frižidera, a zatim po potrebi menjajte opcije ili postavke.

NAPOMENA

Neke opcije ili postavke frižidera možda neće biti dostupne za daljinsko upravljanje.

Untitled-24 63 2025-03-12 12:38:40

Radnje

Kategorija	Stavka	Opis
Praćenje i kontrola	Temperatura frižidera	Možete da podešavate i pratite željenu temperaturu frižidera.
	Brzo hlađenje	Možete da uključite ili isključite brzo hlađenje i proverite aktuelne postavke.
	Temperatura zamrzivača	Možete da podešavate i pratite željenu temperaturu zamrzivača.
	Brzo zamrzavanje	Možete da uključite ili isključite brzo zamrzavanje i proverite aktuelne postavke.
	Ledomat*	Ledomat možete uključiti ili isključiti.
	Automatsko punjenje bokala*	Možete da uključite ili isključite funkciju Automatsko punjenje bokala i proverite aktuelne postavke te funkcije.
Alarmi	Previsoka temperatura	Ovaj alarm se aktivira ako je temperatura frižidera ili zamrzivača previsoka.
	Otvaranje vrata	Ovaj alarm se aktivira ako su vrata frižidera ili zamrzivača otvorena duže od 2 minuta.
	Prelivanje za Automatsko punjenje bokala*	Ako funkcija Automatsko punjenje bokala detektuje prelivanje, aktivira se ovaj alarm da vas obavesti o statusu prelivanja.
	Zamena filtera za vodu	Ovaj alarm vas podseća da treba da zamenite filter za vodu.
AI Energy Mode*	Možete da uključujete ili isključujete AI Energy Mode u meniju „Energy (Energija)“ u aplikaciji SmartThings. Možete da proveravate status režima AI Energy Mode u aplikaciji SmartThings. Na nekim modelima se na glavnom panelu prikazuje ikona koja označava da je aktivan režim AI Energy Mode. (samo za određene modele) Ako se uključi AI Energy Mode, smanjuje se potrošnja energije, ali se mogu smanjiti i performanse hlađenja. **NAPOMENA** Režim AI Energy Mode možda neće raditi u skladu sa podešavanjima korisnika ili radnim okruženjem.	

* samo određeni modeli

Informacije o bezbednosnim ažuriranjima

Bezbednosna ažuriranja se pružaju da bi se unapredila bezbednost vašeg uređaja i zaštitili vaši podaci o ličnosti. Za više informacija o bezbednosnim ažuriranjima, posetite https://security.samsungda.com.

* Veb-sajt podržava samo neke jezike.

Untitled-24 64 2025-03-12 12:38:40

Bixby (prepoznavanje glasa – samo određeni modeli)

Šta je Bixby?

- Bixby je naziv rešenja veštačke inteligencije kompanije Samsung koje omogućava kontrolu uređaja glasom.

Korišćenje usluge Bixby

- Da biste omogućili prepoznavanje glasa, morate da povežete uređaj sa aplikacijom SmartThings preko mreže.
- Pored toga, morate da date saglasnost za uslove usluge Bixby.
- Kada se povežete, moći ćete da kontrolišete određene funkcije uređaja pomoću usluge Bixby na svom Samsung pametnom telefonu, čak i ako on izvorno ne podržava prepoznavanje glasa.
- Da biste aktivirali uslugu Bixby, izgovorite „Hi, Bixby (Zdravo Bixby)“, a zatim izgovorite glasovnu komandu.
- Dodatne komande za prepoznavanje glasa potražite u odeljku „Glasovne komande“.

Glasovne komande

Kategorija	Komanda (primeri)
Temperatura	Tell me the temperature of the refrigerator (Kolika je temperatura frižidera?)
	Tell me the temperature of the fridge in the refrigerator (Kolika je temperatura dela za hlađenje u frižideru?)
	Tell me the temperature of freezer in the refrigerator (Kolika je temperatura dela za zamrzavanje u frižideru?)
Vremenska prognoza	Tell me the weather tomorrow (Kakva je vremenska prognoza za sutra?)
	How humid is it today? (Kolika je današnja vlažnost vazduha?)
	How high is the fine dust level today? (Koliki je današnji nivo fine prašine?)
	When can I expect rain? (Kada mogu da očekujem kišu?)
Međunarodno vreme	What time is it now? (Koliko je sati?)
	What month is it today by the lunar calender? (Koji je danas mesec po lunarnom kalendaru?)
	What time is it in New York? (Koliko je sati u Njujorku?)

NAPOMENA

Bixby će izaći iz režima pripravnosti nakon izvesnog vremena ako se ne izda nijedna komanda. Kad se prepoznavanje glasa omogući, ono može da radi otežano ili nepravilno zbog zvukova iz okruženja, kao što je zvuk televizora.

Untitled-24 65 2025-03-12 12:38:40

Radnje

⚠ **OPREZ**

- Uticaji na funkciju prepoznavanja glasa
  - Na performanse mogu da utiču glas korisnika, stil govora, izgovor i okruženje.
  - Dok koristite prepoznavanje glasa, govorite glasnije od zvukova iz okruženja.
  - Da biste poboljšali performanse funkcije prepoznavanja glasa, stojte na rastojanju od najviše 3 metra od uređaja i govorite jasno.
  - Dok gledate televiziju, glasovne komande se mogu prepoznati sa greškom zbog zvuka televizora.
- Prepoznavanje glasa ne radi u sledećim slučajevima...
  - Usluga Bixby je isključena u Bixby meniju aplikacije SmartThings.
  - Mikrofon je isključen u podešavanjima mikrofona aplikacije SmartThings.
- Prepoznavanje glasa radi loše u sledećim slučajevima...
  - Zvukovi iz okruženja su glasni (zvuk televizora, muzika itd.)
  - Wi-Fi signal je slab (loša veza sa internetom)

Untitled-24 66 2025-03-12 12:38:40

Panel dozatora (samo određeni modeli)

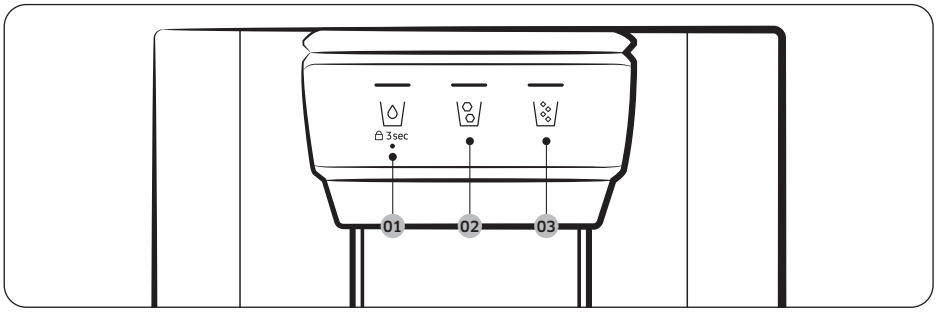

01 02

03

01 Voda / zaključavanje (3 s)

	Da biste ispustili rashlađenu vodu, pritisnite . Odgovarajući indikator će se uključiti.
3 sec (3 s) (Panel dozatora / ručica dozatora	Ako ne želite da koristite dugmad na panelu dozatora i ručicu dozatora, pritisnite i zadržite duže od 3 sekunde. Ako ponovo pritisnete i zadržite dugme duže od 3 sekunde, zaključavanje dozatora će se deaktivirati.

02 Kockice leda

Pritisnite da bi frižider izbacio kockice leda. Odgovarajući indikator će se uključiti.

03 Mrvljeni led

Pritisnite da bi frižider izbacio mrvljeni led. Odgovarajući indikator će se uključiti.

Untitled-24 67 2025-03-12 12:38:41

Radnje

Specijalne funkcije

Frižider koristi uređaje prilagođene kupcima koji vam mogu biti korisni.

Funkcija automatskog otvaranja vrata (samo određeni modeli)

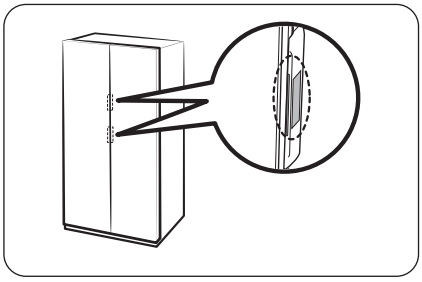

Dodirnite senzor u blizini ručke na vratima. Vrata će se otvoriti.

- Podrazumevana vrednost postavke je **Off (Isključeno)**.
- Da biste uključili funkciju, pogledajte sledeće.
  - Opšti tip: Pogledajte odeljak **Uključivanje ili isključivanje funkcije automatskog otvaranja vrata (samo za određene modele)** na stranici **56**.
  - Tip Family Hub: U aplikaciji Fridge Manager dodirnite opciju **Settings (Postavke)**, a zatim uključite opciju **Auto Open Door (Automatsko otvaranje vrata)**.
  - Tip AI Home Hub: Na početnom ekranu dodirnite ⚙ > **Refrigerator (Frižider)** > **Auto Open Door (Automatsko otvaranje vrata)** i izaberite **On (Uključivanje)**.

NAPOMENA

- Ako se oba senzora dodirnu istovremeno, otvaraju se vrata prvog dodirnutog senzora, a zatim se nakon oko 2 sekunde otvaraju i druga vrata.
- Vrata se ne zatvaraju automatski. Zatvorite vrata ručno nakon korišćenja.
- Ugao (stepen) pod kojim se otvaraju vrata može da se razlikuje u zavisnosti od okruženja instalacije, kao što je pod na kojem stoji frižider, nivo frižidera i količina hrane u polici na vratima.
  - Ako se vrata otvaraju preširoko ili se ne otvaraju dovoljno široko, proverite da li frižider stoji ravno. (Više informacija potražite u odeljku „**KORAK 4 Podešavanje nožica za nivelaciju**“ na stranici **34**.)

⚠ OPREZ

- Funkcija automatskog otvaranja vrata možda neće ispravno raditi ako više puta otvorite i zatvorite vrata.
- Nemojte gurati niti prinudno zatvarati vrata dok se automatski otvaraju. Može doći do neispravnog rada proizvoda.
  - Budite oprezni kako vas vrata koja se automatski otvaraju ne bi udarila.
- Ako vrata neće da se otvore nakon većeg broja otvaranja, sačekajte oko jednog minuta i pokušajte ponovo. (Vrata će se možda teško otvarati odmah nakon zatvaranja zbog promene vazdušnog pritiska u frižideru do kojeg dolazi kada otvorite i zatvorite vrata.)
- Nenamerni dodiri senzora mogu da dovedu do otvaranja vrata – proverite da li su zatvorena.

Untitled-24 68 2025-03-12 12:38:42

Glas (samo određeni modeli)

Podešavanje prepoznavanja glasa

U aplikaciji SmartThings podesite opciju „Sound (Zvuk)“ na „Voice (Glas)“.

Neke od glasovnih komandi

1	Autofill pitcher detected water overflow (Automatsko punjenje bokala je detektovalo prelivanje)
2	The refrigerator door has been opened (Vrata frižidera su bila otvorena)
3	Something went wrong. (Nešto nije u redu.)
4	The mode has been changed (Režim je izmenjen)
5	Power cool is now in operation (Brzo hlađenje je sada aktivno)
6	Power freeze is now in operation (Sada je aktivno brzo zamrzavanje)
7	The temperature inside the refrigerator has increased (Temperatura u frižideru se povećala)
8	The temperature is now set (Temperatura je sada podešena)

NAPOMENA

Kada opciju „Sound (Zvuk)” u frižideru podesite na „Disabled“ (Onemogućen), prepoznavanje glasa će se isključiti.

Untitled-24 69 2025-03-12 12:38:42

Radnje

Bokal za vodu (automatsko punjenje bokala) (samo određeni modeli)

Hladna prečišćena voda je uvek spremna u sistemu AutoFill Pitcher (Automatsko punjenje bokala). Možete da stavite čaj ili voće u infuzer i uživate u različitim omiljenim varijantama infuzirane vode.

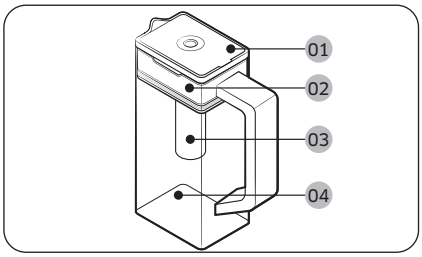

01 Poklopac
02 Držač infuzera
03 Infuzer
04 Kućište

Punjenje bokala za vodu

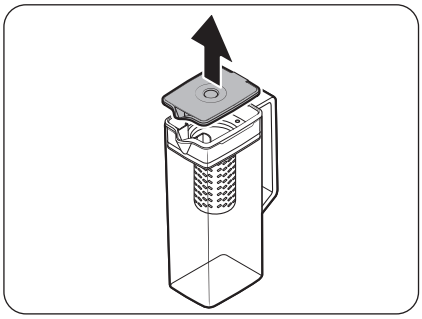

1. Uhvatite žleb ručke **poklopca**, a zatim ga podignite da biste otvorili **poklopac**.
2. Stavite listove čaja ili voće po želji u infuzer.

NAPOMENA

Da biste zadržali početnu koncentraciju infuzirane vode, isključite funkciju AutoFill Pitcher (Automatsko punjenje bokala).

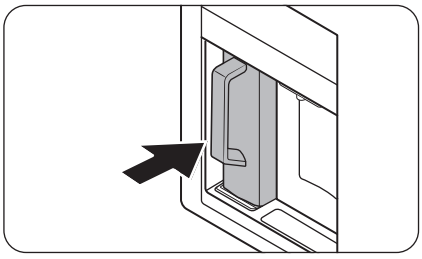

3. Omogućite funkciju AutoFill Pitcher (Automatsko punjenje bokala) na kontrolnoj tabli. Otvorite vrata odeljka za piće i montirajte bokal za vodu na držač. Gurnite ga pravo unutra kao što je prikazano na slici.

OPREZ

Uverite se da je bokal za vodu pravilno postavljen na držač bokala za vodu.

4. Zatvorite vrata. Bokal za vodu će ubrzo početi da se puni rashlađenom vodom.

Untitled-24 70 2025-03-12 12:38:43

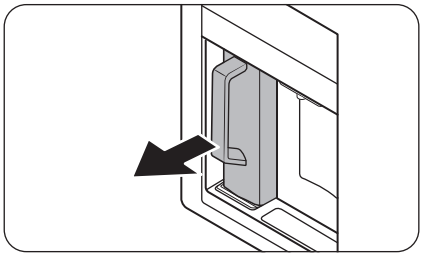

5. Da biste popili čaj, otvorite odeljak za piće, a zatim odvojite bokal za vodu. Izvucite ga.

⚠ **OPREZ**

- Preporučujemo da vodu infuziranu voćem konzumirate u roku od 24 časa. Nakon tog perioda infuzirana voda može da se pokvari.
- Kada potrošite infuziranu vodu, morate da očistite bokal za vodu. Očistite bokal za vodu i ako ga ne koristite duže vreme.

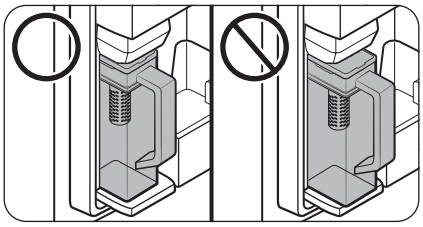

- Da ne bi došlo prevrtanja ili curenja, uverite se da je bokal za vodu pravilno postavljen na držač bokala za vodu.

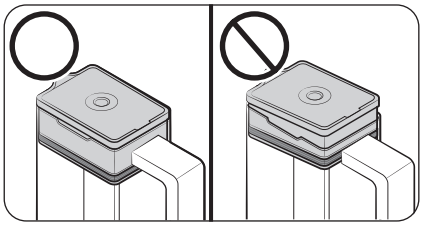

- Da ne bi došlo do prosipanja ili curenja iz bokala za vodu, pravilno postavite držač infuzera.

Untitled-24 71 2025-03-12 12:38:43

Radnje

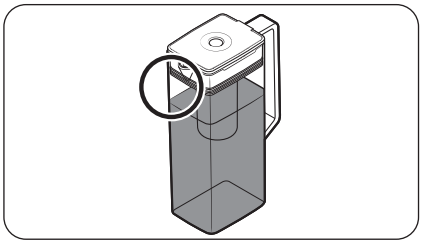

NAPOMENA

- Ako na prednjoj strani bokala za vodu (posebno označeni deo) ima previše vlage, bokal za vodu se možda neće napuniti do kraja. Uklonite vlagu i pokušajte ponovo.
- Funkcija Autofill Pitcher (Automatsko punjenje bokala) zaustavlja dovod vode u bokal za vodu ako se on ne napuni nakon određenog vremena. Ako se to desi, proverite da li je crevo za vodu pravilno povezano. Izvadite i vratite bokal za vodu, a zatim ponovite pokušaj.
- Ako bokal za vodu nije napunjen do kraja, proverite da li u posudi za vodu unutar frižidera ima vode. Ako je posuda za vodu prazna, prvo napunite posudu vodom. Nakon toga izvadite i ponovo postavite bokal za vodu, kako bi se napunio vodom. (samo za određene modele)

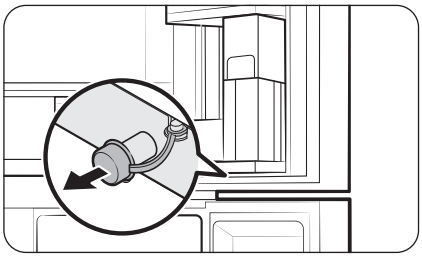

- Obrišite prostor oko držača bokala za vodu ako dođe do prelivanja ili curenja.
- Voda će curiti ako je gumeni poklopac otvoren.
- Ako dođe do curenja, zatreperiće indikator funkcije AutoFill Pitcher (Automatsko punjenje bokala) na kontrolnoj tabli. U slučaju curenja, otvorite gumeni poklopac da bi se ispustila voda koja je iscurila. Ako indikator ne prestane da treperi nakon ispuštanja vode, možda je došlo do kvara u sistemu. Obratite se lokalnom servisnom centru kompanije Samsung.

NAPOMENA

- Kada potrošite infuziranu vodu, morate da očistite bokal za vodu. Bokal za vodu morate da očistite i ako ga niste koristili duže vreme, ili ako ste pun bokal ostavili da stoji duže od tri dana.
- Ako se infuzer ne očisti na odgovarajući način, u njemu može preostati miris prethodno korišćenog čaja ili voća. Ako nećete da koristite infuzer, odvojite ga od bokala i odložite na bezbedno mesto.
- Ako filter za vodu niste koristili duže vreme, prospite prva dva bokala vode. Nakon toga bokal za vodu pažljivo očistite i koristite.

Untitled-24 72 2025-03-12 12:38:44

Dozator za vodu (samo za određene modele)

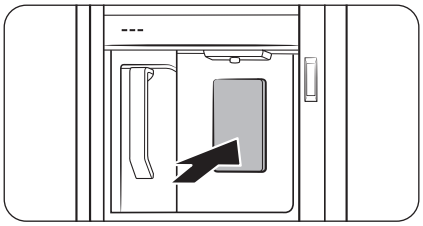

Da biste sipali ohlađenu vodu, otvorite Centar za pića i pritisnite ručicu dozatora.

NAPOMENA

- Dozator će prestati da ispušta vodu ako neprekidno pritiskate ručicu dozatora oko 1 minut. Da biste sipali više vode, otpustite i ponovo pritisnite ručicu.
- Pazite da čaša bude u ravni sa dozatorom kako se voda iz njega ne bi prosipala.
- Ako dozator za vodu ne koristite 2–3 dana, ispuštena voda može imati neobičan miris ili ukus. Ovo nije greška sistema. Prospite prve 1--2 čaše vode.
- Ako je posuda za vodu unutar frižidera prazna, korišćenje funkcije AutoFill (Automatsko punjenje bokala) ili pritiskanje ručice dozatora za vodu dovešće do ulaska vazduha u crevo za dovod vode. Ako punite posudu za vodu dok u crevu za dovod vode ima vazduha, korišćenje funkcije AutoFill (Automatsko punjenje bokala) ili pritiskanje ručice dozatora za vodu mogu dovesti do prskanja vode.

Zamućenje vode

Voda koja se dovodi u frižider prolazi kroz osnovni alkalni filter. Tokom ovog procesa filtriranja, povećava se pritisak vode u crevu za dovod i voda postaje zasićena kiseonikom i azotom. Ovo može dovesti do privremenog zamućenja vode prilikom ispuštanja. To je normalno i voda će se razbistriti nakon nekoliko sekundi.

Untitled-24 73 2025-03-12 12:38:44

Radnje

Dozator za vodu / ledomat (samo određeni modeli)

Pomoću dozatora možete da ispuštate vodu sa ili bez leda.

Dozator za vodu sadrži 3 opcije: rashlađena voda, kockice leda i mrvljeni led. Da biste sipali rashlađenu vodu, pritisnite ikonu \/ na panelu dozatora. Stavite čašu ispod dozatora i pritisnite ručicu dozatora.

Ispuštanje vode sa ledom

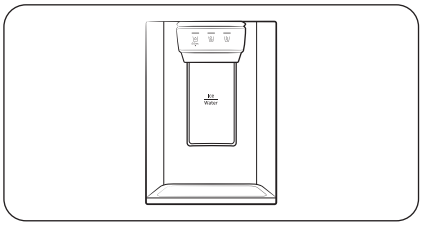

1. Dok je ledomat omogućen, pritisnite ikonu \/ ili \/ da biste izabrali tip.
2. Stavite čašu sa vodom ispod dozatora i njome pritisnite **ručicu dozatora**. Led će izaći iz dozatora.
3. Pritisnite \/ da biste izabrali vodu.
4. Pritisnite **ručicu dozatora** čašom. Voda će izaći iz dozatora.

NAPOMENA

- Dozator će prestati da ispušta vodu ako neprekidno pritiskate ručicu dozatora oko 1 minut. Da biste sipali više vode, otpustite i ponovo pritisnite ručicu.
- Pazite da čaša bude u ravni sa dozatorom kako se voda iz njega ne bi prosipala.
- Ako dozator za vodu ne koristite 2–3 dana, ispuštena voda može imati neobičan miris ili ukus. Ovo nije greška sistema. Prospite prve 1--2 čaše vode.

Untitled-24 74 2025-03-12 12:38:45

Ledomat (samo određeni modeli)

Frižider ima ugrađeni ledomat koji automatski izbacuje led tako da možete uživati u filtriranoj vodi sa kockicama leda ili mrvljenim ledom.

Pravljenje leda

Kada instalirate i uključite frižider, pratite ova uputstva da biste obezbedili pravilno pravljenje leda i održavali napunjenost posude za led:

1. Frižider mora da radi najmanje 24 časa da bi se obezbedio optimalni učinak.
2. Sipajte prvih 4 do 6 kockica leda u čašu.
3. Sačekajte još 8 sati i sipajte još 4 do 6 kockica leda.
4. Nakon toga sačekajte još 16 sati i napunite prvu čašu kockicama leda.

NAPOMENA

- Ako potrošite sav led odjednom, morate da sačekate 8 sati da biste mogli da sipate prvih 4 do 6 kockica. Time obezbeđujete da se posuda za led pravilno napuni ledom.
- Kockice za led koje se brzo formiraju mogu da budu bele boje, što je normalno.

⚠ OPREZ

Ispustite led u skladu sa veličinom posude.

- Ako ispustite preveliku količinu, led može da padne na pod i dovede do fizičkih povreda.
- Led može da se nataloži i blokira ispusnu cev za led.

Punjenje rezervoara za vodu (samo određeni modeli)

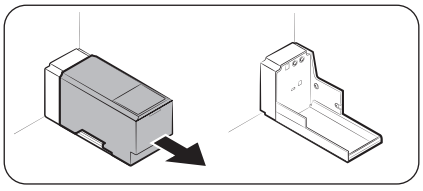

Pre prve upotrebe, očistite unutrašnjost posude za vodu i dobro je osušite.

1. Držite oba rukohvata sa prednje strane posude i izvucite je na prikazani način.

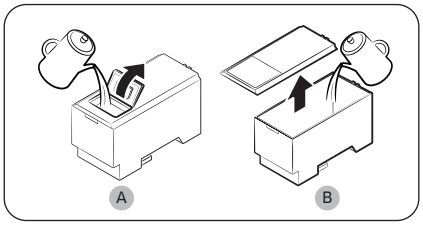

2. Skinite **prednji kapak (A)** na poklopcu ili **ceo poklopac (B)** i napunite rezervoar sa najviše 5 litara vode.

⚠ OPREZ

- Nemojte preći liniju maksimalnog nivoa. Voda će se preliti.
- Punite isključivo vodom za piće.

Untitled-24 75 2025-03-12 12:38:45

Radnje

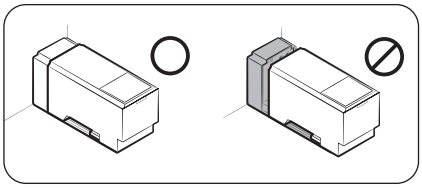

3. Vratite posudu za vodu i smestite je u mehanizam dozatora. Vodite računa da prednja strana (sa prednjim kapkom) posude bude okrenuta napred.

⚠ **OPREZ**

- Proverite da li je posuda za vodu pravilno smeštena u nosač. Ako posuda za vodu nije dobro postavljena, možda neće raditi ispravno.
- Nemojte koristiti frižider ako posuda za vodu nije postavljena. Ovo može smanjiti performanse hlađenja.
- Posudu punite isključivo pitkom vodom, kao što je mineralna ili prečišćena voda. Nemojte koristiti druge tečnosti.
- Budite pažljivi kada pomerate napunjenu posudu. Ako ispustite posudu, možete se povrediti.
- Nemojte pokušavati sami da demontirate unutrašnju pumpu. Ako je unutrašnja pumpa oštećena ili odvojena od posude za vodu, dozator neće raditi.

Pri prvoj upotrebi

- Pritisnite ručicu dozatora i zadržite je 10 sekundi kako biste izbacili vazduh iz creva sistema za dovod vode.
- Prospite prvih šest čaša vode kako biste uklonili nečistoće iz sistema za dovod vode.

Pravljenje leda (samo određeni modeli)

Frižider ima ugrađeni ledomat koji automatski izbacuje led tako da možete uživati u filtriranoj vodi sa kockicama leda ili mrvljenim ledom.

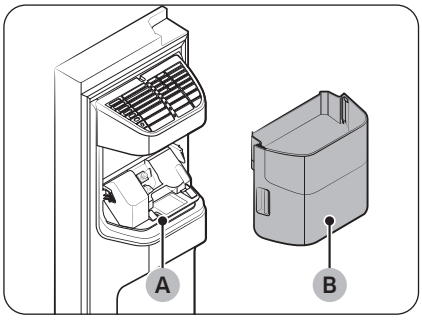

Ako frižider ne izbacuje led, proverite da li ledomat pravi led ispravno.

Da biste proverili ledomat

1. Uhvatite posudu ledomata (B) obema rukama i izvucite je ispod ispusne cevi za led (A).
2. Proverite da li u posudi ledomata ima dovoljno leda.

Untitled-24 76 2025-03-12 12:38:46

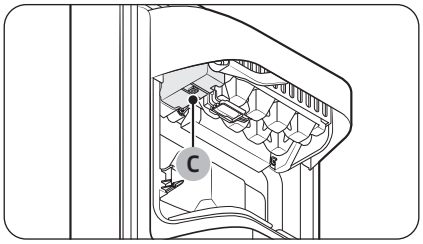

3. Pritisnite **dugme (C)** na dnu ledomata. Čućete zvuk zvona kada pritisnete ovo dugme.
4. Čućete još jedan zvuk zvona ako ledomat radi ispravno.

NAPOMENA

Ako se ovaj problem i dalje javlja, obratite se instalateru creva za vodu ili lokalnom servisnom centru kompanije Samsung.

⚠ OPREZ

- Nemojte da pritiskate dugme kada se fioka za led napuni ledom ili vodom. Fioka može da se prepuni vodom, a led nagomila.
- Kada se frižider ponovo uključi nakon prekida napajanja, u posudi ledomata se mogu naći istopljene ili nagomilane kockice leda, što može da dovede do otkazivanja sistema. Da biste ovo sprečili, pre korišćenja frižidera obavezno ispraznite posudu ledomata.
- Koristite obe ruke dok vadite ili vraćate posudu ledomata kako vam posuda ne bi ispala.
- Ne dozvolite deci da vise na dozatoru leda ili na posudi ledomata, odnosno da se njima igraju. Deca se mogu povrediti.
- Nemojte da stavljajte prste ili druge predmete u otvor dozatora ili ispusnu cev za led. U suprotnom, moguće su povrede i materijalna šteta.

NAPOMENA

- Kada je ledomat podešen na „ON (Uključeno)“, frižider će nastaviti da pravi led čak i kada izvadite posudu za led.
- Obavezno podesite ledomat na „OFF (Isključeno)“ ako ne planirate da ga koristite.
- Kada izvadite posudu ledomata, termalna i mehanička svojstva frižidera ostaju nepromenjena.
- Deklarisana zapremina zamrzivača se meri sa vođicama zamrzivača i donjom policom, dok su ledomat, gornje fioka i donja fioka izvađeni.

Untitled-24 77 2025-03-12 12:38:46

Radnje

Da bi se obezbedilo više prostora (samo određeni modeli)

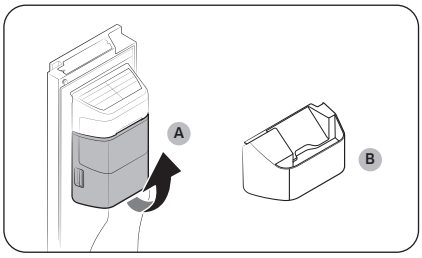

Ako ne koristite ledomat, a potrebno vam je više prostora za čuvanje hrane, izvadite **posudu ledomata (A)**. Zatim postavite **vođicu zamrzivača (opciono) (B)** na mesto posude ledomata.

⚠ OPREZ

Ako je posuda ledomata izvađena, morate da isključite ledomat.

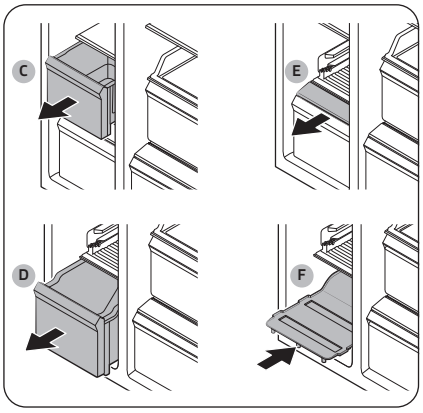

Da biste oslobodili dodatni prostor, izvadite **gornju fioku (C)**, **donju fioku (D)** i **poklopac donje fioke (E)**. Nakon toga postavite isporučenu **donju policu (F)**.

NAPOMENA

- Kada izvadite fioke, to neće uticati na temperaturu i rad zamrzivača.
- Deklarisana zapremina zamrzivača se meri sa donjom policom, dok su gornja polica, donja polica i poklopac donje police izvađeni.

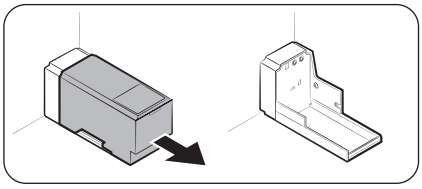

Ako vam je potrebno više prostora, uklonite posudu za vodu i iskoristite prostor za odlaganje više proizvoda.

Untitled-24 78 2025-03-12 12:38:47

Posuda ledomata

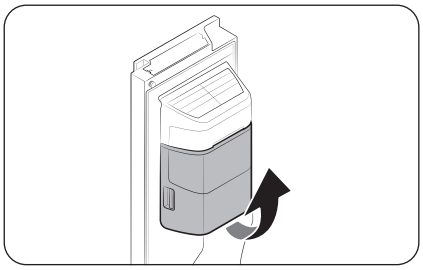

Ako se led ne izbacuje duže vreme, može doći do slepljivanja leda u posudi. U tom slučaju, izvadite i ispraznite posudu ledomata.

1. Da biste izvadili posudu ledomata, polako je podignite i izvucite držeći rukohvate obema rukama.
2. Izvadite i ispraznite posudu ledomata.

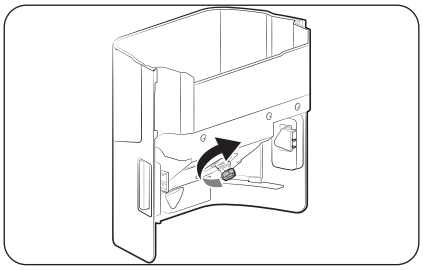

3. Kada završite, okrenite ručku na zadnjoj strani posude za 90° i vratite posudu na mesto. Posuda je pravilno umetnuta kada škljocne na svom mestu.

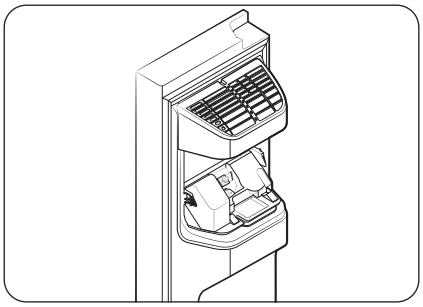

⚠ OPREZ

- Nemojte prejako da pritiskate poklopac posude. Poklopac može da se polomi.
- Nemojte prejako da zatvarate vrata. Voda može da se prospe preko ledomata.
- Ako led ili voda dospeju na pod, obavezno ih očistite da se neko ne bi povredio.
- Da biste sprečili nezgode ili povrede, nemojte dozvoliti da se deca igraju sa dozatorom za vodu ili ledomatom.
- Nemojte da stavljate ruku ili predmete u ispusnu cev za led. U suprotnom, možete se povrediti ili oštetiti uređaj.

NAPOMENA

- Ledomat proizvodi zvukove tokom procesa pravljenja leda, što je normalna pojava.
- Ledomat i dozator za vodu ne rade dok su vrata otvorena.

Untitled-24 79 2025-03-12 12:38:48

Radnje

Pritisak vode

Ako želite da proverite koliko vode otiče u fioku za led, pratite ove korake.

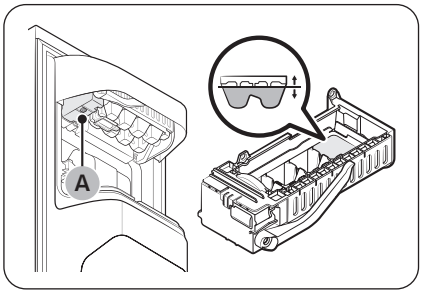

1. Izvadite posudu za led.
2. Pritisnite **dugme (A)** na dnu ledomata. Fioka za led bi trebalo da se napuni vodom za nekoliko minuta.
3. Ako je nivo vode niži od očekivanog, proverite pritisak vode u crevu za dovod vode od izvora vode. Ovo nije greška sistema.

⚠ **OPREZ**

- Nemojte uzastopno da pritiskate dugme na dnu ledomata kada se fioka napuni vodom. Fioka može da se prepuni vodom, a led nagomila.
- Proverite da li je posuda ledomata pravilno postavljena. U suprotnom, ledomat neće raditi.
- U slučaju prekida napajanja, izvadite fioku za led. Voda može da iscuri iz nje.

Automatski ledomat (samo za određene modele)

Frižider ima ugrađeni ledomat koji automatski izbacuje led.

- Konstrukcija u celini i/ili dodaci mogu se razlikovati, u zavisnosti od modela.
- Lopatica za led se nalazi u frižideru.

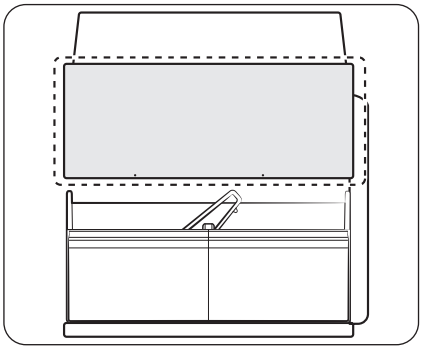

- Ovaj proizvod ima dva tipa ledomata.
- Da biste koristili led, možete jednostavno da izvučete fioku posude za led i vratite je nakon upotrebe.

⚠ **UPOZORENJE**

Opasnost od gušenja: Led može dovesti do gušenja kod male dece.

Pravljenje leda

Kada instalirate i uključite frižider, pratite ova uputstva da biste obezbedili pravilno pravljenje leda i održavali napunjenost posude za led.

Untitled-24 80 2025-03-12 12:38:49

Pri prvoj upotrebi

- Omogućite da ledomat pravi led 1–2 dana.
- Prospite prve 1–2 posude leda kako biste uklonili nečistoće iz sistema za dovod vode.

Dijagnoza

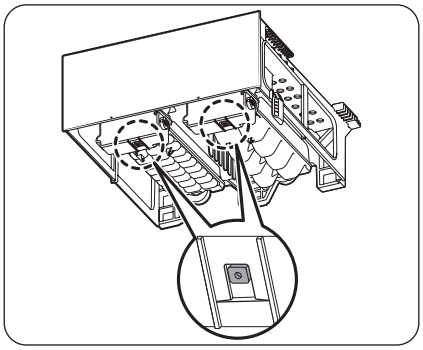

- Konstrukcija u celini i/ili dodaci mogu se razlikovati, u zavisnosti od modela.
- Ako ne dođe do izbacivanja leda, prvo proverite status ledomata pomoću dugmeta **Test (Testiranje)** na donjoj strani ledomata.
- Pritisnite dugme **Test (Testiranje)** na donjem delu ledomata. Kada pritisnete ovo dugme, oglasiće se zvuk zvona (ding-dong). Oglasiće se još jedan zvuk zvona ako ledomat radi ispravno.

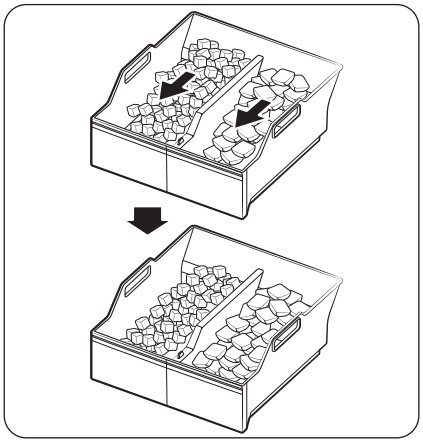

- Nagomilavanje leda na jednoj strani fioke je normalno. Rasporedite led ravnomerno po fioci, kako biste uskladištili veću količinu.

Untitled-24 81 2025-03-12 12:38:49

Radnje

Pravljenje leda (samo određeni modeli)

Okretni ledomat

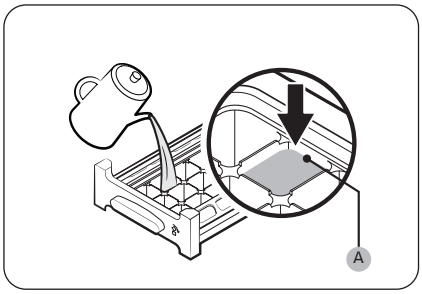

1. Otvorite vrata zamrzivača i izvucite fioku za led.
2. Napunite fioku vodom do **maksimalnog nivoa (A)** označenog sa unutrašnje strane zadnjeg zida fioke.
3. Vratite fioku na mesto.

NAPOMENA

Vreme pravljenja leda zavisi od vaših podešavanja temperature.

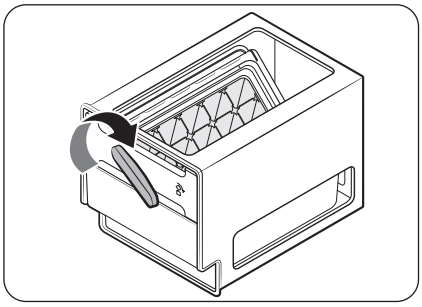

NAPOMENA

- Vodite računa da se posuda za kockice leda nalazi na svom mestu ispod fioke za led.
- Da biste izbacili kockice leda, okrenite ručicu posude udesno i ispraznite polovinu kockica leda u posudu. Zatim je okrenite ulevo da biste ispraznili drugu polovinu.
- Izvadite posudu blagim uvrtanjem i izvlačenjem sa prednje strane.

Untitled-24 82 2025-03-12 12:38:50

Održavanje

Rukovanje i nega

Police (frižider/zamrzivač) / polica za vino (samo određeni modeli)

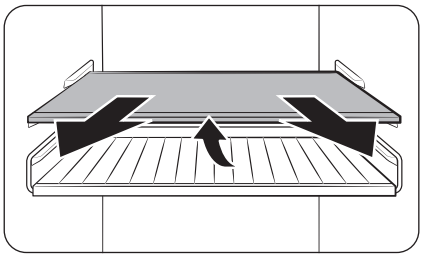

1. Malo izvucite policu (ili policu za vino). Zatim je izvucite do kraja, podižući zadnju stranu.

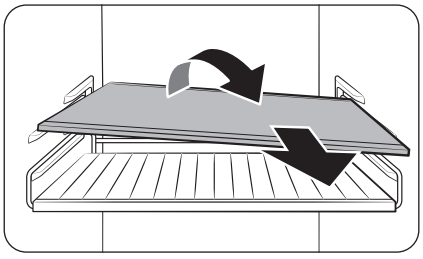

2. Dijagonalno okrenite policu (ili policu za vino) da biste je skinuli.

⚠ **OPREZ**

- Polica mora biti umetnuta ispravno. Ne postavljajte je naopako.
- Staklena ambalaža može izgrebati površinu staklenih polica.
- Nemojte da stavljate policu na mesto police za vino. Na taj način može da se ošteti frižider. (samo za određene modele)

Police na vratima

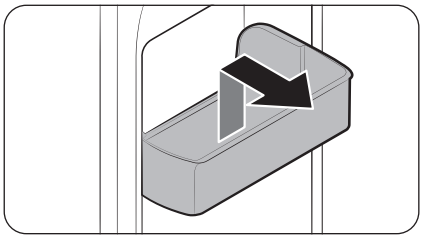

Da biste izvadili policu vrata, držite prednju stranu police i pažljivo je podignite dok je ne izvadite.

Untitled-24 83 2025-03-12 12:38:51

Održavanje

Fioke

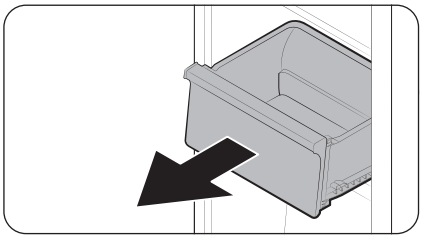

Lagano podignite prednju stranu fioke i izvucite je.

Fioka za povrće / suvu hranu i meso

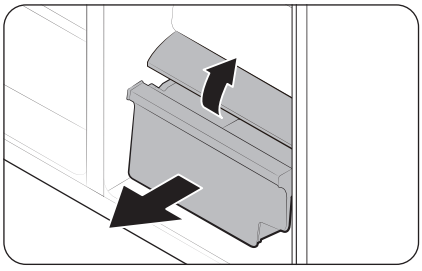

Da biste izvukli fioku za povrće iz frižidera ili fioku za suvu hranu iz zamrzivača:

1. Prvo po potrebi izvadite okolne višenamenske fioke.

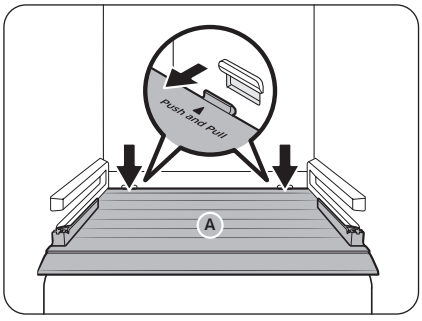

2. Ako frižider sadrži **poklopac (A)** za fioku u kojoj se čuva povrće / suva hrana, skinite ga na sledeći način.
   a. Izvucite fioku do pola.
   b. Izvucite poklopac dok pritiskate zadnje strane (kao što je označeno na slici).
3. Pažljivo izvucite fioku za povrće / suvu hranu.

Posuda ledomata (samo određeni modeli)

Da biste izvadili posudu ledomata, pogledajte odeljak „Posuda ledomata“ na stranici 79.

Untitled-24 84 2025-03-12 12:38:51

Gde se drži lopatica (samo određeni modeli)

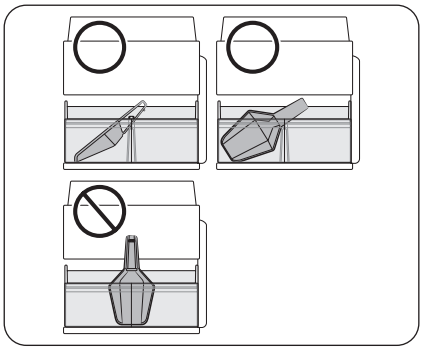

Držite lopaticu u prednjem delu posude ledomata. Postavite lopaticu na način prikazan na slici, i pobrinite se da ona ne predstavlja smetnju za dozator leda dok se postavlja fioka posude za led.

NAPOMENA

Ako se fioka posude za led ne umetne do kraja, led može ispasti sa zadnje strane (i spoljnih strana) posude za led, ili ledomat može prestati da pravi led.

Automatsko punjenje bokala (samo određeni modeli)

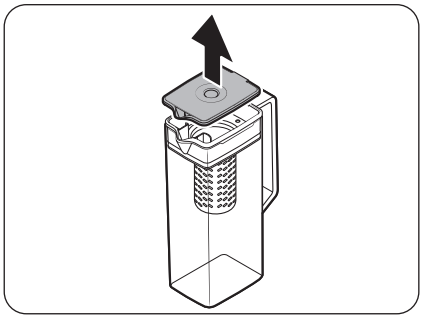

1. Uhvatite žleb drške **poklopca**, a zatim ga podignite da biste ga skinuli.

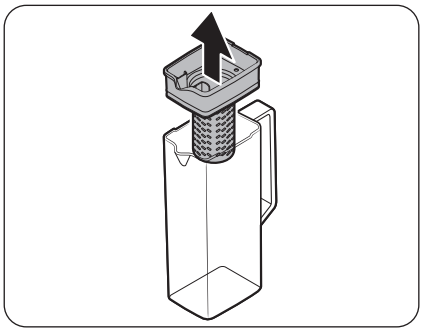

2. Uhvatite obe strane **držača infuzera**, a zatim ga podignite da biste ga izvadili.

Untitled-24 85 2025-03-12 12:38:52

Održavanje

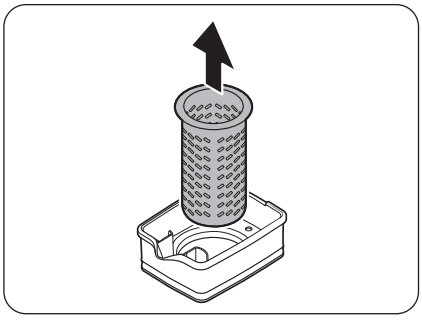

3. Dok blago uvrćete infuzer, izvucite ga iz zapečaćenog poklopca.
4. Očistite infuzer neutralnim sredstvima za čišćenje i tekućom vodom. Dobro ga isperite i osušite.
5. Ponovo sastavite bokal sa automatskim punjenjem u obrnutom redosledu od redosleda rastavljanja.

⚠ **OPREZ**

Bokal za vodu i poklopac ne smeju se koristiti u mikrotalasnoj pećnici i mogu se istopiti ili deformisati u slučaju izlaganja toploti (uključujući i vruću vodu). Po potrebi ih perite ručno u hladnoj ili mlakoj vodi. (Temperatura vode mora biti niža od 70 °C.)

Untitled-24 86 2025-03-12 12:38:52

Čišćenje

Unutrašnje i spoljašnje

⚠ UPOZORENJE

- Za čišćenje nemojte koristiti benzen, razređivač, sirće, tečni izbeljivač, sodu bikarbonu, limunsku kiselinu, mešavine soli niti deterdžent za kuću/automobil kao što je Clorox™. Ovi proizvodi mogu da oštete površinu frižidera i da izazovu požar.
- Ne prskajte vodu na frižider. Ovo može izazvati strujni udar.
- Nemojte stavljati prste ili predmete u otvor dozatora.

Pomoću suve krpe redovno čistite strane supstance, kao što su prašina ili voda sa priključaka i kontaktnih tačaka utikača.

1. Isključite kabl za napajanje.
2. Za čišćenje unutrašnjosti i spoljašnjosti frižidera koristite papirne ubruse ili vlažnu meku krpu koja ne ostavlja dlačice.
3. Kada završite, dobro ga osušite pomoću suve krpe ili papirnih ubrusa.
4. Uključite kabl za napajanje.

Dozator za led / vodu (samo određeni modeli)

NAPOMENA

Iz higijenskih razloga potrebno je da često čistite područje dozatora.

⚠ OPREZ

Ako je izabran mrvljeni led, ostaci leda mogu da se skupljaju u ispusnoj cev za led. Da biste ovo sprečili, uklonite ostatke leda iz ispusne cevi mekom i čistom krpom.

Mlaznica dozatora (samo određeni modeli)

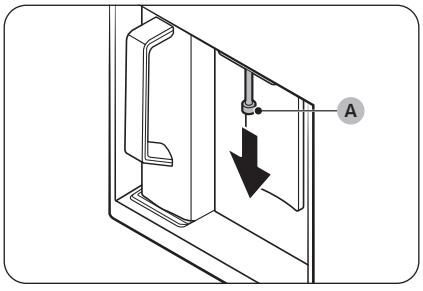

1. Držite kraj **mlaznice dozatora (A)**.
2. Dok okrećete **mlaznicu dozatora (A)** ulevo, povucite je nadole da biste je skinuli sa dozatora.

Untitled-24 87 2025-03-12 12:38:53

Održavanje

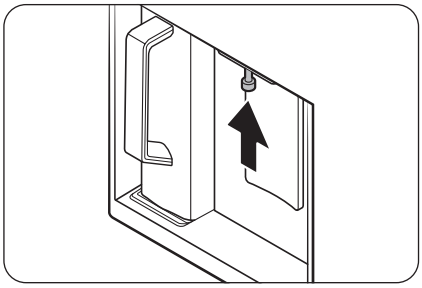

3. Temeljno očistite mlaznicu dozatora, a zatim je ponovo sastavite.

⚠ **OPREZ**

- Vratite mlaznicu dozatora u prvobitnu poziciju.
- Nemojte koristiti sunđer sa grubom teksturom za čišćenje mlaznice dozatora.

Zaptivna guma

Ako se zaptivna guma na vratima zaprlja, vrata možda neće moći pravilno da se zatvore i smanjiće se performanse i efikasnost frižidera. Zaptivnu gumu očistite blagim deterdžentom i mekom krpom. Zatim, dobro je osušite krpom.

Prednji panel

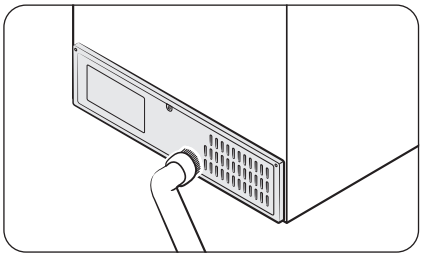

Održavajte kablove i izložene delove na zadnjem panelu tako što ćete panel usisati jednom ili dva puta godišnje.

⚠ **OPREZ**

Nemojte skidati zadnji poklopac panela. Može doći do strujnog udara.

Untitled-24 88 2025-03-12 12:38:53

Filter sa mrežicom (samo određeni modeli)

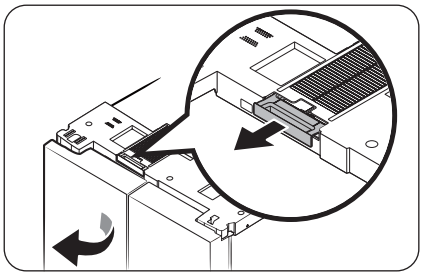

- Otvorite leva vrata frižidera i skinite filter sa mrežicom koji se nalazi u gornjem delu frižidera.
  - Kada uklonite prašinu, pažljivo operite filter mlakom vodom pomešanom sa neutralnim deterdžentom.

NAPOMENA

- Kada odvojite filter, iz njega se može istresti prašina.
- Filter sa mrežicom može da se ošteti ako ga trljate četkom ili perete vrućom vodom.
- Ako dođe do pojave jakih mirisa ili se filter jače isprlja, potopite ga mlaku vodu pomešanu sa neutralnim deterdžentom na oko 30 minuta pre nego što ga isperete.

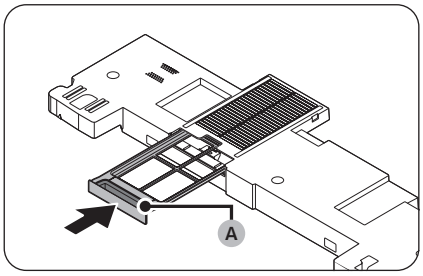

- Kada filter osušite do kraja, vratite ga na mesto tako da ručica filtera (A) bude okrenuta prema spolja.
  - Dok sušite filter, izbegavajte direktnu sunčevu svetlost i ostavite ga da se temeljno osuši u senci.

Untitled-24 89 2025-03-12 12:38:54

Održavanje

Zamena

Lampice

Lampice ne mogu servisirati korisnici. Da biste zamenili lampice frižidera, obratite se lokalnom servisnom centru kompanije Samsung.

Lampa (izvor svetla)

Ovaj proizvod sadrži izvor svetla klase energetske efikasnosti <G>.

Korisnik ne može da servisira lampu i/ili kontrolnu opremu. Za zamenu lampe i/ili kontrolne opreme u uređaju, obratite se lokalnom servisnom centru kompanije Samsung.

Detaljna uputstva o zameni lampe ili kontrolne opreme u uređaju potražite na veb lokaciji kompanije Samsung (http://www.samsung.com), prateći putanju Podrška > Podrška za kućne aparate, pa unesite naziv modela.

Za detaljna uputstva o rasklapanju lampe i/ili kontrolne opreme, jednostavno pratite uputstva za zamenu do kojih ste došli na prethodno opisani način.

Untitled-24 90 2025-03-12 12:38:54

Rešavanje problema

Pre nego što pozovete servisni centar, pogledajte kontrolne tačke u nastavku. Svi uslužni pozivi koji se odnose na normalne situacije (slučajevi bez kvara) biće naplaćeni korisnicima.

Opšte

Temperatura

Simptom	Mogući uzroci	Rešenje
Frižider/zamrzivač ne radi. Temperatura frižidera/ zamrzivača je visoka.	• Kabl za napajanje nije priključen ispravno.	• Uključite kabl za napajanje ispravno.
	• Kontrola temperature nije ispravno podešena.	• Podesite nižu temperaturu.
	• Frižider se nalazi blizu izvora toplote ili na direktnoj sunčevoj svetlosti.	• Vodite računa da frižider nije izložen direktnoj sunčevoj svetlosti ili da nije u blizini izvora toplote.
	• Nema dovoljno prostora između frižidera i obližnjih zidova ili kuhinjskih elemenata.	• Preporučujemo da prostor između frižidera i obližnjih zidova (ili kuhinjskih elemenata) bude veći od 50 mm.
	• Frižider je prepunjen. Hrana blokira ventilacione otvore u frižideru.	• Vodite računa da ne prepunite frižider. Vodite računa da hrana ne blokira ventilacione otvore.
Frižider/zamrzivač se previše hladi.	• Kontrola temperature nije ispravno podešena.	• Podesite višu temperaturu.
Unutrašnji zid je vreo.	• Frižider ima cevovod otporan na toplotu u unutrašnjem zidu.	• Radi sprečavanja kondenzacije, frižider poseduje cevovod otporan na toplotu u prednjim uglovima. Ako temperatura okoline poraste, ova oprema možda neće efikasno raditi. Ovo nije greška sistema. 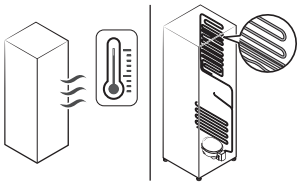

Untitled-24 91 2025-03-12 12:38:54

Rešavanje problema

Simptom	Mogući uzroci	Rešenje
Osvetljenje, kontrolna tabla, ledomat, kao i dozator za vodu i led ne rade istovremeno.	• Kontrola režima nije ispravno podešena.	**1.** Istovremeno dodirnite i 6 sekundi zadržite dugme ◯ i 〉. **2.** Kada ekran zatreperi, pritisnite dugme 〉. **3.** Izaberite sledeće dugme. • Ako se problem nastavi i nakon primene ovih koraka, obratite se servisnom centru kompanije Samsung Electronics.

Neprijatan miris

Simptom	Mogući uzroci	Rešenje
U frižideru se osećaju neprijatni mirisi.	• Pokvarena hrana.	• Očistite frižider i izvadite pokvarenu hranu.
	• Hrana sa jakim neprijatnim mirisom.	• Vodite računa da hrana sa snažnim mirisom bude hermetički umotana.

Led

Simptom	Mogući uzroci	Rešenje
Oko ventilacionih otvora se stvara led.	• Hrana blokira ventilacione otvore.	• Proverite da hrana ne blokira ventilacione otvore.
Led na unutrašnjim zidovima.	• Vrata nisu dobro zatvorena.	• Proverite da hrana ne blokira vrata. Očistite zaptivnu gumu na vratima.

Kondenzacija

Simptom	Mogući uzroci	Rešenje
Na unutrašnjim zidovima se formira kondenzacija.	• Ako vrata ostanu otvorena, u frižider će dospeti vlaga.	• Očistite vlagu i nemojte ostavljati vrata otvorena duže vreme.
	• Hrana sa visokim sadržajem vlage.	• Vodite računa da takva hrana bude hermetički umotana.

Untitled-24 92 2025-03-12 12:38:54

Voda/led (samo modeli sa dozatorom)

Simptom	Mogući uzroci	Rešenje
Voda teče slabije nego što bi trebalo.	• Pritisak vode je previše nizak.	• Vodite računa da pritisak vode bude između 30 i 125 psi.
Iz ledomata se čuje zujanje.	• Funkcija ledomata je uključena, ali crevo za dovod vode u frižider nije priključeno.	• Isključite ledomat.
Ledomat ne pravi led.	• Ledomat je upravo instaliran.	• Morate sačekati 24 sati da frižider počne da proizvodi led.
	• Temperatura zamrzivača je previše visoka.	• Podesite temperaturu zamrzivača na manje od -18 ili -20 °C u toplijem okruženju.
	• Funkcija Lock (Zaključavanje) na panelu dozatora je aktivirana.	• Pritisnite i zadržite \⌂/ na 3 sekunde da biste deaktivirali funkciju Lock (Zaključavanje) na panelu dozatora .
	• Ledomat je isključen.	• Uključite ledomat.
	• Fioka posude za led nije dobro postavljena.	• Gurnite fioku posude za led da biste je umetnuli do kraja.
Frižider ne ispušta led.	• Led se može nagomilati ako se ledomat ne koristi duže vreme (približno 3 sedmice).	• Ako ne nameravate da koristite frižider duže vreme, ispraznite fioku posude za led i isključite ledomat.
	• Fioka posude za led nije pravilno postavljena.	• Uverite se da je fioka posude za led pravilno postavljena.
	• Crevo za vodu nije pravilno povezano ili nije uključen dovod vode.	• Proverite stanje vodovodnih instalacija. 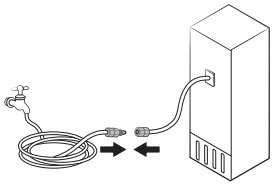

Untitled-24 93 2025-03-12 12:38:55

Rešavanje problema

Simptom	Mogući uzroci	Rešenje
Voda ne izlazi.	• Crevo za vodu nije pravilno povezano ili nije uključen dovod vode.	• Proverite stanje vodovodnih instalacija. 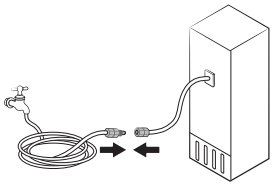
	• Funkcija Lock (Zaključavanje) na panelu dozatora je aktivirana.	• Pritisnite i zadržite \⌂/ na 3 sekunde da biste deaktivirali funkciju Lock (Zaključavanje) na panelu dozatora .
	• Postavljen je filter za vodu drugog proizvođača.	• Koristite samo filtere koje je isporučila ili odobrila kompanija Samsung. • Neodobreni filteri mogu da propuste vodu ili oštete frižider.
Kada uočite ikonu .	Opšti tip • pokazuje da je reč o glavnom panelu. Tipovi Family Hub i AI Home Hub • Boja indikatora postaje crvena.	Opšti tip • Zamenite filter za vodu. Nakon zamene pritisnite dugme Filter Reset (Resetovanje filtera). Tip Family Hub • Zamenite filter za vodu. Nakon zamene, resetujte filter u odeljku Fridge Manager (Upravljač frižiderom) > Fridge Settings (Podešavanja frižidera) > Water Filter (Filter za vodu). Tip AI Home Hub • Zamenite filter za vodu. Nakon zamene, resetujte filter u odeljku Product Care (Briga o proizvodu) > Water Filter (Filter za vodu).

Untitled-24 94 2025-03-12 12:38:55

Automatsko otvaranje vrata (samo određeni modeli)

Simptom		Mogući uzroci	Rešenje
Vrata frižidera se ne otvaraju dovoljno široko.	Oboja vrata 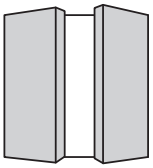	• Zadnje strane frižidera su niske.	• Podignite zadnje strane frižidera da biste ga nivelisali. * 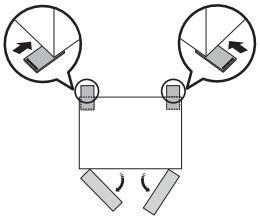
	Leva vrata 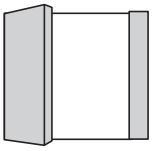	• Zadnja desna strana frižidera je niska.	• Podignite zadnju desnu stranu frižidera da biste ga nivelisali. * 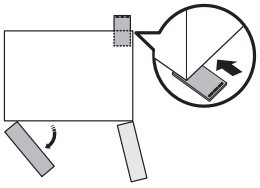
	Desna vrata 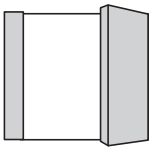	• Zadnja leva strana frižidera je niska.	• Podignite zadnju levu stranu frižidera da biste ga nivelisali. * 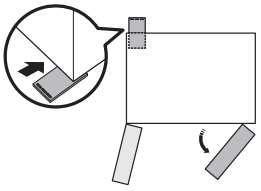

Untitled-24 95 2025-03-12 12:38:56

Rešavanje problema

Simptom	Mogući uzroci	Rešenje
Vrata frižidera se otvaraju preširoko. 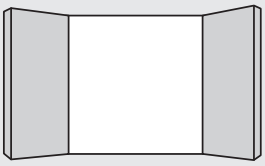	• Prednje strane frižidera su niske.	• Podignite prednje strane frižidera da biste ga nivelisali. * 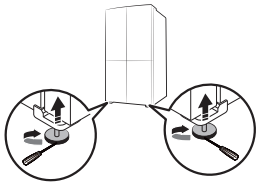

* Više informacija o nivelisanju frižidera potražite u odeljku „**KORAK 4 Podešavanje nožica za nivelaciju**“ na stranici **34**.)

Untitled-24 96 2025-03-12 12:38:57

Čuje li se neobična buka iz frižidera?

Pre nego što pozovete servisni centar, pogledajte kontrolne tačke u nastavku. Svi pozivi servisnom centru u vezi sa normalnim zvukovima biće naplaćeni korisniku.

Ovi zvukovi su normalni.

- Kada započinje ili završava rad, frižider može ispuštati zvukove slične zvuku paljenja motora u automobilu. Kada se rad stabilizuje, ovi zvukovi će se stišati.

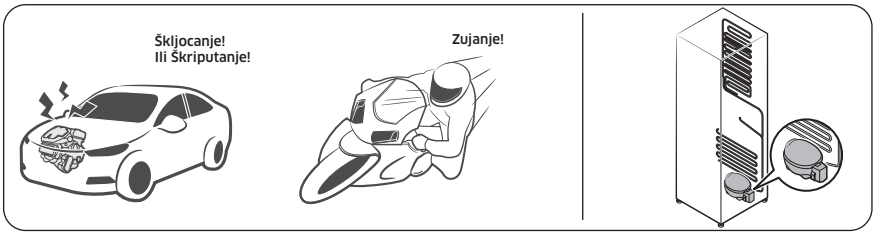

- Kada je ventilacija uključena, mogu se čuti sledeći zvukovi. Kada frižider dostigne zadatu temperaturu, neće se čuti zvuk ventilacije.

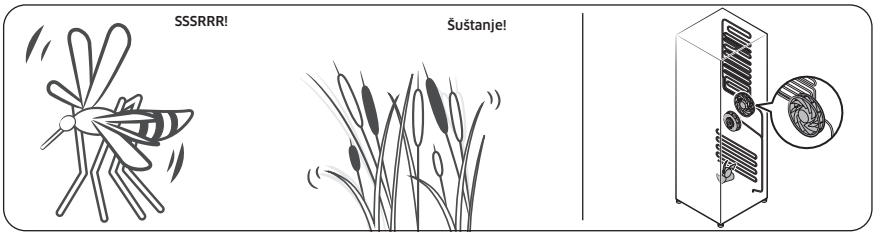

- Tokom ciklusa odmrzavanja, voda može kapati na grejač za odmrzavanje, zbog čega će se čuti cvrčanje.

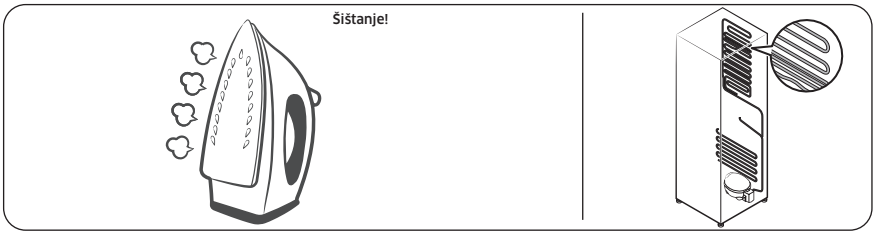

Untitled-24 97 2025-03-12 12:38:57

Rešavanje problema

- Dok se frižider hladi ili zamrzava, gas za hlađenje prolazi kroz zapečaćene cevi, zbog čega se čuje zvuk ključanja.

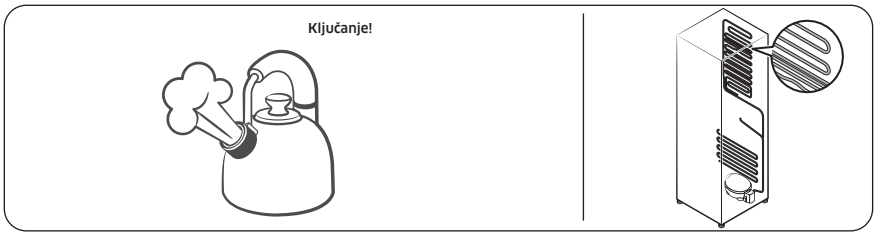

- Kada se temperatura frižidera povećava ili smanjuje, plastični delovi se skupljaju i šire, pa se čuje zvuk pucketanja. Ovi zvukovi se čuju tokom ciklusa odmrzavanja ili kada elektronski delovi rade.

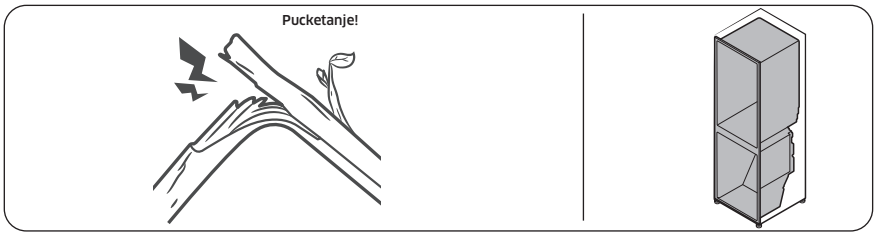

- Za modele sa ledomatom: Kada se otvori ventil za vodu kako bi se napunio ledomat, može čuti zujanje.
- Tokom izjednačavanja pritiska, zbog otvaranja ili zatvaranja vrata frižidera, može se čuti zvuk šištanja.

Untitled-24 98 2025-03-12 12:38:58

SmartThings (samo određeni modeli)

Simptom	Radnja
Ne mogu da pronađem aplikaciju „SmartThings“ u prodavnici aplikacija.	• Verzija softvera za podršku aplikacije SmartThings podleže izmenama u skladu sa smernicama podrške za operativni sistem koje obezbeđuje proizvođač. Pored toga, što se tiče aplikacije SmartThings ili funkcija koje aplikacija podržava, nove smernice za ažuriranje aplikacije na postojećoj verziji operativnog sistema mogu biti obustavljene zbog upotrebljivosti ili bezbednosti.
Aplikacija SmartThings ne radi.	• Aplikacija SmartThings je dostupna samo za određene modele. • Stara aplikacija za Samsung pametne frižidere ne može da se poveže sa Samsung Smart Home modelima.
Aplikacija SmartThings je instalirana, ali nije povezana sa frižiderom.	• Morate da se prijavite na Samsung nalog da biste koristili aplikaciju. • Proverite da li ruter normalno radi. • Ako je Wi-Fi ikona na ekranu frižidera isključena, to znači da još uvek nije uspostavljena veza sa mrežom. U tom slučaju, povežite se i registrujte frižider na pristupnoj tački (AP) u kući pomoću aplikacije SmartThings.
Ne mogu da se prijavim na aplikaciju.	• Morate da se prijavite na Samsung nalog da biste koristili aplikaciju. • Ako nemate Samsung nalog, pratite uputstva na ekranu u aplikaciji da biste ga kreirali.
Pojavljuje se poruka o grešci kada pokušam da registrujem frižider.	• Jednostavno povezivanje možda ne uspeva zbog udaljenosti od pristupne tačke ili električnih smetnji iz okruženja. Sačekajte malo i pokušajte ponovo.
Aplikacija SmartThings je uspešno povezana sa frižiderom, ali se ne pokreće.	• Zatvorite i ponovo pokrenite aplikaciju SmartThings, ili prekinite vezu sa ruterom i ponovo je uspostavite. • Isključite frižider, a zatim ga ponovo uključite nakon 1 minuta.
Ikona za Wi-Fi treperi. (📶) (samo za određene modele)	• Frižider pre korišćenja povežite sa aplikacijom SmartThings. Kada se povezivanje uspešno obavi, indikator će prestati da treperi. - Ako ne uspete da se povežete ili ne želite da koristite aplikaciju, pritisnite i zadržite dugme 〉 na 10 sekundi. Indikator će prestati da treperi, a na displeju temperature prikazaće se „O FF (Isklj.)“.

Untitled-24 99 2025-03-12 12:38:58

Open Source Announcement

Open Source Announcement

(For Wi-Fi models only)

The software included in this product contains open source software.

The following URL http://opensource.samsung.com/opensource/SMART_TP1_0/seq/0 leads to open source license information as related to this product.

Untitled-24 100 2025-03-12 12:38:59

Dodatak

(samo za EU regione)

Bezbednosna uputstva

- Za najefikasnije korišćenje energije, sve unutrašnje delove kao što su korpe, fioke, police i fioka za led držite na mestima koja je za to predvideo proizvođač.
- Nije predviđeno da se ovaj frižider koristi kao ugrađeni aparat.

Uputstva za instaliranje

Za frižidere sa klimatskom klasom

U zavisnosti od klimatske klase, predviđeno je da se ovaj frižider koristi u temperaturnom opsegu okruženja koji je naveden u sledećoj tabeli.

Klimatska klasa se može pronaći na natpisnoj pločici. Uređaj možda neće raditi ispravno na temperaturama van određenog opsega.

Klimatska klasa se može pronaći na oznaci u unutrašnjosti frižidera

Efektivni temperaturni opseg

Frižider je dizajniran za normalan rad u temperaturnom opsegu naznačenom za njegovu klasu.

Klasa	Simbol	Opseg temperature okoline (°C)	
		IEC 62552 (ISO 15502)	ISO 8561
Prošireno umerena	SN	+10 do +32	+10 do +32
Umerena	N	+16 do +32	+16 do +32
Subtropska	ST	+16 do +38	+18 do +38
Tropska	T	+16 do +43	+18 do +43

NAPOMENA

Na rashladni učinak i potrošnju energije frižidera može uticati temperatura okoline, učestalost otvaranja vrata i lokacija frižidera. Preporučujemo da prikladno prilagodite temperaturna podešavanja.

Untitled-24 101 2025-03-12 12:38:59

Dodatak

Uputstvo o temperaturi

Preporučena temperatura

Optimalno podešavanje temperature za čuvanje hrane:

- Frižider: 3 °C
- Zamrzivač: -19 °C
- Frižider sa konverzijom zamrzivača: 3 °C

NAPOMENA

Optimalno podešavanje temperature pojedinačnih odeljaka zavisi od temperature okoline. Temperatura iznad optimalne zasniva se na temperaturi okoline od 25 °C.

Brzo hlađenje

Funkcija brzog hlađenja ubrzava proces hlađenja pri maksimalnoj brzini ventilatora. Frižider neprekidno i punom brzinom radi dva i po sata, a zatim se vraća na prethodnu temperaturu.

Brzo zamrzavanje

Brzo zamrzavanje ubrzava proces zamrzavanja pri maksimalnoj brzini ventilatora. Zamrzivač neprekidno radi pri punoj brzini 50 časova a zatim se vraća na prethodnu temperaturu. Ako želite da zamrznete veliku količinu namirnica, aktivirajte funkciju brzog zamrzavanja najmanje 20 časova pre stavljanja namirnica u zamrzivač.

NAPOMENA

Kada koristite ovu funkciju, potrošnja energije frižidera će se povećati. Ne zaboravite da je isključite ako vam nije potrebna i vratite prvobitna podešavanja temperature zamrzivača.

Untitled-24 102 2025-03-12 12:38:59

Kako na najbolji način očuvati svojstva hrane (samo za određene modele)

Pokrivajte hranu da biste zadržali vlagu i sprečili upijanje mirisa druge hrane. Velike posude sa hranom (kao što su supe ili kuvana jela) podelite u manje porcije i sipajte u plitke posude pre nego što ih stavite u frižider. Velike komade mesa (ili, na primer, celo pile) pre stavljanja u frižider podelite na manje komade ili stavite u plitke posude.

Smeštanje hrane

Police	Police treba prilagoditi kako bi odgovarale različitim vrstama ambalaže.
Specijalizovani odeljak (samo za određene modele)	Zatvorene fioke za voće i povrće omogućavaju optimalno okruženje za čuvanje ovih namirnica. Za povrće su potrebni uslovi povećane vlažnosti, a za voće uslovi smanjene vlažnosti. Fioke su opremljene kontrolnim uređajima za upravljanje nivoom vlažnosti. (*Zavisno od modela i opcija) Fioka za meso sa podešavanjem temperature znatno produžava vreme čuvanja mesa i sireva.
Držanje hrane na vratima	Na vratima nemojte čuvati kvarljivu robu. Jaja treba držati u kartonskoj kutiji na polici. Temperatura u kutijama na vratima promenljivija je nego u unutrašnjosti frižidera. Nemojte prečesto otvarati vrata.
Odeljak zamrzivača	U odeljku zamrzivača možete držati zamrznutu hranu, praviti kockice leda ili zamrzavati svežu hranu.

NAPOMENA

Zamrzavajte isključivo svežu i neoštećenu hranu. Hranu koja se zamrzava udaljite od već zamrznute hrane. Da hrana ne bi izgubila ukus, odnosno da se ne bi osušila, smestite je u hermetički zatvorene posude.

Untitled-24 103 2025-03-12 12:38:59

Dodatak

Tabela sa podacima o čuvanju proizvoda u frižideru i zamrzivaču

Očuvanje svežine proizvoda zavisi od temperature i izlaganja vlazi. Budući da rokovi trajanja ne predstavljaju smernice za bezbedno korišćenje proizvoda, pratite sledeće savete u tabeli.

Mlečni proizvodi

Proizvod	Frižider	Zamrzivač
Mleko	1 nedelja	1 mesec
Maslac	2 nedelje	12 meseci
Sladoled	–	2–3 nedelje
Prirodni sir	1 mesec	4–6 meseci
Krem sir	2 nedelje	Ne preporučuje se
Jogurt	1 mesec	–

Meso

Proizvod	Frižider	Zamrzivač
Sveže pečenje, odresci, šnicle	3–4 dana	2–3 meseca
Sveže mleveno ili isečeno meso	1–2 dana	3–4 meseca
Slanina	7 dana	1 mesec
Sveže kobasice (svinjske, govođe, ćureće itd.)	1–2 dana	1–2 meseca

Živina/jaja

Proizvod	Frižider	Zamrzivač
Sveže živinsko meso	2 dana	6–8 meseci
Salata od živinskog mesa	1 dan	–
Jaja, sveža u ljusci	2–4 nedelje	Ne preporučuje se

Untitled-24 104 2025-03-12 12:38:59

Riba / morski plodovi

Proizvod	Frižider	Zamrzivač
Sveža riba	1-2 dana	3-6 meseci
Termički obrađena riba	3-4 dana	1 mesec
Salata od ribe	1 dan	Ne preporučuje se
Sušena ili ukiseljena riba	3-4 nedelje	-

Voće

Proizvod	Frižider	Zamrzivač
Jabuke	1 mesec	-
Breskva	2-3 nedelje	-
Ananas	1 nedelja	-
Ostalo sveže voće	3-5 dana	9-12 meseci

Povrće

Proizvod	Frižider	Zamrzivač
Špargla	2-3 dana	-
Brokoli, prokelj, grašak, pečurke	3-5 dana	-
Kupus, karfiol, celer, krastavac, zelena salata	1 nedelja	-
Šargarepa, repa, rotkva	2 nedelje	-

Untitled-24 105 2025-03-12 12:38:59

Dodatak

Informacije o modelu i naručivanju rezervnih delova

Informacije o modelu

Da biste pristupili informacijama o energetskoj oznaci za ovaj proizvod u Evropskom registru proizvoda za energetske oznake (EPREL), skenirajte QR kôd na energetskoj oznaci.

QR kôd se nalazi na energetskoj oznaci u kutiji proizvoda.

Informacije o delovima

- Minimalni period u kome su dostupni delovi neophodni za popravku uređaja
  - 7 godina za termostate, senzore temperature, štampane ploče i svetlosne izvore, ručke za vrata, šarke za vrata, fioke, korpe (kutije ili fioke)
  - 10 godina za zaptivne gume za vrata
- Minimalno trajanje garancije za frižider koju daje proizvođač iznosi 24 meseca.
- Odgovarajuće informacije o naručivanju rezervnih delova, direktno ili preko drugih kanala koje je obezbedio proizvođač, uvoznik ili ovlašćeni predstavnik
- Informacije o profesionalnoj popravci potražite na veb lokaciji http://samsung.com/support. Korisnički priručnik za servisiranje potražite na veb lokaciji http://samsung.com/support.

Untitled-24 106 2025-03-12 12:38:59

Beleška

SAMSUNG

NAPOMENA (samo za Wi-Fi modele)

Kompanija Samsung ovim izjavljuje da je ova radio oprema u skladu sa direktivom 2014/53/EU i sa odgovarajućim zakonskim uslovima u Ujedinjenom Kraljevstvu.

Celokupan tekst izjave o usklađenosti EU i izjave o usklađenosti Ujedinjenog Kraljevstva dostupan je na sledećoj internet adresi: Zvaničnu Izjavu o usklađenosti možete pronaći kada posetite adresu http://www.samsung.com, pa idete na opciju Podrška > Pretraživanje podrške za proizvode i unesete naziv modela.

	Frekventni opseg	Snaga predajnika (maks.)
Wi-Fi	2412–2472 MHz	20 dBm
Bluetooth	2402–2480 MHz	20 dBm

HUNGARY	0680SAMSUNG (0680-726-7864)	www.samsung.com/hu/support
CZECH	800 - SAMSUNG (800-726786)	www.samsung.com/cz/support
SLOVAKIA	0800 - SAMSUNG (0800-726 786)	www.samsung.com/sk/support
CROATIA	072 726 786	www.samsung.com/hr/support
BOSNIA	055 233 999	www.samsung.com/support
North Macedonia	023 207 777	www.samsung.com/mk/support
MONTENEGRO	020 405 888	www.samsung.com/support
SLOVENIA	080 697 267 (brezplačna številka)	www.samsung.com/si/support
SERBIA	011 321 6899	www.samsung.com/rs/support
Kosovo	038 40 30 90	www.samsung.com/support
ALBANIA	045 620 202	www.samsung.com/al/support
BULGARIA	0800 111 31 - Безплатен за всички оператори *3000 - Цена на един градски разговор или според тарифата на мобилният оператор 09:00 до 18:00 - Понеделник до Петък	www.samsung.com/bg/support
ROMANIA	0800872678 - Apel gratuit *8000 - Apel tarifat în rețea Program Call Center Luni - Vineri: 9 AM - 6 PM	www.samsung.com/ro/support
POLAND	801-172-678* * (opłata według taryfy operatora)	http://www.samsung.com/pl/support/
LITHUANIA	8-800-77777	www.samsung.com/lt/support
LATVIA	8000-7267	www.samsung.com/lv/support
ESTONIA	800-7267	www.samsung.com/ee/support

Hladnjak

Korisnički priručnik

Samostojeći uređaj

SAMSUNG

Untitled-8 1 2025-03-11 12:20:31

Sadržaj

Sigurnosne informacije **4**

Što morate znati o sigurnosnim uputama 4
Važni sigurnosni simboli i mjere opreza: 6
Važne sigurnosne mjere opreza 7
Znakovi ozbiljnog upozorenja o prijevozu i mjestu postavljanja 10
Ključna upozorenja za instaliranje 11
Oprez pri instaliranju 14
Ključna upozorenja za uporabu 15
Oprez pri uporabi 20
Oprez pri čišćenju 23
Ključna upozorenja za odlaganje 24
Dodatni savjeti za pravilnu upotrebu 25
Upute za WEEE (Otpadna električna i elektronička oprema) 27

Postavljanje **28**

Brzi pregled hladnjaka 29
Koraci za postavljanje 31
Skidanje vrata radi transporta 43

Operacije **51**

Glavna ploča 51
SmartThings (samo kod određenih modela) 62
Bixby (prepoznavanje glasa – samo kod određenih modela) 65
Ploča dozatora (samo određeni modeli) 67
Posebne značajke 68

Održavanje **83**

Rukovanje i briga 83
Čišćenje 87
Zamjena 90

Rješavanje problema **91**

Općenito 91
Čujete li čudne zvukove iz hladnjaka? 97
SmartThings (samo kod određenih modela) 99

Open Source Announcement **100**

Open Source Announcement 100

Untitled-8 2 2025-03-11 12:20:31

Dodatak	101
Sigurnosne upute	101
Upute za postavljanje	101
Upute o temperaturi	102
Informacije o modelu i naručivanje rezervnih dijelova	106

Untitled-8 3 2025-03-11 12:20:31

Sigurnosne informacije

Prije nego počnete upotrebljavati vaš novog hladnjak Samsung, podrobno pročitajte ovaj priručnik kako biste sigurno i učinkovito znali rukovati značajkama i funkcijama koje nudi vaš novi uređaj.

Što morate znati o sigurnosnim uputama

- Upozorenja i važne sigurnosne upute u ovom priručniku ne obuhvaćaju sve moguće uvjete i situacije koje se mogu dogoditi.
  Primjena zdravog razuma, opreza i pažnje tijekom postavljanja, održavanja i rukovanja uređajem isključivo su vaša odgovornost.
- S obzirom na to da upute za upotrebu u nastavku obuhvaćaju različite modele, značajke vašeg hladnjaka mogu se malo razlikovati od onih koje su opisane u ovom priručniku, a neki znakovi upozorenja možda neće biti primjenjivi. Ako imate bilo kakva pitanja ili ste zabrinuti, obratite se najbližem servisnom centru ili potražite pomoć i informacije na mreži na: www.samsung.com.
- Upotrebljava se rashladno sredstvo R-600a ili R-134a. Pogledajte oznaku kompresora na stražnjoj strani uređaja ili oznaku unutar hladnjaka kako biste vidjeli koje se rashladno sredstvo upotrebljava u vašem uređaju. Ako se u proizvodu upotrebljava zapaljivi plin (rashladno sredstvo R-600a), obratite se lokalnom nadležnom tijelu radi sigurnog odlaganja ovog proizvoda.
- Kako bi se u slučaju istjecanja iz kruga hlađenja izbjeglo stvaranje zapaljive smjese plina i zraka, veličina prostorije u koju se uređaj može postaviti povezana je s količinom upotrijebljenog rashladnog sredstva.

Untitled-8 4 2025-03-11 12:20:31

- Nikada nemojte pokretati uređaj ako na njemu otkrijete bilo kakve znakove oštećenja. Ako niste sigurni, savjetujte se s distributerom. Prostorija mora imati volumen od najmanje 1 m^3 za svakih 8 g rashladnog sredstva R-600a unutar uređaja.
  Količina rashladnog sredstva u vašem uređaju navedena je na identifikacijskoj pločici unutar uređaja.
- Rashladno sredstvo koje istječe iz cijevi može se zapaliti ili prouzročiti ozljedu oka. Kada rashladno sredstvo istječe iz cijevi, izbjegavajte otvoreni plamen i udaljite od proizvoda sve zapaljivo te odmah prozračite prostoriju.
  - U suprotnom može doći do požara ili eksplozije.
- Da bi se izbjegla kontaminacija hrane, pridržavajte se sljedećih uputa:
  - Otvaranje vrata na dulje vrijeme može uzrokovati značajno povećanje temperature u odjeljcima uređaja.
  - Redovito čistite površine koje mogu doći u doticaj s hranom i dostupne sustave odvodnje.
  - Očistite spremnike za vodu ako ih niste upotrebljavali 48 sati; isperite vodovodni sustav koji je priključen na vodovod ako niste ispustili vodu 5 dana.
  - Sirovo meso i ribu pohranite u odgovarajuće spremnike u hladnjaku tako da ne budu u doticaju s drugom hranom te da se ne cijede po drugoj hrani.
  - Odjeljci za zamrznutu hranu s dvije zvjezdice pogodni su za spremanje prethodno smrznute hrane, spremanje ili pravljenje sladoleda i pravljenje kockica leda.
  - Odjeljci s jednom, dvije i tri zvjezdice nisu prikladni za zamrzavanje svježe hrane.

Untitled-8 5 2025-03-11 12:20:31

Sigurnosne informacije

- Ako rashladni uređaj ostaje prazan dulje vrijeme, isključite ga, odmrznite, očistite, osušite i ostavite vrata otvorena da biste spriječili stvaranje plijesni u uređaju.

Važni sigurnosni simboli i mjere opreza:

Pridržavajte se svih sigurnosnih uputa u ovom priručniku. U ovom se priručniku upotrebljavaju sljedeći sigurnosni simboli.

⚠ UPOZORENJE

Opasnosti ili opasni postupci koji mogu prouzročiti **oštećenja imovine, teške tjelesne ozljede i/ili smrt**.

⚠ OPREZ

Opasnosti ili opasni postupci koji mogu prouzročiti **teške tjelesne ozljede i/ili oštećenje imovine**.

NAPOMENA

Korisne informacije koje korisniku pomažu razumjeti i koristiti prednosti hladnjaka.

Ovi znakovi upozorenja postavljeni su kako bi se spriječilo da se ozlijedite vi i drugi.

Slijedite ih pozorno.

Nakon čitanja ovog odjeljka, čuvajte ga na sigurnom mjestu za buduće potrebe.

Untitled-8 6 2025-03-11 12:20:31

Važne sigurnosne mjere opreza

UPOZORENJE; opasnost od požara / zapaljivi materijali

⚠ UPOZORENJE

- Pri postavljanju uređaja pripazite da ne prikliještite i ne oštetite kabel napajanja.
- Nemojte postavljati više prijenosnih utičnica ili prijenosni uređaj za napajanje sa stražnje strane uređaja.
- Punite isključivo pitkom vodom.
- Priključite samo na dovod pitke vode.
- Na ventilacijskim otvorima na kućištu uređaja ili ugrađenoj konstrukciji ne smije biti prepreka.
- Nemojte upotrebljavati mehaničke naprave ili bilo koja druga sredstva za ubrzavanje postupka odmrzavanja, osim onih koje preporučuje proizvođač.
- Nemojte oštetiti krug rashladnog sredstva.
- U odjeljcima za pohranu hrane nemojte koristiti električne uređaje ako ih nije preporučio proizvođač.

- Ovaj uređaj nije namijenjen osobama (uključujući djecu) sa smanjenim tjelesnim, senzornim ili mentalnim sposobnostima ili onima s nedostatkom iskustva i znanja, osim ako ih nadgleda ili im je upute o upotrebi dala osoba odgovorna za njihovu sigurnost.

Untitled-8 7 2025-03-11 12:20:32

Sigurnosne informacije

- Ovaj uređaj mogu upotrebljavati djeca dobi od 8 godina i starija te osobe sa smanjenim tjelesnim, senzornim ili mentalnim sposobnostima te neiskusne osobe i osobe s nedostatkom znanja ako su pod nadzorom ili su prethodno upoznate s uputama o sigurnoj upotrebi uređaja i ako razumiju moguće opasnosti kojima se izlažu. Djeca se ne smiju igrati uređajem. Djeca ne smiju čistiti i održavati uređaj bez nadzora. Djeca u dobi od 3 do 8 godina smiju puniti i prazniti rashladne uređaje.
- Ako je kabel napajanja oštećen, kako bi se izbjegle opasnosti, mora ga zamijeniti proizvođač, njegov servisni agent ili osoba sa sličnim kvalifikacijama.
- Utičnica treba biti lako dostupna tako da se uređaj može brzo iskopčati iz napajanje u slučaju nužde.
  - Utičnica ne smije biti u prostoru stražnje strane uređaja.
- U ovaj uređaj nemojte pohranjivati eksplozivne predmete poput limenki aerosola sa zapaljivim propelantom.
- Ako je proizvod opremljen LED lampicama, nemojte sami rastavljati poklopac lampice i LED lampicu.
  - Obratite se servisnom centru tvrtke Samsung.
  - Koristite se samo LED žaruljama koje isporučuje proizvođač ili servisni zastupnik proizvođača.
- Koristite nove komplete cijevi isporučene s uređajem i nemojte koristiti stare komplete cijevi.
- Dovod za vodu hladnjaka spojite samo na dovod pitke vode. Za ispravan rad ledomata potreban je tlak vode od 206 do 861 kPa (od 30 do 125 psi).
- Radi najučinkovitije upotrebe energije držite sve unutarnje dijelove poput košara, ladica i polica, u položaju u kojem su bili pri isporuci proizvođača.

Untitled-8 8 2025-03-11 12:20:32

- Za maksimalnu učinkovitost uređaja ostavite sve police, ladice i košare na prvobitnim položajima.

Kako potrošnju energije svesti na minimum

- Uređaj postavite u hladnu, suhu prostoriju s odgovarajućom ventilacijom.
- Uređaj ne smije biti izravno izložen sunčevoj svjetlosti i nikad ga ne postavljajte u blizini izravnog izvora topline (na primjer, radijatora).
  - Radi energetske učinkovitosti preporučuje se da se ne blokiraju ventilacijski otvori ili rešetke.
  - Prije stavljanja tople hrane u uređaj pričekajte da se ohladi.
  - Zamrznutu hranu stavite na otapanje u hladnjak. Niska temperatura zamrznute hrane tada može rashlađivati proizvode u hladnjaku.
  - Pri stavljanju ili vađenju hrane vrata uređaja nemojte predugo držati otvorenima.
  - Što je kraće vrijeme otvaranja vrata, to će se manje leda stvarati u zamrzivaču.
  - Redovito čistite stražnju stranu hladnjaka. Prašina povećava potrošnju energije.
  - Nemojte postavljati nižu temperaturu od potrebnog.
  - Omogućite dovoljno protjecanje zraka pri dnu i sa stražnje strane hladnjaka. Ne prekrivajte otvore za odzračivanje.
  - Prilikom postavljanja osigurajte razmak s lijeve i desne strane, straga i odozdo. Time ćete smanjiti potrošnju energije i račun za struju.

Untitled-8 9 2025-03-11 12:20:32

Sigurnosne informacije

Ovaj je uređaj namijenjen upotrebi u kućanstvu i za slične primjene kao što su

- kuhinje za osoblje u trgovinama, uredima i drugim radnim okruženjima;
- farme, klijentima hotela, motela i drugih vrsta smještajnih kapaciteta;
- prenoćišta s noćenjem i doručkom;
- posluživanje hrane i slične neprodajne primjene.

Znakovi ozbiljnog upozorenja o prijevozu i mjestu postavljanja

⚠ UPOZORENJE

- Tijekom prijevoza i postavljanja uređaja treba paziti da se ne oštete dijelovi kruga hlađenja.
  - Istjecanje rashladnog sredstva iz cijevi može ga zapaliti i prouzročiti ozljede oka. U slučaju da otkrijete istjecanje, izbjegavajte otvoreni plamen ili moguće izvore zapaljenja te nekoliko minuta prozračujte prostoriju u kojoj se uređaj nalazi.
  - Ovaj uređaj sadrži malu količinu rashladnog sredstva izobutana (R-600a), prirodnog plina koji je iznimno kompatibilan s okolišem, ali je i zapaljiv. Tijekom prijevoza i postavljanja uređaja treba paziti da se ne oštete dijelovi kruga hlađenja.

Untitled-8 10 2025-03-11 12:20:32

- Tijekom prijevoza i postavljanja hladnjaka nemojte dodirivati crijevo za vodu sa stražnje strane hladnjaka.
  - Na taj način možete oštetiti hladnjak i nećete moći upotrebljavati dozator za vodu.

Ključna upozorenja za instaliranje

⚠ UPOZORENJE

- Nemojte postavljati hladnjak na vlažnu lokaciju ili na mjesto na kojem može doći u dodir s vodom.
  - Dotrajala izolacija na električnim dijelovima može prouzročiti strujni udar ili požar.
- Ne izlažite ovaj hladnjak izravnoj sunčevoj svjetlosti ili vrućini štednjaka, grijalica i drugih uređaja.
- Ne uključujte više uređaja u isti produžni kabel. Hladnjak uvijek treba biti uključen u zasebnu strujnu utičnicu čiji napon odgovara onome na pločici na hladnjaku.
  - To omogućuje najbolju izvedbu te sprječava preopterećenje kućnih instalacija što može prouzročiti požar zbog pregrijanih žica.
- Ako je zidna utičnica labava, nemojte umetati utikač.
  - Postoji opasnost od strujnog udara ili požara.
- Nemojte upotrebljavati kabel za napajanje s vidljivim napuknućima ili oštećenjima na tijelu ili krajevima.
- Nemojte pretjerano savijati kabel za napajanje ili na njega stavljati teške predmete.
- Nemojte povlačiti ili pretjerano savijati kabel za napajanje.
- Nemojte uvijati ili vezati kabel za napajanje.

Untitled-8 11 2025-03-11 12:20:32

Sigurnosne informacije

- Nemojte vješati kabel za napajanje na metalne predmete, stavljati na njega teške predmete, umetati ga između predmeta ili ga gurati u prostor iza uređaja.
- Pri premještanju hladnjaka pripazite da se kabel za napajanje ne zaokrene ili ošteti.
  - To može prouzročiti strujni udar ili požar.
- Nemojte nikada iskopčavati hladnjak tako da vučete kabel za napajanje. Uvijek čvrsto uhvatite utikač i izvucite ga ravno iz utičnice.
  - Oštećenje kabela može dovesti do kratkog spoja, požara i/ili strujnog udara.
- U blizini hladnjaka nemojte koristiti raspršivače.
  - Ako upotrebljavate raspršivače u blizini hladnjaka, može doći do eksplozije ili požara.
- Ne postavljajte uređaj u blizini grijalice ili zapaljivog materijala.
- Nemojte postavljati uređaj na mjesto gdje može istjecati plin.
  - To može prouzročiti strujni udar ili požar.
- Prije upotrebe hladnjak treba pravilno postaviti i instalirati na mjesto koje je u skladu s uputama u priručniku.
- Priključite utikač u ispravan položaj tako da kabel visi prema dolje.
  - Ako utikač priključite naopako, može doći do prekida vodiča, što može dovesti do požara ili strujnog udara.
- Pazite da se utikač ne prignječi ili ošteti stražnjom stranom hladnjaka.
- Ambalažu držite izvan dohvata djece.
  - Postoji mogućnost da se djeca uguše materijalom za pakiranje ako ga stave na glavu.

Untitled-8 12 2025-03-11 12:20:32

- Uređaj nemojte postavljati na vlažno, masno ili prašnjavo mjesto ili na mjesto izloženo izravnom sunčevom svjetlu ili vodi (kapi kiše).
  - Dotrajala izolacija ili električni dijelovi mogu prouzročiti strujni udar ili požar.
- Ako u hladnjak dospije prašina ili voda, iskopčajte ga i obratite se servisnom centru tvrtke Samsung Electronics.
  - U suprotnom postoji opasnost od požara.
- Nemojte stajati na uređaj ili na njega stavljati predmete (kao što su rublje, upaljene svijeće, upaljene cigarete, posuđe, kemikalije, metalni predmeti itd.).
  - To može prouzročiti strujni udar, požar, probleme s proizvodom ili ozljede.
- Prije nego što prvi put ukopčate uređaj, morate ukloniti cjelokupnu zaštitnu plastičnu foliju.
- Djeca moraju biti pod nadzorom kako biste bili sigurni da se ne igraju zateznim prstenima za prilagodbu vrata ili vodilicama cijevi za vodu.
  - Postoji rizik od smrti ako dijete proguta zatezni prsten ili vodilicu cijevi za vodu. Zatezne prstene i vodilice cijevi za vodu držite podalje od djece.
- Hladnjak mora biti sigurno uzemljen.
  - Prije nego što pokušate pregledati ili popraviti neki od dijelova uređaja, uvijek provjerite je li hladnjak uzemljen. Propuštanje električne energije može izazvati teški strujni udar.

Untitled-8 13 2025-03-11 12:20:32

Sigurnosne informacije

- Nikada se kao električnim uzemljenjem ne koristite plinskim cijevima, telefonskim žicama ili drugim predmetima koji mogu privlačiti munje.
  - Hladnjak morate uzemljiti kako biste spriječili propuštanje električne energije ili strujne udare prouzročene propuštanjem struje iz hladnjaka.
  - To može rezultirati strujnim udarom, požarom, eksplozijom ili problemima s proizvodom.
- Čvrsto ukopčajte utikač u zidnu utičnicu. Nemojte upotrebljavati oštećeni utikač, oštećeni kabel za napajanje ili labavu zidnu utičnicu.
  - To može prouzročiti strujni udar ili požar.
- Izmjenu osigurača na hladnjaku mora vršiti kvalificirani tehničar ili tvrtka za servisiranje.
  - U suprotnom može doći do strujnog udara ili tjelesnih ozljeda.

Oprez pri instaliranju

⚠ OPREZ

- Ostavite dovoljno prostora okolo hladnjaka i postavite ga na ravnu površinu.
  - Ako hladnjak nije postavljen vodoravno, učinkovitost i trajanje hlađenja može biti umanjeno.
- Ostavite uređaj da stoji 2 – 3 sata nakon postavljanja i uključivanja prije stavljanja hrane.

Untitled-8 14 2025-03-11 12:20:32

- Preporučujemo da kvalificirani tehničar ili servis obavi instaliranje hladnjaka.
  - U suprotnom može doći do strujnog udara, požara, eksplozije, problema s proizvodom ili ozljede.

Ključna upozorenja za uporabu

⚠ UPOZORENJE

- Nemojte umetati utikač u zidnu utičnicu mokrim rukama.
  - To može prouzročiti strujni udar.
- Ne stavljajte nikakve predmete na uređaj.
  - Kad otvorite ili zatvorite vrata, predmeti mogu pasti te tako dovesti do ozljede i/ili materijalne štete.
- Ne stavljajte ruke, noge ili metalne predmete (poput štapića itd.) u dno ili stražnji dio hladnjaka.
  - To može prouzročiti strujni udar ili ozljedu.
  - Bilo kakvi oštri rubovi mogu prouzročiti tjelesnu ozljedu.
- Nemojte mokrim rukama dodirivati unutarnje stjenke zamrzivača ni proizvode pohranjene u zamrzivaču.
  - To može prouzročiti ozebline.
- U hladnjak nemojte stavljati spremnike punjene vodom.
  - U slučaju prolijevanja postoji opasnost od požara ili strujnog udara.
- U hladnjaku nemojte držati hlapljive ili zapaljive predmete ili tvari (benzen, razrjeđivač, plin propan, alkohol, eter, LP plin i druge slične proizvode).
  - Ovaj je hladnjak namijenjen isključivo čuvanju hrane.
  - To može prouzročiti požar ili eksploziju.

Untitled-8 15 2025-03-11 12:20:32

Sigurnosne informacije

- Djeca se moraju nadzirati kako bi se osiguralo da se ne igraju uređajem.
  - Držite prste podalje od mjesta u kojima se mogu prikliještiti prsti. Razmaci između vrata i ormarića su mali. Budite pažljivi pri otvaranju vrata ako su djeca u blizini.
- Nemojte stavljati prste između vrata i nemojte dopustiti da ih djeca stavljaju tamo.
  - Držite prste podalje od lijevog i desnog razmaka između vrata. Ako vam se prsti nalaze između vrata, budite pažljivi prilikom njihovog otvaranja.
- Djeci nemojte dopuštati da se vješaju o vrata ili o odjeljke na vratima. Može doći do ozbiljne ozljede.
- Nemojte dopuštati djeci da ulaze u hladnjak. Mogli bi se naći u zamci.
- Nemojte gurati ruke u donje područje ispod uređaja.
  - Bilo kakvi oštri rubovi mogu prouzročiti tjelesnu ozljedu.
- U hladnjak nemojte stavljati farmaceutske proizvode, znanstvene materijale ili proizvode osjetljive na temperaturu.
  - U hladnjak se ne smiju spremati proizvodi kojima je potrebna stroga kontrola temperature.
- Ako osjetite miris lijekova ili dima, odmah iskopčajte utikač i obratite se servisnom centru Samsung Electronics.
- Ako u hladnjak dospije prašina ili voda, iskopčajte utikač i obratite se servisnom centru Samsung Electronics.
  - U suprotnom postoji opasnost od požara.
- Nemojte djeci dopuštati da stoje na poklopcu ladice.
  - Ladica bi mogla puknuti, a djeca skliznuti.

Untitled-8 16 2025-03-11 12:20:32

- Nemojte ostavljati vrata hladnjaka otvorena dok je hladnjak bez nadzora i ne dopuštajte djeci da ulaze u hladnjak.
- Ne dopuštajte bebama ili maloj djeci ulazak u ladicu.
  - To može prouzročiti smrt gušenjem ili ozljedu.
- Nemojte hladnjak pretjerano puniti hranom.
  - Pri otvaranju vrata proizvodi mogu ispasti i prouzročiti tjelesne ozljede ili oštećenje imovine.
- Na površinu uređaja nemojte prskati hlapljive tvari, poput insekticida.
  - Osim što je štetan za ljude, može prouzročiti strujni udar, požar ili probleme s proizvodom.
- Nikad ne stavljajte prste ili druge predmete u otvor dozatora, žlijeb za led i posudu za led ledomata.
  - To može prouzročiti ozljedu ili materijalnu štetu.
- U blizini hladnjaka ili u hladnjaku nemojte upotrebljavati ili postavljati bilo kakve tvari osjetljive na temperaturu kao što su zapaljivi raspršivači, zapaljivi predmeti, suhi led, lijekovi ili kemikalije.
- Unutrašnjosti hladnjaka nemojte sušiti sušilom za kosu. U unutrašnjost hladnjaka nemojte stavljati upaljenu svijeću radi uklanjanja neugodnih mirisa.
  - To može prouzročiti strujni udar ili požar.
- Spremnik za vodu, posudicu za led i kockice leda punite isključivo pitkom vodom (mineralnom vodom ili pročišćenom vodom).
  - Ne punite spremnik čajem, sokom ili sportskim napitcima, to može oštetiti hladnjak.

Untitled-8 17 2025-03-11 12:20:32

Sigurnosne informacije

- Nemojte stajati na uređaj ili na njega stavljati predmete (kao što su rublje, upaljene svijeće, upaljene cigarete, posuđe, kemikalije, metalni predmeti itd.). To može prouzročiti strujni udar, požar, probleme s proizvodom ili ozljede. Na uređaj nemojte stavljati spremnik napunjen vodom.
  - U slučaju prolijevanja postoji opasnost od požara ili strujnog udara.
- Nikada nemojte dulje vrijeme izravno gledati u UV LED lampicu.
  - To može rezultirati naprezanjem očiju zbog ultraljubičastih zraka.
- Ne postavljajte policu naopako. Graničnik police možda neće raditi.
  - Može prouzročiti ozljedu zbog pada staklene police.
- U slučaju da otkrijete istjecanje plina, izbjegavajte otvoreni plamen ili moguće izvore zapaljenja te prozračite prostoriju u kojoj se uređaj nalazi tijekom nekoliko minuta.
  - Ne dirajte uređaj ni kabel za napajanje.
  - Nemojte upotrebljavati ventilator.
  - Iskrenje može prouzročiti eksploziju ili požar.
- Boce trebaju biti spremljene jedna do druge kako ne bi ispale.
- Ovaj je proizvod namijenjen samo spremanju hrane u domaćinstvu.
- Nemojte pokušavati sami popraviti, rastaviti ili izmjenjivati hladnjak.
- Nemojte upotrebljavati osigurače (poput bakrene, čelične žice itd.) koji nisu standardni.

Untitled-8 18 2025-03-11 12:20:32

- Ako vaš hladnjak treba popraviti ili ponovno instalirati, nazovite najbliži servisni centar.
  - U protivnom može doći do strujnog udara, požara, problema s proizvodom ili ozljede.
- Ako hladnjak počne ispuštati dim ili miris paljevine, odmah ga iskopčajte i nazovite servisni centar tvrtke Samsung Electronics.
  - U suprotnom može doći do opasnosti od strujnog udara ili požara.
- Prije zamjene unutarnjih lampica u hladnjaku isključite utikač iz utičnice.
  - U protivnom postoji rizik od strujnog udara.
- Ako ste prilikom zamjene non-LED lampica naišli na teškoće, nazovite servisni centar tvrtke Samsung.
- Čvrsto ukopčajte utikač u zidnu utičnicu.
- Nemojte upotrebljavati oštećeni utikač, oštećeni kabel za napajanje ili labavu zidnu utičnicu.
  - To može prouzročiti strujni udar ili požar.

Untitled-8 19 2025-03-11 12:20:32

Sigurnosne informacije

Oprez pri uporabi

⚠ OPREZ

- Nemojte ponovno zamrzavati odmrznutu hranu.
  - Zamrznuta i odmrznuta hrana razvit će štetne bakterije brže od svježe.
  - Drugo odmrzavanje razgradit će još više stanica, dovesti do istjecanja vlage i promjene cjelovitosti proizvoda.
- Ne odmrzavajte meso na sobnoj temperaturi.
  - Sigurnost će ovisiti o tome je li se pravilno postupalo sa sirovim proizvodom.
- Ne stavljajte staklene boce ili gazirana pića u zamrzivač.
  - Posuda se može zamrznuti i puknuti, a to može prouzročiti ozljedu.
- Koristite se samo ledomatom koji je isporučen s hladnjakom.
- Ako odlazite od kuće na dulje vrijeme (primjerice, na godišnji odmor) i nećete rabiti dozatore za vodu i led, zatvorite ventil za vodu.
  - U suprotnom može doći do istjecanje vode.
- Ako hladnjak nećete koristiti dulje vrijeme (tri tjedna ili dulje), ispraznite hladnjak, uključujući posudu za led, iskopčajte ga iz utičnice, zatvorite ventil za vodu, obrišite višak vlage iz unutrašnjosti i ostavite vrata otvorenima kako bi se spriječila pojava plijesni ili neugodnih mirisa.
- Kako biste osigurali najbolju izvedbu proizvoda:
  - Nemojte ostavljati hranu preblizu otvora za ventilaciju na stražnjoj strani uređaja, jer to ometa slobodni protok zraka u odjeljku hladnjaka.

Untitled-8 20 2025-03-11 12:20:33

- Prije odlaganja u hladnjak, hranu pravilno zamotajte ili je stavite u hermetički zatvorene spremnike.
- Obratite pozornost na maksimalno vrijeme pohranjivanja i rokove valjanosti zamrznutih proizvoda.
- Ako planirate izbivati iz kuće kraće od tri tjedna, ne morate iskopčati hladnjak iz napajanja. Međutim, ako planirate izbivati z kuće dulje od tri tjedna, izvadite svu hranu iz hladnjaka i led iz posude za led, iskopčajte hladnjak iz utičnice, zatvorite ventil za vodu, obrišite višak vlage iz unutrašnjosti i ostavite vrata otvorenima kako bi se spriječila pojava plijesni ili neugodnih mirisa.

• Servisno jamstvo i modifikacije.
  - Bilo kakve izmjene ili modifikacije koje treća strana izvrši na ovom gotovom uređaju nisu obuhvaćene servisnim jamstvom tvrtke Samsung niti je tvrtka Samsung odgovorna za sigurnosne probleme i oštećenja koja nastanu zbog modifikacija treće strane.
• Nemojte blokirati zračne otvore unutar hladnjaka.
  - Ako su otvori za zrak blokirani, osobito plastičnom vrećicom, hladnjak se može previše rashladiti. Ako razdoblje hlađenja traje predugo, može puknuti filtar za vodu i prouzročiti istjecanje vode.
• Koristite se samo ledomatom koji je isporučen s hladnjakom.
• Obrišite višak vlage iz unutrašnjosti i ostavite vrata otvorena.
  - U suprotnom se može razviti neugodan miris i plijesan.
• Ako ste hladnjak iskopčali iz napajanja, prije ponovnog priključivanja pričekajte najmanje pet minuta.

Untitled-8 21 2025-03-11 12:20:33

Sigurnosne informacije

- Ako se hladnjak smoči vodom, iskopčajte utikač napajanja i obratite se servisnom centru tvrtke Samsung Electronics.
- Nemojte udarati staklene površine ili primjenjivati na njima pretjeranu silu.
  - Slomljeno staklo može prouzročiti tjelesnu ozljedu i/ili oštećenja imovine.
- Napunite spremnik za vodu i podloške za kockice leda samo pitkom vodom (voda iz slavine, mineralna voda ili pročišćena voda).
  - Spremnik nemojte puniti čajem ili sportskim napitcima. To može oštetiti hladnjak.
- Pripazite da ne uhvatite prste.
- Ako hladnjak preplavi voda, obavezno nazovite najbliži servisni centar.
  - Postoji rizik od strujnog udara ili požara.
- Biljno ulje nemojte čuvati na policama u vratima hladnjaka. Ulje bi se moglo stvrdnuti i prividno promijeniti okus, a njegovo korištenje može postati otežano. Osim toga, otvoreni spremnik mogao bi procuriti, a proliveno ulje moglo bi uzrokovati pucanje polica u vratima. Nakon otvaranja spremnik ulja držite na hladnom, zasjenjenom mjestu, npr. u ormariću ili smočnici.
  - Primjeri biljnog ulja: maslinovo ulje, kukuruzno ulje, ulje iz sjemenki grožđa itd.

Untitled-8 22 2025-03-11 12:20:33

Oprez pri čišćenju

⚠ OPREZ

- Nemojte prskati vodu izravno na površine u hladnjaku ili na površine na hladnjaku.
  - Postoji rizik od požara ili strujnog udara.
- Unutrašnjosti hladnjaka nemojte sušiti sušilom za kosu.
- U unutrašnjost hladnjaka nemojte stavljati upaljenu svijeću radi uklanjanja neugodnih mirisa.
  - To može prouzročiti strujni udar ili požar.
- Proizvode za čišćenje nemojte prskati izravno na zaslon.
  - Tiskana slova na zaslonu mogu se isprati.
- Ako je strana tvar poput vode dospjela u uređaj, iskopčajte strujni utikač i nazovite najbliži servisni centar.
  - U suprotnom može doći do strujnog udara ili požara.
- Čistom, suhom krpom uklonite bilo kakvo strano tijelo ili prašinu s kontakata utikača. Nemojte upotrebljavati mokru ili navlaženu krpu kad čistite utikač.
  - U suprotnom postoji opasnost od požara ili strujnog udara.
- Uređaj nemojte čistiti tako da na njega izravno prskate vodu.
- Za čišćenje nemojte upotrebljavati benzen, razrjeđivač, Clorox ni klor.
  - To može oštetiti površinu uređaja i prouzročiti požar.
- Nikad ne stavljajte prste ili druge predmete u otvor dozatora.
  - To može prouzročiti ozljedu ili materijalnu štetu.

Untitled-8 23 2025-03-11 12:20:33

Sigurnosne informacije

- Prije čišćenje ili održavanja iskopčajte uređaj iz zidne utičnice.
  - U suprotnom može doći do strujnog udara ili požara.
- Za čišćenje hladnjaka koristite čistu spužvu ili mekanu krpu i toplu vodu s blagim deterdžentom.
- Na vanjskim površinama (vratima i odjeljcima), plastičnim dijelovima, vratima i unutarnjim žljebovima i brtvama nemojte koristiti abrazivna ili jaka sredstva za čišćenje kao što su sprejevi za prozore, sredstva za ribanje, zapaljive tekućine, solna kiselina, voskovi za čišćenje, koncentrirani deterdženti, izbjeljivači ili sredstva za čišćenje koja sadrže naftne derivate.
  - Oni bi mogli izgrebati ili oštetiti materijal.
- Staklene police ili poklopce nemojte čistiti toplom vodom kada su hladni. Staklene police i poklopci mogli bi puknuti ako se izlože naglim promjenama temperature ili udarcima kao što je ispadanje.

Ključna upozorenja za odlaganje

⚠ UPOZORENJE

- Ambalažu ovog proizvoda odložite na ekološki prihvatljiv način.
- Prije odlaganja provjerite jesu li cijevi sa stražnje strane hladnjaka oštećene.

Untitled-8 24 2025-03-11 12:20:33

- Pri odlaganju ovog hladnjaka uklonite vrata/brtve vrata i zasun vrata kako mala djeca ili životinje ne bi mogle ostati zarobljene unutra. Djeca se moraju nadzirati kako bi se osiguralo da se ne igraju uređajem. Ostane li zarobljeno unutra, dijete se može ozlijediti ili ugušiti.
  - Ostane li zarobljeno unutra, dijete se može ozlijediti ili ugušiti.
- Izolacija je od ciklopentana. Plinovi u izolacijskom materijalu zahtijevaju posebni postupak odlaganja. Obratite se lokalnim vlastima radi odlaganja proizvoda na ekološki siguran način.
- Svu ambalažu čuvajte izvan dosega djece, jer ona može biti opasna za djecu.
  - Dijete se može ugušiti ako na glavu stavi vrećicu.

Dodatni savjeti za pravilnu upotrebu

- U slučaju nestanka električne energije nazovite ured lokalne tvrtke za elektrodistribuciju i raspitajte se o trajanju.
  - Većina slučajeva nestanaka električne energije riješi se u roku od jednog ili dva sata što ne utječe na temperature u hladnjaku. Ipak, tijekom razdoblja nestanka električne energije treba ograničiti broj otvaranja vrata hladnjaka.
  - Ako nestanak električne energije potraje dulje od 24 sata, izvadite i bacite svu zamrznutu hranu.

Untitled-8 25 2025-03-11 12:20:33

Sigurnosne informacije

- Hladnjak možda neće stalno raditi (zamrznuta hrana može se otopiti ili u odjeljku za zamrznutu hranu temperatura može postati previsoka) ako se na dulje vrijeme nalazi na mjestu s temperaturom zraka okoline koja je trajno ispod temperature za koju je uređaj namijenjen.
- U slučaju određene hrane, držanje te u hladnjaku može imati loš učinak na očuvanje svježine zbog svojstava hrane.
- Uređaj se ne zaleđuje, što znači da nema potrebe ručno ga odleđivati. To se odvija automatski.
- Povećanje temperature tijekom odleđivanja u skladu je s ISO standardima. Ako želite spriječiti nepotrebni porast temperature zamrznute hrane tijekom odleđivanja uređaja, zamotajte zamrznutu hranu u nekoliko slojeva novina.
- Zamrznutu hranu koja se u potpunosti odledila nemojte ponovno zamrzavati.
- Temperatura odjeljka (odjeljaka) s dvije zvjezdice ili pretinca (pretinaca) sa simbolom dviju zvjezdica (**) malo je viša od temperature ostalih pretinaca zamrzivača. Odjeljak (odjeljci) ili pretinac (pretinci) sa simbolom dviju zvjezdica podliježe (podliježu) uputama i/ili uvjetima koji su primjenjivi pri isporuci.

Untitled-8 26 2025-03-11 12:20:33

Upute za WEEE (Otpadna električna i elektronička oprema)

Ispravno odlaganje proizvoda (Električni i elektronički otpad)
(Primjenjivo Primjenjuje se u zemljama s posebnim sustavima za prikupljanje otpada)
Ova oznaka na proizvodu, dodatnoj opremi ili u literaturi ukazuje na to da se proizvod i njegova elektronička oprema (npr., punjač, slušalice, USB kabel) ne bi trebali odlagati s ostalim kućanskim otpadom na kraju radnog vijeka. Da biste spriječili moguću štetu za okoliš ili ljudsko zdravlje nekontroliranim odlaganjem otpada, odvojite ovaj predmet od ostalih vrsta otpada i odgovorno reciklirajte kako biste promicali održivu ponovnu upotrebu materijalnih resursa.

Korisnici u kućanstvima trebali bi kontaktirati prodavača kod kojega su kupili proizvod ili ured lokalne vlasti za pojedinosti o tome gdje i kako se ovaj predmet može odnijeti kako bi recikliranje bilo sigurno za okoliš.

Korisnici u tvrtkama trebaju kontaktirati dobavljača i provjeriti uvjete i odredbe kupovnog ugovora. Ovaj proizvod i njegova elektronička oprema ne smije se miješati s drugim komercijalnim otpadom.

Za informacije o obvezama zaštite okoliša i regulatornim obvezama proizvoda tvrtke Samsung, npr. REACH, WEEE ili Batteries, posjetite našu stranicu o održivosti dostupnu putem www.samsung.com.

(Samo za proizvode koji se prodaju u europskim zemljama i Ujedinjenoj Kraljevini.)

Untitled-8 27 2025-03-11 12:20:33

Postavljanje

Pažljivo pratite ove upute kako biste osigurali pravilno postavljanje ovog hladnjaka te spriječili nesretne slučajeve prije početka upotrebe.

⚠ **UPOZORENJE**

- Koristite se ovim hladnjakom samo u namijenjene svrhe opisane u ovom priručniku s uputama.
- Bilo kakvo servisiranje mora obaviti kvalificirani tehničar.
- Odložite ambalažu u skladu s lokalnim propisima.
- Iskopčajte kabel za napajanje prije servisiranja ili zamjene dijelova kako bi se izbjegao strujni udar.

Untitled-8 28 2025-03-11 12:20:33

Brzi pregled hladnjaka

Stvarni izgled vašeg hladnjaka može se razlikovati ovisno o modelu i državi.

Tip A

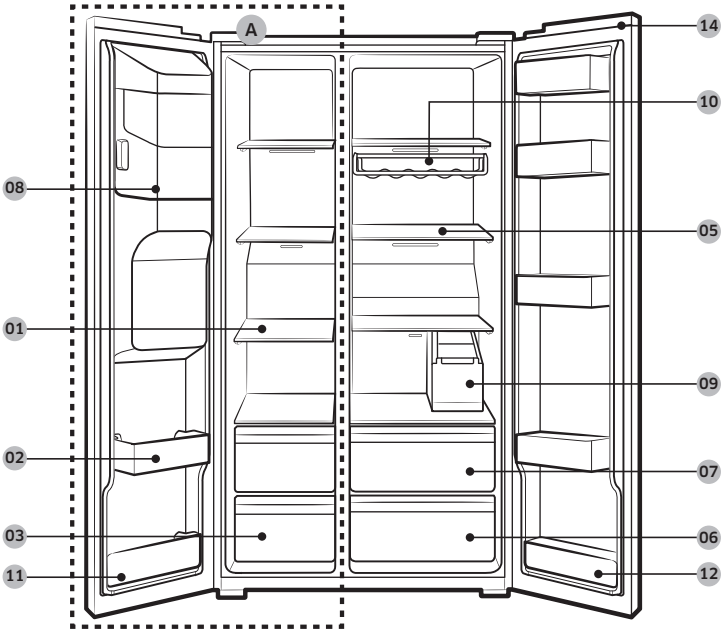

Untitled-8 29 2025-03-11 12:20:34

Postavljanje

Tip B

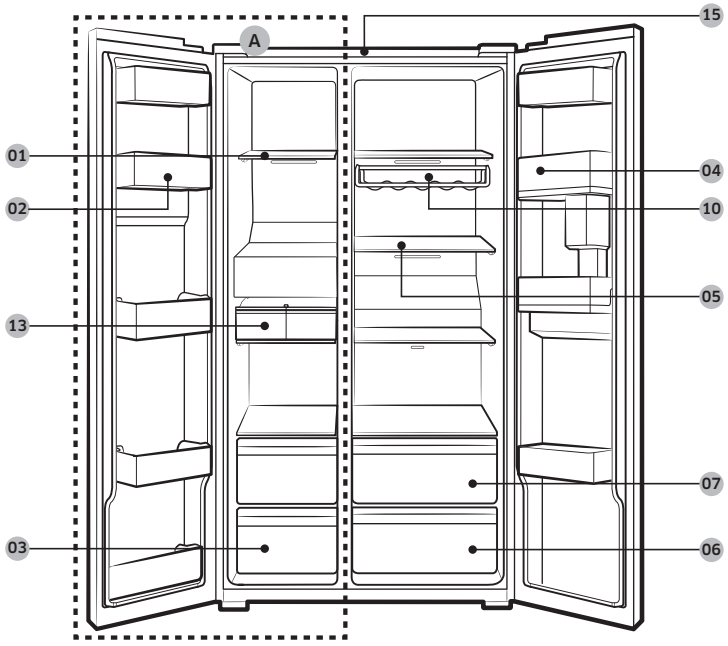

01 Police zamrzivača
02 Višenamjenska polica u zamrzivaču
03 Ladica za osušenu hranu i meso
04 Polica u vratima hladnjaka
05 Police hladnjaka
06 Ladica za povrće
07 Višenamjenska ladica
08 Posuda za ledomat **
09 Spremnik za vodu *
10 Polica za vino *
11 Donja polica zamrzivača
12 Donja polica u vratima hladnjaka *
13 Automatski ledomat *
14 Poklopac prekidača *
15 Mrežasti filtar *

A. Zamrzivač
* Samo kod određenih modela
** Samo kod modela s dozatorom

Untitled-8 30 2025-03-11 12:20:34

NAPOMENA

Izgled posude za jaja može se razlikovati ovisno o modelu.

⚠ OPREZ

Nemojte mijenjati položaj polica u zamrzivaču kod normalnih modela. Police zamrzivača imaju različite duljine pa možete oštetiti proizvod pri zatvaranju vrata ako ste promijenili položaj police.

Koraci za postavljanje

KORAK 1 Izaberite mjesto

Zahtjevi za mjesto:

- čvrsta, ravna površina bez podne obloge koja bi mogla zapriječiti ventilaciju
- udaljeno od izravnog sunčevog svjetla
- s dovoljno prostora za otvaranje i zatvaranje vrata
- udaljeno od izvora topline
- prostor za održavanje i servisiranje

Untitled-8 31 2025-03-11 12:20:34

Postavljanje

Razmak

Pogledajte slike i tablice u nastavku kako biste saznali prostorne zahtjeve za postavljanje.

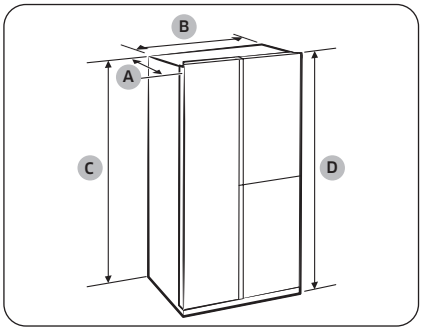

Dubina „A”	726
Širina „B”	912
Visina „C”	1746
Ukupna visina „D”	1784

(jedinica: mm)

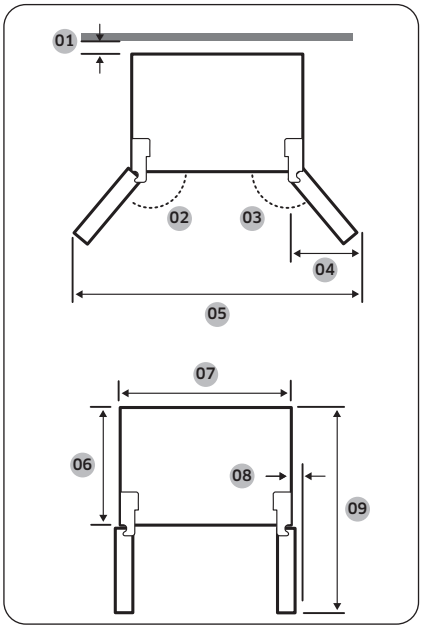

01	preporučuje se više od 50 mm
02	165°
03	170°
04	564 mm
05	1730 mm
06	620 mm
07	912 mm
08	30 mm (bez ručke)
09	1175 mm

NAPOMENA

Gore navedene dimenzije mogu se razlikovati ovisno o metodi mjerenja.

Untitled-8 32 2025-03-11 12:20:35

KORAK 2 Razmak (samo kod određenih modela)

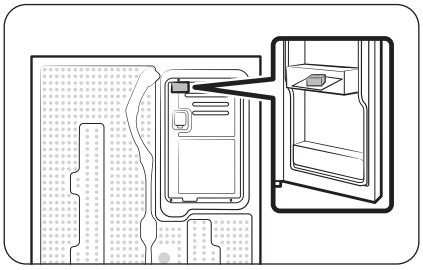

1. Otvorite vrata i pronađite priloženi odstojnik.
2. Raspakirajte odstojnik i pričvrstite ga straga na hladnjak kako je prikazano. On olakšava ventiliranje stražnjeg zida i smanjuje potrošnju električne energije.

KORAK 3 Pod

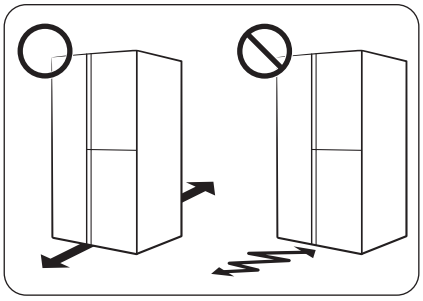

- Površina za postavljanje mora izdržati težinu punog hladnjaka.
- Kako biste zaštitili pod, stavite veći komad kartona pod svaku nožicu hladnjaka.
- Nakon što hladnjak postavite u konačni položaj, kako biste zaštitili pod, nemojte pomicati hladnjak bez prijeke potrebe. Ako morate, postavite debeli papir ili krpu poput stare prostirke na putanju pomicanja.

NAPOMENA

Ako ne možete unijeti hladnjak kroz ulaz zbog njegove veličine, pogledajte odjeljak Skidanje vrata radi transporta u poglavlju Postavljanje.

Untitled-8 33 2025-03-11 12:20:35

Postavljanje

KORAK 4 Podesite nivelirajuće nožice

Podešavanje prednje visine

⚠ **OPREZ**

- Hladnjak treba nivelirati na ravnom, čvrstom podu. U suprotnom može doći do oštećenja hladnjaka ili fizičkih ozljeda.
- Niveliranje se provodi dok je hladnjak prazan. Uvjerite se da u hladnjaku nema hrane.
- Iz sigurnosnih razloga podesite hladnjak tako da prednja strana bude nešto viša od stražnje.

Hladnjak je moguće nivelirati pomoću prednjih nožica koje su opremljene posebnim vijkom (nivelator) za niveliranje. Za niveliranje rabite odvijač s ravnom glavom.

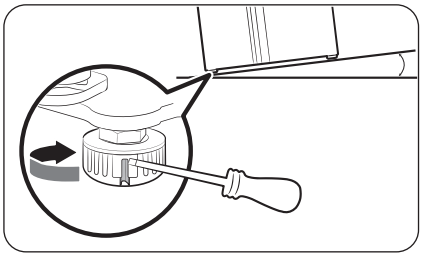

Namještanje visine bočne stranice zamrzivača:
Umetnite odvijač s ravnom glavom u nivelator prednje nožice na bočnoj stranici zamrzivača. Okrenite nivelator u smjeru kazaljke na satu kako biste povisili hladnjak ili u smjeru suprotnom od smjera kazaljke na satu kako biste ga spustili.

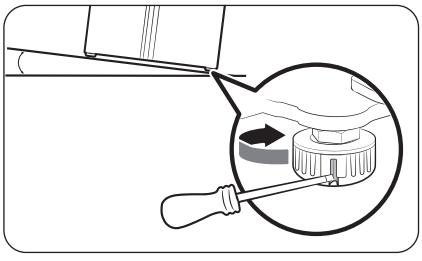

Namještanje visine bočne stranice hladnjaka:
Umetnite odvijač s ravnom glavom u nivelator prednje nožice na bočnoj stranici hladnjaka. Okrenite nivelator u smjeru kazaljke na satu kako biste povisili hladnjak ili u smjeru suprotnom od smjera kazaljke na satu kako biste ga spustili.

Podešavanje visine stražnje strane (samo kod određenih modela)

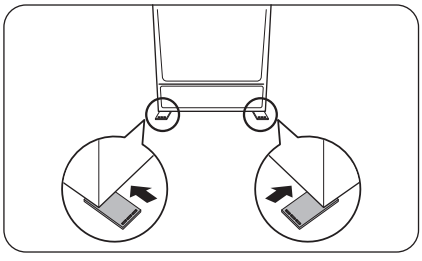

Ako trebate podignuti stražnju stranu hladnjaka da biste ga poravnali, možete upotrijebiti isporučene pločice za podešavanje ravnine. Slijedite ove upute da biste podigli stražnju stranu hladnjaka.

Untitled-8 34 2025-03-11 12:20:36

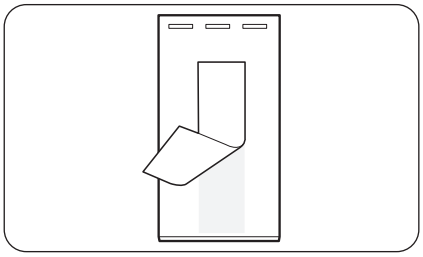

1. Odaberite položaj na podu gdje ćete pričvrstiti pločicu za podešavanje ravnine.
2. Skinite dvostranu traku s donje strane pločice za podešavanje ravnine.

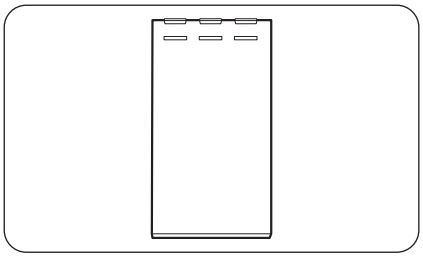

3. Pričvrstite pločicu za podešavanje ravnine na pod.

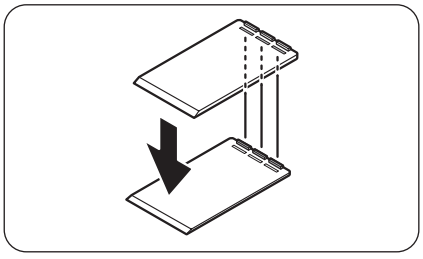

4. Ako trebate još više podignuti stražnju visinu, pričvrstite drugu pločicu za podešavanje ravnine na prvu pločicu za podešavanje ravnine.

NAPOMENA

- Možete preskočiti ovaj korak ako možete poravnati hladnjak s pomoću jedne pločice za podešavanje.
- Pobrinite se da su izbočine na prvoj pločici za podešavanje umetnute u utore na drugoj pločici za podešavanje razine.

Untitled-8 35 2025-03-11 12:20:36

Postavljanje

KORAK 5 Namjestite visinu vrata, kao i procjep između vrata

Namještanje visine vrata

Visina vrata može se prilagoditi koristeći steznu maticu i maticu za visinu na dnu s prednje strane vrata.

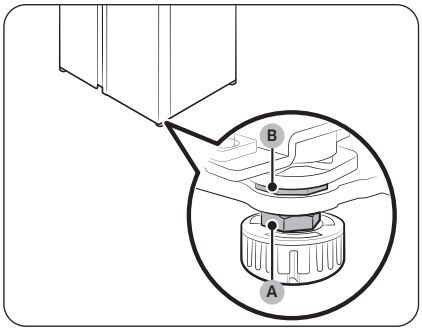

1. Otvorite vrata kako biste prilagodili i pronašli dvije matice (A) i (B) na dnu s prednje strane vrata.

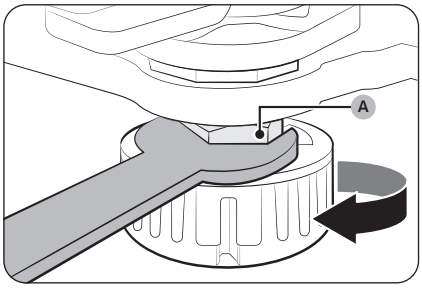

2. Zatezačem od 19 mm (isporučuje se) okrenite steznu maticu (A) u smjeru kazaljke na satu da biste ju otpustili. Zatim otvorite vrata i učinite sljedeće s unutrašnje strane vrata.
   - Kako biste podigli vrata, maticu za visinu (B) okrenite u smjeru suprotnom od smjera kazaljke na satu.
   - Kako biste spustili vrata, okrenite maticu za visinu (B) u smjeru kazaljke na satu.

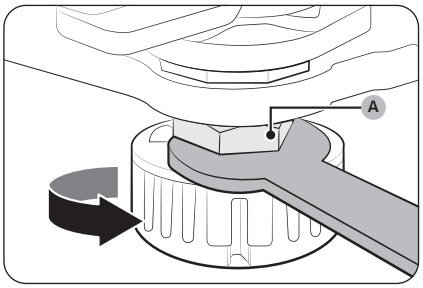

3. Po dovršetku stegnite steznu maticu (A) okrećući je u smjeru suprotnom od smjera kazaljke na satu.

Untitled-8 36 2025-03-11 12:20:37

KORAK 6 Spajanje cijevi dozatora za vodu (samo kod određenih modela)

Potrebni dijelovi i alati

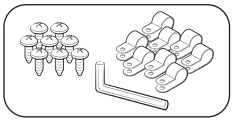

Element za pričvršćivanje cijevi za vodu i vijci

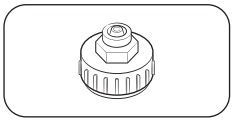

Spojnica (24 mm)

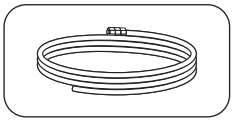

Cijev za vodu

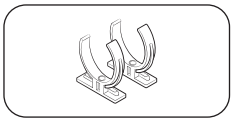

Kopča s blokadom filtra za vodu

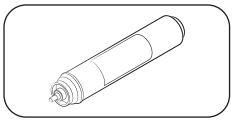

Filtar za vodu

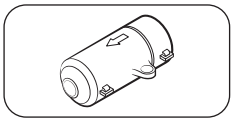

Sigurnosni ventil

Montaža (vanjska cijev dozatora)

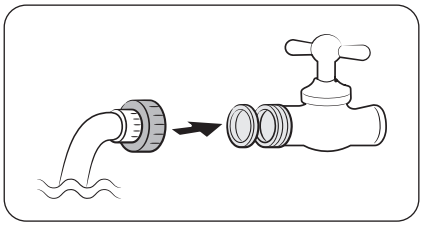

1. Montirajte cijev za vodu pomoću spojnica.
2. Zatvorite glavni dovod za vodu, a zatim zatvorite slavinu.
3. Namjestite spojnicu na dovod za hladnu vodu.

⚠ **OPREZ**

- Provjerite jeste li priključili spojnicu na dovod za hladnu vodu. Spajanje na dovod za toplu vodu može prouzročiti začepljivanje filtra za vodu, koji nakon toga možda neće moći normalno raditi.
- Jamstvo za hladnjak ne obuhvaća instalaciju dovoda za vodu. Instalacija dovoda za vodu vrši se o vašem trošku, osim u slučaju da je naknada za instalaciju uključena u cijenu.
- Društvo Samsung ne preuzima odgovornost za instalaciju dovoda za vodu. Ako dođe do istjecanja vode, obratite se instalateru dovoda za vodu.
- Popravke na cijevi za vodu trebali bi vršiti isključivo kvalificirani tehničari. Ako zamijetite istjecanje vode, obratite se lokalnom servisnom centru tvrtke Samsung ili osobi koja je montirala cijev za vodu.

Untitled-8 37 2025-03-11 12:20:39

Postavljanje

KORAK 7 Priključite dovod za vodu (samo kod određenih modela)

⚠ OPREZ

- Dovod za vodu mora spojiti kvalificirani tehničar.
- Jamstvo za hladnjak ne obuhvaća instalaciju dovoda za vodu. Instalacija dovoda za vodu vrši se o vašem trošku, osim u slučaju da je naknada za instalaciju uključena u cijenu.
- Društvo Samsung ne preuzima odgovornost za instalaciju dovoda za vodu. Ako dođe do istjecanja vode, obratite se instalateru dovoda za vodu.

Spajanje cijevi za hladnu vodu na crijevo za filtriranje vode

⚠ OPREZ

- Osigurajte da je crijevo za filtriranje vode priključeno na cijev za hladnu, pitku vodu. Spajanje na cijev tople vode može prouzročiti kvar filtra za vodu.

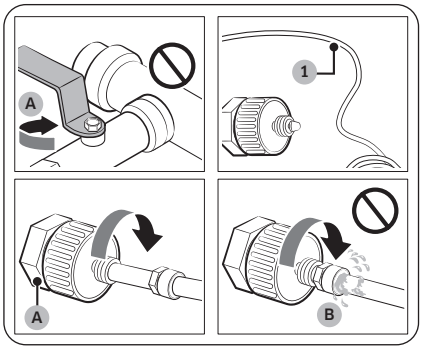

A. Zatvorite glavni dovod za vodu
B. Nema procjepa

1. Zatvorite dovod za vodu tako da zatvorite glavni ventil za vodu.
2. Pronađite cijev za vodu (1) s hladnom, pitkom vodom.
3. Za spajanje na cijev za vodu pridržavajte se uputa iz poglavlja Instalacija dovoda za vodu.

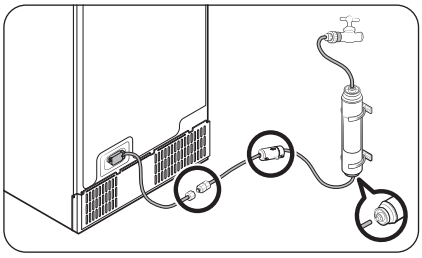

NAPOMENA

Koristite nove komplete cijevi isporučene s uređajem i nemojte koristiti stare komplete cijevi.

Untitled-8 38 2025-03-11 12:20:40

Spajanje crijeva za filtriranje vode na dovod za vodu

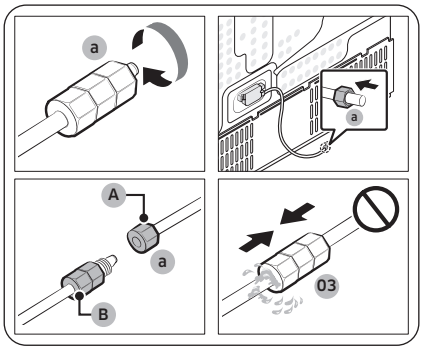

A. Cijev za vodu od jedinice
B. Cijev za vodu od opreme

1. Otpustite i uklonite **kompresijsku maticu (a)** s cijevi za vodu hladnjaka i umetnite je u crijevo za filtriranje vode.
2. Zategnite **kompresijsku maticu (a)** da biste spojili crijevo za filtriranje vode i cijev za vodu.
3. Otvorite glavni ventil za vodu i provjerite curi li voda.
4. U slučaju da nema curenja, pustite približno 10 litara vode ili puštajte vodu 6 – 7 minuta kako biste uklonili nečistoće iz sustava za pročišćavanje vode.

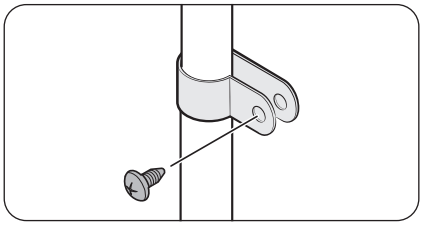

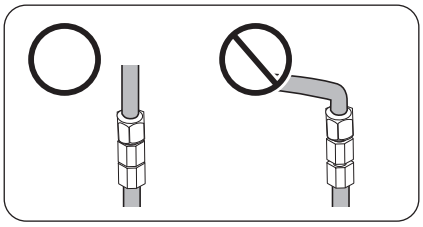

5. Pričvrstite cijev za vodu za sudoper ili zid pomoću kopče.

⚠ OPREZ

- Nemojte previše stegnuti cijev za vodu. Uvjerite se da cijev za vodu nije savijena, prikliještena ili prignječena.
- Ne montirajte cijev za vodu na bilo koji dio hladnjaka. To može oštetiti hladnjak.

NAPOMENA

Ako nakon spajanja cijevi za vodu morate premjestiti hladnjak, obavezno pripazite da je spoj cijevi za vodu u ravnom položaju.

Untitled-8 39 2025-03-11 12:20:41

Postavljanje

Popravak cijevi za vodu

⚠ OPREZ

Popravke na cijevi za vodu trebali bi vršiti isključivo kvalificirani tehničari. Ako zamijetite istjecanje vode, obratite se lokalnom servisnom centru tvrtke Samsung ili osobi koja je montirala cijev za vodu.

Sustav za pročišćavanje vode reverznom osmozom

Tlak vode u vodoopskrbnom sustavu za sustav za pročišćavanje vode reverznom osmozom mora iznositi između 241 kPa i 827 kPa.

Tlak vode u vodoopskrbnom sustavu za pročišćavanje vode reverznom osmozom do cijevi za hladnu vodu hladnjaka mora iznositi najmanje 276 kPa. Ako je tlak vode niži od navedenog:

- Provjerite je li blokiran filtar za talog u sustavu za reverznu osmozu. Po potrebi zamijenite filtar.
- Ponovno napunite spremnik za vodu sustava za reverznu osmozu.
- Ako hladnjak ima filtar za vodu, moguće je dodatno smanjiti tlak vode ako se upotrebljava u kombinaciji sa sustavom za reverznu osmozu. Uklonite filtar za vodu.

Za dodatne informacije ili usluge servisiranja obratite se licenciranom vodoinstalateru.

NAPOMENA

POTREBNO JE POSTAVITI FILTAR ZA VODU.

- Obavezno postavite filtar za vodu.
- Ako ne postavite filtar za vodu, sitni strani materijali koji se nalaze u vodi (pijesak, kamenac) mogu neprestano ulaziti u cijev za dovod vode i uzrokovati kvarove u sustavu za dovod vode.

Naručivanje novog filtra

Ako želite nabaviti novi filtar za vodu (vrsta dijela: **HAFEX/EXP**), obratite se lokalnom servisnom centru tvrtke Samsung.

Montaža filtra za vodu

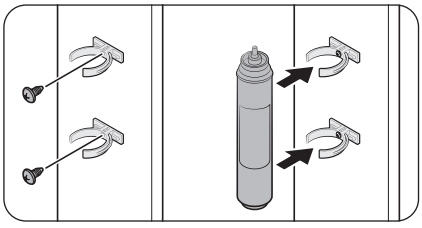

1. Pričvrstite **kopče za blokadu** (x2) na odgovarajućim mjestima, primjerice ispod sudopera. Zatim fiksirajte **kopče za blokadu** s pomoću vijaka.
2. Umetnite **filtar za vodu** u gornje i donje kopče, pritom vodeći računa o ispravnom smjeru. Obavezno provjerite okomiti smjer **filtra za vodu**.

NAPOMENA

Ako je filtar postavljen vodoravno, voda može ostati u filtru. Stoga se preporučuje okomito postavljanje.

Untitled-8 40 2025-03-11 12:20:41

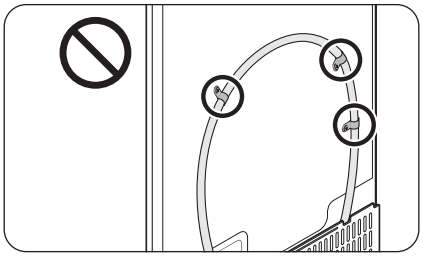

⚠ **OPREZ**

Ne montirajte filtar za vodu ni na koji dio hladnjaka. To može oštetiti hladnjak.

Zamjena filtra za vodu (samo kod određenih modela)

⚠ **OPREZ**

- Nemojte upotrebljavati filtre za vodu drugih proizvođača. Upotrebljavajte samo filtre koje je isporučilo ili odobrilo društvo Samsung.
- Filtri koji nisu odobreni mogu curiti i oštetiti hladnjak te uzrokovati strujni udar. Tvrtka Samsung ne preuzima odgovornost za bilo kakva oštećenja koja mogu nastati upotrebom filtra za vodu treće strane.
- Ikona za zamjenu filtra za vodu ( ) zatreperi kao podsjetnik da treba zamijeniti filtar za vodu.

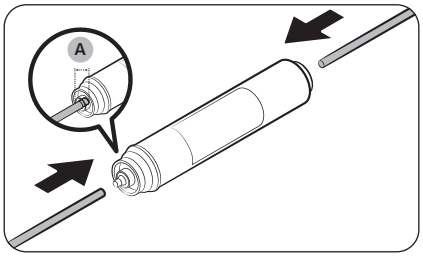

1. Isključite glavni dovod za vodu.
2. Spojite cijev za dovod vode na ulaznoj strani filtra do kraja.
3. Spojite cijev dozatora na izlaznoj strani filtra. Dubina umetanja crijeva za vodu (A) je 18 mm.

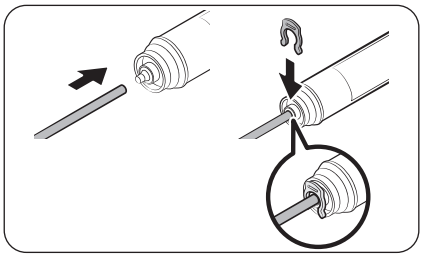

4. Provjerite ističe li voda negdje. Ako ne ističe, fiksirajte cijevi s pomoću kopči.
5. Postavite filtar za vodu na mjesto i fiksirajte ga kopčama.
6. Poništite alarm za zamjenu filtra za vodu. (Za više informacija pogledajte odjeljak „Ponovno postavljanje ili zanemarivanje alarma za zamjenu filtra za vodu (samo kod određenih modela)" na stranici 55.)
7. Kada je zamjena završena, isperite s 10 litara vode (ili puštajte vodu 6 do 7 minuta) kako biste uklonili nečistoće iz crijeva za vodu.

Untitled-8 41 2025-03-11 12:20:42

Postavljanje

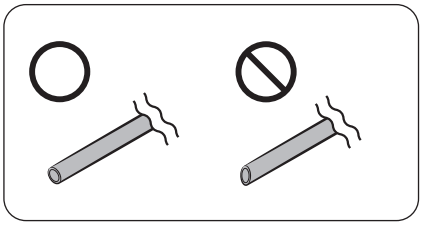

⚠ **OPREZ**

Prilikom prilagođavanja duljine cijevi za vodu obavezno izbrusite površinu reza pod pravim kutom. Na ovaj ćete način spriječiti istjecanje vode.

NAPOMENA

- Ako je filtar nedavno postavljen, može doći do kratkog prskanja vode iz dozatora za vodu. To se događa ako zrak uđe u cijev za vodu.
- Prilikom ove zamjene hladnjak može ispuštati vodu na pod. Ako dođe do ovoga, obrišite vodu suhom krpom.

KORAK 8 Početne postavke

Kada dovršite sljedeće korake, hladnjak će biti u potpunosti funkcionalan.

1. Ukopčajte utikač u zidnu utičnicu kako biste uključili hladnjak.
2. Otvorite vrata i provjerite uključuje li se unutarnje svjetlo.
3. Kontrolu temperature postavite na najnižu temperaturu i pričekajte oko sat vremena. Nakon toga zamrzivač će biti lagano ohlađen, a motor će raditi glatko.
4. Pričekajte da hladnjak dosegne postavljenu temperaturu. Sada je hladnjak spreman za upotrebu.

KORAK 9 Konačna provjera

Kad dovršite postavljanje potvrdite sljedeće:

- Hladnjak je ukopčan u električnu utičnicu i propisno uzemljen.
- Hladnjak je postavljen na ravnu, niveliranu površinu s pristojnim razmakom od zida ili ormarića.
- Hladnjak je niveliran i stoji čvrsto na podu.
- Vrata se slobodno otvaraju i zatvaraju, a unutarnje svjetlo automatski se uključuje kad otvorite vrata.

Untitled-8 42 2025-03-11 12:20:42

Skidanje vrata radi transporta

Ako hladnjak zbog svoje veličine ne može proći kroz ulaz, slijedite upute u nastavku:

Potreban alat (ne isporučuje se)

Ove alate treba upotrijebiti za skidanje vrata.

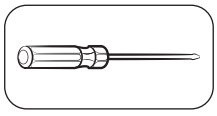

Križni odvijač

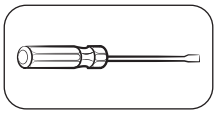

Odvijač s ravnom glavom

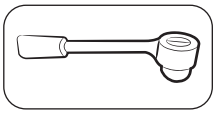

Nasadni ključ (10 mm)

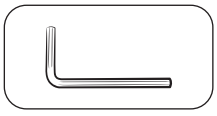

Imbus ključ (5 mm)

Odvojite cijev dovoda za vodu

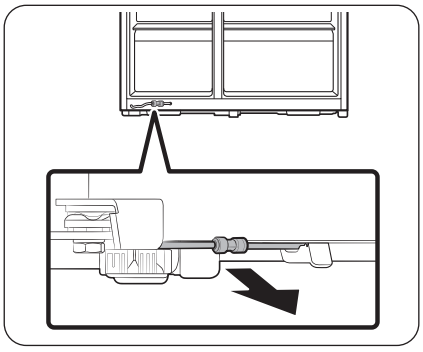

1. S donjeg dijela hladnjaka povucite odvod za vodu prema naprijed.

NAPOMENA

Cijev za vodu hladnjaka je cijev za cirkulaciju vode koja spaja cijev dovoda za vodu i crijeva iz sustava za pročišćavanje vode hladnjaka.

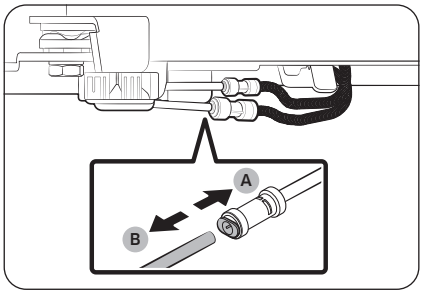

2. Za odvajanje crijeva pritisnite i držite **steznu čahuru (A)** i odvojite **crijevo za vodu (B)**.

⚠ OPREZ

Ne primjenjujte preveliku silu na spojnicu. Može puknuti.

Untitled-8 43 2025-03-11 12:20:44

Postavljanje

Odvajanje vrata

⚠ OPREZ

Vrata mogu pasti ili se prevrnuti i pritom se oštetiti. Kako biste spriječili nezgode, budite iznimno oprezni tijekom izvođenja ovih koraka.

Modeli tipa A

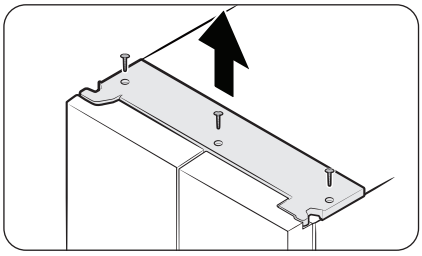

Modeli tipa B

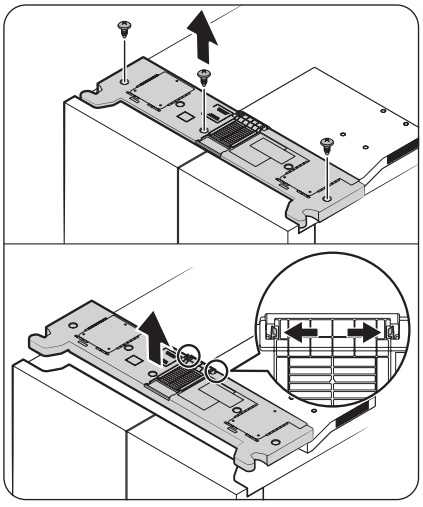

1. Odvojite gornji poklopac dok su vrata zatvorena.
   Način odvajanja ovisi o tipu gornjeg poklopca.
   - Tip A: križnim odvijačem uklonite vijke, a zatim podignite gornji poklopac da biste ga odvojili.
   - Tip B: križnim odvijačem uklonite vijke, gurnite jezičke za zaključavanje prema van da biste oslobodili gornji poklopac od poklopca kanala i zatim podignite gornji poklopac da biste ga odvojili.

NAPOMENA

Broj vijaka može se razlikovati ovisno o modelu.

Untitled-8 44 2025-03-11 12:20:44

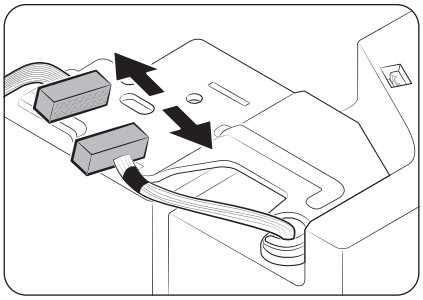

2. Iskopčajte električni sklop.

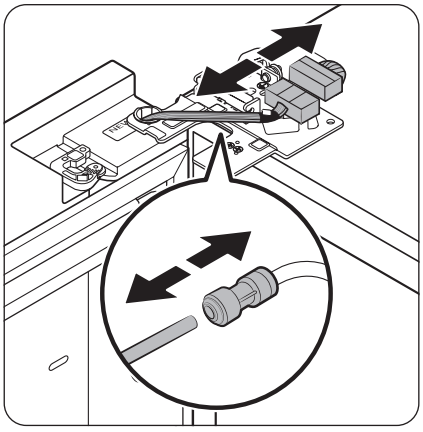

3. Odvojite dva žičana priključka na lijevim vratima. Položaj priključaka razlikuje se ovisno o modelu.

⚠ **OPREZ**

- Nemojte istovremeno skidati i jedna i druga vrata. Vrata skidajte jedna po jedna. U suprotnom bilo koja vrata mogu pasti i uzrokovati tjelesne ozljede.
- Provjerite je li hladnjak isključen prije odvajanja priključaka.

4. Odspojite cijev za vodu od spojnice na lijevim vratima kao što je prikazano.

- Ovaj se korak ne odnosi na modele bez vrča s automatskim punjenjem i dozatora za vodu.

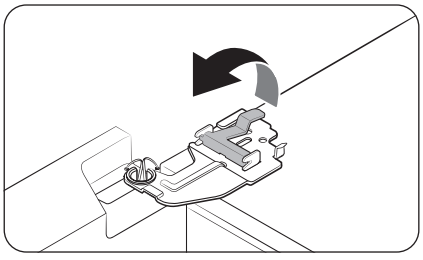

5. Nježno podignite stegu.

NAPOMENA

Kako biste spriječili oštećenje stege ili povrede, nemojte podizati stegu na silu.

Untitled-8 45 2025-03-11 12:20:45

Postavljanje

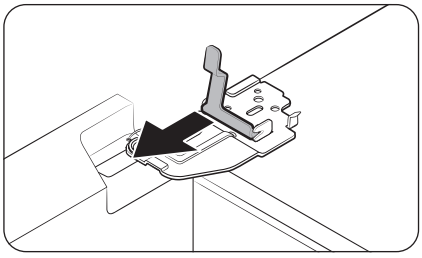

6. Povucite stegu kako biste je uklonili.

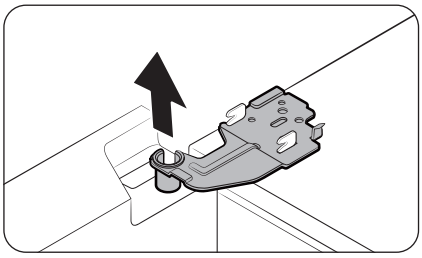

7. Otvorite vrata za 90 stupnjeva. Dok držite vrata, uklonite šarku.

⚠ **OPREZ**

Ako šarku uklonite bez držanja vrata, ona mogu pasti i prouzročiti povredu.

Untitled-8 46 2025-03-11 12:20:46

Ponovno postavljanje vrata hladnjaka

Nakon što hladnjak postavite na njegovo mjesto, ponovno pričvrstite vrata tako što ćete upute za njihovo skidanje slijediti obrnutim redoslijedom.

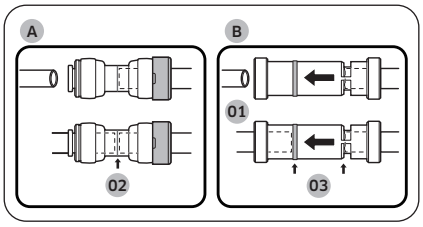

01 Dozator
02 Sredina prozirne spojnice
03 Vodilice

⚠ **OPREZ**

Da biste spriječili curenje vode iz dozatora, cijev za vodu mora biti potpuno spojena. Pobrinite se da su obje cijevi dovoda vode do kraja umetnute u sredinu prozirne spojnice (A) ili vodilica (B).

Untitled-8 47 2025-03-11 12:20:46

Postavljanje

Ponovno namještanje vrata

⚠ **OPREZ**

- Prije ponovnog namještanja vrata provjerite jesu li svi električni priključci ispravno priključeni.
- Vrata zamrzivača treba montirati prije vrata hladnjaka.
- Budite oprezni kada uklanjate vrata da biste osigurali da ne padnu na vas.
- Pazite da ne ogrebete.

1. Držite vrata zamrzivača i umetnite ih u šarku na dnu hladnjaka.

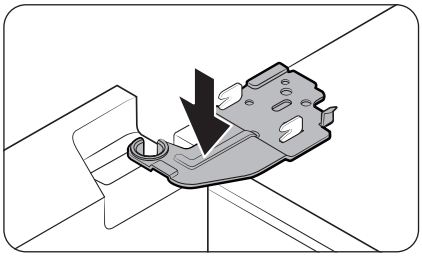

2. Postavite šarku u njezin položaj i zatim je umetnite u otvor na vratima.

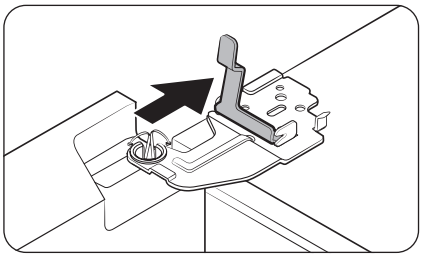

3. Umetnite stegu u smjeru strelice.

Untitled-8 48 2025-03-11 12:20:47

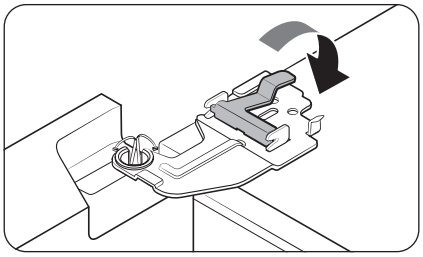

4. Pritisnite stegu kako je prikazano.

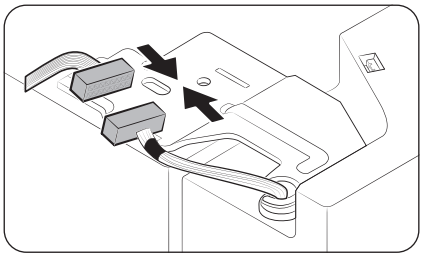

5. Priključite električni sklop.

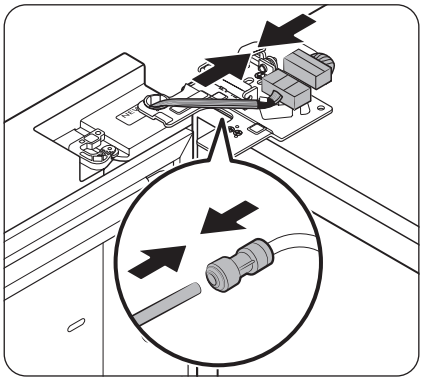

6. Priključite žičane priključke.

⚠ **OPREZ**

- Provjerite jesu li žičani priključci ispravno priključeni. U suprotnom zaslon neće raditi.

7. Priključite cijev za vodu.

- Ovaj se korak ne odnosi na modele bez vrča s automatskim punjenjem i dozatora za vodu.

⚠ **OPREZ**

- Da biste spriječili curenje vode, osigurajte da crvene vodilice ispravno zatežu spojnicu.
- Vodilice držite podalje od djece.

Untitled-8 49 2025-03-11 12:20:48

Postavljanje

Modeli tipa A

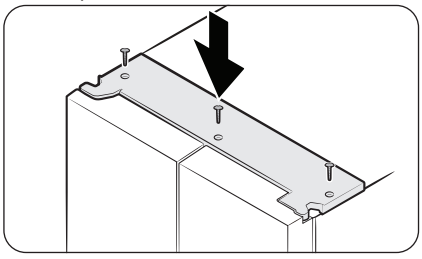

Modeli tipa B

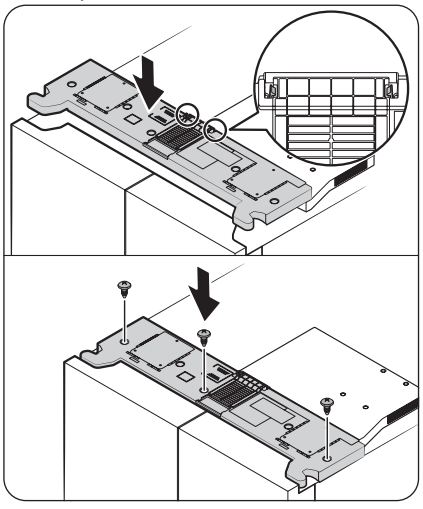

8. Najprije pričvrstite gornji poklopac na prednjoj strani, a zatim pritisnite prema dolje na stražnjoj strani da biste ga postavili u ispravan položaj. Zatim pričvrstite vijke.
   - Za modele tipa B: pobrinite se da jezičci za zaključavanje potpuno prianjanju na poklopac kanala prije nego što zategnete vijke.

NAPOMENA

Broj vijaka može se razlikovati ovisno o modelu.

Untitled-8 50 2025-03-11 12:20:48

Operacije

Glavna ploča

Stvaran izgled vaše glavne ploče može se razlikovati od prikaza i izgled glavne ploče podložan je promjenama bez prethodne napomene.

Opća vrsta

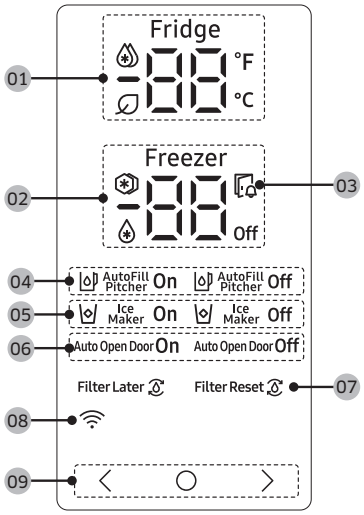

01 Indikator hladnjaka	• Prikazuje trenutnu ili željenu temperaturu hladnjaka. • naznačuje da je funkcija Power Cool (Brzo hlađenje) uključena. • Ikona pojavljuje se kada je uključena funkcija AI Energy Mode. Funkciju AI Energy Mode možete uključiti ili isključiti u aplikaciji SmartThings. (samo kod određenih modela)
02 Indikator zamrzivača	• Prikazuje trenutnu ili željenu temperaturu zamrzivača. • naznačuje da je funkcija Power Freeze (Brzo zamrzavanje) uključena. • naznačuje je li zamrzivač u načinu rada Fridge (Hladnjak). (Samo kod određenih modela.) • **Off** naznačuje je li zamrzivač isključen. (Samo kod određenih modela.)
03 Indikator otvaranja vrata	Ovaj indikator treperi kako bi upozorio da su vrata otvorena dulje od 2 minute.

Untitled-8 51 2025-03-11 12:20:50

04 Indikator Vrč s automatskim punjenjem (samo kod određenih modela)	AutoFill Pitcher (Vrč s automatskim punjenjem) ima 2 indikatora (AutoFill Pitcher (Vrč s automatskim punjenjem) On (uključen) / Off (isključen)) koji pokazuju njegov radni status. • Kada vrč s automatskim punjenjem radi, uključuje se odgovarajući indikator (AutoFill Pitcher On (Vrč s automatskim punjenjem uključen)). • Kada je vrč s automatskim punjenjem isključen, uključuje se odgovarajući indikator (AutoFill Pitcher Off (Vrč s automatskim punjenjem isključen)). • Da biste omogućili funkciju AutoFill Pitcher (Vrč s automatskim punjenjem) morate uključiti AutoFill Pitcher (Vrč s automatskim punjenjem).
05 Indikator ledomata	• Pokazuje status ledomata. • Ako želite omogućiti stvaranje leda, morate uključiti ledomat.
06 Indikator automatskog otvaranja vrata (samo kod određenih modela)	• Prikazuje status funkcije Auto Open Door (Automatsko otvaranje vrata). • Ako želite omogućiti funkciju Auto Open Door (Automatsko otvaranje vrata), morate uključiti funkciju Auto Open Door (Automatsko otvaranje vrata). (Za više informacija pogledajte odjeljak **Uključivanje ili isključivanje funkcije automatskog otvaranja vrata (samo kod određenih modela)** na stranici **56**.)
07 Indikator filtra za vodu (samo kod određenih modela)	• naznačuje je li potrebno zamijeniti filtar za vodu. • Kad se prikaže ikona možete zamijeniti filtar za vodu i poništiti alarm za zamjenu filtra za vodu ili zanemariti alarm i kasnije zamijeniti filtar. (Za više informacija pogledajte odjeljak „**Ponovno postavljanje ili zanemarivanje alarma za zamjenu filtra za vodu (samo kod određenih modela)**" na stranici **55**.)
08 Pokazatelj mrežne veze	• Ova ikona naznačuje da je hladnjak povezan na mrežu. • Hladnjakom možete upravljati i nadzirati ga putem aplikacije SmartThings. Za više informacija pogledajte odjeljak **SmartThings (samo kod određenih modela)**.
09 Gumbi	• Kada je zaslon isključen dodirnite bilo koji gumb kako biste ga uključili. • Dodirnite ○ kako biste odabrali hladnjak ili zamrzivač i 〈 ili 〉 za biranje željene temperature ili funkcije odabranog odjeljka.

NAPOMENA

- Upravljačka ploča je isključena kada se hladnjak ne upotrebljava. Uključuje se i zasvijetli kada otvorite vrata ili dodirnete gumbe.
- Ako vrata ostanu otvorena 5 minuta, unutarnje svjetlo počet će treperiti 5 minuta i zatim se isključiti. Time se gluhe korisnike ili korisnike oštećenog sluha upozorava da su vrata otvorena. Imajte na umu da je ova funkcija normalna.

Untitled-8 52 2025-03-11 12:20:51

Postavljanje željene temperature ili funkcije

1. Dodirnite bilo koji gumb (〈 , ◯ ili 〉) kako biste uključili zaslon.
   - Ovaj se korak možda ne odnosi na određene modele.
2. Dodirnite ◯ kako biste odabrali hladnjak ili zamrzivač.
   - Počet će treperiti indikator odabranog odjeljka.
   - Simbol Celzijevih stupnjeva (℃) ne treperi.
3. Dodirnite 〈 ili 〉 za odabir željene temperature ili funkcije.
   - Pogledajte tablicu za više informacija o dostupnim mogućnostima pojedinog odjeljka.

Fridge (Hladnjak)	• Dostupne mogućnosti: (Power Cool (Brzo hlađenje)) ↔ 1 ℃ ↔ 2 ℃ ↔ 3 ℃ ↔ 4 ℃ ↔ 5 ℃ ↔ 6 ℃ ↔ 7 ℃ ↔ (Vacation (Odmor)) • Power Cool (Brzo hlađenje) ubrzava postupak hlađenja pri maksimalnoj brzini ventilatora. Hladnjak nastavlja raditi u punoj brzini tijekom dva i pol sata, a zatim se vraća na prethodnu temperaturu. • Funkciju Vacation (Odmor) upotrijebite ako idete na odmor ili poslovno putovanje ili ne namjeravate upotrebljavati hladnjak dulje vrijeme. Temperatura hladnjaka bit će manja od 15 ℃, ali zamrzivač ostaje aktivan kao što je prethodno postavljeno.

Untitled-8 53 2025-03-11 12:20:51

Freezer (Zamrzivač)	• Dostupne mogućnosti: (Power Freeze (Brzo zamrzavanje)) ↔ -23 °C ↔ -22 °C ↔ -21 °C ↔ -20 °C ↔ -19 °C ↔ -18 °C ↔ -17 °C ↔ -16 °C ↔ -15 °C ↔ (Fridge (Hladnjak)) ↔ **Off** • Power Freeze (Brzo zamrzavanje) ubrzava postupak zamrzavanja pri maksimalnoj brzini ventilatora. Zamrzivač nastavlja raditi u punoj brzini 50 sati, a zatim se vraća na prethodnu temperaturu. Želite li zamrznuti velike količine namirnica, aktivirajte Power Freeze (Brzo zamrzavanje) najmanje 20 sati prije spremanja namirnica u zamrzivač. • Ako odaberete (Fridge (Hladnjak)), zamrzivač će raditi kao hladnjak i postavka temperature promijenit će se na 3 °C. • Ako odaberete **Off**, zamrzivač će se isključiti. • Ispraznite posudu za led prije nego što odaberete (Fridge (Hladnjak)) ili **Off**. Približno 15 sekundi nakon što odaberete (Fridge (Hladnjak)) ili **Off** ledomat će početi izbacivati ostatke leda u posudu za led. • Načini rada (Fridge (Hladnjak)) i **Off** nisu dostupni na određenim modelima. ⚠ **UPOZORENJE** • Nemojte stavljati staklene boce s tekućinom u zamrzivač dok je u načinu rada Hladnjak. Kada isključite način rada Fridge (Hladnjak) i zamrzivač se vrati u način rada zamrzivača, tekućina u boci će se zamrznuti i staklena boca može puknuti ili se razbiti u zamrzivaču. • Pobrinite se da prije biranja gumba Fridge (Hladnjak) uklonite zamrznutu hranu iz zamrzivača. Zamrznuta se hrana topi i kvari s povećanjem temperature. • Uklonite hranu koju ne želite zamrznuti prije nego što isključite način rada Fridge (Hladnjak) i nastavite upotrebljavati zamrzivač za zamrzavanje. **NAPOMENA** • Uporabom funkcije Power Freeze (Brzo zamrzavanje) povećava se potrošnja energije hladnjaka. Isključite funkciju ako vam nije potrebna i vratite zamrzivač na izvorne postavke temperature. • Kada je zamrzivač u načinu rada Isključeno, temperatura zamrzivača bit će manja od 15 °C, ali hladnjak ostaje aktivan kao što je prethodno postavljeno. • Nemojte spremati hranu ili pića u hladnjak kada je zamrzivač u načinu rada **Off**. • Ako želite upotrebljavati zamrzivač u načinu rada zamrzavanja, preporučujemo da hranu spremite u plastične posude, posebice povrće.

4. Pričekajte 5 sekundi za potvrdu odabira.
   - Prestat će treperiti indikator odabranog odjeljka.

NAPOMENA

Uporaba funkcije Power Cool (Brzo hlađenje) ili Power Freeze (Brzo zamrzavanje) povećava potrošnju energije.

Untitled-8 54 2025-03-11 12:20:52

Uključivanje ili isključivanje funkcije Vrč s automatskim punjenjem (samo kod određenih modela)

Funkciju Vrč s automatskim punjenjem možete uključiti ili isključiti u hladnjaku.

1. Dodirnite bilo koji gumb (〈 , ◯ ili 〉) kako biste uključili zaslon.
   - Ovaj se korak možda ne odnosi na određene modele.
2. Dodirnite ◯ dok ne zatreperi indikator za Vrč s automatskim punjenjem.
3. Dodirnite 〈 ili 〉 da biste uključili ili isključili Vrč s automatskim punjenjem.
   - Dodirnite 〈 da biste ga uključili.
   - Dodirnite 〉 da biste ga isključili.
4. Pričekajte 5 sekundi ili dodirnite ◯ za potvrdu odabira.
   - Indikator Vrča s automatskim punjenjem prestaje treperiti.

Uključivanje ili isključivanje ledomata

Možete uključiti ili isključiti automatski ledomat u zamrzivaču.

1. Dodirnite bilo koji gumb (〈 , ◯ ili 〉) kako biste uključili zaslon.
   - Ovaj se korak možda ne odnosi na određene modele.
2. Dodirnite ◯ dok indikator ledomata ne zatreperi.
3. Dodirnite 〈 ili 〉 da biste uključili ili isključili ledomat.
   - Dodirnite 〈 da biste ga uključili.
   - Dodirnite 〉 da biste ga isključili.
4. Pričekajte 5 sekundi ili dodirnite ◯ za potvrdu odabira.
   - Indikator Ice Maker (Ledomat) prestaje treperiti.

Ponovno postavljanje ili zanemarivanje alarma za zamjenu filtra za vodu (samo kod određenih modela)

Ikona za zamjenu filtra za vodu (🚰) treperi kao podsjetnik korisniku da treba zamijeniti filtar za vodu. Filtar za vodu možete zamijeniti odmah i zatim poništiti alarm za zamjenu filtra za vodu ili možete zanemariti alarm i kasnije zamijeniti filtar za vodu.

1. Dodirnite bilo koji gumb (〈 , ◯ ili 〉) kako biste uključili zaslon.
   - Ovaj se korak možda ne odnosi na određene modele.
2. Dodirnite ◯ dok ne zatreperi indikator Water Filter (Filtar za vodu).
3. Dodirnite 〈 ili 〉 kako biste ponovno postavili ili zanemarili alarm za zamjenu filtra za vodu.
   - Dodirnite 〈 ako želite zanemariti alarm i kasnije zamijeniti filtar za vodu.
   - Dodirnite 〉 ako ste zamijenili filtar za vodu i želite ponovno postaviti alarm za zamjenu filtra za vodu.
4. Pričekajte 5 sekundi ili dodirnite ◯ za potvrdu odabira.
   - Indikator Filtar za vodu prestaje treperiti.

Untitled-8 55 2025-03-11 12:20:52

Operacije

Uključivanje ili isključivanje funkcije automatskog otvaranja vrata (samo kod određenih modela)

Možete uključiti ili isključiti funkciju Auto Open Door (Automatsko otvaranje vrata).

1. Dodirnite bilo koji gumb (〈 , ◯ ili 〉) kako biste uključili zaslon.
   - Ovaj se korak možda ne odnosi na određene modele.
2. Dodirnite ◯ dok ne zatreperi indikator Auto Open Door (Automatsko otvaranje vrata).
3. Dodirnite 〈 ili 〉 da biste uključili ili isključili funkciju.
   - Dodirnite 〈 da biste ga uključili.
   - Dodirnite 〉 da biste ga isključili.
4. Pričekajte 5 sekundi ili dodirnite ◯ za potvrdu odabira.
   - Indikator Auto Open Door (Automatsko otvaranje vrata) prestaje treperiti.

Uključivanje ili isključivanje Wi-Fi mreže (samo kod određenih modela)

Da biste uključili ili isključili Wi-Fi, dodirnite i držite ◯ ili 〉 10 sekundi. Na zaslonu se prikazuje status Wi-Fi veze u trajanju od 5 sekundi (kao što je prikazano na slici).

Wi-Fi uključen

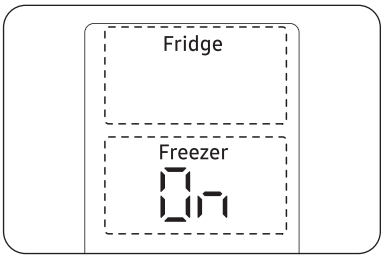

Wi-Fi isključen

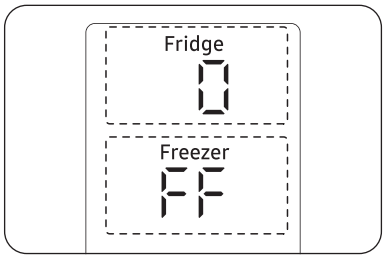

NAPOMENA

- Morate uključiti Wi-Fi da biste povezali hladnjak s aplikacijom SmartThings.
- Za više informacija pogledajte odjeljak SmartThings (samo kod određenih modela).

Untitled-8 56 2025-03-11 12:20:53

Vrsta Family Hub

Početni zaslon

NAPOMENA

- Pogledajte internetski priručnik za hladnjak za više informacija o drugim izbornicima i aplikacijama koje su dostupne u aplikaciji za hladnjak.
- Sadržaj aplikacija i widgeta ili njihov dizajn podložan je promjenama ili se podrška može prekinuti bez prethodne najave, ovisno o politici davatelja sadržaja.
- Odrasla osoba mora nadgledati djecu koja upotrebljavaju funkcije, aplikacije i usluge hladnjaka.
- Odrasla osoba mora nadgledati radnje maloljetnika u vezi s uslugama.

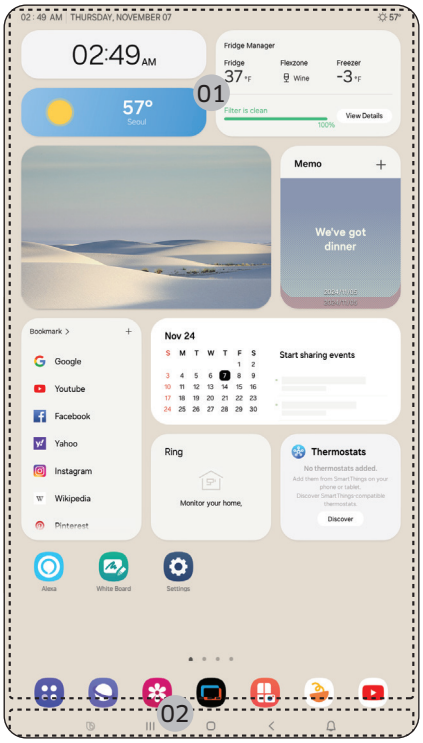

01 Početni zaslon
02 Prilagodljivi gumbi

Untitled-8 57 2025-03-11 12:20:54

Operacije

01 Početni zaslon

- Dodirnite željenu aplikaciju ili widget za pokretanje.
- Na početnom zaslonu možete dodavati ili uklanjati stavke kao što su aplikacije, widgeti, fotografije, videozapisi, crteži i tekst.
- Dodirnite i držite stavku da biste ušli u Način uređivanja. U Načinu uređivanja možete povući i spustiti stavku na novu lokaciju na početnom zaslonu. Kada premjestite stavku na novu lokaciju, stavka će postati crvena ako ta lokacija nije dostupna.

02 Prilagodljivi gumbi

01 Bixby
- Dodirnite za upotrebu aplikacije Bixby.

02 Upravitelj zadataka
- Dodirnite za otvaranje funkcije Upravitelj zadataka.

03 Početni zaslon
- Dodirnite za otvaranje zaslona Početni zaslon.

04 Povratak
- Dodirnite za povratak na prethodni zaslon.

05 Obavijest
- Dodirnite za prikaz izbornika Ploča za brzo biranje.

06 Sakrij/prikaži
- Dodirnite za sakrivanje ili prikazivanje prilagodljivih gumba.
- Gumb Sakrij/prikaži pojavljuje se samo kada je aplikacija aktivna.

Upravljač hladnjakom

Na početnom zaslonu dodirnite aplikaciju **Fridge Manager (Upravljač hladnjakom)**.

- Možete postaviti željenu temperaturu ili načine rada za svaki odjeljak.
- Za detaljnije informacije o aplikaciji Fridge Manager (Upravljač hladnjakom) pogledajte internetski priručnik.
- Za pristup internetskom priručniku s hladnjaka Family Hub dodirnite **Setting (Postavke)** > **Help & Contact Us (Pomoć i kontakt)** > **Online Manual (Internetski priručnik)**.

Untitled-8 58 2025-03-11 12:20:54

Vrsta AI Home Hub

Početni zaslon

NAPOMENA

- Pogledajte internetski priručnik za hladnjak za više informacija o drugim izbornicima i aplikacijama koje su dostupne u aplikaciji za hladnjak.
- Sadržaj aplikacija i widgeta ili njihov dizajn podložan je promjenama ili se podrška može prekinuti bez prethodne najave, ovisno o politici davatelja sadržaja.
- Odrasla osoba mora nadgledati djecu koja upotrebljavaju funkcije, aplikacije i usluge hladnjaka.
- Odrasla osoba mora nadgledati radnje maloljetnika u vezi s uslugama.

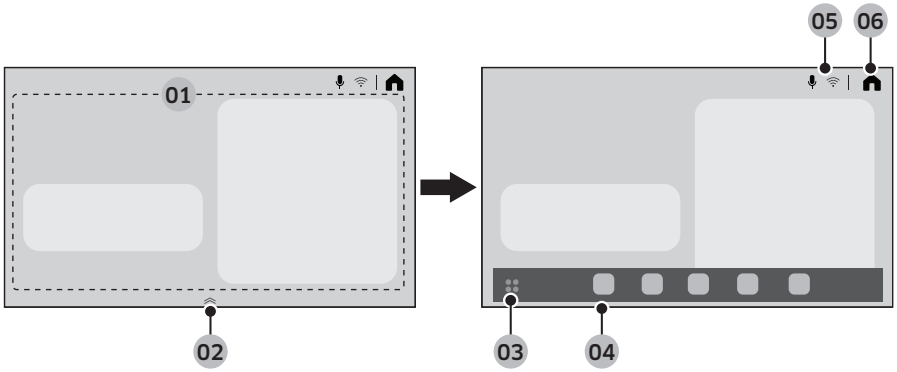

01 Područje kartice Početni zaslon	Možete postaviti različite funkcije i provjeriti informacije. • AI Vision Inside (AI unutarnja kamera): Možete upravljati namirnicama u hladnjaku. • Recipes (Recepti): Možete dobiti smjernice za kuhanje i recepte. • SmartThings: Svoj hladnjak možete povezati s aplikacijom SmartThings i možete upravljati njime daljinski putem aplikacije. • Fridge Manager (Upravljač hladnjakom): Možete postaviti željenu temperaturu ili načine rada za svaki odjeljak. • Product Care (Održavanje proizvoda): Možete upravljati proizvodima u hladnjaku.
02 Rukovatelj sidrištem aplikacija	• Povucite Rukovatelj sidrištem aplikacija prema gore kako biste otvorili Sidrište aplikacija. • Rukovatelj sidrištem aplikacija pojavljuje se samo na Početnom zaslonu.
03 Gumb za paletu aplikacija	Dodirnite za prikaz dostupnih aplikacija.

Untitled-8 59 2025-03-11 12:20:55

Operacije

04 Sidrište aplikacija	• Sidrište aplikacija prikazuje ikone za lakši pristup aplikacijama koje se često upotrebljavaju. • U sidrištu aplikacija prikazuje se do pet aplikacija koje se ne mogu uređivati.
05 Područje indikatora	Pojavljuju se različite ikone koje ukazuju na uključene funkcije.
06 Početni zaslon	Dodirnite kako biste otišli na zaslon Početni zaslon.

Ploča za brzo biranje

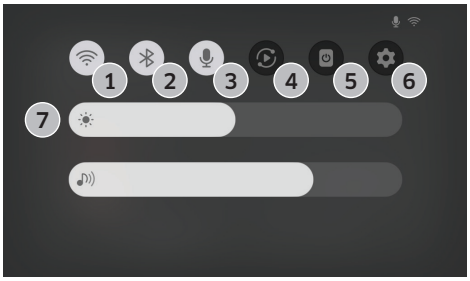

Ploča za brzo biranje omogućuje brzi pristup raznim postavkama. Prijeđite prstom od vrha zaslona prema dolje da biste otvorili Ploču za brzo biranje.

1	Wi-Fi	• Dodirnite za uključivanje ili isključivanje Wi-Fi mreže. • Pritisnite i držite pritisnutom ikonu da biste pristupili zaslonu s postavkama Wi-Fi mreže.
2	Bluetooth	• Dodirnite za pristup zaslonu s postavkama za Bluetooth.
3	Mikrofon	• Dodirnite za uključivanje ili isključivanje mikrofona.
4	Pametan prikaz	• Dodirnite za pristup zaslonu Pametan prikaz.
5	Isključivanje zaslona	• Dodirnite za isključivanje zaslona.
6	Postavke	• Dodirnite za pristup izborniku Postavke.
7	Svjetlina i glasnoća	• Pomaknite odgovarajući klizač za prilagođavanje svjetline zaslona ili glasnoće.

Upravljač hladnjakom

Na zaslonu Home (Početni zaslon) dodirnite aplikaciju Fridge Manager (Upravljač hladnjakom).

- Možete postaviti željenu temperaturu ili načine rada za svaki odjeljak.

Untitled-8 60 2025-03-11 12:20:55

- Za detaljnije informacije o aplikaciji Fridge Manager (Upravljač hladnjakom) pogledajte internetski priručnik.
- Za pristup internetskom priručniku s hladnjaka dodirnite ⚙ > General (Općenito) > Support (Podrška) > User manual (Korisnički priručnik).

Ponovno postavljanje zaslona (samo vrste Family Hub i AI Home Hub)

Ako se na zaslonu pojavi neuobičajen problem, pokušajte ga ponovno postaviti. To bi moglo riješiti problem.

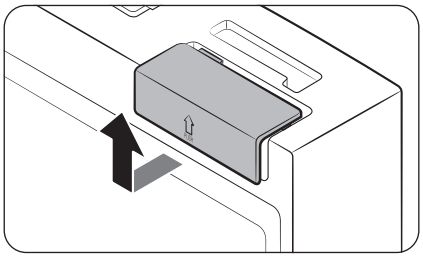

1. Otvorite desna vrata hladnjaka i pronađite poklopac prekidača u gornjem desnom kutu vrata.
2. Gurnite poklopac prema gore da biste izložili prekidač za napajanje.

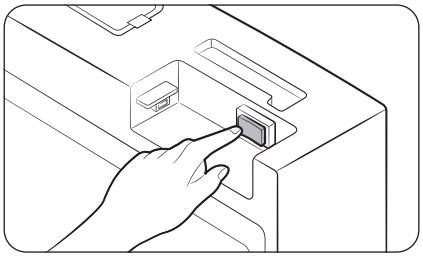

3. Isključite prekidač, a zatim ga ponovno uključite.
4. Ponovno umetnite poklopac prekidača do kraja sve dok ne čujete klik.

Untitled-8 61 2025-03-11 12:20:56

Operacije

SmartThings (samo kod određenih modela)

Postavljanje

Posjetite trgovinu Google Play, Galaxy Apps ili Apple App Store i potražite „SmartThings". Preuzmite i instalirajte aplikaciju SmartThings koju vam omogućuje društvo Samsung Electronics na pametni uređaj.

NAPOMENA

- Podržana softverska verzija aplikacije SmartThings podložna je promjenama u skladu s pravilima za podršku operacijskog sustava koje izdaje proizvođač. Kada je riječ o aplikaciji SmartThings ili funkcijama koje aplikacija podržava, nova pravila za ažuriranje aplikacije na postojećoj verziji operacijskog sustava mogu se prestati primjenjivati zbog upotrebljivosti ili sigurnosnih razloga.
- Aplikacija SmartThings podložna je promjenama bez prethodne najave radi poboljšanja upotrebljivosti ili izvedbe. Aplikacija SmartThings stalno se ažurira u skladu s najnovijom verzijom operacijskog sustava jer se verzija operacijskog sustava na mobilnom telefonu ažurira svake godine. Ako imate pitanja u vezi s navedenim stavkama, obratite nam se na adresu st.service@samsung.com
- Preporučeni sustavi šifriranja uključuju WPA/TKIP i WPA2/AES. Nije podržan nijedan noviji ni nestandardizirani Wi-Fi protokol za provjeru autentičnosti.
- Okolne bežične komunikacije mogu utjecati na bežične mreže.
- Ako je vaš davatelj internetskih usluga registrirao MAC adresu vašeg osobnog računala ili modema za identifikaciju, vaš pametni hladnjak društva Samsung možda se neće uspjeti povezati s internetom. Ako se to dogodi, obratite se davatelju internetskih usluga za tehničku pomoć.
- Postavke vatrozida vašeg mrežnog sustava mogu spriječiti povezivanje pametnog hladnjaka društva Samsung s internetom. Obratite se davatelju internetskih usluga za tehničku pomoć. Ako se ovaj problem nastavi, obratite se lokalnom servisnom centru društva Samsung ili trgovcu.
- Da biste konfigurirali postavke bežične pristupne točke (AP), pročitajte korisnički priručnik za pristupnu točku (usmjerivač).
- Pametni hladnjaci društva Samsung podržavaju Wi-Fi mrežu frekvencije 2,4 GHz sa standardom IEEE 802.11 b/g/n i Soft-AP protokolima. (Preporučuje se IEEE 802.11 n.)
- Neovlašteni Wi-Fi bežični usmjerivači možda se neće uspjeti povezati s primjenjivim pametnim hladnjacima društva Samsung.

Untitled-8 62 2025-03-11 12:20:56

Samsung račun

Da biste upotrebljavali aplikaciju, trebate registrirati svoj Samsung račun. Ako nemate Samsung račun, slijedite upute aplikacije na zaslonu da biste izradili besplatan Samsung račun.

Početak

Uključite uređaj koji želite povezati, otvorite aplikaciju SmartThings na telefonu i zatim slijedite upute u nastavku.

Ako se prikaže skočni prozor s porukom da je pronađen novi uređaj, dodirnite **ADD NOW (DODAJ SADA)**.

Ako se skočni prozor ne prikaže, dodirnite gumb **+** i odaberite uređaj koji želite povezati s popisa dostupnih uređaja.

Ako vaš uređaj nije na popisu dostupnih uređaja, dodirnite **Supported Devices (Podržani uređaji)**, odaberite vrstu uređaja (Hladnjak) i odaberite određeni model uređaja.

Slijedite upute u aplikaciji da biste postavili uređaj. Kada se postavljanje dovrši, vaš će se hladnjak prikazati kao „kartica" na zaslonu **Devices (Uređaji)**.

Aplikacija za hladnjak

Integrirana kontrola

Možete kontrolirati i nadzirati hladnjak kod kuće, kao i dok ste u pokretu.

- Dodirnite ikonu hladnjaka na nadzornoj ploči SmartThings ili dodirnite ikonu Uređaji na dnu nadzorne ploče, a zatim dodirnite „karticu" hladnjaka da biste otvorili stranicu Hladnjak.
- Provjerite radni status ili obavijesti povezane s hladnjakom i po potrebi izmijenite opcije ili postavke.

NAPOMENA

Neke opcije ili postavke hladnjaka možda neće biti dostupne za daljinsko upravljanje.

Untitled-8 63 2025-03-11 12:20:56

Operacije

Kategorija	Stavka	Opis
Nadzor i kontrola	Temperatura hladnjaka	Možete postaviti i nadzirati željenu temperaturu hladnjaka.
	Brzo hlađenje	Funkciju Brzo hlađenje možete uključiti ili isključiti te provjeriti trenutne postavke.
	Temperatura zamrzivača	Možete postaviti i nadzirati željenu temperaturu zamrzivača.
	Brzo zamrzavanje	Možete uključiti ili isključiti funkciju Brzo zamrzavanje i provjeriti trenutačne postavke.
	Ledomat *	Možete uključiti ili isključiti ledomat.
	Vrč s automatskim punjenjem *	Možete uključiti ili isključiti funkciju Vrč s automatskim punjenjem i provjeriti trenutačne postavke funkcije.
Alarmi	Neuobičajeno visoka temperatura	Alarm se aktivira kada je u hladnjaku ili zamrzivaču neuobičajeno visoka temperatura.
	Otvaranje vrata	Ovaj se alarm aktivira ako su vrata hladnjaka ili zamrzivača otvorena dulje od 2 minute.
	Prelijeva se Vrč s automatskim punjenjem *	Ako funkcija Vrč s automatskim punjenjem prepozna prelijevanje, aktivirat će alarm kako bi vam dojavila status prelijevanja.
	Zamjena filtra za vodu	Ovaj vas alarm podsjeća da morate zamijeniti filtar za vodu.
AI Energy Mode *	Možete uključiti ili isključiti AI Energy Mode u izborniku Energy u aplikaciji SmartThings. Status funkcije AI Energy Mode možete provjeriti u aplikaciji SmartThings. Na nekim se modelima ikona pojavljuje na glavnoj ploči i ukazuje na to da je funkcija AI Energy Mode uključena. (samo kod određenih modela) Uključivanjem funkcije AI Energy Mode smanjuje se potrošnja energije, ali može doći i do smanjenja hlađenja. **NAPOMENA** Funkcija AI Energy Mode možda neće raditi u skladu s korisničkim postavkama ili radnim okruženjem.	

* samo kod određenih modela

Informacije o sigurnosnom ažuriranju

Sigurnosna ažuriranja provode se radi osiguranja bolje zaštite vašeg uređaja i vaših osobnih podataka. Za više informacija o sigurnosnim ažuriranjima posjetite web-mjesto https://security.samsungda.com.

* Samo su neki jezici podržani na web-mjestu.

Untitled-8 64 2025-03-11 12:20:56

Bixby (prepoznavanje glasa – samo kod određenih modela)

Što je to Bixby?

- Bixby je naziv rješenja društva Samsung koje omogućuje glasovno upravljanje uređajem s pomoću umjetne inteligencije.

Upotreba usluge Bixby

- Kako biste omogućili prepoznavanje glasa, morate povezati svoj uređaj s aplikacijom SmartThings putem mreže.
- Također morate prihvatiti uvjete za upotrebu usluge Bixby.
- Nakon povezivanja s aplikacijom možete upravljati određenim funkcijama uređaja s pomoću usluge Bixby na svom pametnom telefonu Samsung, iako izvorno ne podržava funkciju prepoznavanja glasa.
- Da biste aktivirali Bixby, recite „Hi, Bixby" i zatim izgovorite glasovnu naredbu.
- Za više informacija o glasovnim naredbama pogledajte odjeljak „Glasovne naredbe".

Glasovne naredbe

Kategorija	Naredba (primjeri)
Temperatura	Tell me the temperature of the refrigerator (Koja je temperatura hladnjaka)
	Tell me the temperature of the fridge in the refrigerator (Koja je temperatura odjeljka hladnjaka u hladnjaku)
	Tell me the temperature of freezer in the refrigerator (Koja je temperatura zamrzivača u hladnjaku)
Vrijeme	Tell me the weather tomorrow (Kakvo će biti vrijeme sutra)
	How humid is it today? (Kakva je vlaga u zraku danas?)
	How high is the fine dust level today? (Koliko ima sitnih čestica prašine danas?)
	When can I expect rain? (Kada mogu očekivati kišu?)
Međunarodno vrijeme	What time is it now? (Koliko je sad sati?)
	What month is it today by the lunar calender? (Koji je mjesec po lunarnom kalendaru?)
	What time is it in New York? (Koliko je sati u New Yorku?)

NAPOMENA

Bixby će izaći iz stanja mirovanja nakon određenog vremena ako ne izgovorite nijednu glasovnu naredbu. Nakon što omogućite prepoznavanje glasa, usluga može raditi nezadovoljavajuće ili netočno zbog okolne buke kao što je zvuk televizije.

Untitled-8 65 2025-03-11 12:20:56

Operacije

⚠ **OPREZ**

- Što sve utječe na prepoznavanje glasa
  - Na uslugu prepoznavanja glasa mogu utjecati vaš ton glasa, način govora, izgovor riječi i zvukovi iz okoline.
  - Kada upotrebljavate uslugu prepoznavanja glasa, morate govoriti glasnije od zvukova iz okoline.
  - Kako biste poboljšali učinak usluge prepoznavanja glasa, stanite unutar 3 metra od uređaja i jasno izgovorite naredbu.
  - Dok gledate televiziju, uređaj može pogrešno prepoznati glasovne naredbe zbog zvuka televizije.
- Prepoznavanje glasa ne radi ako...
  - Bixby je isključen u izborniku Bixby unutar aplikacije SmartThings.
  - Mikrofon je isključen u postavkama mikrofona unutar aplikacije SmartThings.
- Prepoznavanje glasa netočno radi ako...
  - Zvukovi iz okoline glasniji su od vašeg glasa (zvuk televizije, glazbe itd.)
  - Signal Wi-Fi mreže nije dovoljno jak (loša internetska veza)

Untitled-8 66 2025-03-11 12:20:57

Ploča dozatora (samo određeni modeli)

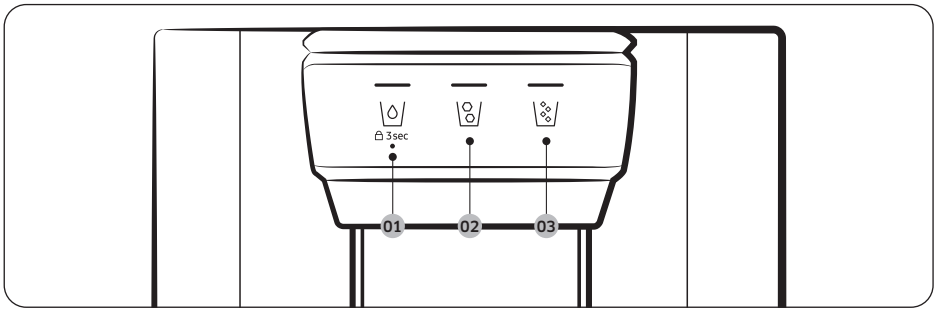

01 \ 02 \

03 \

01 Voda / Zaključavanje (3 s)

\	Za doziranje hladne vode pritisnite \. Uključit će se odgovarajući indikator.
3 sec (3 s) (ploča dozatora / ručica dozatora)	Ako želite onemogućiti korištenje gumba na ploči dozatora i ručice dozatora, pritisnite \ i držite pritisnutim dulje od 3 sekunde. Ako ponovo pritisnete gumb i držite ga pritisnutim dulje od 3 sekunde, isključit ćete zaključavanje dozatora.

02 Kockice leda

Pritisnite \ kako bi se stvarale kockice leda. Uključit će se odgovarajući indikator.

03 Drobljeni led

Za doziranje drobljenog leda pritisnite \. Uključit će se odgovarajući indikator.

Untitled-8 67 2025-03-11 12:20:58

Operacije

Posebne značajke

Hladnjak je opremljen uređajima koji se prilagođavaju korisnicima i omogućavaju veliki broj prednosti.

Funkcija Automatsko otvaranje vrata (samo kod određenih modela)

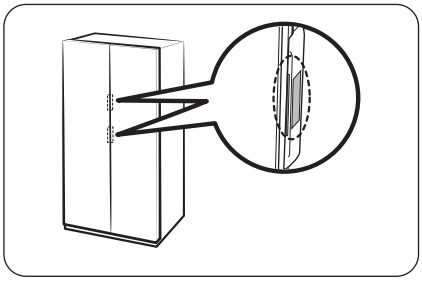

Dodirnite senzor u blizini ručke na vratima. Vrata će se otvoriti.

- Zadana je postavka **Off (Isključeno)**.
- Da biste uključili funkciju, pogledajte sljedeće.
  - Opća vrsta: Pogledajte odjeljak **Uključivanje ili isključivanje funkcije automatskog otvaranja vrata (samo kod određenih modela)** na stranici **56**.
  - Vrsta Family Hub: Na aplikaciji Fridge Manager (Upravljač hladnjakom) dodirnite **Settings (Postavke)** i zatim uključite **Auto Open Door (Automatsko otvaranje vrata)**.
  - Vrsta AI Home Hub: Na početnom zaslonu dodirnite ⚙ > **Refrigerator (Hladnjak)** > **Auto open door (Automatsko otvaranje vrata)** i odaberite **On (Uključeno)**.

NAPOMENA

- Ako dodirnete oba senzora u isto vrijeme, najprije će se otvoriti vrata s prvim senzorom koji ste dodirnuli, a druga vrata otvorit će se unutar otprilike 2 sekunde.
- Vrata se ne zatvaraju automatski. Zatvorite vrata ručno nakon upotrebe.
- Kut (stupanj) pod kojim se vrata otvaraju može se razlikovati ovisno o okruženju u kojem je hladnjak postavljen, primjerice, o podu na koji je hladnjak postavljen, o razini hladnjaka te o opterećenju hrane pohranjene u polici za vrata.
  - Ako se vrata otvaraju previše ili nedovoljno, provjerite stoji li hladnjak ravno i poravnajte ga ako ne stoji. (Za više informacija pogledajte odjeljak „**KORAK 4 Podesite nivelirajuće nožice**" na stranici **34**.)

⚠ OPREZ

- Funkcija Auto Open Door (Automatsko otvaranje vrata) možda neće ispravno raditi ako stalno otvarate i zatvarate vrata.
- Nemojte gurati niti silom zatvarati vrata dok se automatski otvaraju. To može dovesti do kvara proizvoda.
  - Pazite da vas vrata ne udare kada se otvaraju automatski.
- Ako se vrata ne otvaraju nakon što ste ih pokušali otvoriti nekoliko puta, pričekajte otprilike minutu, a zatim pokušajte ponovno. (Možda ćete imati poteškoća s otvaranjem vrata neposredno nakon njihova zatvaranja zbog promjene tlaka zraka unutar hladnjaka do koje dolazi kada otvarate i zatvarate vrata.)
- Slučajno dodirivanje senzora može uzrokovati otvaranje vrata, stoga provjerite jesu li zatvorena.

Untitled-8 68 2025-03-11 12:20:59

Glas (samo kod određenih modela)

Postavljanje prepoznavanja glasa

U aplikaciji SmartThings postavite „Zvuk” na „Glas”.

Primjeri glasovnih naredbi

1	Autofill pitcher detected water overflow (Vrč s automatskim punjenjem otkrio je prelijevanje vode)
2	The refrigerator door has been opened (Vrata hladnjaka su otvorena)
3	Something went wrong. (Nešto nije u redu.)
4	The mode has been changed (Promijenjen je način rada)
5	Power cool is now in operation (Uključena je funkcija Power Cool (Brzo hlađenje))
6	Power freeze is now in operation (Uključena je funkcija Power Freeze (Brzo zamrzavanje))
7	The temperature inside the refrigerator has increased (Temperatura unutar hladnjaka se povećala)
8	The temperature is now set (Temperatura je postavljena)

NAPOMENA

Usluge prepoznavanja glasa isključuje se kada postavite „Zvuk” na „Onemogućeno” u svom hladnjaku.

Untitled-8 69 2025-03-11 12:20:59

Operacije

Vrč za vodu (Vrč s automatskim punjenjem) (samo kod određenih modela)

Hladna, pročišćena voda uvijek je spremna u vrču AutoFill Pitcher (Vrč s automatskim punjenjem). U infuzer možete staviti čaj ili voće da biste uživali u raznovrsnoj infuziranoj vodi po svojem ukusu.

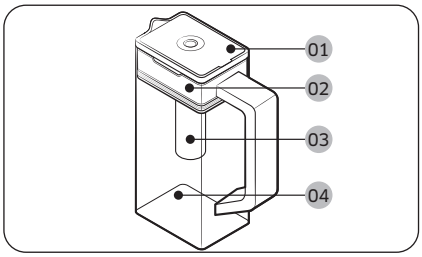

01 Poklopac
02 Držač infuzera
03 Infuzer
04 Glavni dio

Punjenje vrča za vodu

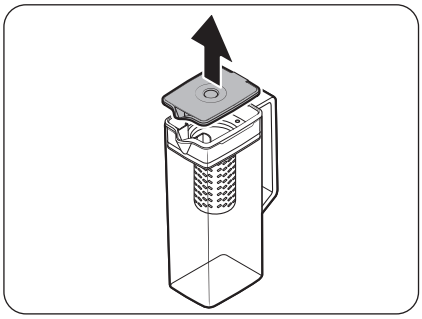

1. Uhvatite ručku **poklopca** i zatim povucite prema gore da biste otvorili **poklopac**.
2. U infuzer stavite listiće čaja ili voće, prema želji.

NAPOMENA

Ako želite održati početnu koncentraciju infuzirane vode, isključite funkciju AutoFill Pitcher (Vrč s automatskim punjenjem).

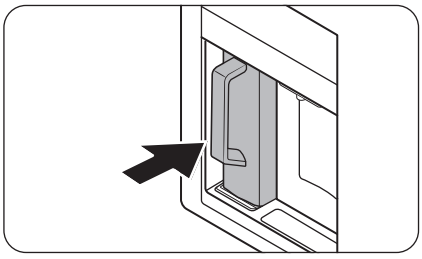

3. Omogućite funkciju AutoFill Pitcher (Vrč s automatskim punjenjem) na upravljačkoj ploči. Otvorite vrata centra za piće, a zatim podesite vrč za vodu na držač. Gurnite ga ravno kao što je prikazano na slici.

⚠ OPREZ

Pobrinite se da vrč za vodu pristaje u držač vrča za vodu.

4. Zatvorite vrata. Vrč za vodu uskoro će se početi puniti rashlađenom vodom.

Untitled-8 70 2025-03-11 12:21:00

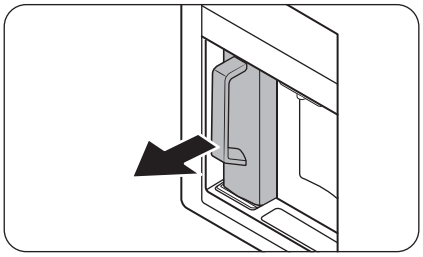

5. Da biste pili čaj, otvorite vrata centra za piće, a zatim odvojite vrč za vodu. Ravno ga izvucite.

⚠ **OPREZ**

- Preporučujemo da vodu infuziranu voćem konzumirate u roku od 24 sata. Nakon toga, infuzirana voda mogla bi se pokvariti.
- Morate očistiti vrč za vodu nakon konzumacije infuzirane vode. Vrč za vodu operite i u slučaju da ga niste upotrebljavali duže vrijeme.

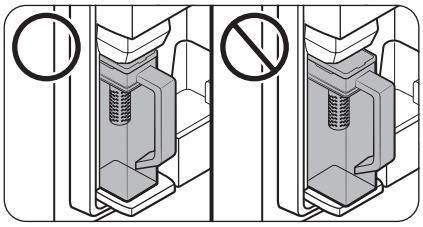

- Da biste spriječili da vrč za vodu padne ili da curi, pobrinite se da vrč za vodu pristaje u držač vrča za vodu.

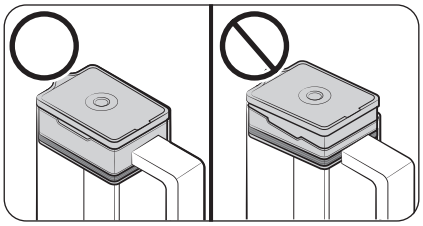

- Da biste spriječili prolijevanje ili curenje vrča za vodu, pobrinite se da je držač infuzera ispravno umetnut.

Untitled-8 71 2025-03-11 12:21:01

Operacije

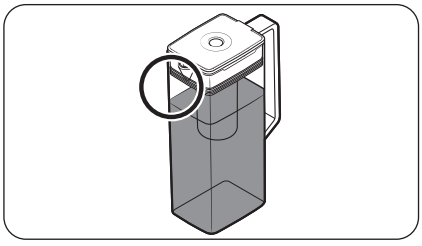

NAPOMENA

- Ako prednja strana (posebno označeni dio) vrča za vodu ima previše vlage, vrč za vodu možda se neće u potpunosti napuniti. Uklonite vlagu, a zatim pokušajte ponovno.
- Funkcija AutoFill Pitcher (Vrč s automatskim punjenjem) prestat će opskrbljivati vrč za vodu vodom ako se vrč za vodu ne napuni nakon određenog vremena. Ako se to dogodi, provjerite je li cijev za vodu ispravno priključena. Uklonite i ponovno umetnite vrč za vodu, a zatim pokušajte ponovno.
- Ako vrč za vodu nije pun do vrha, provjerite ima li vode u spremniku za vodu hladnjaka. Ako je spremnik za vodu prazan, najprije ga napunite vodom. Zatim odvojite vrč za vodu te ga ponovno namjestite radi dovoda vode u vrč. (samo kod određenih modela)

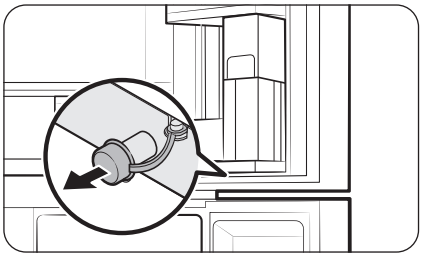

- Obrišite oko držača vrča za vodu ako vrč za vodu curi ili se izlijeva.
- Voda curi ako je gumeni čep otvoren.
- Na upravljačkoj ploči treperit će indikator funkcije AutoFill Pitcher (Vrč s automatskim punjenjem) ako voda curi. U slučaju curenja otvorite gumeni čep da biste izbacili vodu koja curi. Ako indikator ne prestane treperiti nakon što izbacite vodu, možda postoji greška sustava. Obratite se lokalnom servisnom centru društva Samsung.

NAPOMENA

- Morate očistiti vrč za vodu nakon konzumacije infuzirane vode. Vrč za vodu potrebno je oprati i ako ga niste upotrebljavali dulje vrijeme ili ako je u njemu stajala voda dulje od tri dana.
- Ako infuzer nije pravilno očišćen, u njemu može preostati miris čaja ili voća koje se ranije upotrebljavalo. Ako nećete upotrebljavati infuzer, odvojite ga od vrča i spremite na sigurno.
- Ako niste upotrebljavali filtar za vodu dulje vrijeme, izlijte prva dva vrča vode. Zatim temeljito očistite vrč za vodu i upotrijebite ga.

Untitled-8 72 2025-03-11 12:21:01

Dozator za vodu (samo kod određenih modela)

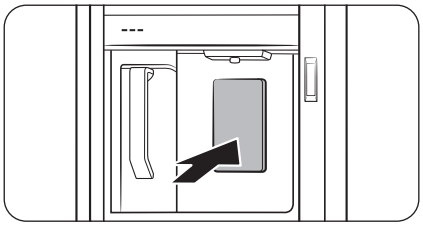

Za doziranje rashlađene vode otvorite centar za piće i pritisnite ručicu dozatora.

NAPOMENA

- Dozator će zaustaviti doziranje ako nastavite gurati ručicu dozatora otprilike 1 minutu. Ako želite još vode, otpustite i ponovno pritisnite ručicu.
- Pazite da čaša bude u ravnini s dozatorom da biste izbjegli prelijevanje vode iz dozatora.
- Ako ne upotrebljavate dozator za vodu 2 – 3 dana, voda iz dozatora može imati neobičan miris ili okus. Ne radi se o kvaru sustava. Bacite prvih 1 – 2 čaše vode.
- Ako je spremnik za vodu hladnjaka prazan, upotrebom funkcije AutoFill (Automatsko punjenje) ili pritiskom na polugu dozatora vode omogućit ćete ulazak zraka u crijevo za vodu. Ako napunite spremnik za vodu dok u crijevu za vodu ima zraka, upotreba funkcije AutoFill (Automatsko punjenje) ili pritisak na polugu dozatora vode može uzrokovati prskanje vode.

Zamućena voda

Voda koja dolazi u hladnjak prolazi kroz filtar s alkalnom jezgrom. Tlak vode povećava se tijekom postupka filtriranja i voda postaje zasićena kisikom i dušikom. Voda zbog toga nakon doziranja privremeno izgleda zamućeno. To je normalno. Voda će se nakon nekoliko sekundi razbistriti.

Untitled-8 73 2025-03-11 12:21:02

Operacije

Dozator za vodu/led (samo kod određenih modela)

Pomoću dozatora možete dozirati vodu s ledom ili bez leda.

Dozator vode nudi 3 mogućnosti: hladna voda, kockice leda i drobljeni led. Ako želite dozirati hladnu vodu, na ploči dozatora pritisnite \/. Postavite čašu za vodu ispod dozatora i pritisnite ručicu dozatora.

Doziranje vode s ledom

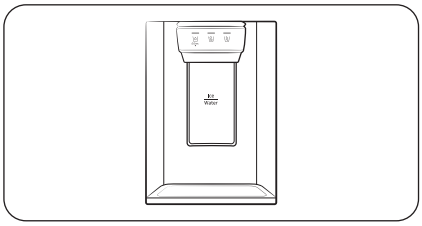

1. Uključite ledomat i pritisnite \/ ili \/ kako biste odabrali vrstu leda.
2. Postavite čašu za vodu ispod dozatora i zatim čašom pritisnite **ručicu dozatora**. Dozator počinje proizvoditi led.
3. Za odabir vode pritisnite \/.
4. Čašom pritisnite **ručicu dozatora**. Iz dozatora izlazi voda.

NAPOMENA

- Iz dozatora prestaje izlaziti led ili voda ako nastavite gurati ručicu dozatora otprilike 1 minutu. Ako želite još vode, otpustite i ponovno pritisnite ručicu.
- Pazite da čaša bude u ravnini s dozatorom da biste izbjegli prelijevanje vode iz dozatora.
- Ako ne upotrebljavate dozator za vodu 2 – 3 dana, voda iz dozatora može imati neobičan miris ili okus. Ne radi se o kvaru sustava. Bacite prvih 1 – 2 čaše vode.

Untitled-8 74 2025-03-11 12:21:02

Ledomat (samo kod određenih modela)

Hladnjak je opremljen ugrađenim ledomatom koji automatski dozira led tako da možete uživati u filtriranoj vodi s drobljenim ledom ili kockicama leda.

Pravljenje leda

Nakon što hladnjak postavite na njegovo mjesto i uključite ga, slijedite ove upute kako biste osigurali pravilno stvaranje leda te kako bi posuda za led uvijek bila puna:

1. Za optimalan rad pustite hladnjak da radi najmanje 24 sata.
2. U čašu stavite prvih 4 – 6 kockica leda.
3. Pričekajte još 8 sati i uzmite još 4 – 6 kockica leda.
4. Zatim pričekajte sljedećih 16 sati i čašu napunite ledom.

NAPOMENA

- Ako sav led potrošite odjednom, morate pričekati 8 sati prije nego što uzmete novih 4 – 6 kockica. Na ovaj će se način posuda za led pravilno puniti.
- Brzo napravljene kockice leda mogu biti bijele, što je potpuno normalno.

⚠ OPREZ

Dozirajte led u količini koja odgovara veličini čaše.

- Ako dozirate prekomjernu količinu, led može pasti na pod i dovesti do tjelesnih ozljeda.
- Led se može nakupljati i blokirati žlijeb za led.

Punjenje spremnika za vodu (samo kod određenih modela)

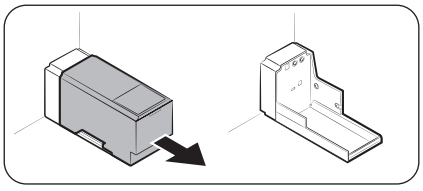

Prije prve upotrebe očistite unutrašnjost spremnika i dobro posušite.

1. Prihvatite rukom obadva hvatišta na prednjoj strani spremnika i izvucite ga kao što je prikazano.

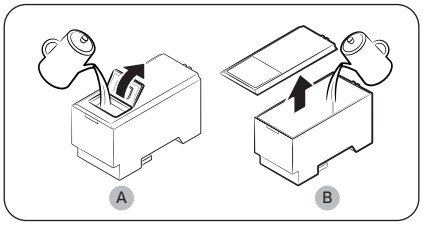

2. Otvorite **prednji poklopac (A)** pokrova ili **cjelokupni pokrov (B)** i napunite spremnik s najviše 5 litara vode.

⚠ OPREZ

- Nemojte premašiti maksimalnu crtu. Voda se prelijeva.
- Punite isključivo pitkom vodom.

Untitled-8 75 2025-03-11 12:21:03

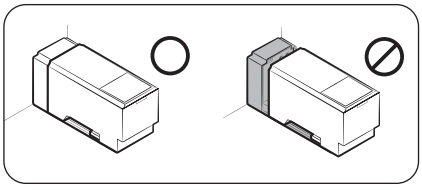

3. Ponovno umetnite spremnik za vodu i ubacite ga u mehanizam dozatora. Neka prednja strana (s prednjim poklopcem) spremnika bude okrenuta prema naprijed.

⚠ **OPREZ**

- Ubacite spremnik za vodu u policu. U suprotnom spremnik za vodu neće raditi ispravno.
- Nemojte se koristiti hladnjakom bez ubačenog spremnika za vodu. To bi moglo dovesti do slabijeg hlađenja.
- Spremnik punite samo pitkom vodom kao što je mineralna ili pročišćena voda. Nemojte upotrebljavati druge tekućine.
- Budite pažljivi kad pomičete napunjeni spremnik. Ako ispustite spremnik, moglo bi doći do tjelesne ozljede.
- Nemojte pokušavati sami rastaviti unutarnju crpku. Ako je unutarnja crpka oštećena ili odvojena od spremnika za vodu, dozator ne radi.

Prije prve upotrebe

- Pritisnite ručicu dozatora na 10 sekundi da ispustite zrak iz crijeva dovoda za vodu.
- Bacite prvih šest čaša vode kako biste uklonili nečistoće iz dovoda za vodu.

Ledomat (samo kod određenih modela)

Hladnjak je opremljen ugrađenim ledomatom koji automatski dozira led tako da možete uživati u filtriranoj vodi s drobljenim ledom ili kockicama leda po želji.

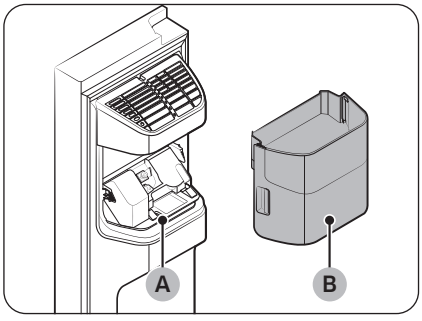

Ako se led ne dozira, najprije provjerite stvara li ledomat pravilno led.

Provjera ledomata

1. Pažljivo uhvatite posudu za led ledomata (B) objema rukama i uklonite je iz žlijeba za led (A).
2. Provjerite nalazi li se led u posudi za led ledomata prema očekivanju.

Untitled-8 76 2025-03-11 12:21:03

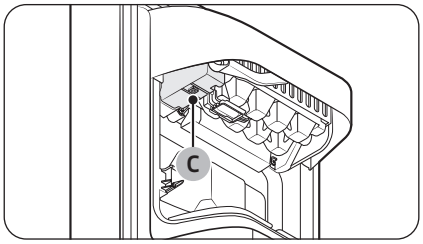

3. Pritisnite **gumb (C)** na bočnoj strani ledomata. Prilikom pritiska na gumb začut će se zvuk zvona.
4. Ako ledomat ispravno funkcionira, začut će se još jedan zvuk zvona.

NAPOMENA

Ako se simptomi nastave pojavljivati, obratite se monteru dovoda za vodu ili lokalnom servisnom centru tvrtke Samsung.

⚠ OPREZ

- Kada se ladica za led ispuni ledom ili vodom, nemojte više pritiskati gumb. Voda bi se mogla preliti ili bi se led mogao zaglaviti.
- Kada hladnjak vrati napajanje nakon nestanka struje, posuda za led ledomata mogla bi sadržavati mješavinu otopljenih i zaglavljenih kockica leda, što bi moglo prouzročiti kvar sustava. Kako biste to spriječili, prije korištenja hladnjaka svakako ispraznite posudu za led.
- Kako vam posuda za led ledomata ne bi ispala, prilikom vađenja ili ponovnog umetanja uhvatite je objema rukama.
- Nemojte djeci dozvoliti da se igraju u blizini ledomata ili posude za led ledomata, ili pak da se igraju njima. Djeca bi se mogla ozlijediti.
- Nemojte stavljati prste ili druge predmete u otvor dozatora ili žlijeb za led. To može uzrokovati tjelesne ozljede ili oštećenje uređaja.

NAPOMENA

- Kada je ledomat uključen, hladnjak će nastaviti proizvoditi led čak i ako uklonite posudu za led.
- Provjerite jeste li isključili ledomat ako ga nećete upotrebljavati.
- Vađenje posude za led ledomata ne utječe na termičke i mehaničke performanse hladnjaka.
- Deklarirani obujam zamrzivača izmjeren je s vodilicom za zamrzivač i donjom policom, nakon što su uklonjeni ledomat, gornje i donje ladice.

Untitled-8 77 2025-03-11 12:21:04

Operacije

Dobivanje dodatnog spremišnog prostora (samo kod određenih modela)

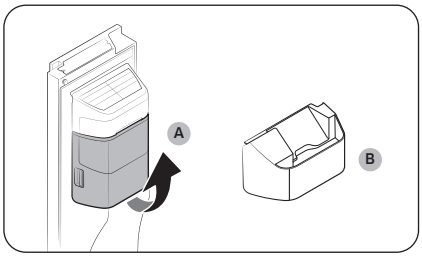

Ako ne koristite ledomat i trebate više prostora za pohranu, izvadite **posudu za led ledomata (A)**. Zatim umetnite **vodilicu za zamrzivač (opcija) (B)** na mjesto posude za led ledomata.

⚠ OPREZ

Ako je posuda za led ledomata uklonjena, morate isključiti ledomat.

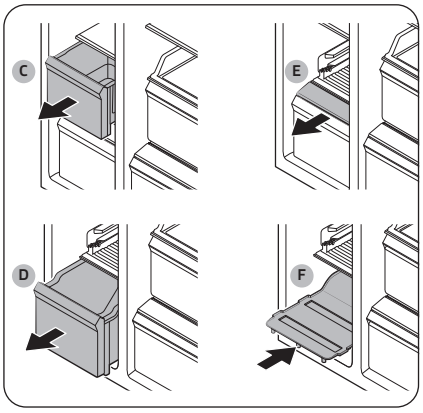

Kako biste dobili dodatni prostor, uklonite **gornju ladicu (C)**, **donju ladicu (D)** i **poklopac donje ladice (E)**. Zatim umetnite isporučenu **donju policu (F)**.

NAPOMENA

- Uklanjanje ladica ne utječe na temperaturu niti na upotrebu zamrzivača.
- Deklarirani obujam zamrzivača izmjeren je s donjom policom, nakon što su uklonjeni gornja ladica, donja ladica i poklopac donje ladice.

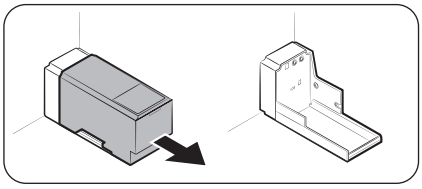

Za oslobađanje dodatnog prostora, uklonite spremnik za vodu i iskoristite prostor za pohranu više proizvoda.

Untitled-8 78 2025-03-11 12:21:04

Posuda za led ledomata

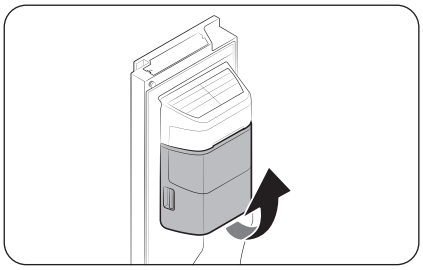

Ako se led ne pravi dulje vrijeme, može se skupiti u veće komade unutar posude. Ako se to dogodi, uklonite i ispraznite posudu za led ledomata.

1. Kako biste uklonili posudu za led ledomata, pažljivo je podignite i povucite prema naprijed dok objema rukama držite ručke.
2. Uklonite i ispraznite posudu za led ledomata.

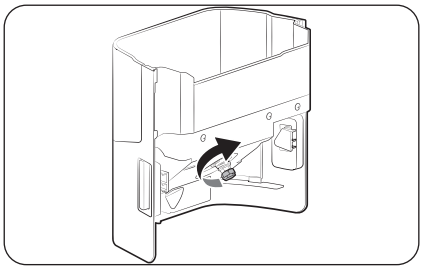

3. Kada je gotovo, okrenite ručicu mjenjača na stražnjoj strani posude za 90˚, a zatim posudu ponovno postavite na mjesto. Provjerite je li posuda ispravno umetnuta dok ne sjedne na mjesto.

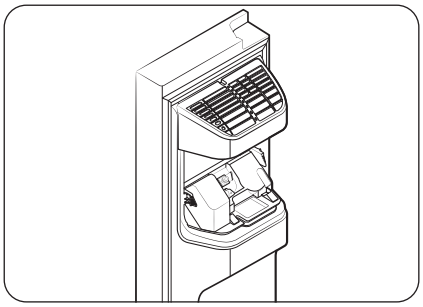

⚠ OPREZ

- Ne primjenjujte preveliku silu na poklopac ledomata. Poklopac može puknuti.
- Nemojte jako zatvarati vrata. Voda se može proliti iz ledomata.
- Kako biste spriječili ozljede, očistite led ili vodu koja je pala na pod.
- Da biste spriječili nezgode ili ozljede, nemojte dozvoliti djeci da se igraju dozatorom za vodu ili ledomatom.
- Nemojte stavljati ruku ili neki predmet u žlijeb za led. To može uzrokovati tjelesne ozljede ili oštećenje uređaja.

NAPOMENA

- Svaki zvuk koji se čuje iz ledomata koji nastaje tijekom postupka proizvodnje leda je normalan.
- Dok su vrata otvorena ne radi ni ledomat niti dozator vode.

Untitled-8 79 2025-03-11 12:21:05

Operacije

Pritisak vode

Ako želite provjeriti koliko vode dotiče u posudicu za led, slijedite sljedeće korake.

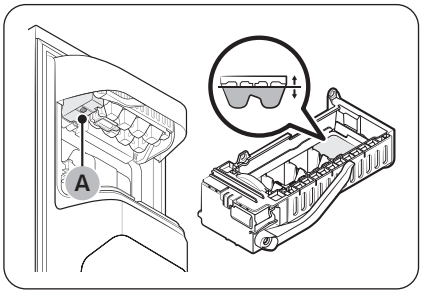

1. Uklonite posudu za led.
2. Pritisnite **gumb (A)** na dnu ledomata. Obično se posudica za led napuni vodom za nekoliko minuta.
3. Ako je razina vode niža od očekivane, provjerite tlak vode u cijevi za dovod vode iz glavnog dovoda za vodu. Ne radi se o kvaru sustava.

⚠ OPREZ

- Nemojte uzastopno pritiskati gumb na dnu ledomata kada je posuda ispunjena vodom. Voda bi se mogla preliti ili bi se led mogao zaglaviti.
- Provjerite je li posuda za led ledomata ispravno umetnuta. U suprotnom ledomat neće ispravno raditi.
- Ako je nestalo struje, uklonite posudu za led. Voda bi mogla poteći.

Automatski ledomat (samo kod određenih modela)

Hladnjak ima ugrađeni ledomat koji automatski stvara led.

- Cjelokupan dizajn i/ili dodaci mogu se razlikovati ovisno o modelu.
- Lopatica za led dolazi uz hladnjak.

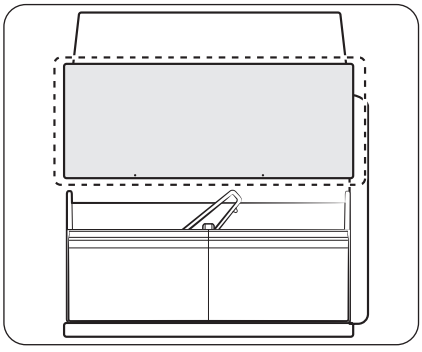

- Ovaj proizvod ima dvije vrste ledomata.
- Možete jednostavno izvaditi posudu za led da biste izvadili led te ju vratite na mjesto nakon upotrebe.

⚠ UPOZORENJE

Opasnost od gušenja: Postoji opasnost od gušenja ledom kod male djece.

Pravljenje leda

Nakon što hladnjak postavite na njegovo mjesto i uključite ga, slijedite ove upute kako biste osigurali pravilno stvaranje leda te kako bi posuda za led uvijek bila puna.

Untitled-8 80 2025-03-11 12:21:06

Prije prve upotrebe

- Neka ledomat pravi led 1 – 2 dana.
- Bacite prvih 1 – 2 posude leda da biste uklonili nečistoće iz dovoda za vodu.

Dijagnoza

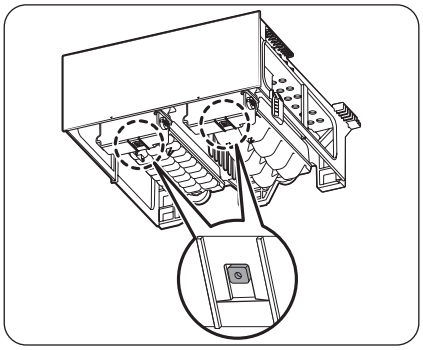

- Cjelokupan dizajn i/ili dodaci mogu se razlikovati ovisno o modelu.
- Ako se led ne stvara, najprije provjerite status ledomata s pomoću gumba **Test** na dnu ledomata.
- Pritisnite gumb **Test** na donjoj strani ledomata. Kada pritisnete gumb, čut ćete zvuk zvona. Ako ledomat ispravno radi, čut ćete još jedan zvuk zvona.

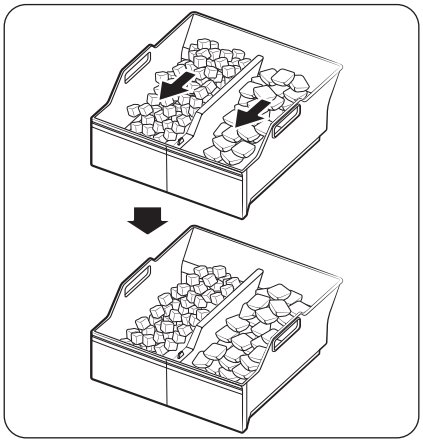

- Uobičajeno je da se led nakuplja na stijenkama posudice. Da biste pohranili više leda, rasporedite ga ravnomjerno u posudici.

Untitled-8 81 2025-03-11 12:21:06

Operacije

Ledomat (samo kod određenih modela)

Fleksibilni ledomat

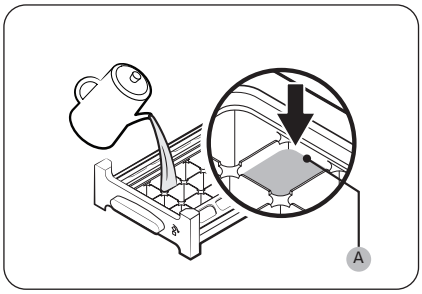

1. Otvorite vrata zamrzivača i izvucite posudicu za led.
2. Napunite posudicu vodom do **maksimalne razine (A)** označene na unutarnjem stražnjem dijelu posudice.
3. Vratite posudicu na mjesto.

NAPOMENA

Vrijeme pravljenja leda ovisi o postavkama temperature.

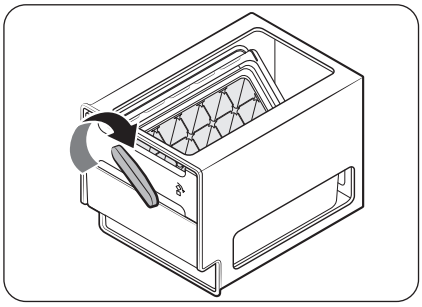

NAPOMENA

- Provjerite je li posuda za kockice leda na mjestu ispod posudice za led.
- Za doziranje kockica leda okrenite ručku spremnika udesno da biste ispraznili polovicu količine kockica leda u spremnik. Zatim ručku okrenite ulijevo da ispraznite drugu polovinu.
- Izvadite spremnik tako da ga lagano zakrenete i povučete prema naprijed.

Untitled-8 82 2025-03-11 12:21:07

Održavanje

Rukovanje i briga

Police (hladnjak/zamrzivač) / polica za vino (samo određeni modeli)

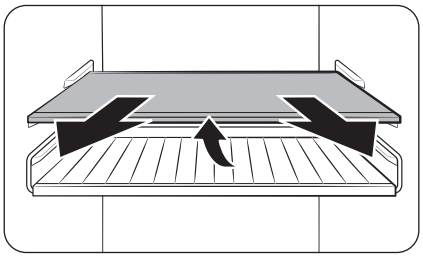

1. Lagano izvucite policu (ili policu za vino). Zatim je izvucite iz hladnjaka uz podizanje stražnje strane police.

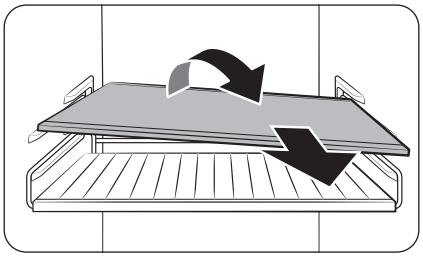

2. Policu (ili policu za vino) zakrenite dijagonalno kako biste je uklonili.

⚠ **OPREZ**

- Policu treba propisno umetnuti. Nemojte je postaviti naopako.
- Staklene posude mogu ogrebati površinu staklenih polica.
- Nemojte umetati policu u položaj police za vino. To može oštetiti hladnjak. (samo kod određenih modela)

Police u vratima hladnjaka

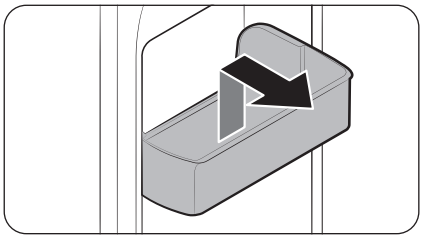

Ako želite izvaditi policu za vrata, uhvatite policu s prednje strane i pažljivo je podignite kako biste je izvadili.

Untitled-8 83 2025-03-11 12:21:08

Održavanje

Ladice

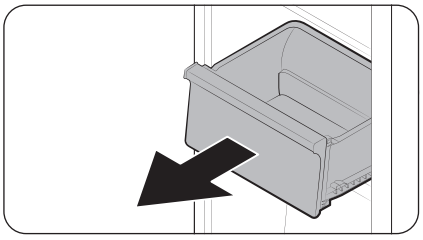

Pažljivo podignite prednji dio ladice i izvucite je.

Ladica za povrće / suhu hranu i meso

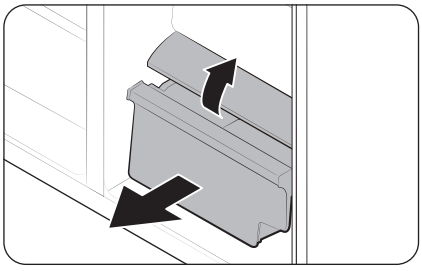

Za uklanjanje ladice za povrće iz hladnjaka ili ladice za sušenu hranu iz zamrzivača:

1. Po potrebi najprije izvadite višenamjenske ladice koje je okružuju.

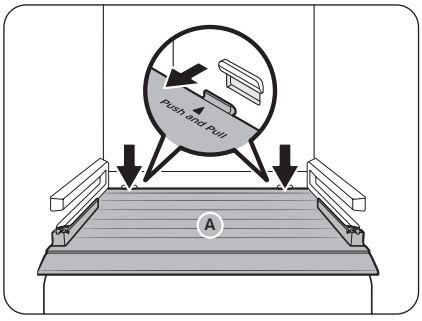

2. Ako je vaš hladnjak opremljen **poklopcem (A)** za ladicu za povrće / suhu hranu, uklonite ga na sljedeći način.
   a. Napola izvucite ladicu.
   b. Povlačite poklopac dok pritišćete stražnje strane (kao što je prikazano na slici).
3. Pažljivo izvucite ladicu za povrće / suhu hranu.

Posuda za led ledomata (samo kod određenih modela)

Kako biste uklonili posudu za led ledomata, pogledajte odjeljak Posuda za led ledomata na stranici **79**.

Untitled-8 84 2025-03-11 12:21:08

Gdje držati lopaticu (samo određeni modeli)

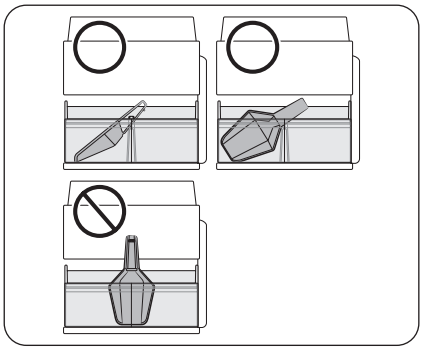

Držite lopaticu u prednjem dijelu posude za led. Postavite lopaticu kako je prikazano na slici, pazeći da ne smeta dozatoru leda kada je posuda za led umetnuta.

NAPOMENA

Ako posuda za led nije umetnuta do kraja, led može pasti iza (i izvan) posude za led ili ledomat može prestati praviti led.

Vrč s automatskim punjenjem (samo kod određenih modela)

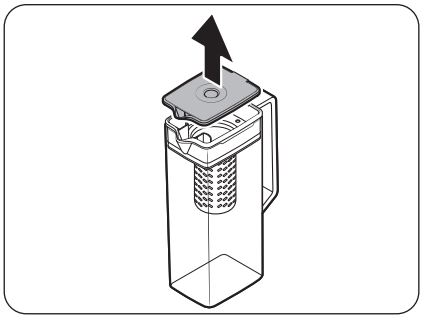

1. Uhvatite ručku **poklopca**, a zatim povucite prema gore da biste ga uklonili.

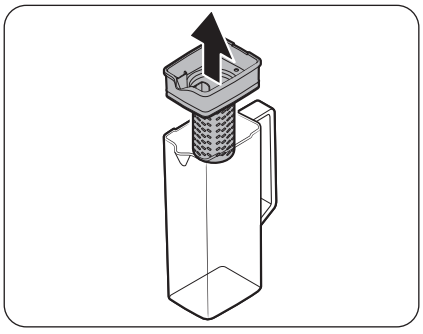

2. Uhvatite obje strane **držača infuzera** i zatim ga podignite da biste ga uklonili.

Untitled-8 85 2025-03-11 12:21:09

Održavanje

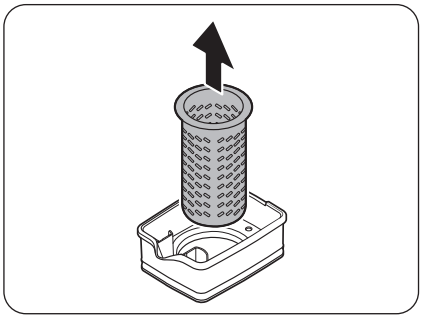

3. Dok lagano okrećete **infuzer**, izvucite ga iz hermetički zatvorenog dijela.
4. Očistite **infuzer** neutralnim sredstvima za čišćenje i tekućom vodom. Isperite ga i dobro osušite.
5. Ponovno sastavite vrč s automatskim punjenjem obrnutim redoslijedom od redoslijeda rastavljanja.

⚠ **OPREZ**

Vrč za vodu i poklopac nisu sigurni za upotrebu u mikrovalnoj pećnici te se mogu otopiti ili izobličiti ako se izlože vrućini (uključujući vrućoj vodi). Perite ih ručno u hladnoj ili toploj vodi prema potrebi. (Temperatura vode mora biti ispod 70 °C.)

Untitled-8 86 2025-03-11 12:21:09

Čišćenje

Iznutra i izvana

⚠ UPOZORENJE

- Za čišćenje nemojte upotrebljavati benzen, razrjeđivač, ocat, tekući izbjeljivač, sodu bikarbonu, limunsku kiselinu, mješavine soli ili deterdžent za kuću/automobil kao što je Clorox™. Oni mogu oštetiti površinu hladnjaka i prouzročiti požar.
- Ne raspršujte vodu po hladnjaku. To bi moglo uzrokovati strujni udar.
- Nemojte stavljati prste ili druge predmete u otvor dozatora.

Redovito upotrebljavajte suhu krpu za uklanjanje stranih tvari poput prašine ili vode s priključaka utikača napajanja i kontaktnih točaka.

1. Iskopčajte kabel za napajanje.
2. Hladnjak čistite iznutra i izvana vlažnom mekom krpom bez dlačica ili papirnim ručnikom.
3. Kad ste gotovi, dobro posušite suhom krpom ili papirnim ručnikom.
4. Ukopčajte kabel napajanja.

Dozator vode/leda (samo kod određenih modela)

NAPOMENA

Zbog higijenskih razloga potrebno je često čistiti područje dozatora.

⚠ OPREZ

Ako odaberete drobljeni led, ostaci leda mogu se nakupiti u žlijebu za led. Kako biste to spriječili, ostatke leda iz žlijeba za led uklonite pomoću meke, čiste krpe.

Mlaznica dozatora (samo kod određenih modela)

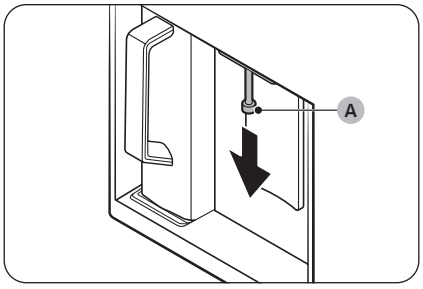

1. Držite kraj **mlaznice dozatora (A)**.
2. Dok okrećete **mlaznicu dozatora (A)** ulijevo, povucite je prema dolje da biste je uklonili iz dozatora.

Untitled-8 87 2025-03-11 12:21:09

Održavanje

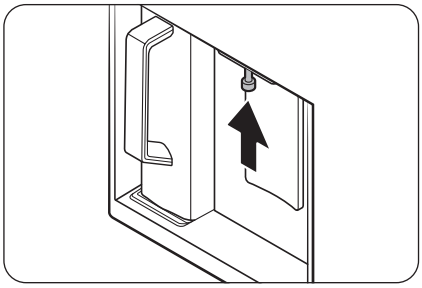

3. Temeljito očistite mlaznicu dozatora, a zatim je ponovno sastavite.

⚠ **OPREZ**

- Umetnite mlaznicu dozatora do kraja, tako da ponovno bude u svojem izvornom položaju.
- Nemojte upotrebljavati spužvu tvrde teksture za čišćenje mlaznice dozatora.

Gumene brtve

Ako se gumene brtve na vratima zaprljaju, vrata se možda neće pravilno zatvarati što negativno utječe na rad i učinkovitost hladnjaka. Gumene brtve očistite blagim deterdžentom i vlažnom krpom. Zatim ih dobro posušite suhom krpom.

Stražnja ploča

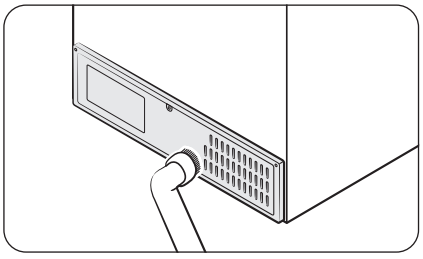

Kako bi kabeli i izloženi dijelovi stražnje ploče hladnjaka bili čisti, usisajte je jednom ili dvaput godišnje.

⚠ **OPREZ**

Nemojte uklanjati poklopac stražnje ploče. To može uzrokovati strujni udar.

Untitled-8 88 2025-03-11 12:21:10

Mrežasti filtri (samo kod određenih modela)

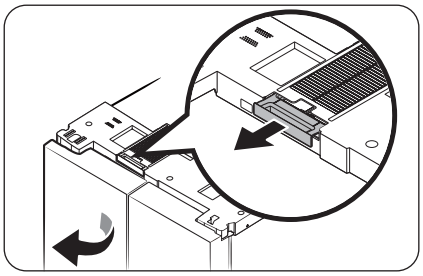

- Otvorite lijeva vrata hladnjaka i uklonite mrežasti filtar koji se nalazi na vrhu hladnjaka.
  - Nakon što uklonite prašinu s filtra, nježno ga operite mlakom vodom pomiješanom s neutralnim deterdžentom.

NAPOMENA

- Tijekom odvajanja filtra, s filtra može otpasti prašina.
- Možete oštetiti mrežasti filtar ako ga budete četkali ili prali vrućom vodom.
- Ako filtar ima jak miris ili je vrlo prljav, stavite ga u mlaku vodu pomiješanu s neutralnim deterdžentom na 30 minuta, a zatim ga isperite.

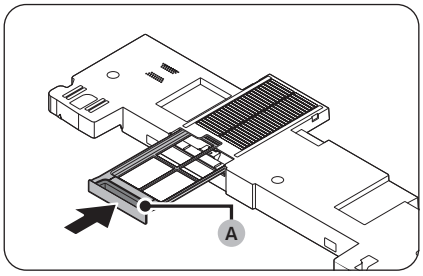

- Nakon što se filtar u potpunosti osuši, vratite ga na mjesto tako da **ručica filtra (A)** gleda prema van.
  - Tijekom sušenja filtra izbjegavajte izravnu sunčevu svjetlost te stavite filtar u hlad i pričekajte dok se u potpunosti ne osuši.

Untitled-8 89 2025-03-11 12:21:11

Održavanje

Zamjena

Svjetla

Korisnik ne može popraviti svjetla. Kako biste zamijenili svjetla hladnjaka, obratite se lokalnom servisnom centru društva Samsung.

Žarulja (izvor svjetlosti)

Ovaj proizvod sadržava izvor svjetlosti klase energetske učinkovitosti <G>.

Žarulje i/ili upravljačke jedinice ne mogu servisirati korisnici. Kako biste zamijenili žarulje i/ili upravljačke jedinice u proizvodu obratite se lokalnom servisnom centru tvrtke Samsung.

Detaljne upute za zamjenu žarulja ili upravljačkih jedinica u vašem proizvodu možete pronaći na web-mjestu tvrtke Samsung (http://www.samsung.com); idite na Podrška > početna stranica Podrške i unesite naziv modela.

Za rastavljanje žarulja i/ili upravljačkih jedinica jednostavno slijedite upute za zamjenu navedene u prethodnom tekstu.

Untitled-8 90 2025-03-11 12:21:11

Rješavanje problema

Prije nego što nazovete servis pregledajte moguća rješenja u nastavku. Svi pozivi servisnom centru koji se odnose na normalne situacije (bez kvarova) korisnicima će se naplatiti.

Općenito

Temperatura

Problem	Mogući uzroci	Rješenje
Hladnjak/zamrzivač ne radi. Temperatura hladnjaka/ zamrzivača viša je od očekivane.	• Kabel za napajanje nije ispravno ukopčan u utičnicu.	• Ukopčajte kabel za napajanje.
	• Kontrola temperature nije ispravno postavljena.	• Temperaturu postavite na nižu.
	• Hladnjak se nalazi blizu izvora topline ili na izravnom sunčevu svjetlu.	• Hladnjak držite podalje od izravnog sunčeva svjetla ili izvora topline.
	• Između hladnjaka i zida ili ormarića nema dovoljno praznog prostora.	• Preporučujemo da razmak između hladnjaka i zida (ili ormarića) bude veći od 50 mm.
	• Hladnjak je prepunjen. Hrana blokira ventilacijske otvore hladnjaka.	• Nemojte pretrpavati hladnjak. Pazite da hrana ne blokira ventilacijske otvore.
Hladnjak/zamrzivač pretjerano hladi.	• Kontrola temperature nije ispravno postavljena.	• Temperaturu postavite na višu.
Unutarnja je stjenka vruća.	• U unutarnjem se zidu hladnjaka nalaze cijevi s izolacijom.	• Kako bi se spriječilo stvaranje kondenzacije, hladnjak na prednjim kutovima ima cijevi s izolacijom. Ako temperatura okoline poraste, ova oprema možda neće učinkovito raditi. Ne radi se o kvaru sustava. 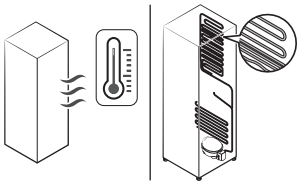

Untitled-8 91 2025-03-11 12:21:11

Rješavanje problema

Problem	Mogući uzroci	Rješenje
Osvjetljenje, upravljačka ploča, ledomat te dozator vode i leda ne rade istovremeno.	• Kontrola načina rada nije ispravno postavljena.	**1.** Istovremeno dodirnite i držite ◯ i 〉 6 sekundi. **2.** Kada zaslon zatreperi, pritisnite 〉. **3.** Odaberite gumb za dalje. • Ako se problem nastavi nakon provođenja ovih koraka, obratite se servisnom centru društva Samsung Electronics.

Miris

Problem	Mogući uzroci	Rješenje
Iz hladnjaka se šire mirisi.	• Pokvarena hrana.	• Očistite hladnjak i izvadite svu pokvarenu hranu.
	• Hrana jakog mirisa.	• Hranu s jakim mirisom dobro zamotajte.

Led

Problem	Mogući uzroci	Rješenje
Led oko ventilacijskih otvora.	• Hrana blokira ventilacijske otvore.	• Provjerite ne blokira li hrana ventilacijske otvore hladnjaka.
Led na unutarnjim stjenkama.	• Vrata nisu pravilno zatvorena.	• Provjerite ne blokira li hrana vrata. Očistite brtvu vrata.

Kondenzacija

Problem	Mogući uzroci	Rješenje
Na unutarnjim stjenkama stvara se kondenzacija.	• Ako se vrata ostave otvorenima, vlaga ulazi u hladnjak.	• Uklonite vlagu i nemojte vrata dugo ostavljati otvorena.
	• Hrana s visokim udjelom vode.	• Hranu dobro zamotajte.

Voda/led (samo modeli s dozatorom)

Problem	Mogući uzroci	Rješenje
Protok vode slabiji je nego obično.	• Tlak vode je prenizak.	• Provjerite iznosi li tlak vode između 30 i 125 psi.

Untitled-8 92 2025-03-11 12:21:11

Problem	Mogući uzroci	Rješenje
Ledomat zuji.	• Funkcija ledomata je uključena, ali dovod za vodu nije priključen na hladnjak.	• Isključite ledomat.
Ledomat ne stvara led.	• Ledomat je tek montiran.	• Morate pričekati 24 sata dok hladnjak ne počne praviti led.
	• Temperatura zamrzivača je previsoka.	• Temperaturu zamrzivača postavite ispod -18 °C ili -20 °C u toplom okruženju.
	• Aktivirana je funkcija Lock (Zaključavanje) na ploči dozatora.	• Pritisnite i držite pritisnutim \⏻/ 3 sekunde za isključivanje funkcije Lock (Zaključavanje) na ploči dozatora.
	• Ledomat je isključen.	• Uključite ledomat.
	• Posuda za led nije umetnuta do kraja.	• Pogurajte posudu za led da biste je umetnuli do kraja.
Led se ne dozira.	• Led se može zaglaviti ako se dozator za led ne upotrebljava dulje vrijeme (otprilike 3 tjedna).	• Ako hladnjak nećete koristiti duže vrijeme, ispraznite posudu za led i isključite ledomat.
	• Posuda za led nije pravilno umetnuta.	• Provjerite je li posuda za led pravilno umetnuta.
	• Cijev za vodu nije ispravno priključena ili dovod za vodu nije otvoren.	• Provjerite stanje vodovodnih instalacija. 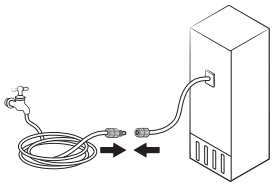

Untitled-8 93 2025-03-11 12:21:12

Rješavanje problema

Problem	Mogući uzroci	Rješenje
Voda se ne dozira.	• Cijev za vodu nije ispravno priključena ili dovod za vodu nije otvoren.	• Provjerite stanje vodovodnih instalacija. 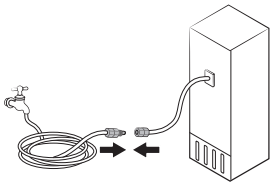
	• Aktivirana je funkcija Lock (Zaključavanje) na ploči dozatora.	• Pritisnite i držite pritisnutim \⌂/ 3 sekunde za isključivanje funkcije Lock (Zaključavanje) na ploči dozatora.
	• Postavljen je filtar za vodu drugog proizvođača.	• Upotrebljavajte samo filtre koje je isporučilo ili odobrilo društvo Samsung. • Filtri koji nisu odobreni mogu curiti i oštetiti hladnjak.
Ako je vidljiva ikona .	Opća vrsta • Na glavnoj je ploči prikazan indikator . Vrsta Family Hub, AI Home Hub • Indikator svijetli u crvenoj boji.	Opća vrsta • Zamijenite filtar za vodu. Nakon zamjene filtra pritisnite Filter Reset (Ponovno postavljanje filtra). Vrsta Family Hub • Zamijenite filtar za vodu. Nakon zamjene ponovno postavite filtar tako da odete na Fridge Manager (Upravitelj hladnjaka) > Fridge Settings (Postavke hladnjaka) > Water Filter (Filtar za vodu). Vrsta AI Home Hub • Zamijenite filtar za vodu. Nakon zamjene ponovno postavite filtar tako da odete na Product Care (Održavanje proizvoda) > Water Filter (Filtar za vodu).

Untitled-8 94 2025-03-11 12:21:12

Automatsko otvaranje vrata (samo kod određenih modela)

Problem		Mogući uzroci	Rješenje
Vrata hladnjaka ne otvaraju se dovoljno.	Oba vrata 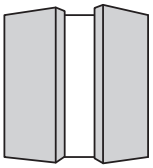	• Stražnje strane hladnjaka su prenisko.	• Podignite stražnje strane hladnjaka da ga izravnate. * 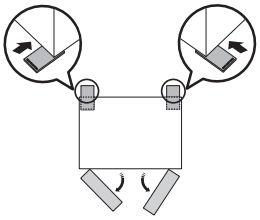
	Lijeva vrata 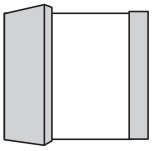	• Stražnja desna strana hladnjaka je prenisko.	• Podignite stražnju desnu stranu hladnjaka da ga izravnate. * 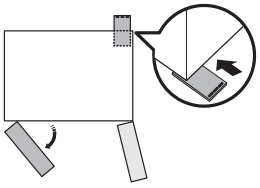
	Desna vrata 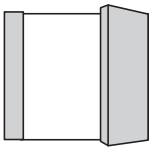	• Stražnja lijeva strana hladnjaka je prenisko.	• Podignite stražnju lijevu stranu hladnjaka da ga izravnate. * 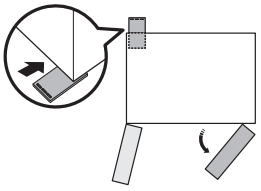

Untitled-8 95 2025-03-11 12:21:13

Rješavanje problema

Problem	Mogući uzroci	Rješenje
Vrata hladnjaka previše se otvaraju. 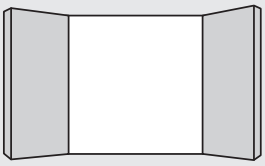	• Prednje strane hladnjaka su prenisko.	• Podignite prednje strane hladnjaka da ga izravnate. * 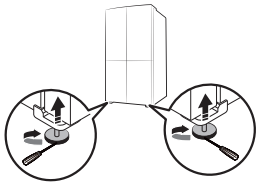

* Više informacija o poravnavanju hladnjaka potražite u odjeljku „**KORAK 4 Podesite nivelirajuće nožice**” na stranici **34**.)

Untitled-8 96 2025-03-11 12:21:14

Čujete li čudne zvukove iz hladnjaka?

Prije nego što nazovete servis pregledajte moguća rješenja u nastavku. Svi pozivi servisnom centru koji se odnose na uobičajene zvukove korisniku će se naplatiti.

Ti su zvukovi uobičajeni.

- Prilikom početka ili završetka rada hladnjak može proizvoditi zvukove slične pokretanju motora automobila. Kada se rad stabilizira, zvukovi se stišavaju.

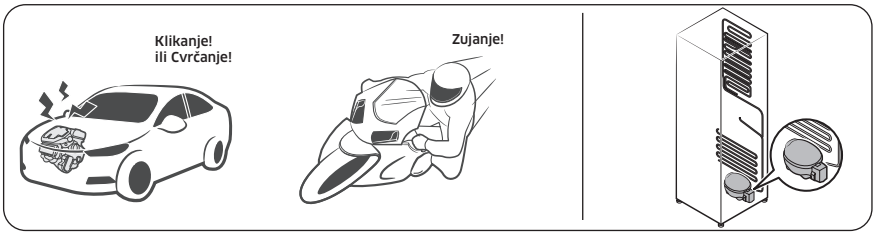

- Ti se zvukovi mogu čuti tijekom rada ventilatora. Kada hladnjak postigne postavljenu temperaturu, više se ne čuje zvuk ventilatora.

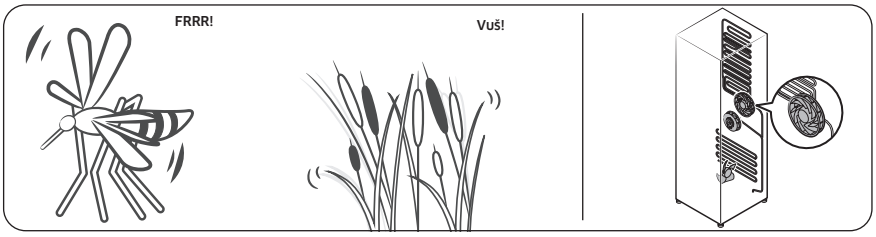

- Tijekom ciklusa odleđivanja voda može kapati po grijaču za odleđivanje i time prouzročiti pištanje.

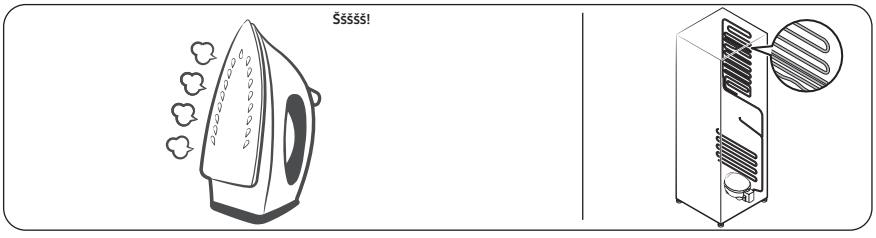

Untitled-8 97 2025-03-11 12:21:14

Rješavanje problema

- Kako se hladnjak hladi ili zamrzava, plin u hladnjaku prolazi kroz zatvorene cijevi zbog čega se čuje klokotanje.

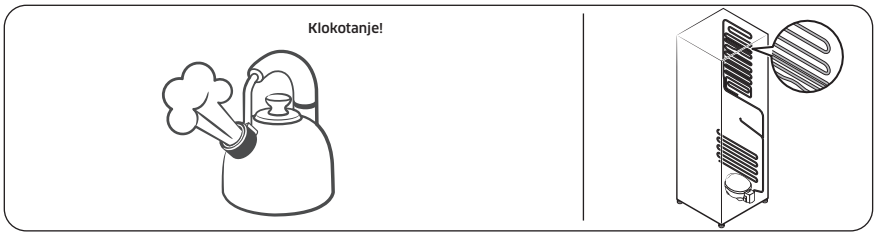

- Kako se temperatura hladnjaka povećava ili smanjuje, plastični se dijelovi stišću i šire uz zvukove krckanja. Do tih zvukova dolazi tijekom ciklusa odmrzavanja ili rada elektroničkih dijelova.

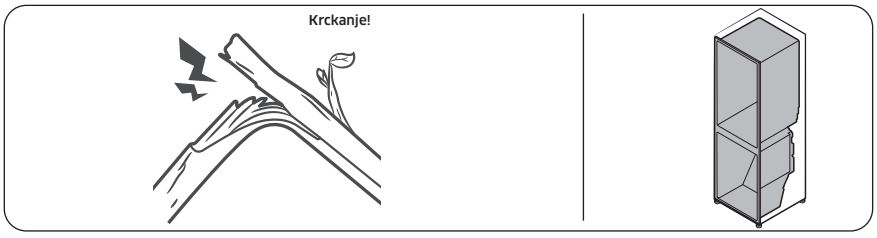

- Za modele ledomata: Kada se ventil vode otvori radi punjenja ledomata, može se čuti žuborenje.
- Zbog izjednačavanja tlaka prilikom otvaranja i zatvaranja vrata hladnjaka može se čuti pištanje.

Untitled-8 98 2025-03-11 12:21:15

SmartThings (samo kod određenih modela)

Problem	Radnja
Nije moguće pronaći aplikaciju „SmartThings” u trgovini aplikacijama.	• Podržana softverska verzija aplikacije SmartThings podložna je promjenama u skladu s pravilima za podršku operacijskog sustava koje izdaje proizvođač. Kada je riječ o aplikaciji SmartThings ili funkcijama koje aplikacija podržava, nova pravila za ažuriranje aplikacije na postojećoj verziji operacijskog sustava mogu se prestati primjenjivati zbog upotrebljivosti ili sigurnosnih razloga.
Aplikacija SmartThings ne radi.	• Aplikacija SmartThings dostupna je samo za određene modele. • Stara aplikacija za pametni hladnjak društva Samsung ne može se povezati s modelima Samsung Smart Home.
Aplikacija SmartThings je instalirana, ali nije povezana s mojim hladnjakom.	• Da biste upotrijebili aplikaciju, morate se prijaviti u svoj Samsung račun. • Provjerite radi li vaš usmjerivač ispravno. • Ako je ikona za Wi-Fi na zaslonu hladnjaka isključena, to znači da mrežna veza još nije uspostavljena. U tom slučaju upotrijebite aplikaciju SmartThings da biste povezali i registrirali hladnjak na pristupnu točku (AP) vašeg doma.
Ne mogu se prijaviti u aplikaciju.	• Da biste upotrijebili aplikaciju, morate se prijaviti u svoj Samsung račun. • Ako nemate Samsung račun, slijedite upute na zaslonu aplikacije za izradu računa.
Kada pokušam registrirati svoj hladnjak, prikazuje se poruka o pogrešci.	• Jednostavno povezivanje može biti neuspješno zbog udaljenosti od pristupne točke (AP) ili električnih smetnji iz okoline. Pričekajte trenutak i pokušajte ponovno.
Aplikacija SmartThings uspješno se povezala s mojim hladnjakom, ali ne funkcionira.	• Zatvorite i ponovno pokrenite aplikaciju SmartThings ili isključite i ponovno uključite usmjerivač. • Isključite hladnjak, a zatim ga ponovno uključite nakon 1 minute.
Ikona za Wi-Fi treperi. ( ) (samo kod određenih modela)	• Povežite hladnjak s aplikacijom SmartThings prije upotrebe. Nakon uspješnog uspostavljanja veze indikator prestaje treperiti. - Ako se ne uspijete povezati ili ako ne želite upotrebljavati aplikaciju, pritisnite i držite gumb 〉 10 sekundi. Indikator više ne treperi te se na zaslonu za temperaturu hladnjaka prikazuje „O FF (Isključeno)”.

Untitled-8 99 2025-03-11 12:21:15

Open Source Announcement

Open Source Announcement

(For Wi-Fi models only)

The software included in this product contains open source software.

The following URL http://opensource.samsung.com/opensource/SMART_TP1_0/seq/0 leads to open source license information as related to this product.

Untitled-8 100 2025-03-11 12:21:15

Dodatak

(isključivo za regije EU-a)

Sigurnosne upute

- Radi najučinkovitije upotrebe energije držite sve unutarnje dijelove poput košara, ladica, polica i podloške za kockice leda u položaju u kojem su bili pri isporuci proizvođača.
- Ovaj uređaj za hlađenje nije namijenjen za upotrebu kao ugradbeni uređaj.

Upute za postavljanje

Za uređaje za hlađenje s klimatskom klasom

Ovisno o klimatskoj klasi, ovaj uređaj za hlađenje namijenjen je za upotrebu u rasponu sobne temperature kao što je naznačeno u tablici u nastavku.

Klimatska klasa navedena je na nazivnoj pločici. Proizvod možda neće ispravno funkcionirati na temperaturama izvan tog specifičnog raspona.

Klimatska klasa navedena je na naljepnici unutar hladnjaka

Učinkoviti temperaturni raspon

Hladnjak je namijenjen za uobičajeni rad na temperaturnom rasponu koji je naveden na oznaci razreda hladnjaka.

Razred	Simbol	Raspon sobne temperature (°C)	
		IEC 62552 (ISO 15502)	ISO 8561
Prošireni umjereni	SN	+10 do +32	+10 do +32
Umjereni	N	+16 to +32	+16 to +32
Suptropski	ST	+16 to +38	+18 to +38
Tropski	T	+16 to +43	+18 to +43

NAPOMENA

Na performanse hlađenja i potrošnju električne energije mogu utjecati temperatura okoline, učestalost otvaranja vrata i mjesto na kojemu se hladnjak nalazi. Preporučujemo podešavanje postavki temperature prema potrebi.

Untitled-8 101 2025-03-11 12:21:16

Dodatak

Upute o temperaturi

Preporučena temperatura

Optimalna postavka temperature za čuvanje hrane:

- Hladnjak: 3 °C
- Zamrzivač: -19 °C
- Hladnjak funkcije Promjena načina rada zamrzivača: 3 °C

NAPOMENA

Optimalna postavka temperature za pojedini odjeljak ovisi o temperaturi okoline. Temperatura veća od optimalne temelji se na temperaturi okoline od 25 °C.

Brzo hlađenje

Brzo hlađenje ubrzava postupak hlađenja pri maksimalnoj brzini ventilatora. Hladnjak nastavlja raditi u punoj brzini tijekom dva i pol sata, a zatim se vraća na prethodnu temperaturu.

Brzo zamrzavanje

Brzo zamrzavanje ubrzava postupak zamrzavanja pri maksimalnoj brzini ventilatora. Zamrzivač nastavlja raditi u punoj brzini 50 sati, a zatim se vraća na prethodnu temperaturu. Ako želite zamrznuti velike količine hrane, aktivirajte Brzo zamrzavanje najmanje 20 sati prije stavljanja hrane u zamrzivač.

NAPOMENA

Uporabom ove funkcije povećava se potrošnja energije hladnjaka. Isključite funkciju ako vam nije potrebna i vratite zamrzivač na izvorne postavke temperature.

Untitled-8 102 2025-03-11 12:21:16

Kako najbolje očuvati svježinu hrane u hladnjaku (samo kod određenih modela)

Pokrijte namirnice tako da zadrže vlagu i ne preuzmu mirise drugih namirnica. Velike količine hrane poput juhe ili variva podijelite u male porcije i ulijte u plitke posude prije stavljanja u hladnjak. Velike komade mesa ili cijelu perad podijelite na manje komade ili ih stavite u plitke posude prije hlađenja.

Postavljanje namirnica

Police	Police bi trebale biti podesive kako bi odgovarale raznim oblicima spremnika i posuda.
Specijalizirani odjeljak (samo kod određenih modela)	Zatvorene ladice za očuvanje svježine osiguravaju optimalno okruženje za čuvanje voća i povrća. Povrće zahtijeva više vlage, a voće zahtijeva manje vlage. Ladice za očuvanje svježine opremljene su kontrolnim uređajima za upravljanje razinom vlage. (*Ovisno o modelu i mogućnostima) Ladica za meso s prilagodljivom temperaturom maksimalno produljuje pohranu mesa i sireva.
Spremanje u vratima	Nemojte spremati kvarljive namirnice u vratima. Jaja čuvajte u kartonskom pakiranju na polici. Temperatura spremnika u vratima varira više od temperature u odjeljku hladnjaka. Vrata držite zatvorena što je više moguće.
Odjeljak zamrzivača	U odjeljku zamrzivača možete spremati zamrznutu hranu, stvarati kockice leda i zamrznuti svježe namirnice.

NAPOMENA

Zamrzavajte samo svježu, neoštećenu hranu. Hranu koja se tek treba zamrznuti držite podalje od već zamrznute hrane. Da biste spriječili da hrana izgubi svoj okus ili da se osuši, stavite je u hermetički zatvorene spremnike.

Untitled-8 103 2025-03-11 12:21:16

Dodatak

Tablica za čuvanje hrane u hladnjaku i zamrzivaču

Dugotrajna svježina ovisi o temperaturi i izloženosti vlazi. Datumi navedeni na prehrambenim proizvodima nisu jamstvo njihove sigurne upotrebe pa pogledajte tablicu u nastavku i slijedite navedene savjete.

Mliječni proizvodi

Proizvod	Hladnjak	Zamrzivač
Mlijeko	1 tjedan	1 mjesec
Maslac	2 tjedna	12 mjeseci
Sladoled	-	2 – 3 tjedna
Tvrdi sir	1 mjesec	4 – 6 mjeseci
Meki sir	2 tjedna	Ne preporučuje se
Jogurt	1 mjesec	-

Meso

Proizvod	Hladnjak	Zamrzivač
Svježa pečenka, odresci, kotleti	3 – 4 dana	2 – 3 mjeseca
Svježe mljeveno meso, meso za varivo	1 – 2 dana	3 – 4 mjeseca
Slanina	7 dana	1 mjesec
Kobasice, svježa svinjetina, govedina, puretina	1 – 2 dana	1 – 2 mjeseca

Perad/jaja

Proizvod	Hladnjak	Zamrzivač
Svježe meso peradi	2 dana	6 – 8 mjeseci
Salata od mesa peradi	1 dan	-
Jaja, svježa u ljusci	2 – 4 tjedna	Ne preporučuje se

Untitled-8 104 2025-03-11 12:21:16

Riba/plodovi mora

Proizvod	Hladnjak	Zamrzivač
Svježa riba	1 – 2 dana	3 – 6 mjeseci
Pečena riba	3 – 4 dana	1 mjesec
Salata od ribljeg mesa	1 dan	Ne preporučuje se
Sušena ili konzervirana riba	3 – 4 tjedna	-

Voće

Proizvod	Hladnjak	Zamrzivač
Jabuke	1 mjesec	-
Breskve	2 – 3 tjedna	-
Ananas	1 tjedan	-
Drugo svježe voće	3 – 5 dana	9 – 12 mjeseci

Povrće

Proizvod	Hladnjak	Zamrzivač
Šparoge	2 – 3 dana	-
Brokula, kelj pupčar, grašak, gljive	3 – 5 dana	-
Kupus, cvjetača, celer, krastavci, zelena salata	1 tjedan	-
Mrkva, cikla, rotkvica	2 tjedna	-

Untitled-8 105 2025-03-11 12:21:16

Dodatak

Informacije o modelu i naručivanje rezervnih dijelova

Informacije o modelu

Da biste pristupili podacima o označivanju energetske učinkovitosti za ovaj proizvod u Europskom registru proizvoda za označivanje energetske učinkovitosti (EPREL), skenirajte QR kod na oznaci energetske učinkovitosti.

QR kod na oznaci energetske učinkovitosti možete pronaći u kutiji proizvoda.

Informacije o dijelovima

- Minimalno razdoblje tijekom kojeg su dostupni rezervni dijelovi potrebni za popravak uređaja
  - 7 godina termostati, senzori temperature, tiskane pločice i izvori svjetla, ručke za vrata, šarke za vrata, posudice, košare (kutije ili ladice)
  - 10 godina brtve za vrata
- Minimalno trajanje jamstva rashladnog uređaja koje nudi proizvođač iznosi 24 mjeseca.
- Relevantne informacije za naručivanje rezervnih dijelova izravno ili drugim kanalima koje pruža proizvođač, uvoznik ili ovlašteni predstavnik
- Informacije o profesionalnom popravku možete pronaći na web-mjestu http://samsung.com/support. Korisnički priručnik za servisiranje možete pronaći na web-mjestu http://samsung.com/support.

Untitled-8 106 2025-03-11 12:21:16

Bilješke

SAMSUNG

NAPOMENA (samo kod modela s Wi-Fi mrežom)

Ovime Samsung izjavljuje da je ova radijska oprema u skladu s Direktivom 2014/53/EU i mjerodavnim zakonskim propisima Ujedinjenog Kraljevstva.

Cjeloviti tekst izjave EU-a o sukladnosti i izjave Ujedinjenog Kraljevstva o sukladnosti nalazi se na sljedećoj internetskoj adresi: službena Izjava o sukladnosti dostupna je na web-mjestu http://www.samsung.com, idite na Support (Podrška) > Search Product Support (Potraži podršku za proizvod) i unesite naziv modela.

	Raspon frekvencije	Snaga odašiljača (maksimalna)
Wi-Fi	2412 ~ 2472 MHz	20 dBm
Bluetooth	2402 ~ 2480 MHz	20 dBm

HUNGARY	0680SAMSUNG (0680-726-7864)	www.samsung.com/hu/support
CZECH	800 - SAMSUNG (800-726786)	www.samsung.com/cz/support
SLOVAKIA	0800 - SAMSUNG (0800-726 786)	www.samsung.com/sk/support
CROATIA	072 726 786	www.samsung.com/hr/support
BOSNIA	055 233 999	www.samsung.com/support
North Macedonia	023 207 777	www.samsung.com/mk/support
MONTENEGRO	020 405 888	www.samsung.com/support
SLOVENIA	080 697 267 (brezplačna številka)	www.samsung.com/si/support
SERBIA	011 321 6899	www.samsung.com/rs/support
Kosovo	038 40 30 90	www.samsung.com/support
ALBANIA	045 620 202	www.samsung.com/al/support
BULGARIA	0800 111 31 - Безплатен за всички оператори *3000 - Цена на един градски разговор или според тарифата на мобилният оператор 09:00 до 18:00 - Понеделник до Петък	www.samsung.com/bg/support
ROMANIA	0800872678 - Apel gratuit *8000 - Apel tarifat în rețea Program Call Center Luni - Vineri: 9 AM - 6 PM	www.samsung.com/ro/support
POLAND	801-172-678* * (opłata według taryfy operatora)	http://www.samsung.com/pl/support/
LITHUANIA	8-800-77777	www.samsung.com/lt/support
LATVIA	8000-7267	www.samsung.com/lv/support
ESTONIA	800-7267	www.samsung.com/ee/support

Frigoriferi

Manuali i përdorimit

Pajisje kolonë

SAMSUNG

Untitled-23 1 2025-03-12 12:30:18

Përmbajtja

Informacione sigurie **4**

Çfarë duhet të dini për udhëzimet e sigurisë 4
Masat paraprake dhe simbolet e rëndësishme të sigurisë: 6
Masa paraprake të rëndësishme sigurie 7
Shenja të rënda paralajmërimi për transportin dhe vendin 11
Paralajmërime shumë të rëndësishme për montimin 11
Kujdesi gjatë montimit 15
Paralajmërime shumë të rëndësishme për përdorimin 16
Kujdes gjatë përdorimit 21
Kujdes gjatë pastrimit 24
Paralajmërime shumë të rëndësishme për hedhjen 26
Këshilla të tjera për përdorimin e duhur 27
Udhëzimet për pajisjet e përdorura elektrike dhe elektronike 29

Instalimi **30**

Frigoriferi në një vështrim 31
Montimi hap pas hapi 33
Heqja e derës për hyrje 45

Përdorimet **53**

Paneli kryesor 53
SmartThings (vetëm modelet përkatëse) 64
Bixby (Njohja e zërit - Vetëm modelet përkatëse) 67
Paneli i aparatit (vetëm modelet përkatëse) 69
Funksione speciale 70

Mirëmbajtja **85**

Manovrimi dhe kujdesi 85
Pastrimi 89
Ndërrimi 92

Zgjidhja e problemeve **93**

Të përgjithshme 93
Dëgjoni tinguj jonormalë nga frigoriferi? 99
SmartThings (vetëm modelet përkatëse) 101

Open Source Announcement **102**

Open Source Announcement 102

Untitled-23 2 2025-03-12 12:30:18

Shtojcë 103
Udhëzimet e sigurisë 103
Udhëzimet e instalimit 103
Udhëzimet për temperaturat 104
Informacion për modelin dhe porositjen e pjesëve rezervë 108

Untitled-23 3 2025-03-12 12:30:18

Informacione sigurie

Para se të përdorni frigoriferin tuaj të ri Samsung, lexoni plotësisht këtë manual për t'u siguruar që të dini si të përdorni veçoritë dhe funksionet që ofron pajisja juaj me efikasitet dhe në mënyrë të sigurt.

Çfarë duhet të dini për udhëzimet e sigurisë

- Paralajmërimet dhe Informacionet e Rëndësishme të Sigurisë në këtë manual nuk mbulojnë të gjithë kushtet dhe situatat e mundshme që mund të ndodhin.
  Është përgjegjësia juaj që të përdorni gjykim të shëndoshë, të tregoni vëmendje dhe kujdes kur instaloni, mirëmbani dhe përdorni pajisjen tuaj.
- Për shkak se udhëzimet e mëposhtme të përdorimit mbulojnë modele të ndryshme, karakteristikat e frigoriferit tuaj mund të ndryshojnë disi nga ato të përshkruara në këtë manual dhe jo të gjitha shenjat e paralajmërimit mund të jenë të zbatueshme. Nëse keni pyetje ose shqetësime, kontaktoni me qendrën më të afërt të shërbimit ose gjeni ndihmë dhe informacione në internet në www.samsung.com.
- R-600a ose R-134a përdoret si ftohës. Kontrolloni etiketën e kompresorit në pjesën e pasme të pajisjes ose etiketën e klasifikimit brenda frigoriferit për të parë cili ftohës është përdorur për pajisjen tuaj. Kur ky produkt përmban gaz të ndezshëm (ftohës R-600a), kontaktoni autoritetin tuaj lokal në lidhje me asgjësimin e sigurt të këtij produkti.
- Me qëllim që të shmanget krijimi i përzierjes të gazrave të djeshëm nëse ndodh një rrjedhje në qarkun ftohës, përmasa e dhomës në të cilën mund të vendoset pajisja varet nga sasia e ftohësit që përdoret.

Untitled-23 4 2025-03-12 12:30:18

- Asnjëherë mos e ndizni pajisjen nëse ka shenja dëmtimi. Nëse nuk jeni të sigurt, konsultohuni me shitësin. Dhoma duhet të ketë madhësi 1 m^3 për çdo 8 g ftohës R-600a brenda pajisjes.
  Sasia e ftohësit në pajisjen tuaj të veçantë tregohet në pllakën e identifikimit brenda pajisjes.
- Rrjedhja e ftohësit nga tubat mund të ndizet ose të shkaktojë lëndime në sy. Kur ka rrjedhje të ftohësit nga tubi, shmangni flakët e hapura dhe largoni çdo gjë të djegshme nga produkti dhe ajroseni menjëherë dhomën.
  - Në të kundërt mund të shkaktohet zjarr ose shpërthim.
- Për të shmangur ndotjen e ushqimeve, respektoni udhëzimet e mëposhtme:
  - Hapja e derës për një kohë të gjatë mund të shkaktojë rritje të konsiderueshme të temperaturës në ndarjet e pajisjes.
  - Pastroni rregullisht sipërfaqet që mund të bien në kontakt me ushqimin dhe sistemet e arritshme të kullimit.
  - Pastroni depozitat e ujit nëse nuk janë përdorur për 48 orë; shpëlani sistemin e ujit të lidhur me furnizimin me ujë nëse uji nuk është derdhur për 5 ditë.
  - Vendosni mishin dhe peshkun e pagatuar në enë të përshtatshme në frigorifer në mënyrë që të mos kenë kontakt apo të pikojnë mbi ushqimet e tjera.
  - Ndarjet me dy yje për ushqimet e ngrira janë të përshtatshme për të ruajtur ushqimet para ngrirjes, për të ruajtur apo bërë akullore dhe kuba akulli.

Untitled-23 5 2025-03-12 12:30:18

Informacione sigurie

- Ndarjet me një, dy dhe tre yje nuk janë të përshtatshme për ngrirjen e ushqimeve të freskëta.
- Nëse frigoriferin e lini bosh për një kohë të gjatë, fikeni, shkrijeni, pastrojeni, thajeni dhe lëreni derën hapur për të parandaluar krijimin e mykut brenda pajisjes.

Masat paraprake dhe simbolet e rëndësishme të sigurisë:

Ndiqni të gjitha udhëzimet e sigurisë në këtë manual. Manuali përdor simbolet e mëposhtme të sigurisë.

⚠ PARALAJMËRIM

Rreziqe ose praktika jo të sigurta që mund të shkaktojnë lëndim të rëndë të personit, dëmtim të pasurisë dhe/ose vdekje.

⚠ KUJDES

Rreziqe ose praktika jo të sigurta që mund të shkaktojnë lëndim të rëndë të personit dhe/ose dëmtim të pasurisë.

SHËNIM

Informacion i dobishëm që i ndihmon përdoruesit të kuptojë dhe të përfitojnë nga frigoriferi.

Këto shenja paralajmërimi janë këtu për të parandaluar lëndimet ndaj jush dhe të tjerëve.

Ju lutemi ndiqni me kujdes.

Pasi të keni lexuar këtë pjesë, mbajeni në një vend të sigurt për referencë në të ardhmen.

Untitled-23 6 2025-03-12 12:30:18

Masa paraprake të rëndësishme sigurie

PARALAJMËRIM; Rrezik zjarri/materiale të ndezshme

⚠ PARALAJMËRIM

- Gjatë pozicionimit të pajisjes, sigurohuni të mos shtypni apo dëmtoni kordonin elektrik.
- Mos vendosni shumë shumëprizësha apo ushqyes portativë në pjesën e pasme të pajisjes.
- Mbusheni vetëm me ujë të pijshëm.
- Lidheni vetëm me furnizimin me ujë të pijshëm.
- Mbajini të lira nga pengesat hapësirat e ventilimit në kasën e pajisjes ose në strukturën e integruar.
- Mos përdorni pajisje mekanike ose mjete të tjera për të përshpejtuar procesin e ngrirjes, përveç atyre që rekomandohen nga prodhuesi.
- Mos e dëmtoni qarkun e ftohësit.
- Mos përdorni pajisje elektrike brenda ndarjeve të frigoriferit për ruajtjen e ushqimit nëse nuk janë të një lloji të rekomanduar nga prodhuesi.

- Kjo pajisje nuk është projektuar për t'u përdorur nga persona (përfshirë fëmijët) me aftësi të kufizuara fizike, ndjeshmërie ose mendore, apo ata që nuk kanë përvojë dhe njohuri, përveçse nëse janë të monitoruar ose janë të udhëzuar në lidhje me përdorimin e pajisjes nga një person përgjegjës për sigurinë e tyre.

Untitled-23 7 2025-03-12 12:30:19

Informacione sigurie

- Kjo aparaturë mund të përdoret nga fëmijë të moshës 8 vjeç e lart dhe personat me aftësi të pakësuara fizike, të ndjesisë ose mendore ose mungesë të përvojës dhe njohurisë nëse u është dhënë mbikëqyrje ose udhëzime në lidhje me përdorimin e pajisjes në një mënyrë të sigurt dhe i kuptojnë rreziqet që përfshihen. Fëmijët nuk duhet të luajnë me aparaturën. Pastrimi dhe mirëmbajtja e përdoruesit nuk duhet bërë nga fëmijë pa mbikëqyrje. Fëmijët e moshës nga 3 deri në 8 vjeç lejohen të ngarkojnë dhe shkarkojnë pajisjet frigoriferike.
- Për të shmangur rrezikun, nëse kordoni elektrik është dëmtuar, zëvendësimi i tij duhet të bëhet nga prodhuesi, nga agjenti i shërbimit ose nga një person i kualifikuar.
- Priza duhet të jetë lehtësisht e arritshme, në mënyrë që pajisja të mund të shkëputet menjëherë nga energjia në rast emergjence.
  - Duhet të jetë jashtë zonës së pjesës së pasme të pajisjes.
- Mos ruani substanca shpërthyese, si kuti aerosoli me gaz të djegshëm, në këtë pajisje.
- Nëse produkti është i pajisur me llamba LED, mos i çmontoni vetë Kapakët e llambave dhe llambat LED.
  - Kontaktoni me qendrën e shërbimit të Samsung.
  - Përdorni vetëm llambat LED të ofruara nga prodhuesi ose agjencitë e tij të shërbimit.
- Duhet të përdoren grupet e reja të zorrëve që jepen bashkë me pajisjen dhe grupet e vjetra nuk duhet të ripërdoren.

Untitled-23 8 2025-03-12 12:30:19

- Lidheni sistemin e furnizimit me ujë të frigoriferit vetëm me ujë të pijshëm. Për përdorimin e duhur të prodhuesit të akullit, nevojitet që presioni i ujit të jetë 206-861 kPa (30-125 psi).
- Për përdorimin më të efektshëm të energjisë, ju lutemi mbajini të gjitha mjetet e brendshme si koshat, sirtarët, raftet në vendin e tyre siç janë dhënë nga prodhuesi.
- Për të përfituar nga niveli më i lartë i efiçencës së energjisë së këtij produkti, ju lutemi lërini të gjitha raftet, sirtarët dhe koshat në pozicionin e tyre fillestar.

Si të minimizoni konsumin e energjisë

- Instaloni pajisjen në një dhomë të freskët, të thatë me ajrosjen e duhur.
- Sigurohuni të që mos jetë e ekspozuar nën dritën e drejtpërdrejtë të diellit dhe mos e vendosni asnjëherë pranë një burimi të drejtpërdrejtë nxehtësie (për shembull, radiator).
  - Rekomandohet për efikasitet energjie që të mos bllokohet asnjë vrimë ose grilë ajrimi.
  - Lëreni ushqimin e ngrohtë që të ftohet para se ta vendosni në pajisje.
  - Vendoseni ushqimin e ngrirë në frigorifer që të shkrijë. Mund të përdorni temperaturat e ulëta të produkteve të ngrira për të ftohur ushqimin në frigorifer.
  - Mos e mbani derën e pajisjes të hapur për shumë kohë kur vendosni ushqime ose kur i nxirrni ushqimet jashtë.
  - Sa më pak të qëndrojë e hapur dera, aq më pak akull krijohet në ngrirës.

Untitled-23 9 2025-03-12 12:30:19

Informacione sigurie

- Pastroni rregullisht pjesën e pasme të frigoriferit. Pluhuri rrit konsumin e energjisë.
- Mos e vendosni temperaturën më të ulët se sa duhet.
- Siguroni ajrosje të mjaftueshme të bazës së frigoriferit dhe nga muri mbrapa frigoriferit. Mos i mbuloni hapësirat e ventilimit.
- Kur ta instaloni, lini hapësirë në anën e djathtë, majtë, pas dhe lart. Kjo do të ulë konsumin e energjisë dhe do të mbajë më poshtë faturat tuaja të energjisë.

Kjo pajisje është synuar për t'u përdorur në përdorime shtëpie dhe përdorime të ngjashme si

- hapësirat e stafeve të kuzhinës në dyqane, zyra dhe ambiente të tjera pune;
- shtëpi ferme dhe nga klientët në hotele, motele dhe ambiente të tjera banimi;
- ambiente të tipit për fjetje dhe ngrënie mëngjesi;
- furnizime ushqimi dhe aplikime të tjera jo shitëse.

Untitled-23 10 2025-03-12 12:30:19

Shenja të rënda paralajmërimi për transportin dhe vendin

⚠ PARALAJMËRIM

- Kur transportoni dhe montoni pajisjen, duhet të tregoni kujdes për t'u siguruar që të mos dëmtohet asnjë pjesë e qarkut të frigoriferit.
  - Rrjedhja e ftohësit nga tubi i punimit mund të ndizet ose të shkaktojë lëndime në sy. Nëse zbulohet një rrjedhje, shmangni flakët e hapura ose burimet e mundshme të ndezjes dhe ajrosni dhomën në të cilën është pajisja për disa minuta.
  - Kjo pajisje përmban një sasi të vogël ftohësi isobutan (R-600a), një gaz natyror me përputhshmëri të lartë mjedisore i cili, megjithatë, është gjithashtu i djegshëm. Kur transportoni dhe montoni pajisjen, duhet të tregoni kujdes për t'u siguruar që të mos dëmtohet asnjë pjesë e qarkut të frigoriferit.
- Kur ta transportoni dhe montoni frigoriferin, mos prekni zorrën e ujit në pjesën e pasme të tij.
  - Frigoriferi mund të dëmtohet dhe si pasojë aparati i ujit nuk mund të përdoret.

Paralajmërime shumë të rëndësishme për montimin

⚠ PARALAJMËRIM

- Mos e instaloni frigoriferin në një vend me lagështi ose aty ku mund të bjerë në kontakt me ujin.
  - Prishja e izolimit të pjesëve elektrike mund të shkaktojë goditje elektrike ose zjarr.

Untitled-23 11 2025-03-12 12:30:19

Informacione sigurie

- Mos e vendosni këtë frigorifer nën dritën direkte të diellit ose ta ekspozoni ndaj nxehtësisë së sobave, ngrohëseve të dhomës ose pajisjeve të tjera.
- Mos vendosni në prizë disa pajisje në të njëjtin zgjatues me shumë priza. Frigoriferi duhet të vendoset gjithmonë në prizën e vet individuale, e cila ka një normë voltazhi që përputhet me voltazhin e renditur në etiketën e specifikimeve të frigoriferit.
  - Kjo siguron performancën më të mirë dhe parandalon gjithashtu mbingarkesën e qarqeve elektrike në shtëpi, të cilat mund të shkaktojnë rrezik zjarri nga mbi nxehja e kabllove.
- Nëse priza në mur është e lirë, mos e vendosni prizën e korrentit.
  - Ekziston rreziku i goditjeve elektrike ose zjarrit.
- Mos përdorni një kabllo që ka dëmtime, çarjeje ose gërryerje, në gjatësinë e tij ose në fund.
- Mos e përkulni shumë kordonin elektrik apo të vendosni artikuj të rëndë mbi të.
- Mos e tërhiqni ose përkulni fort kabullin e korrentit.
- Mos e përdridhni ose lidhni kordonin elektrik.
- Mos e lidhni kordonin elektrik mbi një objekt metalik, të vendosni objekt të rëndë mbi kordonin elektrik, ta futni kordonin elektrik midis objekteve ose të shtyni kordonin elektrik në hapësirën prapa pajisjes.
- Kur lëvizni frigoriferin, bëni kujdes të mos e rrotulloni ose të dëmtoni kordonin elektrik.
  - Kjo mund të shkaktojë goditje elektrike ose zjarr.

Untitled-23 12 2025-03-12 12:30:19

- Mos e hiqni asnjëherë frigoriferin nga priza duke tërhequr kordonin elektrik. Kapni gjithmonë fort spinën dhe tërhiqeni drejt nga priza.
  - Dëmtimi i kordonit mund të shkaktojë një qark të shkurtër, zjarr dhe/ose goditje elektrike të përdoruesit.
- Mos përdorni aerosol pranë frigoriferit.
  - Përdorimi i aerosolit pranë frigoriferit mund të shkaktojë shpërthim ose zjarr.
- Mos e montoni këtë pajisje afër një ngrohëseje ose materiali të djegshëm.
- Mos e instaloni këtë pajisje në një vend ku mund të rrjedhë gazi.
  - Kjo mund të shkaktojë goditje elektrike ose zjarr.
- Ky frigorifer duhet të vendoset dhe të montohet në mënyrën e duhur në përputhje me udhëzimet në këtë manualin para se të përdoret.
- Lidheni prizën elektrike në pozicionin e duhur me kabllon e varur poshtë.
  - Nëse e lidhni prizën elektrike mbrapsht, kablloja mund të pritet dhe të shkaktojë zjarr ose goditje elektrike.
- Sigurohuni që spina elektrike të mos shtypet ose dëmtohet nga pjesa e pasme e frigoriferit.
- Mbajini materialet e paketimit larg arritjes të fëmijëve.
  - Ekziston rreziku i vdekjes nga mbytja në rast se një fëmijë i vendos materialet e paketimit në kokë.
- Mos e instaloni këtë pajisje në një vend të lagësht, me vaj ose me pluhur, në një vend të ekspozuar nga drita direkte e diellit dhe uji (pikat e shiut).
  - Prishja e izolimit të pjesëve elektrike mund të shkaktojë goditje elektrike ose zjarr.

Untitled-23 13 2025-03-12 12:30:19

Informacione sigurie

- Nëse në frigorifer ka pluhur ose ujë, hiqeni spinën e korrentit dhe kontaktoni me qendrën e shërbimit të Samsung Electronics.
  - Përndryshe ekziston rreziku i zjarrit.
- Mos hipni mbi pajisje ose mos vendosni objekte (si për shembull rroba, qirinj të ndezur, cigare të ndezura, enë, lëndë kimike, objekte metalike, etj.) mbi pajisje.
  - Kjo mund të shkaktojë goditje elektrike, zjarr, probleme me produktin ose lëndime.
- Duhet të hiqni të gjitha plastikat mbrojtëse para se ta vendosni produktin për herë të parë në prizë.
- Fëmijët duhet të monitorohen për të siguruar që të mos luajnë me unazat kapëse që përdoren për rregullimin e derës ose me kapëset e tubit të ujit.
  - Ekziston rreziku i vdekjes nga mbytja në rast se një fëmijë gëlltit një unazë kapëse ose kapësen e tubit të ujit. Mbajini unazat kapëse dhe kapëset e tubit të ujit larg fëmijëve.
- Frigoriferi duhet të ketë një tokëzim të sigurt.
  - Sigurohuni gjithmonë që të keni realizuar tokëzimin e frigoriferit para se të përpiqeni të kontrolloni ose të riparoni ndonjë pjesë të pajisjes. Shkarkimet elektrike mund të shkaktojnë goditje elektrike serioze.
- Mos përdorni asnjëherë tuba gazi, linja telefoni ose shufra të tjera që mund të tërheqin rrufetë për tokëzimin elektrik.
  - Duhet ta tokëzoni frigoriferin për të parandaluar çdo rrjedhjeje të rrymës ose goditje elektrike të shkaktuara nga rrjedhja e rrymës prej frigoriferit.
  - Kjo mund të shkaktojë një goditje elektrike, zjarr, shpërthim ose probleme me produktin.

Untitled-23 14 2025-03-12 12:30:19

- Vendoseni fort spinën e korrentit në prizë. Mos përdorni një spinë elektrike të dëmtuar, një kordon elektrik të dëmtuar ose një prizë të liruar në mur.
  - Kjo mund të shkaktojë goditje elektrike ose zjarr.
- Siguresa në frigorifer duhet të ndërrohet nga një teknik i kualifikuar ose kompani shërbimi.
  - Nëse nuk veprohet kështu kjo mund të shkaktojë goditje elektrike ose lëndim personal.

Kujdesi gjatë montimit

⚠ KUJDES

- Lejoni që të ketë një hapësirë të mjaftueshme rreth frigoriferit dhe montojeni atë në një sipërfaqe të sheshtë.
  - Nëse frigoriferi nuk është i niveluar, efikasiteti dhe qëndrueshmëria e ftohjes mund të bien.
- Lëreni pajisjen të rrijë për 2-3 orë para se të futni ushqimet pas instalimit dhe ndezjes.
- Ne rekomandojmë shumë që të merrni një teknik të kualifikuar ose një kompani shërbimi për montimin e frigoriferit.
  - Nëse nuk veprohet kështu mund të ndodhin goditje elektrike, zjarr, shpërthime, probleme me produktin ose lëndime.

Untitled-23 15 2025-03-12 12:30:19

Informacione sigurie

Paralajmërime shumë të rëndësishme për përdorimin

⚠ PARALAJMËRIM

- Mos e futni spinën elektrike në prizën në mur me duar të lagura.
  - Kjo mund të shkaktojë goditje elektrike.
- Mos vendosni sende sipër pajisjes.
  - Kur e hapni ose mbyllni derën, sendet mund të bien dhe të shkaktojnë lëndim të vetes tuaj dhe/ose dëmtime materiale.
- Mos i futni duart, këmbët ose objekte metalike (si p.sh. shkopinj, etj.) në fund ose prapa frigoriferit.
  - Kjo mund të shkaktojë goditje elektrike ose lëndime.
  - Çdo majë e mprehtë mund të shkaktojë lëndime personale.
- Mos i prekni muret e brendshëm të ngrirësit ose produktet e vendosura në ngrirës me duar të lagura.
  - Kjo mund të shkaktojë kafshim ngrirjeje.
- Mos vendosni një enë të mbushur me ujë në frigorifer.
  - Nëse derdhen, ekziston rreziku i goditjeve elektrike.
- Mos i mbani objektet ose substancat e avullueshme ose të djegshme (benzinë, hollues, gaz propan, alkool, eter, gaz LPG dhe produkte të tjera të tilla etj.) në frigorifer.
  - Ky frigorifer është vetëm për të ruajtur ushqim.
  - Kjo mund të shkaktojë zjarr ose shpërthim.

Untitled-23 16 2025-03-12 12:30:19

- Fëmijët duhet të mbikëqyren për tu siguruar që të mos luajnë me pajisjen.
  - Mbajini gishtat larg vendeve ku mund të "pickoheni". Hapësirat midis dyerve dhe kabinetit janë mjaft të vogla. Bëni kujdes kur hapni dyert nëse fëmijët janë pranë jush.
- Mos i vendosni gishtat tuaj apo të fëmijëve midis dyerve.
  - Mbajini gishtat jashtë hapësirave të majta dhe të djathta të dyerve. Bëni kujdes kur hapni dyert nëse i keni gishtat midis tyre.
- Mos i lini fëmijët të varen në derë ose koshat e derës. Mund të shkaktohen lëndime serioze.
- Mos i lini fëmijët të hyjnë brenda në frigorifer. Mund të bllokohen aty.
- Mos i futni duart në zonën poshtë nën pajisje.
  - Çdo majë e mprehtë mund të shkaktojë lëndime personale.
- Mos ruani produkte farmaceutike, materiale shkencore ose produkte të ndjeshme ndaj temperaturës në frigorifer.
  - Produktet që kërkojnë kontrolle të rrepta të temperaturës nuk duhet të vendosen në frigorifer.
- Nëse ndjeni aroma farmaceutike ose tym, hiqeni menjëherë spinën nga priza dhe kontaktoni me qendrën e shërbimit të Samsung Electronics.
- Nëse në frigorifer ka pluhur ose ujë, hiqeni spinën e korrentit dhe kontaktoni me qendrën e shërbimit të Samsung Electronics.
  - Përndryshe ekziston rreziku i zjarrit.

Untitled-23 17 2025-03-12 12:30:19

Informacione sigurie

- Mos i lini fëmijët të shkelin mbi sirtar.
  - Sirtari mund të thyhet dhe të bëjë që fëmijët të rrëshqasin.
- Mos i lini dyert e frigoriferit të hapura ndërsa frigoriferi nuk është në punë dhe mos i lini fëmijët të hyjnë brenda në frigorifer.
- Mos i lini bebet ose fëmijët që të shkojnë brenda në sirtar.
  - Kjo mund të shkaktojë vdekje nga mbytja prej bllokimit ose lëndim personal.
- Mos e mbushni frigoriferin më shumë seç duhet me ushqime.
  - Kur hapni derën, sendet mund të bien dhe të shkaktojnë lëndim të vetes tuaj ose dëmtime materiale.
- Mos spërkatni materiale të avullueshme si insekticide mbi sipërfaqen e pajisjes.
  - Përveçse janë të dëmshme për njerëzit, ato mund të shkaktojnë goditje elektrike, zjarr ose probleme me produktin.
- Asnjëherë mos i vendosni gishtat ose objektet e tjera në vrimën e aparatit të ujit, në folenë e akullit dhe në mbajtësen e prodhuesit të akullit.
  - Kjo mund të shkaktojë lëndime personale ose dëmtime materiale.
- Mos përdorni ose vendosni substanca të ndjeshme ndaj temperaturës si për shembull spërkatësit e djegshëm, objekte të djegshme, akull, dioksid karboni të ngurtë, ilaçe ose lëndë kimike pranë ose brenda frigoriferit.

Untitled-23 18 2025-03-12 12:30:19

- Mos përdorni tharëse flokësh për të tharë pjesën e brendshme të frigoriferit. Mos vendosni një qiri të ndezur në frigorifer për të hequr erën e keqe.
  - Kjo mund të shkaktojë goditje elektrike ose zjarr.
- Mbusheni depozitën e ujit, tabakanë e akullit dhe kubat e ujit vetëm me ujë të pijshëm (ujë mineral ose ujë të filtruar).
  - Mos e mbushni depozitën me çaj, lëngje ose pije sportive, pasi kjo mund ta dëmtojë frigoriferin.
- Mos hipni mbi pajisje ose mos vendosni objekte (si për shembull rroba, qirinj të ndezur, cigare të ndezura, enë, lëndë kimike, objekte metalike, etj.) mbi pajisje. Kjo mund të shkaktojë goditje elektrike, zjarr, probleme me produktin ose lëndime. Mos vendosni një enë të mbushur me ujë mbi frigorifer.
  - Nëse derdhen, ekziston rreziku i goditjeve elektrike.
- Mos shikoni drejtpërdrejt te llamba LED UV për periudha të gjata kohe.
  - Kjo mund të shkaktojë lodhje të syve për shkak të rrezeve ultravioletë.
- Mos e futni raftin të kthyer përmbys. Bllokuesi i raftit nuk mund të funksionojë.
  - Kjo mund të shkaktojë lëndime personale për shkak të rënies së raftit të xhamit.
- Nëse zbulohet rrjedhje gazi, shmangni flakët e hapura ose burimet e mundshme të ndezjes dhe ajrosni dhomën në të cilën është pajisja për disa minuta.
  - Mos e prekni pajisjen ose kordonin elektrik.
  - Mos përdorni ventilator ajrimi.
  - Një shkëndijë mund të shkaktojë shpërthim ose zjarr.

Untitled-23 19 2025-03-12 12:30:19

Informacione sigurie

- Shishet duhet të vendosen pranë njëra tjetrës në mënyrë që të mos bien.
- Ky produkt është bërë vetëm për ruajtjen e ushqimit në një ambient shtëpiak.
- Mos u mundoni ta riparoni, çmontoni ose modifikoni vetë frigoriferin.
- Mos përdorni asnjë lloj sigurese (si për shembull bakër, tel çeliku, etj.) përveç siguresave standarde.
- Nëse frigoriferi duhet të riparohet ose montohet përsëri, kontaktoni me qendrën më të afërt të shërbimit.
  - Nëse nuk veprohet kështu mund të ndodhin goditje elektrike, zjarr, probleme me produktin ose lëndime.
- Nëse frigoriferi lëshon një aromë si të djegur ose tym, hiqeni menjëherë frigoriferin nga priza dhe kontaktoni me qendrën e shërbimit të Samsung Electronics.
  - Nëse nuk veprohet kështu kjo mund të shkaktojë rrezik goditjesh elektrike ose zjarri.
- Hiqeni spinën elektrike nga priza para se të ndërroni llambat e frigoriferit.
  - Përndryshe ekziston rreziku i goditjeve elektrike.
- Nëse keni vështirësi me ndërrimin e dritës jo LED, kontaktoni me një qendër shërbimi të Samsung.
- Vendoseni fort spinën e korrentit në prizë.
- Mos përdorni një spinë elektrike të dëmtuar, kordonë elektrikë të dëmtuar ose prizë muri të liruar.
  - Kjo mund të shkaktojë goditje elektrike ose zjarr.

Untitled-23 20 2025-03-12 12:30:19

Kujdes gjatë përdorimit

⚠ KUJDES

- Mos e ngrini sërish ushqimin e shkrirë.
  - Ushqimet e ngrira dhe të shkrira do të krijojnë baktere të dëmshme më shpejt se ushqimet e freskëta.
  - Nëse shkrijnë për herë të dytë, do të prishen më shumë qeliza, duke lëshuar kështu lagështi dhe duke ndryshuar integritetin e produktit.
- Mos e shkrini mishin në temperaturën e dhomës.
  - Siguria do të varet nga fakti nëse produktet e papërpunuara janë trajtuar siç duhet.
- Mos vendosni pije me gaz, në gotë ose në shishe brenda në ngrirës.
  - Ena mund të ngrijë dhe të çahet, dhe kjo mund të shkaktojë lëndime.
- Përdorni vetëm bërësin e akullit që është dhënë me frigoriferin.
- Nëse nuk do të jeni në shtëpi për një periudhë të gjatë kohore (për shembull, për pushime) dhe uji apo aparati i akullit nuk do të përdoren, mbyllni valvulën e ujit.
  - Përndryshe, mund të shkaktohet rrjedhje e ujit.
- Nëse nuk do ta përdorni frigoriferin për një periudhë shumë të gjatë kohore (3 javë e lart), boshatisni frigoriferin bashkë me mbajtësen e akullit, hiqeni nga priza, mbyllni valvulën e ujit, hiqni lagështirën e tepërt nga muret e brendshme dhe lërini dyert të hapura për të parandaluar erërat dhe lagështinë.

Untitled-23 21 2025-03-12 12:30:20

Informacione sigurie

- Për të arritur performancën më të mirë nga produkti:
  - Mos vendosni ushqime shumë afër me vrimat e ventilimit në pjesën e pasme të pajisjes, pasi kjo mund të pengojë qarkullimin e lirë të ajrit në ndarjen e frigoriferit.
  - Mbështilleni ushqimin mirë ose vendoseni në enë të izoluara nga ajri para se t'i vendosni në frigorifer.
  - Vini re numrin maksimal të herëve për ruajtjen e ushqimeve të ngrira dhe datat e tyre të skadimit.
  - Nëse do të largoheni për më pak se tre javë, nuk është e nevojshme që ta hiqni frigoriferin nga priza. Megjithatë, nëse do të largoheni për më shumë se tre javë, hiqni të gjithë ushqimin dhe akullin nga mbajtësja e akullit, hiqni frigoriferin nga priza, mbyllni valvulën e ujit, hiqni lagështirën e tepërt nga muret e brendshme dhe lërini dyert të hapura për të parandaluar erërat dhe lagështirën.
- Garancia e shërbimit dhe modifikimi.
  - Çdo ndryshim ose modifikim i kryer nga një palë e tretë mbi këtë pajisje të plotë nuk mbulohet nga shërbimi i garancisë së Samsung dhe Samsung nuk është përgjegjës për problemet e sigurisë që mund të shkaktohen nga modifikimet e palëve të treta.
- Mos i bllokoni vrimat e ajrimit brenda frigoriferit.
  - Nëse vrimat e ajrimit bllokohen, sidomos me një qese plastike, frigoriferi mund të ftohet së tepërmi. Nëse periudha e ftohjes zgjat shumë, filtri i ujit mund të çahet dhe të shkaktojë rrjedhje të ujit.
- Përdorni vetëm bërësin e akullit që është dhënë me frigoriferin.

Untitled-23 22 2025-03-12 12:30:20

- Fshijeni lagështinë e tepërt nga brenda dhe lërini dyert të hapura.
  - Përndryshe mund të krijohet erë dhe lagështi.
- Nëse frigoriferi është shkëputur nga burimi i energjisë elektrike, duhet të prisni të paktën pesë minuta para se ta vendosni përsëri në prizë.
- Kur frigoriferi laget nga uji, hiqni spinën nga priza elektrike dhe kontaktoni me qendrën e shërbimit të Samsung Electronics.
- Mos goditni apo ushtroni forcë të madhe mbi një sipërfaqe xhami.
  - Qelqi i thyer mund të shkaktojë dëmtim personal dhe/ose dëmtim të pronës.
- Mbusheni depozitën e ujit dhe tabakatë e kubave të akullit vetëm me ujë të pijshëm (ujë nga rubineti i çezmës, ujë mineral ose ujë të pastruar).
  - Mos e mbushni depozitën me çaj ose me pije sportive. Kjo mund ta dëmtojë frigoriferin.
- Tregoni kujdes që të mos kapni gishtat.
- Nëse frigoriferi është mbushur me ujë, sigurohuni që të kontaktoni me qendrën më të afërt të shërbimit.
  - Ekziston rreziku i goditjeve elektrike ose zjarrit.

Untitled-23 23 2025-03-12 12:30:20

Informacione sigurie

- Mos mbani vaj vegjetal në koshat e derës së frigoriferit. Vaji mund të mpikset, duke marrë shije të keqe dhe duke u bërë i vështirë në përdorim. Për më tej, ena e hapur mund të pikojë dhe vaji i pikuar mund të shkaktojë plasaritjen e koshit të derës. Pas hapjes së enës së vajit, është më mirë që ta mbani enën në një vend të freskët dhe me hije, si p.sh. në dollap ose në bufe.
  - Shembuj vaji vegjetal: vaji i ullirit, vaji i misrit, vaji i farave të rrushit etj.

Kujdes gjatë pastrimit

⚠ KUJDES

- Mos spërkatni ujë direkt mbi sipërfaqen e brendshme ose të jashtme të frigoriferit.
  - Ekziston rreziku i zjarrit ose goditjeve elektrike.
- Mos përdorni tharëse flokësh për të tharë pjesën e brendshme të frigoriferit.
- Mos vendosni qiri të ndezur në frigorifer për të hequr erën e keqe.
  - Kjo mund të shkaktojë goditje elektrike ose zjarr.
- Mos spërkatni produkte pastrimi direkt mbi ekran.
  - Letrat e printuara mbi ekran mund të hiqen.
- Nëse ndonjë substancë e huaj si uji ka hyrë në pajisje, hiqeni spinën nga priza dhe kontaktoni me qendrën më të afërt të shërbimit.
  - Nëse nuk veprohet kështu kjo mund të shkaktojë goditje elektrike ose zjarr.

Untitled-23 24 2025-03-12 12:30:20

- Përdorni një copë të pastër dhe të thatë për të hequr substancat e huaja ose pluhurin nga kunjat e spinës elektrike. Mos përdorni një copë të njomë ose të lagësht kur pastroni spinën.
  - Përndryshe ekziston rreziku i zjarrit ose goditjeve elektrike.
- Mos e pastroni pajisjen duke spërkatur ujë drejtpërdrejt mbi të.
- Mos përdorni benzinë, hollues, Clorox ose klorur për ta pastruar.
  - Ato mund të dëmtojnë sipërfaqen e pajisjes dhe mund të shkaktojnë zjarr.
- Asnjëherë mos i vendosni gishtat ose objektet e tjera në vrimën e aparatit.
  - Kjo mund të shkaktojë lëndime personale ose dëmtime materiale.
- Para se ta pastroni dhe të kryeni procesin e mirëmbajtjes, hiqeni spinën e pajisjes nga priza në mur.
  - Nëse nuk veprohet kështu kjo mund të shkaktojë goditje elektrike ose zjarr.
- Përdorni një sfungjer të pastër ose leckë të butë, në kombinim me detergjent mesatar në ujë të ngrohtë për të pastruar frigoriferin.
- Mos përdorni pastrues me veti gërryese ose të ashpra, si p.sh. spërkatës dritaresh, pastrues me fërkim, lëngje të djegshme, acid klorhidrik, parafinë, koncentrate, hollues apo pastrues me përmbajtje produktesh nafte në sipërfaqet e jashtme (dyer dhe kasë), pjesët plastike, konturet e dyerve dhe të brendshme, apo gomina.
  - Këto mund të gërvishtin ose të dëmtojmë materialin.

Untitled-23 25 2025-03-12 12:30:20

Informacione sigurie

- Mos i pastroni raftet ose kapakët e xhamit me ujë të ngrohtë nëse janë të ftohta. Raftet dhe kapakët e xhamit mund të thyhen nëse ekspozohen në ndryshime të befta të temperaturës ose nëse pësojnë goditje si p.sh. përplasje apo rënie.

Paralajmërime shumë të rëndësishme për hedhjen

⚠ PARALAJMËRIM

- Hidheni materialin e paketimit nga ky produkt në një mënyrë të përshtatshme për mjedisin.
- Sigurohuni që asnjë nga tubat prapa frigoriferit të mos jetë dëmtuar para se ta hidhni atë.
- Kur ta hidhni këtë frigorifer, hiqni derën/izolimet e derës dhe shulin e derës në mënyrë që fëmijët ose kafshët e vogla të mos bllokohen brenda. Fëmijët duhet të mbikëqyren për tu siguruar që të mos luajnë me pajisjen. Nëse bllokohen brenda, fëmijët mund të lëndohen ose të mbyten duke shkaktuar vdekjen.
  - Nëse bllokohen brenda, fëmijët mund të lëndohen ose të mbyten për vdekje.
- Ciklopetani është përdorur në izolimin e pajisjes. Gazrat në materialin e izolimit kërkojnë një procedurë të veçantë për hedhjen. Ju lutemi kontaktoni me autoritetet lokale në lidhje me hedhjen e sigurt mjedisore të këtij produkti.

Untitled-23 26 2025-03-12 12:30:20

- Mbajini të gjitha materialet e paketimit larg arritjes të fëmijëve pasi materialet e paketimit mund të jenë të rrezikshme për fëmijët.
  - Nëse një fëmijë vendos një qese mbi kokë, ai mund të mbytet.

Këshilla të tjera për përdorimin e duhur

- Në raste të ndërprerjes të energjisë, telefononi në zyrën lokale të kompanisë së shërbimit të energjisë elektrike dhe pyesni sa do të zgjasë defekti.
  - Shumica e ndërprerjeve të energjisë që rregullohen brenda një ose dy orësh nuk ndikojnë në temperaturat e frigoriferit tuaj. Sidoqoftë, duhet të minimizoni numrin e hapjeve të derës kur energjia është e fikur.
  - Nëse ndërprerja zgjat më shumë se 24 orë, hiqini dhe hidhini të gjitha ushqimet e ngrira.
- Frigoriferi mund të mos funksionojë në mënyrë uniforme (përmbajtjet e ngrira mund të shkrijnë ose temperaturat mund të bëhen shumë të larta në ndarjen e ushqimeve të ngrira) nëse ai qëndron për një periudhë të gjatë në një vend ku temperaturat e ajrit të ambientit janë vazhdimisht nën temperaturat për të cilat është projektuar pajisja.
- Në rast të ushqimeve të veçanta, mbajtja e tyre në frigorifer mund të ndikojë keq te ruajtja e tyre për shkak të karakteristikave të tyre.
- Pajisja juaj nuk krijon akull, që do të thotë se nuk ka nevojë që ta shkrini manualisht pajisjen. Kjo do të kryhet automatikisht.

Untitled-23 27 2025-03-12 12:30:20

Informacione sigurie

- Rritja e temperaturës gjatë shkrirjes përputhet me kërkesat e ISO-s. Nëse dëshironi të parandaloni një rritje të tepruar në temperaturën e ushqimeve të ngrira gjatë shkrirjes të pajisjes, mbështillini ushqimet e ngrira me disa shtresa gazetash.
- Mos i ngrini përsëri ushqimet e ngrira që kanë shkrirë plotësisht.
- Temperatura e pjesës (pjesëve) ose ndarjes (ndarjeve) me dy yje që kanë simbolin me dy yje (**) është pak më e lartë se ndarja (ndarjet) tjetër e ngrirësit.
  Pjesa (pjesët) me dy yje ose ndarja (ndarjet) bazohet (bazohen) në udhëzimet dhe/ose gjendjen në momentin e dërgimit.

Untitled-23 28 2025-03-12 12:30:20

Udhëzimet për pajisjet e përdorura elektrike dhe elektronike

Hedhja e përshtatshme për këtë produkt (pajisje të përdorura elektrike dhe elektronike - WEEE)

(Të disponueshme në shtetet me sisteme të veçanta grumbullimi)

Ky shënim mbi produkt, aksesor ose botim tregon që produkti dhe aksesorët e tij elektronikë (p.sh. karikues, kufje, kabllo USB) nuk duhet të hidhen së bashku me mbeturinat e zakonshme shtëpiake kur të ketë mbaruar cikli i tyre i jetës. Për të parandaluar dëmtimet e mundshme në mjedis ose shëndetin e njeriut nga hedhja e pakontrolluar e mbeturinave, ju lutemi vendosni këto artikuj veç nga llojet e tjera të mbeturinave dhe riciklojini ato me përgjegjësi për të ndihmuar në ripërdorimin e burimeve materiale.

Përdoruesit shtëpiakë duhet të kontaktojnë shitësin ku blenë këtë produkt ose zyrën më të afërt qeveritare për të dhëna se ku dhe si duhet t'i çojnë këto artikuj për riciklim të sigurt për mjedisin.

Përdoruesit e biznesit duhet të kontaktojnë furnitorin e tyre dhe të shqyrtojnë rregullat dhe kushtet e kontratës të blerjes. Ky produkt dhe aksesorët e tij elektronikë nuk duhet të përzihen me mbeturinat e tjera tregtare për hedhje.

Për informacione lidhur me angazhimet mjedisore të Samsung dhe detyrimet rregullatore të produktit, p.sh. REACH, WEEE ose Bateritë, vizitoni faqen tonë të qëndrueshmërisë të disponueshme në adresën www.samsung.com.

(Vetëm për produktet e shitura në shtetet evropiane dhe në Mbretërinë e Bashkuar)

Untitled-23 29 2025-03-12 12:30:20

Instalimi

Ndiqni me kujdes këto udhëzime për të siguruar montimin e saktë të këtij frigoriferi dhe për të parandaluar aksidentet para përdorimit të tij.

⚠ **PARALAJMËRIM**

- Përdoreni frigoriferin vetëm për qëllimin për të cilin është prodhuar siç përshkruhet në këtë manual.
- Çdo shërbim duhet të kryhet nga një teknik i kualifikuar.
- Hidhini materialet e paketimit të produktit në përputhje me rregulloret lokale.
- Për të parandaluar goditjen elektrike, përpara kryerjes së mirëmbajtjes apo ndërrimeve, hiqeni nga priza kordonin elektrik.

Untitled-23 30 2025-03-12 12:30:20

Frigoriferi në një vështrim

Pamja reale e frigoriferit mund të ndryshojë në varësi të modelit dhe të shtetit.

Tipi A

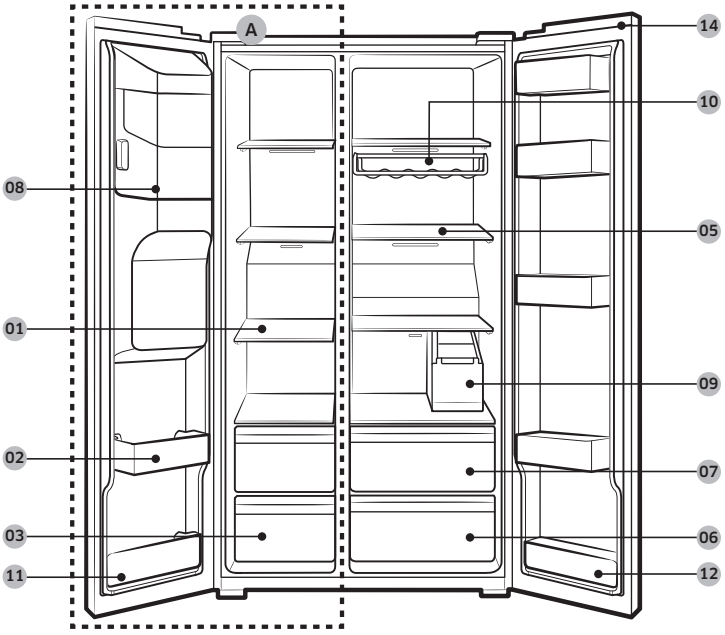

Untitled-23 31 2025-03-12 12:30:21

Instalimi

Tipi B

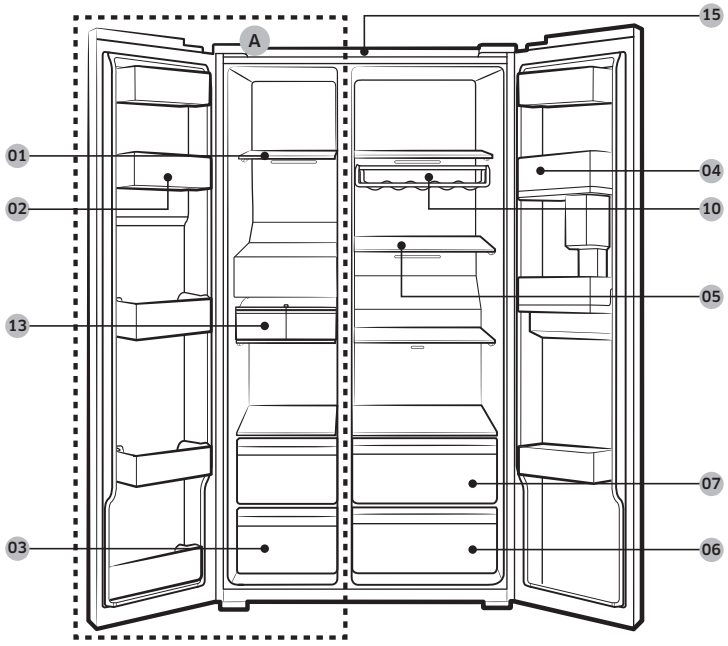

01 Raftet e ngrirësit
02 Koshi shumëfunksional i ngrirësit
03 Sirtari i ruajtjes së ushqimit të thatë dhe të mishit
04 Koshi i frigoriferit
05 Raftet e frigoriferit
06 Sirtari i perimeve
07 Sirtari shumëfunksional
08 Mbajtësja e prodhuesit të akullit **
09 Depozita e ujit *
10 Skara e verërave *
11 Koshi i poshtëm i ngrirësit
12 Koshi i poshtëm i frigoriferit *
13 Prodhuesi automatik i akullit *
14 Kapaku i çelësit *
15 Filtri rrjetë *

A. Ngrirësi
* Vetëm modelet përkatëse
** Vetëm modelet me aparat

Untitled-23 32 2025-03-12 12:30:21

SHËNIM

Dizajni i enës për mbajtjen e vezëve mund të ndryshojë sipas modelit.

⚠ KUJDES

Për modelet normale, mos e ndryshoni pozicionin e rafteve të ngrirësit. Raftet e ngrirësit kanë gjatësi të ndryshme dhe nëse e ndryshoni pozicionin, mund ta dëmtoni produktin gjatë mbylljes së derës.

Montimi hap pas hapi

HAPI 1 Zgjedhja e vendit

Kërkesat për vendin:

- Një sipërfaqe e qëndrueshme dhe e sheshtë, pa tapete ose mbulesa të dyshemesë që mund të bllokojnë ventilimin
- Larg nga drita e drejtpërdrejtë e diellit
- Hapësirë e përshtatshme për hapjen dhe mbylljen e derës
- Larg nga burimet e nxehtësisë
- Hapësirë për mirëmbajtjen dhe shërbimin

Untitled-23 33 2025-03-12 12:30:21

Instalimi

Hapësira e lirë

Shihni figurat dhe tabelën më poshtë për kërkesat e hapësirës për instalim.

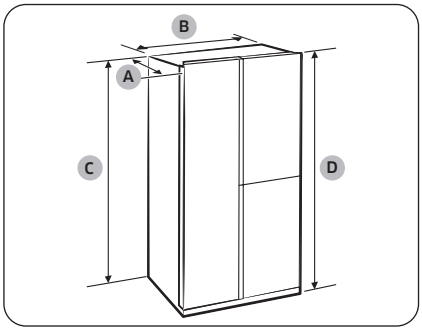

Thellësia "A"	726
Gjerësia "B"	912
Lartësia "C"	1746
Lartësia e përgjithshme "D"	1784

(njësia: mm)

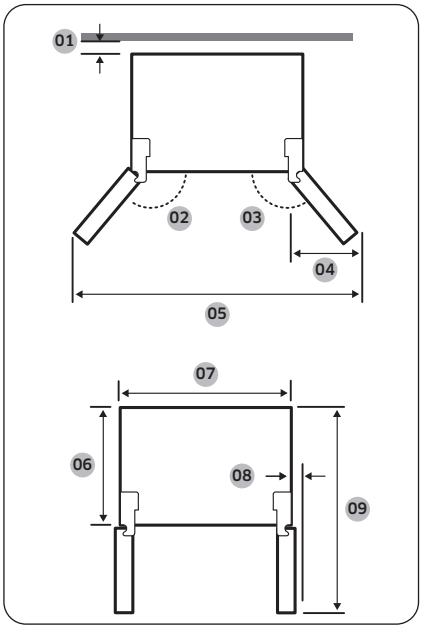

01	rekomandohet mbi 50 mm
02	165°
03	170°
04	564 mm
05	1730 mm
06	620 mm
07	912 mm
08	30 mm (pa dorezë)
09	1175 mm

SHËNIM

Matjet në tabelën e mësipërme mund të ndryshojnë në varësi të metodës së matjes.

Untitled-23 34 2025-03-12 12:30:22

HAPI 2 Hapësira (vetëm modelet përkatëse)

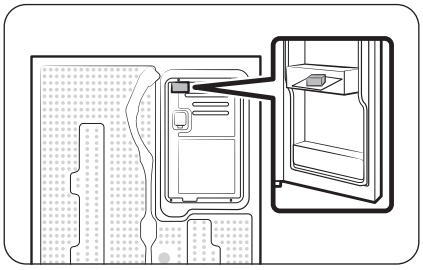

1. Hapni derën dhe gjeni rondelën e ofruar.
2. Shpaketoni rondelën dhe vendoseni në pjesën e pasme të frigoriferit siç tregohet. Ajo ndihmon në qarkullimin e ajrit në paretin e pasmë dhe në reduktimin e konsumit të energjisë.

HAPI 3 Vendosja mbi dysheme

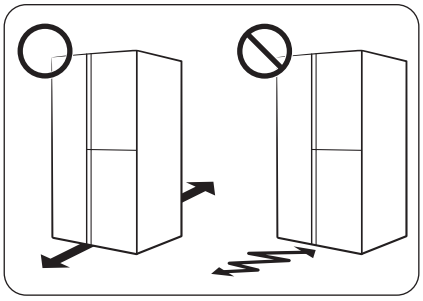

- Sipërfaqja për montimin e frigoriferit duhet të mbajë një frigorifer të mbushur plot.
- Për të mbrojtur dyshemenë, vendosni një copë të madhe kartoni në secilën këmbë të frigoriferit.
- Kur frigoriferi të jetë në pozicionin e tij përfundimtar, mos e lëvizni atë nëse nuk është e domosdoshme, për të mbrojtur dyshemenë. Nëse duhet ta lëvizni, përdorni një letër ose një rrobë të trashë, si p.sh. tapet të vjetër, përgjatë trajektores së lëvizjes së tij.

SHËNIM

Nëse frigoriferi nuk mund të kalojë përmes hyrjes për shkak të përmasave të tij, shihni seksionin **Heqja e derës për hyrje** te kapitulli Instalimi.

Untitled-23 35 2025-03-12 12:30:22

Instalimi

HAPI 4 Rregulloni këmbën niveluese

Rregullimi i lartësisë së anës së përparme

⚠ **KUJDES**

- Frigoriferi duhet të nivelohet në dysheme të rrafshët dhe të qëndrueshme. Përndryshe, frigoriferi mund të dëmtohet ose të shkaktohet lëndim fizik.
- Nivelimi mund të kryhet me frigoriferin bosh. Sigurohuni që në brendësi të frigoriferit të mos ketë artikuj ushqimorë.
- Për arsye sigurie, rregullojeni anën e përparme pak më lart se ana e pasme.

Frigoriferi mund të nivelohet me këmbët e parme, të cilat kanë një vidë të posaçme (nivelues) për qëllime nivelimi. Për nivelim, përdorni kaçavidë të sheshtë.

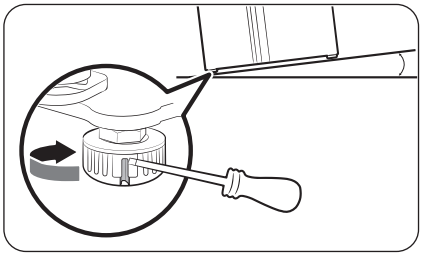

Për të rregulluar lartësinë e anës së ngrirësit:
Vendosni një kaçavidë të sheshtë në niveluesin e këmbës së përparme të ngrirësit. Rrotullojeni niveluesin në drejtim orar për ta ngritur ose në drejtim kundërorar për ta ulur.

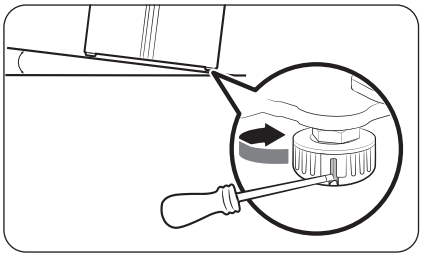

Për të rregulluar lartësinë e anës së frigoriferit:
Vendosni një kaçavidë të sheshtë në niveluesin e këmbës së përparme të frigoriferit. Rrotullojeni niveluesin në drejtim orar për ta ngritur ose në drejtim kundërorar për ta ulur.

Rregullimi i lartësisë së anës së pasme (vetëm modelet përkatëse)

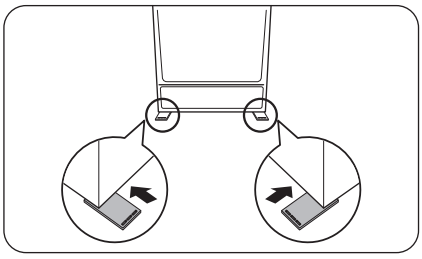

Nëse ju duhet ta ngrini anën e pasme të frigoriferit për ta niveluar, mund të përdorni shtrojën(-at) për rregullimin e nivelit të përfshirë në paketim. Ndiqni këto udhëzime për të ngritur anën e pasme të frigoriferit.

Untitled-23 36 2025-03-12 12:30:23

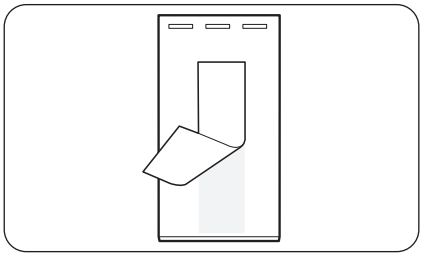

1. Zgjidhni pozicionin në dysheme ku doni ta vendosni shtrojën për rregullimin e nivelit.
2. Hiqni ngjitësin e dyanshëm në pjesën fundore të shtrojës për rregullimin e nivelit.

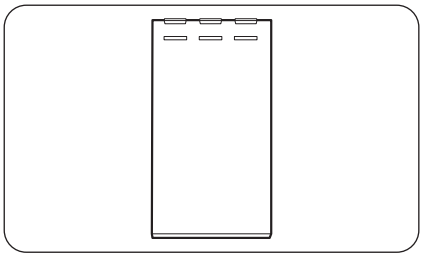

3. Vendosni shtrojën për rregullimin e nivelit në dysheme.

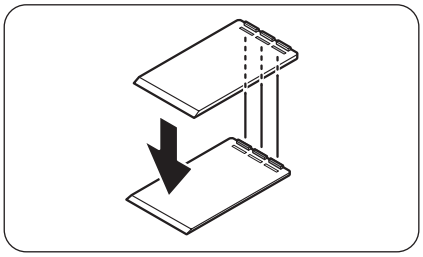

4. Nëse ju duhet ta ngrini më lart anën e pasme, vendosni një shtrojë tjetër mbi shtrojën e parë për rregullimin e nivelit.

SHËNIM

- Mund ta kapërceni këtë hap nëse arrini ta niveloni frigoriferin duke përdorur vetëm një shtrojë për rregullimin e nivelit.
- Sigurohuni që nervaturat e shtrojës së parë të jenë vendosur në kanalet e shtrojës së dytë për rregullimin e nivelit.

Untitled-23 37 2025-03-12 12:30:23

Instalimi

HAPI 5 Rregullimi i lartësisë së derës dhe i hapësirës së derës

Për të rregulluar lartësinë e derës

Lartësia e derës mund të rregullohet duke përdorur dadon fiksuese dhe dadon e lartësisë në pjesën e poshtme të përparme të secilës derë.

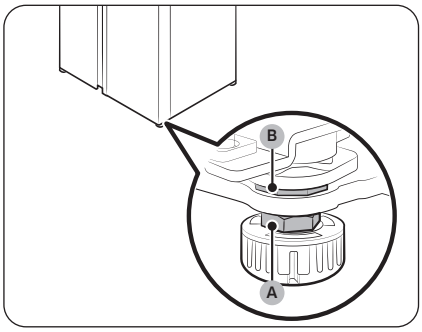

1. Hapni derën për ta rregulluar dhe gjeni dy dadot (A) dhe (B) në pjesën e poshtme të përparme të derës.

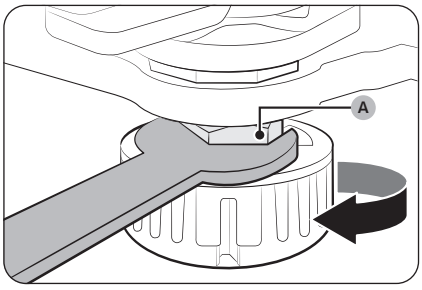

2. Me çelësin e dadove 19 mm (të ofruar), rrotulloni **dadon fiksuese (A)** në drejtim orar për ta liruar. Më pas, hapni derën dhe nga brenda derës veproni si më poshtë.
   - Për të ngritur derën, rrotulloni **dadon e lartësisë (B)** në drejtim kundërorar.
   - Për të ulur derën, rrotulloni **dadon e lartësisë (B)** në drejtim orar.

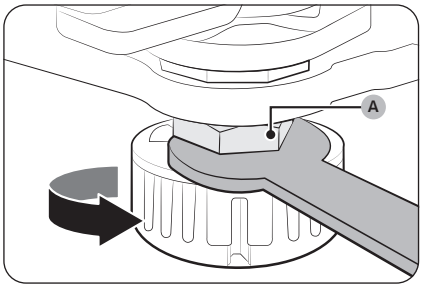

3. Në fund, shtrëngoni **dadon fiksuese (A)** duke e rrotulluar në drejtim kundërorar.

Untitled-23 38 2025-03-12 12:30:24

HAPI 6 Lidhja e linjës së aparatit të ujit (vetëm modelet përkatëse)

Pjesët dhe veglat e nevojshme

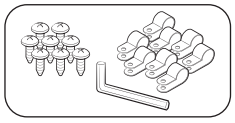

Fiksuesi i linjës së ujit dhe vidat

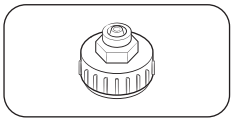

Xhuntoja (24 mm)

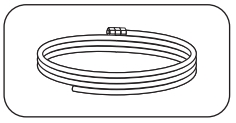

Linja e ujit

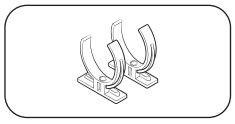

Kapësja bllokuese e filtrit të ujit

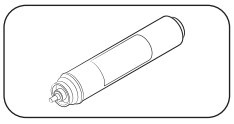

Filtri i ujit

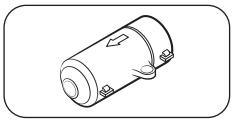

Valvula e kontrollit

Instalimi (linja e jashtme e aparatit)

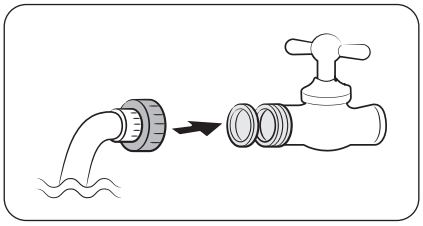

1. Montoni linjën e tubit të ujit duke përdorur xhuntot.
2. Mbyllni furnizimin me ujë nga rrjeti dhe më pas mbyllni rubinetin e ujit.
3. Lidhni xhunton me rubinetin e ujit të ftohtë.

⚠ **KUJDES**

- Sigurohuni që të lidhni xhunton me rubinetin e ujit të ftohtë. Lidhja me rubinetin e ujit të ngrohtë mund të shkaktojë bllokimin e filtrit të ujit dhe mosfunksionimin normal.
- Garancia e frigoriferit nuk mbulon instalimin e linjës së ujit. Instalimi i linjës së ujit do të kryhet me shpenzimet tuaja nëse tarifa e instalimit nuk përfshihet në çmimin e shitjes.
- "Samsung" nuk mban përgjegjësi për instalimin e linjës së ujit. Nëse rrjedh ujë, kontaktoni me instaluesin e linjës së ujit.
- Linja e ujit duhet të riparohet nga një profesionist i kualifikuar. Nëse ndeshni rrjedhje uji, kontaktoni qendrën lokale të shërbimit të "Samsung" ose instaluesin e linjës së ujit.

Untitled-23 39 2025-03-12 12:30:26

Instalimi

HAPI 7 Lidheni me një burim uji (vetëm modelet përkatëse)

⚠ **KUJDES**

- Linja e ujit duhet të lidhet nga një teknik i kualifikuar.
- Garancia e frigoriferit nuk mbulon instalimin e linjës së ujit. Instalimi i linjës së ujit do të kryhet me shpenzimet tuaja nëse tarifa e instalimit nuk përfshihet në çmimin e shitjes.
- "Samsung" nuk mban përgjegjësi për instalimin e linjës së ujit. Nëse rrjedh ujë, kontaktoni me instaluesin e linjës së ujit.

Për të lidhur tubin e ujit të ftohtë me zorrën e filtrimit të ujit

⚠ **KUJDES**

- Sigurohuni që zorra e filtrimit të ujit të jetë e lidhur me një tub burimi uji të ftohtë e të pijshëm. Lidhja me tubin e ujit të ngrohtë mund të shkaktojë avari të filtrit të ujit.

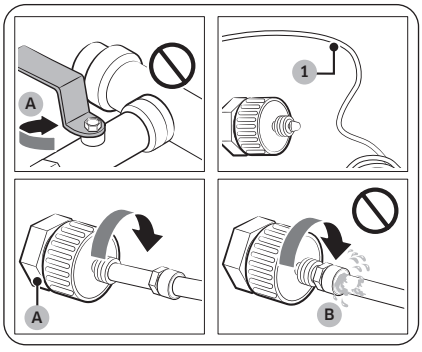

A. Mbyllni tubin e ujit të rrjetit
B. Mos lini hapësirë

1. Ndaloni furnizimin me ujë duke mbyllur valvulën kryesore të ujit.
2. Gjeni **tubin e ujit (1)**të ftohtë e të pijshëm.
3. Ndiqni udhëzimet e instalimit të linjës së ujit për lidhjen me tubin e ujit.

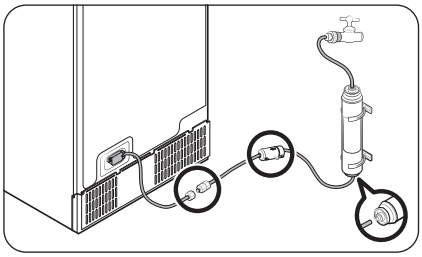

SHËNIM

Duhet të përdoren grupet e reja të zorrëve që jepen bashkë me pajisjen dhe grupet e vjetra nuk duhet të ripërdoren.

Untitled-23 40 2025-03-12 12:30:26

Për të lidhur zorrën e filtrimit të ujit me linjën e ujit

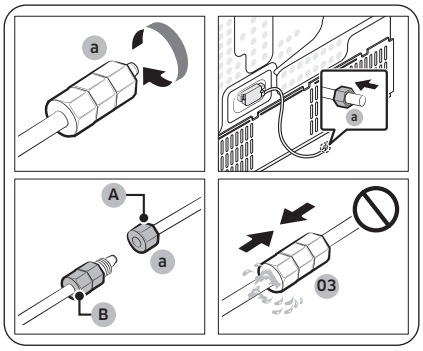

A. Linja e ujit nga njësia
B. Linja e ujit nga grupi

1. Lironi dhe hiqni **dadon e shtrëngimit (a)** nga linja e ujit të frigoriferit dhe vendoseni në zorrën e filtrimit të ujit.
2. Shtrëngoni **dadon e shtrëngimit (a)** për të lidhur zorrën e filtrimit të ujit dhe linjën e ujit.
3. Hapni valvulën kryesore të ujit dhe kontrolloni për rrjedhje.
4. Nëse nuk ka rrjedhje, nxirrni rreth 10 litra ujë ose nxirrni ujin për 6-7 minuta para se të përdorni frigoriferin për të hequr papastërtitë në brendësi të sistemit të filtrimit të ujit.

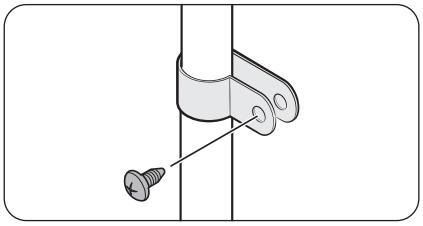

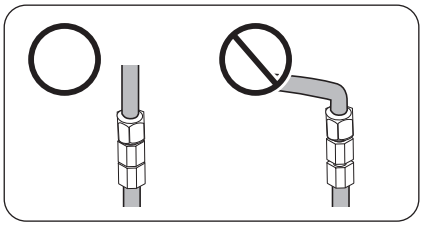

5. Fiksoni linjën e ujit në një lavaman apo në mur me anë të një kapëseje.

⚠ KUJDES

- Mos e mbishtrëngoni linjën e ujit. Sigurohuni që linja e ujit të mos përthyhet, shtypet apo ngjishet.
- Mos e montoni linjën e ujit në ndonjë pjesë të frigoriferit. Kjo mund ta dëmtojë frigoriferin.

SHËNIM

Nëse duhet ta zhvendosni frigoriferin pas lidhjes së linjës së ujit, sigurohuni që seksioni i lidhur i linjës së ujit të jetë i drejtë.

Untitled-23 41 2025-03-12 12:30:27

Instalimi

Për të riparuar linjën e ujit

⚠ KUJDES

Linja e ujit duhet të riparohet nga një profesionist i kualifikuar. Nëse ndeshni rrjedhje uji, kontaktoni qendrën lokale të shërbimit të "Samsung" ose instaluesin e linjës së ujit.

Sistemi i filtrimit të ujit me osmozë të anasjelltë

Presioni i ujit të sistemit të furnizimit me ujë drejt një sistemi filtrimi uji me osmozë të anasjelltë duhet të jetë nga 241 kPa deri në 827 kPa.

Presioni i ujit të sistemit të filtrimit të ujit me osmozë të anasjelltë drejt linjës së ujit të ftohtë të frigoriferit duhet të jetë të paktën 276 kPa. Nëse presioni i ujit është nën nivelet e specifikuara:

- Kontrolloni nëse është bllokuar filtri i sedimenteve në sistemin me osmozë të anasjelltë. Ndërrojeni filtrin nëse është e nevojshme.
- Rimbushni me ujë depozitën e ujit në sistemin me osmozë të anasjelltë.
- Nëse frigoriferi ka filtër uji, ky mund ta ulë më shumë presionin e ujit kur përdoret së bashku me një sistem me osmozë të anasjelltë. Hiqni filtrin e ujit.

Për më shumë informacion ose shërbime, kontaktoni një hidraulik profesionist të licencuar.

SHËNIM

DUHET TË INSTALOHET FILTRI I UJIT.

- Sigurohuni që të instaloni një filtër uji.
- Nëse nuk instalohet një filtër uji, lëndët e imëta të huaja (rërë, gëlqere) në ujë mund të hyjnë vazhdimisht në linjën e furnizimit me ujë dhe mund të shkaktojnë defekte në sistemin e furnizimit me ujë.

Porositja e një filtri të ri

Për të blerë një filtër të ri uji (lloji i pjesës: **HAFEX/EXP**), kontaktoni një qendër lokale të shërbimit të “Samsung”.

Për të montuar filtrin e ujit në vend

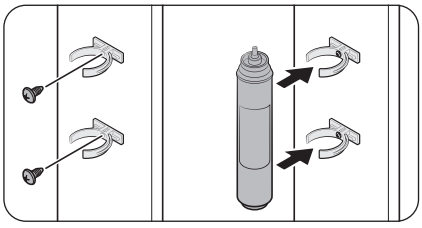

1. Montoni **kapësет bllokuese** (2×) në pozicionet përkatëse, për shembull, nën lavaman. Më pas, fiksoni mirë **kapësет bllokuese** me anë të vidave.
2. Vendosni **filtrin e ujit** në kapësет e sipërme dhe të poshtme në drejtimin e duhur. Sigurohuni që të verifikoni drejtimin vertikal të **filtrit të ujit**.

SHËNIM

Nëse filtri është instaluar horizontalisht, në filtër mund të mbetet ujë. Prandaj rekomandohet instalimi vertikal.

Untitled-23 42 2025-03-12 12:30:28

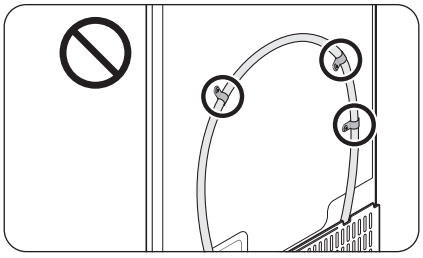

⚠ **KUJDES**

Mos e montoni filtrin e ujit në asnjë pjesë të frigoriferit. Kjo mund ta dëmtojë frigoriferin.

Ndërrimi i filtrit të ujit (vetëm modelet përkatëse)

⚠ **KUJDES**

- Mos përdorni filtra uji të palëve të treta. Përdorni vetëm filtra të ofruar ose të miratuar nga Samsung-u.
- Filtrat e pamiratuar mund të rrjedhin dhe të dëmtojnë frigoriferin, duke shkaktuar goditje elektrike. "Samsung" nuk mban përgjegjësi për dëmtimet që mund të ndodhin nga përdorimi i filtrave të ujit të palëve të treta.
- Ikona e ndërrimit të filtrit të ujit ( ) pulson për t'ju njoftuar se ka ardhur koha për të ndërruar filtrin e ujit.

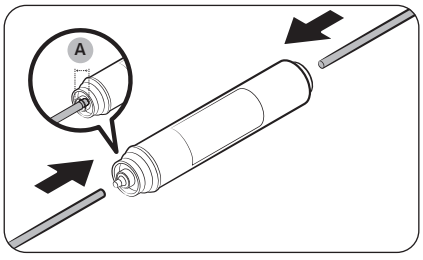

1. Mbyllni furnizimin me ujë nga rrjeti.
2. Lidhni linjën e furnizimit me ujë me skajin e hyrjes së filtrit.
3. Lidhni linjën e aparatit me daljen e filtrit. **Thellësia e futjes së zorrës së ujit (A)** është 18 mm.

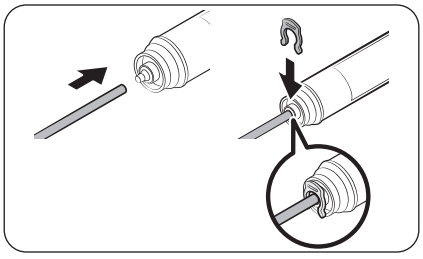

4. Kontrolloni nëse ka rrjedhje. Nëse nuk ka, fiksoni linjat me kapëset.
5. Vendoseni filtrin e ujit në vend dhe fiksojeni me kapëset.
6. Rivendosni alarmin e ndërrimit të filtrit të ujit. (Për udhëzime të detajuara, shihni seksionin "**Rivendosja ose fikja e alarmit të ndërrimit të filtrit të ujit (vetëm modelet përkatëse)**" në faqen **57**.)
7. Pas përfundimit të ndërrimit, shpëlani me 10 litra ujë (ose nxirrni ujë për 6 - 7 minuta) për të hequr papastërtitë nga linja e ujit.

Untitled-23 43 2025-03-12 12:30:29

Instalimi

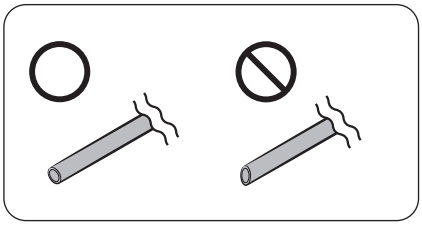

⚠ **KUJDES**

Kur rregulloni gjatësinë e tubacionit të linjës së ujit, sigurohuni që të lëmoni sipërfaqen e prerë për t'i dhënë këndin e duhur. Kjo bëhet për të shmangur rrjedhjen e ujit.

SHËNIM

- Filtrat e sapoinstaluar mund të bëjnë që aparati i ujit të nxjerrë ujë me presion për pak kohë. Kjo ndodh për shkak se ka hyrë ajër në linjën e ujit.
- Gjatë këtij procesi ndërrimi, frigoriferi mund të kullojë ujë në dysheme. Në këtë rast, thajeni me lecka të thata.

HAPI 8 Cilësimet fillestare

Frigoriferi do të jetë plotësisht funksional duke kryer hapat e mëposhtëm.

1. Futeni kordonin elektrik në prizën në mur për të ndezur frigoriferin.
2. Hapni derën dhe kontrolloni nëse ndizet drita e brendshme.
3. Caktojeni temperaturën te më e ftohta dhe prisni për rreth një orë. Më pas, ngrirësi do të ftohet pak dhe motori do të punojë shtruar.
4. Prisni derisa frigoriferi të arrijë temperaturën e caktuar. Tani frigoriferi është gati për t'u përdorur.

HAPI 9 Kontrolli përfundimtar

Pasi të keni përfunduar montimin, konfirmoni që:

- Frigoriferi është i lidhur me një prizë elektrike dhe me tokëzim të përshtatshëm.
- Frigoriferi është montuar në një sipërfaqe të sheshtë në nivel, me një hapësirë të pranueshme nga muri ose mobilia.
- Frigoriferi është në nivel dhe i mbështetur mirë në dysheme.
- Dera hapet dhe mbyllet lirshëm dhe drita e brendshme ndizet automatikisht kur hapni derën.

Untitled-23 44 2025-03-12 12:30:29

Heqja e derës për hyrje

Nëse frigoriferi nuk mund të kalojë përmes hyrjes për shkak të madhësisë së tij, ndiqni këto udhëzime:

Veglat e nevojshme (nuk ofrohen)

Për heqjen e dyerve përdoren këto vegla.

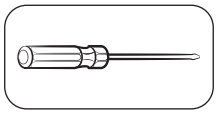

Kaçavidë "Phillips"

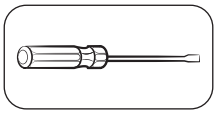

Kaçavidë e sheshtë

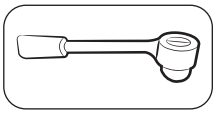

Çelës kriket (10 mm)

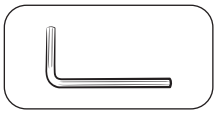

Çelës hekzagonal në formë L-je (5 mm)

Shkëputni linjën e ujit

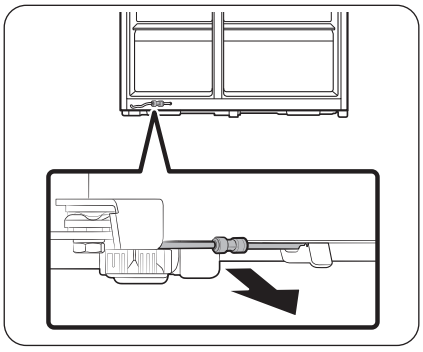

1. Nga pjesa e poshtme prapa frigoriferit, tërhiqeni linjën e ujit përpara.

SHËNIM

Linja e ujit e frigoriferit është një linjë për qarkullimin e ujit, e cila lidhet midis tubit të ujit nga burimi i ujit dhe zorrëve nga sistemi i filtrimit të ujit të frigoriferit.

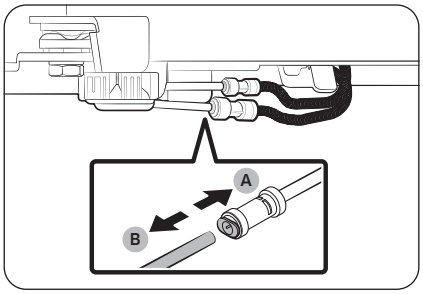

2. Për të shkëputur zorrët, shtypni dhe mbani **pincetën (A)** dhe shkëputni **zorrën e ujit (B)**.

⚠ KUJDES

Mos ushtroni forcë të tepërt mbi xhunton. Mund ta thyeni.

Untitled-23 45 2025-03-12 12:30:30

Instalimi

Shkëputni dyert

⚠ KUJDES

Gjatë ndonjë prej këtyre hapave, dera mund të bjerë ose të përmbyset dhe të dëmtohet. Tregoni kujdes maksimal gjatë kryerjes së këtyre hapave për të parandaluar aksidentet.

Modelet e llojit A

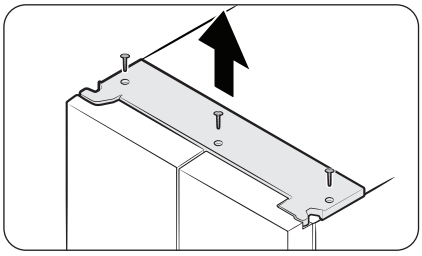

Modelet e llojit B

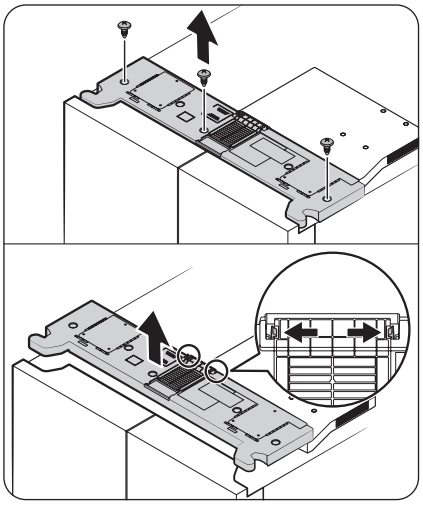

1. Me dyert e mbyllura, shkëputni kapakun e sipërm.
   Metoda e shkëputjes ndryshon në varësi të llojit të kapakut të sipërm.
   - Lloji A: Përdorni një kaçavidë kryq për të hequr vidat, më pas ngrini kapakun e sipërm për ta shkëputur.
   - Lloji B: Përdorni një kaçavidë kryq për të hequr vidat, shtyni për jashtë gjuhëzat e bllokimit për të hequr kapakun e sipërm nga kapaku i ventilimit, më pas ngrini kapakun e sipërm për ta shkëputur.

SHËNIM

Numri i vidave mund të ndryshojë në varësi të modelit.

Untitled-23 46 2025-03-12 12:30:31

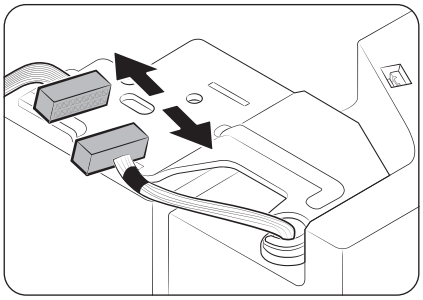

2. Shkëputni instalimet elektrike.

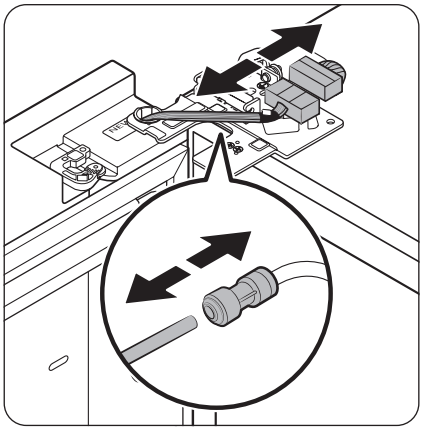

3. Shkëputni dy bashkuesit e telave në derën e majtë. Pozicioni i bashkuesve ndryshon sipas modelit.

⚠ **KUJDES**

- Mos i hiqni të dyja dyert njëkohësisht. Sigurohuni që t'i hiqni dyert një e nga një. Në të kundërt, një prej tyre mund të bjerë dhe të shkaktojë lëndim fizik.
- Sigurohuni që frigoriferi të jetë fikur përpara se të shkëputni bashkuesit.

4. Shkëputni tubin e ujit nga xhuntoja në derën e majtë sipas ilustrimit.

- Ky hap nuk vlen për modelet pa Kana me vetëmbushje dhe aparat uji.

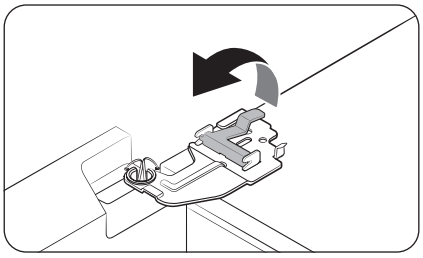

5. Ngrijeni lehtë morsetën.

SHËNIM

Për të shmangur dëmtimin e morsetës apo lëndimet, mos e ngrini me forcë morsetën.

Untitled-23 47 2025-03-12 12:30:31

Instalimi

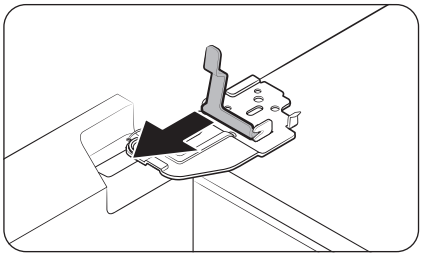

6. Tërhiqeni morsetën për ta hequr.

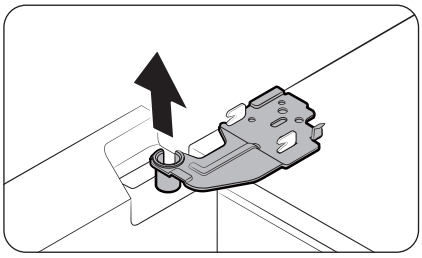

7. Hapeni derën me 90 gradë. Ndërsa mbani derën, hiqni menteshën.

⚠ **KUJDES**

Nëse e hiqni menteshën pa mbajtur derën, kjo e fundit mund të bjerë dhe t'ju lëndojë.

Untitled-23 48 2025-03-12 12:30:32

Për të rimontuar derën e frigoriferit

Pasi të keni zhvendosur frigoriferin në vendndodhjen e tij përfundimtare, rimontoni dyert duke ndjekur në rend të kundërt udhëzimet e heqjes së tyre.

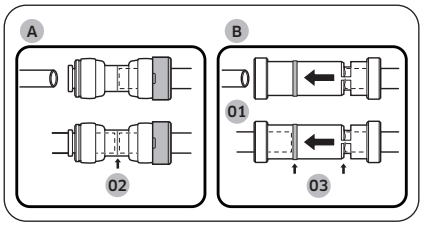

01 Aparati i ujit
02 Qendra e xhuntos transparente
03 Linjat drejtuese

⚠ **KUJDES**

Për të shmangur rrjedhjet e ujit nga aparati i ujit, linja e ujit duhet të jetë plotësisht e lidhur. Sigurohuni që të dy tubat e linjës së ujit të jenë futur plotësisht në qendër të **xhuntos transparente (A)** ose të **linjave drejtuese (B)**.

Untitled-23 49 2025-03-12 12:30:32

Instalimi

Rimontoni dyert

⚠ **KUJDES**

- Përpara se të rivendosni dyert, sigurohuni që të gjithë bashkuesit elektrikë janë lidhur siç duhet.
- Dera e ngrirësit duhet të rivendoset përpara derës së frigoriferit.
- Tregoni kujdes kur hiqni derën për t'u siguruar që të mos ju bjerë sipër.
- Bëni kujdes të mos e gërvishtni.

1. Mbajeni derën e ngrirësit dhe kapeni te mentesha në fund të frigoriferit.

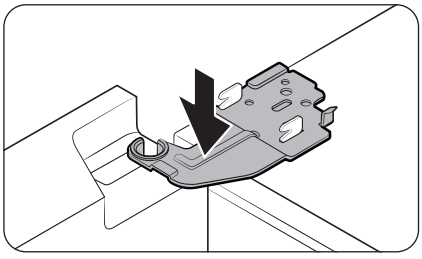

2. Vendoseni menteshën në pozicionin e vet dhe më pas futeni te vrima në derës.

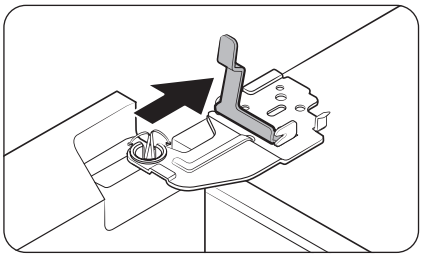

3. Vendoseni morsetën në drejtimin e shigjetës.

Untitled-23 50 2025-03-12 12:30:33

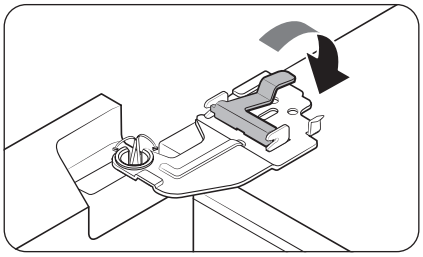

4. Shtyjeni morsetën siç tregohet.

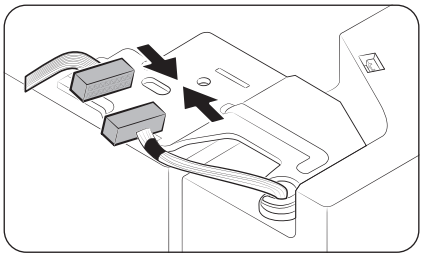

5. Lidhni instalimet elektrike.

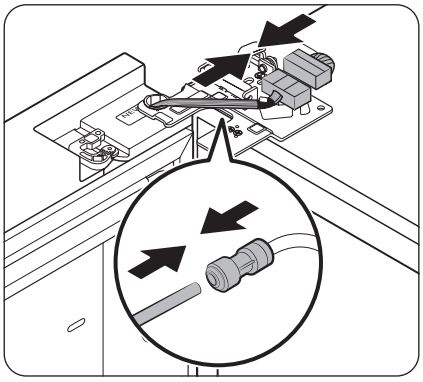

6. Lidhni bashkuesit e telave.

⚠ **KUJDES**

- Sigurohuni që bashkuesit e telave të jenë të lidhur siç duhet. Përndryshe, ekrani nuk do të punojë.

7. Lidhni tubin e ujit.

- Ky hap nuk vlen për modelet pa Kana me vetëmbushje dhe aparat uji.

⚠ **KUJDES**

- Për të parandaluar rrjedhjet e ujit, sigurohuni që xhuntoja të shtrëngohet siç duhet me kapëset e kuqe.
- Mbajini kapëset larg fëmijëve.

Untitled-23 51 2025-03-12 12:30:33

Instalimi

Modelet e llojit A

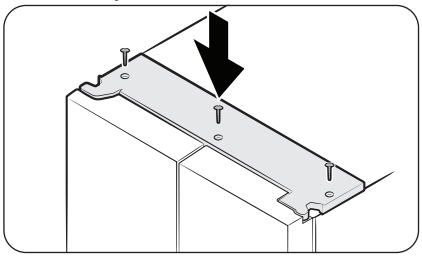

Modelet e llojit B

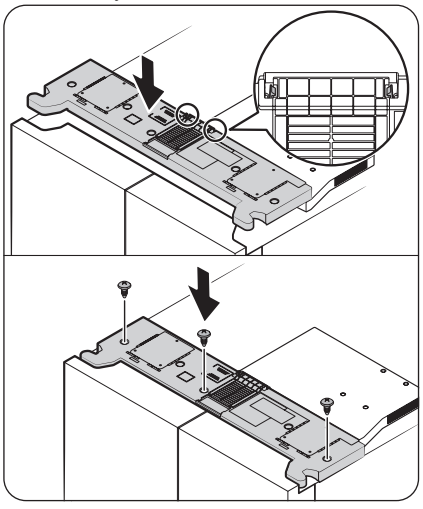

8. Vendosni kapakun e sipërm duke nisur nga pjesa e përparme dhe pastaj shtyni për poshtë pjesën e pasme për ta futur në vend. Më pas, shtrëngoni vidat.
   - Për modelet e llojit B: Sigurohuni që gjuhëzat e bllokimit të jenë plotësisht të vendosura në kapakun e ventilimit para se të shtrëngoni vidat.

SHËNIM

Numri i vidave mund të ndryshojë në varësi të modelit.

Untitled-23 52 2025-03-12 12:30:34

Përdorimet

Paneli kryesor

Paraqitja aktuale e panelit kryesor mund të ndryshojë nga figura dhe dizajni i panelit kryesor mund të ndryshojë pa njoftim.

Lloji i përgjithshëm

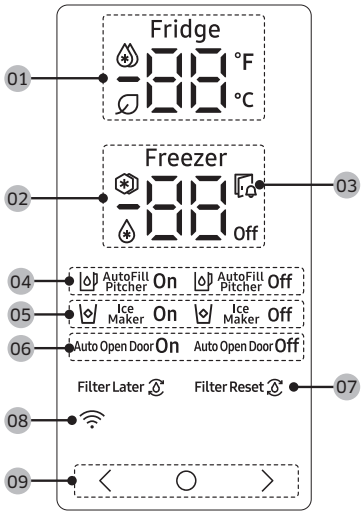

01 Treguesi i frigoriferit	• Shfaq temperaturën aktuale ose të dëshiruar të frigoriferit. • tregon se funksioni Power Cool (Ftohja me fuqi) është aktivizuar. • Ikona shfaqet kur AI Energy Mode është aktiv. Mund ta aktivizoni ose çaktivizoni AI Energy Mode në aplikacionin SmartThings. (vetëm modelet përkatëse)
02 Treguesi i ngrirësit	• Shfaq temperaturën aktuale ose të dëshiruar të ngrirësit. • tregon se funksioni Power Freeze (Ngrirja me fuqi) është i aktivizuar. • tregon që ngrirësi po punon në modalitetin Fridge (Frigorifer) . (Vetëm modelet përkatëse). • **Off** tregon që ngrirësi është fikur. (Vetëm modelet përkatëse).
03 Treguesi i derës së hapur	Treguesi pulson me alarm nëse dera është lënë hapur për më shumë se 2 minuta.

Untitled-23 53 2025-03-12 12:30:35

Përdorimet

04 Treguesi i Kana me vetëmbushje (vetëm modelet përkatëse)	AutoFill Pitcher (Kana me vetëmbushje) ka 2 tregues (AutoFill Pitcher (Kana me vetëmbushje) On (Aktive) / Off (Joaktive)) për të treguar gjendjen tij të funksionimit. • Kur Kana me vetëmbushje funksionon, treguesi përkatës (AutoFill Pitcher ON (Kana me vetëmbushje aktive)) ndizet. • Kur Kana me vetëmbushje është i fikur, treguesi përkatës (AutoFill Pitcher Off (Kana me vetëmbushje joaktive)) ndizet. • Për të aktivizuar AutoFill Pitcher (Kana me vetëmbushje), duhet të aktivizoni AutoFill Pitcher (Kana me vetëmbushje).
05 Treguesi i prodhuesit të akullit	• Shfaq gjendjen e prodhuesit të akullit. • Për të aktivizuar prodhimin e akullit, duhet të ndizni prodhuesin e akullit.
06 Treguesi i derës me hapje automatike (vetëm modelet përkatëse)	• Shfaq statusin e funksionit Auto Open Door (Derë me hapje automatike). • Për të aktivizuar funksionin Auto Open Door (Derë me hapje automatike) duhet të aktivizoni Auto Open Door (Derë me hapje automatike). (Për më shumë informacion, shihni seksionin **Aktivizimi ose çaktivizimi i funksionit Derë me hapje automatike (vetëm modelet përkatëse)** në faqen **58**.)
07 Treguesi i filtrit të ujit (vetëm modelet përkatëse)	• tregon që filtri i ujit duhet ndërruar. • Kur shihni ikonën mund ta ndërroni filtrin e ujit dhe të rivendosni alarmin e ndërrimit të filtrit të ujit ose mund ta fikni alarmin dhe ta ndërroni më vonë filtrin. (Për më shumë informacion, shihni seksionin "**Rivendosja ose fikja e alarmit të ndërrimit të filtrit të ujit (vetëm modelet përkatëse)**" në faqen **57**.
08 Treguesi i lidhjes me rrjetin	• Kjo ikonë tregon që frigoriferi është i lidhur me një rrjet. • Ju mund ta komandoni dhe monitoroni frigoriferin tuaj përmes aplikacionit SmartThings. Për më shumë informacion, shihni seksionin **SmartThings (vetëm modelet përkatëse)**.
09 Butonat	• Kur ekrani është i fikur, shtypni çdo buton për të riaktivizuar ekranin. • Përdorni ◯ për të zgjedhur frigoriferin ose ngrirësin dhe 〈 ose 〉 për të zgjedhur temperaturën ose funksionin e dëshiruar për ndarjen e përzgjedhur.

SHËNIM

- Paneli i kontrollit është projektuar për të qëndruar i fikur kur frigoriferi nuk është në punë. Ai aktivizohet dhe ndizet vetëm kur hapni derën ose kur shtypni butonat.
- Nëse e lini derën hapur për 5 minuta, drita e brendshme do të pulsojë për 5 minuta dhe do të fiket. Kjo ndodh për të sinjalizuar përdoruesit që nuk dëgjojnë apo ata me probleme dëgjimi se ka një derë të hapur. Mbani parasysh se ky funksion është normal.

Untitled-23 54 2025-03-12 12:30:36

Vendosja e temperaturës apo funksionit të dëshiruar

1. Prekni cilindo buton (〈 , ◯ ose 〉) për të riaktivizuar ekranin.
   - Ky hap mund të mos aplikohet për disa modele.
2. Prekni ◯ për të zgjedhur frigoriferin ose ngrirësin.
   - Treguesi i përzgjedhur i ndarjes pulson.
   - Simboli i gradë Celsius (℃) nuk pulson.
3. Prekni 〈 ose 〉 për të zgjedhur temperaturën ose funksionin e dëshiruar.
   - Referojuni tabelës për zgjedhjen e disponueshme të çdo ndarje.

Fridge (Frigoriferi)	• Zgjedhjet e disponueshme: (Power Cool (Ftohja me fuqi)) ↔ 1℃ ↔ 2℃ ↔ 3℃ ↔ 4℃ ↔ 5℃ ↔ 6℃ ↔ 7℃ ↔ (Vacation (Pushime)) • Power Cool (Ftohja me fuqi) e shpejton procesin e ftohjes me shpejtësinë maksimale të ventilatorit. Frigoriferi vazhdon të punojë me shpejtësi të plotë për dy orë e gjysmë dhe më pas kthehet në temperaturën e mëparshme. • Përdorni funksionin Vacation (Pushime) nëse do të shkoni me pushime apo në ndonjë udhëtim pune, ose nëse nuk keni ndërmend të përdorni frigoriferin për një kohë të gjatë. Temperatura e frigoriferit do të ruhet nën 15℃, por ngrirësi mbetet aktiv ashtu siç e keni konfiguruar në fillim.

Untitled-23 55 2025-03-12 12:30:36

Freezer (Ngrirësi)	• Zgjedhjet e disponueshme: (Power Freeze (Ngrirja me fuqi)) ↔ -23°C ↔ -22°C ↔ -21°C ↔ -20°C ↔ -19°C ↔ -18°C ↔ -17°C ↔ -16°C ↔ -15°C ↔ (Fridge (Frigoriferi)) ↔ **Off** • Power Freeze (Ngrirja me fuqi) përshpejton procesin e ngrirjes me shpejtësi maksimale të ventilatorit. Ngrirësi vazhdon të punojë me shpejtësi të plotë për 50 orë dhe më pas kthehet në temperaturën e mëparshme. Për të ngrirë sasi të mëdha ushqimi, aktivizoni Power Freeze (Ngrirja me fuqi) të paktën 20 orë përpara se të vendosni ushqime në ngrirës. • Nëse zgjidhni (Fridge (Frigoriferi)), ngrirësi funksionon si frigorifer , dhe cilësimi i temperaturës ndryshon në 3°C. • Nëse zgjidhni **Off**, ngrirësi çaktivizohet. • Boshatisni mbajtësen e akullit përpara se të zgjidhni (Fridge (Frigoriferi)) ose **Off**. Pas 15 sekondave nga zgjedhja e (Fridge (Frigoriferi)) ose **Off** prodhuesi i akullit fillon të nxjerrë mbetjet e akullit në mbajtësen e akullit. • Modalitetet (Fridge (Frigoriferi)) dhe **Off** nuk disponohen për disa modele. **⚠ PARALAJMËRIM** • Në ngrirës nuk duhet të futen shishe qelqi me lëngje ndërkohë që ai është në modalitetin "Fridge" (Frigoriferi). Kur çzgjidhni modalitetin Fridge (Frigoriferi) dhe ngrirësi kthehet në modalitetin e ngrirësit, lëngu në shishet e qelqit do të ngrijë, gjë e cila mund të shkaktojë thyerjen ose shpërthimin e shisheve të qelqit në ngrirës. • Sigurohuni që t'i hiqni ushqimet e ngrira nga ngrirësi para se të zgjidhni modalitetin Fridge (Frigoriferi). Ushqimet e ngrira do të shkrijnë dhe do të prishen me rritjen e temperaturës. • Sigurohuni që ushqimet që nuk dëshironi t'i ngrini t'i hiqni përpara se të çzgjidhni modalitetin Fridge (Frigoriferi) dhe ta përdorni ngrirësin për ngrirje. **SHËNIM** • Përdorimi i funksionit Power Freeze (Ngrirja me fuqi) rrit konsumin e energjisë së frigoriferit. Mos harroni ta fikni atë kur nuk ju duhet dhe të vendosni temperaturën e ngrirësit në konfigurimin fillestar. • Kur ngrirësi është në modalitetin Off (Joaktiv), temperatura e ngrirësit do të mbahet nën 15°C, por frigoriferi qëndron aktiv siç është caktuar më parë. • Mos ruani ushqime ose pije në frigorifer kur ngrirësi është caktuar në **Off**. • Nëse do ta përdorni ngrirësin në modalitetin e ngrirësit, është shumë e rekomandueshme që të përdorni enë plastike për ruajtjen e ushqimeve, veçanërisht të perimeve.

4. Prisni 5 sekonda për të konfirmuar zgjedhjen tuaj.
- Treguesi i përzgjedhur i ndarjes nuk pulson më.

SHËNIM

Përdorimi i Power Cool (Ftohja me fuqi) ose Power Freeze (Ngrirja me fuqi) rrit konsumin e energjisë.

Untitled-23 56 2025-03-12 12:30:37

Aktivizimi ose çaktivizimi i Kana me vetëmbushje (vetëm modelet përkatëse)

Mund të aktivizoni ose çaktivizoni Kana me vetëmbushje te frigoriferi.

1. Prekni cilindo buton (< , ◯ ose >) për të riaktivizuar ekranin.
   - Ky hap mund të mos aplikohet për disa modele.
2. Prekni ◯ derisa treguesi i Kana me vetëmbushje të pulsojë.
3. Prekni < ose > për të aktivizuar ose çaktivizuar Kana me vetëmbushje.
   - Prekni < për ta aktivizuar.
   - Prekni > për ta çaktivizuar.
4. Prisni 5 sekonda ose prekni ◯ për të konfirmuar zgjedhjen tuaj.
   - Treguesi i Kana me vetëmbushje ndalon së pulsuari.

Aktivizimi ose çaktivizimi i prodhuesit të akullit

Ju mund ta aktivizoni ose ta çaktivizoni prodhuesin automatik të akullit në frigorifer.

1. Prekni cilindo buton (< , ◯ ose >) për të riaktivizuar ekranin.
   - Ky hap mund të mos aplikohet për disa modele.
2. Prekni ◯ derisa treguesi Ice Maker (Prodhuesi i akullit) të pulsojë.
3. Prekni < ose > për të aktivizuar ose çaktivizuar prodhuesin e akullit.
   - Prekni < për ta aktivizuar.
   - Prekni > për ta çaktivizuar.
4. Prisni 5 sekonda ose prekni ◯ për të konfirmuar zgjedhjen tuaj.
   - Treguesi i Ice Maker (Prodhuesi i akullit) ndalon së pulsuari.

Rivendosja ose fikja e alarmit të ndërrimit të filtrit të ujit (vetëm modelet përkatëse)

Ikona e ndërrimit të filtrit të ujit ( ) pulson për të sinjalizuar përdoruesin se ka ardhur koha e ndërrimit të filtrit të ujit. Mund ta ndërroni menjëherë filtrin e ujit dhe të rivendosni alarmin e ndërrimit të filtrit të ujit ose ta fikni alarmin nëse dëshironi ta ndërroni më vonë filtrin e ujit.

1. Prekni cilindo buton (< , ◯ ose >) për të riaktivizuar ekranin.
   - Ky hap mund të mos aplikohet për disa modele.
2. Prekni ◯ derisa treguesi Water Filter (Filtri i ujit) të pulsojë.
3. Prekni < ose > për të rivendosur ose fikur alarmin e ndërrimit të filtrit të ujit.
   - Prekni < nëse dëshironi ta ndërroni më vonë filtrin e ujit dhe të fikni alarmin.
   - Prekni > nëse e keni ndërruar filtrin e ujit dhe doni të rivendosni alarmin e ndërrimit të filtrit të ujit.
4. Prisni 5 sekonda ose prekni ◯ për të konfirmuar zgjedhjen tuaj.
   - Treguesi Water Filter (Filtri i ujit) ndalon së pulsuari.

Untitled-23 57 2025-03-12 12:30:37

Përdorimet

Aktivizimi ose çaktivizimi i funksionit Derë me hapje automatike (vetëm modelet përkatëse)

Mund të aktivizoni ose çaktivizoni funksionin Auto Open Door (Derë me hapje automatike).

1. Prekni cilindo buton (< , ◯ose >) për të riaktivizuar ekranin.
   - Ky hap mund të mos aplikohet për disa modele.
2. Prekni ◯ derisa treguesi i Auto Open Door (Derë me hapje automatike) të pulsojë.
3. Prekni < ose > për të aktivizuar ose çaktivizuar funksionin.
   - Prekni < për ta aktivizuar.
   - Prekni > për ta çaktivizuar.
4. Prisni 5 sekonda ose prekni ◯ për të konfirmuar zgjedhjen tuaj.
   - Treguesi i Auto Open Door (Derë me hapje automatike) ndalon së pulsuari.

Aktivizimi ose çaktivizimi i Wi-Fi (vetëm modelet përkatëse)

Për të aktivizuar ose çaktivizuar Wi-Fi, prekni dhe mbani ◯ ose > për 10 sekonda. Ekrani tregon statusin e Wi-Fi për 5 sekonda (siç tregohet në figurë).

Wi-Fi aktiv

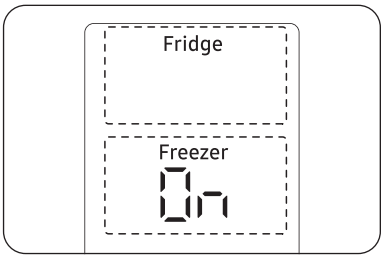

Wi-Fi joaktiv

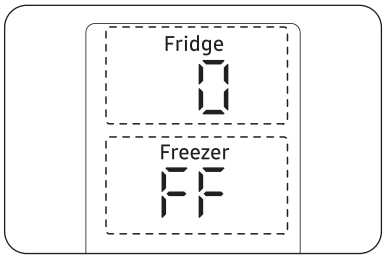

SHËNIM

- Duhet të aktivizoni Wi-Fi për ta lidhur frigoriferin me aplikacionin "SmartThings".
- Për më shumë informacion, shihni seksionin SmartThings (vetëm modelet përkatëse).

Untitled-23 58 2025-03-12 12:30:38

Lloji Family Hub

Ekrani kryesor

SHËNIM

- Për më shumë informacion rreth menyve dhe aplikacioneve të tjera të disponueshme në aplikacionin e frigoriferit, shikoni manualin në internet të frigoriferit tuaj.
- Përmbajtja e aplikacioneve dhe miniaplikacioneve ose dizajni i tyre mund të ndryshojë ose mbështetja mund të ndërpritet pa lajmërim, në varësi të politikës së ofruesit të përmbajtjes.
- Fëmijët mund t'i përdorin funksionet, aplikacionet dhe shërbimet e frigoriferit nën mbikëqyrjen e të rriturve.
- Personat nën moshë mund të kryejnë transaksione në lidhje me shërbimet nën mbikëqyrjen e të rriturve.

01 Ekrani kryesor
02 Butonat e butë

Untitled-23 59 2025-03-12 12:30:38

Përdorimet

01 Ekrani kryesor

- Prekni një aplikacion ose miniaplikacion që dëshironi për ta hapur.
- Në ekranin kryesor, ju mund të shtoni ose të hiqni artikuj, si aplikacione, miniaplikacione, fotografi, video, vizatime dhe mesazhe.
- Shtypni dhe mbani shtypur një artikull për t'u futur në modalitetin "Edit (Modifikoni)". Në modalitetin "Edit (Modifikoni)" mund të zhvendosni një artikull në një pozicion të ri në ekranin kryesor. Kur e zhvendosni artikullin në një pozicion të ri, artikulli merr ngjyrë të kuqe nëse pozicioni nuk disponohet.

02 Butonat e butë

01 Bixby
- Prekni për të përdorur Bixby.

02 Menaxheri i detyrave
- Prekni për të hapur Menaxheri i detyrave.

03 Kreu
- Prekni për të hapur Kreu.

04 Kthehuni
- Prekni për t'u kthyer në pamjen e mëparshme.

05 Njoftim
- Prekni për të shfaqur "Paneli i shpejtë".

06 Fshihni/Shfaqni
- Prekni për të fshehur ose për të shfaqur "Butonat e butë".
- Butoni Fshihni/Shfaqni shfaqet vetëm kur një aplikacion është aktiv.

Menaxheri i frigoriferit

Te ekrani kryesor, prekni aplikacionin **Fridge Manager (Menaxheri i frigoriferit)**.

- Mund të caktoni temperaturat ose modalitetet që dëshironi për secilën ndarje.
- Për më shumë informacion të detajuar rreth aplikacionit Fridge Manager (Menaxheri i frigoriferit), shikoni manualin më internet.
- Për të aksesuar manualin në internet nga frigoriferi juaj Family Hub, prekni **Setting (Cilësimet)** > **Help & Contact Us (Ndihma dhe kontakti)** > **Online Manual (Manuali online)**.

Untitled-23 60 2025-03-12 12:30:38

Lloji i AI Home Hub

Ekrani kryesor

SHËNIM

- Për më shumë informacion rreth menyve dhe aplikacioneve të tjera të disponueshme në aplikacionin e frigoriferit, shikoni manualin në internet të frigoriferit tuaj.
- Përmbajtja e aplikacioneve dhe miniaplikacioneve ose dizajni i tyre mund të ndryshojë ose mbështetja mund të ndërpritet pa lajmërim, në varësi të politikës së ofruesit të përmbajtjes.
- Fëmijët mund t'i përdorin funksionet, aplikacionet dhe shërbimet e frigoriferit nën mbikëqyrjen e të rriturve.
- Personat nën moshë mund të kryejnë transaksione në lidhje me shërbimet nën mbikëqyrjen e të rriturve.

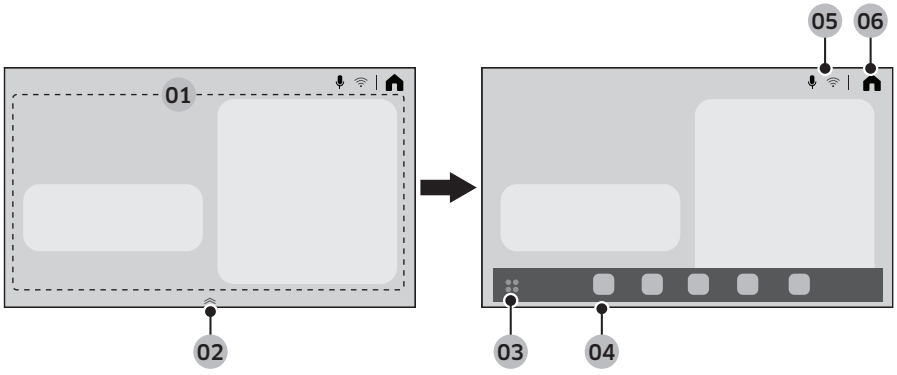

01 Zona e kartës së shtëpisë	Mund të caktoni funksione të ndryshme dhe kontrolloni informacion. • AI Vision Inside (Pamja nga brenda me IA): Mund të menaxhoni përbërësit e ruajtur në frigorifer. • Recipes (Recetat): Mund të merrni udhëzime gatimi dhe receta. • SmartThings: Mund ta lidhni frigoriferin tuaj me aplikacionin SmartThings dhe ta kontrolloni nga distanca nëpërmjet aplikacionit. • Fridge Manager (Menaxheri i frigoriferit): Mund të caktoni temperaturat ose modalitetet që dëshironi për secilën ndarje. • Product Care (Kujdesi për produktin): Mund të menaxhoni produktet e konsumueshme në frigorifer.
02 Doreza e platformës së aplikacionit	• Tërhiqni dorezën e platformës së aplikacionit lart për të hapur platformën e aplikacionit. • Doreza e platformës së aplikacionit shfaqet vetëm në ekranin kryesor.
03 Butoni i skedës së aplikacioneve	Prekni për të parë të gjitha aplikacionet e vlefshme.

Untitled-23 61 2025-03-12 12:30:39

Përdorimet

04 Platforma e aplikacionit	• Platforma e aplikacionit shfaq ikonat për të lejuar akses më të thjeshtë tek aplikacionet e përdorura më shpesh. • Te platforma e aplikacionit shfaqen maksimumi pesë ikona, të cilat nuk modifikohen.
05 Zona e treguesit	Për të treguar funksionet e aktivizuara shfaqen ikona të ndryshme.
06 Kreu	Prekni për të shkuar tek ekrani Kreu.

Paneli i shpejtë

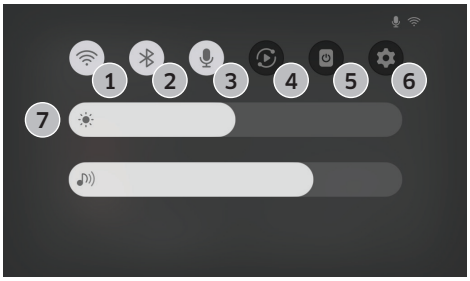

Paneli i shpejtë ofron akses të shpejtë në cilësime të ndryshme. Rrëshqitni poshtë nga kreu i ekranit për të hapur panelin e shpejtë.

1	Wi-Fi	• Prekni për të aktivizuar ose çaktivizuar Wi-Fi. • Prekni dhe mbani shtypur ikonën për të hapur ekranin e cilësimeve të Wi-Fi.
2	Bluetooth	• Prekni për të aksesuar ekranin e cilësimeve të Bluetooth.
3	Mikrofoni	• Prekni për të aktivizuar ose çaktivizuar mikrofonin.
4	Pamja inteligjente	• Prekni për të aksesuar ekranin Pamja inteligjente
5	Ekrani fikur	• Prekni për të fikur ekranin.
6	Cilësimet	• Prekni për të aksesuar Cilësimet.
7	Ndriçimi dhe volumi	• Lëvizni rrëshqitësin përkatës për të rregulluar ndriçimin ose volumin e ekranit.

Menaxheri i frigoriferit

Tek ekrani Home (Kreu), prekni aplikacionin Fridge Manager (Menaxheri i frigoriferit).

- Mund të caktoni temperaturat ose modalitetet që dëshironi për secilën ndarje.

Untitled-23 62 2025-03-12 12:30:39

- Për më shumë informacion të detajuar rreth aplikacionit Fridge Manager (Menaxheri i frigoriferit), shikoni manualin më internet.
- Për të aksesuar manualin online nga frigoriferi, prekni ⚙ > General (Të përgjithshme) > Support (Mbështetja) > User manual (Manuali i përdorimit).

Rindezja e ekranit (Vetëm për modelet e llojit Family Hub dhe AI Home Hub)

Nëse hasni një simptomë anormale në ekran, provoni të rindizni ekranin. Kjo mund ta zgjidhë simptomën.

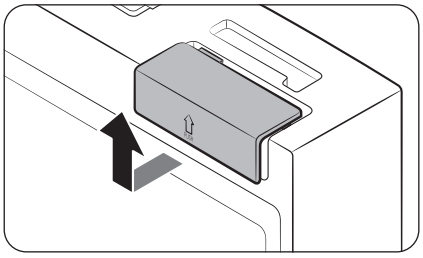

1. Hapni derën e anës së djathtë të frigoriferit dhe vendosni kapakun e çelësit në cepin e sipërm djathtas të derës.
2. Ngrini kapakun për të nxjerrë çelësin e energjisë.

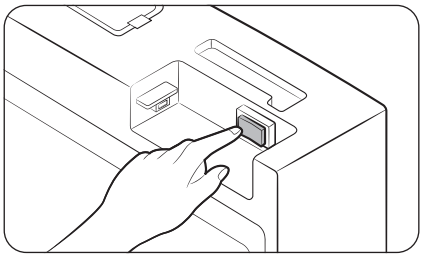

3. Fikni çelësin dhe ndizeni sërish.
4. Rivendosni kapakun e çelësit deri në fund, derisa të dëgjoni një tingull kërcitës.

Untitled-23 63 2025-03-12 12:30:40

Përdorimet

SmartThings (vetëm modelet përkatëse)

Instalimi

Vizitoni Google Play Store, Galaxy Apps ose Apple App Store dhe kërkoni për “SmartThings”. Shkarkoni dhe instaloni në pajisjen tuaj inteligjente aplikacionin "SmartThings" të ofruar nga "Samsung Electronics".

SHËNIM

- Versioni i softuerit mbështetës të aplikacionit "SmartThings" mund të ndryshojë në varësi të politikës mbështetëse të sistemit të operimit që prodhuesi ofron. Përveç kësaj, për sa i përket aplikacionit "SmartThings" ose funksioneve që aplikacioni mbështet, politika e re e përditësimit të aplikacionit në versionin ekzistues të sistemit të operimit mund të pezullohet për shkak të përdorshmërisë ose arsyeve të sigurisë.
- Aplikacioni "SmartThings" mund të ndryshohet pa lajmërim për të përmirësuar përdorshmërinë ose performancën. Duke qenë se versioni i sistemit të operimit të celularit përditësohet çdo vit, edhe "SmartThings" përditësohet vazhdimisht sipas sistemit më të fundit të operimit. Nëse keni pyetje për sa i përket artikujve të lartpërmendur, na kontaktoni në st.service@samsung.com
- Në sistemet e rekomanduara të enkriptimit përfshihen WPA/TKIP dhe WPA2/AES. Protokollet më të reja ose jostandarde të autentikimit të Wi-Fi nuk mbështeten.
- Rrjetet me valë mund të ndikohen nga mjedisi rrethues i komunikimit me valë.
- Nëse ofruesi juaj i shërbimit të internetit ka regjistruar adresën MAC të kompjuterit ose të modemit tuaj për identifikim, frigoriferi juaj inteligjent "Samsung" mund të mos lidhet me internetin. Në këtë rast, kontaktoni ofruesin e shërbimit të internetit për asistencë teknike.
- Cilësimet e murit mbrojtës të sistemit të rrjetit tuaj mund të pengojnë lidhjen e frigoriferit inteligjent "Samsung" me internetin. Kontaktoni ofruesin e shërbimit të internetit për asistencë teknike. Nëse kjo simptomë vazhdon, kontaktoni një qendër ose shitës lokal të shërbimit të "Samsung".
- Për të konfiguruar cilësimet e pikëhyrjes (AP) me valë, shihni manualin e përdorimit të AP-së (rrugëzuesit).
- Frigoriferët inteligjentë Samsung mbështesin Wi-Fi 2.4 GHz me protokollet IEEE 802.11 b/g/n dhe Soft-AP. (RekomandohetIEEE 802.11 n.)
- Rrugëzuesit e paautorizuar me valë Wi-Fi mund të mos lidhen me frigoriferët përkatës inteligjentë Samsung.

Untitled-23 64 2025-03-12 12:30:40

Llogaria Samsung

Për të përdorur aplikacionin duhet të regjistroni llogarinë tuaj Samsung. Nëse nuk keni llogari Samsung, ndiqni udhëzimet në ekran të aplikacionit për të krijuar një llogari falas Samsung.

Hapat e para

Ndizni pajisjen që dëshironi të lidhni, hapni aplikacionin "SmartThings" në telefon dhe më pas ndiqni udhëzimet e mëposhtme.

Nëse shfaqet një mesazh që thotë se është gjetur një pajisje e re, prekni **ADD NOW (SHTO TANI)**.

Nëse nuk shfaqet një mesazh, prekni butonin **+** dhe më pas zgjidhni pajisjen që dëshironi të lidhni nga lista e pajisjeve të disponueshme.

Nëse pajisja juaj nuk gjendet në listën e pajisjeve të disponueshme, prekni **Supported Devices (Pajisjet e mbështetura)**, zgjidhni llojin e pajisjes (frigorifer) dhe pastaj zgjidhni modelin specifik të pajisjes.

Për të konfiguruar pajisjen tuaj, ndiqni udhëzimet në aplikacion. Pas përfundimit të konfigurimit, frigoriferi do të shfaqet si një "kartë" në ekranin **Devices (Pajisjet)**.

Aplikacioni i frigoriferit

Komandimi i integruar

Frigoriferin mund ta monitoroni dhe komandoni edhe në shtëpi, edhe kur jeni në lëvizje.

- Prekni ikonën e frigoriferit në panelin "SmartThings" ose prekni ikonën Pajisjet në pjesën e poshtme të panelit dhe më pas prekni "kartën" e frigoriferit për të hapur faqen Frigoriferi.
- Kontrolloni njoftimet ose gjendjen e funksionimit të frigoriferit dhe ndryshoni opsionet ose cilësimet nëse është e nevojshme.

SHËNIM

Disa opsione ose cilësime të frigoriferit mund të mos disponohen për komandimin në distancë.

Untitled-23 65 2025-03-12 12:30:40

Përdorimet

Kategoria	Artikulli	Përshkrimi
Monitorimi dhe komandimi	Temperatura e frigoriferit	Mund të caktoni dhe monitoroni temperaturën e dëshiruar të frigoriferit.
	Ftohja me fuqi	Mund ta aktivizoni ose çaktivizoni Ftohja me fuqi dhe të kontrolloni cilësimet aktuale.
	Temperatura e ngrirësit	Mund të caktoni dhe monitoroni temperaturën e dëshiruar të ngrirësit.
	Ngrirja me fuqi	Mund ta aktivizoni ose çaktivizoni Ngrirja me fuqi dhe të kontrolloni cilësimet aktuale.
	Prodhuesi i akullit *	Mund të aktivizoni ose çaktivizoni prodhuesin e akullit.
	Kana me vetëmbushje *	Mund ta aktivizoni apo çaktivizoni funksionin Kana me vetëmbushje si dhe të kontrolloni cilësimet aktuale të tij.
Alarmet	Temperaturë e lartë jonormale	Ky alarm aktivizohet kur frigoriferi apo ngrirësi arrin temperatura të larta jonormale.
	Hapja e derës	Ky alarm aktivizohet nëse dera e frigoriferit apo e ngrirësit qëndron hapur për më shumë se 2 minuta.
	Derdhja e Kana me vetëmbushje *	Nëse funksioni Kana me vetëmbushje dikton derdhje, ai aktivizon këtë alarm për t'ju njoftuar për gjendjen e derdhjes.
	Ndërrimi i filtrit të ujit	Ky alarm ju rikujton që filtri i ujit duhet ndërruar.
AI Energy Mode *	Mund ta aktivizoni ose çaktivizoni AI Energy Mode poshtë menysë së energjisë në aplikacionin SmartThings. Mund ta kontrolloni statusin e AI Energy Mode në aplikacionin SmartThings. Në disa modele, ikona shfaqet në panelin kryesor për të treguar se AI Energy Mode është aktiv. (vetëm modelet përkatëse) Aktivizimi i AI Energy Mode ul konsumin e energjisë, por mund të reduktojë edhe rendimentin e ftohjes. **SHËNIM** AI Energy Mode mund të mos funksionojë sipas cilësimeve të përdoruesit ose mjedisit të përdorimit.	

* vetëm modelet përkatëse

Informacion për përditësimet e sigurisë

Përditësimet e sigurisë synojnë forcimin e sigurisë së pajisjes suaj dhe mbrojtjen e informacionit tuaj personal. Për informacione të mëtejshme rreth përditësimeve të sigurisë, vizitoni https://security.samsungda.com.

* Faqja e internetit është e disponueshme vetëm në disa gjuhë të caktuara.

Untitled-23 66 2025-03-12 12:30:40

Bixby (Njohja e zërit - Vetëm modelet përkatëse)

Çfarë është Bixby?

- Bixby quhet zgjidhja e inteligjencës artificiale të Samsung që lejon kontrollin e pajisjes me anë të zërit.

Përdorimi i Bixby

- Për të aktivizuar njohjen e zërit, duhet të lidhni pajisjen tuaj me aplikacionin SmartThings përmes rrjetit.
- Dhe duhet të pranoni kushtet e përgjithshme të shërbimit Bixby.
- Pasi të lidhet, mund të kontrolloni disa funksione të pajisjes duke përdorur Bixby në smartfonin tuaj Samsung, edhe nëse nuk e mbështet njohjen e zërit në gjuhën amtare.
- Për të aktivizuar Bixby, thuaj “Hi, Bixby” e ndjekur nga një komandë zanore.
- Për më shumë komanda të njohjes së zërit, referojuni seksionit “Komandat e zërit”.

Komandat e zërit

Kategoria	Komanda (shembuj)
Temperatura	Tell me the temperature of the refrigerator (Më trego temperaturën e frigoriferit)
	Tell me the temperature of the fridge in the refrigerator (Më trego temperaturën e frigoriferit në frigorifer)
	Tell me the temperature of freezer in the refrigerator (Më trego temperaturën e ngrirësit në frigorifer)
Moti	Tell me the weather tomorrow (Më trego motin nesër)
	How humid is it today? (Sa lagështi ka sot?)
	How high is the fine dust level today? (Sa i lartë është niveli i pluhurit të imët sot?)
	When can I expect rain? (Kur mund të fillojë shiu?)
Ora ndërkombëtare	What time is it now? (Sa është ora tani?)
	What month is it today by the lunar calender? (Çfarë muaji është sot sipas kalendarit hënor?)
	What time is it in New York? (Sa është ora në Nju-Jork?)

SHËNIM

Bixby do të dalë nga modaliteti i pritjes pas një periudhe të caktuar kohore nëse nuk jepet asnjë komandë. Pasi të aktivizohet, njohja e zërit mund të ketë funksion të dobët ose të keqfunksionojë për shkak të tingujve rrethues si p.sh. tingulli i televizorit.

Untitled-23 67 2025-03-12 12:30:40

Përdorimet

⚠ **KUJDES**

- Kur ndikohet njohja e zërit
  - Performanca mund të ndikohet nga zëri i përdoruesit, stili i të folurit, shqiptimi dhe mjedisi rrethues.
  - Kur përdorni njohjen e zërit, flisni me zë më të lartë se tingujt rrethues.
  - Për të përmirësuar performancën e njohjes së zërit, qëndroni deri në 3 metra nga pajisja dhe flisni qartësisht.
  - Kur jeni duke parë televizor, komandat me zë mund të njihen gabimisht për shkak të zërit të televizorit.
- Njohja e zërit nuk funksionon kur...
  - Bixby është çaktivizuar në menynë Bixby të aplikacionit SmartThings.
  - Mikrofoni është çaktivizuar te cilësimet e mikrofonit të aplikacionit SmartThings.
- Njohja e zërit punon me vështirësi kur...
  - Tingujt rrethues janë të lartë (zëri i televizorit, tingulli i muzikës, etj.)
  - Sinjali i Wi-Fi është i dobët (lidhja me internetin është e dobët)

Untitled-23 68 2025-03-12 12:30:40

Paneli i aparatit (vetëm modelet përkatëse)

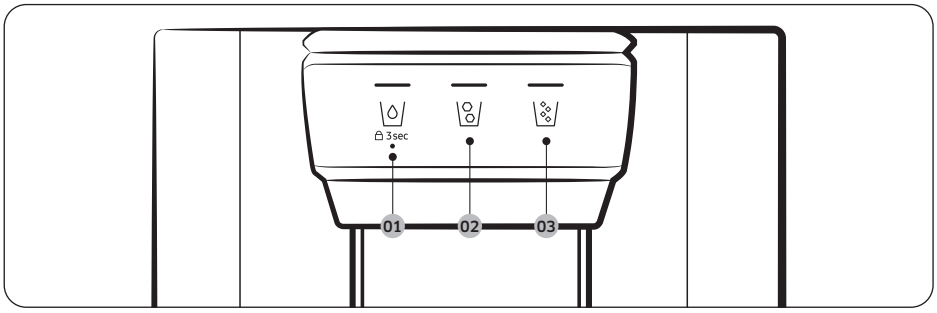

01 \◊/ 02 \◊/

03 \◊/

01 Ujë / Blloko (3 sek)

\◊/	Për të nxjerrë ujë të ftohtë, shtypni \◊/. Ndizet treguesi përkatës.
3 sec (3 sek) (Paneli i aparatit / Leva e aparatit)	Për të shmangur përdorimin e butonave të panelit të aparatit dhe levës së aparatit, shtypni dhe mbani \◊/ për mbi 3 sekonda. Nëse shtypni dhe mbani sërish butonin për mbi 3 sekonda, bllokimi i aparatit do të çaktivizohet.

02 Kuba akulli

Shtypni \◊/ për të nxjerrë kuba akulli. Ndizet treguesi përkatës.

03 Akull i thërrmuar

Shtypni \◊/ për të nxjerrë akull të thërrmuar. Ndizet treguesi përkatës.

Untitled-23 69 2025-03-12 12:30:41

Përdorimet

Funksione speciale

Frigoriferi përmban pajisje praktike nga të cilat mund të përfitoni.

Funksioni “Derë me hapje automatike” (vetëm modelet përkatëse)

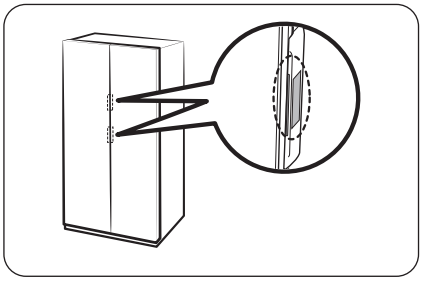

Prekni sensorin pranë dorezës së derës. Dera do të hapet.

- Cilësimi i parazgjedhur është **Off (Joaktiv)**.
- Për të aktivizuar funksionin, referojuni sa vijon.
  - Lloji i përgjithshëm: Referojuni seksionit **Aktivizimi ose çaktivizimi i funksionit Derë me hapje automatike (vetëm modelet përkatëse)** në faqen **58**.
  - Lloji Family Hub: Në aplikacionin Menaxheri i Frigoriferit, prekni **Settings (Cilësimet)**, dhe më pas aktivizoni **Auto Open Door (Derë me hapje automatike)**.
  - Lloji i AI Home Hub: Tek ekrani kryesor, prekni ⚙ > **Refrigerator (Frigoriferi)** > **Auto open door (Derë me hapje automatike)** dhe zgjidhni **On (Aktive)**.

SHËNIM

- Nëse të dy sensorët preken njëkohësisht, hapet dera e sensorit të parë të prekur dhe më pas hapet dera tjetër brenda rreth 2 sekondash.
- Dera nuk mbyllet automatikisht. Mbyllni derën manualisht pas përdorimit.
- Këndi (gradë) i hapjes së dyerve mund të ndryshojë në varësi të vendit të instalimit, si p.sh. në varësi të dyshemesë ku është vendosur frigoriferi, nivelit të frigoriferit dhe ngarkesës së ushqimit të ruajtur në koshin e derës.
  - Nëse hapja e dyerve është tepër e gjerë ose jo mjaftueshëm e gjerë, kontrolloni dhe sigurohuni që frigoriferi është i niveluar. (Për më shumë informacion, shihni seksionin "**HAPI 4 Rregulloni këmbën niveluese**" në faqen **36**.)

⚠ KUJDES

- Funksioni i Auto Open Door (Derë me hapje automatike) mund të keqfunksionojë nëse e hapni dhe e mbyllni derën në mënyrë të përsëritur.
- Mos e shtyni apo ta ndaloni me forcë derën kur po hapet automatikisht. Mund të shkaktojë keqfunksionim të produktit.
  - Tregohuni të kujdesshëm që të mos i godisni dyert kur hapen automatikisht.
- Nëse dera nuk hapet pas një hapjeje të përsëritur të derës, prisni rreth një minutë dhe provoni sërish. (Mund të jetë e vështirë të hapni derën menjëherë pasi ta mbyllni, për shkak të ndryshimit të presionit të ajrit brenda në frigorifer, që ndodh kur dera hapet dhe mbyllet.)
- Prekjet aksidentale të sensorit mund të bëjnë që dera të hapet, konfirmoni që ajo është mbyllur.

Untitled-23 70 2025-03-12 12:30:42

Zëri (vetëm modelet përkatëse)

Konfigurimi i njohjes së zërit

Në aplikacionin SmartThings, caktoni “Tingullin” në “Zëri”.

Disa nga komandat e zërit

1	AutoFill pitcher detected water overflow (Kana me vetëmbushje ka zbuluar ujë që derdhet)
2	The refrigerator door has been opened (Dera e frigoriferit është hapur)
3	Something went wrong (Diçka shkoi keq).
4	The mode has been changed (Modaliteti është ndryshuar)
5	Power cool is now in operation (Ftohja me fuqi tani është në ekzekutim)
6	Power freeze is now in operation (Ngrirja me fuqi tani është në ekzekutim)
7	The temperature inside the refrigerator has increased (Temperatura brenda frigoriferit është rritur)
8	The temperature is now set (Temperatura është caktuar tashmë)

SHËNIM

Kur e caktoni “Tingullin” në “Joaktiv” në frigoriferin tuaj, njohja e zërit do të çaktivizohet përkatësisht.

Untitled-23 71 2025-03-12 12:30:42

Përdorimet

Kana e ujit (Kana me vetëmbushje) (vetëm modelet përkatëse)

Uji i ftohtë dhe i pastër është gjithmonë gati në AutoFill Pitcher (Kana me vetëmbushje). Mund të vendosni çaj ose fruta në enë për të shijuar lloje të ndryshme uji me shije që ju pëlqejnë.

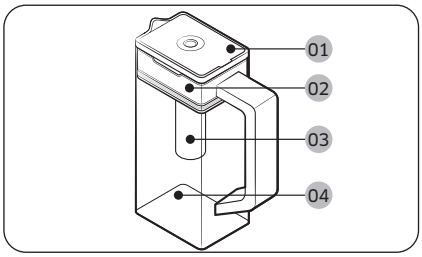

01 Kapaku
02 Mbajtësja e infuzorit
03 Infuzori
04 Trupi

Për të mbushur kanën e ujit

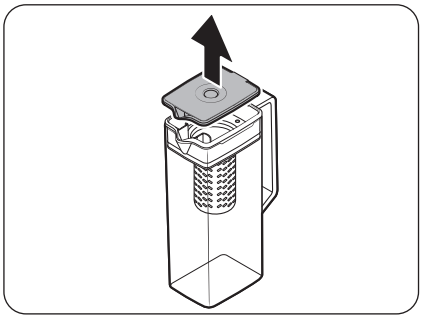

1. Kapni një vjaskë të dorezës së **kapakut** dhe tërhiqeni lart për të hapur **kapakun**.
2. Në infuzor futni gjethe çaji ose fruta sipas shijes.

SHËNIM

Nëse dëshironi ta mbani ujin e mbushur me përqendrimin fillestar, çaktivizoni funksionin AutoFill Pitcher (Kana me vetëmbushje).

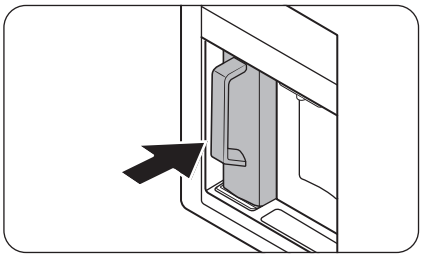

3. Aktivizojeni funksionin AutoFill Pitcher (Kana me vetëmbushje) në panelin e kontrollit. Hapni derën e seksionit të pijeve dhe më pas montoni kanën e ujit në mbajtëse. Shtyjeni drejt siç tregohet në figurë.

KUJDES

Sigurohuni që kana e ujit të puthitet në mbajtësen e saj.

4. Mbyllni derën. Kana e ujit do të fillojë të mbushet me ujë të ftohtë pas pak kohe.

Untitled-23 72 2025-03-12 12:30:42

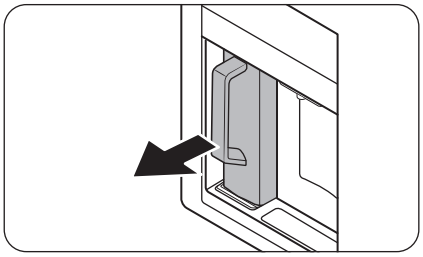

5. Për të pirë çaj, hapni derën e seksionit të pijeve dhe më pas shkëputni kanën e ujit. Nxirreni duke e tërhequr drejt.

⚠ **KUJDES**

- Rekomandojmë që uji i infuzuar me fruta të konsumohet brenda 24 orëve. Pas kësaj periudhe kohe, uji i infuzuar mund të prishet.
- Duhet ta pastroni kanën e ujit pasi të keni konsumuar ujin e infuzuar. Gjithashtu, pastrojeni kanën e ujit nëse nuk e keni përdorur për një kohë të gjatë.

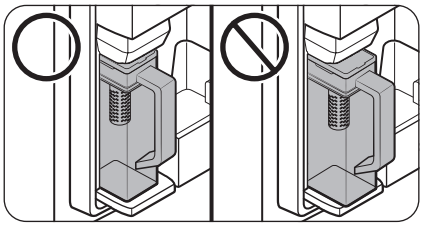

- Për të parandaluar përmbysjen ose rrjedhjen e kanës së ujit, sigurohuni që kjo e fundit të puthitet në mbajtësen e kanës së ujit.

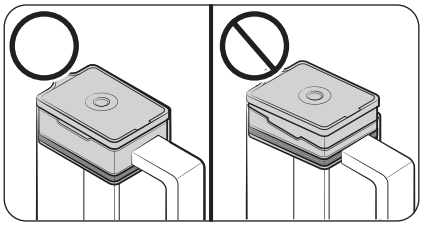

- Për të parandaluar derdhjen ose rrjedhjen e kanës së ujit, sigurohuni që mbajtësja e infuzorit të vendoset saktë.

Untitled-23 73 2025-03-12 12:30:43

Përdorimet

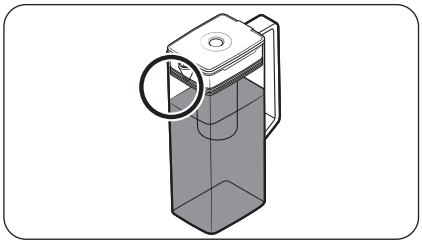

SHËNIM

- Nëse pjesa ballore (zona e shënuar specifikisht) e kanës së ujit përmban lagështi të tepërt, kana mund të mos mbushet plot. Hiqni lagështinë dhe provoni sërish.
- Funksioni AutoFill Pitcher (Kana me vetëmbushje) do të ndalojë furnizimin me ujë të kanës së ujit nëse kjo e fundit nuk mbushet pas një periudhe të caktuar kohe. Në këtë rast, kontrolloni nëse linja e ujit është lidhur saktë. Hiqni dhe rivendosni kanën e ujit dhe provoni sërish.
- Nëse kana e ujit nuk mbushet plotësisht, kontrolloni nëse ka ujë në depozitën e ujit brenda frigoriferit. Nëse depozita e ujit është bosh, mbushni fillimisht depozitën me ujë. Më pas, hiqni kanën e ujit dhe futeni sërish për të furnizuar me ujë kanën e ujit. (vetëm modelet përkatëse)

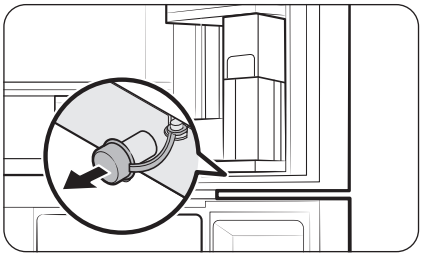

- Nëse kana e ujit derdhet ose rrjedh, fshini zonën përreth mbajtëses së kanës së ujit.
- Do të derdhet ujë nëse kapaku prej gome është i hapur.
- Nëse ka rrjedhje, do të pulsojë treguesi AutoFill Pitcher (Kana me vetëmbushje) në panelin e kontrollit. Në rast rrjedhjeje, hapni kapakun prej gome që të lejoni zbrazjen e ujit që ka rrjedhur. Nëse treguesi nuk ndalon së pulsuari pas zbrazjes, duhet të ketë një avari sistemi. Kontaktoni qendrën lokale të shërbimit të Samsung-ut.

SHËNIM

- Duhet ta pastroni kanën e ujit pasi të keni konsumuar ujin e infuzuar. Duhet gjithashtu të pastroni kanën e ujit nëse nuk e keni përdorur për një kohë të gjatë ose nëse e keni lënë të mbushur për më shumë se tre ditë.
- Nëse infuzori nuk pastrohet siç duhet, mund të mbetet aroma e çajit ose e frutave që përdorët më parë në infuzor. Nëse nuk do ta përdorni infuzorin, shkëputeni nga kana dhe ruajeni në mënyrë të sigurt.
- Nëse nuk e keni përdorur filtrin e ujit për një periudhë të gjatë, derdhini dy kanat e para me ujë. Më pas, pastrojeni mirë kanën e ujit dhe përdoreni.

Untitled-23 74 2025-03-12 12:30:44

Aparati i ujit (vetëm modelet që e kanë)

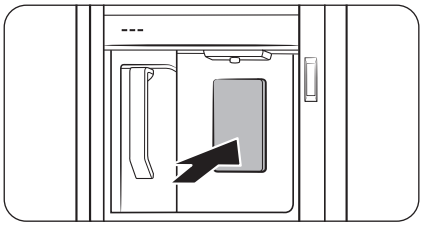

Për të nxjerrë ujë të ftohtë, hapni seksionin e pijeve dhe shtypni levën e aparatit të ujit.

SHËNIM

- Aparati do ta ndërpresë nxjerrjen e akullit apo të ujit nëse e shtypni levën vazhdimisht për rreth 1 minutë. Për të nxjerrë më shumë ujë, lëshoni dhe shtyni sërish levën.
- Për të shmangur derdhjen e ujit të nxjerrë, sigurohuni që gota të jetë në drejtimin e aparatit.
- Nëse nuk e përdorni aparatin e ujit për 2-3 ditë, uji i nxjerrë mund të ketë aromë ose shije të pazakontë. Ky nuk është defekt i sistemit. Derdhini 1-2 gotat e para të ujit.
- Nëse depozita e ujit brenda frigoriferit është bosh, përdorimi i AutoFill function (Funksioni me vetëmbushje) ose shtypja e levës së aparatit të ujit do të lejojë futjen e ajrit në tubin e linjës së ujit. Nëse e mbushni depozitën e ujit teksa ka ajër në tubin e linjës së ujit, përdorimi i AutoFill function (Funksioni me vetëmbushje) ose shtypja e levës së aparatit të ujit mund të shkaktojë nxjerrje me presion të ujit.

Turbullimi i ujit

Uji i furnizuar te frigoriferi rrjedh përmes një filtri kryesor alkalin. Gjatë këtij procesi filtrimi, presioni i ujit rritet dhe uji ngopet me oksigjen dhe azot. Kjo bën që uji të duket përkohësisht i mjegullt ose i turbullt kur del. Kjo është normale dhe uji do të kthjellohet pas disa sekondash.

Untitled-23 75 2025-03-12 12:30:44

Përdorimet

Aparati i ujit/akullit (vetëm modelet përkatëse)

Me anë të aparatit mund të nxirrni ujë me ose pa akull.

Aparati i ujit ofron 3 opsione: ujë të ftohtë, kuba akulli dhe akull të thërrmuar. Për të nxjerrë ujë të ftohtë, shtypni \/ në panelin e aparatit. Vendosni një gotë uji nën aparat dhe pastaj shtyni levën e aparatit.

Për të nxjerrë ujë me akull

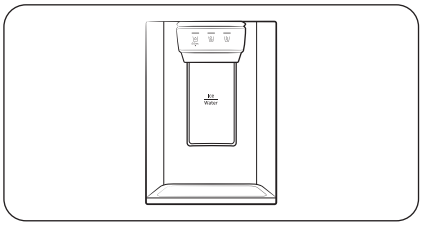

1. Me Prodhuesi i akullit të aktivizuar, shtypni \/ ose \/ për të zgjedhur llojin e akullit.
2. Vendosni një gotë ujë nën aparat dhe pastaj shtyni **levën e aparatit** me gotë. Aparati do të nxjerrë akull.
3. Shtypni \/ për të zgjedhur ujë.
4. Shtyni **levën e aparatit** me gotë. Aparati do të nxjerrë ujë.

SHËNIM

- Aparati do ta ndërpresë nxjerrjen nëse vazhdoni ta shtyni levën për rreth 1 minutë. Për të nxjerrë më shumë ujë, lëshoni dhe shtyni sërish levën.
- Për të shmangur derdhjen e ujit të nxjerrë, sigurohuni që gota të jetë në drejtimin e aparatit.
- Nëse nuk e përdorni aparatin e ujit për 2-3 ditë, uji i nxjerrë mund të ketë aromë ose shije të pazakontë. Ky nuk është defekt i sistemit. Derdhini 1-2 gotat e para të ujit.

Untitled-23 76 2025-03-12 12:30:44

Prodhuesi i akullit (vetëm modelet përkatëse)

Frigoriferi ka një prodhues të integruar akulli që nxjerr akull në mënyrë automatike, që të mund ta pini ujin e filtruar edhe me akull me kuba apo të thërrmuar.

Prodhimi i akullit

Pasi ta keni instaluar dhe ta keni vënë në prizë frigoriferin, ndiqni këto udhëzime për të siguruar prodhimin e duhur të akullit dhe për ta mbajtur mbajtësen e akullit plot me akull:

1. Për të garantuar performancë optimale, lëreni frigoriferin të punojë për të paktën 24 orë.
2. Nxirrni 4 deri në 6 kubat e parë të akullit në një gotë.
3. Prisni edhe 8 orë të tjera dhe nxirrni 4 deri në 6 kuba të tjerë akulli.
4. Pastaj, prisni edhe 16 orë të tjera dhe nxirrni gotën e parë plot me akull.

SHËNIM

- Nëse e konsumoni të gjithë akullin njëherësh, duhet të prisni 8 orë përpara se të nxirrni 4 deri në 6 kubat e parë. Kjo garanton mbushjen e saktë të mbajtëses së akullit me akull.
- Kubat e akullit të prodhuar shpejt mund të duken të bardhë, gjë e cila është normale.

⚠ KUJDES

Nxirreni akullin në proporcion me madhësinë e gotës.

- Nëse nxirrni një sasi të tepërt, akulli mund të bjerë në tokë dhe t'ju lëndojë.
- Akulli mund të akumulohet dhe të bllokojë folenë e akullit.

Për të mbushur depozitën e ujit (vetëm modelet përkatëse)

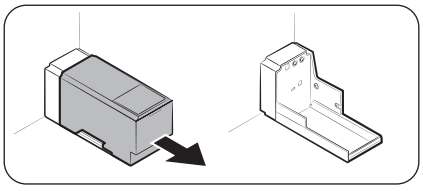

Për përdorimin për herë të parë, pastroni anën e brendshme të depozitës së ujit dhe thajeni mirë.

1. Kapni të dyja dorezat në pjesën e përparme të depozitës dhe nxirreni duke e rrëshqitur siç tregohet.

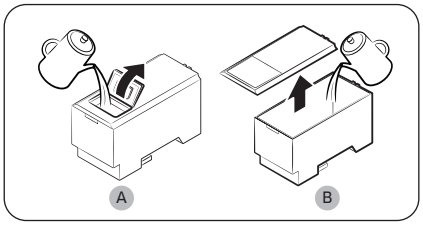

2. Hapni **fletën e përparme (A)** të kapakut ose **kapakun e plotë (B)** dhe mbusheni depozitën me maks. 5 litra ujë.

⚠ KUJDES

- Mos e kaloni vijën maksimale. Uji do të derdhet.
- Mbusheni vetëm me ujë të pijshëm.

Untitled-23 77 2025-03-12 12:30:45

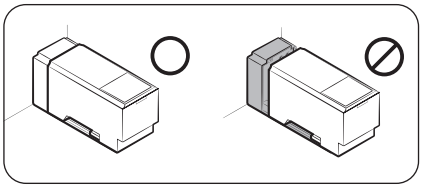

3. Futeni përsëri depozitën e ujit dhe puthiteni në mekanizmin e aparatit. Sigurohuni që ana e përparme (me fletën e përparme) të depozitës të jetë kthyer përpara.

⚠ **KUJDES**

- Sigurohuni që depozita e ujit të puthitet në raft. Në të kundërt, depozita e ujit mund të mos funksionojë saktë.
- Mos e përdorni frigoriferin pa futur depozitën e ujit. Kjo mund të ulë performancën e ftohjes.
- Mbusheni depozitën vetëm me ujë të pijshëm, si p.sh. me ujë mineral ose të purifikuar. Mos përdorni lëngje të tjera.
- Tregoni kujdes kur e lëvizni depozitën e mbushur. Nëse depozita bie, mund të shkaktohet lëndim fizik.
- Mos provoni ta çmontoni vetë pompën e brendshme. Aparati nuk funksionon nëse pompa e brendshme dëmtohet ose shkëputet nga depozita e ujit.

Për përdorimin për herë të parë

- Shtyjeni levën e aparatit për 10 sekonda për të nxjerrë ajrin nga zorrët e sistemit të furnizimit me ujë.
- Hidhini gjashtë gotat e para me ujë për ta hequr papastërtitë në sistemin e furnizimit me ujë.

Prodhimi i akullit (vetëm modelet përkatëse)

Frigoriferi ka një prodhues të integruar akulli që nxjerr akull automatikisht, në mënyrë që të pini ujë të filtruar me kuba akulli ose me akull të thërrmuar, sipas dëshirës.

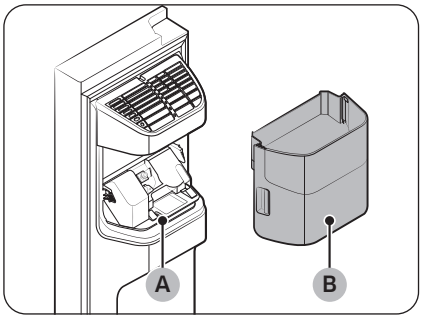

Nëse nuk nxirret akull, fillimisht kontrolloni nëse prodhuesi i akullit prodhon akull siç duhet.

Për të kontrolluar prodhuesin e akullit

1. Mbajeni me kujdes **mbajtësen e prodhuesit të akullit (B)** me të dyja duart dhe hiqeni nga **foleja e akullit (A)**.
2. Kontrolloni mbajtësen e prodhuesit të akullit nëse përmban akull siç duhet.

Untitled-23 78 2025-03-12 12:30:45

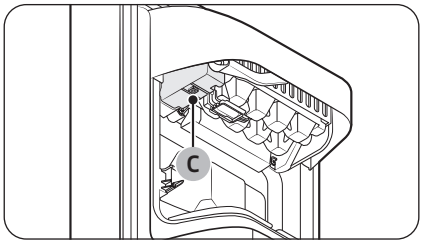

3. Shtypni **butonin (C)** në pjesën e poshtme të prodhuesit të akullit. Do të dëgjoni një tingull (ding-dong) pas shtypjes së butonit.
4. Do të dëgjoni një tjetër tingull nëse prodhuesi i akullit funksionon saktë.

SHËNIM

Nëse simptoma vazhdon, kontaktoni instaluesin e linjës së ujit ose një qendër lokale të shërbimit të "Samsung".

⚠ KUJDES

- Mos e shtypni vazhdimisht butonin pas mbushjes me akull ose ujë të tabakasë së akullit. Përndryshe, mund të derdhet ujë ose akulli mund të ngecë.
- Kur frigoriferi rindizet pas një ndërprerjeje të energjisë elektrike, mbajtësja e prodhuesit të akullit mund të përmbajë një përzierje kubash të shkrirë e të ngecur akulli, të cilët mund të shkaktojnë defekt sistemi. Për ta shmangur këtë, sigurohuni që ta boshatisni mbajtësen e prodhuesit të akullit përpara se të përdorni frigoriferin.
- Për të shmangur rrëzimin e mbajtëses së prodhuesit të akullit, sigurohuni që ta hiqni ose ta rivendosni mbajtësen me të dyja duart.
- Mos i lini fëmijët të varen tek aparati i akullit ose mbajtësja e prodhuesit të akullit apo të luajnë me to. Fëmijët mund të lëndohen.
- Mos futni gishtat apo objekte të tjera në vrimën e aparatit apo në folenë e akullit. Kjo mund të shkaktojë lëndim personal apo dëmtim prone.

SHËNIM

- Kur prodhuesi i akullit të jetë vendosur në ON (AKTIV), frigoriferi do të vazhdojë të prodhojë akull edhe kur ta keni hequr mbajtësen e akullit.
- Sigurohuni që ta vendosni prodhuesin e akullit në OFF (JOAKTIV) kur nuk po e përdorni.
- Heqja e mbajtëses së prodhuesit të akullit nuk ndikon në perfomancën termike apo mekanike të frigoriferit.
- Vëllimi i deklaruar i ngrirësit matet me udhëzuesin e ngrirësit dhe raftin e poshtëm, pas heqjes së prodhuesit të akullit dhe sirtarëve të sipërm e të poshtëm.

Untitled-23 79 2025-03-12 12:30:46

Përdorimet

Për të përfituar më shumë hapësirë ruajtjeje (vetëm modelet përkatëse)

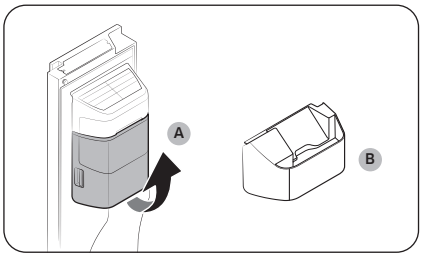

Hiqeni **mbajtësen e prodhuesit të akullit (A)**nëse nuk e përdorni prodhuesin e akullit dhe ju nevojitet më shumë hapësirë ruajtjeje. Në vijim, futni **udhëzuesin e ngrirësit (opsional) (B)** në vendin e mbajtëses së prodhuesit të akullit.

⚠ KUJDES

Nëse është hequr mbajtësja e akullit, duhet ta çaktivizoni prodhuesin e akullit.

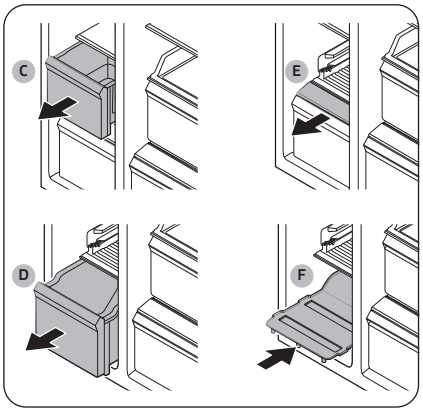

Për të përfituar më shumë hapësirë, hiqni **sirtarin e sipërm (C)**, **sirtarin e poshtëm (D)** dhe **kapakun e sirtarit të poshtëm (E)**. Në vijim, futni **raftin e poshtëm (F)** të ofruar.

SHËNIM

- Heqja e sirtarëve nuk ndikon në temperaturën apo përdorimin e ngrirësit.
- Vëllimi i deklaruar i ngrirësit matet me raftin e poshtëm, pas heqjes së sirtarit të sipërm, sirtarit të poshtëm dhe kapakut të sirtarit të poshtëm.

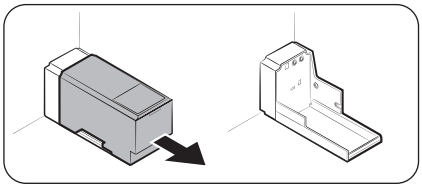

Për më shumë hapësirë, hiqeni depozitën e ujit dhe përdoreni hapësirën për të ruajtur më shumë artikuj.

Untitled-23 80 2025-03-12 12:30:46

Mbajtësja e prodhuesit të akullit

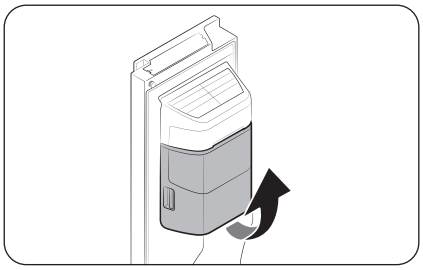

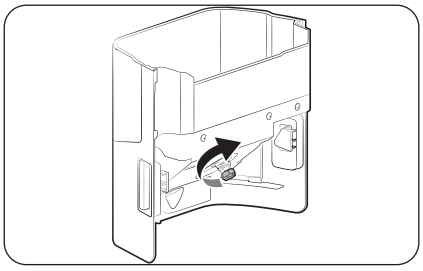

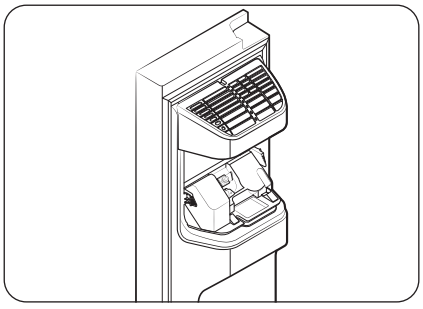

Nëse nuk nxirrni akull për një periudhë të gjatë, mund të formohen grumbuj akulli brenda mbajtëses. Në këtë rast, hiqni dhe boshatisni mbajtësen e prodhuesit të akullit.

1. Për të hequr mbajtësen e prodhuesit të akullit, ngrijeni lart me kujdes dhe tërhiqeni ngadalë nga dorezat me të dyja duart.
2. Hiqni dhe boshatisni mbajtësen e prodhuesit të akullit.
3. Kur të përfundoni, rrotulloni me 90° dorezën e ingranazhit në pjesën e pasme të mbajtëses dhe më pas vendoseni mbajtësen sërish në vend. Sigurohuni që mbajtësja të jetë futur saktë kur të dëgjoni një tingull kërcitjeje.

⚠ KUJDES

- Mos ushtroni forcë të tepërt mbi kapakun e mbajtëses. Kapaku mund të thyhet.
- Mos e përplasni derën. Mbi prodhuesin e akullit mund të derdhet ujë.
- Për të shmangur lëndimin, sigurohuni që të pastroni akullin ose ujin që mund të ketë rënë në dysheme.
- Për të shmangur aksidente ose lëndime, mos i lini fëmijët të luajnë me aparatin e ujit apo me prodhuesin e akullit.
- Mos futni dorën ose objekte në folenë e akullit. Kjo mund të shkaktojë lëndim fizik apo dëmtim të produktit.

SHËNIM

- Tingujt që lëshon prodhuesi i akullit gjatë procesit të prodhimit të akullit janë normalë.
- As prodhuesi i akullit dhe as aparati i ujit nuk funksionon teksa dera është hapur.

Untitled-23 81 2025-03-12 12:30:47

Përdorimet

Presioni i ujit

Nëse dëshironi të kontrolloni sasinë e ujit që qarkullon brenda tabakasë së akullit, ndiqni këta hapa.

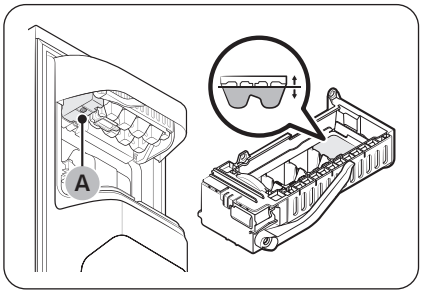

1. Hiqni mbajtësen e akullit.
2. Shtypni **butonin (A)** në pjesën e poshtme të prodhuesit të akullit. Normalisht, tabakaja e akullit mbushet me ujë brenda pak minutash.
3. Nëse niveli i ujit është më i ulët nga sa pritej, kontrolloni presionin e ujit të linjës së furnizimit me ujë nga burimi i ujit. Ky nuk është defekt i sistemit.

⚠ **KUJDES**

- Mos e shtypni vazhdimisht butonin në pjesën e poshtme të prodhuesit të akullit kur tabakaja është e mbushur me ujë. Përndryshe, mund të derdhet ujë ose akulli mund të ngecë.
- Sigurohuni që mbajtësja e prodhuesit të akullit të jetë futur saktë. Përndryshe, prodhuesi i akullit nuk do të punojë.
- Hiqni tabakanë e akullit në rast ndërprerjeje të energjisë elektrike. Mund të rjedhë ujë.

Prodhuesi automatik i akullit (vetëm për modelet përkatëse)

Frigoriferi ka një prodhues të integruar akulli që nxjerr akull automatikisht.

- Dizajni i përgjithshëm dhe/ose aksesorët mund të ndryshojnë sipas modelit.
- Luga për marrjen e akullit ofrohet në frigorifer.

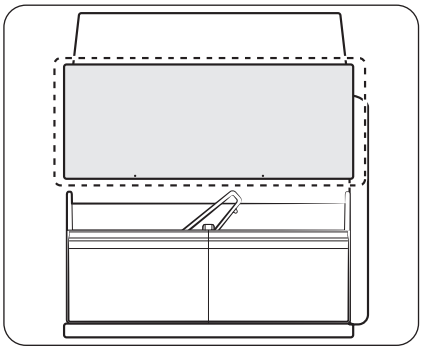

- Ky produkt ka dy lloje prodhuesish akulli.
- Thjesht mund të rrëshqitni tabakanë e mbajtëses së akullit për të përdorur akull dhe më pas ta rrëshqitni përsëri në vend pas përdorimit.

⚠ **PARALAJMËRIM**

Rrezik mbytjeje: Akulli mund të shkaktojë mbytje te fëmijët e vegjël.

Prodhimi i akullit

Pasi ta keni instaluar dhe ta keni vënë në prizë frigoriferin, ndiqni këto udhëzime për të siguruar prodhimin e duhur të akullit dhe për ta mbajtur mbajtësen e akullit plot me akull.

Untitled-23 82 2025-03-12 12:30:47

Për përdorimin për herë të parë

- Lëreni prodhuesin e akullit të prodhojë akull për 1-2 ditë.
- Hidhini 1-2 mbajtëset e para me akull për të hequr papastërtitë në sistemin e furnizimit me ujë.

Diagnostikimi

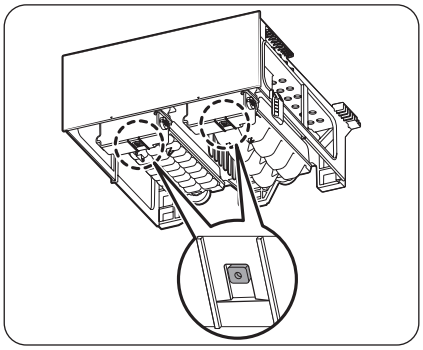

- Dizajni i përgjithshëm dhe/ose aksesorët mund të ndryshojnë sipas modelit.
- Nëse nuk nxirret akull, fillimisht kontrolloni gjendjen e prodhuesit të akullit duke përdorur butonin **Test (Testim)** në pjesën e poshtme të prodhuesit të akullit.
- Shtypni butonin **Test (Testim)** në pjesën e poshtme të prodhuesit të akullit. Do të dëgjoni një tingull (ding-dong) kur shtypni butonin. Do të dëgjoni një tjetër tingull nëse prodhuesi i akullit funksionon në rregull.

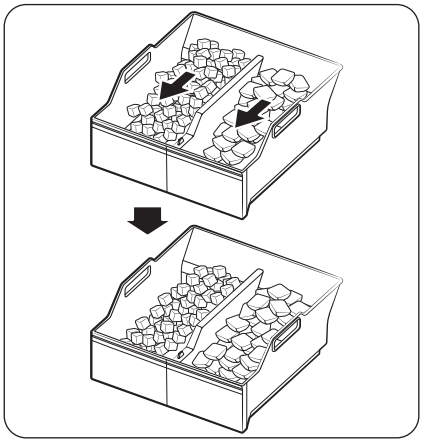

- Grumbullimi i akullit në njërën anë të tabakasë është normal. Për të ruajtur një sasi më të madhe akulli, vendoseni akullin në mënyrë të njëtrajtshme në tabaka.

Untitled-23 83 2025-03-12 12:30:48

Përdorimet

Prodhimi i akullit (vetëm modelet përkatëse)

Prodhuesi i akullit me rrotullim

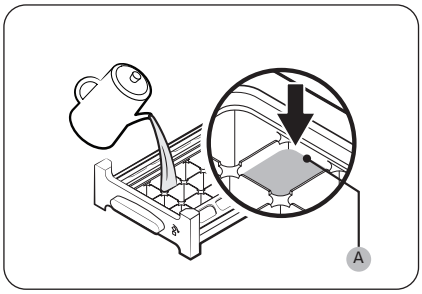

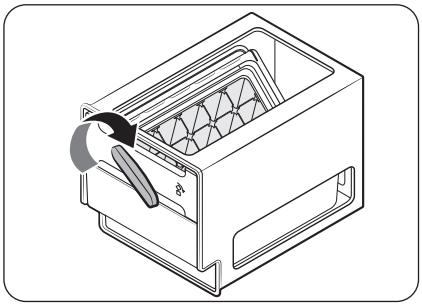

1. Hapni derën e ngrirësit dhe hapni tabakanë e akullit duke e rrëshqitur.
2. Mbusheni tabakanë me ujë deri në **nivelin maksimal (A)** të shënuar në pjesën e brendshme prapa të tabakasë.
3. Rrëshqitni tabakanë për ta vendosur përsëri në vend.

SHËNIM

Koha e prodhimit të akullit varet nga cilësimet e temperaturës.

SHËNIM

- Sigurohuni që koshi mbajtës i kubave të akullit të jetë në vendin e tij nën tabakanë e akullit.
- Për të nxjerrë kubat e akullit, rrotulloni dorezën e koshit djathtas për të hedhur gjysmën e kubave të akullit në kosh. Më pas, rrotullojeni majtas për të boshatisur gjysmën tjetër.
- Nxirreni koshin duke e rrotulluar lehtë dhe duke e tërhequr përpara.

Untitled-23 84 2025-03-12 12:30:49

Mirëmbajtja

Manovrimi dhe kujdesi

Raftet (frigoriferi/ngrirësi) / Skara e verërave (vetëm modelet përkatëse)

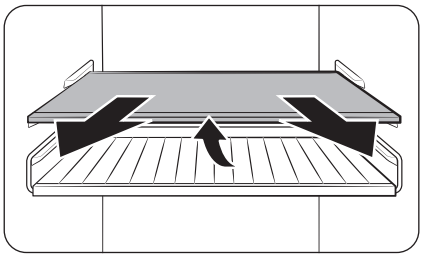

1. Tërhiqeni pak raftin (ose skarën e verërave). Më pas, tërhiqeni jashtë ndërkohë që ngrini anën e pasme.

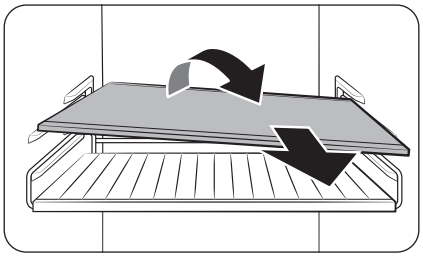

2. Kthejeni raftin (ose skarën e verërave) diagonalisht për ta hequr.

⚠ **KUJDES**

- Rafti duhet të futet siç duhet. Mos e futni mbrapsht.
- Mbajtëset prej xhami mund të gërvishtin sipërfaqen e rafteve prej xhami.
- Mos futni raft në pozicionin e skarës së verërave. Kjo mund ta dëmtojë frigoriferin. (vetëm modelet përkatëse)

Koshat e derës

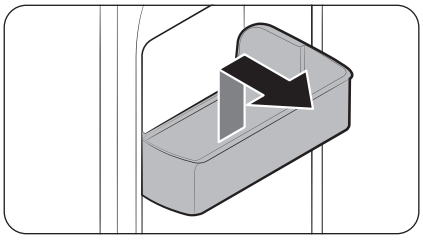

Për të hequr një kosh dere, mbani anët e përparme të koshit dhe ngrijeni lehtë për ta nxjerrë.

Untitled-23 85 2025-03-12 12:30:49

Mirëmbajtja

Sirtarët

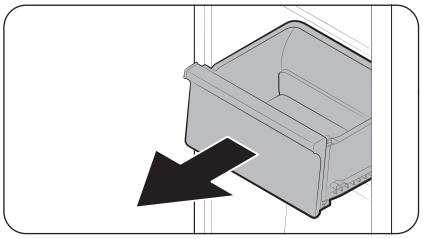

Ngrini lehtë pjesën e përpare të sirtarit dhe nxirreni duke e rrëshqitur.

Sirtari i ruajtjes së perimeve/ushqimeve të thata dhe mishit

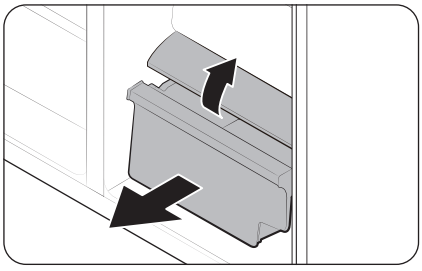

Për të hequr sirtarin e perimeve nga frigoriferi ose sirtarin e produkteve të thata nga ngrirësi:

1. Nëse është e nevojshme, hiqni fillimisht sirtarët shumëfunksionalë përreth.

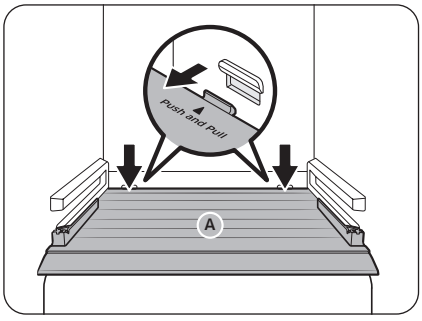

2. Nëse frigoriferi ka një **kapak (A)** për sirtarin e perimeve/produkteve të thata, hiqeni sipas metodës së mëposhtme.
   a. Tërhiqni sirtarin deri në gjysmë.
   b. Tërhiqni kapakun ndërsa shtyni anët e pasme (siç shënohet në figurë).
3. Nxirreni me kujdes sirtarin e perimeve/produkteve të thata.

Mbajtësja e prodhuesit të akullit (vetëm modelet përkatëse)

Për të hequr mbajtësen e prodhuesit të akullit, shihni seksionin "Mbajtësja e prodhuesit të akullit" në faqen 81.

Untitled-23 86 2025-03-12 12:30:50

Ku duhet ta mbani lugën (vetëm modelet përkatëse)

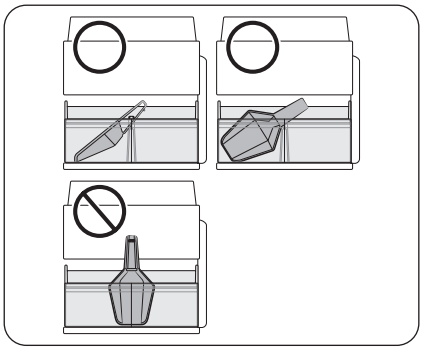

Mbajeni lugën në pjesën e përparme të mbajtëses së akullit. Vendoseni lugën siç tregohet në figurë, duke u siguruar që nuk pengon aparatin e akullit kur futet tabakaja e mbajtëses së akullit.

SHËNIM

Nëse tabakaja e mbajtëses së akullit nuk futet plotësisht, akulli mund të bjerë mbrapa (dhe jashtë) mbajtëses së akullit ose prodhuesi i akullit mund të ndalojë prodhimin e akullit.

Kana me vetëmbushje (vetëm modelet përkatëse)

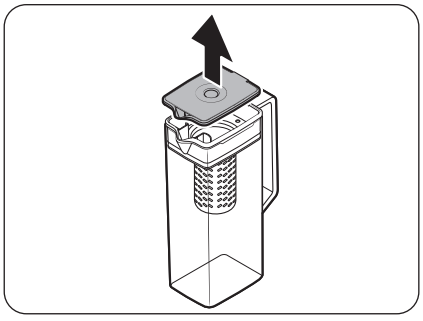

1. Kapni një vjaskë të dorezës së **kapakut** dhe tërhiqeni lart për ta hequr.

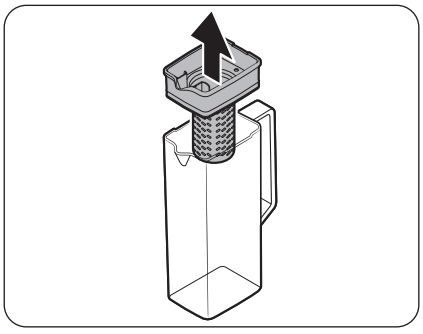

2. Kapni të dyja anët e **mbajtëses së infuzorit** dhe ngrijeni për ta hequr.

Untitled-23 87 2025-03-12 12:30:51

Mirëmbajtja

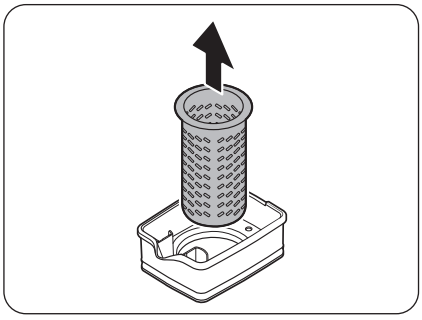

3. Nxirreni **infuzorin** nga rakordi i izoluar duke e rrotulluar lehtë.
4. Pastrojeni **infuzorin** me agjentë neutralë dhe ujë të rrjedhshëm. Shpëlajeni dhe thajeni mirë.
5. Rimontoni kanën me vetëmbushje në rendin e kundërt të çmontimit.

⚠ **KUJDES**

Kana e ujit dhe kapaku nuk janë të sigurta për furrë me mikrovalë dhe mund të shkrijnë ose të shformohen nëse ekspozohen ndaj nxehtësisë (duke përfshirë ujin e nxehtë). Lajini me dorë në ujë të ftohtë ose të ngrohtë, sipas nevojës. (Temperatura e ujit duhet të jetë nën 70°C.)

Untitled-23 88 2025-03-12 12:30:51

Pastrimi

Brenda dhe jashtë

⚠ PARALAJMËRIM

- Mos përdorni benzinë, hollues, uthull, zbardhues lëng, sodë për pjekje, acid citrik, përzierje kripe ose detergjente për pastrimin e shtëpisë/makinës si Clorox™, për qëllime pastrimi. Ata mund të dëmtojnë sipërfaqen e frigoriferit dhe mund të shkaktojnë zjarr.
- Mos spërkatni ujë mbi frigorifer. Mund të shkaktojë goditje elektrike.
- Mos futni gishtat ose objekte të tjera në vrimën e aparatit.

Përdorni rregullisht një rrobë të thatë për të hequr të gjitha substancat e huaja, si pluhurat ose uji, nga terminalet e spinës elektrike dhe pikat e kontaktit.

1. Hiqni kordonin elektrik nga priza.
2. Përdorni një rrobë të butë pa push ose letra kuzhine të njomura për të pastruar pjesën e brendshme dhe të jashtme të frigoriferit.
3. Kur të përfundoni, përdorni një rrobë ose letër kuzhine të thatë për ta tharë mirë.
4. Futni kordonin e eklektik në prizë.

Aparati i akullit / ujit (vetëm modelet përkatëse)

SHËNIM

Për arsye higjienike, pastrojeni shpesh zonën e aparatit.

⚠ KUJDES

Kur zgjidhet akull i thërrmuar, në folenë e akullit mund të mblidhen disa mbetje copash akulli. Për ta shmangur këtë, hiqeni akullin e mbetur në fole me një leckë të butë e të pastër.

Gryka e aparatit të ujit (vetëm modelet përkatëse)

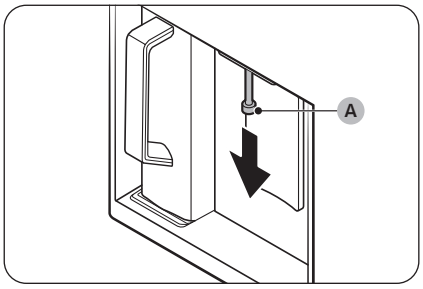

1. Mbani fundin e **grykës së aparatit të ujit (A)**.
2. Duke e rrotulluar majtas **grykën e aparatit të ujit (A)**, tërhiqeni për poshtë për ta hequr nga aparati i ujit.

Untitled-23 89 2025-03-12 12:30:51

Mirëmbajtja

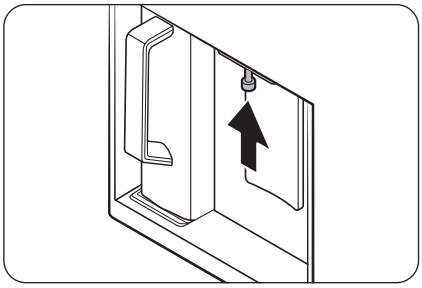

3. Pastrojeni mirë grykën e aparatit të ujit dhe pastaj rimontojeni.

⚠ **KUJDES**

- Montojeni plotësisht grykën e aparatit të ujit, në mënyrë të tillë që të rivendoset në pozicionin fillestar.
- Mos përdorni sfungjer të ashpër për të pastruar grykën e aparatit të ujit.

Izoluesit prej gome

Nëse izoluesit prej gome të derës ndoten, dera mund të mos mbyllet si duhet duke reduktuar performancën dhe efikasitetin e frigoriferit. Përdorni një detergjent mesatar dhe një rrobë të njomë për të pastruar izoluesit prej gome. Më pas, thajini mirë me një rrobë.

Paneli i pasmë

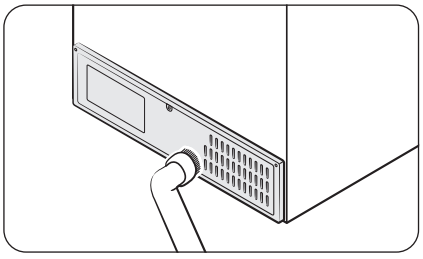

Për të mbajtur pastër kordonët dhe pjesët e ekspozuara të panelit të pasmë, pastrojeni panelin me fshesë me korrent një ose dy herë në vit.

⚠ **KUJDES**

Mos e hiqni **kapakun e panelit** të pasmë. Mund të shkaktohet goditje elektrike.

Untitled-23 90 2025-03-12 12:30:52

Filtri rrjetë (vetëm modelet përkatëse)

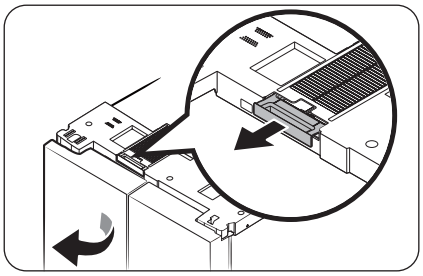

- Hapni derën e majtë të frigoriferit dhe hiqni filtrin rrjetë të vendosur në pjesën e sipërme të frigoriferit.
  - Pas pastrimit të pluhurit, lajeni filtrin me kujdes me ujë të vakët të përzier me detergjent neutral.

SHËNIM

- Gjatë heqjes së filtrit mund të bjerë pluhur.
- Filtri rrjetë mund të dëmtohet nëse e fërkoni me furçë ose nëse e lani me ujë të nxehtë.
- Nëse ka erë të fortë ose është shumë i kontaminuar, zhyteni filtrin në ujë të vakët të përzier me detergjent neutral për rreth 30 minuta përpara se ta shpëlani.

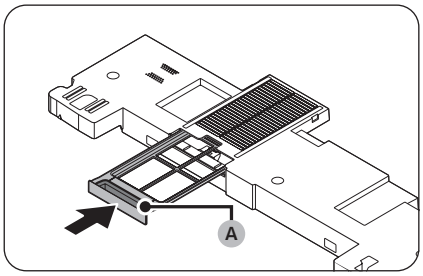

- Pasi ta thani filtrin tërësisht, futeni në vendin përkatës me **dorezën e filtrit (A)** nga jashtë.
  - Gjatë tharjes së filtrit, shmangni dritën e drejtpërdrejtë të diellit dhe lëreni të thahet mirë në hije.

Untitled-23 91 2025-03-12 12:30:53

Mirëmbajtja

Ndërrimi

Llambat

Riparimi i llambave nuk mund të kryhet nga përdoruesi. Për të ndërruar llambat e frigoriferit, kontaktoni një qendër lokale të shërbimit të “Samsung”.

Llamba (burimi i dritës)

Ky produkt përmban një burim drite të kategorisë së efikasitetit të energjisë <G>.

Shërbimi për llambat dhe/ose ingranazhet e kontrollit nuk mund të kryhet nga përdoruesi. Për të ndërruar llambat dhe/ose ingranazhet e kontrollit në produkt, kontaktoni qendrën lokale të shërbimit të "Samsung".

Për udhëzime të detajuara në lidhje me ndërrimin e llambave ose të ingranazheve të kontrollit në produktin tuaj, vizitoni faqen e internetit të "Samsung" (http://www.samsung.com), shkoni te Mbështetja > Ekrani kryesor i mbështetjes dhe më pas vendosni emrin e modelit.

Për udhëzime të detajuara në lidhje me çmontimin e llambave dhe/ose të ingranazheve të kontrollit, thjesht ndiqni udhëzimet e ndërrimit, të cilat mund t'i gjeni siç përshkruhen më sipër.

Untitled-23 92 2025-03-12 12:30:53

Zgjidhja e problemeve

Përpara se t'i telefononi shërbimit, shqyrtoni pikat e kontrollit më poshtë. Telefonatat e shërbimit në lidhje me situata normale (raste kur nuk ka defekt) i faturohen klientit.

Të përgjithshme

Temperatura

Shenja treguese	Shkaqet e mundshme	Zgjidhja
Frigoriferi/ngrirësi nuk punon. Temperatura e frigoriferit/ngrirësit është e ngrohtë.	• Kordoni elektrik nuk është lidhur mirë.	• Futeni mirë në prizë kordonin elektrik.
	• Komanda e temperaturës nuk është caktuar siç duhet.	• Caktojeni në nivel më të ulët temperaturën.
	• Frigoriferi ndodhet pranë një burimi nxehtësie ose nën rrezet e diellit.	• Mbajeni frigoriferin larg rrezeve të diellit ose burimeve të nxehtësisë.
	• Nuk ka hapësirë të mjaftueshme midis frigoriferit dhe mureve apo mobilieve pranë tij.	• Rekomandojmë që hapësira midis frigoriferit dhe mureve (ose mobilieve) në afërsi të jetë mbi 50 mm.
	• Frigoriferi është mbingarkuar. Ushqimi ka bllokuar ajruesit e frigoriferit.	• Mos e mbingarkoni frigoriferin. Mos e lini ushqimin të pengojë ajruesit.
Frigoriferi/ngrirësi mbiftohet.	• Komanda e temperaturës nuk është caktuar siç duhet.	• Caktoni një temperaturë më të lartë.
Muri i brendshëm është i nxehtë.	• Frigoriferi ka tuba nxehtësidurues në murin e brendshëm.	• Për të parandaluar krijimin e kondensimit, frigoriferi ka një tubacion kundër nxehtësisë në cepat përpara. Kjo pajisje mund të mos funksionojë mirë nëse rritet temperatura e ambientit. Ky nuk është defekt i sistemit. 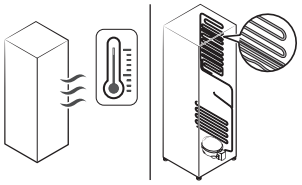

Untitled-23 93 2025-03-12 12:30:53

Zgjidhja e problemeve

Shenja treguese	Shkaqet e mundshme	Zgjidhja
Ndriçimi, paneli i kontrollit, prodhuesi i akullit, aparati i ujit dhe akullit nuk funksionojnë në të njëjtën kohë.	• Kontrolli i modalitetit nuk është caktuar siç duhet.	**1.** Prekni dhe mbani në të njëjtën kohë ◯ dhe 〉 për 6 sekonda. **2.** Kur ekrani të pulsojë, shtypni 〉. **3.** Zgjidhni butonin tjetër. • Nëse simptoma vazhdon pas ndjekjes së këtyre hapave, kontaktoni qendrën e shërbimit të Samsung Electronics.

Aroma

Shenja treguese	Shkaqet e mundshme	Zgjidhja
Frigoriferi ka erë të pakëndshme.	• Ushqim i prishur.	• Pastrojeni frigoriferin dhe hiqni ushqimet e prishura.
	• Ushqim me erë të pakëndshme.	• Sigurohuni që ushqimi me erë të fortë të mbështillet me sa më pak ajër.

Brymë

Shenja treguese	Shkaqet e mundshme	Zgjidhja
Ka brymë rreth vrimave të ajrimit.	• Ka ushqime që bllokojnë vrimat e ajrimit.	• Sigurohuni që të mos ketë ushqime që bllokojnë vrimat e ajrimit të frigoriferit.
Ka brymë në muret e brendshme.	• Dera nuk mbyllet siç duhet.	• Sigurohuni që nuk ka ushqime që bllokojnë derën. Pastroni gominën e derës.

Kondensim

Shenja treguese	Shkaqet e mundshme	Zgjidhja
Ka kondensim në muret e brendshme.	• Nëse dera lihet hapur, në frigorifer hyn lagështirë.	• Fshini lagështirën dhe mos e lini gjatë hapur derën e frigoriferit.
	• Ushqime me përmbajtje të lartë lagështire.	• Sigurohuni që ushqimet të mbështillen me sa më pak ajër.

Untitled-23 94 2025-03-12 12:30:53

Ujë/akull (vetëm modelet me aparat)

Shenja treguese	Shkaqet e mundshme	Zgjidhja
Rrjedhja e ujit është më e dobët se zakonisht.	• Presioni i ujit është shumë i ulët.	• Sigurohuni që presioni i ujit të jetë nga 30 deri në 125 psi.
Prodhuesi i akullit lëshon një uturimë.	• Funksioni i prodhuesit të akullit është aktivizuar, por furnizimi me ujë nuk është lidhur me frigoriferin.	• Fikni prodhuesin e akullit.
Prodhuesi i akullit nuk bën akull.	• Prodhuesi i akullit sapo është instaluar.	• Duhet të prisni 24 orë që frigoriferi të prodhojë akull.
	• Temperatura e ngrirësit është shumë e lartë.	• Caktojeni temperaturën e ngrirësit nën -18°C ose -20°C në ajër ambienti të ngrohtë.
	• Funksioni Lock (Blloko) i panelit të aparatit është aktivizuar.	• Shtypni dhe mbani shtypur \⌂/ për 3 sekonda për të çaktivizuar Lock (Blloko) të panelit të aparatit.
	• Prodhuesi i akullit është i çaktivizuar.	• Aktivizoni prodhuesin e akullit.
	• Tabakaja e mbajtëses së akullit nuk është futur plotësisht.	• Shtyjeni tabakanë e mbajtëses së akullit për ta futur plotësisht.
Akulli nuk nxirret.	• Akulli mund të ngecë nëse aparati i akullit nuk përdoret për kohë të gjatë (rreth 3 javë).	• Nëse nuk do ta përdorni frigoriferin për një kohë të gjatë, boshatisni tabakanë e mbajtëses së akullit dhe çaktivizoni prodhuesin e akullit.
	• Tabakaja e mbajtëses së akullit nuk është futur siç duhet.	• Sigurohuni që tabakaja e mbajtëses së akullit të jetë futur siç duhet.
	• Linja e ujit nuk është lidhur mirë ose nuk është aktivizuar furnizimi me ujë.	• Kontrolloni kushtet e instalimit të linjës së ujit. 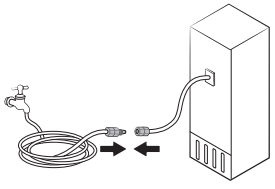

Untitled-23 95 2025-03-12 12:30:53

Zgjidhja e problemeve

Shenja treguese	Shkaqet e mundshme	Zgjidhja
Nuk nxirret ujë.	• Linja e ujit nuk është lidhur mirë ose nuk është aktivizuar furnizimi me ujë.	• Kontrolloni kushtet e instalimit të linjës së ujit. 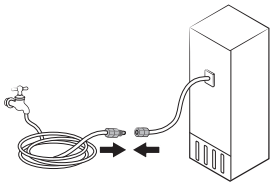
	• Funksioni Lock (Blloko) i panelit të aparatit është aktivizuar.	• Shtypni dhe mbani shtypur \o/ për 3 sekonda për të çaktivizuar Lock (Blloko) të panelit të aparatit.
	• Është instaluar një filtër uji i një pale të tretë.	• Përdorni vetëm filtra të dhëna ose të miratuara nga Samsung-u. • Filtrat e pamiratuara mund të rrjedhin dhe të dëmtojnë frigoriferin.
Kur shikoni ikonën .	Lloji i përgjithshëm • Treguesi është në panelin kryesor. Lloji i Family Hub, AI Home Hub • Treguesi ndriçon në ngjyrë të kuqe.	Lloji i përgjithshëm • Ndërroni filtrin e ujit. Pasi ta ndërroni, shtypni Filter Reset (Rivendosja e filtrit). Lloji Family Hub • Ndërroni filtrin e ujit. Pas zëvendësimit, rivendosni filtrin te Fridge Manager (Menaxheri i frigoriferit) > Fridge Settings (Cilësimet e frigoriferit) > Water Filter (Filtri i ujit). Lloji i AI Home Hub • Ndërroni filtrin e ujit. Pasi ta ndërroni, rivendosni filtrin te Product Care (Kujdesi për produktin) > Water Filter (Filtri i ujit).

Untitled-23 96 2025-03-12 12:30:53

Derë me hapje automatike (vetëm modelet përkatëse)

Shenja treguese		Shkaqet e mundshme	Zgjidhja
Dyert e frigoriferit nuk kanë hapje mjaftueshëm të gjerë.	Të dyja dyert 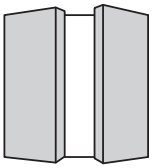	• Anët e pasme të frigoriferit janë të ulëta.	• Ngrijini anët e pasme të frigoriferit për ta niveluar atë. * 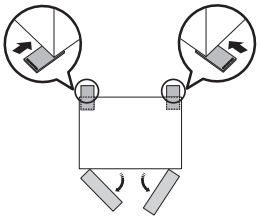
	Dera e majtë 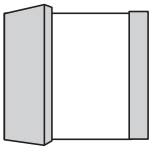	• Ana e pasme e djathtë e frigoriferit është e ulët.	• Ngrijeni anën e pasme të djathtë të frigoriferit për ta niveluar atë. * 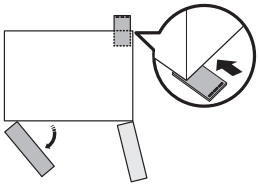
	Dera e djathtë 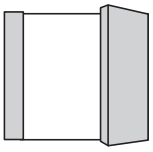	• Ana e pasme e majtë e frigoriferit është e ulët.	• Ngrijeni anën e pasme të majtë të frigoriferit për ta niveluar atë. * 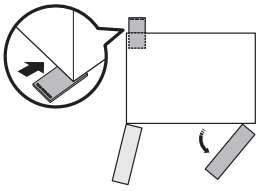

Untitled-23 97 2025-03-12 12:30:55

Zgjidhja e problemeve

Shenja treguese	Shkaqet e mundshme	Zgjidhja
Dyert e frigoriferit kanë hapje tepër të gjerë. 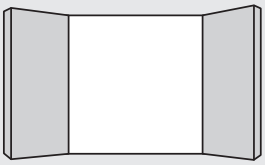	• Anët e përparme të frigoriferit janë të ulëta.	• Ngrijini anët e përparme të frigoriferit për ta niveluar atë. * 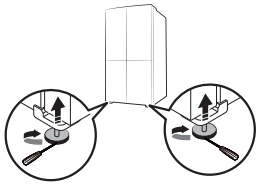

* Për më shumë informacion rreth nivelimit të frigoriferit, shihni seksionin "HAPI 4 Rregulloni këmbën niveluese" në faqen 36.

Untitled-23 98 2025-03-12 12:30:55

Dëgjoni tinguj jonormalë nga frigoriferi?

Përpara se t'i telefononi shërbimit, shqyrtoni pikat e kontrollit më poshtë. Telefonatat e shërbimit në lidhje me tinguj normalë pune do t'i faturohen klientit.

Këta tinguj janë normalë.

- Kur fillon apo mbaron një veprim, frigoriferi lëshon tinguj të ngjashëm me ndezjen e motorit të një automjeti. Me stabilizimin e veprimit, tingujt shuhen.

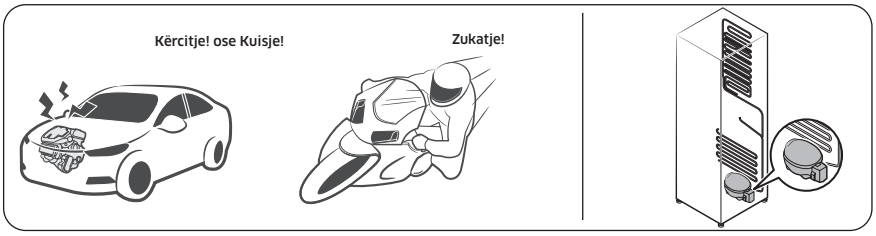

- Gjatë funksionimit të ventilatorit, mund të ketë tinguj të tillë. Kur frigoriferi arrin temperaturën e caktuar, nuk ka tinguj ventilatori.

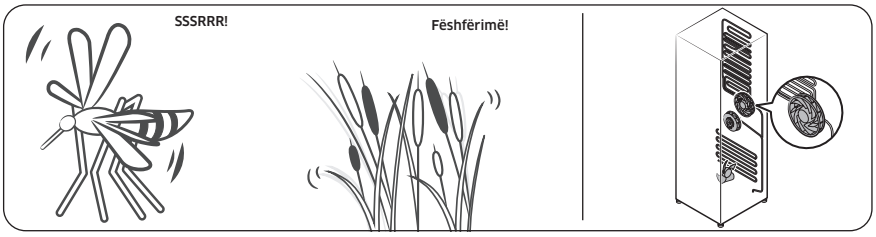

- Gjatë ciklit të shkrirjes, uji mund të pikojë mbi ngrohësin e shkrirjes, duke shkaktuar tingujt përkatës.

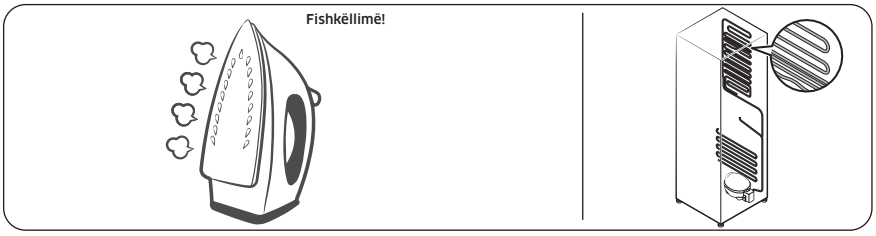

Untitled-23 99 2025-03-12 12:30:56

Zgjidhja e problemeve

- Me ftohjen ose ngrirjen e frigoriferit, gazi ftohës lëviz nëpër tubat e izoluar, duke lëshuar tinguj pluskimi.

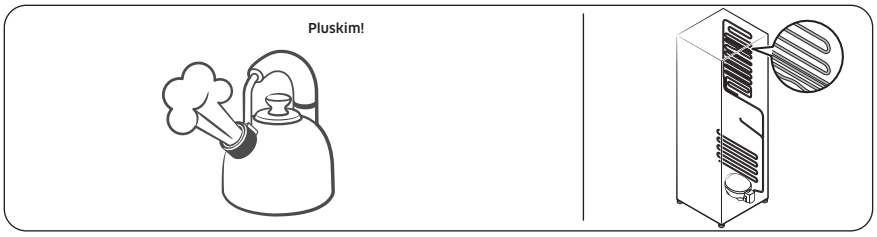

- Me rritjen ose uljen e temperaturës së frigoriferit, pjesët plastike tkurren dhe bymehen, duke lëshuar tinguj kërcitës. Këta tinguj ndodhin gjatë ciklit të shkrirjes ose kur punojnë pjesët elektronike.

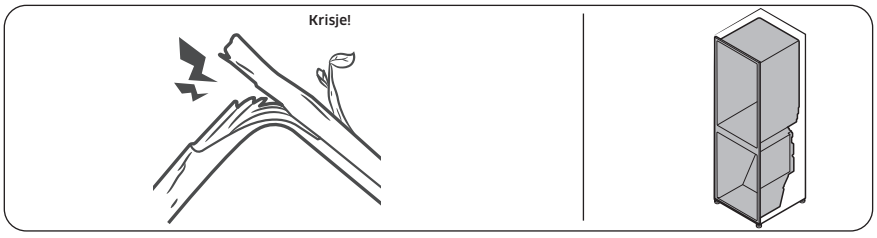

- Për modelet me prodhues akulli: Kur hapet valvula e ujit për mbushjen e prodhuesit të akullit, mund të ketë uturimë.
- Për shkak të balancimit të presionit gjatë hapjes dhe mbylljes së derës së frigoriferit, mund të ketë tinguj vakuumi.

Untitled-23 100 2025-03-12 12:30:56

SmartThings (vetëm modelet përkatëse)

Shenja treguese	Veprimi
SmartThings nuk u gjet në dyqanin e aplikacioneve.	• Versioni i softuerit mbështetës të aplikacionit "SmartThings" mund të ndryshojë në varësi të politikës mbështetëse të sistemit të operimit që prodhuesi ofron. Përveç kësaj, për sa i përket aplikacionit "SmartThings" ose funksioneve që aplikacioni mbështet, politika e re e përditësimit të aplikacionit në versionin ekzistues të sistemit të operimit mund të pezullohet për shkak të përdorshmërisë ose arsyeve të sigurisë.
Aplikacioni "SmartThings" nuk funksionon.	• Aplikacioni "SmartThings" disponohet vetëm për modelet përkatëse. • Aplikacioni i vjetër i frigoriferit inteligjent Samsung nuk mund të lidhet me modelet Samsung Smart Home.
Aplikacioni "SmartThings" është instaluar, por nuk lidhet me frigoriferin.	• Duhet të identifikoheni në llogarinë "Samsung" për të përdorur aplikacionin. • Sigurohuni që rrugëzuesi të funksionojë siç duhet. • Nëse ikona e Wi-Fi në ekranin e frigoriferit është joaktive, kjo tregon se nuk është vendosur ende asnjë lidhje me rrjetin. Në këtë rast, përdorni aplikacionin "SmartThings" për të lidhur dhe regjistruar frigoriferin me pikëhyrjen (AP) në shtëpinë tuaj.
Nuk mund të kryhet identifikimi në aplikacion.	• Duhet të identifikoheni në llogarinë "Samsung" për të përdorur aplikacionin. • Nëse nuk keni llogari "Samsung", ndiqni udhëzimet në ekran të aplikacionit për të krijuar një të tillë.
Shfaqet një mesazh gabimi kur përpiqem të regjistroj frigoriferin.	• Lidhja e lehtë mund të mos funksionojë për shkak të distancës nga pikëhyrja (AP) ose të interferencës elektrike nga mjedisi rrethues. Prisni pak dhe provoni sërish.
Aplikacioni "SmartThings" është lidhur me sukses me frigoriferin tim, por nuk funksionon.	• Mbyllni dhe rihapni aplikacionin "SmartThings" ose shkëputni dhe rilidhni rrugëzuesin. • Fikni frigoriferin dhe rindizeni pas 1 minute.
Ikona e Wi-Fi po pulson. ( ) (vetëm modelet përkatëse)	• Lidhni frigoriferin me aplikacionin SmartThings përpara përdorimit. Kur lidhja kryhet me sukses, treguesi ndalon së pulsuari. - Nëse nuk arrini të bëni lidhjen ose nëse nuk dëshironi të përdorni aplikacionin, shtypni dhe mbani shtypur butonin > për 10 sekonda. Treguesi ndalon së pulsuari kur në ekranin e temperaturës shfaqet "O FF (JOAKTIVE)".

Untitled-23 101 2025-03-12 12:30:57

Open Source Announcement

Open Source Announcement

(For Wi-Fi models only)

The software included in this product contains open source software.

The following URL http://opensource.samsung.com/opensource/SMART_TP1_0/seq/0 leads to open source license information as related to this product.

Untitled-23 102 2025-03-12 12:30:57

Shtojcë

(Vetëm për rajonet e BE-së)

Udhëzimet e sigurisë

- Për përdorim sa më të efektshëm të energjisë, mbajini të gjitha mjetet e brendshme si koshat, sirtarët, raftet dhe enën e kubave të akullit në pozicionin e caktuar nga prodhuesi.
- Kjo pajisje frigoriferike nuk synohet të përdoret si pajisje e integruar.

Udhëzimet e instalimit

Për pajisjet frigoriferike me kategori klime

Në varësi të kategorisë së klimës, kjo pajisje frigoriferike synohet të përdoret në diapazonin e temperaturave të ambientit siç specifikohet në tabelën e mëposhtme.

Kategoria e klimës mund të gjendet në etiketën e specifikimeve. Në temperatura jashtë këtij diapazoni specifik produkti mund të mos funksionojë siç duhet.

Kategorinë e klimës mund ta gjeni në etiketën brenda frigoriferit tuaj

Diapazoni i temperaturës efektive

Frigoriferi është projektuar të funksionojë normalisht në diapazonin e temperaturës të specifikuar nga klasifikimi i kategorisë së tij.

Kategoria	Simbol	Intervali i temperaturës së ambientit (°C)	
		IEC 62552 (ISO 15502)	ISO 8561
E butë e zgjeruar	SN	+10 deri në +32	+10 deri në +32
E butë	N	+16 deri në +32	+16 deri në +32
Nëntropikale	ST	+16 deri në +38	+18 deri në +38
Tropikale	T	+16 deri në +43	+18 deri në +43

SHËNIM

Rendimenti në ftohje dhe konsumi i energjisë së frigoriferit mund të ndikohet nga temperatura e ambientit, shpeshtësia e hapjes së derës dhe vendndodhja e frigoriferit. Rekomandojmë t'i rregulloni parametrat e temperaturës si duhet.

Untitled-23 103 2025-03-12 12:30:57

Shtojcë

Udhëzimet për temperaturat

Temperatura e rekomanduar

Cilësimet e temperaturës optimale për ruajtjen e ushqimeve:

- Frigoriferi: 3°C
- Ngrirësi: -19 °C
- Frigoriferi në Konvertimi i ngrirësit: 3°C

SHËNIM

Konfigurimi i temperaturës optimale të çdo ndarje në temperaturë ambienti. Temperatura mbi optimale bazohet në temperaturën e ambientit 25 °C.

Ftohja me fuqi

"Ftohja me fuqi" përshpejton procesin e ftohjes me shpejtësinë maksimale të ventilatorit. Frigoriferi vazhdon të punojë me shpejtësi të plotë për dy orë e gjysmë dhe më pas kthehet në temperaturën e mëparshme.

Ngrirja me fuqi

Ngrirja me fuqi përshpejton procesin e ngrirjes me shpejtësinë maksimale të ventilatorit. Ngrirësi vazhdon të punojë me shpejtësi të plotë për 50 orë dhe më pas kthehet në temperaturën e mëparshme. Për të ngrirë sasi të mëdha ushqimi, aktivizoni Ngrirja me fuqi të paktën 20 orë përpara se të vendosni ushqime në ngrirës.

SHËNIM

Kur përdorni këtë funksion, konsumi i energjisë së frigoriferit do të rritet. Mos harroni ta fikni atë kur nuk ju duhet dhe të vendosni temperaturën e ngrirësit në konfigurimin fillestar.

Untitled-23 104 2025-03-12 12:30:57

Mënyra e ruajtjes për konservim maksimal (vetëm modelet përkatëse)

Mbulojini ushqimet për të ruajtur lagështinë dhe që ato të mos marrin aromat nga ushqimet e tjera. Një tenxhere e madhe me ushqim, si për shembull supë ose lëng mishi, duhet të ndahet në pjesë të vogla dhe të vendosen në enë të cekëta përpara se ti futni në frigorifer. Një copë e madhe mishi ose një pulë e plotë duhet të ndahet në pjesë më të vogla ose të vendosen në enë të cekëta përpara se ti futni në frigorifer.

Vendosja e ushqimeve

Raftet	Raftet duhet të rregullohen në mënyrë që të nxënë një shumëllojshmëri paketimesh.
Ndarja e specializuar (vetëm modelet përkatëse)	Sirtarët e poshtëm hermetik ofrojnë një mjedis optimal për ruajtjen e frutave dhe perimeve. Perimet kërkojnë një ambient me më shumë lagështi ndërsa frutat kërkojnë një ambient me më pak lagështi. Koshat e poshtëm janë të pajisura me pajisje kontrolli për të kontrolluar nivelin e lagështisë. (*Në varësi të modelin dhe opsioneve) Temperatura me rregullim e sirtarit të mishit rrit në maksimum kohën e ruajtjes së mishit dhe djathit.
E ruajtur te dera	Mos i ruani ushqimet që prishen te dera. Vezët duhet të ruhen në karton në një raft. Temperatura në koshat e derës mund të luhatet më shumë se sa temperatura brenda frigoriferit. Mbajeni derë mbyllur sa më shumë të jetë e mundur.
Ndarja e ngrirësit	Mund të ruani ushqime të ngrira, të prodhoni kuba akulli dhe të ngrini ushqime të freskëta në ndarjen e ngrirësit.

SHËNIM

Vendosni në ngrirje vetëm ushqime të freskëta dhe të paprishura. Ushqimet që dëshironi t'i ngrini, mbajini larg ushqimeve që janë të ngrira. Për të shmangur humbjen e shijes ose tharjen e ushqimeve, vendosini ato në enë hermetike.

Untitled-23 105 2025-03-12 12:30:57

Shtojcë

Tabela e ruajtjes së frigoriferit dhe ngrirësit

Jetëgjatësia e freskisë është në varësi të temperaturës dhe ekspozimit ndaj lagështisë. Meqenëse datat te produktet nuk tregojnë përdorimin e sigurt të produktit, kështillohuni me këtë tabelë dhe ndiqni këto hapa.

Produktet e qumështit

Produkti	Frigoriferi	Ngrirësi
Qumësht	1 javë	1 muaj
Gjalpë	2 javë	12 muaj
Akullore	-	2-3 javë
Djathë natyralë	1 muaj	4-6 muaj
Djathë i shkrirë	2 javë	Nuk rekomandohet
Kos	1 muaj	-

Mishi

Produkti	Frigoriferi	Ngrirësi
Rosto e pjekur, biftekë, bërxollë	3-4 ditë	2-3 muaj
Mish i grirë i freskët, mish i zier	1-2 ditë	3-4 muaj
Proshutë	7 ditë	1 muaj
Salsiçe, mish derri i pa gatuar, mish viçi, gjel deti	1-2 ditë	1-2 muaj

Pulë / Vezë

Produkti	Frigoriferi	Ngrirësi
Pulë e freskët	2 ditë	6-8 muaj
Sallatë me pulë	1 ditë	-
Vezë të freskëta me lëvozhgë	2-4 javë	Nuk rekomandohet

Untitled-23 106 2025-03-12 12:30:57

Peshk / Fruta deti

Produkti	Frigoriferi	Ngrirësi
Peshk i freskët	1-2 ditë	3-6 muaj
Peshk i gatuar	3-4 ditë	1 muaj
Sallatë me peshk	1 ditë	Nuk rekomandohet
Peshk i tharë ose turshi	3-4 javë	-

Fruta

Produkti	Frigoriferi	Ngrirësi
Mollë	1 muaj	-
Pjeshka	2-3 javë	-
Ananas	1 javë	-
Fruta të tjera të freskëta	3-5 ditë	9-12 muaj

Perime

Produkti	Frigoriferi	Ngrirësi
Shparg	2-3 ditë	-
Brokoli, lakër Brukseli, bizele jeshile, kërpudha	3-5 ditë	-
Lakër, lulelakër, selino, tranguj, marule	1 javë	-
Karota, panxhar, rrepka	2 javë	-

Untitled-23 107 2025-03-12 12:30:57

Shtojcë

Informacion për modelin dhe porositjen e pjesëve rezervë

Informacion për modelin

Për të parë informacionin e etiketimit të energjisë rreth këtij produkti në Regjistrin Evropian të Produkteve për Etiketimin e Energjisë (EPREL), skanoni kodin QR në etiketën e energjisë.

Kodin QR mund ta gjeni në etiketën e energjisë në kutinë e produktit.

Informacion për pjesët

- Periudha minimale gjatë së cilës disponohen pjesë këmbimi, të nevojshme për riparimin e pajisjes
  - 7 vite për termostatet, sensorët e temperaturës, panelet e qarqeve të stampuara dhe burimet e dritës, dorezat dhe menteshat e dyerve, enët, koshat (kutitë ose sirtarët)
  - 10 vite për gominat e dyerve
- Kohëzgjatja minimale e garancisë së pajisjes frigoriferike e ofruar nga prodhuesi është 24 muaj.
- Informacion përkatës për porositjen e pjesëve të këmbimit, drejtpërdrejt ose përmes kanaleve të tjera të ofruara nga prodhuesi, importuesi ose përfaqësuesi i autorizuar
- Informacionet mbi riparimet profesionale mund t'i gjeni në adresën http://samsung.com/support. Manualin për kryerjen e shërbimit nga përdoruesi mund ta gjeni në adresën http://samsung.com/support.

Untitled-23 108 2025-03-12 12:30:57

Shënime

Shënime

Shënime

SAMSUNG

SHËNIM (Vetëm për modelet me Wi-Fi)

Nëpërmjet këtij dokumenti, Samsung deklaron se kjo pajisje radio është në përputhje me Direktivën 2014/53/BE dhe me kërkesat përkatëse ligjore në Mbretërinë e Bashkuar.

Tekstin e plotë të deklaratës së konformitetit të BE-së dhe të Mbretërisë së Bashkuar mund ta gjeni në adresën e mëposhtme të internetit: Deklaratën zyrtare të konformitetit mund ta gjeni në adresën http://www.samsung.com, duke shkuar te Support (Mbështetja) > Search Product Support (Kërko mbështetjen për produktet) dhe duke vendosur emrin e modelit.

	Diapazoni i frekuencave	Fuqia e transmetuesit (maks.)
Wi-Fi	2412 - 2472 MHz	20 dBm
Bluetooth	2402 - 2480 MHz	20 dBm

HUNGARY	0680SAMSUNG (0680-726-7864)	www.samsung.com/hu/support
CZECH	800 - SAMSUNG (800-726786)	www.samsung.com/cz/support
SLOVAKIA	0800 - SAMSUNG (0800-726 786)	www.samsung.com/sk/support
CROATIA	072 726 786	www.samsung.com/hr/support
BOSNIA	055 233 999	www.samsung.com/support
North Macedonia	023 207 777	www.samsung.com/mk/support
MONTENEGRO	020 405 888	www.samsung.com/support
SLOVENIA	080 697 267 (brezplačna številka)	www.samsung.com/si/support
SERBIA	011 321 6899	www.samsung.com/rs/support
Kosovo	038 40 30 90	www.samsung.com/support
ALBANIA	045 620 202	www.samsung.com/al/support
BULGARIA	0800 111 31 - Безплатен за всички оператори *3000 - Цена на един градски разговор или според тарифата на мобилният оператор 09:00 до 18:00 - Понеделник до Петък	www.samsung.com/bg/support
ROMANIA	0800872678 - Apel gratuit *8000 - Apel tarifat în rețea Program Call Center Luni - Vineri: 9 AM - 6 PM	www.samsung.com/ro/support
POLAND	801-172-678* * (opłata według taryfy operatora)	http://www.samsung.com/pl/support/
LITHUANIA	8-800-77777	www.samsung.com/lt/support
LATVIA	8000-7267	www.samsung.com/lv/support
ESTONIA	800-7267	www.samsung.com/ee/support

Фрижидер

Упатство за користење

Самостоечки уред

SAMSUNG

Содржина

Безбедносни информации **4**

Што треба да знаете за безбедносните инструкции 4
Важни симболи за безбедност и мерки на претпазливост: 6
Важни безбедносни мерки на претпазливост 7
Сериозни предупредувачки симболи за транспорт и локација 11
Критични знаци на предупредување при инсталација 12
Опомени при инсталација 15
Критични знаци на предупредување при употреба 16
Опомени при употреба 21
Опомени при чистење 25
Важни предупредувачки симболи при отстранување во отпад 27
Дополнителни совети за правилна употреба 28
Упатства за WEEE 30

Инсталирање **31**

Фрижидерот на дланка 32
Инсталирање чекор по чекор 34
Отстранување на вратата заради влез 46

Операции **54**

Главен панел 54
SmartThings (само кај одредени модели) 65
Bixby (Гласовно препознавање - само кај одредени модели) 68
Панел на диспензерот (само кај одредени модели) 70
Специјални функции 71

Одржување **86**

Ракување и одржување 86
Чистење 90
Замена 93

Отстранување проблеми **94**

Општо 94
Дали слушате невообичаени звуци од фрижидерот? 100
SmartThings (само кај одредени модели) 102

Open Source Announcement **103**

Open Source Announcement 103

Untitled-18 2 2025-03-11 11:18:28

Додаток **104**
Безбедносно упатство 104
Упатство за инсталирање 104
Упатство за температурите 105
Информации за моделот и нарачување резервни делови 109

Untitled-18 3 2025-03-11 11:18:28

Безбедносни информации

Пред да го користите новиот Samsung фрижидер, целосно прочитајте го упатството за да се осигурате дека сте запознаени со тоа како безбедно и ефективно да ракувате со карактеристиките и функциите на новиот уред.

Што треба да знаете за безбедносните инструкции

- Предупредувањата и важните безбедносни совети во ова упатство не ги покриваат сите можни услови и ситуации до коишто може да дојде.
  Ваша одговорност е да применувате здрав разум, внимание и грижливост при инсталирање, одржување и ракување со уредот.
- Поради тоа што следните упатства за ракување опфаќаат повеќе модели, карактеристиките на фрижидерот може малку да се разликуваат од оние опишани во ова упатство и може да не важат сите предупредувачките симболи. Доколку имате прашања или недоумици, обратете се во најблискиот сервисен центар или побарајте помош и информации на интернет на www.samsung.com.
- R-600a или R-134a се користи како разладно средство. Проверете ја етикетата на компресорот на задниот дел од уредот или етикетата со ознака на типот во внатрешноста на фрижидерот за да видите кое разладно средство се користи во уредот. Ако овој производ содржи запалив гас (разладно средство R-600a), контактирајте со локалните органи за да дознаете како безбедно да го отстраните.
- За да избегнете создавање на запалива мешавина од гас и воздух во случај на појава на протекување во колото на разладното средство, големината на просторијата во којашто апаратот може да биде поставен зависи од искористеното количество на разладно средство.

Untitled-18 4 2025-03-11 11:18:28

- Никогаш не го вклучувајте уредот доколку постојат знаци на оштетување. Доколку не сте сигурни, консултирајте се со продавачот. Просторијата мора да има волумен од 1 m^3 за секои 8 g разладно средство R-600a во апаратот. Количеството на разладно средство во вашиот апарат е прикажано на плочката за идентификација во внатрешноста на апаратот.
- Разладното средство што протекува од цевките може да се запали или да предизвика повреда на очите. Кога разладното средство тече од цевката, избегнувајте отворен пламен, поместете ги запаливите работи подалеку од производот и веднаш проветрете ја просторијата.
  - Во спротивно, може да дојде до пожар или експлозија.
- За да се избегне контаминација на храната, почитувајте ги следниве упатства:
  - Ако вратата е отворена подолго време може да дојде до значително покачување на температурата во преградите на апаратот.
  - Чистете ги редовно површините што доаѓаат во допир со храна и достапните системи за одвод.
  - Чистете ги резервоарите за вода ако не се користени 48 часа; исплакнете го системот за вода што е поврзан со доводот на вода ако не е пуштано вода 5 дена.
  - Складирајте сирово месо и риба во соодветни садови во фрижидерот така што нема да бидат во контакт со друга храна ниту, пак, ќе капат врз неа.
  - Преградите за замрзната храна со две ѕвездички се соодветни за складирање претходно замрзната храна, чување или правење сладолед и правење коцки мраз.

Untitled-18 5 2025-03-11 11:18:28

Безбедносни информации

- Преградите со една, две и три ѕвездички не се соодветни за замрзнување свежа храна.
- Ако апаратот за ладење се остава празен подолг период, исклучете го, одмрзнете го, исушете го и оставете ја вратата отворена за да се спречи развој на мувла во апаратот.

Важни симболи за безбедност и мерки на претпазливост:

Ве молиме следете ги сите безбедносни инструкции од ова упатство. Ова упатство ги користи следните симболи за безбедност.

⚠ ПРЕДУПРЕДУВАЊЕ

Опасности или небезбедни начини на ракување кои може да доведат до **тешка телесна повреда, материјална штета и/или смрт**.

⚠ ВНИМАНИЕ

Опасности или небезбедни начини на ракување кои може да доведат до **тешка телесна повреда и/или материјална штета**.

ЗАБЕЛЕШКА

Корисни информации кои им помагаат на корисниците да го разберат начинот на функционирање на фрижидерот, како и да извлечат придобивки од него.

Овие знаци на предупредување знаци служат за спречување на лична повреда, како и повреда на другите.

Следете ги внимателно.

Untitled-18 6 2025-03-11 11:18:28

Откако ќе го прочитате овој дел, чувајте го на безбедно место за подоцнежна употреба.

Важни безбедносни мерки на претпазливост

ПРЕДУПРЕДУВАЊЕ; Ризик од пожар/запаливи материјали

⚠ ПРЕДУПРЕДУВАЊЕ

- При позиционирање на уредот, внимавајте да не го приклештите или оштетите кабелот.
- Не ставајте продолжителни кабли со повеќе приклучоци или преносливи уреди за напојување зад уредот.
- Полнете само со вода за пиење.
- Поврзете само со систем за снабдување на вода за пиење.
- Не дозволувајте да се затнат отворите за вентилација во ограденият дел на уредот или во конструкцијата за вградување.
- Не употребувајте механички направи или други средства за забрзување на процесот на одмрзнување, освен оние коишто се препорачани од производителот.
- Не оштетувајте го разладното коло.
- Не користете електрични апарати во внатрешноста на преградите за складирање храна на уредот, освен ако тоа не го препорачува производителот.

Untitled-18 7 2025-03-11 11:18:29

Безбедносни информации

- Овој уред не е наменет да го користат лица (вклучувајќи и деца) со намалени физички, сензорски или ментални способности или лица без искуство и знаење, освен ако се под надзор и имаат добиено упатства за користење на уредот од страна на лицето коешто е одговорно за нивната безбедност.
- Уредот може да го користат деца постари од 8 години, како и лица со намалени физички, сетилни или ментални способности, недоволно искусни или обучени лица, доколку бидат надгледувани или им се дадени упатства за користење на апаратот на безбеден начин и доколку им се објаснат можните опасности. Децата не смеат да си играат со уредот. Децата не смеат да го чистат и да го одржуваат уредот без надзор. На деца на возраст од 3 до 8 години им е дозволено да ги полнат и празнат уредите за ладење.
- Ако кабелот за струја е оштетен, тој мора да биде заменет од страна на производителот, сервисерот или слично квалификувани лица со цел да се избегне опасност.
- Приклучокот мора да биде лесно достапен за да се овозможи брзо исклучување на уредот од доводот во итни случаи.
  - Тој мора да биде надвор од областа на задниот дел од уредот.
- Не чувајте експлозивни супстанци како на пример лименки со аеросол со запаливо гориво во уредот.
- Ако производот е опремен со LED ламба, немојте да ги демонтирате капаците на ламбата или LED ламбата.
  - Контактирајте со најблискиот сервисен центар.
  - Користете ги само LED ламбите од производителот или претставниците на сервисниот центар.

Untitled-18 8 2025-03-11 11:18:29

- Треба да се користат новите црева што се испорачуваат со уредот, а старите црева не треба повторно да се користат.
- Доводот за вода на фрижидерот поврзувајте го само во систем за снабдување на вода за пиење. За правилно работење на апаратот за правење мраз, потребен е притисок на водата од 206-861 kPa (30-125 psi).
- За најефективна употреба на енергија, чувајте ги сите внатрешни делови како на пр. корпи, фиоки, полици во положба предвидена од производителот.
- За добивање на најдобрата енергетска ефикасност од овој производ, оставете ги сите полици, фиоки и корпи на нивната првобитна положба.

Како да се минимизира потрошувачката на енергија

- Монтирајте го апаратот во сува и добро проветрена просторија со соодветна вентилација.
- Погрижете се да не биде изложен на директна сончева светлина и никогаш не ставајте го покрај директен извор на топлина (радијатор, на пример).
  - Се препорачува да не ги блокирате отворите или решетките за вентилација за енергетска ефикасност.
  - Секогаш оставете ја топлата храна да се излади пред да ја ставите во уредот.
  - Ставајте ја замрзнатата храна да се одмрзнува во фрижидерот. Со тоа ја користите ниската температура на замрзнатата храна за ладење на храната во фрижидерот.
  - Не држете ги вратите на уредот отворени премногу долго кога ја ставате или вадите храната.

Untitled-18 9 2025-03-11 11:18:29

Безбедносни информации

- Колку е пократко времето во кое вратата е отворена, толку помалку мраз ќе се формира во замрзнувачот.
- Редовно чистете го задниот дел од фрижидерот. Правот ја зголемува потрошувачката на енергија.
- Не поставувајте ја температурата на поладно од потребното.
- Осигурете доволно испуштање на воздухот на основата на фрижидерот и задниот ѕид од фрижидерот. Не покривајте ги отворите за вентилација на воздухот.
- При инсталирање, овозможете простор надесно, налево, наназад и нагоре. Со тоа ќе ја намалите потрошувачката на електрична енергија и ќе ги намалите сметките за електрична енергија.

Овој уред е наменет за употреба во домаќинствата и за слични намени како на пример

- кујнски простории за персоналот во продавници, канцеларии и други работни средини;
- куќи на фарми и од страна на клиенти во хотели, мотели и други станбени објекти;
- средини од типот ноќевање со појадок;
- примена во угостителството и во други објекти во коишто не се врши малопродажба.

Untitled-18 10 2025-03-11 11:18:29

Сериозни предупредувачки симболи за транспорт и локација

⚠ ПРЕДУПРЕДУВАЊЕ

- Кога го транспортирате и инсталирате апаратот треба да внимавате да не се оштетат деловите од колото за ладење.
  - Разладното средство што протекува од цевководот може да се запали или да предизвика повреда на очите. Ако се открие истекување, избегнувајте отворен пламен или потенцијални извори на палење и проветрете ја неколку минути просторијата во којашто се наоѓа апаратот.
  - Овој апарат содржи мала количина изобутан како разладно средство (R-600a), природен гас со висока еколошка компатибилност, кој е исто така и запалив. Кога го транспортирате и инсталирате апаратот треба да внимавате да не се оштетат деловите од колото за ладење.
- Кога го транспортирате и инсталирате фрижидерот, немојте да го допирате цревото за вода на задната страна од фрижидерот.
  - Ова може да го оштети фрижидерот, а како последица на тоа, нема да може да се користи диспензерот за вода.

Untitled-18 11 2025-03-11 11:18:29

Безбедносни информации

Критични знаци на предупредување при инсталација

⚠ ПРЕДУПРЕДУВАЊЕ

- Не инсталирајте го фрижидерот на влажно место или на место каде што може да дојде во контакт со вода.
  - Оштетената изолација на деловите на електричната инсталација може да предизвика струен удар или пожар.
- Не ставајте го фрижидерот на директна сончева светлина и не изложувајте го на топлина од печки, греалки и други апарати.
- Не вклучувајте неколку апарати на истиот кабел со повеќе приклучоци. Фрижидерот секогаш треба да е вклучен во посебен електричен приклучок со напон еднаков на напонот на типската плочка на фрижидерот.
  - На ваков начин се добиваат најдобри перформанси, а се спречува и преоптоварување на куќната инсталација, што може да доведе до опасност од пожар поради прегреани жици.
- Ако sидниот приклучок е лабав, не вклучувајте ја приклучницата.
  - Постои опасност од струен удар или пожар.
- Не употребувајте кабел којшто е напукнат или изабен по должината или на краевите.
- Не виткајте го премногу струјниот кабел и не ставајте тешки предмети врз него.
- Не влечете го струјниот кабел и не виткајте го премногу.
- Не вртете го и не врзувајте го струјниот кабел.
- Не закачувајте го струјниот кабел преку метален предмет, не ставајте тешки предмети врз него, не вметнувајте го помеѓу предмети и не туркајте го во просторот зад уредот.

Untitled-18 12 2025-03-11 11:18:29

- Кога го поместувате фрижидерот, внимавајте да не поминувате преку кабелот и да не го оштетите.
  - Тоа може да доведе до струен удар или пожар.
- Никогаш не исклучувајте го фрижидерот со влечење на струјниот кабел. Секогаш добро земете ја приклучницата и извлечете ја од приклучокот.
  - Со оштетувањето на кабелот може да дојде до краток спој, пожар и/или струен удар.
- Немојте да користите аеросоли во близина на фрижидерот.
  - Користењето на аеросоли во близина на фрижидерот може да предизвика експлозија или пожар.
- Не инсталирајте го овој уред во близина на греалка или незапалив материјал.
- Не инсталирајте го уредот на локација на којашто може да дојде до протекување на гас.
  - Тоа може да доведе до струен удар или пожар.
- Пред да се користи, овој фрижидер мора прописно да биде поставен и инсталиран во согласност со упатството.
- Приклучете ја приклучницата во правилна положба, така што кабелот ќе виси надолу.
  - Ако ја приклучите приклучницата наопаку, жицата може да се откачи и да предизвика пожар или струен удар.
- Погрижете се приклучницата да не е смачкана или оштетена со задната страна на фрижидерот.
- Чувајте ги материјалите од амбалажата подалеку од децата.
  - Постои смртна опасност од задушување ако детето го стави материјалот од пакувањето на главата.

Untitled-18 13 2025-03-11 11:18:29

Безбедносни информации

- Не инсталирајте го уредот на влажна, маслена или правлива локација или на локација изложена на директно сонце и вода (капки дожд).
  - Оштетената изолација на деловите на електричната инсталација може да предизвика струен удар или пожар.
- Ако во фрижидерот има прав или вода, извлечете ја приклучницата и јавете се во сервисниот центар на Samsung Electronics.
  - Во спротивно, постои опасност од пожар.
- Не качувајте се врз уредот и не ставајте предмети врз него (алишта, запалени свеќи, запалени цигари, садови, хемикалии, метални предмети, итн.).
  - Ова може да предизвика струен удар, пожар, проблеми со производот или повреда.
- Треба да ја отстраните целата заштитна пластична обвивка пред да го приклучите производот за прв пат.
- Децата треба да бидат под надзор за да бидете сигурни дека не си играат со сигурносните прстени коишто се користат за приспособување на вратата или со штипките за цевките за вода.
  - Постои смртна опасност од задушување ако детето проголта сигурносен прстен или штипка за цевка за вода. Држете ги сигурносните прстени и штипките за цевки за вода надвор од дофат на деца.
- Фрижидерот мора да биде заземјен од безбедносни причини.
  - Секогаш проверете дали сте го заземјиле фрижидерот пред да се обидете да прегледувате или поправате кој било дел од уредот. Истекувањата на струја може да предизвикаат сериозен електричен удар.

Untitled-18 14 2025-03-11 11:18:29

- Никогаш не употребувајте гасни цевки, телефонски линии или други потенцијални електрични спроводници за заземјување.
  - Мора да го заземјите фрижидерот за да спречите губиток на струја или струјни удари предизвикани од протекување на струја од фрижидерот.
  - Тоа може да доведе до струен удар, пожар, експлозија или проблеми со производот.
- Цврсто вметнете ја приклучницата во ѕидниот приклучок. Не употребувајте оштетена приклучница, оштетен кабел или лабав ѕиден приклучок.
  - Тоа може да доведе до струен удар или пожар.
- Осигурувачот на фрижидерот мора да го заменат квалификуван техничар или сервисна компанија.
  - Во спротивно, може да дојде до струен удар или телесна повреда.

Опомени при инсталација

⚠ ВНИМАНИЕ

- Оставете доволно простор околу фрижидерот и инсталирајте го на рамна површина.
  - Доколку фрижидерот не е поставен на рамна површина, ефикасноста на ладењето и издржливоста може да се намалат.
- Оставете го уредот да стои 2-3 часа пред да ставате храна по инсталацијата и вклучувањето.

Untitled-18 15 2025-03-11 11:18:29

Безбедносни информации

- Препорачуваме квалификуван техничар или сервисна компанија да го инсталира фрижидерот.
  - Во спротивно, може да дојде до струен удар, пожар, експлозија, проблеми со производот или повреда.

Критични знаци на предупредување при употреба

⚠ ПРЕДУПРЕДУВАЊЕ

- Не вклучувајте ја приклучницата во ѕиден приклучок со влажни раце.
  - На тој начин може да дојде до струен удар.
- Не чувајте предмети на горната страна на уредот.
  - Кога ја отворате или затворате вратата, предметите може да паднат и да предизвикаат телесна повреда и/или материјална штета.
- Не ставајте раце, стапала или метални предмети (како стапчиња за јадење) во долниот или задниот дел од фрижидерот.
  - Тоа може да доведе до струен удар или повреда.
  - Острите рабови може да предизвикаат телесни повреди.
- Не допирајте ги со влажни раце внатрешните ѕидови на замрзнувачот или производите што се чуваат во него.
  - Ова може да предизвика смрзнатини.
- Не ставајте садови полни со вода врз фрижидерот.
  - Ако се истури, постои ризик од пожар или струен удар.
- Не чувајте испарливи или запаливи предмети или супстанции (бензол, разредувач, пропан гас, алкохол, етер, ЛП гас и други слични производи) во фрижидерот.
  - Овој фрижидер е наменет само за чување храна.

Untitled-18 16 2025-03-11 11:18:29

- На тој начин може да доведе до пожар или експлозија.

- Децата треба да се под надзор за да не си играат со апаратот.
  - Држете ги прстите подалеку од областите на „штипнување“. Празниот простор помеѓу вратите и кујнскиот елемент е обично мал. Внимавајте при отворање на вратите кога децата се во близина.
- Не ставајте ги вашите прсти или прстите на децата помеѓу вратите.
  - Прстите не треба да ги ставате ниту во просторот помеѓу левата и десната врата. Внимавајте при отворање на вратите ако прстите ви се меѓу вратите.
- Не дозволувајте им на децата да се нишаат на вратата или на преградите на вратата. Може да дојде до сериозна повреда.
- Не дозволувајте им на децата да влегуваат во фрижидерот. Може да се заглават внатре.
- Не ставајте ги рацете на дното под уредот.
  - Острите рабови може да предизвикаат телесна повреда.
- Не чувајте фармацевтски производи, научни материјали или други производи чувствителни на температура во фрижидерот.
  - Производи за коишто е потребна строга контрола на температурата не смеат да се чуваат во фрижидерот.
- Ако почувствувате фармацевтска миризба или чад, веднаш извлечете го кабелот и контактирајте со сервисниот центар на Samsung Electronics.
- Ако во фрижидерот има прав или вода, извлечете ја приклучницата и јавете се во сервисниот центар на Samsung Electronics.
  - Во спротивно, постои опасност од пожар.

Untitled-18 17 2025-03-11 11:18:29

Безбедносни информации

- Не дозволувајте им на децата да ја згазнуваат фиоката.
  - Фиоката може да се скрши и да се лизнат.
- Не оставајте ги вратите на фрижидерот отворени додека никој не го надгледува и не дозволувајте им на децата да влегуваат во фрижидерот.
- Не дозволувајте им на бебињата или на децата да влегуваат во фиоката.
  - Тоа може да доведе до смрт од задушување поради заклучување или до телесна повреда.
- Не преполнувајте го фрижидерот со храна.
  - Кога ја отворате или затворате вратата, предметите може да паднат и да предизвикаат телесна повреда или материјална штета.
- Не распрскувајте испарливи материи, како инсектициди, на површината на уредот.
  - Освен тоа што е штетно за луѓето, може да доведе и до струен удар, пожар или проблеми со производот.
- Немојте да ставате прсти или други предмети во дупката на диспензерот за вода, каналот за мраз и кофата на апаратот за правење мраз.
  - Тоа може да предизвика телесна повреда или материјална штета.
- Не користете и не ставајте супстанци чувствителни на температура, како што се запаливи спрејови, запаливи предмети, сув мраз, лекови или хемикалии во близина на или во фрижидерот.
- Не користете фен за коса за да ја исушите внатрешноста на фрижидерот. Не ставајте запалена свеќа во фрижидерот за отстранување на непријатните миризби.
  - Тоа може да доведе до струен удар или пожар.

Untitled-18 18 2025-03-11 11:18:29

- Полнете ги резервоарот за вода, чинијата за мраз и коцките вода само со вода за пиење (минерална вода или прочистена вода).
  - Не полнете го резервоарот со чај, сок или спортски пијалаци, затоа што може да го оштетите фрижидерот.
- Не качувајте се врз уредот и не ставајте предмети врз него (алишта, запалени свеќи, запалени цигари, садови, хемикалии, метални предмети, итн.). Ова може да предизвика струен удар, пожар, проблеми со производот или повреда. Не ставајте садови полни со вода врз уредот.
  - Ако се истури, постои ризик од пожар или струен удар.
- Никогаш не гледајте директно во ултравиолетовата LED ламба подолг временски период.
  - Така може да дојде до напрегање на очите поради ултравиолетовите зраци.
- Не поставувајте ја полицата наопаку. Стопирачот за полица може да не работи.
  - Може да дојде до телесна повреда како резултат на паѓање на стаклото на полицата.
- Ако се забележи истекување на гас, избегнувајте отворен пламен или потенцијални извори на палење и проветрете ја неколку минути просторијата во којашто е поставен уредот.
  - Не допирајте ги уредот или струјниот кабел.
  - Не користете вентилатор.
  - Искра може да доведе до експлозија или пожар.
- Шишињата треба да се чуваат блиску едно до друго, така што нема да паднат.
- Овој производ е наменет само за чување храна во домашни услови.

Untitled-18 19 2025-03-11 11:18:29

Безбедносни информации

- Не обидувајте се самите да го поправате, демонтирате или менувате фрижидерот.
- Не користете други осигурувачи (како бакарна, челична жица итн.) освен стандардните осигурувачи.
- Ако е потребно да го поправите или повторно да го инсталирате фрижидерот, контактирајте со наблискиот сервисен центар.
  - Во спротивно, може да дојде до струен удар, пожар, проблеми со производот или повреда.
- Ако од фрижидерот се забележува мирис на горење или чад, веднаш исклучете го фрижидерот и контактирајте со сервисниот центар на Samsung Electronics.
  - Во спротивно, може да дојде до опасност од струен удар или пожар.
- Извлечете го кабелот од штекер пред да ја менувате внатрешната светилка на фрижидерот.
  - Во спротивно, постои опасност од струен удар.
- Ако имате потешкотии при заменување на светло коешто не е LED, контактирајте со сервисниот центар на Samsung.
- Цврсто вметнете ја приклучницата во sидниот приклучок.
- Не употребувајте оштетена приклучница, оштетен кабел или лабав sиден приклучок.
  - Тоа може да доведе до струен удар или пожар.

Untitled-18 20 2025-03-11 11:18:29

Опомени при употреба

⚠ ВНИМАНИЕ

- Не смрзнувајте повторно одмрзната храна.
  - Замрзнатата и одмрзнатата храна ќе развие штетни бактерии побрзо од свежата.
  - Со второто одмрзнување ќе се распаднат уште повеќе клетки, испуштајќи влага и менувајќи го интегритетот на производот.
- Не одмрзнувајте го месото на собна температура.
  - Безбедноста ќе зависи од тоа дали со суровиот производ се ракувало правилно.
- Не ставајте чаши, шишиња или газирани пијалаци во замрзнувачот.
  - Садот може да замрзне и да се скрши и може да дојде до повреда.
- Користете го само апаратот за правење мраз испорачан со фрижидерот.
- Доколку планирате да не бидете дома подолг временски период (на пр. на одмор) и да не ги користите диспензерите за вода или мраз, затворете го вентилот за вода.
  - Во спротивно, може да дојде до истекување на водата.
- Доколку не планирате да го користите фрижидерот подолг временски период, (3 недели или повеќе) испразнете го фрижидерот заедно со кофата за мраз, исклучете го, затворете го вентилот за вода, избришете го вишокот влага во внатрешноста и оставете ги вратите отворени за да спречите создавање на непријатни мириси и мувла.

Untitled-18 21 2025-03-11 11:18:29

Безбедносни информации

- За да постигнете најдобри перформанси на производот:
  - Не ставајте ја храната блиску пред отворите за вентилација на задниот дел од уредот, затоа што тоа може да го попречи слободното струење на воздухот во фрижидерот.
  - Правилно завиткајте ја храната или ставете ја во херметички затворени садови пред да ја ставите во фрижидерот.
  - Придржувајте се кон роковите на чување и роковите на траење на замрзнатите производи.
  - Доколку не планирате да бидете отсутни повеќе од три недели, нема потреба да го исклучувате фрижидерот од струја. Сепак, доколку сте отсутни повеќе од три недели, отстранете ја сета храна и мраз од кофата за мраз, исклучете го фрижидерот, затворете го вентилот за вода, избришете го вишокот влага во внатрешноста и оставете ги вратите отворени за да спречите создавање на непријатни мириси и мувла.
- Гаранција за услуга и модификација.
  - Промените или модификациите направени од трето лице на овој завршен уред не се опфатени со гаранцијата на Samsung, ниту Samsung сноси одговорност за безбедносните проблеми и штетите настанати како резултат на модификациите направени од трето лице.
- Не блокирајте ги отворите за вентилација во фрижидерот.
  - Ако отворите за воздух се затворат, особено со пластична кеса, фрижидерот може премногу да се излади. Ако овој период на ладење трае предолго, филтерот за вода може да се скрши и може да предизвика истекување на водата.

Untitled-18 22 2025-03-11 11:18:30

- Користете го само апаратот за правење мраз испорачан со фрижидерот.
- Избришете го вишокот на влага во внатрешноста и оставете ги вратите отворени.
  - Во спротивно може да дојде до појава на непријатен мирис.
- Ако фрижидерот се исклучи од напојувањето, треба да почекате најмалку пет минути пред повторно да го вклучите.
- Ако фрижидерот се навлажни со вода, извлечете ја приклучницата и контактирајте со сервисниот центар на Samsung Electronics.
- Не удирајте ги и не нанесувајте прекумерна сила на стаклените површини.
  - Скршеното стакло може доведе до телесна повреда и/или материјална штета.
- Наполнете го резервоарот со вода и чинијата за мраз со вода за пиење (вода од славина, минерална вода или прочистена вода).
  - Не полнете го резервоарот со чај или спортски пијалаци. Ова може да го оштети фрижидерот.
- Внимавајте да не ги фатите прстите.
- Ако фрижидерот е поплавен, контактирајте со најблискиот сервисен центар.
  - Постои ризик од струен удар или пожар.

Untitled-18 23 2025-03-11 11:18:30

Безбедносни информации

- Не чувајте растително масло во корпите на вратата на фрижидерот. Маслото може да премине во цврста состојба, поради што ќе добие лош вкус и ќе биде тешко за употреба. Освен тоа, маслото може да истече од отвореното шише и да предизвика пукнатина на корпата на вратата. Откако ќе отворите шише со масло, препорачливо е да го чувате шишето на ладно место што не е изложено на сончева светлина, како орман за садови или остава.
  - Примери за растително масло: маслиново масло, пченкарно масло, масло од гроздови семки итн.

Untitled-18 24 2025-03-11 11:18:30

Опомени при чистење

⚠ ВНИМАНИЕ

- Не прскајте вода директно на од внатрешната или надворешната страна на фрижидерот.
  - Постои опасност од пожар или струен удар.
- Не користете фен за коса за да ја исушите внатрешноста на фрижидерот.
- Не ставајте запалена свеќа во фрижидерот за отстранување на непријатните мириси.
  - Тоа може да доведе до струен удар или пожар.
- Не прскајте со средства за чистење директно на екранот.
  - Печатените букви на екранот може да отпаднат.
- Доколку туѓа материја, како на пример вода, навлезе во уредот, исклучете го струјниот кабел и контактирајте со најблискиот сервисен центар.
  - Во спротивно, може да дојде струен удар или пожар.
- Користете чиста, сува крпа за отстранување на туѓи тела или прашина од иглите на приклучокот. Не користете влажна или навлажнета крпа при чистење на приклучницата.
  - Во спротивно, постои опасност од пожар или струен удар.
- Не го чистете уредот со директно прскање на вода врз него.
- Не користете бензол, разредувач, Clorox средства или хлориди за чистење.
  - Тие може да ја оштетат површината на апаратот и да предизвикаат пожар.
- Никогаш не ставајте прсти или други предмети во отворот на диспензерот.
  - Тоа може да предизвика телесна повреда или материјална штета.

Untitled-18 25 2025-03-11 11:18:30

Безбедносни информации

- Пред да почнете со чистење или одржување, исклучете го уредот од sидниот приклучок.
  - Во спротивно, може да дојде струен удар или пожар.
- Фрижидерот треба да се чисти со чист сунѓер или мека ткаенина и детергент со средна јачина растворен во топла вода.
- Не користете абразивни или јаки средства за чистење како спрејови за прозорци, средства за чистење тврдокорни дамки, запаливи течности, солна киселина, восоци за чистење, концентрирани детергенти, белила или средства за чистење што содржат производи од петролеум врз надворешните површини (вратите и кујнскиот елемент), пластичните делови, вратата и внатрешните површини и гумите за заптивање.
  - Тие можат да го изгребат или оштетат материјалот.
- Не ги чистете стаклените полици или капаци со топла вода кога тие се ладни. Стаклените полици и капаци може да се скршат ако се изложат на ненадејни промени на температурата или удари, како на пример, потчукнување или испуштање предмети врз нив.

Untitled-18 26 2025-03-11 11:18:30

Важни предупредувачки симболи при отстранување во отпад

⚠ ПРЕДУПРЕДУВАЊЕ

- Отстранете го материјалот од амбалажата за овој производ на еколошки начин.
- Пред да го отстраните фрижидерот во отпад, проверете дали се оштетени цевките на задната страна.
- При отстранување на фрижидерот, отстранете ги вратите/бравите и рачките на вратите за малите деца и животните да не можат да се заклучат внатре. Децата треба да се под надзор за да не си играат со апаратот. Ако се заклучат внатре, децата може да се повредат или да се задушат до смрт.
  - Ако се заклучат внатре, децата може да се повредат или да се задушат до смрт.
- Се користи циклопентан во изолацијата. За гасовите на изолацијата е потребна специјална процедура за отстранување. Информирајте се кај локалните органи за начинот на отстранување на овој производ.
- Чувајте ги материјалите од амбалажата подалеку од децата, бидејќи тие може да бидат опасни за децата.
  - Ако детето стави торба над главата, детето може да се задуши.

Untitled-18 27 2025-03-11 11:18:30

Безбедносни информации

Дополнителни совети за правилна употреба

- Во случај на прекин на електричната енергија, прашајте во локалната канцеларија на претпријатието за снабдување со електрична енергија колку долго ќе трае прекинот.
  - Повеќето прекини на електрична енергија коишто се отстрануваат во рок од еден или два часа не влијаат на температурите во фрижидерот. Меѓутоа, за тоа време треба да го сведете отворањето на вратата на минимум.
  - Ако прекинот во снабдувањето со струја трае подолго од 24 часа, извадете ја и фрлете ја сета замрзната храна.
- Фрижидерот може да не работи постојано (замрзнатите производи може да започнат да се одмрзнуваат или температурите може да станат премногу топли во преградата за замрзната храна) ако за подолго време се постави на место со постојано пониски температури од температурите за коишто е направен уредот.
- Во случај на одредена храна, ако ја чувате во фрижидер може да има негативни последици за зачувување на храната поради нејзините состојки.
- Уредот не фаќа мраз, што значи дека нема потреба од рачно одмрзнување. Тоа се прави автоматски.
- Порастот на температурата во текот на одмрзнувањето е во согласност со условите на ISO. Меѓутоа, ако сакате да спречите несоодветно покачување на температурата на замрзнатата храна при одмрзнување на уредот, завиткајте ја замрзнатата храна во неколку слоја весници.
- Не замрзнувајте ја повторно замрзнатата храна којашто е целосно одмрзната.

Untitled-18 28 2025-03-11 11:18:30

- Температурата во одделот (одделите) со две ѕвездички или преградата (преградите) што го има симболот две ѕвездички (**) е малку повисока од температурата во другата преграда (прегради) од замрзнувачот.
  Одделот (одделите) или преградата (преградите) со две ѕвездички е (се) засновани на упатствата и/или условите при кои се доставени.

Untitled-18 29 2025-03-11 11:18:30

Безбедносни информации

Упатства за WEEE

Правилно депонирање на овој производ (Отпадна електрична и електронска опрема) (Применливо во држави со посебни системи за справување со отпадот)

Оваа ознака на производот, приборот или литературата означува дека производот и неговиот електронски прибор (на пр. полначот, слушалките, USB кабелот) не треба да се отстрануваат заедно со останатиот отпад од домаќинството на крајот од нивниот работен век. За избегнување на можна штета врз околината или човечкото здравје предизвикана со неконтролирано фрлање отпад, Ве молиме да ги одвоите овие предмети од другите видови отпад и одговорно да ги рециклирате заради унапредување на еколошки оправдано повторно користење на материјалните ресурси.

Физичките лица можат да се обратат или во продавницата каде што го купиле овој производ или во службите на локалната самоуправа, за детали каде и како да извршат рециклирање на производот на начин безбеден по околината.

Деловните корисници можат да се обратат до својот снабдувач и да ги проверат одредбите и условите во договорот за набавка. Овој производ и неговиот електронски прибор не треба да се мешаат со друг комерцијален отпад.

За информации за посветеноста на Samsung на животната средина и за регулаторните обврски за производите, на пр. REACH, WEEE или батериите, посетете ја нашата страница за одржливост достапна преку www.samsung.com

(Само за производи што се продаваат во европските земји и во Обединетото Кралство)

Untitled-18 30 2025-03-11 11:18:30

Инсталирање

Пред да го користите, внимателно следете ги овие упатства за правилно да го инсталирате фрижидерот и за да спречите несреќи.

⚠ **ПРЕДУПРЕДУВАЊЕ**

- Користете го фрижидерот само за намената опишана во ова упатство.
- Сервирањето мора да го врши квалификуван техничар.
- Отстранете го материјалот од пакувањето на производот во согласност со локалните регулативи.
- За да спречите струен удар, откачете го кабелот за напојување пред секое сервисирање или замена.

Untitled-18 31 2025-03-11 11:18:30

Инсталирање

Фрижидерот на дланка

Вистинскиот изглед на вашиот фрижидер може да се разликува во зависност од моделот и земјата.

Тип A

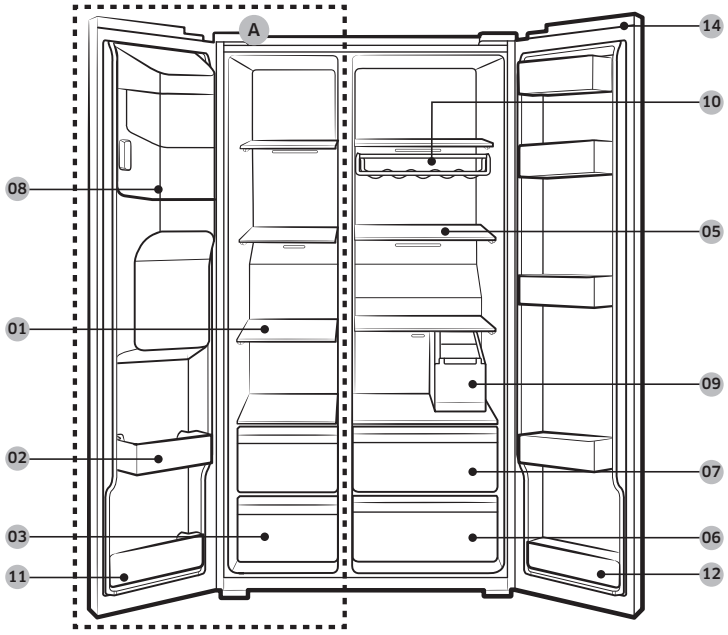

Untitled-18 32 2025-03-11 11:18:31

Тип B

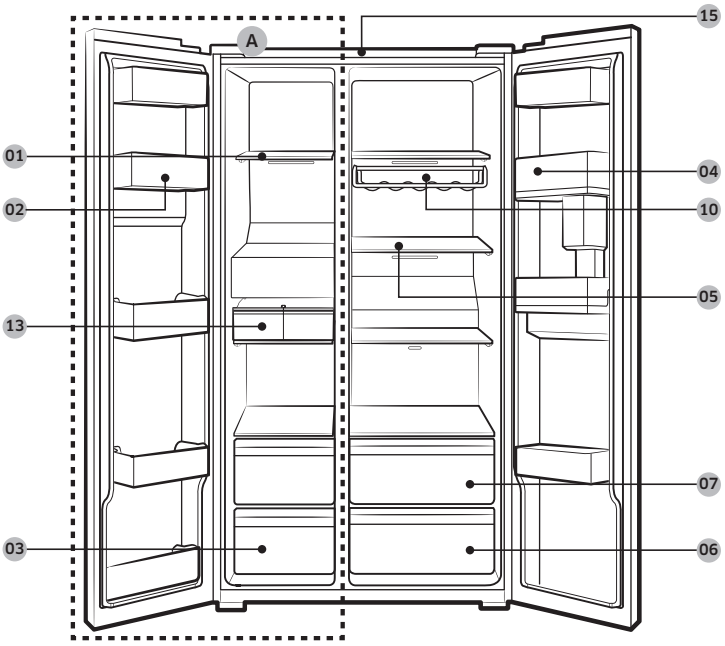

01 Полици за замрзнувачот
02 Повеќенаменска корпа за замрзнување
03 Фиока за складирање сува храна и месо
04 Корпа за фрижидерот
05 Полици за фрижидерот
06 Фиока за зеленчук
07 Повеќенаменска фиока
08 Кофа на апаратот за правење мраз **
09 Резервоар за вода *
10 Држач за вино *
11 Долна корпа за замрзнувачот
12 Долна корпа за фрижидерот *
13 Автоматски апарат за правење мраз *
14 Промени капак *
15 Мрежест филтер *

A. Замрзнувач
* Само кај одредени модели
** Само кај модели со диспензер

Untitled-18 33 2025-03-11 11:18:31

Инсталирање

ЗАБЕЛЕШКА

Дизајнот на садот за јајца може да се разликува во зависност од моделот.

⚠ **ВНИМАНИЕ**

За нормални модели, не менувајте ја позицијата на полиците за замрзнувачот. Полиците за замрзнувачот имаат различни должини, па ако ја промените позицијата, може да го оштетите производот кога ќе ја затворате вратата.

Инсталирање чекор по чекор

ЧЕКОР 1 Изберете место

Барања за место:

- Цврста, рамна површина без тепих или под којшто може да ѝ попречи на вентилацијата
- Подалеку од директна сончева светлина
- Соодветен простор за отворање и затворање на вратата
- Подалеку од извор на топлина
- Простор за одржување и сервисирање

Untitled-18 34 2025-03-11 11:18:31

Растојание

Погледнете ги сликите и табелата подолу во врска со барањата за место за инсталација.

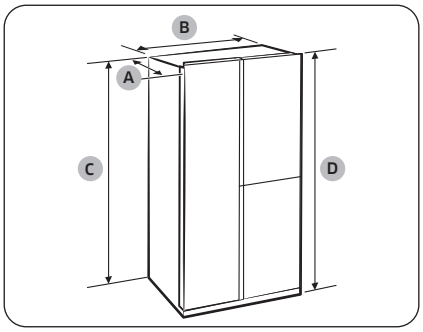

Длабочина „A“	726
Широчина „B“	912
Височина „C“	1746
Вкупна височина „D“	1784

(единица: mm)

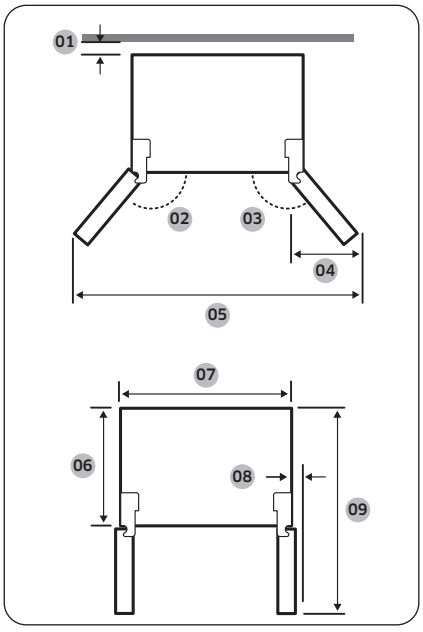

01	препорачано е повеќе од 50 mm
02	165°
03	170°
04	564 mm
05	1730 mm
06	620 mm
07	912 mm
08	30 mm (без рачка)
09	1175 mm

ЗАБЕЛЕШКА

Мерките во горенаведената табела може да се разликуваат, во зависност од начинот на мерење.

Untitled-18 35 2025-03-11 11:18:31

Инсталирање

ЧЕКОР 2 Растојание (само кај одредени модели)

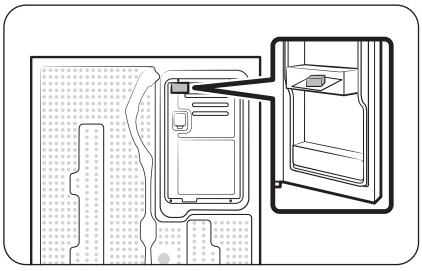

1. Отворете ја вратата и пронајдете го испорачаниот разделувач.
2. Отпакувајте го разделувачот и прикачете го на задната страна на фрижидерот како што е прикажано. Тој помага во вентилирање на воздухот на задната страна и ја намалува потрошувачката на енергија.

ЧЕКОР 3 Подна покривка

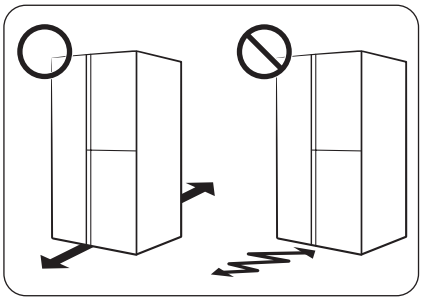

- Површината за инсталирање на фрижидерот мора да ја издржи тежината на целосно наполнет фрижидер.
- За да го заштитите подот, поставете големо парче картон на секоја ногарка на фрижидерот.
- Кога фрижидерот ќе биде во конечната позиција, не поместувајте го освен ако тоа не е потребно за заштита на подот. Ако е потребно, употребете дебела хартија или крпа како на пример стари теписи по патеката на движење.

ЗАБЕЛЕШКА

Доколку фрижидерот не може да помине преку влезот поради својата големина, погледнете во делот **Отстранување на вратата заради влез** во поглавјето Инсталирање.

Untitled-18 36 2025-03-11 11:18:32

ЧЕКОР 4 Приспособете ја ногалката за нивелирање

Приспособување на висината на предниот дел

⚠ **ВНИМАНИЕ**

- Фрижидерот мора да биде поставен на рамен, цврст под. Во спротивно, може да дојде до оштетување на фрижидерот или до физичка повреда.
- Нивелирањето мора да се изврши со празен фрижидер. Погрижете се да не остане храна во фрижидерот.
- Од безбедносни причини, приспособете ја предната страна малку повисоко од задната страна.

Фрижидерот може да се нивелира со помош на предните ногарки што имаат специјални завртки (нивелатори) наменети за нивелирање. Користете рамен шрафцигер за нивелирањето.

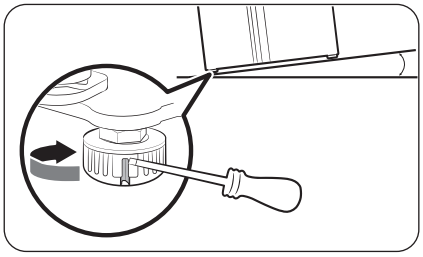

За да ја прилагодите висината на страната на замрзнувачот:

Вметнете го рамниот шрафцигер во нивелаторот на предната ногарка од страната на замрзнувачот. Завртете го нивелаторот во правец на стрелките на часовникот за подигнување или, пак, спротивно од стрелките на часовникот за спуштање.

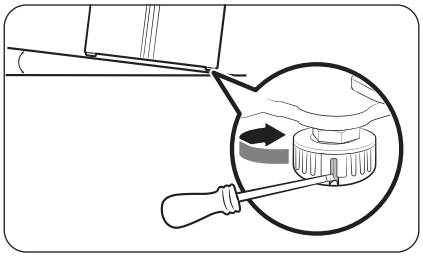

За да ја прилагодите висината на страната на фрижидерот:

Вметнете го рамниот шрафцигер во нивелаторот на предната ногарка од страната на фрижидерот. Завртете го нивелаторот во правец на стрелките на часовникот за подигнување или, пак, спротивно од стрелките на часовникот за спуштање.

Приспособување на висината на задниот дел (само кај одредени модели)

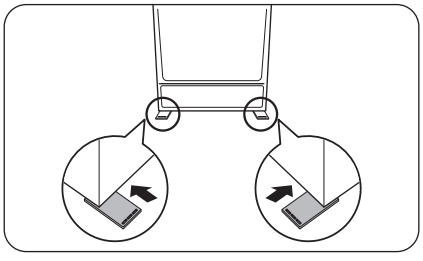

Ако треба да ја подигнете задната страна на фрижидерот за да ја нивелирате, може да ги користите испорачаните подлоги за нивелирање. Следете ги овие упатства за да ја подигнете задната страна на фрижидерот.

Untitled-18 37 2025-03-11 11:18:33

Инсталирање

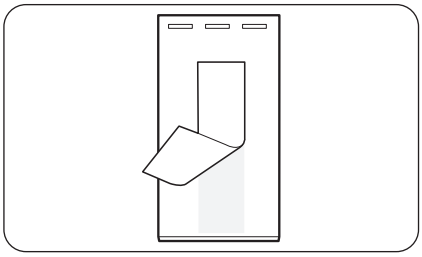

1. Изберете ја позицијата на подот каде што треба да ја прикачите подлогата за нивелирање.
2. Одлепете ја лентата на долниот дел на подлогата за нивелирање, којашто се лепи од двете страни.

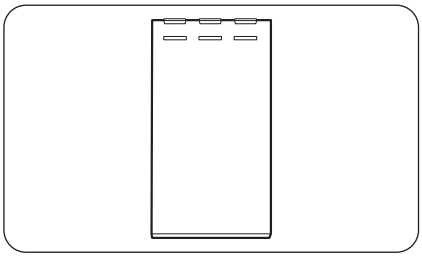

3. Залепете ја подлогата за нивелирање на подот.

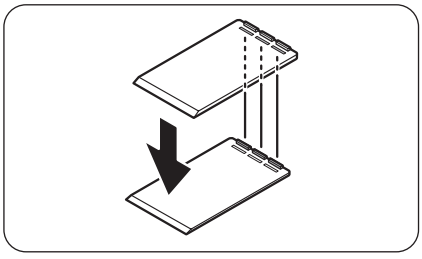

4. Ако треба уште повеќе да го подигнете задниот дел, додајте уште една подлога врз првата подлога за нивелирање.

ЗАБЕЛЕШКА

- Може да го прескокнете овој чекор ако можете да го нивелирате фрижидерот со само една подлога за нивелирање.
- Погрижете се испакнатините на првата подлога да бидат вметнати во вдлабнатините на втората подлога за нивелирање.

Untitled-18 38 2025-03-11 11:18:33

ЧЕКОР 5 Прилагодете ја висината на вратата и просторот за вратата

За да ја прилагодите висината на вратата

Висината на вратата може да се прилагоди со помош на навртката на стегачот и навртката за висина во предниот долен дел на вратите.

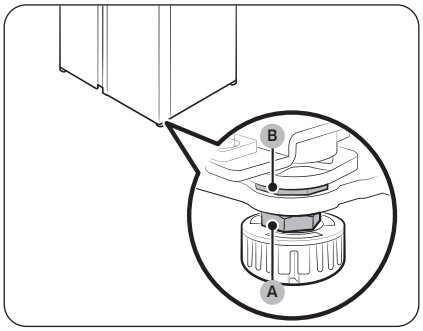

1. Отворете ја вратата за да ја приспособите и лоцирајте ги двете навртки **(A)** и **(B)** на предниот долен дел на вратата.

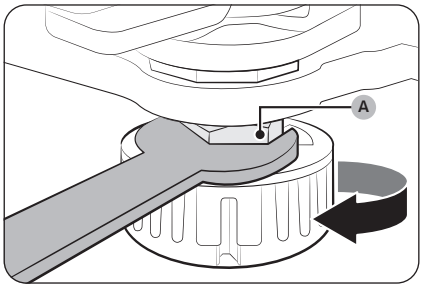

2. Со клуч од 19 mm (испорачан), завртете ја **навртката на стегачот (A)** во правец на стрелките на часовникот за да ја олабавите. Потоа отворете ја вратата и направете го следното од внатрешната страна на вратата.

- За да ја подигнете вратата, свртете ја **навртката за висина (B)** во спротивен правец од стрелките на часовникот.
- За да ја спуштите вратата, завртете ја **навртката за висина (B)** во правец на стрелките на часовникот.

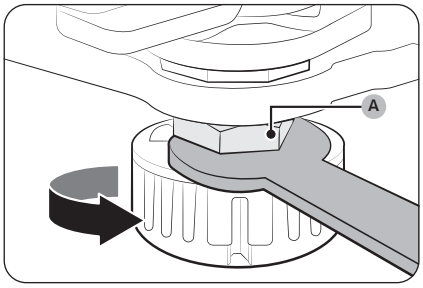

3. Откако ќе завршите со постапката, зацврстете ја **навртката на стегачот (A)** со тоа што ќе ја свртите спротивно од стрелките на часовникот.

Untitled-18 39 2025-03-11 11:18:34

Инсталирање

ЧЕКОР 6 Поврзете го цревото на диспензерот за вода (само кај одредени модели)

Потребни делови и алати

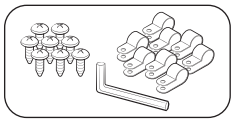

Прицврстувач за цревото за довод на вода и штрафови

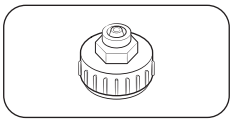

Спојница (24 mm)

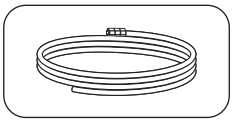

Црево за довод на вода

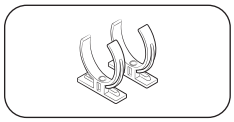

Штипка за прицврстување на филтерот за вода

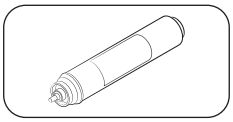

Филтер за вода

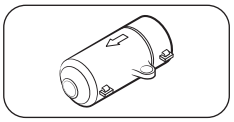

Контролен вентил

Инсталирање (надворешна цевка на диспензерот)

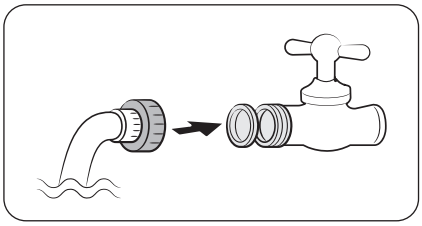

1. Составете ја цевката за довод на вода со помош на спојки.
2. Затворете го главниот довод на вода, а потоа затворете ја славината за вода.
3. Поврзете ја спојката со славината за ладна вода.

⚠ **ВНИМАНИЕ**

- Не заборавајте да ја поврзете спојката со славината за ладна вода. Поврзувањето со славината за топла вода може да предизвика затнување на филтерот за вода и негово неисправно функционирање.
- Гаранцијата за вашиот фрижидер не го опфаќа инсталирањето на цревото за довод на вода. Инсталирањето на цревото за довод на вода се извршува на ваш трошок, освен доколку надоместокот за инсталирањето е вклучен во цената на продавачот.
- Samsung не презема никаква одговорност за инсталирањето на цревото за довод на вода. Доколку дојде до истекување на вода, контактирајте со инсталатерот на цревото за довод на вода.
- Цревото за довод на вода мора да го поправа квалификувано професионално лице. Доколку забележите истекување на водата, контактирајте со локалниот сервисен центар на Samsung или со инсталатерот на цревото за довод на вода.

Untitled-18 40 2025-03-11 11:18:35

ЧЕКОР 7 Извршете поврзување со извор на вода (само применливи модели)

⚠ ВНИМАНИЕ

- Цревото за довод на вода мора да го поврзе квалификуван техничар.
- Гаранцијата за вашиот фрижидер не го опфаќа инсталирањето на цревото за довод на вода. Инсталирањето на цревото за довод на вода се извршува на ваш трошок, освен доколку надоместокот за инсталирањето е вклучен во цената на продавачот.
- Samsung не презема никаква одговорност за инсталирањето на цревото за довод на вода. Доколку дојде до истекување на вода, контактирајте со инсталатерот на цревото за довод на вода.

За да ја поврзете цевката за ладна вода со цревото за филтрирање вода

⚠ ВНИМАНИЕ

- Проверете дали цревото за филтрирање вода е поврзано со цевка со извор на ладна вода за пиење. Поврзувањето со цевката со топла вода може да предизвика дефект кај филтерот за вода.

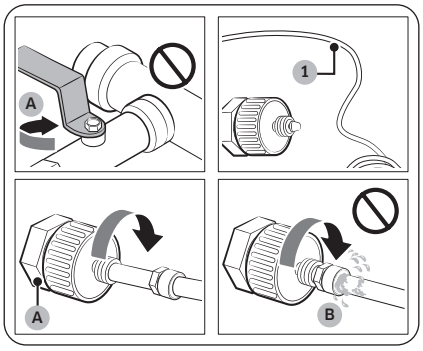

A. Затворете ја главната цевка за вода

B. Без јаз

1. Исклучете го доводот на вода со затворање на главниот вентил за вода.
2. Пронајдете ја **цевката со ладна вода за пиење (1)**.
3. Следете ја инсталацијата на цревото за довод на вода за ја поврзете со цевката за вода.

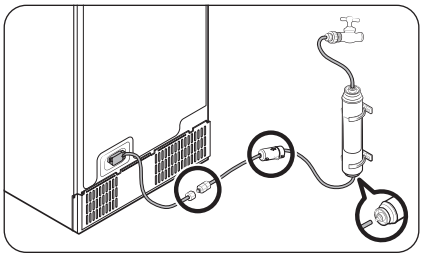

ЗАБЕЛЕШКА

Треба да се користат новите црева што се испорачуваат со уредот, а старите црева не треба повторно да се користат.

Untitled-18 41 2025-03-11 11:18:36

Инсталирање

За да го поврзете цревото за филтрирање на вода со цревото за довод на вода

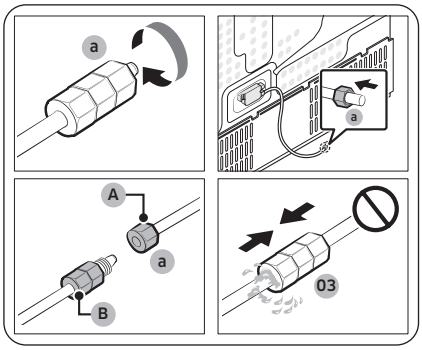

A. Црево за довод на вода од единица
B. Црево за довод на вода од комплет

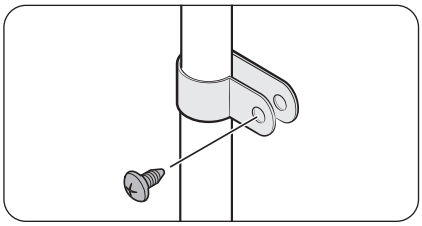

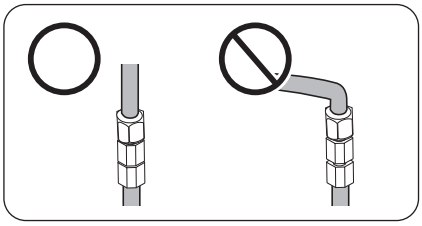

1. Олабавете ја и отстранете ја **навртката за компресија (a)** од цревото за довод на вода од фрижидерот и вметнете ја на цревото за филтрирање вода.
2. Затегнете ја **навртката за компресија (a)** за да го поврзете цревото за филтрирање вода со цревото за довод на вода.
3. Отворете го главниот вентил за вода и проверете дали има истекување.
4. Ако не протекува вода никаде, тогаш испуштете приближно 10 литри вода или оставете да тече вода во период од 6 до 7 минути пред да започнете да го користите фрижидерот за да ги отстраните нечистотиите во системот за филтрирање на водата.
5. Прицврстете ја цевката за вода за лавабото или на sид со помош на штипка.

⚠ ВНИМАНИЕ

- Немојте прекумерно да го затегате цревото за довод на вода. Внимавајте цревото за довод на вода да не биде превиткано, притиснато или згмечено.
- Не монтирајте го цревото за довод на вода на деловите на фрижидерот. Ова може да го оштети фрижидерот.

ЗАБЕЛЕШКА

Ако мора да го преместите фрижидерот откако ќе го поврзете доводот на вода, не заборавајте дека споениот дел од доводот на вода треба да биде исправен.

Untitled-18 42 2025-03-11 11:18:36

За да го поправите цревото за довод на вода

⚠ ВНИМАНИЕ

Цревото за довод на вода мора да го поправа квалификувано професионално лице. Доколку забележите истекување на водата, контактирајте со локалниот сервисен центар на Samsung или со инсталатерот на цревото за довод на вода.

Систем за филтрирање на вода со обратна осмоза

Притисокот на водата на системот за снабдување со вода кон системот за филтрирање на вода со обратна осмоза мора да биде помеѓу 241 kPa и 827 kPa.

Притисокот на водата на системот за филтрирање на вода со обратна осмоза кон цевката за ладна вода на фрижидерот мора да биде најмалку 276 kPa. Доколку притисокот на водата е под наведениот:

- Проверете дали филтерот за седиментација од системот со обратна осмоза е блокиран. Доколку е потребно заменете го филтерот.
- Наполнете го резервоарот за вода од системот со обратна осмоза со вода.
- Доколку вашиот фрижидер има филтер за вода, тој може дополнително да го намали притисокот на водата кога се користи заедно со системот со обратна осмоза. Отстранете го филтерот за вода.

За повеќе информации или сервисирање, контактирајте со лиценциран професионален водоинсталатер.

ЗАБЕЛЕШКА

МОРА ДА СЕ ИНСТАЛИРА ФИЛТЕР ЗА ВОДА.

- Осигурете се дека сте инсталирале филтер за вода.
- Неинсталирањето филтер за вода може да овозможи непрекинато навлегување ситни надворешни материи (песок, бигор) во доводот на вода и да доведе до можни дефекти во системот за довод на вода.

Нарачување на нов филтер

За да купите нов филтер за вода (тип на дел: **HAFEX/EXP**), контактирајте со локалниот сервисен центар на Samsung.

За да го монтирате филтерот за вода на соодветното место

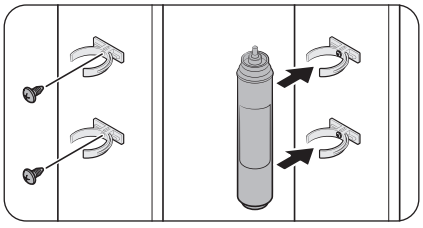

1. Прикачете ги **штипките за прицврстување** (x2) на нивните соодветни позиции под мијалникот, на пример. Потоа, цврсто затегнете ги **штипките за прицврстување** со помош на штрафовите.
2. Вметнете го **филтерот за вода** во горната и долната штипка во правилната насока. Проверете ја вертикалната насока на **филтерот за вода**.

ЗАБЕЛЕШКА

Ако го инсталирате филтерот хоризонтално, тогаш во него може да се задржува вода. Затоа се препорачува вертикална инсталација.

Untitled-18 43 2025-03-11 11:18:37

Инсталирање

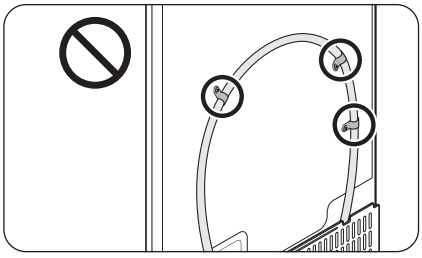

⚠ **ВНИМАНИЕ**

Не прикачувајте го филтерот за вода на деловите на фрижидерот. Ова може да го оштети фрижидерот.

Замена на филтерот за вода (само кај одредени модели)

⚠ **ВНИМАНИЕ**

- Немојте да употребувате филтри за вода од други производители. Употребувајте само филтри што се испорачани или одобрени од Samsung.
- Неодобрените филтри може да истечат и да го оштетат фрижидерот, предизвикувајќи струен удар. Samsung не презема никаква одговорност за какво било оштетување кое може да настане од користењето филтри за вода од трети лица.
- Иконата за замена на филтерот за вода ( ) трепка за да ви даде до знаење дека е време да се замени филтерот за вода.

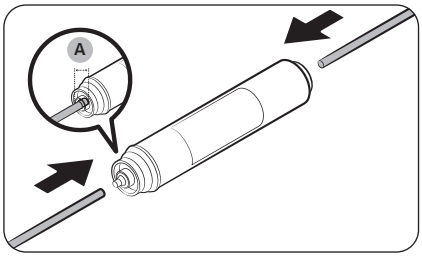

1. Исклучете го главниот довод на вода.
2. Поврзете ја цевката за снабдување со вода со влезната страна на филтерот до крај.
3. Поврзете ја цевката од диспензерот со излезната страна на филтерот. **Цревото за вода треба да се вметне во длабочина од (A)** 18 mm.

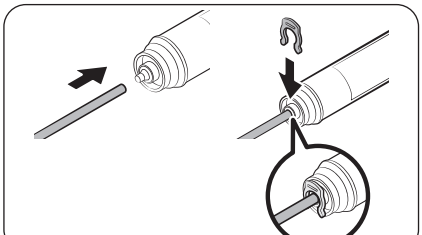

4. Проверете дали има истекување. Доколку нема, прицврстете ги цевките со штипките.
5. Поставете го филтерот за вода на соодветното место и прицврстете го со штипките.
6. Ресетирајте го алармот за замена на филтерот за вода. (За детални упатства, погледнете во делот „**Ресетирање или отфрлање на алармот за замена на филтерот за вода (само кај одредени модели)**“ на страница **58**.)
7. Откако ќе завршите со замената, испуштете 10 литри вода (или оставете да тече вода во период од 6 до 7 минути) за да ги отстраните нечистотиите од цревото за довод на вода.

Untitled-18 44 2025-03-11 11:18:38

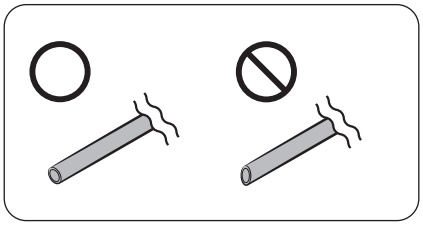

⚠ ВНИМАНИЕ

Кога ја приспособувате должината на цевките за вода, имајте предвид дека треба да ги порамните прекршените површини под прав агол. Ова се прави за да се спречи истекување на водата.

ЗАБЕЛЕШКА

- Новоинсталираниот филтер може да предизвика кратко испуштање млаз вода од диспензерот за вода. Ова се случува поради тоа што во цревото за довод на вода навлегол воздух.
- Во овој процес на замена, фрижидерот може да испушти вода на подот. Доколку се случи ова, избришете го подот со сува крпа.

ЧЕКОР 8 Почетни поставувања

Со комплетирање на следните чекори, фрижидерот треба да биде целосно подготвен за работа.

1. Вклучете го кабелот за напојување во ѕидниот приклучок за да го вклучите фрижидерот.
2. Отворете ја вратата и проверете дали свети внатрешното светло.
3. Поставете ја температурата на најладна и почекајте околу еден час. Потоа, замрзнувачот малку ќе се излади, а моторот ќе работи правилно.
4. Почекајте додека фрижидерот не ја постигне поставената температура. Сега фрижидерот е подготвен за користење.

ЧЕКОР 9 Крајна проверка

Кога ќе завршите со инсталирањето, проверете дали:

- Фрижидерот е вклучен во електричен приклучок и е правилно заземјен.
- Фрижидерот е инсталиран на рамна, нивелирана површина со соодветна оддалеченост од ѕидот или од кујнскиот елемент.
- Фрижидерот е нивелиран и е добро поставен на подот.
- Вратата лесно се отвора и затвора и внатрешното светло автоматски се вклучува кога ќе ја отворите вратата.

Untitled-18 45 2025-03-11 11:18:38

Инсталирање

Отстранување на вратата заради влез

Доколку фрижидерот не може да помине низ влезот поради својата големина, следете ги следните инструкции:

Потребни алати (не се испорачани)

Овие алати се користат за отстранување на вратите.

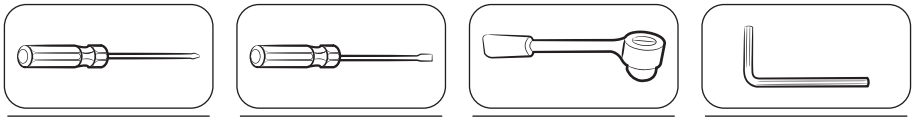

Крстач | Плоснат шрафцигер | Крцкало (10 mm) | Имбус (5 mm)

Исклучете го цревото за довод на вода

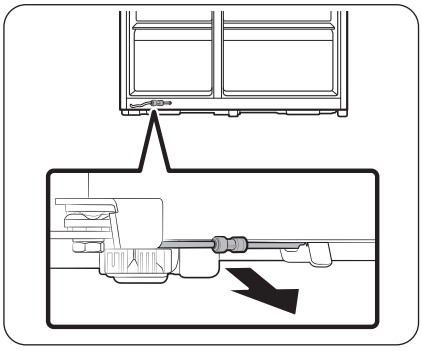

1. Од долната задна страна на фрижидерот, извлечете го цревото за довод на вода нанапред.

ЗАБЕЛЕШКА

Доводот на вода на фрижидерот е црево за циркулација на водата која ја поврзува цевката за вода од изворот на вода со цревата од системот за филтрирање на водата од фрижидерот.

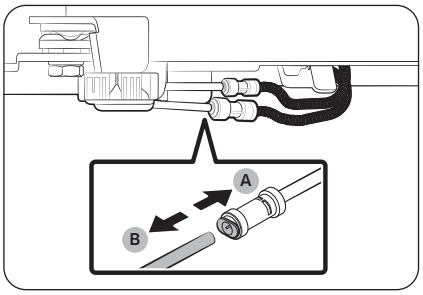

2. За да ги исклучите цревата, притиснете и задржете ја **цангата (A)** и откачете го **цревото за вода (B)**.

ВНИМАНИЕ

Не применувајте прекумерна сила на спојницата. Таа може да се скрши.

Untitled-18 46 2025-03-11 11:18:39

Откачете ги вратите

⚠ ВНИМАНИЕ

Вратата може да падне и да се оштети за време на применувањето на овие чекори. За да спречите несреќа, добро внимавајте кога ги извршувате овие чекори.

Модели од типот A

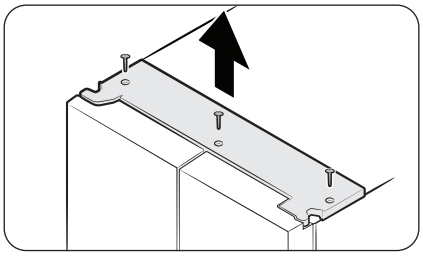

Модели од типот B

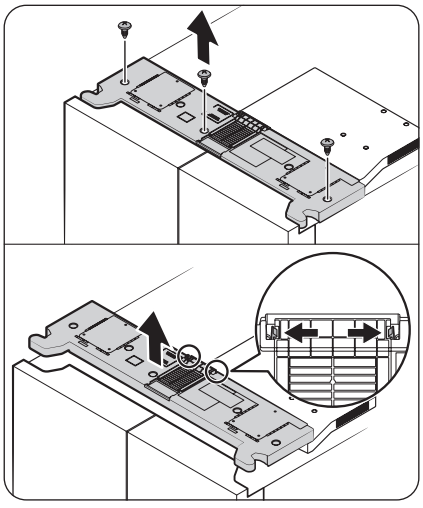

1. Со затворени врати, одвојте го горниот капак. Начинот на одвојување може да се разликува во зависност од типот на горниот капак.
   - **Тип A**: Користете крстач за да ги извадите завртките, а потоа поткренете го горниот капак за да го одвоите.
   - **Тип B**: Користете крстач за да ги извадите завртките, притиснете ги јазичињата за заклучување нанадвор за да го ослободите горниот капак од капакот за цевките, а потоа подигнете го горниот капак за да го одвоите.

ЗАБЕЛЕШКА

Бројот на завртки може да се разликува во зависност од моделот.

Untitled-18 47 2025-03-11 11:18:39

Инсталирање

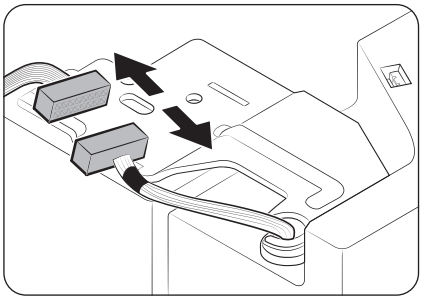

2. Исклучете ја електричната инсталација.

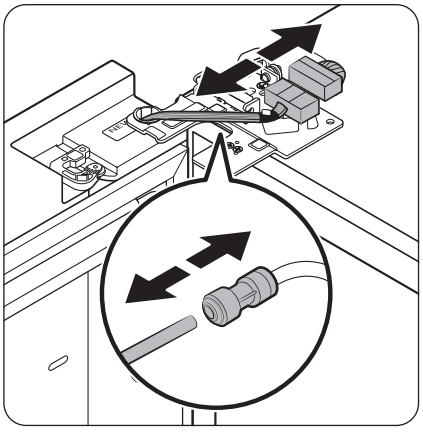

3. Исклучете ги двата кабелски приклучоци на левата врата. Положбата на приклучоците се разликува во зависност од моделот.

⚠ **ВНИМАНИЕ**

- Не отстранувајте ги двете врати истовремено. Отстранувајте ги вратите една по една. Во спротивно, некоја од вратите може да падне и да предизвика повреда.
- Осигурете се дека фрижидерот е исклучен пред да ги откачите приклучоците.

4. Откачете ја цевката за вода од спојката на левата врата, како што е прикажано.

- Овој чекор не се однесува на моделите без бокалот за автоматско полнење и диспензерот за вода.

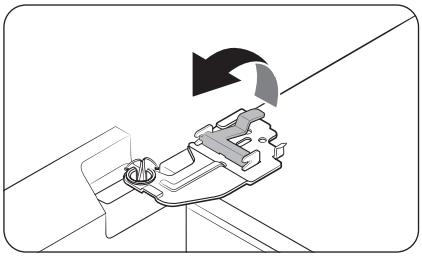

5. Внимателно подигнете го стегачот.

ЗАБЕЛЕШКА

За да спречите оштетување на стегачот или повреди, не употребувајте преголема сила при подигнување на стегачот.

Untitled-18 48 2025-03-11 11:18:40

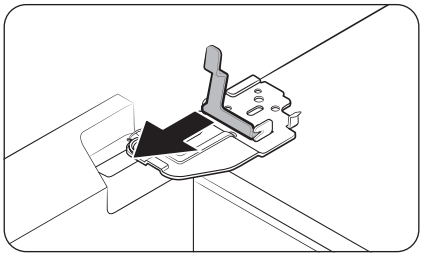

6. Повлечете го стегачот за да го отстраните.

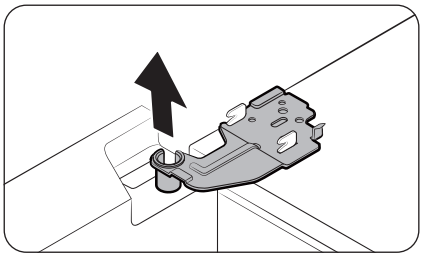

7. Отворете ја вратата за 90 степени. Држете ја вратата и отстранете ја шарката.

⚠ **ВНИМАНИЕ**

Ако ја отстраните шарката без да ја држите вратата, вратата може да падне и да ве повреди.

Untitled-18 49 2025-03-11 11:18:41

Инсталирање

За повторно да ја прикачите вратата на фрижидерот

Откако ќе го поместите фрижидерот на неговата конечна локација, повторно прикачете ги вратите така што ќе ги следите инструкциите за отстранување по обратен редослед.

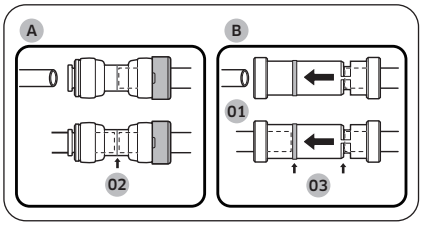

01 Диспензер
02 Центар на прозирната спојница
03 Помошна спојница

⚠ **ВНИМАНИЕ**

За да спречите истекување на водата од диспензерот, доводот на вода мора да биде целосно поврзан. Проверете дали двете цевки на доводот на вода се целосно вметнати во центарот на прозирната **спојница (A)** или помошната **спојница (B)**.

Untitled-18 50 2025-03-11 11:18:41

Повторно прикачете ги вратите

⚠ ВНИМАНИЕ

- Пред повторно да ги прикачите вратите, проверете дали сите електрични приклучоци се правилно поврзани.
- Вратата од замрзнувачот треба да се прикачи пред вратата од фрижидерот.
- Внимавајте при отстранувањето на вратата за да се осигурите дека нема да ви падне.
- Внимавајте да не се изгребете.

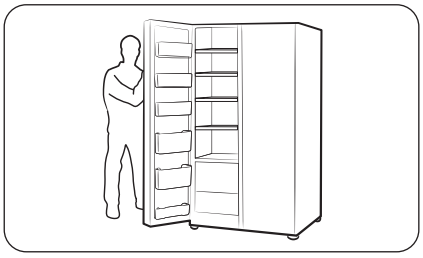

1. Држете ја вратата од замрзнувачот и прицврстете ја на шарката во долниот дел од фрижидерот.

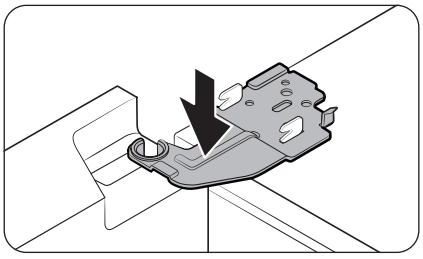

2. Ставете ја шарката на соодвеното место, а потоа вметнете ја во отворот на вратата.

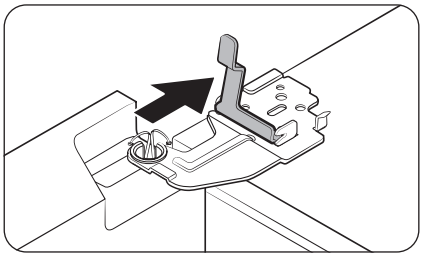

3. Вметнете го стегачот во насока на стрелката.

Untitled-18 51 2025-03-11 11:18:42

Инсталирање

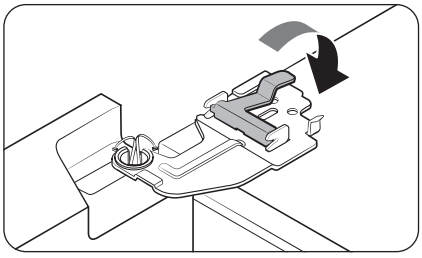

4. Притиснете го стегачот како што е прикажано.

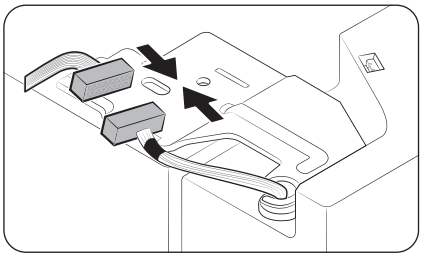

5. Поврзете ја електричната инсталација.

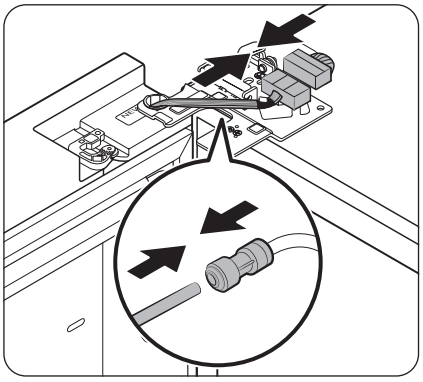

6. Поврзете ги жичените приклучоци.

⚠ **ВНИМАНИЕ**

- Проверете дали кабелските приклучоци се поврзани правилно. Инаку, екранот нема да работи.

7. Поврзете ја цевката за вода.

- Овој чекор не се однесува на моделите без бокалот за автоматско полнење и диспензерот за вода.

⚠ **ВНИМАНИЕ**

- За да се спречат истекувања на вода, осигурете се дека црвените штипки правилно ја затегнуваат спојката.
- Држете ги штипките подалеку од дофат на деца.

Untitled-18 52 2025-03-11 11:18:43

Модели од типот A

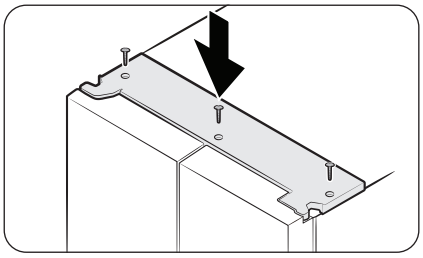

Модели од типот B

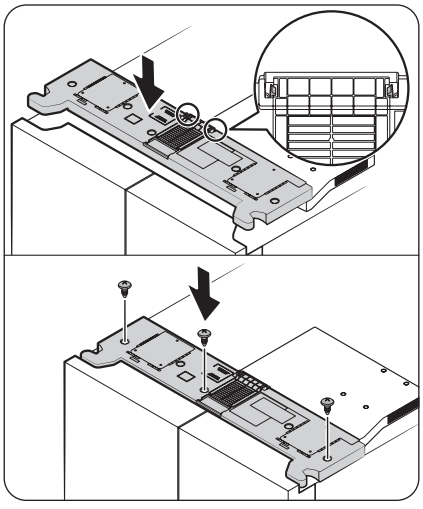

8. Прво прикачете го горниот капак со предната страна, а потоа притиснете надолу на неговата задна страна за да го поставите на неговото место. Потоа, затегнете ги завртките.

- **За модели од типот B**: Погрижете се јазичињата за заклучување да бидат целосно во контакт со капакот за цевката пред да ги прицврстите завртките.

ЗАБЕЛЕШКА

Бројот на завртки може да се разликува во зависност од моделот.

Untitled-18 53 2025-03-11 11:18:43

Операции

Главен панел

Вистинскиот изглед на главниот панел може да се разликува од тој на сликата, а дизајнот на главниот панел подлежи на промени без известување.

Општ тип

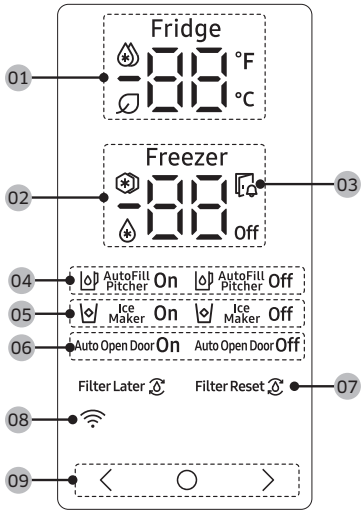

01 Показател на фрижидерот	• Ја прикажува тековната или посакуваната температура на фрижидерот. • покажува дека функцијата Power Cool (Засилено ладење) е вклучена. • Иконата се појавува кога работи AI Energy Mode. Може да ја вклучувате или исклучувате AI Energy Mode во апликацијата SmartThings. (само кај одредени модели)
02 Показател на замрзнувачот	• Ја прикажува тековната или посакуваната температура на замрзнувачот. • покажува дека функцијата Power Freeze (Засилено замрзнување) е вклучена. • покажува дека замрзнувачот работи во режимот Fridge (Фрижидер). (Само кај одредени модели.) • **Off** покажува дека замрзнувачот е исклучен. (Само кај одредени модели.)
03 Показател за отворена врата	Показателот трепка со аларм ако вратата стои отворена подолго од 2 минути.

Untitled-18 54 2025-03-11 11:18:45

04 Показател на Бокалот за автоматско полнење (само кај одредени модели)	AutoFill Pitcher (Бокалот за автоматско полнење) има 2 показатели (AutoFill Pitcher (Бокал за автоматско полнење) On (Вклучено) / Off (Исклучено)) за да го означат статусот на работење. • Кога автоматското полнење работи, соодветниот показател (AutoFill Pitcher On (Бокал за автоматско полнење вклучен)) се вклучува. • Кога автоматското полнење е исклучено, соодветниот показател (AutoFill Pitcher Off (Бокал за автоматско полнење исклучен)) се вклучува. • За да се овозможи AutoFill Pitcher (Бокал за автоматско полнење), мора да го вклучите AutoFill Pitcher (Бокал за автоматско полнење).
05 Показател на апаратот за правење мраз	• Го прикажува статусот на апаратот за правење мраз. • За да го овозможите правењето мраз, мора да го вклучите апаратот за правење мраз.
06 Показател за Врата со автоматско отворање (само кај одредени модели)	• Го прикажува статусот на функцијата Auto Open Door (Врата со автоматско отворање). • За да ја овозможите функцијата Auto Open Door (Врата со автоматско отворање), треба да ја вклучите функцијата Auto Open Door (Врата со автоматско отворање). (За повеќе информации, погледнете во делот „**Вклучување или исклучување на функцијата Врата со автоматско отворање (само кај одредени модели)**“ на страница **59**.)
07 Показател за филтерот за вода (само кај одредени модели)	• покажува дека филтерот за вода треба да се замени. • Кога ќе ја видите иконата , може да го замените филтерот за вода и да го ресетирате алармот за замена на филтерот за вода или, пак, да го занемарите алармот и подоцна да го замените филтерот. (За повеќе информации, погледнете во делот „**Ресетирање или отфрлање на алармот за замена на филтерот за вода (само кај одредени модели)**“ на страница **58**.
08 Показател за мрежна врска	• Иконата покажува дека фрижидерот е поврзан со интернет. • Може да го контролирате и да го следите фрижидерот преку апликацијата SmartThings. За повеќе информации, погледнете во делот **SmartThings (само кај одредени модели)**.
09 Копчиња	• Кога екранот е исклучен, допрете кое било копче за да го активирате. • Користете ◯ за да изберете фрижидер или замрзнувач и 〈 или 〉 за да ја изберете посакуваната температура или функција за избраната комора.

ЗАБЕЛЕШКА

- Контролниот панел е дизајниран да биде исклучен кога фрижидерот не се користи. Се активира и светнува само кога ќе се отвори вратата или ќе се допрат копчињата.
- Ако вратата остане отворена 5 минути, внатрешното светло ќе трепка 5 минути и ќе се исклучи. Ова е за да ги алармира глувите и наглувите корисници дека вратата е отворена. Имајте предвид дека функцијава е нормална.

Untitled-18 55 2025-03-11 11:18:45

Операции

Поставување посакувана температура или функција

1. Допрете на кое било копче (〈 , ◯ или 〉) за да го активирате екранот.
   - Овој чекор може да не важи за некои модели.
2. Допрете на ◯ за да изберете фрижидер или замрзнувач.
   - Трепка показателот на избраната комора.
   - Симболот за степени Целзиусови (°C) не трепка.
3. Допрете на 〈 или 〉 за да ја изберете посакуваната температура или функција.
   - Видете во табелата за достапниот избор за секоја комора.

Fridge (Фрижидер)	• Достапен избор: (Power Cool (Засилено ладење)) ⇔ 1 °C ⇔ 2 °C ⇔ 3 °C ⇔ 4 °C ⇔ 5 °C ⇔ 6 °C ⇔ 7 °C ⇔ (Vacation (Одмор)) • Со Power Cool (Засилено ладење) се забрзува процесот на ладење со максимална брзина на вентилаторот. Фрижидерот ќе продолжи да работи со максимална брзина во траење од два часа и половина, а потоа ќе ја врати претходната температура. • Користете ја функцијата Vacation (Одмор) ако одите на одмор или службено патување или ако немате намера да го користите фрижидерот подолго време. Температурата на фрижидерот ќе се одржува под 15°C, но замрзнувачот останува активен како што бил поставен.

Untitled-18 56 2025-03-11 11:18:46

Freezer (Замрзнувач)	• Достапен избор: (Power Freeze (Засилено ладење)) ⇔ -23 °C ⇔ -22 °C ⇔ -21 °C ⇔ -20 °C ⇔ -19 °C ⇔ -18 °C ⇔ -17 °C ⇔ -16 °C ⇔ -15 °C ⇔ (Fridge (Фрижидер)) ⇔ Off • Со Power Freeze (Засилено замрзнување) се забрзува процесот на замрзнување со максимална брзина на вентилаторот. Замрзнувачот продолжува да работи со полна брзина 50 часа и потоа се враќа на претходната температура. За да замрзнете големи количества храна, активирајте го Power Freeze (Засилено замрзнување) во траење од најмалку 20 часа пред да ставите храна во замрзнувачот. • Доколку изберете (Fridge (Фрижидер)), замрзнувачот работи како фрижидер, а поставката за температура се менува на 3 °C. • Доколку изберете Off, замрзнувачот ќе се исклучи. • Испразнете ја кофата за мраз пред да изберете (Fridge (Фрижидер)) или Off. По 15 секунди откако ќе изберете (Fridge (Фрижидер)) или Off, апаратот за правење мраз ќе почне да исфрла остатоци од мразот во кофата за мраз. • Иконата (Fridge (Фрижидер)) и режимите Off не се достапни кај некои модели. ⚠ **ПРЕДУПРЕДУВАЊЕ** • Не ставајте стаклено шише што содржи течност во замрзнувачот додека е во режим на Фрижидер. Кога ќе го поништите изборот на режимот Fridge (Фрижидер) и замрзнувачот ќе се врати во режим на замрзнувач, течноста во стаклените шишиња ќе се замрзне, што ќе предизвика кршење или пукање на стаклените шишиња во замрзнувачот. • Осигурете се дека сте ја отстраниле замрзнатата храна од замрзнувачот пред да го изберете режимот Fridge (Фрижидер). Замрзнатата храна ќе се истопи и расипе со зголемување на температурата. • Осигурете се дека сте ја отстраниле храната што не сакате да ја замрзнете пред да го поништите изборот на режимот Fridge (Фрижидер) и користете го замрзнувачот за замрзнување. **ЗАБЕЛЕШКА** • Кога ја користите функцијата Power Freeze (Засилено замрзнување), потрошувачката на струја на фрижидерот се зголемува. Не заборавајте да ја исклучите кога не ви треба и да го вратите замрзнувачот на вашите првични поставки за температурата. • Кога замрзнувачот е поставен на режим исклучено, температурата на замрзнувачот ќе се одржува под 15 °C, но фрижидерот останува активен како што претходно е поставено. • Не складирајте храна или пијалаци во фрижидерот кога замрзнувачот е поставен на Off. • Доколку планирате да го користите замрзнувачот во режим на замрзнувач, препорачуваме да користите пластични садови за складирање храна, особено зеленчук.

4. Почекајте 5 секунди да го потврдите изборот.
- Показателот на избраната комора престанува да трепка.

ЗАБЕЛЕШКА

Користењето на Power Cool (Засилено ладење) или Power Freeze (Засилено замрзнување) ја зголемува потрошувачката на струја.

Untitled-18 57 2025-03-11 11:18:46

Операции

Вклучување или исклучување на бокалот за автоматско полнење (само кај одредени модели)

Може да го вклучите или исклучите бокалот за автоматско полнење во фрижидерот.

1. Допрете на кое било копче (〈 , ◯ или 〉) за да го активирате екранот.
   - Овој чекор може да не важи за некои модели.
2. Допрете на ◯ додека трепка показателот на бокалот за автоматско полнење.
3. Допрете на 〈 или 〉 за да го вклучите или исклучите показателот на бокалот за автоматско полнење.
   - Допрете на 〈 за да го вклучите.
   - Допрете на 〉 за да го исклучите.
4. Почекајте 5 секунди или допрете на ◯ за да го потврдите изборот.
   - Показателот на бокалот за автоматско полнење престанува да трепка.

Вклучување или исклучување на апаратот за правење мраз

Може да го вклучите или исклучите апаратот за правење мраз на замрзнувачот.

1. Допрете на кое било копче (〈 , ◯ или 〉) за да го активирате екранот.
   - Овој чекор може да не важи за некои модели.
2. Допрете на ◯ додека трепка показателот на апаратот за правење мраз.
3. Допрете на 〈 или 〉 за да го вклучите или исклучите апаратот за правење мраз.
   - Допрете на 〈 за да го вклучите.
   - Допрете на 〉 за да го исклучите.
4. Почекајте 5 секунди или допрете на ◯ за да го потврдите изборот.
   - Показателот на Ice Maker (Апарат за правење мраз) престанува да трепка.

Ресетирање или отфрлање на алармот за замена на филтерот за вода (само кај одредени модели)

Иконата за замена на филтерот за вода (⟲) трепка за да го извести корисникот дека е време да се замени филтерот за вода. Може да го замените филтерот за вода веднаш и да го ресетирате алармот за замена на филтерот за вода, или, пак, да го отфрлите алармот ако сакате да го промените филтерот за вода подоцна.

1. Допрете на кое било од копчињата (〈 , ◯ или 〉) за да го активирате екранот.
   - Овој чекор може да не важи за некои модели.
2. Допрете на ◯ додека трепка показателот на Water Filter (Филтер за вода).
3. Допрете на 〈 или 〉 за да го ресетирате или отфрлите алармот за замена на филтерот за вода.
   - Доколку сакате да го замените филтерот за вода подоцна и да го отфрлите алармот, допрете на 〈 .
   - Доколку сте го замениле филтерот за вода и сакате да го ресетирате алармот за замена на филтерот за вода, допрете на 〉 .
4. Почекајте 5 секунди или допрете на ◯ за да го потврдите изборот.
   - Показателот на филтерот за вода престанува да трепка.

Untitled-18 58 2025-03-11 11:18:46

Вклучување или исклучување на функцијата Врата со автоматско отворање (само кај одредени модели)

Може да ја вклучите или исклучите функцијата Auto Open Door (Врата со автоматско отворање).

1. Допрете на кое било од копчињата (〈 , ◯ или 〉) за да го активирате екранот.
   - Овој чекор може да не важи за некои модели.
2. Допрете на ◯ додека показателот на Auto Open Door (Врата со автоматско отворање) не почне да трепка.
3. Допрете на 〈 или 〉 за да ја вклучите или исклучите функцијата.
   - Допрете на 〈 за да го вклучите.
   - Допрете на 〉 за да го исклучите.
4. Почекајте 5 секунди или допрете на ◯ за да го потврдите изборот.
   - Показателот на Auto Open Door (Врата со автоматско отворање) ќе престане да трепка.

Вклучување или исклучување на Wi-Fi (само кај одредени модели)

За да го вклучите или исклучите Wi-Fi поврзувањето, допрете и задржете на копчето ◯ или 〉 во рок од 10 секунди. Екранот го прикажува статусот на Wi-Fi 5 секунди (како што е прикажано на сликата).

Вклучено Wi-Fi

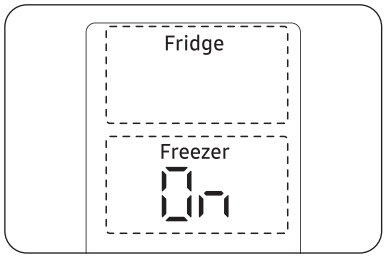

Исклучено Wi-Fi

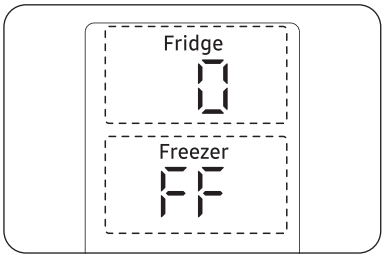

ЗАБЕЛЕШКА

- Мора да вклучите Wi-Fi поврзување за да ги поврзете фрижидерот и апликацијата SmartThings.
- За повеќе информации, погледнете во делот **SmartThings (само кај одредени модели)**.

Untitled-18 59 2025-03-11 11:18:47

Операции

Тип Family Hub

Почетен екран

ЗАБЕЛЕШКА

- За повеќе информации за други менија и апликации што се достапни на апликацијата за фрижидерот, погледнете го веб-прирачникот за вашиот фрижидер.
- Содржината на апликациите и на помошните програми или нивниот дизајн подлежи на промени или поддршката може да биде прекината без известување, во зависност од политиката на давателот на содржини.
- Кога деца ги користат функциите, апликациите и услугите на фрижидерот, мора да бидат под надзор на возрасни лица.
- Употребата на услугите од малолетни лица мора да биде под надзор на возрасни лица.

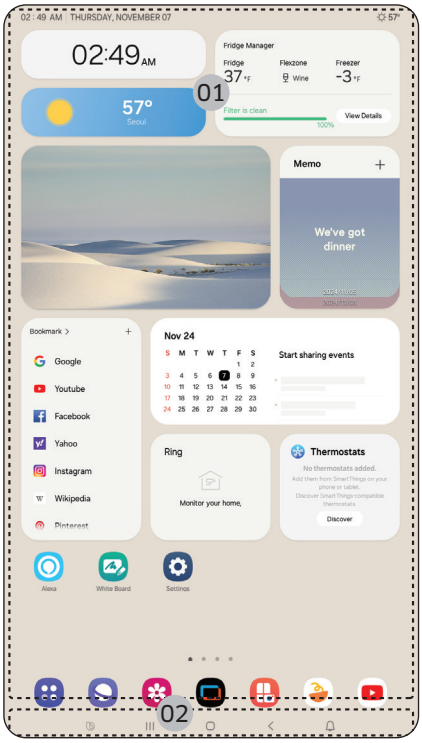

01 Почетен екран
02 Меки копчиња

Untitled-18 60 2025-03-11 11:18:47

01 Почетен екран

- Допрете на посакуваната апликација или помошна програма за да ја стартувате.
- На почетниот екран може да додавате или да бришете ставки, како апликации, помошни програми, слики, видеа, цртежи и текст.
- Допрете и задржете на ставка за да влезете во режим на уредување. Во режим на уредување, може да повлечете и спуштите ставка на нова локација на почетниот екран. Кога ја преместувате ставката на нова локација, ставката станува црвена ако локацијата не е достапна.

02 Меки копчиња

01 Bixby
- Допрете за да го користите Bixby.

02 Управувач со задачи
- Допрете за да го отворите Управувачот со задачи.

03 Почетниот
- Допрете за да го отворите Почетниот екран.

04 Врати се
- Допрете за да се вратите на претходниот екран.

05 Известување
- Допрете за да се прикаже Брзиот панел.

06 Сокриј/Покажи
- Допрете за да се скријат или покажат меките копчиња.
- Копчето Скриј/покажи се појавува само кога има активна апликација.

Управник со фрижидерот

На почетниот екран, допрете на апликацијата **Fridge Manager (Управник со фрижидерот)**.

- Може да ги поставите посакуваната температура или режими за секоја преграда.
- За подетални информации за апликацијата Fridge Manager (Управник со фрижидерот), проверете го онлајн-прирачникот.
- За да пристапите до онлајн-прирачникот од фрижидерот Family Hub, допрете на **Setting (Поставки)** > **Help & Contact Us (Помош и контактирајте нè)** > **Online Manual (Онлајн прирачник)**.

Untitled-18 61 2025-03-11 11:18:48

Операции

Тип AI Home Hub

Почетен екран

ЗАБЕЛЕШКА

- За повеќе информации за други менија и апликации што се достапни на апликацијата за фрижидерот, погледнете го веб-прирачникот за вашиот фрижидер.
- Содржината на апликациите и на помошните програми или нивниот дизајн подлежи на промени или поддршката може да биде прекината без известување, во зависност од политиката на давателот на содржини.
- Кога деца ги користат функциите, апликациите и услугите на фрижидерот, мора да бидат под надзор на возрасни лица.
- Употребата на услугите од малолетни лица мора да биде под надзор на возрасни лица.

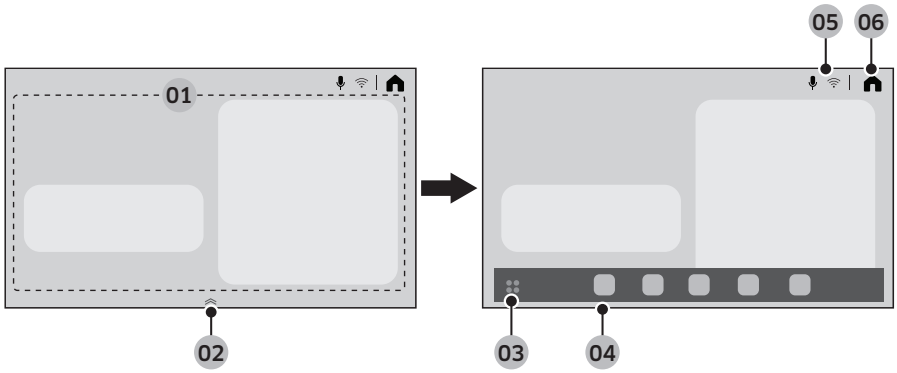

01 Област за картичката „Дома“	Можете да поставите различни функции и да проверувате информации. • **AI Vision Inside (AI Vision поглед внатре)**: Можете да управувате со состојките што ги чувате во фрижидерот. • **Recipes (Рецепти)**: Може да добиете упатства и рецепти за готвење. • **SmartThings**: Може да го поврзете вашиот фрижидер со апликацијата SmartThings и да го контролирате од далечина преку апликацијата. • **Fridge Manager (Управник со фрижидерот)**: Може да ги поставите посакуваната температура или режими за секоја преграда. • **Product Care (Грижа за производот)**: Можете да управувате со потрошниот материјал на фрижидерот.
02 Ракувач со лента за апликации	• Повлечете го ракувачот со лентата за апликации нагоре за да ја отворите лентата со апликации. • Ракувачот со лента за апликации се појавува само на почетниот екран.
03 Копче за панел со апликации	Допрете за да ги видите сите достапни апликации.

Untitled-18 62 2025-03-11 11:18:48

04 Лента за апликации	• Лентата за апликации ги прикажува иконите за да овозможи полесен пристап до најчесто користените апликации. • На лентата за апликации може да се прикажат најмногу пет икони и не може да се уредуваат.
05 Област за индикатори	Се појавуваат разни икони за да ги означат овозможените функции.
06 Почетен екран	Допрете за да одите на Почетен екран.

Панел за брз пристап

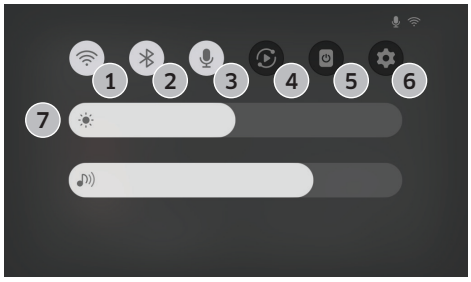

Панелот за брз пристап ви овозможува брз пристап до разни поставки. Лизгајте од врвот на екранот надолу за да го отворите панелот за брз пристап.

1	Wi-Fi	• Допрете за вклучување или исклучување на Wi-Fi. • Допрете и задржете ја иконата за да пристапите до екранот со поставки за Wi-Fi.
2	Bluetooth	• Допрете за да пристапите до екранот со поставки за Bluetooth.
3	Микрофон	• Допрете за да го вклучите или исклучите микрофонот.
4	Smart View	• Допрете за да пристапите до екранот за Smart View.
5	Исклучување на екранот	• Допрете за да го исклучите екранот.
6	Поставки	• Допрете за да пристапите до поставките.
7	Светлина на екранот и јачина на звукот	• Лизгајте го соодветното копче за лизгање за да ја приспособите светлината на екранот или јачината на звукот.

Управник со фрижидерот

На Home (Почетен), допрете на апликацијата Fridge Manager (Управник со фрижидерот).

- Може да ги поставите посакуваната температура или режими за секоја преграда.
- За подетални информации за апликацијата Fridge Manager (Управник со фрижидерот), проверете го онлајн-прирачникот.

Untitled-18 63 2025-03-11 11:18:48

Операции

- За да пристапите до онлајн-прирачникот преку вашиот фрижидер , допрете на ⚙ > **General (Општо)** > **Support (Поддршка)** > **User manual (Упатство за користење)**.

Ресетирање на екранот (само типови Family Hub и AI Home Hub)

Ако наидете на абнормален симптом на екранот, обидете се да го ресетирате екранот. Тоа може да го реши проблемот.

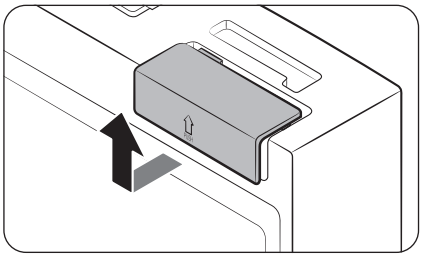

1. Отворете ја десната врата на фрижидерот и лоцирајте го капакот на прекинувачот што се наоѓа на горниот десен агол на вратата.
2. Поткренете го капакот за да го видите прекинувачот за струја.

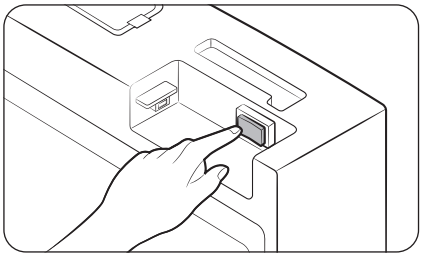

3. Исклучете го прекинувачот и повторно вклучете го.
4. Повторно вметнете го капакот на прекинувачот до крај додека не чуете звук на кликнување.

Untitled-18 64 2025-03-11 11:18:49

SmartThings (само кај одредени модели)

Инсталирање

Посетете ги Google Play Store, Galaxy Apps или Apple App Store и побарајте ја апликацијата „SmartThings“. Преземете ја и инсталирајте ја апликацијата SmartThings што ја нуди Samsung Electronics на вашиот паметен уред.

ЗАБЕЛЕШКА

- Верзијата за поддршка на софтверот на апликацијата SmartThings подлежи на промена во согласност со политиката за поддршка на ОС што ја обезбедува производителот. Покрај тоа, во однос на апликацијата SmartThings или функциите што таа ги поддржува, новата политика за ажурирање на апликацијата на постојната верзија на ОС може да се укине поради користење или безбедносни причини.
- Апликацијата SmartThings подлежи на промена без известување за подобрување на користењето или перформансите. Бидејќи верзијата на ОС за мобилни телефони се ажурира секоја година, SmartThings, исто така, се ажурира континуирано според најновиот ОС. Ако имате прашања во врска со ставките спомнати погоре, контактирајте со нас на st.service@samsung.com
- Во препорачаните системи за шифрирање спаѓаат WPA/TKIP и WPA2/AES. Сите понови или нестандардни протоколи за автентикација на Wi-Fi не се поддржани.
- Уредите за безжична комуникација во непосредна близина во опкружувањето може да влијаат врз безжичните мрежи.
- Ако вашиот давател на интернет-услуги ја регистрирал MAC адресата на вашиот компјутер или модем поради идентификација, вашиот паметен фрижидер Samsung може да не се поврзе на интернет. Во тој случај, обратете се кај вашиот давател на интернет-услуги за да добиете техничка помош.
- Поставките за заштитниот sид на вашиот мрежен систем може да го спречат паметниот фрижидер Samsung да пристапи на интернет. Обратете се кај вашиот давател на интернет-услуги за да добиете техничка помош. Ако проблемот не се отстрани, обратете се во локалниот центар за сервисирање или продажба на Samsung.
- За конфигурирање на поставките за безжичната пристапна точка (AP), погледнете го упатството за користење на пристапната точка (рутер).
- Паметните фрижидери Samsung ги поддржуваат и протоколот за Wi-Fi 2,4 GHz со IEEE 802.11 b/g/n и протоколот за софтверска пристапна точка. (се препорачува IEEE 802.11 n.)
- Можно е неовластените безжични Wi-Fi рутери да не можат да се поврзат со паметните фрижидери Samsung.

Untitled-18 65 2025-03-11 11:18:49

Операции

Сметка на Samsung

За да ја користите апликацијата треба да ја регистрирате вашата сметка на Samsung. Ако немате сметка на Samsung, следете ги инструкциите што ги прикажува апликацијата на екранот за да направите бесплатна сметка на Samsung.

Упатства за почеток

Вклучете го уредот што сакате да го поврзете, отворете ја апликацијата SmartThings на телефонот и потоа следете ги упатствата подолу.

Доколку се појави скок-прозорец на кој се вели дека е најден нов уред, допрете на **ADD NOW (ДОДАЈ СЕГА)**.

Доколку не се појави скок-прозорец, допрете го копчето **+**, а потоа изберете го уредот што сакате да го поврзете од списокот со достапни уреди.

Доколку вашиот уред не е на списокот со поддржани уреди, допрете **Supported Devices (Поддржани уреди)**, изберете го типот уред (фрижидер) и потоа изберете го одредениот модел на уред.

Следете ги упатствата во апликацијата и поставете го уредот. Штом ќе се заврши поставувањето, вашиот фрижидер ќе се појави како „картичка“ на екранот **Devices (уреди)**.

Апликација за фрижидерот

Вградена контрола

Набљудувајте го и контролирајте го вашиот фрижидер кога сте во домот и на пат.

- Допрете ја иконата на фрижидер на таблата со информации на SmartThings или допрете ја иконата Уреди во долниот дел од таблата со информации и потоа допрете ја „картичката“ фрижидер за да ја отворите страницата за Фрижидер.
- Проверете ги статусот на работа или известувањата поврзани со фрижидерот и променете ги опциите или поставките доколку е потребно.

ЗАБЕЛЕШКА

Некои опции или поставки на фрижидерот може да бидат недостапни за далечинска контрола.

Untitled-18 66 2025-03-11 11:18:49

Категорија	Елемент	Опис
Следење и контрола	Температура на фрижидерот	Може да ја поставите и следите посакуваната температура на фрижидерот.
	Засилено ладење	Може да ја вклучувате или исклучувате Засилено ладење и да ги проверувате тековните поставки.
	Температура на замрзнувачот	Може да ја поставите и следите посакуваната температура на замрзнувачот.
	Засилено замрзнување	Може да ја вклучувате или исклучувате Засилено замрзнување и да ги проверувате тековните поставки.
	Апарат за правење мраз *	Може да го вклучите или исклучите апаратот за мраз.
	Бокал за автоматско полнење *	Може да ја вклучите или да ја исклучите функцијата Бокал за автоматско полнење како и да ги проверите тековните поставки на функцијата.
Аларми	Прекумерно висока температура	Овој аларм се активира кога во фрижидерот или замрзнувачот има прекумерно високи температури.
	Отворање на вратата	Овој аларм се активира ако вратата на фрижидерот или замрзнувачот е отворена подолго од 2 минути.
	Бокал за автоматско полнење претекува *	Ако функцијата Бокал за автоматско полнење детектира претекување, го активира овој аларм за да ве извести за статусот на претекувањето.
	Замена на филтерот за вода	Овој аларм ве потсетува дека филтерот за вода мора да се замени.
AI Energy Mode *	Функцијата AI Energy Mode може да го вклучувате или исклучувате во менито „Energy“ на апликацијата SmartThings. Статусот на AI Energy Mode може да го проверувате во апликацијата SmartThings. Кај некои модели, иконата се појавува на главниот панел за да означи дека функцијата AI Energy Mode работи. (само кај одредени модели) Вклучувањето на функцијата AI Energy Mode ја намалува потрошувачката на струја, но може да го намали и интензитетот на ладењето. **ЗАБЕЛЕШКА** Функцијата AI Energy Mode може да не работи според корисничките поставки или работната средина.	

* само кај одредени модели

Информации за безбедносните ажурирања

Безбедносните ажурирања имаат за цел да ја зголемат безбедноста на уредот и да ги заштитат вашите лични податоци. За повеќе информации за безбедносните ажурирања, посетете ја веб-локацијата https://security.samsungda.com.

* Веб-локацијата поддржува само одредени јазици.

Untitled-18 67 2025-03-11 11:18:49

Операции

Bixby (Гласовно препознавање - само кај одредени модели)

Што претставува Bixby?

- Bixby се вика вештачката интелигенција на Samsung што овозможува гласовна контрола врз уредот.

Користење на Bixby

- За да овозможите гласовно препознавање, треба да го поврзете својот уред со апликацијата SmartThings преку интернет.
- Исто така, мора да дадете согласност за правилата и условите за употреба на услугата Bixby.
- Штом ќе се поврзете, може да контролирате одредени фукнции на уредот преку Bixby од паметниот телефон Samsung, иако не поддржува гласовно препознавање на сите локални јазици.
- За да ја активирате Bixby, изговорете „Здраво, Bixby“, а потоа дајте гласовна команда.
- За повеќе гласовни команди, погледнете во делот „Гласовни команди“.

Гласовни команди

Категорија	Команда (примери)
Температура	Tell me the temperature of the refrigerator (Кажи ми ја температурата на фрижидерот)
	Tell me the temperature of the fridge in the refrigerator (Кажи ми ја температурата на фрижидерот во фрижидерот)
	Tell me the temperature of freezer in the refrigerator (Кажи ми ја температурата на замрзнувачот во фрижидерот)
Временски услови	Tell me the weather tomorrow (Кажи ми какво ќе биде времето утре)
	How humid is it today? (Колкава е влажноста денес?)
	How high is the fine dust level today? (Колкаво количество ситна прав има денес?)
	When can I expect rain? (Кога да очекувам дожд?)
Меѓународно време	What time is it now? (Колку е часот?)
	What month is it today by the lunar calender? (Кој месец е според месечевиот календар?)
	What time is it in New York? (Колку е часот во Њујорк?)

ЗАБЕЛЕШКА

Bixby ќе излезе од режимот на мирување по одредено време ако не добие команда. Штом се овозможи, гласовното препознавање може да не функционира правилно или да настане дефект поради звуци од опкружувањето, како што е звук од телевизор.

Untitled-18 68 2025-03-11 11:18:50

⚠ **ВНИМАНИЕ**

- **При пречки на гласовното препознавање**
  - Гласот на корисникот, начинот на говорење, изговорот и опкружувањето може да влијаат врз перформансите.
  - Кога користите гласовно препознавање, говорете погласно од другите звуци од опкружувањето.
  - За да ги подобрите перформансите на гласовното препознавање, застанете на растојание од најмногу 3 метри од уредот и говорете јасно.
  - Додека гледате телевизија, гласовните команди може да се препознаат како грешки поради звукот од телевизорот.
- **Гласовното препознавање не функционира кога...**
  - Bixby е исклучена во менито за Bixby на апликацијата SmartThings.
  - Микрофонот е исклучен во поставката за микрофон на апликацијата SmartThings.
- **Гласовното препознавање не функционира правилно кога...**
  - Звуците во опкружувањето се гласни (звук од телевизор, музика итн.)
  - Сигналот на Wi-Fi е слаб (слабо мрежно поврзување)

Untitled-18 69 2025-03-11 11:18:50

Операции

Панел на диспензерот (само кај одредени модели)

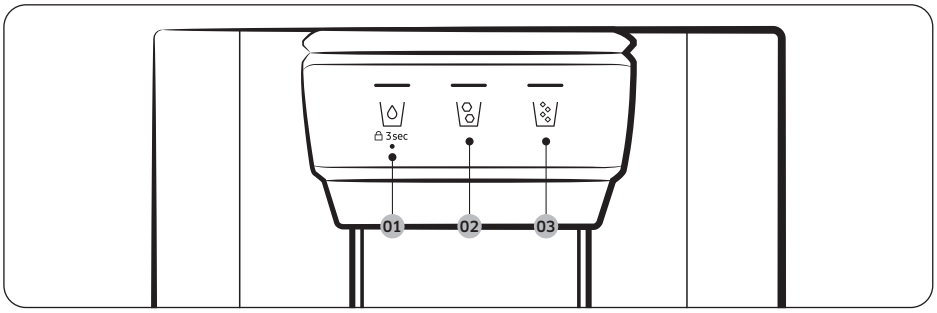

01 \◊/ **02** \◊/

03 \◊/

01 Вода / Заклучување (3 сек.)

\◊/	За да наточите изладена вода, притиснете на \◊/. Се вклучува соодветниот показател.
3 sec (3 сек.) (Панел на диспензерот/ Рачка на диспензерот)	За да спречите употреба на копчињата на панелот на диспензерот и рачката на диспензерот, притиснете и задржете на \◊/ подолго од 3 секунди. Ако повторно го притиснете и задржите копчето подолго од 3 секунди, заклучувањето на диспензерот ќе биде деактивирано.

02 Коцки мраз
Притиснете на \◊/ за да добиете коцки мраз. Се вклучува соодветниот показател.

03 Издробен мраз
Притиснете на \◊/ за да добиете издробен мраз. Се вклучува соодветниот показател.

Untitled-18 70 2025-03-11 11:18:52

Специјални функции

Фрижидерот содржи практични уреди кои може да се корисни за вас.

Функција Врата со автоматско отворање (само кај одредени модели)

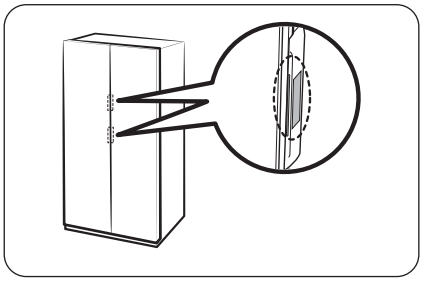

Допрете го сензорот што се наоѓа блиску до рачката на вратата. Вратата ќе се отвори.

- Стандардната поставка е **Off (Исклучено)**.
- За да ја вклучите функцијата, погледнете ги упатствата во продолжение.
  - Општ тип: Погледнете во делот **Вклучување или исклучување на функцијата Врата со автоматско отворање (само кај одредени модели)** на страница **59**.
  - Тип Family Hub: На апликацијата Управувач со фрижидер, допрете на **Settings (Поставки)**, а потоа вклучете ја функцијата **Auto Open Door (Врата со автоматско отворање)**.
  - Тип AI Home Hub: На почетниот екран, допрете ⚙ > **Refrigerator (Фрижидер)** > **Auto open door (Врата со автоматско отворање)** и изберете **On (Вклучено)**.

ЗАБЕЛЕШКА

- Ако ги допрете и двата сензори истовремено, вратата на сензорот што е допрен прв ќе се отвори, а потоа ќе се отвори и другата врата за околу 2 секунди.
- Вратата не се затвора автоматски. По употреба, рачно затворете ја вратата.
- Аголот (степенот) под кој се отвораат вратите може да се разликува во зависност од опкружувањето каде што е поставен, на пример во зависност од подот, нивото на фрижидерот и количината храна поставена на полиците на вратата.
  - Ако вратите се отвораат премногу широко или, пак, недоволно широко, проверете и погрижете се фрижидерот да биде нивелиран. (За повеќе информации, погледнете во делот „**ЧЕКОР 4 Приспособете ја ногалката за нивелирање**“ на страница **37**.)

⚠ ВНИМАНИЕ

- Функцијата Auto Open Door (Врата со автоматско отворање) може да не функционира ако ја отворате и затворате вратата повеќе пати.
- Немојте да ја туркате или присилно да ја затворате вратата додека се отвора автоматски. Може да дојде до дефект на производот.
  - Внимавајте да не ве удрат вратите кога се отвораат автоматски.
- Ако вратата не се отвора откако неколкупати се отворила едноподруго, почекајте околу една минута и обидете се повторно. (Може да биде тешко да се отвори вратата веднаш откако ќе се затвори поради промената на воздушниот притисок во фрижидерот што се јавува кога ја отворате и затворате вратата.)
- Случајно допирање на сензорот може да предизвика вратата да се отвори, проверете дали е затворена.

Untitled-18 71 2025-03-11 11:18:52

Операции

Глас (само кај одредени модели)

Поставување гласовно препознавање
На апликацијата SmartThings, поставете „Sound“ (Звук) под „Voice“ (Глас).

Неколку гласовни команди

1	Autofill pitcher detected water overflow (Бокалот за автоматско полнење детектира претекување вода)
2	The refrigerator door has been opened (Вратата на фрижидерот е отворена)
3	Something went wrong. (Настана проблем.)
4	The mode has been changed (Режимот е променет)
5	Power cool is now in operation (Функцијата Засилено ладење е вклучена)
6	Power freeze is now in operation (Функцијата Засилено замрзнување е вклучена)
7	The temperature inside the refrigerator has increased (Температурата во фрижидерот се зголеми)
8	The temperature is now set (Температурата е поставена)

ЗАБЕЛЕШКА

Кога ќе го поставите „Sound“ (Звук) на „Disabled“ (Оневозможено) на фрижидерот, гласовното препознавање ќе се исклучи.

Untitled-18 72 2025-03-11 11:18:53

Бокал за вода (Бокал за автоматско полнење) (само за соодветни модели)

Секогаш има подготвена студена прочистена вода со AutoFill Pitcher (Бокал за автоматско полнење). Можете да ставите чај или овошје во инфузерот за да правите разни инфузирани води по своја желба.

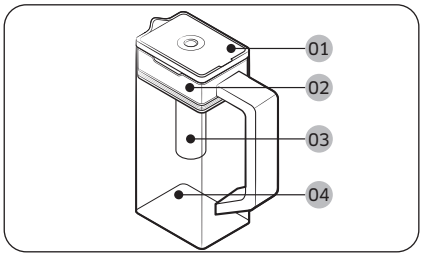

01 Капак
02 Држач на инфузерот
03 Инфузер
04 Куќиште

За да го наполните бокалот за вода

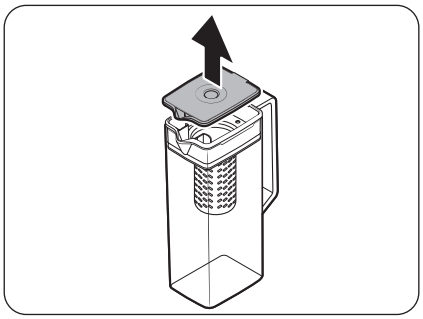

1. Фатете ја вдлабнатината на рачката на **капакот**, а потоа повлечете нагоре за да го отворите **капакот**.
2. Ставете листови од чај или овошје по желба во инфузерот.

ЗАБЕЛЕШКА

Ако сакате да ја задржите првичната концентрација на инфузираната вода, исклучете ја функцијата AutoFill Pitcher (Бокал за автоматско полнење).

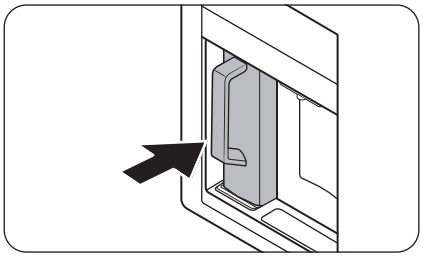

3. Овозможете ја функцијата AutoFill Pitcher (Бокал за автоматско полнење) на контролниот панел. Отворете ја вратата на Центар за пијалаци, а потоа поставете го бокалот за вода на држачот. Притиснете го во права линија како што е прикажано на сликата.

ВНИМАНИЕ

Проверете дали бокалот за вода може да се постави во држачот на бокалот за вода.

4. Затворете ја вратата. По кратко време, бокалот за вода ќе почне да се полни со ладна вода.

Untitled-18 73 2025-03-11 11:18:53

Операции

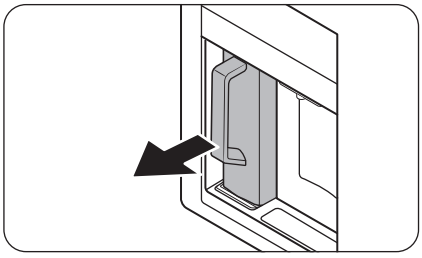

5. За да пиете чај, отворете ја вратата на Центар за пијалаци и откачете го бокалот за вода. Извлечете го нанапред.

⚠ **ВНИМАНИЕ**

- Препорачуваме да го консумирате растворот од овошје и вода во рок од 24 часа. По тој период, со текот на времето растворот може да се расипе.
- Мора да го исчистите бокалот за вода откако сте го консумирале растворот. Исто така, исчистете го бокалот ако не сте го користеле долго време.

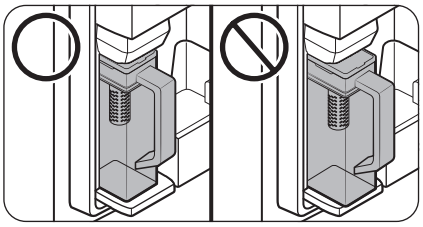

- За да спречите превртување или претекување на бокалот за вода, погрижете се бокалот за вода да го поставите правилно во неговиот држач.

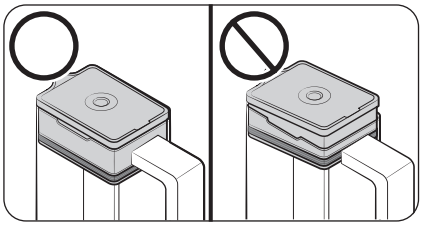

- За да спречите претекување или протекување од бокалот за вода, погрижете се држачот на инфузерот да биде правилно поставен.

Untitled-18 74 2025-03-11 11:18:54

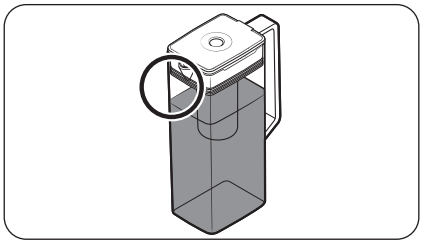

ЗАБЕЛЕШКА

- Ако на предната страна (посебно означената област) на бокалот за вода има премногу влага, бокалот за вода може да не се наполни целосно. Отстранете ја влагата и обидете се повторно.
- Функцијата AutoFill Pitcher (Бокал за автоматско полнење) ќе го запре доводот на вода до бокалот за вода доколку тој не се наполни по извесно време. Доколку се случи тоа, проверете дали доводот на вода е правилно поврзан. Отстранете го и повторно вметнете го бокалот за вода и потоа обидете се повторно.
- Доколку бокалот за вода не е целосно наполнет, проверете дали има вода во резервоарот за вода во внатрешноста на фрижидерот. Доколку резервоарот за вода е празен, прво наполнете го со вода. Потоа извадете го бокалот за вода и вметнете го назад за да наполните вода во него. (само кај одредени модели)

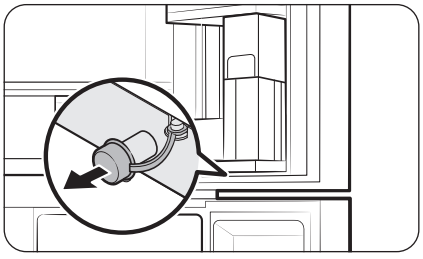

- Доколку бокалот за вода претече или протекува, избришете околу него.
- Доколку го отворите гумениот капак, ќе истече вода.
- Показателот на AutoFill Pitcher (Бокал за автоматско полнење) ќе трепка доколку има протекување. Во случај на протекување, отворете го гумениот капак за водата да истече. Доколку показателот не престане да трепка по испуштањето, може да има дефект на системот. Обратете се во локалниот сервисен центар на Samsung.

ЗАБЕЛЕШКА

- Мора да го исчистите бокалот за вода откако сте го консумирале растворот. Исто така, мора да го исчистите бокалот за вода ако не сте го користеле долго време или сте го оставиле бокалот полн повеќе од три дена.
- Доколку инфузерот не е исчистен правилно, може да остане миризбата од чајот или овошките што претходно сте ги користеле во инфузерот. Ако нема да го користите инфузерот, одвојте го од бокалот и чувајте го на безбедно место.
- Доколку не сте го користеле филтерот за вода долго време, истурете ги првите два бокали со вода. Потоа, темелно исчистете го бокалот за вода и користете го.

Untitled-18 75 2025-03-11 11:18:55

Операции

Диспензер за вода (само кај одредени модели)

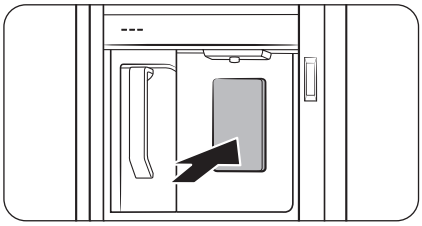

За точење ладна вода, отворете го центарот за пијалаци и притиснете ја рачката на диспензерот.

ЗАБЕЛЕШКА

- Диспензерот ќе запре со точењето доколку непрекинато ја држите рачката од диспензерот во траење од 1 минута. За да наточите повеќе вода, отпуштете ја и повторно притиснете ја рачката.
- Проверете дали чашата е паралелна со диспензерот за да се спречи истекување на водата.
- Ако не го користите диспензерот за вода 2-3 дена, добиената вода може да има чуден мирис и вкус. Ова не значи дека системот е дефектен. Фрлете ги првите 1-2 чаши вода.
- Доколку резервоарот за вода во внатрешноста на фрижидерот е празен, со користењето на AutoFill function (Функција за автоматско полнење) или притискањето на рачката на диспензерот за вода ќе влезе воздух во цревото за довод на вода. Ако го наполните резервоарот за вода додека има воздух во доводот на вода, со користењето на AutoFill function (Функција за автоматско полнење) или притискањето на рачката на диспензерот за вода може да се предизвика изблик на водата.

Заматување на водата

Водата што се испорачува до фрижидерот тече низ филтер со алкално јадро. Додека трае процесот на филтрирање, притисокот на водата се зголемува и водата се заситува со кислород и азот. Поради тоа водата по точењето привремено може да изгледа заматено. Тоа е нормално и водата повторно ќе биде бистра по неколку секунди.

Untitled-18 76 2025-03-11 11:18:55

Диспензер за вода/мраз (само кај одредени модели)

Со помош на диспензерот може да наточите вода со или без мраз.

Диспензерот за вода нуди 3 опции: изладена вода, коцки мраз и издробен мраз. За да наточите изладена вода, притиснете на на панелот на диспанзерот. Ставете чаша за вода под диспензерот, а потоа притиснете ја рачката на диспензерот.

За да добиете вода со мраз

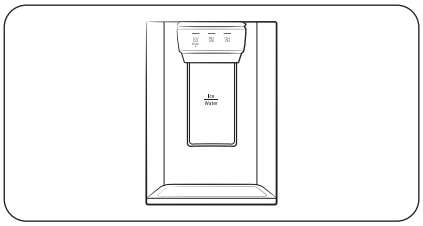

1. Кога е овозможен апаратот за правење мраз, притиснете на или за да го изберете видот на мраз.
2. Ставете чаша за вода под диспензерот, а потоа притиснете ја **рачката на диспензерот** со чашата. Од диспензерот ќе излезе мраз.
3. Притиснете на за да изберете вода.
4. Притиснете ја **рачката на диспензерот** со чашата. Од диспензерот ќе излезе вода.

ЗАБЕЛЕШКА

- Диспензерот ќе запре со точењето доколку непрекинато ја држите рачката од диспензерот во траење од 1 минута. За да наточите повеќе вода, отпуштете ја и повторно притиснете ја рачката.
- Проверете дали чашата е паралелна со диспензерот за да се спречи истекување на водата.
- Ако не го користите диспензерот за вода 2-3 дена, добиената вода може да има чуден мирис и вкус. Ова не значи дека системот е дефектен. Фрлете ги првите 1-2 чаши вода.

Untitled-18 77 2025-03-11 11:18:56

Операции

Апарат за правење мраз (само кај одредени модели)

Фрижидерот има вграден апарат за правење мраз што автоматски прави мраз за да можете да уживате во филтрирана вода со коцки мраз или издробен мраз.

Правење мраз

Откако ќе го инсталирате и ќе го вклучите фрижидерот, следете ги овие инструкции за да овозможите правилно правење мраз и постојано полна кофа за мраз:

1. За оптимални перформанси, оставете го фрижидерот да работи 24 часа.
2. Ставете ги првите 4 до 6 коцки мраз во чаша.
3. Почекајте уште 8 часа и ставете уште 4 до 6 коцки мраз.
4. Потоа, почекајте уште 16 часа и ставете ја првата полна чаша мраз.

ЗАБЕЛЕШКА

- Ако веднаш го потрошите целото количество мраз, треба да почекате 8 часа пред да ги добиете следните 4 до 6 коцки мраз. Тоа овозможува кофата со мраз да се полни правилно.
- Коцките мраз што се направени брзо може да бидат бели, што е нормално.

⚠ ВНИМАНИЕ

Направете мраз според големината на чашата.

- Доколку направите прекумерна количина, мразот може да падне на земја и да предизвика телесна повреда.
- Мразот може да се наталожи и да го блокира каналот за мраз.

За да го наполните резервоарот за вода (само кај одредени модели)

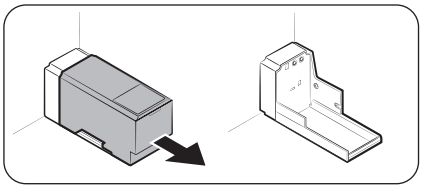

При прва употреба, исчистете ја внатрешната страна на резервоарот со вода и убаво исушете го.

1. Цврсто држете ги рачките на предната страна на резервоарот и извлечете го како што е прикажано.

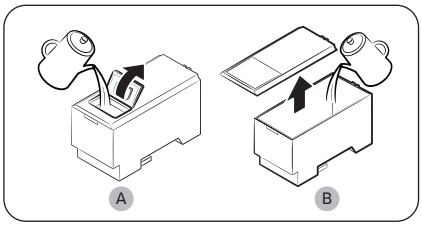

2. Отворете го **предниот капак (A)** од поклопецот или **целиот поклопец (B)** и наполнете го резервоарот за вода со најмногу 5 литри вода.

⚠ ВНИМАНИЕ

- Не надминувајте ја максималната линија. Водата протекува.
- Полнете само со вода за пиење.

Untitled-18 78 2025-03-11 11:18:56

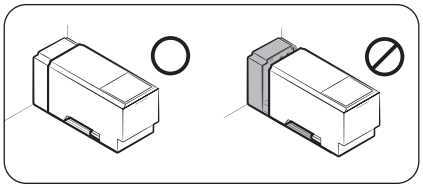

3. Повторно вметнете го резервоарот за вода и поставете го во механизмот на диспензерот. Погрижете се предната страна (со предниот капак) на резервоарот да е насочена нанапред.

⚠ **ВНИМАНИЕ**

- Погрижете се резервоарот за вода да може да биде поставен на полицата. Во спротивно, резервоарот за вода може да не работи правилно.
- Не користете го фрижидерот без да го вметнете резервоарот за вода. Ова може да ги намали перформансите на ладењето.
- Наполнете го резервоарот само со вода за пиење како на пример минерална или прочистена вода. Не користете други течности.
- Внимателно поместувајте го наполнетиот резервоар. Може да дојде до физичка повреда ако го испуштите резервоарот.
- Не обидувајте се да ја расклопите внатрешната пумпа. Ако ја оштетите внатрешната пумпа или ја исклучите од резервоарот за вода, диспензерот нема да работи.

За прва употреба

- Притиснете ја рачката на диспензерот 10 секунди за да го испуштите воздухот од цревата на системот за довод на вода.
- Фрлете ги првите шест чаши вода за да ги отстраните нечистотиите во системот за довод на вода.

Правење мраз (само кај одредени модели)

Фрижидерот има вграден апарат за правење мраз што автоматски прави мраз за да можете да уживате во филтрирана вода со коцки мраз или издробен мраз, во зависност од вашиот избор.

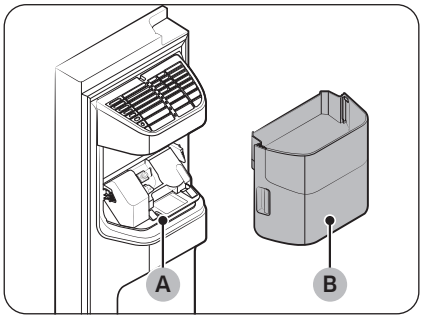

Доколку мразот не се исфрла, прво проверете дали апаратот за правење мраз функционира.

За да го проверите апаратот за правење мраз

1. Нежно држете ја **кофата на апаратот за правење мраз (B)** со двете раце и извадете ја од **каналот за мраз (A)**.
2. Проверете дали кофата на апаратот за правење мраз го содржи соодветното количество мраз.

Untitled-18 79 2025-03-11 11:18:57

Операции

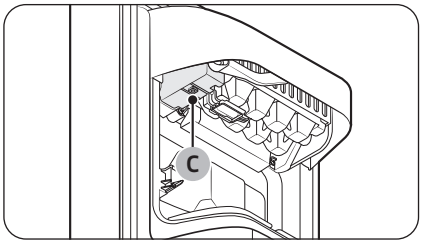

3. Притиснете го **копчето (C)** во долниот дел на апаратот за правење мраз. Ќе чуете звучен сигнал (ѕвонење) кога ќе го притиснете копчето.
4. Доколку апаратот за правење мраз функционира правилно, ќе чуете уште еден звучен сигнал.

ЗАБЕЛЕШКА

Ако проблемот не се отстрани, тогаш контактирајте со инсталатерот на цревото за довод на вода или локалниот сервисен центар на Samsung.

⚠ ВНИМАНИЕ

- Не притискајте го копчето повеќепати откако чинијата за мраз ќе се наполни со мраз или вода. Може да дојде до претекување на водата или заглавување на мразот.
- Кога ќе продолжи напојувањето на фрижидерот по прекин на напојувањето, кофата на апаратот за правење мраз може да содржи комбинација од стопени и заглавени коцки мраз, што може да предизвика дефект во системот. За да го спречите тоа, испразнете ја кофата на апаратот за правење мраз пред да почнете да го користите фрижидерот.
- За да не ја испуштите кофата на апаратот за правење мраз, користете ги двете раце кога ја отстранувате или повторно ја вметнувате.
- Не дозволувајте им на децата да се нишаат или да си играат со диспензерот за мраз или со кофата на апаратот за правење мраз. Децата може да се повредат.
- Не ставајте прсти или други предмети во отворот на диспензерот или во каналот за мраз. Тоа може да предизвика физичка повреда или материјална штета.

ЗАБЕЛЕШКА

- Кога апаратот за мраз е поставен на „ON“ (Вклучено), фрижидерот ќе продолжи да прави мраз дури и кога ќе ја извадите кофата.
- Уверете се дека сте го поставиле апаратот за мраз на „OFF“ (Исклучено) кога не го користите апаратот за мраз.
- Отстранувањето на кофата на апаратот за правење мраз нема да влијае врз термалните и механичките перформанси на фрижидерот.
- Наведениот волумен на замрзнувачот е измерен заедно со елементот за замрзнувач и долната полица, откако претходно биле отстранети апаратот за правење мраз, горната и долната фиока.

Untitled-18 80 2025-03-11 11:18:57

За да ослободите повеќе простор за складирање (само кај одредени модели)

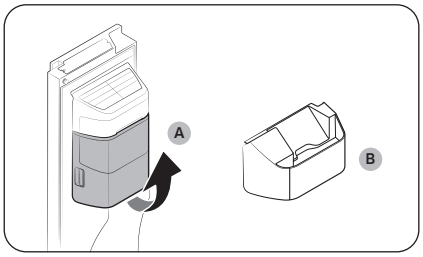

Доколку не го користите апаратот за правење мраз и ви треба повеќе простор за складирање, тогаш отстранете ја **кофата на апаратот за правење мраз (A)**. Потоа, вметнете го **елементот за замрзнувач (изборен) (B)** на местото на кофата на апаратот за правење мраз.

⚠ ВНИМАНИЕ

Ако кофата на апаратот за правење мраз е извадена, мора да го исклучите апаратот за правење мраз.

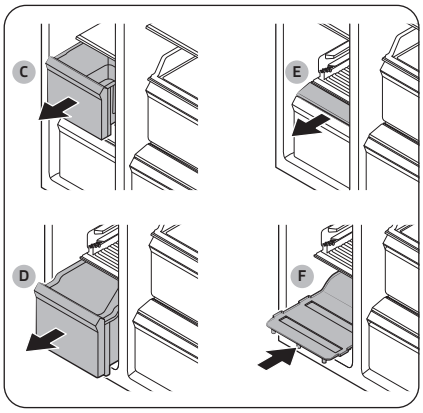

За да обезбедите повеќе простор, отстранете ги **горната фиока (C)**, **долната фиока (D)** и **капакот на долната фиока (E)**. Потоа, вметнете ја испорачаната **долна полица (F)**.

ЗАБЕЛЕШКА

- Отстранувањето на фиоките не влијае врз температурата или користењето на замрзнувачот.
- Наведениот волумен на замрзнувачот е измерен заедно со долната полица, откако претходно биле отстранети горната фиока, долната фиока и капакот на долната фиока.

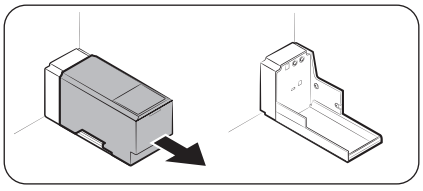

За да добиете повеќе простор, отстранете го резервоарот за вода и искористете го просторот за да складирате повеќе храна.

Untitled-18 81 2025-03-11 11:18:58

Операции

Кофа на апаратот за правење мраз

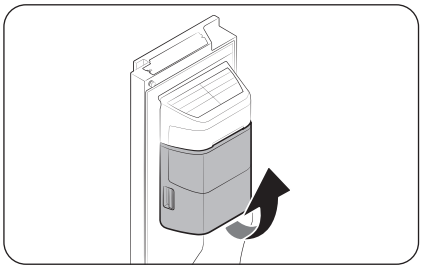

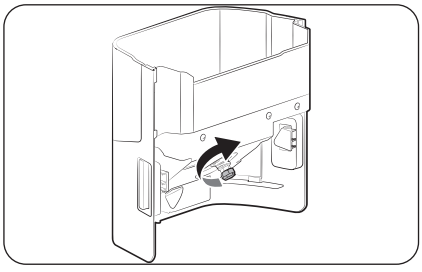

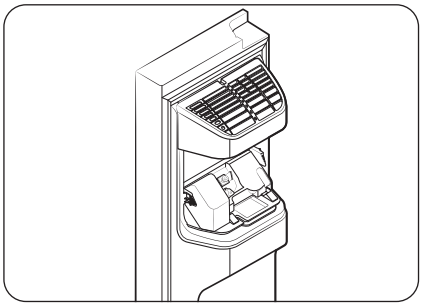

Доколку подолго време не направите мраз, во внатрешноста на кофата може да се формираат купчиња мраз. Ако се случи тоа, отстранете ја и испразнете ја кофата на апаратот за правење мраз.

1. За да ја отстраните кофата на апаратот за правење мраз, нежно подигнете ја и полека извлечете ја нанадвор, држејќи ги рачките со двете раце.
2. Отстранете ја и испразнете ја кофата на апаратот за правење мраз.
3. Кога ќе ја завршите постапката, свртете ја назабената рачка на задниот дел на кофата за 90°, а потоа вратете ја кофата на соодветното место. Проверете дали кофата е правилно вметната додека не чуете звук на кликнување.

⚠ ВНИМАНИЕ

- Не применувајте прекумерна сила на капакот на кофата. Капакот може да се скрши.
- Немојте силно да ја затворате вратата. Водата може да се истури врз апаратот за правење мраз.
- За да спречите повреда, погрижете се да го исчистите мразот или водата што паднале на подот.
- За да спречите несреќи или повреди, не дозволувајте им на децата да си играат со диспензерот за вода или со апаратот за правење мраз.
- Не ставајте ги рацете или други предмети во каналот за мраз. Тоа може да предизвика физичка повреда или оштетување на производот.

ЗАБЕЛЕШКА

- Звуците што ги испушта апаратот за правење мраз при правењето мраз се нормални.
- Додека вратата е отворена, не функционира ниту апаратот за правење мраз ниту диспензерот за вода.

Untitled-18 82 2025-03-11 11:18:59

Притисок на водата

Ако сакате да проверите колку вода тече во чинијата за мраз, следете ги овие чекори.

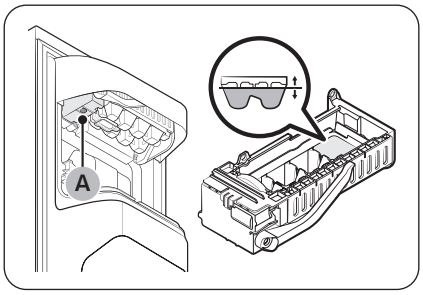

1. Отстранете ја кофата за мраз.
2. Притиснете го **копчето (A)** во долниот дел на апаратот за правење мраз. Садот за мраз се полни со вода за неколку минути.
3. Ако нивото на водата е пониско од очекуваното, проверете го притисокот на доводот на водата од изворот на водата. Ова не значи дека системот е дефектен.

⚠ **ВНИМАНИЕ**

- Копчето во долниот дел на апаратот за правење мраз не треба да се притиска кога садот е полн со вода. Може да дојде до претекување на водата или заглавување на мразот.
- Проверете дали кофата на апаратот за правење мраз е правилно вметната. Во спротивно, апаратот за правење мраз нема да функционира.
- Во случај на прекин на напојувањето, отстранете го садот за мраз. Можно е да протече вода.

Автоматски апарат за правење мраз (само кај одредени модели)

Фрижидерот има вграден апарат за правење мраз што автоматски прави мраз.

- Целокупниот дизајн и/или додатоците може да се разликуваат во зависност од моделот.
- Црпалката за мраз е обезбедена во фрижидерот.

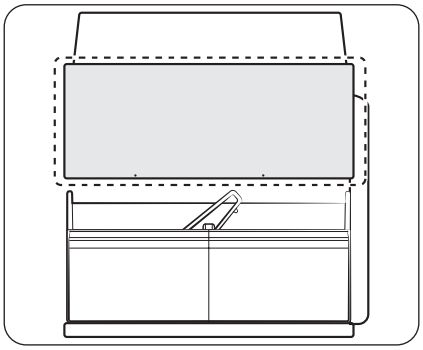

- Овој уред има два типа апарати за правење мраз.
- Може лесно да го извлечете садот од кофата за мраз за да користите мраз, а потоа повторно да го вратите по употребата.

⚠ **ПРЕДУПРЕДУВАЊЕ**

Опасност од задушување: Мразот може да предизвика задушување кај мали деца.

Правење мраз

Откако ќе го инсталирате и ќе го вклучите фрижидерот, следете ги овие инструкции за да обезбедите правилно правење мраз и постојано полна кофа за мраз.

Untitled-18 83 2025-03-11 11:18:59

Операции

За прва употреба

- Нека апаратот за правење мраз прави мраз 1-2 дена.
- Фрлете ги првите 1-2 кофи мраз за да ги отстраните нечистотиите од системот за довод на вода.

Дијагноза

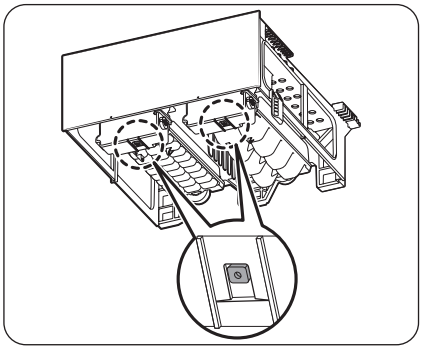

- Целокупниот дизајн и/или додатоците може да се разликуваат во зависност од моделот.
- Ако не добивате мраз, прво проверете го статусот на апаратот за правење мраз со помош на копчето **Test (Тестирање)** поставено во долниот дел на апаратот за правење мраз.
- Притиснете го копчето **Test (Тестирање)** во долниот дел од апаратот за правење мраз. Ќе чуете звучен сигнал (ѕвонење) кога ќе го притиснете копчето. Доколку апаратот за правење мраз функционира правилно, ќе чуете уште еден звучен сигнал.

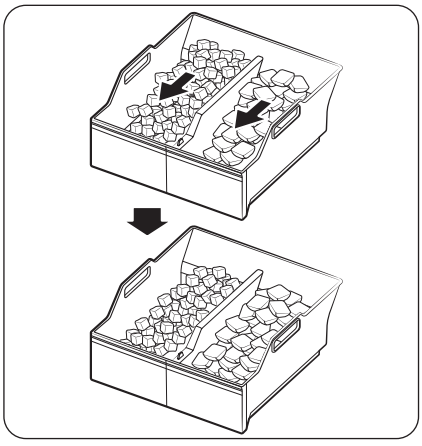

- Акумулирањето мраз на едната страна од чинијата е нормално. Поставете го мразот рамномерно во чинијата за да се складира повеќе мраз.

Untitled-18 84 2025-03-11 11:19:00

Правење мраз (само кај одредени модели)

Ротирачки апарат за правење на мраз

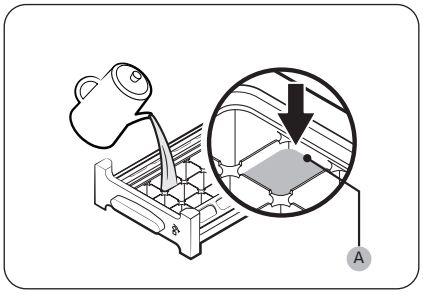

1. Отворете ја вратата на замрзнувачот и извлечете го садот за мраз.
2. Наполнете го садот со вода до **максималното ниво (A)** означено на внатрешниот заден дел на садот.
3. Вратете го садот на соодветното место.

ЗАБЕЛЕШКА

Времето за правење мраз зависи од поставките за температура.

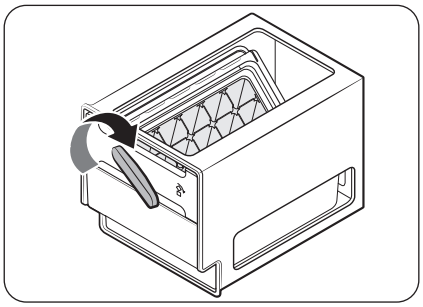

ЗАБЕЛЕШКА

- Погрижете се кофата за складирање коцки мраз да е поставена под садот за мраз.
- За да направите коцки мраз, свртете ја рачката на кофата надесно за да ги испразните половина од коцките мраз во кофата. Потоа, свртете ја налево за да ја испразните другата половина.
- Извлечете ја кофата така што малку ќе ја завртите и ќе ја повлечете нанапред.

Untitled-18 85 2025-03-11 11:19:00

Одржување

Ракување и одржување

Полици (фрижидер/замрзнувач)/Држач за вино (само кај одредени модели)

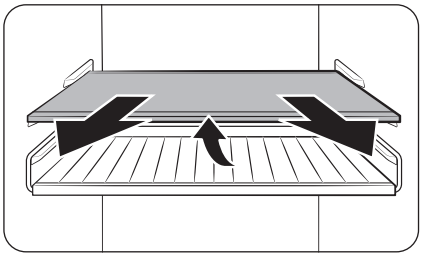

1. Малку извлечете ја полицата (или држачот за вино). Потоа, додека ја кревате задната страна, извлечете ја целосно.

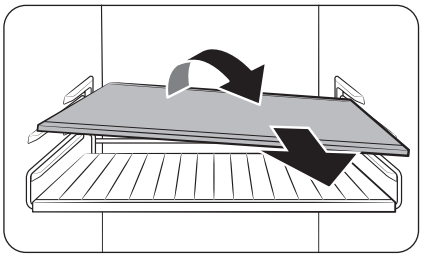

2. Завртете ја полицата (или држачот за вино) дијагонално за да ја извадите.

⚠ **ВНИМАНИЕ**

- Полицата мора правилно да се вметне. Немојте да ја вметнувате наопаку.
- Стаклените садови може да ја изгребат површината на стаклените полици.
- Не ставајте полица во лежиштето на држачот за вино. Ова може да го оштети фрижидерот. (само кај одредени модели)

Корпи на вратата

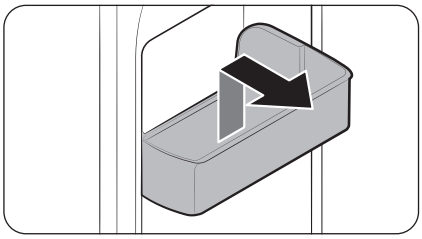

За да отстраните корпа од вратата, фатете ги предните страни на корпата и внимателно подигнете ја за да ја отстраните.

Untitled-18 86 2025-03-11 11:19:01

Фиоки

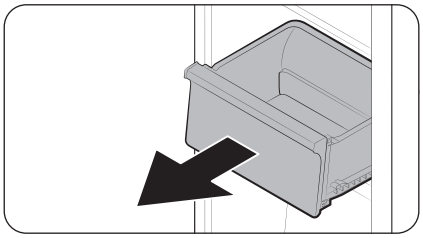

Нежно подигнете го предниот дел од фиоката и извлечете ја.

Фиока за складирање зеленчук/сува храна и месо

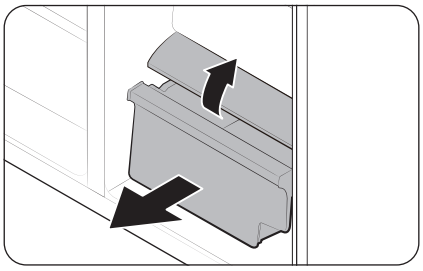

За да ја отстраните фиоката за зеленчук од фрижидерот или фиоката за сува храна од замрзнувачот:

1. Прво, ако е потребно, отстранете ги околните повеќенаменски фиоки.

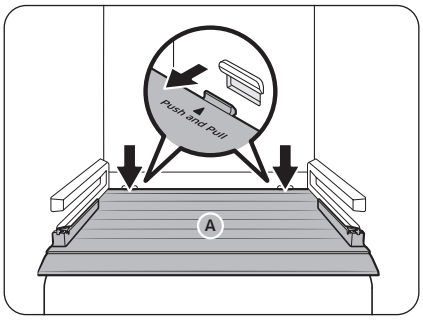

2. Ако вашиот фрижидер има **капак (A)** за фиоката за зеленчук/сува храна, тогаш отстранете го на следниов начин.
   a. Извлечете ја фиоката до половина.
   b. Повлечете го капакот додека ги притискате задните страни (како што е означено на сликата).
3. Внимателно извлечете ја фиоката за зеленчук/сува храна.

Кофа на апаратот за правење мраз (само кај одредени модели)

За да ја отстраните кофата на апаратот за правење мраз, погледнете во делот за кофата на апаратот за правење мраз на страница **82**.

Untitled-18 87 2025-03-11 11:19:02

Одржување

Каде да се чува црпалката (само кај одредени модели)

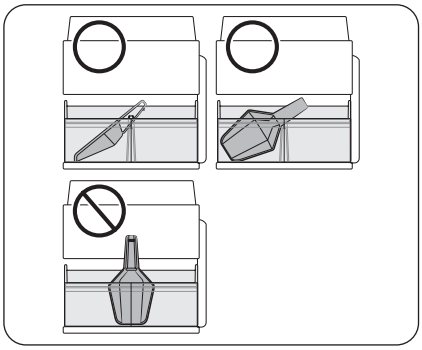

Чувајте ја црпалката во предниот дел од кофата за мраз. Поставете ја црпалката како што е прикажано на сликата, притоа внимавајќи да не му пречи на диспензерот за мраз кога ќе се вметне садот од кофата за мраз.

ЗАБЕЛЕШКА

Ако садот од кофата за мраз не е вметнат целосно, мразот може да падне зад (или надвор од) кофата за мраз или апаратот за правење мраз може да престане да прави мраз.

Бокал за автоматско полнење (само кај одредени модели)

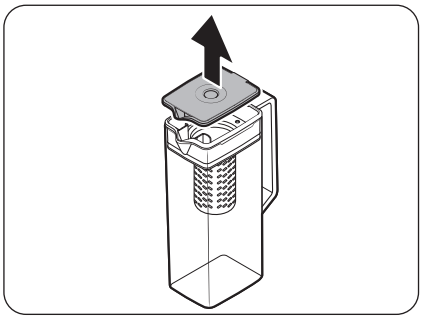

1. Фатете ја вдлабнатината на рачката на **капакот**, а потоа повлечете нагоре за да го отстраните.

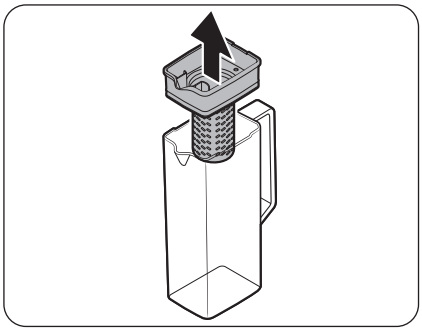

2. Фатете ги двете страни на **држачот на инфузерот**, а потоа повлечете нагоре за да го отстраните.

Untitled-18 88 2025-03-11 11:19:02

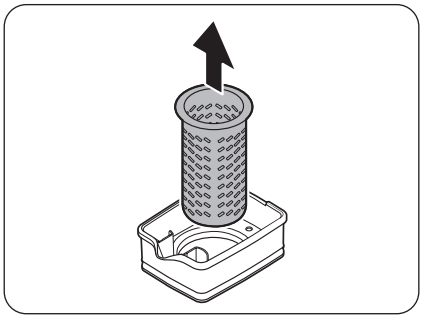

3. Малку завртете го **инфузерот** и извлечете го од запечатениот отвор.
4. Исчистете го **инфузерот** со неутрални средства под млаз вода. Исплакнете го и добро исушете го.
5. Повторно составете го бокалот за автоматско полнење во обратен редослед од демонтирањето.

⚠ **ВНИМАНИЕ**

Бокалот за вода и капакот не се безбедни за во микробранова печка и може да се стопат или деформираат доколку се изложат на топлина (вклучително и жешка вода). По потреба, рачно измијте ги во ладна или во топла вода. (Температурата на водата мора да биде пониска од 70 °C.)

Untitled-18 89 2025-03-11 11:19:03

Одржување

Чистење

Внатрешност и надворешност

⚠ ПРЕДУПРЕДУВАЊЕ

- Не користете бензол, разредувач, оцет, течен избелувач, сода бикарбона, лимонска киселина, мешавини од соли или детергент за автомобили/домаќинства како на пример Clorox™ за чистење на фрижидерот. Тие може да ја оштетат површината на фрижидерот и да предизвикаат пожар.
- Не прскајте вода директно на фрижидерот. Ова може да доведе до струен удар.
- Не ставајте прсти или други предмети во отворот на диспензерот.

Редовно користете сува крпа за да ги отстраните сите туѓи супстанции, како на пример прашина или вода од терминалите на приклучницата и точките за контакт.

1. Исклучете го кабелот за напојување.
2. Со навлажнета, мека, памучна крпа или хартиена крпа исчистете ја внатрешноста и надворешноста на фрижидерот.
3. Кога ќе завршите, исушете добро со сува крпа или хартиена крпа.
4. Вклучете го кабелот за напојување.

Диспензер за мраз/вода (само кај одредени модели)

ЗАБЕЛЕШКА

Од хигиенски причини, редовно чистете го диспензерот.

⚠ ВНИМАНИЕ

Кога ќе изберете издробен мраз, во каналот за мраз може да се соберат парчиња мраз. За да го спречите тоа, отстранете го насобраниот мраз од каналот со помош на чиста, мека крпа.

Прскалка на диспензерот (само кај одредени модели)

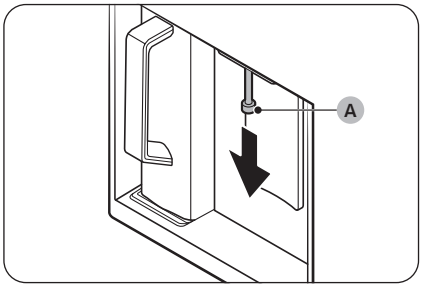

1. Држете го крајот на **прскалката на диспензерот (A)**.
2. Додека ја вртите **прскалката на диспензерот (A)** налево, повлечете ја надолу за да ја извадите од диспензерот.

Untitled-18 90 2025-03-11 11:19:03

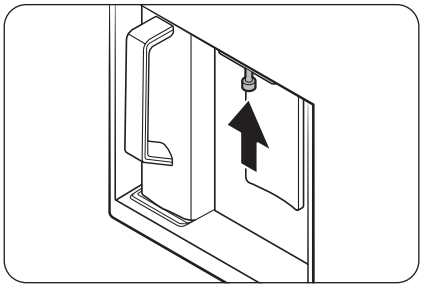

3. Темелно исчистете ја прскалката на диспензерот и потоа повторно составете ја.

⚠ **ВНИМАНИЕ**

- Целосно вметнете ја прскалката на диспензерот така што ќе се врати во првобитната позиција.
- Не користете сунѓер со груби текстури за чистење на прскалката на диспензерот.

Гумени заптивки

Ако гумените заптивки на вратата се извалкаат, вратата може да не се затвора правилно, што ќе ги намали перформансите и ефикасноста на фрижидерот. Користете благ детергент и влажна крпа за да ги чистите гумените заптивки. Потоа, исушете добро со крпа.

Заден панел

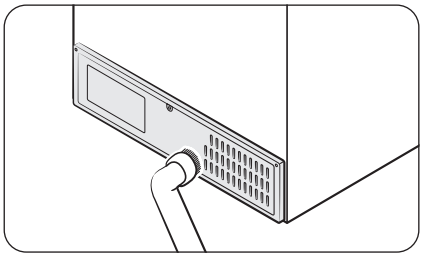

За да не се таложат нечистотии на каблите и изложените делови на задниот панел, чистете го панелот со правосмукалка еднаш или двапати годишно.

⚠ **ВНИМАНИЕ**

Не отстранувајте го задниот **капак на панелот**. Може да настане струен удар.

Untitled-18 91 2025-03-11 11:19:03

Одржување

Мрежест филтер (само кај применливи модели)

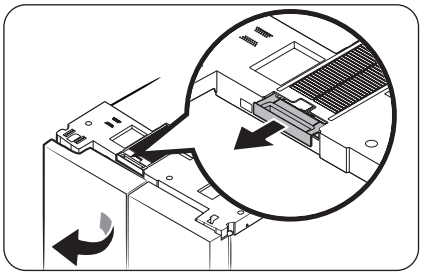

- Отворете ја левата врата од фрижидерот и извадете го мрежестиот филтер што се наоѓа на горниот дел од фрижидерот.
  - Откако ќе ја отстраните прашината, нежно измијте го филтерот со млака вода измешана со неутрален детергент.

ЗАБЕЛЕШКА

- Може да падне прашина при откачување на филтерот.
- Мрежестиот филтер може да се оштети ако го чистите со четка или го миете со топла вода.
- Ако има силен непријатен мирис или силна контаминација, потопете го филтерот во млака вода измешана со неутрален детергент околу 30 минути пред да го исплакнете.

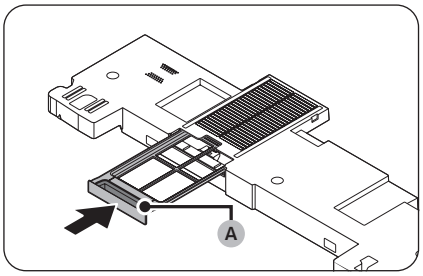

- Откако ќе се исуши филтерот, вметнете го на своето место со **рачката на филтерот (A)** свртена нанадвор.
  - Кога го сушите филтерот, избегнувајте директна сончева светлина и оставете го да се исуши темелно во сенка.

Untitled-18 92 2025-03-11 11:19:04

Замена

Сијалички

Корисникот не може да ги сервисира ламбите. За да ги замените сијаличките на фрижидерот, контактирајте со локалниот сервисен центар на Samsung.

Ламба (извор на светлина)

Овој производ содржи извор на енергија од класа на енергетска ефикасност <G>.

Корисникот не може да ги сервисира ламбите и/или опремата за контрола. За да ги замените ламбите и/или опремата за контрола во производот, контактирајте со локалниот сервисен центар на Samsung.

За детални упатства за замена на ламбите и/или опремата за контрола во производот, посетете ја веб-страницата на Samsung (http://www.samsung.com), одете во Поддршка > Почетна за поддршка и внесете го името на моделот.

За детални упатства за расклопување на ламбите и/или опремата за контрола, едноставно следете го упатството за замена како што е опишано погоре.

Untitled-18 93 2025-03-11 11:19:04

Отстранување проблеми

Пред да го повикате сервисот, прегледајте ги долунаведените точки. Сите повици на сервисот во врска со нормални ситуации (случаи каде што нема дефект) ќе им бидат наплатени на корисниците.

Општо

Температура

Симптом	Можни причини	Решение
Фрижидерот/ замрзнувачот не работи. Температурата на фрижидерот/ замрзнувачот е топла.	• Кабелот за напојување не е правилно приклучен.	• Правилно приклучете го кабелот за напојување.
	• Контролата на температурата не е правилно поставена.	• Поставете пониска температура.
	• Фрижидерот се наоѓа во близина на извор на топлина или директна сончева светлина.	• Чувајте го фрижидерот подалеку од директна сончева светлина или извор на топлина.
	• Недоволен простор помеѓу фрижидерот и околните ѕидови или кујнски елементи.	• Ви препорачуваме растојанието помеѓу фрижидерот и околните ѕидови (или кујнски елементи) да биде повеќе од 50 mm.
	• Фрижидерот е преполн. Храната ги блокира отворите за вентилација на фрижидерот.	• Не го преполнувајте фрижидерот. Не дозволувајте храната да ја блокира вентилацијата.
Фрижидерот/ замрзнувачот премногу лади.	• Контролата на температурата не е правилно поставена.	• Поставете повисока температура.
Внатрешниот ѕид е топол.	• Фрижидерот има цевки отпорни на топлина во внатрешниот ѕид.	• За да спречите формирање на кондензација, фрижидерот има цевки отпорни на топлина во предните агли. Ако температурата во просторијата се зголеми, опремата може да не работи ефикасно. Ова не значи дека системот е дефектен. 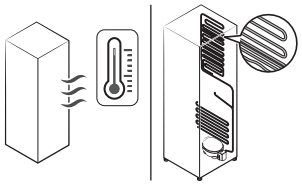

Untitled-18 94 2025-03-11 11:19:04

Симптом	Можни причини	Решение
Осветлувањето, контролниот панел, апаратот за правење мраз, диспензерот за вода и мраз не функционираат истовремено.	• Контролниот режим не е правилно поставен.	**1.** Истовремено допрете и задржете на копчињата ◯ и 〉 во рок од 6 секунди. **2.** Кога екранот ќе почне да трепка, притиснете го копчето 〉. **3.** Изберете го следното копче. • Ако симптомот продолжи и по овие чекори, контактирајте со сервисниот центар на Samsung Electronics.

Непријатна миризба

Симптом	Можни причини	Решение
Во фрижидерот има непријатна миризба.	• Расипана храна.	• Исчистете го фрижидерот и отстранете ја расипаната храна.
	• Храна со силен мирис.	• Погрижете се храната со јак мирис да биде херметички завиткана.

Формирање мраз

Симптом	Можни причини	Решение
Формирање мраз околу отворите за вентилација.	• Храната ги блокира отворите за вентилација.	• Погрижете се храната да не ја блокира вентилацијата на фрижидерот.
Формирање мраз на внатрешните ѕидови.	• Вратата не е правилно затворена.	• Погрижете се храната да не ја блокира вратата. Исчистете ја гумата за заптивање на вратата.

Кондензација

Симптом	Можни причини	Решение
Се формира кондензација на внатрешните ѕидови.	• Доколку вратата се остави отворена, во фрижидерот навлегува влага.	• Отстранете ја влагата и не оставајте ја вратата отворена подолго време.
	• Храна со висок степен на влага.	• Погрижете се храната да биде херметички завиткана.

Untitled-18 95 2025-03-11 11:19:04

Отстранување проблеми

Вода/мраз (само кај модели со диспензер)

Симптом	Можни причини	Решение
Протокот на вода е помал од нормалниот.	• Притисокот на водата е премногу низок.	• Проверете дали притисокот на водата е помеѓу 30 до 125 psi.
Апаратот за правење мраз испушта звук на зуење.	• Функцијата за апаратот за правење мраз е активирана, но доводот на вода до фрижидерот не е поврзан.	• Исклучете го апаратот за правење мраз.
Апаратот за правење мраз не прави мраз.	• Апаратот за правење мраз само што бил инсталиран.	• Мора да почекате 24 часа додека фрижидерот не започне да прави мраз.
	• Температурата на замрзнувачот е превисока.	• Поставете ја температурата на замрзнувачот под -18 °C или -20 °C во топол воздух во просторијата.
	• Активирана е Lock (Заклучување) на панелот на диспензерот.	• Притиснете и задржете ја 3 секунди за да ја деактивирате Lock (Заклучување) на панелот на диспензерот.
	• Апаратот за правење мраз е исклучен.	• Вклучете го апаратот за правење мраз.
	• Садот од кофата за мраз не е целосно вметнат.	• Турнете го садот од кофата за мраз за да се вметне целосно.
Мразот не се исфрла.	• Мразот може да се заглави доколку диспензерот за мраз не се користи долго време (прибл. 3 недели).	• Доколку планирате да не го користите фрижидерот подолг временски период, испразнете го садот од кофата за мраз и исклучете го апаратот за правење мраз.
	• Садот од кофата за мраз не е правилно вметнат.	• Проверете дали садот од кофата за мраз е правилно вметнат.
	• Цревото за довод на вода не е правилно поврзано или доводот на вода не е вклучен.	• Проверете ја инсталацијата за вода. 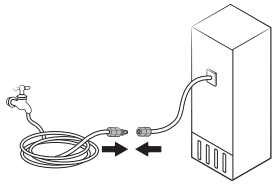

Untitled-18 96 2025-03-11 11:19:05

Симптом	Можни причини	Решение
Водата не се точи.	• Цревото за довод на вода не е правилно поврзано или доводот на вода не е вклучен.	• Проверете ја инсталацијата за вода. 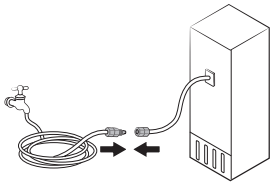
	• Активирана е Lock (Заклучување) на панелот на диспензерот.	• Притиснете и задржете ја 3 секунди за да ја деактивирате Lock (Заклучување) на панелот на диспензерот.
	• Бил инсталиран филтер за вода од трети лица.	• Употребувајте само филтри што се испорачани или одобрени од Samsung. • Неодобрените филтри може да истечат и да го оштетат фрижидерот.
Кога ќе се појави иконата .	Општ тип • покажува на главниот екран. Family Hub, тип AI Home Hub • Показателот на почнува да свети црвено.	Општ тип • Заменете го филтерот за вода. По замената, притиснете на Filter Reset (Ресетирање на филтерот). Тип Family Hub • Заменете го филтерот за вода. По замената, ресетирајте го филтерот преку Fridge Manager (Управник на фрижидерот) > Fridge Settings (Поставки за фрижидерот) > Water Filter (Филтер за вода). Тип AI Home Hub • Заменете го филтерот за вода. По замената, ресетирајте го филтерот преку Product Care (Грижа за производот) > Water Filter (Филтер за вода).

Untitled-18 97 2025-03-11 11:19:05

Отстранување проблеми

Врата со автоматско отворање (само кај одредени модели)

Симптом		Можни причини	Решение
Вратите на фрижидерот не се отвораат доволно широко.	Двете врати 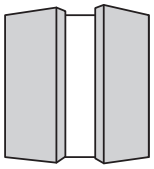	• Задниот дел на фрижидерот е низок.	• Подигнете го задниот дел на фрижидерот за да го нивелирате. * 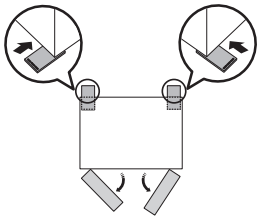
	Лева врата 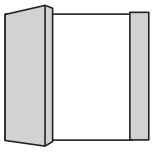	• Задниот десен дел од фрижидерот е низок.	• Подигнете го задниот десен дел од фрижидерот за да го нивелирате. * 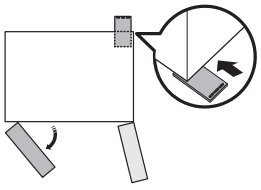
	Десна врата 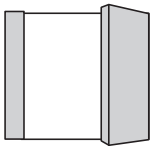	• Задниот лев дел од фрижидерот е низок.	• Подигнете го задниот лев дел од фрижидерот за да го нивелирате. * 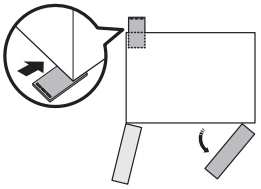

Untitled-18 98 2025-03-11 11:19:06

Симптом	Можни причини	Решение
Вратите на фрижидерот се отвораат премногу широко. 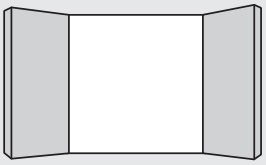	• Предниот дел на фрижидерот е премногу низок.	• Подигнете го предниот дел на фрижидерот за да го нивелирате. * 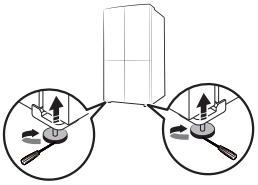

* За повеќе информации за тоа како да го нивелирате фрижидерот, погледнете во делот „**ЧЕКОР 4 Приспособете ја ногалката за нивелирање**“ на страница **37**.

Untitled-18 99 2025-03-11 11:19:07

Отстранување проблеми

Дали слушате невообичаени звуци од фрижидерот?

Пред да го повикате сервисот, прегледајте ги долунаведените точки. Сите повици на сервисот во врска со нормални звуци ќе им бидат наплатени на корисниците.

Овие звуци се нормални.

- Кога започнува или завршува некоја операција, фрижидерот може да испушти звуци слични на автомобилски мотор при палењето. Кога работењето ќе се стабилизира, звуците ќе се намалат.

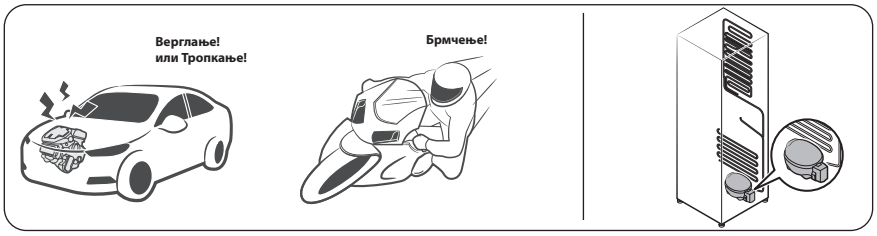

- Додека вентилаторот работи, може да настанат следните звуци. Кога фрижидерот ќе ја достигне поставената температура, нема да има никаков звук од вентилаторот.

- За време на циклус за одмрзнување, водата може да капе на грејачот за одмрзнување и да се слушаат звуци на шушкање.

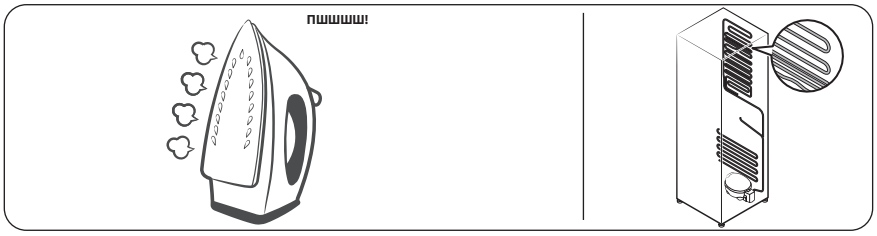

Untitled-18 100 2025-03-11 11:19:08

- Кога фрижидерот се лади или замрзнува, разладниот гас се движи низ затворените цевки, при што се создаваат звуци на меурчиња.

- Кога температурата на фрижидерот се зголемува или намалува, пластичните делови се собираат и прошируваат, при што се создаваат звуци на потчукнување. Овие звуци настануваат за време на циклусите на одмрзнување или при работењето на електронските делови.

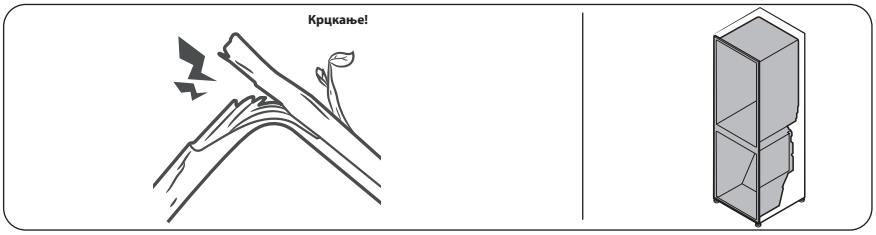

- За моделите со апарат за правење мраз: Кога вентилот за вода се отвора за да го наполни апаратот за правење мраз, може да настанат звуци на зуење.
- Поради изедначувањето на притисокот при отворањето и затворањето на вратата на фрижидерот, може да настанат звуци на шушкање.

Untitled-18 101 2025-03-11 11:19:08

Отстранување проблеми

SmartThings (само кај одредени модели)

Симптом	Постапка
Не можам да ја пронајдам апликацијата „SmartThings“ во продавницата за апликации.	• Верзијата за поддршка на софтверот на апликацијата SmartThings подлежи на промена во согласност со политиката за поддршка на ОС што ја обезбедува производителот. Покрај тоа, во однос на апликацијата SmartThings или функциите што таа ги поддржува, новата политика за ажурирање на апликацијата на постојната верзија на ОС може да се укине поради користење или безбедносни причини.
Апликацијата SmartThings не функционира.	• Апликацијата SmartThings е достапна само за одредени модели. • Старата апликација Samsung Smart Refrigerator не може да се поврзе со моделите Samsung Smart Home.
Апликацијата SmartThings е инсталирана, но не е поврзана со мојот фрижидер.	• Мора да се најавите на вашата сметка на Samsung за да ја користите апликацијата. • Проверете дали вашиот рутер функционира правилно. • Ако иконата за Wi-Fi на екранот на фрижидерот е исклучена, тоа значи дека сè уште не е воспоставено мрежно поврзување. Во тој случај, користете ја апликацијата SmartThings за да го поврзете и да го регистрирате вашиот фрижидер на пристапната точка (AP) на вашиот дом.
Не можам да се најавам на апликацијата.	• Мора да се најавите на вашата сметка на Samsung за да ја користите апликацијата. • Ако немате сметка на Samsung, следете ги инструкциите што ги прикажува апликацијата на екранот за да направите сметка.
Кога се обидувам да го регистрирам мојот фрижидер се појавува порака за грешка.	• Функцијата за едноставно поврзување може да не се изврши поради преголема оддалеченост од вашата пристапна точка (AP) или поради електрични пречки од непосредното опкружување. Почекајте и обидете се повторно.
Апликацијата SmartThings успешно се поврза со мојот фрижидер, но не функционира.	• Исклучете ја и повторно вклучете ја апликацијата SmartThings или, пак, исклучете го и повторно вклучете го рутерот. • Исклучете го фрижидерот, а потоа повторно вклучете го по 1 минута.
Иконата за Wi-Fi трепка. ( ) (само кај одредени модели)	• Поврзете го фрижидерот со апликацијата SmartThings пред да го користите. Кога поврзувањето е успешно извршено, индикаторот престанува да трепка. - Ако не успеете да извршите поврзување или не сакате да ја користите апликацијата, притиснете го и задржете го копчето 〉 10 секунди. Индикаторот престанува да трепка со „O FF (Исклучено)“ прикажано на екранот за температура.

Untitled-18 102 2025-03-11 11:19:08

Open Source Announcement

Open Source Announcement

(For Wi-Fi models only)

The software included in this product contains open source software.

The following URL http://opensource.samsung.com/opensource/SMART_TP1_0/seq/0 leads to open source license information as related to this product.

Untitled-18 103 2025-03-11 11:19:09

Додаток

(Само за региони во ЕУ)

Безбедносно упатство

- За најефикасно користење на енергијата, чувајте ги сите внатрешни делови како на пр. корпи, фиоки, полици и чинија за мраз на положбата предвидена од производителот.
- Овој уред за ладење не е наменет да се користи како уред за вградување.

Упатство за инсталирање

За уреди за ладење со климатска класа

Зависно од климатската класа, овој уред за ладење е наменет да се користи во опсег на собни температури како што е наведено во следнава табела.

Климатската класа може да се најде на плочката со податоци. Производот може да не работи правилно на температури надвор од одредениот опсег.

Климатската класа може да ја најдете на етикетата во внатрешноста на фрижидерот

Опсег на ефективна температура

Фрижидерот е направен да работи нормално во опсегот на температура наведена со температурната класа.

Класа	Симбол	Опсег на собна температура (°C)	
		IEC 62552 (ISO 15502)	ISO 8561
Проширена умерена	SN	+10 до +32	+10 до +32
Умерена	N	+16 до +32	+16 до +32
Суптропска	ST	+16 до +38	+18 до +38
Тропска	T	+16 до +43	+18 до +43

ЗАБЕЛЕШКА

На функцијата за ладење и потрошувачката на енергија на фрижидерот може да влијаат температурата во просторијата, фреквенцијата на отворање на вратите и локацијата на фрижидерот. Препорачуваме соодветно да ги приспособите поставките на температурата.

Untitled-18 104 2025-03-11 11:19:09

Упатство за температурите

Препорачана температура

Оптимално поставена температура за чување храна:

- Фрижидер: 3 °C
- Замрзнувач: -19 °C
- Фрижидер на конвертирање на замрзнувач: 3 °C

ЗАБЕЛЕШКА

Оптималната поставка за температура за секоја преграда зависи од собната температура. Горните оптимални температури се за собна температура од 25 °C.

Засилено ладење

Со Засилено ладење се забрзува процесот на ладење со максимална брзина на вентилаторот. Фрижидерот ќе продолжи да работи со максимална брзина во траење од два часа и половина, а потоа ќе ја врати претходната температура.

Засилено замрзнување

Со Засилено замрзнување се забрзува процесот на замрзнување со максимална брзина на вентилаторот. Замрзнувачот продолжува да работи со полна брзина во траење од 50 часа и потоа се враќа на претходната температура. За да замрзнете големи количества храна, активирајте го Засилено замрзнување во траење од најмалку 20 часа пред да ставите храна во замрзнувачот.

ЗАБЕЛЕШКА

Кога ја користите функцијава, потрошувачката на струја на фрижидерот се зголемува. Не заборавајте да ја исклучите кога не ви треба и да го вратите замрзнувачот на вашите првични поставки на температурата.

Untitled-18 105 2025-03-11 11:19:09

Додаток

Како да се складира за најдобро чување (само за соодветните модели)

Покривајте ја храната за да се задржи влагата и за да не собира непријатни миризби од другата храна. Голем сад со храна како супа или чорба треба да се подели на помали делови и да се стави во плитки садови пред да се стави во фрижидерот. Големо парче месо или цела живина треба да се подели на помали делови или да се стави во плитки садови пред да се стави во фрижидерот.

Распоредување на храната

Полици	Полиците треба да се прилагодливи да собираат разни пакувања.
Посебна преграда (само кај одредени модели)	Запечатените фиоки овозможуваат оптимална средина за чување овошје и зеленчук. Зеленчуците сакаат повлажна средина, а овошјата помалку влажна. Фиоките се опремени со контролни уреди за контролирање на нивото на влажност. (*Зависно од моделот и опциите) Фиока за месо со прилагодлива температура го максимизира времето за чување месо и сирење.
Чување на врата	Не чувајте расиплива храна на вратата. Јајца треба да се чуваат во картонот, на полица. Температурата на корпите на вратата флуктуира повеќе отколку температурата во внатрешноста. Држете ја вратата затворена колку е можно повеќе.
Комора за замрзнување	Можете да чувате замрзната храна, да правите коцки мраз и да смрзнувате свежа храна во комората за замрзнување.

ЗАБЕЛЕШКА

Замрзнувајте само свежа, неоштетена храна. Чувајте ја храната што треба да се замрзне подалеку од храната што е веќе замрзната. За да се спречи губење на вкусот или сушење на храна, ставајте ја во херметички садови.

Untitled-18 106 2025-03-11 11:19:09

Табела за чување во фрижидерот и замрзнувачот

Долготрајноста на свежината зависи од температурата и од изложеноста на влага. Бидејќи датумите на производите не се показател за нивна безбедна употреба, видете во табелава и следете ги дадените совети.

Млечни производи

Производ	Фрижидер	Замрзнувач
Млеко	1 недела	1 месец
Путер	2 недели	12 месеци
Сладолед	-	2-3 недели
Природно сирење	1 месец	4-6 месеци
Крем сирење	2 недели	Не се препорачува
Јогурт	1 месец	-

Месо

Производ	Фрижидер	Замрзнувач
Свежо месо за печење, стекови, кременадли	3-4 дена	2-3 месеци
Свежо мелено месо, сечкано месо	1-2 дена	3-4 месеци
Сланина	7 дена	1 месец
Колбаси, сурови, свински, говедски, мисиркини	1-2 дена	1-2 месеци

Живина / Јајца

Производ	Фрижидер	Замрзнувач
Свежа живина	2 дена	6-8 месеци
Салата со пилешко	1 ден	-
Јајца, свежи во лушпа	2-4 недели	Не се препорачува

Untitled-18 107 2025-03-11 11:19:09

Додаток

Риба / Морска храна

Производ	Фрижидер	Замрзнувач
Свежа риба	1-2 дена	3-6 месеци
Варена риба	3-4 дена	1 месец
Салата со риба	1 ден	Не се препорачува
Сушена или киселена риба	3-4 недели	-

Овошје

Производ	Фрижидер	Замрзнувач
Јаболка	1 месец	-
Праски	2-3 недели	-
Ананас	1 недела	-
Друго свежо овошје	3-5 дена	9-12 месеци

Зеленчук

Производ	Фрижидер	Замрзнувач
Шпаргла	2-3 дена	-
Брокула, зелчиња, грашок, печурки	3-5 дена	-
Зелка, карфиол, краставици, марула	1 недела	-
Моркови, цвекло, ротквици	2 недели	-

Untitled-18 108 2025-03-11 11:19:09

Информации за моделот и нарачување резервни делови

Информации за моделот

За да пристапите до информациите за енергетската ознака за овој производ на Европскиот регистар на производи според енергетското означување (EPREL), скенирајте го QR-кодот на енергетската ознака.
QR-кодот може да го најдете на енергетската ознака во кутијата од вашиот производ.

Информации за деловите

- Минималниот период во текот на кој се достапни резервните делови што се потребни за поправка на уредот
  - 7 години за термостати, сензори за температура, печатени плочки и извори на светлина, рачки за вратата, шарки за вратата, тацни, корпи (кутии или фиоки)
  - 10 години за заптивки за вратата
- Минималното времетраење на гаранцијата на уредот за ладење што го нуди производителот е 24 месеци.
- Релевантните информации за нарачувањето на резервните делови, директно или преку други канали што ги обезбедува производителот, увозникот или овластениот претставник
- Информации за професионална поправка може да најдете на http://samsung.com/support.
  Информации за прирачникот за сервисирање за корисниците може да најдете на http://samsung.com/support.

Untitled-18 109 2025-03-11 11:19:09

Белешки

Белешки

SAMSUNG

НАПОМЕНА (само за модели со Wi-Fi)

Со ова Samsung изјавува дека радио опремата е усогласена со Директивата 2014/53/ЕУ и со соодветните законски барања во ОК.

Целосниот текст на декларацијата за усогласеност за ЕУ и декларацијата за усогласеност за ОК е достапна на следнава интернет адреса: Официјалната декларација за усогласеност можете да ја најдете на http://www.samsung.com, одете во Support (Поддршка) > Product Support (Поддршка за производ) и внесете го името на моделот.

	Фреквентен опсег	Моќност на предавателот (макс.)
Wi-Fi	2412 – 2472 MHz	20 dBm
Bluetooth	2402 – 2480 MHz	20 dBm

HUNGARY	0680SAMSUNG (0680-726-7864)	www.samsung.com/hu/support
CZECH	800 - SAMSUNG (800-726786)	www.samsung.com/cz/support
SLOVAKIA	0800 - SAMSUNG (0800-726 786)	www.samsung.com/sk/support
CROATIA	072 726 786	www.samsung.com/hr/support
BOSNIA	055 233 999	www.samsung.com/support
North Macedonia	023 207 777	www.samsung.com/mk/support
MONTENEGRO	020 405 888	www.samsung.com/support
SLOVENIA	080 697 267 (brezplačna številka)	www.samsung.com/si/support
SERBIA	011 321 6899	www.samsung.com/rs/support
Kosovo	038 40 30 90	www.samsung.com/support
ALBANIA	045 620 202	www.samsung.com/al/support
BULGARIA	0800 111 31 - Безплатен за всички оператори *3000 - Цена на един градски разговор или според тарифата на мобилният оператор 09:00 до 18:00 - Понеделник до Петък	www.samsung.com/bg/support
ROMANIA	0800872678 - Apel gratuit *8000 - Apel tarifat în rețea Program Call Center Luni - Vineri: 9 AM - 6 PM	www.samsung.com/ro/support
POLAND	801-172-678* * (opłata według taryfy operatora)	http://www.samsung.com/pl/support/
LITHUANIA	8-800-77777	www.samsung.com/lt/support
LATVIA	8000-7267	www.samsung.com/lv/support
ESTONIA	800-7267	www.samsung.com/ee/support

Külmik

Kasutusjuhend

Vabalt seisev seade

SAMSUNG

Untitled-7 1 2025-03-11 12:11:08

Sisukord

Ohutusteave	**4**
Mida peate teadma ohutusjuhiste kohta	4
Oluliselt ohutussümbolid ning ettevaatusabinõud	6
Olulised ohutusabinõud	7
Nõuanded transportimise ning asukohavaliku jaoks	10
Olulised nõuanded paigaldamiseks	11
Ettevaatusabinõud paigaldamisel	14
Olulised nõuanded kasutamiseks	15
Ettevaatusabinõud kasutamisel	20
Ettevaatusabinõud puhastamisel	23
Olulised nõuanded kõrvaldamiseks	25
Täiendavad nõuanded õigesti kasutamiseks	26
Juhised elektri- ja elektroonikaseadmete jäätmete kohta	27
Paigaldamine	**28**
Külmiku ülevaade	29
Üksikasjalikud paigaldusjuhised	31
Ukse eemaldamine sissepääsemiseks	43
Kasutamine	**51**
Põhipaneel	51
SmartThings (ainult teatud mudelitel)	62
Bixby (kõnetuvastus – ainult teatud mudelitel)	65
Jaoturi paneel (ainult teatud mudelitel)	67
Erifunktsioonid	68
Hooldus	**83**
Käsitsemine ja hooldus	83
Puhastamine	87
Asendamine	90
Tõrkeotsing	**91**
Üldine	91
Kas kuulete külmikust ebatavalisi helisid?	97
SmartThings (ainult teatud mudelitel)	99
Open Source Announcement	**100**
Open Source Announcement	100

Untitled-7 2 2025-03-11 12:11:08

Lisa	101
Ohutussuunised	101
Paigaldamise juhend	101
Temperatuuri juhend	102
Teave mudeli ja varuosade tellimise kohta	106

Untitled-7 3 2025-03-11 12:11:08

Ohutusteave

Enne uue Samsungi külmiku kasutamist lugege käesolev kasutusjuhend põhjalikult läbi, et teaksite, kuidas uue seadme funktsioone ohutult ja tõhusalt kasutada.

Mida peate teadma ohutusjuhiste kohta

- Selles juhendis leiduvad hoiatused ning olulised ohutusalased juhised ei kata kõiki esineda võivad tingimusi ning olukordi.
  Teie ülesandeks on kasutada külmiku paigaldamisel, hooldamisel ning kasutamisel tervet mõistust, olla ettevaatlik ning hoolikas.
- Kuna järgmised kasutusjuhised hõlmavad erinevaid mudeleid, võivad teie külmiku näitajad erineda käesolevas juhendis esitatutest ning kõik hoiatusmärgid ei pruugi asjakohased olla. Kui teil on küsimusi või probleeme, pöörduge oma lähima teeninduskeskuse poole või otsige abi ning teavet internetist, aadressilt www.samsung.com.
- Külmaainena on kasutusel R-600a või R-134a. Kontrollige seadme tagaküljel olevalt kompressori sildilt või külmikus olevalt nimiandmete sildilt, millist külmutusainet teie seadmes kasutatakse. Kui see külmik sisaldab tuleohtlikku gaasi (külmaaine R-600a), võtke külmiku ohutu kõrvaldamise kohta teabe saamiseks ühendust kohaliku omavalitsusega.
- Külmutusvedeliku torustiku lekkimisel tekkiva tuleohtliku gaasi ja õhu segu tekkimise vältimine sõltub seadme asukoharuumi suurusest ja kasutatava külmutusvedeliku hulgast.

Untitled-7 4 2025-03-11 12:11:08

- Ärge lülitage väliste kahjustustega külmikut sisse. Kahtluse korral konsulteerige oma edasimüüjaga. Ruumi valikul tuleks arvestada 1 m^3 ruumi iga 8 grammi seadmes leiduva R-600a külmaaine kohta.
  Konkreetses külmikus sisalduva külmutusvedeliku hulk on avaldatud külmiku tüübiplaadil.
- Torudest lekkiv külmutusvedelik võib süttida või põhjustada silmavigastusi. Kui külmutusvedelik lekib torust, vältige lahtisi leeke, viige tuleohtlikud esemed tootest eemale ning õhutage kohe ruumi.
  - Vastasel juhul võib tagajärjeks olla tulekahju või plahvatus.
- Toidu saastumise vältimiseks järgige järgmisi juhiseid.
  - Ukse pikka aega lahti hoidmine võib põhjustada seadme kambrite temperatuuri märkimisväärset tõusu.
  - Puhastage regulaarselt toiduga kokku puutuvaid pindu ja juurdepääsetavaid äravoolusüsteeme.
  - Puhastage veepaagid, kui neid ei ole 48 tunni jooksul kasutatud. Loputage võrguga ühendatud veesüsteemi, kui vett ei ole viie päeva jooksul võetud.
  - Hoidke külmkapis toorest liha ja kala sobivates mahutites nii, et need ei puutuks kokku teiste toiduainetega ega tilguks nende peale.
  - Kahetärnilised sügavkülmkambrid sobivad eelkülmutatud toidu hoidmiseks, jäätise hoidmiseks või valmistamiseks ning jääkuubikute valmistamiseks.
  - Ühe-, kahe- ja kolmetärnilised kambrid ei sobi värske toidu külmutamiseks.

Untitled-7 5 2025-03-11 12:11:08

Ohutusteave

- Kui külmutusseade jäetakse pikaks ajaks tühjaks, lülitage see välja, sulatage üles, puhastage, kuivatage ja hallituse tekkimise vältimiseks jätke uks lahti.

Oluliselt ohutussümbolid ning ettevaatusabinõud

Järgige kõiki selles kasutusjuhendis toodud ohutusjuhiseid. Selles kasutusjuhendis kasutatakse järgmisi ohutussümboleid.

⚠ HOIATUS

Ohud ja ohtlikud teguviisid, mis võivad põhjustada **tõsiseid tervisekahjustusi, varalist kahju ja/või surma**.

⚠ ETTEVAATUST!

Ohud ning ohtlikud teguviisid, mis võivad põhjustada **tõsiseid tervisekahjustusi ja/või varalist kahju**.

MÄRKUS

Kasulik teave, mis aitab kasutajatel külmikust aru saada või seda otstarbekalt kasutada.

Need hoiatusmärgid aitavad teil enda ning teiste vigastamist vältida.

Järgige neid tähelepanelikult.

Hoidke juhendit pärast läbilugemist hilisemaks kasutamiseks kindlas kohas.

Untitled-7 6 2025-03-11 12:11:09

Olulised ohutusabinõud

HOIATUS; tuleoht / tuleohtlikud materjalid

⚠ HOIATUS

- Seadme paigutamisel veenduge, et toitejuhe ei oleks kuskil vahel kinni ega kahjustada saanud.
- Ärge paigutage seadme taha mitut teisaldatavat pistikupesa või toiteallikat.
- Täitke ainult joogiveega.
- Ühendage ainult joogiveetorustikuga.
- Tagage õhu juurdepääs seadme korpuses või armatuuris olevatele ventilatsiooniavadele.
- Kasutage sulatamise kiirendamiseks vaid tootja poolt soovitatud mehaanilisi seadmeid või meetodeid.
- Ärge vigastage külmutusvedeliku torustikku.
- Ärge kasutage seadme toidusäilituskambrites elektriseadmeid, mis ei ole tootja soovitatud tüüpi.

- Seade ei ole mõeldud kasutamiseks väheste füüsiliste, motoorsete või vaimsete võimetega, samuti väheste kogemuste ja teadmistega inimestele (sealhulgas lastele), kui nende ohutuse eest vastutav isik ei jälgi neid või ei ole neid seadme kasutamise osas juhendanud.

Untitled-7 7 2025-03-11 12:11:09

Ohutusteave

- Seda seadet võivad kasutada lapsed alates 8. eluaastast ning inimesed, kel on vähenenud füüsilised, sensoorsed või vaimsed võimed, või väheste kogemuste ning teadmistega isikud, kui neile on antud juhiseid toote turvalise kasutamise kohta ja nad saavad aru kaasnevatest ohtudest. See seade ei ole mõeldud lastele mängimiseks. Lapsed ei tohi seadet ilma täiskasvanu juhendamiseta puhastada ja hooldada. 3–8-aastased lapsed tohivad külmikut täita ja tühjendada.
- Kui toitejuhe on kahjustatud, peab tootja, hooldustöötaja või muu samaväärse kvalifikatsiooniga isik selle ohu vältimiseks välja vahetama.
- Pistikupesa peab olema kergesti ligipääsetav, et seadet saaks hädaolukorras vooluvõrgust kiiresti lahti ühendada.
  - See peab asuma väljaspool seadme tagaosa.
- Ärge hoidke seadmes plahvatusohtlikke aineid, näiteks tuleohtliku propellandiga aerosoolmahuteid.
- Kui seade on varustatud LED-lampidega, ärge eemaldage lampide katteid või LED-lampe ise.
  - Pöörduge Samsungi teeninduskeskusse.
  - Kasutage ainult tootja või hooldusteenuse pakkujate poolt pakutavaid LED-lampe.
- Kasutada tuleb seadmega kaasas olevat uut voolikukomplekti. Vanu voolikuid ei tohi kasutada.
- Ühendage külmiku veevoolik ainult joogiveetorustikuga. Jäävalmistaja korralikuks töötamiseks peab veesurve olema 206–861 kPa (30–125 psi).
- Kõige tõhusamaks energia kasutamiseks hoidke kõik sisetarvikud, nt korvid, sahtlid ja riiulid asendis, nagu tootja need tarnis.

Untitled-7 8 2025-03-11 12:11:09

- Toote parima energiatõhususe saavutamiseks jätke kõik riiulid, sahtlid ja korvid oma algsesse asendisse.

Kuidas energiakulu minimeerida

- Paigaldage külmik jahedasse kuiva ruumi, millel on piisav ventilatsioon.
- Kindlustage, et külmik oleks kaitstud otsese päikesekiirguse eest ning ärge paigaldage külmikut kunagi soojusallika (näiteks radiaatori) vahetusse lähedusse.
  - Energiatõhususe tagamiseks on soovitatav ventilatsiooniavasid ja võresid mitte blokeerida.
  - Laske soojal toidul enne külmikusse panemist jahtuda.
  - Pange külmutatud toiduained külmikusse sulama. Seeläbi saate kasutada ära külmutatud toiduainete madalaid temperatuure külmikus oleva toidu jahutamiseks.
  - Ärge hoidke ust toiduainete külmikusse panemisel ja väljavõtmisel liiga kaua lahti.
  - Mida vähem sügavkülmiku ust lahti hoitakse, seda vähem jääd sügavkülmikus moodustub.
  - Puhastage külmiku tagakülge regulaarselt. Tolm suurendab energiakulu.
  - Ärge seadke temperatuuri vajalikust külmemaks.
  - Tagage külmiku põhja ja tagakülje puhul piisav ruum õhu väljalaskeks. Ärge katke õhutusavasid kinni.
  - Jätke paigaldamisel liikumisruumi paremale, vasakule, taha ja üles. See aitab energiakulu vähendada ja teie elektriarved väiksemana hoida.

Untitled-7 9 2025-03-11 12:11:09

Ohutusteave

Nimetatud seade on mõeldud kasutamiseks kodumajapidamistes ja sarnastes kohtades, nt

- poodide, kontorite ja muude töökeskkondade personali köögiruumides;
- taludes ning hotellides, motellides ja muudes elamutüüpi keskkondades klientide poolt;
- kodumajutustüüpi keskkondades;
- toitlustamise ja sarnastes mittejaemüügi rakendustes.

Nõuanded transportimise ning asukohavaliku jaoks

⚠ HOIATUS

- Seadme transportimisel ja paigaldamisel tuleb hoolitseda selle eest, et ükski külmutusahela osa ei saaks kahjustada.
  - Torustikust lekkiv külmutusvahend võib süttida või silmi kahjustada. Kui avastate lekke, vältige lahtisi leeke või muid süttimist põhjustavaid tegureid ning õhutage seadme asukohaks olevat ruumi mitme minuti vältel.
  - Seade sisaldab väikest kogust isobutaanipõhist külmaainet (R-600a), mis on looduslikult leiduv keskkonnale ohutu, kuid kergesti süttiv gaas. Seadme transportimisel ja paigaldamisel tuleb hoolitseda selle eest, et ükski külmutusahela osa ei saaks kahjustada.
- Külmiku transportimisel ja paigaldamisel ärge puudutage selle tagaküljel olevat veevoolikut.
  - See võib külmikut kahjustada, mille tagajärjel ei saa veekraani kasutada.

Untitled-7 10 2025-03-11 12:11:09

Olulised nõuanded paigaldamiseks

⚠ HOIATUS

- Ärge paigaldage külmikut niiskesse kohta või asukohta, kus see võib veega kokku puutuda.
  - Voolu all olevate osade kahjustunud isolatsioon võib põhjustada elektrilöögi või tulekahju.
- Ärge paigaldage külmikut otsese päikesevalguse kätte ega ahjudest, küttesüsteemidest või muudest seadmetest kiirguva kuumuse mõjualasse.
- Ärge ühendage mitut seadet sama harupistikuga. Külmik peab olema alati ühendatud eraldi seinakontakti, mille nimipinge vastab külmiku tüübiplaadil näidatule.
  - See tagab parima töö ning ennetab ka maja elektrijuhtmestiku ülekoormamist, mis võib juhtmete ülekuumenemise tõttu tuleohtu tekitada.
- Ärge ühendage pistikut seinakontakti, mis ei ole kindlalt fikseeritud.
  - Vastasel juhul eksisteerib tulekahju või elektrilöögi oht.
- Ärge kasutage toitejuhet, mille otstes või mujal leidub pragusid või hõõrdumisjälgi.
- Ärge painutage toitejuhet ülemäära ega asetage sellele raskeid esemeid.
- Ärge tõmmake toitejuhet või painutage seda liigselt.
- Ärge väänake või siduge toitejuhet sõlme.
- Ärge riputage toitejuhet metallist esemele, paigutage toitejuhtmele raskeid esemeid, sisestage toitejuhet esemete vahele või suruge toitejuhet külmiku taga asuvasse ruumi.

Untitled-7 11 2025-03-11 12:11:09

Ohutusteave

- Külmiku liigutamisel vältige hoolikalt selle toitejuhtmest üle veeretamist või juhtme vigastamist.
  - See võib põhjustada elektrilöögi või tulekahju.
- Ärge kunagi eemaldage külmikut vooluvõrgust seda juhtmest tõmmates. Hoidke alati tugevalt pistikust ning tõmmake see seinakontaktist otsesuunas välja.
  - Juhtme vigastamine võib põhjustada lühise, tulekahju ja/või elektrilöögi.
- Ärge kasutage külmiku lähedal aerosoole.
  - Aerosoolide kasutamine külmiku lähedal võib põhjustada plahvatuse või tulekahju.
- Ärge paigaldage nimetatud külmikut kütteseadme või kergsüttiva materjale lähedale.
- Ärge paigaldage seda seadet asukohta, kus võib esineda gaasilekkeid.
  - See võib põhjustada elektrilöögi või tulekahju.
- Külmik tuleb enne kasutamist vastavalt juhistele korrektselt sobivasse asukohta paigaldada.
- Ühendage pistik õiges asendis pistikupesasse, nii et juhe ripub allapoole.
  - Kui ühendate pistiku tagurpidi, võib juhe katki minna ning põhjustada tulekahju või elektrilöögi.
- Veenduge, et külmiku tagumine paneel ei muljuks ega vigastaks pistikut.
- Hoidke pakkematerjalid pärast toote lahtipakkimist laste käeulatusest väljas.
  - Lapsed võivad nende pähe tõmbamise tagajärjel lämbuda.

Untitled-7 12 2025-03-11 12:11:09

- Ärge paigaldage seda seadet niiskesse, õlisesse või tolmusesse asukohta ega asukohta, mis on otsese päikesevalguse või vee (vihmapiiskade) mõjualas.
  - Voolu all olevate osade kahjustunud isolatsioon võib põhjustada elektrilöögi või tulekahju.
- Kui külmikus on tolmu või vett, eemaldage toitejuhe pistikupesast ning võtke ühendust Samsung Electronicsi teeninduskeskusega.
  - Vastasel juhul esineb tulekahju oht.
- Ärge seiske seadme peal või asetage sinna esemeid (nt pesu, süüdatud küünlad, süüdatud sigaretid, nõud, kemikaalid, metallesemed jne).
  - See võib põhjustada elektrilöögi, tulekahju, toote häireid või kehavigastusi.
- Eemaldage kõik kaitsekiled enne toote esmakordset ühendamist toitevõrku.
- Tuleb jälgida, et lapsed ei mängiks lukustusrõngastega, mida kasutatakse ukse reguleerimiseks, või veetoru klambritega.
  - Lapsed võivad lukustusrõnga või veetoru klambri allaneelamise tagajärjel lämbuda. Hoidke lukustusrõngad ja veetoru klambrid lastele kättesaamatus kohas.
- Külmik tuleb ohutult maandada.
  - Veenduge, et olete külmiku maandanud enne, kui püüate seadme mis tahes osa uurida või parandada. Voolulekked võivad põhjustada tõsist elektrilööki.

Untitled-7 13 2025-03-11 12:11:09

Ohutusteave

- Ärge kunagi kasutage elektri maandamiseks gaasitorusid, telefoniliine ega muid potentsiaalselt äikese poolt tabatavaid objekte.
  - Voolulekete või nendest tekitatud elektrilöökide vältimiseks peate külmiku maandama.
  - See võib põhjustada elektrilöögi, tulekahju, plahvatuse või toote häireid.
- Ühendage pistik kindlalt seinakontakti. Ärge kasutage vigastatud toitepistikut, vigastatud toitejuhet või lahtist seinakontakti.
  - See võib põhjustada elektrilöögi või tulekahju.
- Külmiku kaitse tuleb vahetada kvalifitseeritud tehniku või teenindusettevõte poolt.
  - Vastasel juhul võite saada elektrilöögi või kehavigastuse.

Ettevaatusabinõud paigaldamisel

⚠ ETTEVAATUST!

- Paigaldage külmik tasasele pinnale ning jätke selle ümber piisavalt ruumi.
  - Kui külmik pole tasakaalus, võib jahutamistõhusus ja kasutusiga väheneda.
- Pärast paigaldamist ja sisselülitamist laske seadmel enne toiduainete lisamist kaks kuni kolm tundi seista.

Untitled-7 14 2025-03-11 12:11:09

- Soovitame tungivalt, et külmiku paigaldaks kvalifitseeritud tehnik või teenindusettevõte.
  - Selle nõuande mittejärgimine võib põhjustada elektrilöögi, tulekahju, plahvatuse, toote häireid või kehavigastusi.

Olulised nõuanded kasutamiseks

⚠ HOIATUS

- Ärge sisestage toitejuhet seinakontakti märgade kätega.
  - Selle tagajärjeks võib olla elektrilöök.
- Ärge hoidke külmiku peal esemeid.
  - Ukse sulgemisel või avamisel võivad need esemed kukkuda ning põhjustada kehavigastusi ja/või materiaalset kahju.
- Ärge pange käsi, jalgu või metallist esemeid (näiteks söögipulkasid jne) külmiku alla või taha.
  - See võib põhjustada elektrilöögi või kehavigastusi.
  - Teravad servad võivad kehavigastusi põhjustada.
- Ärge puudutage märgade kätega sügavkülmiku siseseinu või sügavkülmikus hoitavaid tooteid.
  - See võib põhjustada külmakahjustusi.
- Ärge asetage külmikule veega täidetud esemeid.
  - Nende ümberminemise korral võib tekkida tulekahju või elektrilöögi oht.
- Ärge hoidke lenduvaid või tuleohtlikke esemeid või aineid (benseeni, vedeldit, propaani, alkoholi, eetrit, vedelat propaani ja muid selliseid aineid) külmikus.
  - See külmik on mõeldud ainult toiduainetele.

Untitled-7 15 2025-03-11 12:11:09

  - See võib põhjustada tulekahju või plahvatuse.
- Lastel peab olema järelevaataja, kes tagab, et seadmega ei mängita.
  - Hoidke näpud kõikvõimalikest vahedest väljas. Uste ja ruumi vahelised vahekaugused on jäetud meelega väikesteks. Olge laste läheduses uste avamisel ettevaatlik.
- Ärge pange oma või laste sõrmi uste vahele.
  - Hoidke sõrmed vasakust ja paremast uksevahest eemal. Olge uste avamisel ettevaatlik, kui sõrmed on uste vahel.
- Ärge lubage lastel ukse või ukse korvide küljes rippuda. Nad võivad saada tõsiseid vigastusi.
- Ärge laske lastel külmikusse siseneda. Nad võivad sinna kinni jääda.
- Ärge pange oma käsi seadme all olevasse tühimikku.
  - Teravad servad võivad kehavigastusi põhjustada.
- Ärge hoidke külmikus farmaatsiatooteid, teaduslikke materjale või muid temperatuuri suhtes tundlikke tooteid.
  - Tooteid, mis vajavad täpset temperatuurirežiimi, ei tohiks külmikus hoida.
- Kui tunnete ravimite või suitsu lõhna, eemaldage toitejuhe pistikupesast ning võtke ühendust Samsung Electronicsi teeninduskeskusega.
- Kui külmikus on tolmu või vett, eemaldage toitejuhe pistikupesast ning võtke ühendust Samsung Electronicsi teeninduskeskusega.
  - Vastasel juhul esineb tulekahju oht.
- Ärge lubage lastel sahtlile astuda.
  - Sahtel võib puruneda ning lapsed võivad libastuda.

Untitled-7 16 2025-03-11 12:11:10

- Ärge jätke järelvalveta külmiku uksi lahti ega lubage lastel külmikusse siseneda.
- Ärge laske väikelastel või lastel külmiku sahtlisse pugeda.
  - Ukse sulgumisel võib see põhjustada lämbumissurma või kehavigastusi.
- Ärge pange külmikusse liiga palju toitu.
  - Ukse avamisel võib mõni ese välja kukkuda ning tekitada kehavigastusi või materiaalset kahju.
- Ärge pihustage külmiku pinnale lenduvaid materjale nagu putukamürke.
  - Esiteks, need on inimestele kahjulikud, ja teiseks, need võivad põhjustada elektrilöögi, tulekahju või külmiku rikkeid.
- Ärge kunagi pange sõrmi ega mingeid esemeid veekraani avasse, jäärenni ega jäävalmistaja korvi.
  - See võib põhjustada kehavigastusi või varalist kahju.
- Ärge kasutage või pange temperatuuri suhtes tundlikke aineid nagu tuleohtlikke spreisid, tuleohtlikke esemeid, kuiva jääd, ravimeid või kemikaale külmikusse või selle lähedusse.
- Ärge kasutage külmiku sisemuse kuivatamiseks fööni. Ärge asetage halva lõhna eemaldamiseks külmikusse süüdatud küünalt.
  - See võib põhjustada elektrilöögi või tulekahju.
- Täitke veepaak, jääalus ja jääkuubikute valmistamisalus ainult joogiveega (mineraalvee või puhastatud veega).
  - Ärge täitke paaki tee, mahla või spordijoogiga, see võib külmikut kahjustada.

Untitled-7 17 2025-03-11 12:11:10

Ohutusteave

- Ärge seiske seadme peal või asetage sinna esemeid (nt pesu, süüdatud küünlad, süüdatud sigaretid, nõud, kemikaalid, metallesemed jne). See võib põhjustada elektrilöögi, tulekahju, toote häireid või kehavigastusi. Ärge asetage seadmele veega täidetud esemeid.
  - Nende ümberminemise korral võib tekkida tulekahju või elektrilöögi oht.
- Ärge kunagi vaadake UV LED-lampi pika perioodi vältel.
  - Selle tulemus võib olla ultraviolettkiirtest tingitud silmade väsimus.
- Ärge pange riiulit tagurpidi. Sellisel juhul riiuli piiraja ei tööta.
  - See võib põhjustada kehavigastusi, kuna klaasriiulid võivad kukkuda.
- Kui avastate lekke, siis vältige lahtisi leeke või muid süttimist tekitada võivaid tegureid ning õhutage seadme asukoharuumi mitme minuti vältel.
  - Külmikut ega toitejuhet ei tohi puudutada.
  - Ärge kasutage ventileerimiseks tiivikut.
  - Säde võib põhjustada plahvatuse või tulekahju.
- Pudelid tuleks nende väljakukkumise vältimiseks paigutada tihedalt üksteise kõrvale.
- See külmik on mõeldud ainult toidu säilitamiseks koduses keskkonnas.
- Ärge üritage külmikut ise parandada, lahti võtta või täiustada.
- Ärge kasutage muid kaitsmeid (näiteks vasest, terastraadist jne) peale standardkaitsete.

Untitled-7 18 2025-03-11 12:11:10

- Kui külmik vajab parandamist või uuesti paigaldamist, võtke ühendust lähima teeninduskeskusega.
  - Selle nõuande mittejärgimine võib põhjustada elektrilöögi, tulekahju, toote häireid või kehavigastusi.
- Kui külmikust tuleb põlemislõhna või suitsu, eemaldage külmiku pistik koheselt pistikupesast ning võtke ühendust Samsung Electronicsi teeninduskeskusega.
  - Vastasel juhul võib esineda elektrilöögi või tulekahju oht.
- Tõmmake toitejuhe pistikupesast välja enne külmiku siselampide vahetamist.
  - Vastasel juhul esineb elektrilöögi oht.
- Kui teil on raskusi mitte-LED-lambi vahetamisega, võtke ühendust Samsungi teeninduskeskusega.
- Ühendage pistik kindlalt seinakontakti.
- Ärge kasutage vigastatud toitejuhet või lahtist seinakontakti.
  - See võib põhjustada elektrilöögi või tulekahju.

Untitled-7 19 2025-03-11 12:11:10

Ohutusteave

Ettevaatusabinõud kasutamisel

⚠ ETTEVAATUST!

- Ärge külmutage sulatatud toitu uuesti.
  - Külmutatud ja sulatatud toidul tekivad kahjulikud bakterid kiiremini kui värskel toidul.
  - Teine sulatamine lagundab veelgi rohkem rakke, leotades niiskust välja ja muutes toote terviklikkust.
- Ärge sulatage liha toatemperatuuril.
  - Ohutus sõltub sellest, kas toorainet käsitseti õigesti.
- Ärge asetage klaasi või pudeleid või karboniseeritud jooke sügavkülmikusse.
  - Mahuti võib külmuda ja puruneda, see võib põhjustada vigastusi.
- Kasutage ainult külmikuga kaasas olevat jäävalmistajat.
- Kui lahkute pikemaks ajaks kodust (nt puhkusele) ja ei kasuta veekraani ega jäävalmistajat, sulgege veeventiil.
  - Vastasel juhul võib vesi lekkima hakata.
- Kui te ei kavatse külmikut pikema aja jooksul kasutada (kolm nädalat või kauem), tühjendage külmik, k.a jääkorv, ühendage see vooluvõrgust lahti, sulgege veeventiil, pühkige liigne niiskus siseseintelt ning jätke uksed lahti, et vältida lõhnade ja hallituse teket.
- Toote parima töö tagamiseks:
  - ärge asetage toitu liiga lähedale õhuavadele külmiku tagaosas, kuna see võib takistada õhu vaba liikumist külmikus;
  - pakendage toit korralikult või pange see enne külmikusse asetamist õhukindlatesse karpidesse;

Untitled-7 20 2025-03-11 12:11:10

- palun jälgige külmutatud toodete maksimaalset säilitusaega.
- Kui olete eemal vähem kui kolm nädalat, pole külmikut vaja vooluvõrgust lahti ühendada. Kui aga lahkute kauemaks kui kolmeks nädalaks, võtke välja kogu toit ja jääkorvist jää, ühendage külmik vooluvõrgust lahti, sulgege veeventiil, pühkige liigne niiskus siseseintelt ning jätke uksed lahti, et vältida lõhnade ja hallituse teket.

• Garantiiteenus ja modifikatsioonid.
  - Kolmandate isikute tehtud antud seadmele muudatused või modifikatsioonid ei ole kaetud Samsungi garantiiteenusega, samuti ei ole Samsung vastutav ohutusega seotud probleemide eest, mis tulenevad kolmandate isikute tehtud modifikatsioonidest.
• Ärge blokeerige külmiku õhuavasid.
  - Kui õhuavad on blokeeritud (eriti plastikkotiga), võib külmik üle jahutada. Kui jahutusperiood kestab liiga kaua, võib veefilter puruneda ja põhjustada vee lekke.
• Kasutage ainult külmikuga kaasas olevat jäävalmistajat.
• Pühkige külmiku seest ära üleliigne niiskus ning jätke uksed lahti.
  - Vastasel juhul võib külmikusse tekkida halb lõhn ja hallitus.
• Kui ühendate külmiku vooluvõrgust lahti, peaksite enne selle uuesti vooluvõrku ühendamist vähemalt viis minutit ootama.
• Kui vesi on sattunud külmikusse, eemaldage toitejuhe pistikupesast ning võtke ühendust Samsung Electronicsi teeninduskeskusega.

Untitled-7 21 2025-03-11 12:11:10

Ohutusteave

- Ärge avaldage mis tahes klaasi pinnale tugevat survet või liigset jõudu.
  - Purunenud klaas võib põhjustada kehavigastusi ja/või varalist kahju.
- Täitke veepaak ja jääkuubikute valmistamisalus ainult joogiveega (kraanivee, mineraalvee või puhastatud veega).
  - Ärge täitke paaki tee või spordijoogiga. See võib külmikut kahjustada.
- Olge ettevaatlik, et teie sõrmed ei jääks elementide vahele.
- Kui külmik ujutatakse üle, võtke ühendust lähima teeninduskeskusega.
  - Vastasel juhul eksisteerib tulekahju või elektrilöögi oht.
- Ärge hoidke taimeõli külmkapi uksesahtlites. Õli võib tahkuda, mistõttu selle maitse võib muutuda vastikuks ja seda võib olla keeruline kasutada. Lisaks võib avatud anum lekkida ja lekkinud õli võib tekitada uksesahtlisse pragusid. Pärast õlianuma avamist on soovitatav hoida seda jahedas ja varjulises kohas, nt kapis või sahvris.
  - Taimeõli näited: oliiviõli, maisiõli, viinamarjaseemneõli jne.

Untitled-7 22 2025-03-11 12:11:10

Ettevaatusabinõud puhastamisel

⚠ ETTEVAATUST!

- Ärge pihustage vett otse külmiku sise- või välispinnale.
  - Tulekahju või elektrilöögi oht.
- Ärge kasutage külmiku sisemuse kuivatamiseks fööni.
- Ärge asetage külmikusse süüdatud küünalt halva lõhna eemaldamiseks.
  - See võib põhjustada elektrilöögi või tulekahju.
- Ärge pihustage puhastusvahendeid otse ekraanipaneelile.
  - Ekraanil olevad trükitud tähed võivad maha kuluda.
- Kui seadmesse on sattunud mis tahes võõraine, nt vesi, eemaldage pistik pistikupesast ning võtke ühendust lähima teeninduskeskusega.
  - Vastasel juhul võib tagajärjeks olla elektrilöök või tulekahju.
- Kasutage toitepistiku harudelt mis tahes võõrkehade või tolmu eemaldamiseks puhast ja kuiva lappi. Ärge kasutage pistiku puhastamiseks märga või niisket lappi.
  - Vastasel juhul esineb tulekahju või elektrilöögi oht.
- Ärge puhastage seadet, pihustades sellele vett.
- Ärge kasutage puhastamiseks benseeni, vedeldit, Cloroxit ega kloriide.
  - Need võivad kahjustada seadme pinda ning põhjustada tulekahju.
- Ärge pange sõrmi või esemeid jää väljutusavasse.
  - See võib põhjustada kehavigastusi või varalist kahju.

Untitled-7 23 2025-03-11 12:11:10

Ohutusteave

- Enne seadme puhastamist või hooldamist eemaldage see pistikupesast.
  - Vastasel juhul võib tagajärjeks olla elektrilöök või tulekahju.
- Kasutage külmiku puhastamiseks puhast käsna või pehmet lappi ning lahja puhastusvahendi ja sooja vee lahust.
- Ärge kasutage välispindadel (uksed ja korpus), plastosadel ega ukse- või sisemistel tihenditel abrasiivseid ega tugevatoimelisi puhastusvahendeid, nagu aknapuhastusvahendid, küürimisvahendid, kergsüttivad vedelikud, soolhapped, puhastusvahad, kontsentreeritud puhastusvahendid, valgendid või naftasaadusi sisaldavad puhastusvahendid.
  - Need võivad tekitada materjalile kriimustusi või kahjustada seda.
- Ärge puhastage klaasriiuleid ega -katteid sooja veega, kui need on külmad. Klaasriiulid ja -katted võivad puruneda, kui need puutuvad kokku järskude temperatuurimuutustega või lähevad millegi vastu või kukuvad maha.

Untitled-7 24 2025-03-11 12:11:10

Olulised nõuanded kõrvaldamiseks

⚠ HOIATUS

- Kõrvaldage selle külmiku pakkematerjal keskkonnasõbralikul viisil.
- Veenduge enne külmiku kasutuselt kõrvaldamist, et ükski külmiku tagaküljel olevatest torudest ei oleks vigastatud.
- Selle külmiku kasutuselt kõrvaldamisel eemaldage uksed/ uksetihendid ning uksesulgurid, et välistada väikelaste või loomade sügavkülmikusse lõksu jäämist. Lastel peab olema järelevaataja, kes tagab, et seadmega ei mängita. Külmikusse lõksu jäämisel võib laps saada kehavigastusi või surnuks lämbuda.
  - Külmikusse lõksu jäämisel võib laps saada kehavigastusi ja surnuks lämbuda.
- Isolatsioonis kasutatakse tsüklopentaani. Isolatsioonimaterjalis sisalduvad gaasid tuleb utiliseerida erimeetodiga. Lisateabe saamiseks külmiku keskkonnasõbraliku utiliseerimise kohta võtke ühendust vastava asutusega.
- Hoidke pakkematerjal laste käeulatusest väljas, kuna pakend võib osutuda lastele ohtlikuks.
  - Lapsed võivad koti pähe tõmbamise tagajärjel lämbuda.

Untitled-7 25 2025-03-11 12:11:10

Ohutusteave

Täiendavad nõuanded õigesti kasutamiseks

- Elektrikatkestuse korral helistage oma elektriteenuse pakkujale ja küsige, kui kaua katkestus kestab.
  - Enamik voolukatkestusi, mis parandatakse tunni või kahe jooksul, ei mõjuta teie külmikus valitsevat temperatuuri. Peaksite siiski voolukatkestuse ajal võimaluse korral vältima külmiku uste avamist.
  - Kui voolukatkestus kestab üle 24 tunni, eemaldage ning visake ära sügavkülmutatud toit.
- Külmik ei pruugi ühtlaselt töötada (külmutatud sisu võib üles sulada või temperatuur võib külmutatud toiduainete kambris liiga kõrgeks tõusta), kui see on pikemat aega seadmele ette nähtud temperatuurivahemikust külmemas keskkonnas.
- Teatud toiduainete külmutamine võib nende omaduste tõttu säilitamist halvasti mõjutada.
- Külmik on jäätumisvaba ja seega puudub vajadus külmiku käsitsi sulatamiseks. See teostatakse automaatselt.
- Temperatuuri tõus sulatamise ajal vastab ISO nõuetele. Kui soovite ennetada külmutatud toidu temperatuuri tõusu seadme sulatamisel, mähkige külmutatud toit mitme ajalehekihi sisse.
- Ärge sügavkülmutage uuesti täielikult sulanud toiduaineid.
- Kahe tärniga sektsiooni(de)s või kahe tärniga märgistatud kambri(te)s (**) on temperatuur veidi kõrgem sügavkülmiku teistest kambritest.
  Kahetärnilis(t)e osa(de) või kambri(te) asukoht (asukohad) sõltub (sõltuvad) tootest, seega vt tarnitud osade juhiseid ja/või tingimusi.

Untitled-7 26 2025-03-11 12:11:10

Juhised elektri- ja elektroonikaseadmete jäätmete kohta

Õige viis toote kasutuselt kõrvaldamiseks (elektriliste ja elektrooniliste seadmete jäätmed)

(Kehtib riikides, kus jäätmed kogutakse sorteeritult)

Selline tähistus tootel või selle tarvikutel või dokumentidel näitab, et toodet ega selle elektroonilisi tarvikuid (nt laadija, peakomplekt, USB-kaabel) ei tohi kasutusaja lõppemisel käidelda koos muude olmejäätmetega. Selleks et vältida jäätmete kontrollimatu käitlemisega seotud võimaliku kahju tekitamist keskkonnale või inimeste tervisele ning edendada materiaalsete vahendite säästvat taaskasutust, eraldage need esemed muudest jäätmetest ja suunake need vastutustundlikult taasringlusse.

Kodukasutajad saavad teavet nende esemete keskkonnaohutu taaskasutamise kohta kas toote müüjalt või keskkonnaametist.

Firmad peaksid võtma ühendust tarnijaga ning kontrollima ostulepingu tingimusi ja sätteid. Toodet ega selle elektroonilisi tarvikuid ei tohi panna muude hävitamiseks mõeldud kaubandusjäätmete hulka.

Teavet Samsungi keskkonnahoiu ja tootega seotud kohustuste kohta (nt REACH, WEEE, patareid) leiate meie jätkusuutlikkuse veebilehelt www.samsung.com

(Ainult Euroopa riikides ja Ühendkuningriigis müüdavate toodete puhul.)

Untitled-7 27 2025-03-11 12:11:11

Paigaldamine

Enne külmiku kasutamist järgige toodud juhiseid hoolikalt, et tagada selle nõuetekohane paigaldamine ja vältida õnnetusjuhtumeid.

⚠ **HOIATUS**

- Kasutage külmikut ainult sihtotstarbeliselt ja selles kasutusjuhendis kirjeldatud viisil.
- Mis tahes hooldust peab teostama kvalifitseeritud tehnik.
- Kõrvaldage toote pakkematerjal kohalike eeskirjade järgi.
- Elektrilöögi vältimiseks ühendage külmik enne hooldamist või osade vahetamist vooluvõrgust lahti.

Untitled-7 28 2025-03-11 12:11:11

Külmiku ülevaade

Külmiku tegelik välimus võib olenevalt mudelist ja riigist erineda.

Tüüp A

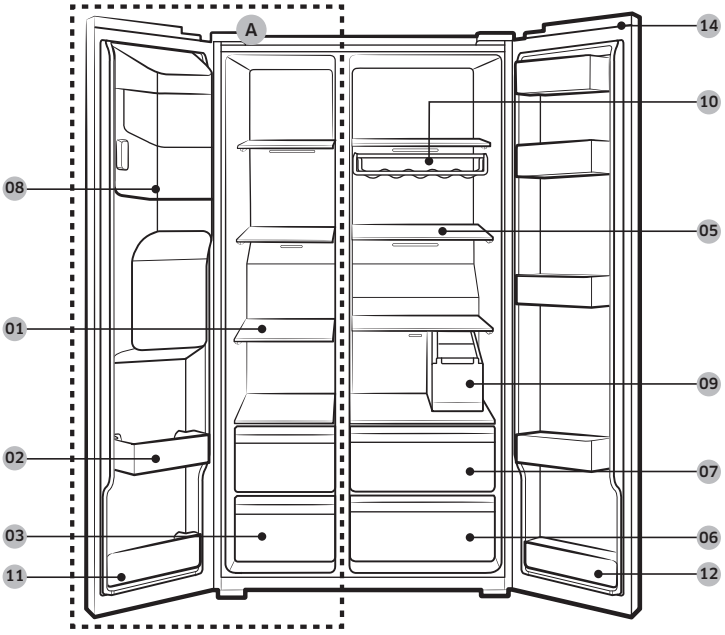

Untitled-7 29 2025-03-11 12:11:11

Paigaldamine

Tüüp B

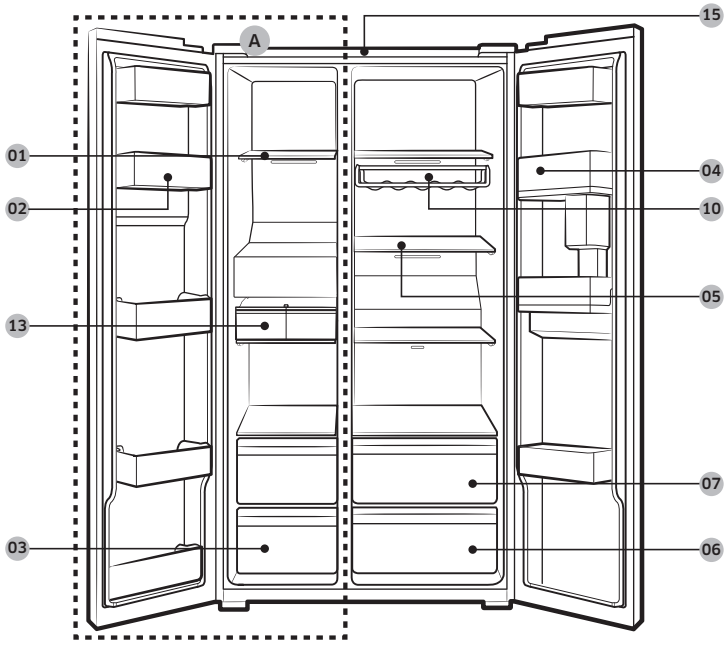

01 Sügavkülmiku riiulid
02 Universaalne sügavkülmikusahtel
03 Kuivatatud toidu ja liha hoiusahtel
04 Külmikusahtel
05 Külmikuriiulid
06 Köögiviljade sahtel
07 Universaalsahtel
08 Jäävalmistaja korv **
09 Veepaak *
10 Veiniriiul *
11 Alumine sügavkülmikusahtel
12 Alumine külmikusahtel *
13 Automaatne jäävalmistaja *
14 Lüliti kate *
15 Võrkfilter *

A. Sügavkülmik
* Ainult teatud mudelitel
** Ainult kraaniga mudelitel

Untitled-7 30 2025-03-11 12:11:11

MÄRKUS

Munaresti disain võib olenevalt mudelist erineda.

⚠ **ETTEVAATUST!**

Ärge muutke tavamudelitel sügavkülmiku riiulite asendit. Sügavkülmiku riiulid on erineva pikkusega ning nende asukoha muutmine võib ukse sulgemisel toodet kahjustada.

Üksikasjalikud paigaldusjuhised

ETAPP 1 Koha valimine

Paigalduskoha nõuded

- Tugev, tasane pind ilma vaiba või põrandakatteta, mis võib ventilatsiooni takistada.
- Asub otsesest päikesevalgusest eemal.
- Piisavalt ruumi ukse avamiseks ja sulgemiseks.
- Asub soojusallikast eemal.
- Piisavalt ruumi hooldus- ja parandustöödeks.

Untitled-7 31 2025-03-11 12:11:11

Paigaldamine

Liikumisruum

Vt allpool toodud piltidelt ja tabelist paigaldamiseks vajaliku ruumi teavet.

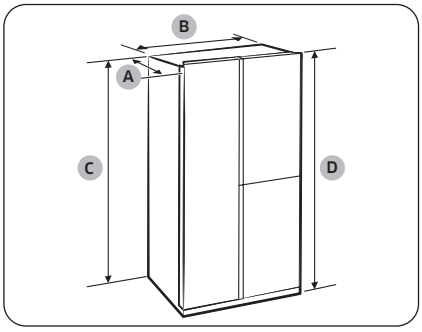

Sügavus „A“	726
Laius „B“	912
Kõrgus „C“	1746
Üldkõrgus „D“	1784

(ühik: mm)

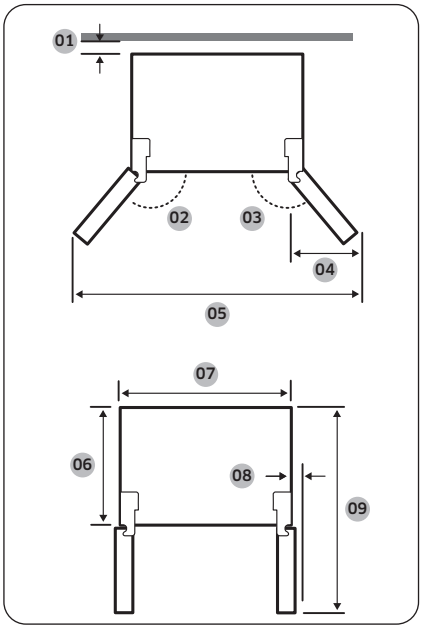

01	soovitatavalt rohkem kui 50 mm
02	165°
03	170°
04	564 mm
05	1730 mm
06	620 mm
07	912 mm
08	30 mm (ilma käepidemeta)
09	1175 mm

MÄRKUS

Ülalolevas tabelis toodud mõõtmed võivad olenevalt mõõtmisviisist erineda.

Untitled-7 32 2025-03-11 12:11:12

ETAPP 2 Vahemaad (ainult teatud mudelitel)

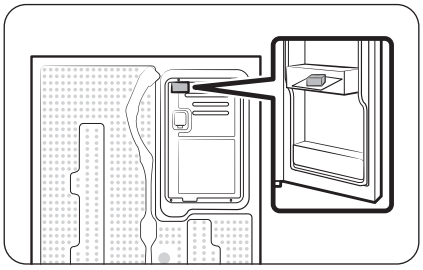

1. Avage uks ning leidke üles kaasasolev vahehoidik.
2. Võtke vahehoidik pakendist välja ning kinnitage see külmiku tagaosa külge, nagu pildil näidatud. See aitab viia õhku tagumisele küljele ning säästa energiat.

ETAPP 3 Põrand

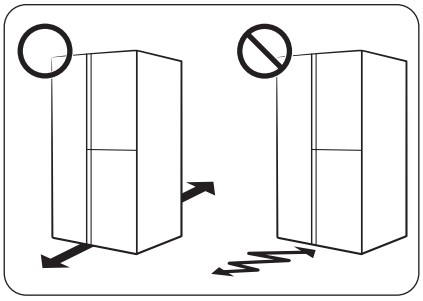

- Põrand, millele külmik paigaldatakse, peab kandma täiesti täis külmikut.
- Asetage põranda kaitsmiseks suur papitükk külmiku iga jala alla.
- Kui külmik on lõplikus asendis, ärge liigutage seda, kui põranda kaitsmine pole just vajalik. Kui liigutamine on vajalik, pange liigutamisteele paks paber või riie, näiteks vana vaip.

MÄRKUS

Kui külmik ei mahu suuruse tõttu sissepääsust läbi, vt peatüki „Paigaldamine“ jaotist Ukse eemaldamine sissepääsemiseks.

Untitled-7 33 2025-03-11 12:11:12

Paigaldamine

ETAPP 4 Reguleerimisjalgade reguleerimine

Esikülje kõrguse reguleerimine

⚠ **ETTEVAATUST!**

- Külmik tuleb loodida tasasel ja tugeval põrandal. Selle nõude eiramine võib põhjustada kahjustusi külmikule või kehavigastusi.
- Loodimiseks peab külmik olema tühi. Veenduge, et külmikus ei oleks toitu.
- Reguleerige esikülg ohutuse eesmärgil veidi kõrgemale kui tagumine külg.

Külmiku saab loodi seada eesmiste jalgade abil, millel on kõrguse reguleerimiseks spetsiaalne kruvi (regulaator). Kasutage reguleerimiseks lamepeakruvikeerajat.

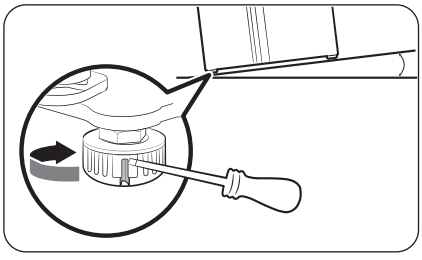

Sügavkülmikupoolse kõrguse reguleerimine

Sisestage lamepeaga kruvikeeraja sügavkülmiku poolse esijala regulaatorisse. Tõstmiseks keerake regulaatorit päripäeva, langetamiseks vastupäeva.

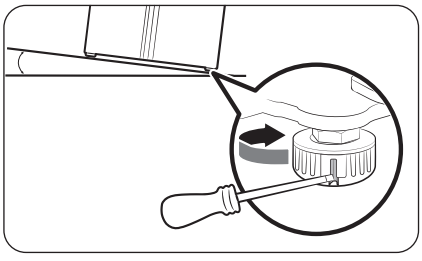

Külmikupoolse kõrguse reguleerimine

Sisestage lamepeaga kruvikeeraja külmikupoolse esijala regulaatorisse. Tõstmiseks keerake regulaatorit päripäeva, langetamiseks vastupäeva.

Tagakülje kõrguse reguleerimine (ainult teatud mudelitel)

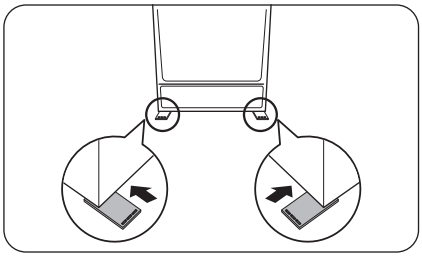

Kui peate külmiku loodimiseks tagakülge ülespoole tõstma, kasutage komplektis olevaid loodimisplaate. Järgige külmiku tagakülje ülespoole tõstmiseks siin toodud juhiseid.

Untitled-7 34 2025-03-11 12:11:13

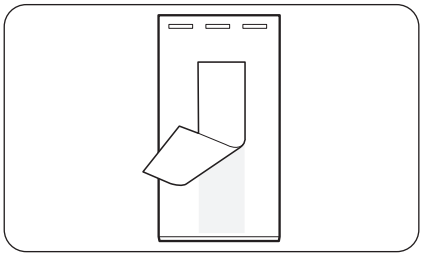

1. Valige põrandal loodimisplaadi kinnitamiseks sobiv koht.
2. Tõmmake maha loodimisplaadi alumise külje kahepoolse teibi kattepaber.

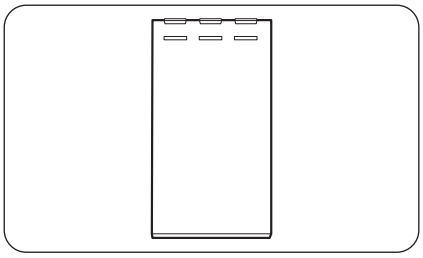

3. Kinnitage loodimisplaat põrandale.

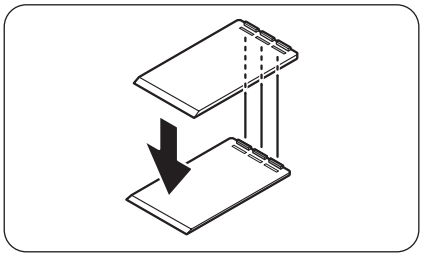

4. Kui peate tagakülge veel kõrgemale tõstma, kinnitage esimese loodimisplaadi peale teine loodimisplaat.

MÄRKUS

- Kui külmiku tasandamiseks piisab ühest loodimisplaadist, võite selle punkti vahele jätta.
- Jälgige, et esimese loodimisplaadi ribid siseneksid teise loodimisplaadi soontesse.

Untitled-7 35 2025-03-11 12:11:14

Paigaldamine

ETAPP 5 Ukse kõrguse ja vahe reguleerimine

Ukse kõrguse reguleerimine

Ukse kõrgust saab reguleerida klambermutri ja kõrgusmutriga, mis asuvad kummagi ukse esiosa alaservas.

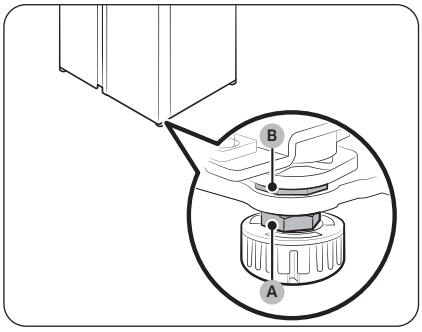

1. Avage reguleeritav uks ning leidke ukse esiosa alaservast kaks mutrit: **(A)** ja **(B)** .

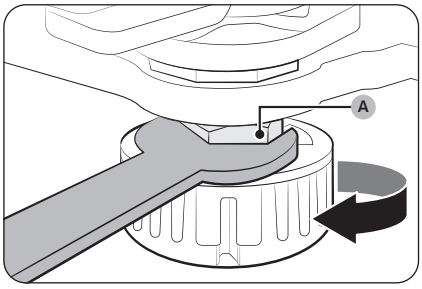

2. Keerake **klambermutter (A)** 19 mm mutrivõtmega (kaasas) päripäeva lahti. Seejärel avage uks ja tehke ukse siseküljel järgmist.
   - Ukse tõstmiseks keerake **kõrgusmutrit (B)** vastupäeva.
   - Ukse langetamiseks keerake **kõrgusmutrit (B)** päripäeva.

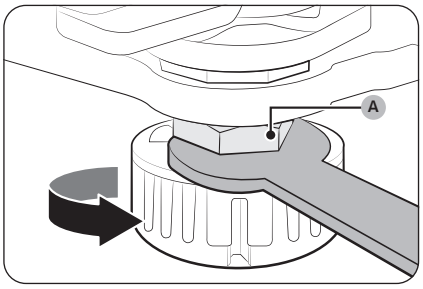

3. Kui olete lõpetanud, keerake **klambermutter (A)** vastupäeva kinni.

Untitled-7 36 2025-03-11 12:11:14

ETAPP 6 Veekraani toru ühendamine (ainult teatud mudelitel)

Vajalikud osad ja tööriistad

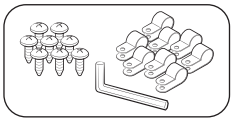

Veetoru fiksaator ja kruvid

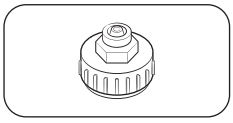

Liitmik (24 mm)

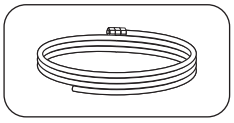

Veetoru

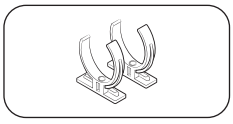

Veefiltri lukustusklamber

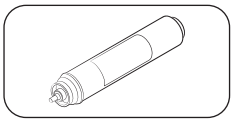

Veefilter

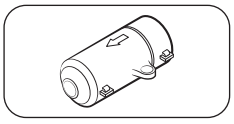

Juhtklapp

Paigaldamine (väline jaoturi toru)

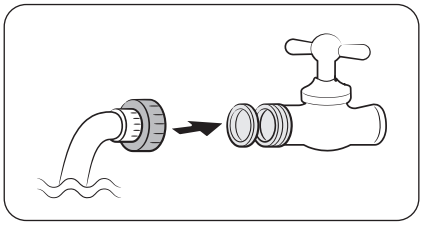

1. Monteerige veetorustik kokku, kasutades liitmikke.
2. Sulgege vee põhivarustus ja seejärel keerake veekraan kinni.
3. Ühendage liitmik külmaveekraani külge.

⚠ **ETTEVAATUST!**

- Ühendage liitmik kindlasti külmaveekraani külge. Kuumaveekraani külge ühendamine võib põhjustada veefiltri ummistumist ja takistada selle normaalset tööd.
- Külmiku garantii ei kata veetoru paigaldust. Veetoru paigaldus toimub teie kulul, v.a juhul, kui paigaldustasu sisaldub jaemüüja hinnas.
- Samsung ei võta mingit vastutust veetoru paigalduse eest. Veelekke korral pöörduge veetoru paigaldaja poole.
- Veetoru tohib parandada kvalifitseeritud spetsialist. Veelekke ilmnemisel pöörduge Samsungi kohalikku teeninduskeskusse või veetoru paigaldaja poole.

Untitled-7 37 2025-03-11 12:11:16

Paigaldamine

ETAPP 7 Ühendamine veevarustusega (ainult teatud mudelitel)

⚠ **ETTEVAATUST!**

- Veeühendused peab tegema kvalifitseeritud tehnik.
- Külmiku garantii ei kata veetoru paigaldust. Veetoru paigaldus toimub teie kulul, v.a juhul, kui paigaldustasu sisaldub jaemüüja hinnas.
- Samsung ei võta mingit vastutust veetoru paigalduse eest. Veelekke korral pöörduge veetoru paigaldaja poole.

Külmaveetoru ühendamine veefiltreerimisvoolikuga

⚠ **ETTEVAATUST!**

- Veenduge, et ühendaksite veefiltreerimisvooliku külma joogivee toru külge. Kuumaveetoru külge ühendamine võib põhjustada veefiltri tõrke.

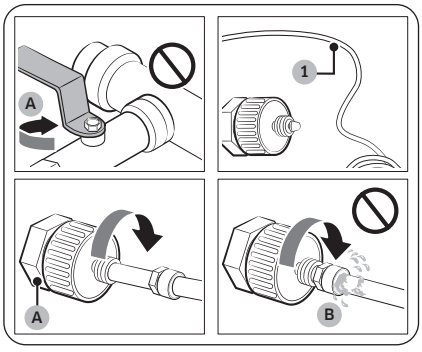

A. Vee põhitoru sulgemine
B. Vahe puudub

1. Sulgege veevarustus, keerates vee põhiventiili kinni.
2. Leidke külma joogivee toru (1).
3. Järgige veetoruga ühendamiseks veetoru paigaldamise suuniseid.

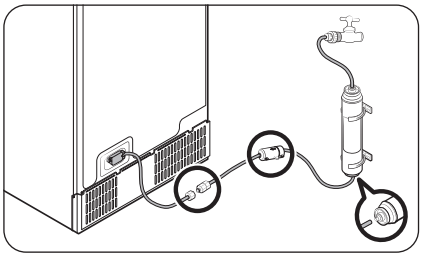

MÄRKUS

Kasutada tuleb seadmega kaasas olevat uut voolikukomplekti. Vanu voolikuid ei tohi kasutada.

Untitled-7 38 2025-03-11 12:11:16

Veefiltreerimisvooliku ühendamine veetoru külge

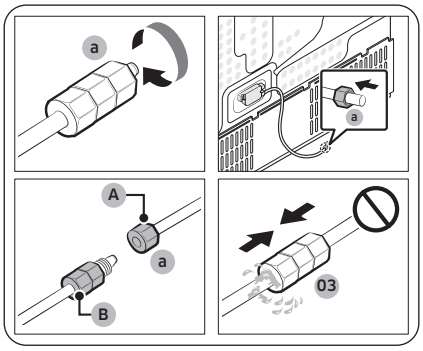

A. Veetoru seadmest
B. Veetoru komplektist

1. Keerake külmiku veetoru küljest lahti ja eemaldage survemutter (a) ning pange see veefiltreerimisvoolikule.
2. Keerake survemutter (a) kinni, et ühendada veefiltreerimisvoolik ja veetoru.
3. Avage vee põhiventiil ja kontrollige võimalikke lekkeid.
4. Kui lekkeid pole, väljutage enne külmiku tegelikku kasutamist umbes 10 liitrit vett või laske veel 6–7 minutit joosta, et eemaldada vee filtreerimissüsteemist mustus.

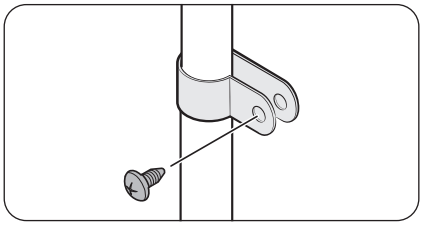

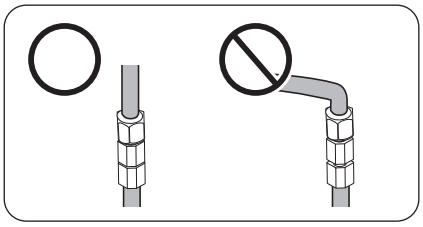

5. Kinnitage veetoru klambri abil valamu või seina külge.

⚠ **ETTEVAATUST!**

- Ärge pingutage veetoru ülemäära. Veenduge, et veetoru poleks paindes ega kokkupigistatud.
- Ärge paigaldage veetoru külmiku ühelegi osale. See võib külmikut kahjustada.

MÄRKUS

Kui peate külmiku pärast veetoru ühendamist ümber paigutama, siis veenduge, et veetoru ühendatud osa oleks sirge.

Untitled-7 39 2025-03-11 12:11:17

Paigaldamine

Veetoru parandamiseks

⚠ ETTEVAATUST!

Veetoru tohib parandada kvalifitseeritud spetsialist. Veelekke ilmnemisel pöörduge Samsungi kohalikku teeninduskeskusse või veetoru paigaldaja poole.

Pöördosmoosiga veefiltreerimissüsteem

Veevarustussüsteemi veesurve pöördosmoosiga veefiltreerimissüsteemile peab olema vahemikus 241 kPa kuni 827 kPa.

Pöördosmoosiga veefiltreerimissüsteemi veesurve külmiku külmaveetorule peab olema vähemalt 276 kPa. Kui veesurve on nõutavast väiksem, toimige järgmiselt.

- Kontrollige, ega pöördosmoosiga süsteemi settefilter pole ummistunud. Vajaduse korral vahetage filter välja.
- Täitke pöördosmoosiga süsteemi veepaak uuesti veega.
- Kui teie külmikul on veefilter, võib see koos pöördosmoosiga süsteemiga kasutamisel veesurvet veelgi vähendada. Eemaldage veefilter.

Lisateabe saamiseks või hooldamiseks pöörduge litsentsitud torulukksepa poole.

MÄRKUS

TULEB PAIGALDADA VEEFILTER.

- Veenduge, et paigaldate veefiltri.
- Veefiltri paigaldamata jätmine võimaldab vees olevatel ainetel (liiv, lubi) pidevalt veevarustuse süsteemi pääseda, ning võib põhjustada defekte veevarustuse süsteemis.

Uue filtri tellimine

Uue veefiltri ostmiseks (osa tüüp: **HAFEX/EXP**) pöörduge Samsungi kohalikku teeninduskeskusse.

Veefiltri paigaldamine

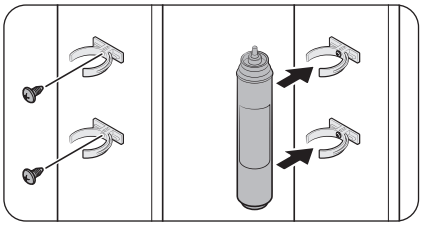

1. Kinnitage **kinnitusklambrid** (2 tk) sobivatesse kohtadesse, näiteks valamu all. Seejärel kinnitage **kinnitusklambrid** tugevasti kruvide abil.
2. Sisestage **veefilter** õiget pidi ülemisse ja alumisse kinnitusklambrisse. Kontrollige kindlasti, et **veefilter** oleks vertikaalasendis.

MÄRKUS

Kui filter paigaldatakse horisontaalselt, võib vesi jääda filtrisse. Seetõttu on soovitatav vertikaalne paigaldamine.

Untitled-7 40 2025-03-11 12:11:17

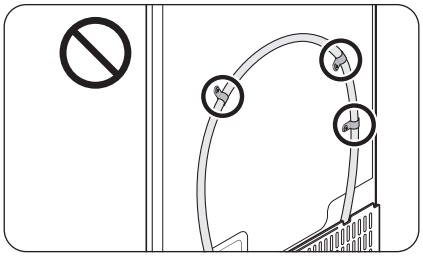

⚠ **ETTEVAATUST!**

Ärge paigaldage veefiltrit külmiku ühelegi osale. See võib külmikut kahjustada.

Veefiltri asendamine (ainult teatud mudelitel)

⚠ **ETTEVAATUST!**

- Ärge kasutage muu tootja veefiltreid. Kasutage ainult Samsungi pakutavaid või heakskiidetud filtreid.
- Heakskiitmata filtrid võivad lekkida ja külmikut kahjustada, põhjustades elektrilöögi. Samsung ei vastuta mingite kahjude eest, mille põhjuseks võib olla muu tootja veefiltrite kasutamine.
- Vilkuv veefiltri vahetamise ikoon ( ) teavitab teid, et on aeg veefilter välja vahetada.

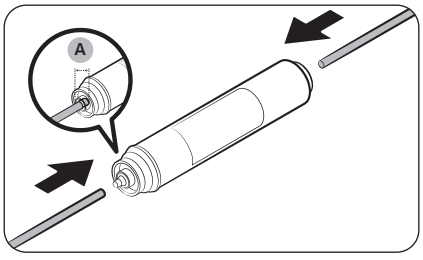

1. Sulgege vee põhivarustus.
2. Ühendage veevarustustoru filtri sisselaskeotsaga ja lükake lõpuni sisse.
3. Ühendage jaoturi toru filtri väljalaskeotsaga. **Veevooliku sisestamise sügavus (A)** on 18 mm.

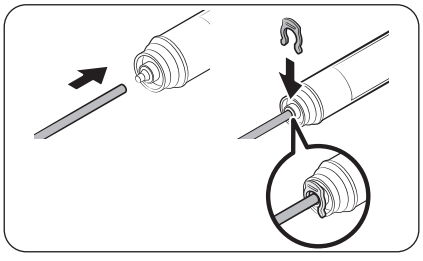

4. Kontrollige võimalikke lekkeid. Kui lekkeid pole, kinnitage torud klambritega.
5. Seadke veefilter paika ja kinnitage klambritega.
6. Lähtestage veefiltri asendamise alarm. (Üksikasjaliku teabe saamiseks vt jaotist „**Veefiltri asendamise alarmi lähtestamine või eiramine (ainult teatud mudelitel)**“ lk **55**.)
7. Kui filter on vahetatud, loputage toru 10 liitri veega (või laske veel 6–7 minutit joosta), et mustus eemaldada.

Untitled-7 41 2025-03-11 12:11:18

Paigaldamine

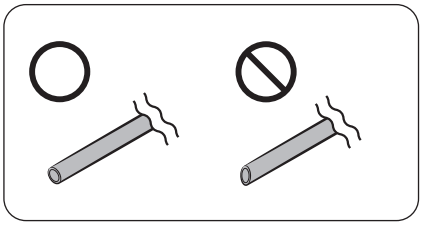

⚠ **ETTEVAATUST!**

Veetorustiku pikkuse reguleerimisel tehke lõige õige nurga all ja veenduge, et lõikepind oleks sile. Nii väldite vee lekkimist.

MÄRKUS

- Äsja paigaldatud filter võib põhjustada jaoturist korraks vee väljapurskumist. Selle põhjuseks on veetorusse sattunud õhk.
- Vahetustoimingu käigus võib külmikust vett põrandale tilkuda. Sellisel juhul kuivatage põrand kuiva lapiga.

ETAPP 8 Algsed seadistused

Järgmiste etappide sooritamise järel peaks külmik olema täielikult kasutusvalmis.

1. Ühendage toitejuhe seinakontakti ning lülitage külmik sisse.
2. Avage uks ning kontrollige, kas lamp hakkab põlema.
3. Määrake kõige külmem temperatuur ja oodake umbes üks tund. Siis on sügavkülmikus külm temperatuur ja mootor töötab sujuvalt.
4. Oodake kuni külmikus saavutatakse määratud temperatuur. Nüüd on külmik kasutamiseks valmis.

ETAPP 9 Viimane kontroll

Kui paigaldamine on lõppenud, veenduge, et:

- külmik oleks ühendatud toitevõrku ning nõuetekohaselt maandatud;
- külmik oleks paigaldatud tasasele pinnale ning asuks seinast või kapist mõistlikul kaugusel;
- külmik oleks loodis ega kõiguks;
- uks avaneks ja sulguks takistusteta, lamp süttiks automaatselt ukse avamisel.

Untitled-7 42 2025-03-11 12:11:19

Ukse eemaldamine sissepääsemiseks

Kui külmik ei mahu suuruse tõttu sissepääsust läbi, toimige järgmiselt.

Vajalikud tööriistad (pole kaasas)

Uste eemaldamiseks kasutatakse järgmisi tööriistu.

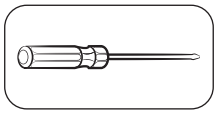

Ristpeakruvikeeraja

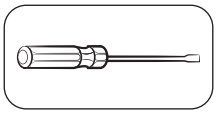

Lamepeakruvikeeraja

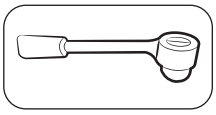

Otsmutrivõti (10 mm)

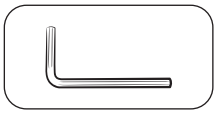

Kuuskantvõti (5 mm)

Veetoru eemaldamine

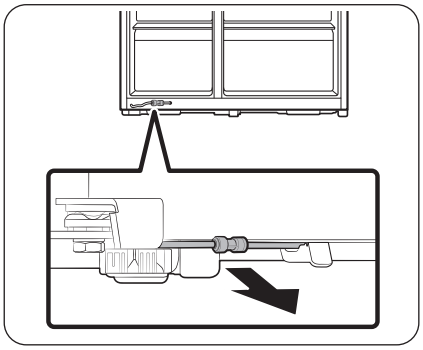

1. Tõmmake veetoru külmiku tagakülje alaservast ette.

MÄRKUS

Külmiku veetoru on voolik, mis ühendab veevarustustoru külmiku veefiltreerimissüsteemi voolikutega.

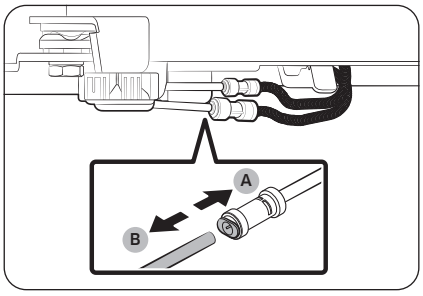

2. Voolikute eraldamiseks vajutage ja hoidke kinnitusvõru (A) all ning eemaldage veevoolik (B).

⚠ ETTEVAATUST!

Ärge rakendage liitmikule liigset jõudu. See võib puruneda.

Untitled-7 43 2025-03-11 12:11:20

Paigaldamine

Uste eemaldamine

⚠ ETTEVAATUST!

Nende etappide jooksul võib uks maha või ümber kukkuda ja kahjustusi saada. Õnnetuste vältimiseks olge nende toimingute tegemisel eriti ettevaatlik.

A-tüüpi mudelid

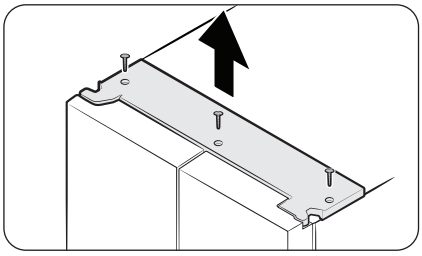

B-tüüpi mudelid

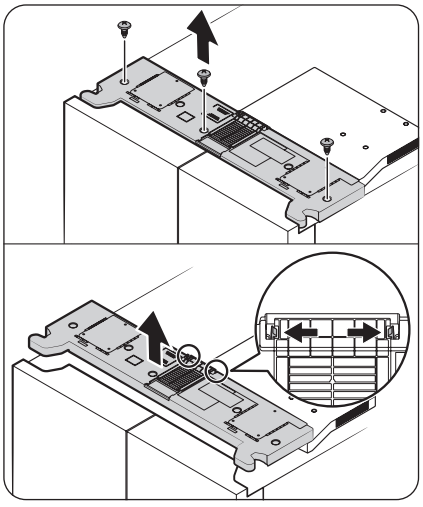

1. Sellal kui uksed on suletud, eemaldage ülakate. Eemaldamise meetod on erinev, olenevalt ülakatte tüübist.
   - Tüüp A: Kasutage ristpeakruvikeerajat kruvide lahtikeeramiseks, seejärel tõstke ülakatet, et see eemaldada.
   - Tüüp B: Kasutage ristpeakruvikeerajat kruvide lahtikeeramiseks, suruge lukustusnagad väljapoole, et vabastada ülakate kanali katte küljest, seejärel tõstke ülakate üles, et see eemaldada.

MÄRKUS

Kruvide arv võib olla erinev, olenevalt mudelist.

Untitled-7 44 2025-03-11 12:11:21

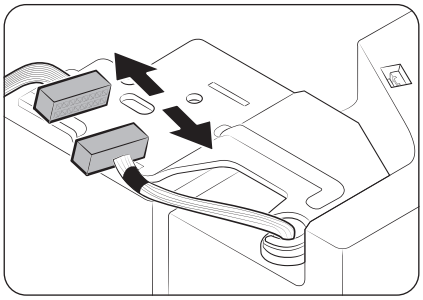

2. Lahutage elektrijuhtmed.

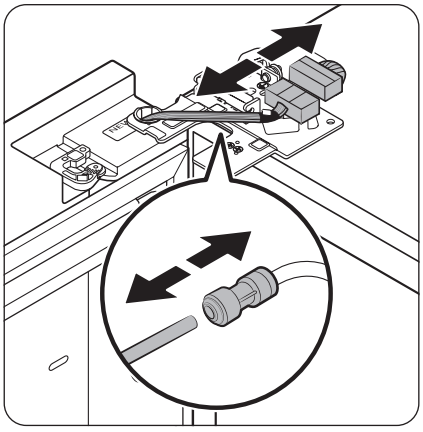

3. Ühendage lahti vasaku ukse kaks juhtmeühendust. Juhtmeühenduste asend erineb olenevalt mudelist.

⚠ **ETTEVAATUST!**

- Ärge eemaldage mõlemat ust korraga. Eemaldage uksed kindlasti ükshaaval. Muidu võib üks ustest maha kukkuda ja tekitada kehavigastusi.
- Enne pistikute lahtiühendamist veenduge, et külmik on välja lülitatud.

4. Ühendage veetoru vasakul uksel olevast liitmikust lahti nii, nagu näidatud.

- Seda sammu ei saa rakendada mudelitele, millel pole automaattäituvat mahuti ja veekraani.

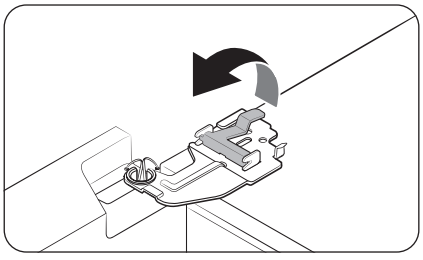

5. Tõstke klamber ettevaatlikult üles.

MÄRKUS

Klambri kahjustamise või enda vigastamise vältimiseks ärge tõstke klambrit jõuga.

Untitled-7 45 2025-03-11 12:11:21

Paigaldamine

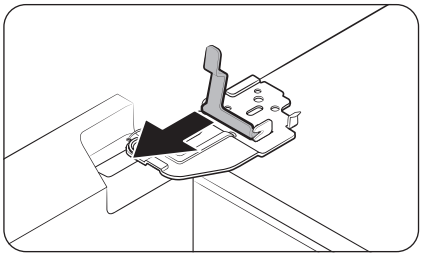

6. Klambri eemaldamiseks tõmmake seda.

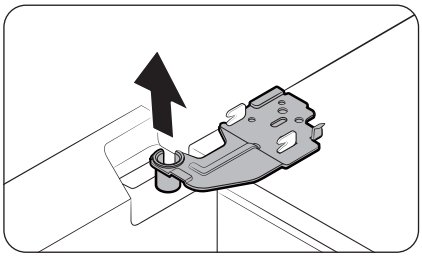

7. Avage uks 90 kraadi. Hoidke uksest kinni ja eemaldage hing.

⚠ **ETTEVAATUST!**

Kui te hinge eemaldamisel uksest kinni ei hoia, võib see alla kukkuda ja vigastusi tekitada.

Untitled-7 46 2025-03-11 12:11:22

Külmiku ukse tagasipanek

Kui olete külmiku selle lõplikku asukohta seadnud, pange uksed tagasi, järgides eemaldamisjuhiseid vastupidises järjekorras.

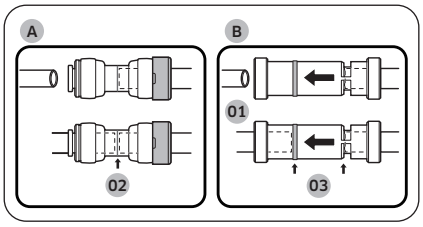

01 Jaotur
02 Läbipaistva liitmiku keskjoon
03 Suunised

⚠ **ETTEVAATUST!**

Jaoturist vee lekkimise vältimiseks peab veetoru olema täielikult ühendatud. Veenduge, et mõlemad veevooliku torud on täielikult sisestatud läbipaistva liitmiku (A) või juhikute (B) keskele.

Untitled-7 47 2025-03-11 12:11:22

Paigaldamine

Uste tagasi paigaldamine

⚠ **ETTEVAATUST!**

- Enne uste tagasi paigaldamist veenduge, et kõik elektriliitmikud oleksid õigesti ühendatud.
- Sügavkülmiku uks tuleb paigaldada enne külmiku ust.
- Olge ust eemaldades ettevaatlik, et see teile peale ei kukuks.
- Püüdke mitte kriimustada.

1. Hoidke sügavkülmiku ust ja haakige see külmiku alumise hinge külge.

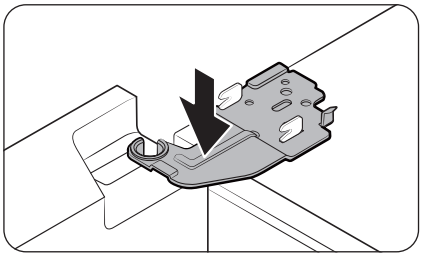

2. Asetage hing õigesse asendisse ja seejärel sisestage see uksel olevasse auku.

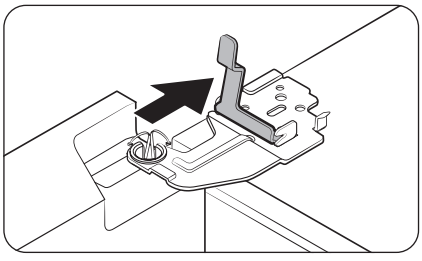

3. Sisestage klamber noole suunas.

Untitled-7 48 2025-03-11 12:11:23

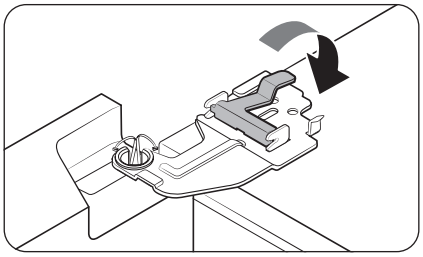

4. Vajutage klambrit, nagu näidatud.

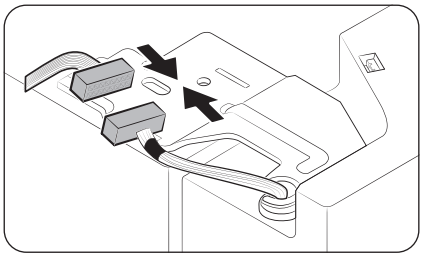

5. Ühendage elektrijuhtmed.

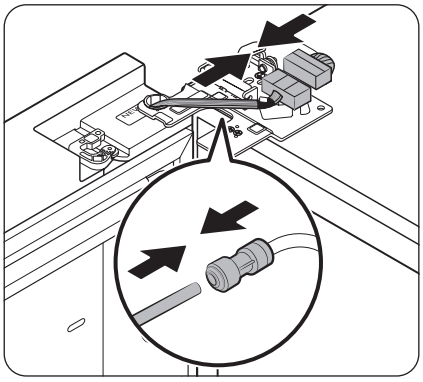

6. Ühendage juhtmeühendus.

⚠ **ETTEVAATUST!**

- Veenduge, et juhtmeühendused oleks õigesti ühendatud. Muidu ei lähe ekraan tööle.

7. Ühendage veevoolik.

- Seda sammu ei saa rakendada mudelitele, millel pole automaattäituvat mahuti ja veekraani.

⚠ **ETTEVAATUST!**

- Veelekete vältimiseks veenduge, et punased klambrid pingutaksid korralikult liitmikku.
- Hoidke klambrid väikelastele kättesaamatus kohas.

Untitled-7 49 2025-03-11 12:11:23

Paigaldamine

A-tüüpi mudelid

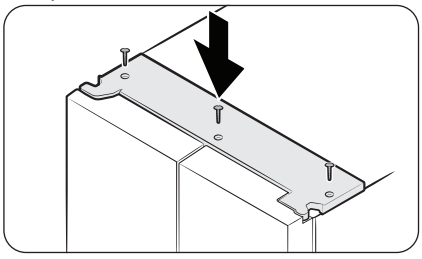

B-tüüpi mudelid

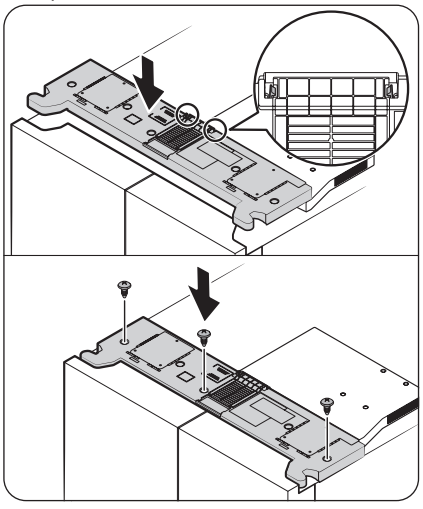

8. Kinnitage ülakate kõigepealt esiküljele ning seejärel vajutage selle tagaküljele, et see oma kohale saada. Seejärel keerake kruvid kinni.
   - B-tüüpi mudelitel: Enne kruvide kinnikeeramist veenduge, et lukustusnagad on täielikult kanali katte fikseerinud.

MÄRKUS

Kruvide arv võib olla erinev, olenevalt mudelist.

Untitled-7 50 2025-03-11 12:11:24

Kasutamine

Põhipaneel

Põhipaneeli tegelik välimus võib joonisel kujutatust erineda ja põhipaneeli kujundust võidakse ette teatamata muuta.

Üldine tüüp

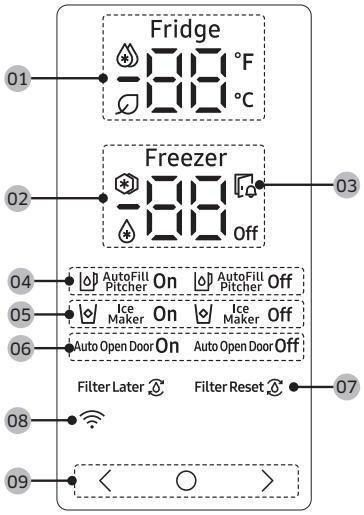

01 Külmiku näidik	• Kuvab külmiku praegust või soovitud temperatuuri. • näitab, et funktsioon Power Cool (Kiirjahutus) on sisse lülitatud. • Ikoon kuvatakse, kui AI Energy Mode töötab. Režiimi AI Energy Mode saate sisse või välja lülitada rakenduses SmartThings. (ainult teatud mudelitel)
02 Sügavkülmiku näidik	• Kuvab sügavkülmiku praegust või soovitud temperatuuri. • näitab, et funktsioon Power Freeze (Kiirkülmutus) on sisse lülitatud. • näitab, et sügavkülmik töötab Fridge (Külmik) režiimis. (Ainult teatud mudelitel.) • **Off** näitab, et sügavkülmik on välja lülitatud. (Ainult teatud mudelitel.)
03 Lahtise ukse näidik	See näidik vilgub ja kõlab helisignaal, kui uks jäetakse kauem kui 2 minutiks lahti.

Untitled-7 51 2025-03-11 12:11:25

Kasutamine

04 Automaattäituva mahuti näidik (ainult teatud mudelitel)	AutoFill Pitcher (Automaattäituval mahutil) on 2 näidikut (AutoFill Pitcher (Automaattäituv mahuti) On (Sees) / Off (Väljas)), mis näitavad selle tööolekut. • Kui Automaattäituv mahuti töötab, lülitub vastav näidik (AutoFill Pitcher On (Automaattäituv mahuti sees)) sisse. • Kui Automaattäituv mahuti lülitatakse välja, lülitub vastav näidik (AutoFill Pitcher Off (Automaattäituv mahuti väljas)) sisse. • Selleks et võimaldada AutoFill Pitcher (Automaattäituv mahuti), tuleb AutoFill Pitcher (Automaattäituv mahuti) sisse lülitada.
05 Jäävalmistaja indikaator	• Kuvab jäävalmistaja oleku. • Jää valmistamiseks peate jäävalmistaja sisse lülitama.
06 Ukse automaatse avamise indikaator (ainult teatud mudelitel)	• Näitab funktsiooni Auto Open Door (Ukse automaatne avamine) olekut. • Et aktiveerida funktsioon Auto Open Door (Ukse automaatne avamine), tuleb funktsioon Auto Open Door (Ukse automaatne avamine) sisse lülitada. (Lisateavet leiate jaotisest „**Funktsiooni Ukse automaatne avamine sisse- või väljalülitamine (ainult teatud mudelitel)**“ lk **56**.)
07 Veefiltri näidik (ainult teatud mudelitel)	• näitab, et veefilter on vaja välja vahetada. • Nähes ikooni, võite veefiltri välja vahetada ning veefiltri vahetuse alarmi lähtestada, või alarmi eirata ja filtri hiljem välja vahetada. (Lisateavet leiate jaotisest „**Veefiltri asendamise alarmi lähtestamine või eiramine (ainult teatud mudelitel)**“ lk **55**.
08 Võrguühenduse näidik	• Ikoon näitab, et külmik on võrku ühendatud. • Külmikut saate juhtida ja jälgida rakenduses SmartThings. Lisateavet leiate jaotisest „**SmartThings (ainult teatud mudelitel)**“.
09 Nupud	• Kui ekraan on väljas, vajutage ekraani äratamiseks ükskõik millist nuppu. • Kasutage nuppu ◯, et valida külmiku või sügavkülmiku vahel, ning nuppu 〈 või 〉, et määrata valitud osale soovitud temperatuur või funktsioon.

MÄRKUS

- Kui külmikut ei kasutata, on juhtpaneel välja lülitatud. See lülitub sisse ja süttib ainult siis, kui avate ukse või vajutate nuppe.
- Kui uks jäetakse 5 minutiks lahti, vilgub sisemine tuli 5 minutit ja seejärel kustub. See on vaegnägemise ja -kuulmisega kasutajate hoiatamiseks, et uks on avatud. Pange tähele, et see funktsioon on normaalne.

Untitled-7 52 2025-03-11 12:11:26

Soovitud temperatuuri või funktsiooni seadistamine

1. Ekraani äratamiseks vajutage ükskõik millist nuppu (〈 , ◯ või 〉).
   - See samm ei pruugi mõne mudeli puhul kehtida.
2. Külmiku või sügavkülmiku valimiseks vajutage nuppu ◯.
   - Valitud osa näidik vilgub.
   - Celsiuse-kraadide sümbol (℃) ei vilgu.
3. Soovitud temperatuuri või funktsiooni valimiseks vajutage nuppu 〈 või 〉.
   - Mõlema osa jaoks saadaolevaid valikuid vaadake tabelist.

Fridge (Külmik)	• Saadaolevad valikud: (Power Cool (Kiirjahutus)) ↔ 1 ℃ ↔ 2 ℃ ↔ 3 ℃ ↔ 4 ℃ ↔ 5 ℃ ↔ 6 ℃ ↔ 7 ℃ ↔ (Vacation (Puhkus)) • Funktsioon Power Cool (Kiirjahutus) kiirendab jahutamisprotsessi maksimaalsele kiirusele. Külmik töötab kaks ja pool tundi täiskiirusel ning seejärel taastub eelnev temperatuur. • Kui lähete puhkusele või ärireisile või teil pole vaja külmikut pikka aega kasutada, kasutage režiimi Vacation (Puhkus). Külmiku temperatuur on madalam kui 15 ℃, ent sügavkülmik töötab edasi, nagu on eelnevalt määratud.

Untitled-7 53 2025-03-11 12:11:26

Freezer (Sügavkülmik)	• Saadaolevad valikud: (Power Freeze (Kiirkülmutus)) ↔ -23 °C ↔ -22 °C ↔ -21 °C ↔ -20 °C ↔ -19 °C ↔ -18 °C ↔ -17 °C ↔ -16 °C ↔ -15 °C ↔ (Fridge (Külmik)) ↔ Off • Funktsioon Power Freeze (Kiirkülmutus) kiirendab külmutamisprotsessi maksimaalsele kiirusele. Sügavkülmik töötab täisvõimsusel 50 tundi ning seejärel taastub eelnev temperatuur. Suurte toiduainekoguste külmutamiseks aktiveerige funktsioon Power Freeze (Kiirkülmutus) vähemalt 20 tundi enne toiduainete asetamist sügavkülmikusse. • Kui valite (Fridge (Külmik)), siis toimib sügavkülmik külmikuna ning temperatuuri seadistus muudetakse 3 °C kraadi peale. • Kui valite Off, lülitub sügavkülmik välja. • Enne (Fridge (Külmik)) või Off valimist tühjendage jääkorv. 15 sekundit pärast (Fridge (Külmik)) või Off valimist hakkab jäävalmistaja ülejäänud jääd jääkorvi väljutama. • Režiimid (Fridge (Külmik)) ja Off pole mõnedel mudelitel saadaval. ⚠ **HOIATUS** • Ärge pange vedelikku sisaldavaid klaaspudeleid sügavkülmikusse, kui see on Külmiku režiimis. Kui tühistate Fridge (Külmik) režiimi valiku ja sügavkülmik naaseb sügavkülmiku režiimi, siis klaaspudelis olev vedelik külmub, ning võib põhjustada klaaspudeli purunemise või lõhkemise sügavkülmikus. • Eemaldage külmutatud toiduained sügavkülmikust enne Fridge (Külmik) režiimi valimist. Temperatuuri tõusmisel külmutatud toiduained sulavad ja riknevad. • Eemaldage sügavkülmikust toiduained, mida te külmutada ei soovi, enne kui tühistate Fridge (Külmik) režiimi ja sügavkülmikut külmutamiseks kasutate. **MÄRKUS** • Funktsiooni Power Freeze (Kiirkülmutus) kasutamisel suureneb külmiku energiakulu. Lülitage see välja, kui te seda ei vaja ja taastage külmiku esialgne temperatuuriseadistus. • Kui sügavkülmik on määratud režiimi Väljas, hoitakse külmiku temperatuuri madalamana kui 15 °C, ent külmik töötab edasi, nagu on eelnevalt määratud. • Ärge hoiustage külmikus toite või jooke, kui sügavkülmik on määratud režiimile Off. • Kasutades sügavkülmikut sügavkülmiku režiimis, soovitame toidu, eriti köögiviljade hoiustamiseks kasutada plastkarpe.

4. Valiku kinnitamiseks oodake 5 sekundit.
   - Valitud osa näidik lõpetab vilkumise.

MÄRKUS

Režiimi Power Cool (Kiirjahutus) või Power Freeze (Kiirkülmutus) kasutamine suurendab energiatarvet.

Untitled-7 54 2025-03-11 12:11:26

Automaattäituva mahuti sisse- või väljalülitamine (ainult teatud mudelitel)

Automaattäituvat mahutit saab sisse või välja lülitada.

1. Ekraani äratamiseks vajutage ükskõik millist nuppu (< , ◯ või >).
   - See samm ei pruugi mõne mudeli puhul kehtida.
2. Puudutage nuppu ◯, kuni Automaattäituva mahuti näidik vilgub.
3. Puudutage nuppu < või > Automaattäituva mahuti sisse- või väljalülitamiseks.
   - Vajutage < selle sisselülitamiseks.
   - Vajutage > selle väljalülitamiseks.
4. Valiku kinnitamiseks oodake 5 sekundit või vajutage nuppu ◯.
   - Automaattäituva mahuti näidik lõpetab vilkumise.

Jäävalmistaja kaamera sisse- või väljalülitamine

Automaatse jäävalmistaja saate sügavkülmikus sisse või välja lülitada.

1. Ekraani äratamiseks vajutage ükskõik millist nuppu (< , ◯ või >).
   - See samm ei pruugi mõne mudeli puhul kehtida.
2. Puudutage nuppu ◯, kuni Jäävalmistaja näidik vilgub.
3. Puudutage nuppu < või > jäävalmistaja sisse või välja lülitamiseks.
   - Vajutage < selle sisselülitamiseks.
   - Vajutage > selle väljalülitamiseks.
4. Valiku kinnitamiseks oodake 5 sekundit või vajutage nuppu ◯.
   - Ice Maker (Jäävalmistaja) näidik lõpetab vilkumise.

Veefiltri asendamise alarmi lähtestamine või eiramine (ainult teatud mudelitel)

Vilkuv veefiltri vahetamise ikoon (⟲) teavitab kasutajat, et on aeg veefilter välja vahetada. Võite veefiltri kohe välja vahetada ning veefiltri vahetuse alarmi lähtestada või alarmi eirata, kui soovite veefiltri hiljem välja vahetada.

1. Ekraani äratamiseks vajutage ükskõik millist nuppu (< , ◯ või >).
   - See samm ei pruugi mõne mudeli puhul kehtida.
2. Puudutage nuppu ◯, kuni Water Filter (Veefilter) näidik vilgub.
3. Puudutage < või > , et lähtestada või eirata veefiltri asendamise alarmi,
   - Kui tahate veefiltrit hiljem vahetada ja alarmi eirata puudutage nuppu < .
   - Kui olete veefiltri juba vahetanud ja soovite veefiltri vahetuse alarmi lähtestada, puudutage nuppu > .
4. Valiku kinnitamiseks oodake 5 sekundit või vajutage nuppu ◯.
   - Veefilter näidik lõpetab vilkumise.

Untitled-7 55 2025-03-11 12:11:27

Kasutamine

Funktsiooni Ukse automaatne avamine sisse- või väljalülitamine (ainult teatud mudelitel)

Saate funktsiooni Auto Open Door (Ukse automaatne avamine) sisse või välja lülitada.

1. Ekraani äratamiseks vajutage ükskõik millist nuppu (〈 , ◯ või 〉).
   - See samm ei pruugi mõne mudeli puhul kehtida.
2. Puudutage nuppu ◯, kuni näidik Auto Open Door (Ukse automaatne avamine) vilgub.
3. Funktsiooni sisse- või väljalülitamiseks puudutage nuppu 〈 või 〉.
   - Vajutage 〈 selle sisselülitamiseks.
   - Vajutage 〉 selle väljalülitamiseks.
4. Valiku kinnitamiseks oodake 5 sekundit või vajutage nuppu ◯.
   - Indikaator Auto Open Door (Ukse automaatne avamine) lakkab vilkumast.

Wi-Fi sisse- või väljalülitamine (ainult teatud mudelitel)

Wi-Fi sisse- või väljalülitamiseks vajutage ja hoidke 10 sekundit all nuppu ◯ või 〉. Ekraanil näete 5 sekundi jooksul Wi-Fi olekut (nagu on näidatud joonisel).

Wi-Fi on sees

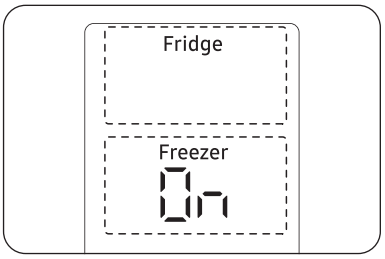

Wi-Fi on väljas

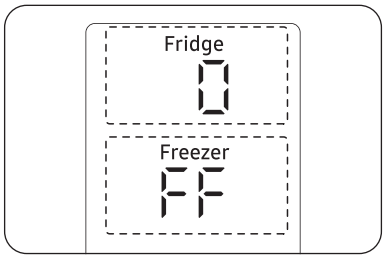

MÄRKUS

- Külmiku ühendamiseks rakendusega SmartThings peate Wi-Fi sisse lülitama.
- Lisateavet leiate jaotisest „SmartThings (ainult teatud mudelitel)“.

Untitled-7 56 2025-03-11 12:11:27

Family Hub-tüüp

Avaleht

MÄRKUS

- Külmiku rakenduses kasutatavate muude menüüde ja rakenduste kohta lisateabe saamiseks lugege oma külmiku veebijuhendit.
- Rakenduste ja vidinate sisu ning disaini võidakse muuta või nende tugi võidakse lõpetada ilma ette teatamata olenevalt sisu pakkuja tegevuspõhimõtetest.
- Lapsed võivad külmiku funktsioone, rakendusi ja teenuseid kasutada ainult täiskasvanu järelevalve all.
- Alaealised võivad teenustes tehinguid teha ainult täiskasvanu järelevalve all.

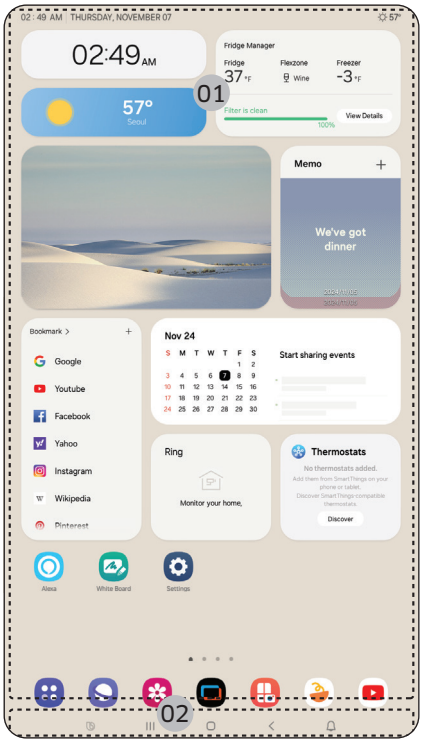

01 Avaleht
02 Tarkvaralised nupud

Untitled-7 57 2025-03-11 12:11:28

Kasutamine

01 Avaleht

- Soovitud rakenduse või vidina käivitamiseks vajutage seda.
- Avalehel saate lisada ja eemaldada selliseid objekte nagu rakendused, vidinad, pildid, videod, joonistused ja tekst.
- Redigeerimisrežiimi käivitamiseks hoidke näppu pikalt vastaval objektil. Redigeerimisrežiimis saate lohistada objekti avalehel teise kohta. Kui objekti uus asukoht ei ole vaba, muutub objekti värv punaseks.

02 Tarkvaralised nupud

01 Bixby
- Vajutage Bixby kasutamiseks.

02 Tegumihaldur
- Vajutage, et avada Tegumihaldur.

03 Avaleht
- Vajutage, et avada Avaleht.

04 Tagasi
- Vajutage, et minna tagasi eelmisele kuvale.

05 Teated
- Vajutage, et avada kiirpaneel.

06 Peida/näita
- Vajutage tarkvaraliste nuppude peitmiseks või näitamiseks.
- Nupp Peida/näita on nähtav ainult siis, kui mõni rakendus on aktiivne.

Külmikuhaldur

Vajutage avalehel rakendust **Fridge Manager (Külmikuhaldur)**.

- Seal saate seadistada iga sektsiooni jaoks soovitud temperatuuri või töörežiimi.
- Rakenduse Fridge Manager (Külmikuhaldur) kohta leiate täpsemat teavet veebijuhendist.
- Family Hubi külmikul veebijuhendi avamiseks vajutage **Setting (Seadistus)** > **Help & Contact Us (Abi ja meie kontaktid)** > **Online Manual (Veebijuhend)**.

Untitled-7 58 2025-03-11 12:11:28

AI Home Hub-tüüp

Avaleht

MÄRKUS

- Külmiku rakenduses kasutatavate muude menüüde ja rakenduste kohta lisateabe saamiseks lugege oma külmiku veebijuhendit.
- Rakenduste ja vidinate sisu ning disaini võidakse muuta või nende tugi võidakse lõpetada ilma ette teatamata olenevalt sisu pakkuja tegevuspõhimõtetest.
- Lapsed võivad külmiku funktsioone, rakendusi ja teenuseid kasutada ainult täiskasvanu järelevalve all.
- Alaealised võivad teenustes tehinguid teha ainult täiskasvanu järelevalve all.

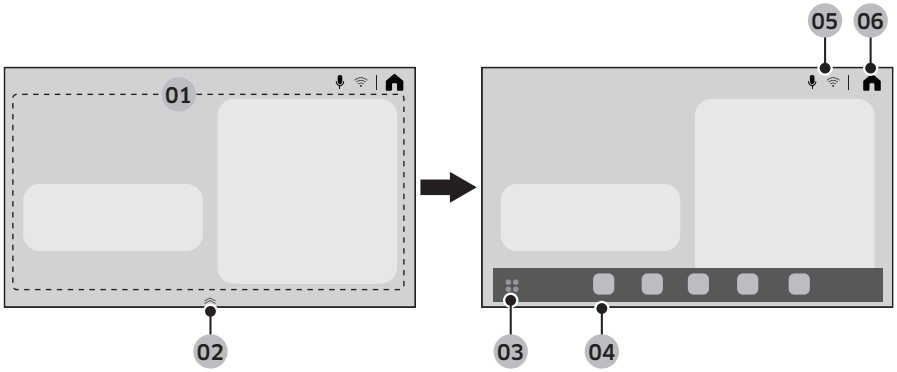

01 Avakuva kaardi piirkond	Saate seadistada erinevaid funktsioone ja kontrollida infot. • AI Vision Inside: Saate hallata külmkapis säilitatavaid toiduaineid. • Recipes (Retseptid): Saate hankida toiduvalmistamise juhiseid ja retsepte. • SmartThings: Saate ühendada oma külmkapi SmartThings rakendusega ja juhtida seda eemalt rakenduse kaudu. • Fridge Manager (Külmikuhaldur): Seal saate seadistada iga sektsiooni jaoks soovitud temperatuuri või töörežiimi. • Product Care (Toote hooldus): Saate hallata külmkapi kulutarvikuid.
02 Rakenduse doki käsitseja	• Lohistage rakenduse doki käsitseja ülespoole, et avada rakenduse dokk. • Rakenduse doki käsitseja kuvatakse ainult avakuval.
03 Rakenduste aluse nupp	Puudutage, et vaadata kõiki saadaolevaid rakendusi.
04 Rakenduse dokk	• Rakenduse dokk kuvab ikoonid, et võimaldada hõlpsamat ligipääsu sageli kasutatavatele rakendustele. • Rakenduse dokis kuvatakse maksimaalselt viis ikooni, mis pole redigeeritavad.
05 Näidiku piirkond	Kuvatakse erinevad ikoonid, mis näitavad aktiveeritud funktsioone.

Untitled-7 59 2025-03-11 12:11:29

Kasutamine

06 Avaleht	Puudutage, et avada Avaleht.

Kiirpaneel

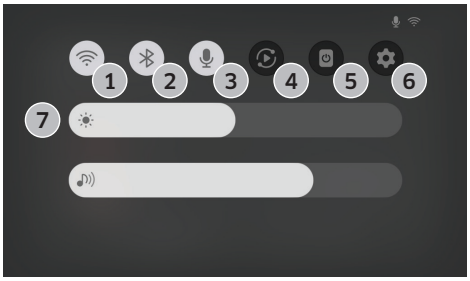

Kiirpaneel pakub kiiret juurdepääsu erinevatele seadistustele. Kiirpaneeli avamiseks nipsake ekraani ülaosast alla.

1	Wi-Fi	• Puudutage Wi-Fi sisse- või väljalülitamiseks. • Puudutage ja hoidke ikooni all, et avada Wi-Fi seadistuste ekraanikuva.
2	Bluetooth	• Puudutage Bluetooth'i seadistute ekraanikuva avamiseks.
3	Mikrofon	• Puudutage mikrofoni sisse- või väljalülitamiseks.
4	Smart View	• Puudutage Smart View avamiseks.
5	Ekraan välja	• Puudutage ekraani väljalülitamiseks.
6	Seaded	• Puudutage seadete avamiseks.
7	Eredus ja helitugevus	• Libistage vastavat liugurit, et reguleerida ekraani eredust või helitugevust.

Külmikuhaldur

Puudutage ekraanikuval avaleht Home (Avaleht) rakendust Fridge Manager (Külmikuhaldur).

- Seal saate seadistada iga sektsiooni jaoks soovitud temperatuuri või töörežiimi.
- Rakenduse Fridge Manager (Külmikuhaldur) kohta leiate täpsemat teavet veebijuhendist.
- Oma külmkapi veebijuhendi avamiseks puudutage ⚙ > **General (Üldist)** > **Support (Abi)** > **User manual (Kasutusjuhend)**.

Untitled-7 60 2025-03-11 12:11:29

Ekraani lähtestamine (ainult Family Hub ja AI Home Hub-tüüpi mudelid)

Kui ekraan käitub ebatavaliselt, proovige see lähtestada. See võib probleemi lahendada.

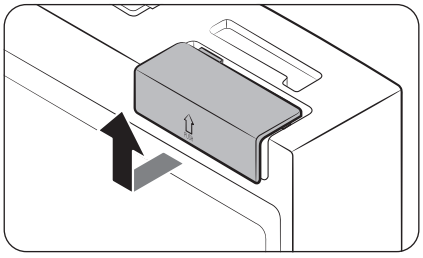

1. Avage külmiku parempoolne uks ja leidke ukse ülemisest parempoolsest nurgast lüliti kate.
2. Lükake kate üles ja selle alt tuleb välja toitelüliti.

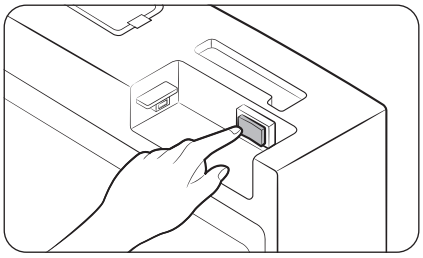

3. Lülitage toide lülitist välja ja siis uuesti sisse.
4. Vajutage lüliti kate lõpuni tagasi, kuni kuulete klõpsatust.

Untitled-7 61 2025-03-11 12:11:30

Kasutamine

SmartThings (ainult teatud mudelitel)

Paigaldamine

Külastage Google Play poodi, Galaxy Appsi või Apple App Store'i ja otsige rakendust SmartThings. Laadige Samsung Electronicsi pakutav rakendus SmartThings oma nutiseadmesse alla ja installige see.

MÄRKUS

- Rakendust SmartThings toetava tarkvara versiooni võidakse tootja operatsioonisüsteemi toe eeskirjade alusel muuta. Seoses rakendusega SmartThings või rakenduse toetatavate funktsioonidega võidakse ka olemasoleva operatsioonisüsteemi versiooni uute rakendusvärskenduste eeskirjad kasutus- või turvakaalutlustel peatada.
- Rakendust SmartThings võidakse parema kasutusmugavuse või jõudluse tagamiseks ilma ette teatamata muuta. Kuna mobiiltelefoni operatsioonisüsteemi versiooni värskendatakse iga aasta, värskendatakse ka rakendust SmartThings uusima operatsioonisüsteemi põhjal pidevalt. Kui teil on küsimusi seoses ülaltoodud teabega, võtke meiega ühendust aadressil st.service@samsung.com
- Soovitatud krüptimissüsteemid on WPA/TKIP ja WPA2/AES. Uuemaid ega ebastandardseid Wi-Fi-autentimisprotokolle ei toetata.
- Juhtmeta võrke võib mõjutada ümbritsev juhtmeta side keskkond.
- Kui teie internetiteenuse pakkuja on registreerinud tuvastamiseks teie arvuti või modemi MAC-aadressi, ei pruugi Samsungi nutikülmik internetiga ühendust luua. Sellisel juhul pöörduge tehnilise abi saamiseks internetiteenuse pakkuja poole.
- Teie võrgusüsteemi tulemüüriseaded võivad takistada Samsungi nutikülmikul internetti pääsemist. Tehnilise abi saamiseks pöörduge internetiteenuse pakkuja poole. Sümptomi püsimisel pöörduge Samsungi kohaliku hoolduskeskuse või jaemüüja poole.
- Juhtmeta pääsupunkti seadete konfigureerimiseks vaadake pääsupunkti (ruuter) kasutusjuhendit.
- Samsungi nutikülmikud toetavad 2,4 GHz Wi-Fi ühendust protokollidega IEEE 802.11 b/g/n ja Soft-AP. (Soovitatav on IEEE 802.11 n.)
- Volitamata Wi-Fi-ruuteritel ei pruugi olla võimalik kohalduvate Samsungi nutikülmikutega ühendust luua.

Untitled-7 62 2025-03-11 12:11:30

Samsungi konto

Rakenduse kasutamiseks peate registreerima Samsungi konto. Kui teil ei ole Samsungi kontot, järgige tasuta konto loomiseks rakenduses kuvatavaid suuniseid.

Alustamine

Lülitage ühendatav seade sisse, avage telefonis rakendus SmartThings ja seejärel järgige allolevaid juhiseid.

Kui ilmub hüpikteade, et leitud on uus seade, puudutage nuppu **ADD NOW (LISA KOHE)**.

Kui hüpikteadet ei ilmu, puudutage nuppu **+** ja valige ühendatav seade saadaolevate seadmete loendist.

Kui teie seadet pole saadaolevate seadmete loendis, puudutage valikut **Supported Devices (Toetatud seadmed)**, valige seadme tüüp (Külmik) ja valige seejärel konkreetne seadme mudel.

Järgige seadme seadistamiseks rakenduses olevaid juhiseid. Kui seadistamine on lõpule jõudnud, kuvatakse külmik ekraanil **Devices (Seadmed)** „kaardina".

Külmikurakendus

Sidusjuhtimine

Saate jälgida ja juhtida külmikut kodus ning liikvel olles.

- Puudutage rakenduse SmartThings juhtpaneelil külmiku ikooni või puudutage juhtpaneeli allosas ikooni Seadmed ja seejärel puudutage külmkapi „kaarti", et avada leht Külmik.
- Kontrollige külmiku tööolekut või teateid ning siis vajaduse korral muutke suvandeid või seadeid.

MÄRKUS

Külmiku mõni suvand või seade ei pruugi kaugjuhtimiseks saadaval olla.

Untitled-7 63 2025-03-11 12:11:30

Kasutamine

Kategooria	Üksus	Kirjeldus
Jälgimine ja juhtimine	Külmiku temperatuur	Saate seada ja jälgida külmiku soovitud temperatuuri.
	Kiirjahutus	Saate funktsiooni Kiirjahutus sisse või välja lülitada ja kontrollida praegusi seadeid.
	Sügavkülmiku temperatuur	Saate seada ja jälgida sügavkülmiku soovitud temperatuuri.
	Kiirkülmutus	Saate funktsiooni Kiirkülmutus sisse või välja lülitada ja kontrollida praegusi seadeid.
	Jäävalmistaja *	Saate jäävalmistaja sisse või välja lülitada.
	Automaattäituv mahuti *	Saate funktsiooni Automaattäituv mahuti sisse või välja lülitada ning kontrollida funktsiooni praegusi seadeid.
Alarmid	Liiga kõrge temperatuur	See alarm käivitub, kui külmiku või sügavkülmiku temperatuur on liiga kõrge.
	Ukse avamine	See alarm käivitub, kui külmiku või sügavkülmiku uks on lahti kauem kui 2 minutit.
	Automaattäituva mahuti ülevool *	Kui funktsioon Automaattäituv mahuti tuvastab ülevoolu, käivitab see alarmi, et teid ülevoolust teavitada.
	Veefiltri asendamine	See alarm tuletab teile meelde, et veefilter tuleb vahetada.
AI Energy Mode *	Režiimi AI Energy Mode saate sisse või välja lülitada rakenduse SmartThings menüüs Energia. Režiimi AI Energy Mode olekut saate vaadata rakendusest SmartThings. Mõnel mudelil ilmub põhipaneelile ikoon, mis näitab, et AI Energy Mode töötab. (ainult teatud mudelitel) Režiimi AI Energy Mode sisselülitamine vähendab energiakulu, kuid võib vähendada ka jahutusjõudlust. **MÄRKUS** Režiim AI Energy Mode ei pruugi töötada vastavalt kasutaja seadistustele või töökeskkonnale.	

* ainult teatud mudelitel

Turvavärskendused

Turvavärskendusi pakutakse teie seadme turvalisuse parandamiseks ja teie isikuandmete kaitsmiseks. Lisainfo saamiseks turvavärskenduste kohta külastage veebisaiti https://security.samsungda.com.

* Veebisait toetab ainult mõnesid keeli.

Untitled-7 64 2025-03-11 12:11:30

Bixby (kõnetuvastus – ainult teatud mudelitel)

Mis on Bixby?

- Bixby on Samsungi tehisintellekti lahenduse nimi, mis võimaldab seadet hääle abil juhtida.

Bixby kasutamine

- Kõnetuvastuse aktiveerimiseks peate oma seadme võrgu kaudu SmartThings rakendusega ühendama.
- Samuti peate nõustuma Bixby teenuse tingimustega.
- Pärast ühendamist saate mõnesid seadme funktsioone juhtida Bixby abil Samsungi nutitelefonis, isegi kui see ei toeta kõnetuvastust.
- Bixby aktiveerimiseks öelge “Hi, Bixby” ja seejärel häälkäsklus.
- Rohkem kõnetuvastuse käsklusi leiate jaotisest “Häälkäsklused”.

Häälkäsklused

Kategooria	Käsklused (näited)
Temperatuur	Tell me the temperature of the refrigerator (Ütle mulle külmkapi temperatuur)
	Tell me the temperature of the fridge in the refrigerator (Ütle mulle külmiku temperatuur)
	Tell me the temperature of freezer in the refrigerator (Ütle mulle külmkapis oleva külmiku temperatuur)
Ilm	Tell me the weather tomorrow (Milline ilm tuleb homme?)
	How humid is it today? (Kui niiske on täna?)
	How high is the fine dust level today? (Kui suur on täna peentolmu sisaldus õhus?)
	When can I expect rain? (Millal on oodata vihma?)
Rahvusvaheline kellaaeg	What time is it now? (Mis kell on praegu?)
	What month is it today by the lunar calender? (Milline kuu on täna kuukalendri järgi?)
	What time is it in New York? (Mis kell on New Yorkis?)

MÄRKUS

Bixby väljub ooterežiimist teatud ajaperioodi jooksul, kui ühtegi käsklust ei anta. Pärast aktiveerimist võib kõnetuvastus töötada kehvasti ümbritsevate helide tõttu, nagu teleri heli.

Untitled-7 65 2025-03-11 12:11:30

Kasutamine

⚠ **ETTEVAATUST!**

- Kui kõnetuvastus on kehv
  - Kõnetuvastust võib mõjutada kasutaja hääl, kõne stiil, hääldus ja ümbritsev keskkond.
  - Kõnetuvastuse kasutamisel rääkige ümbritsevatest helidest valjemini.
  - Kõnetuvastuse parandamiseks seiske mitte üle 3 meetri kaugusel seadmest ja rääkige selgelt.
  - Teleri vaatamise ajal võidakse teleri heli tõttu häälkäsklused valesti tuvastada.
- Kõnetuvastus ei tööta, kui...
  - Bixby on välja lülitatud SmartThings rakenduse Bixby menüüs.
  - Mikrofon on välja lülitatud SmartThings rakenduse mikrofoni seadistustes.
- Kõnetuvastus töötab kehvasti, kui...
  - Ümbritsevad helid on valjud (teleri heli, muusika heli vms).
  - Wi-Fi signaal on nõrk (internetiühendus on kehv)

Untitled-7 66 2025-03-11 12:11:30

Jaoturi paneel (ainult teatud mudelitel)

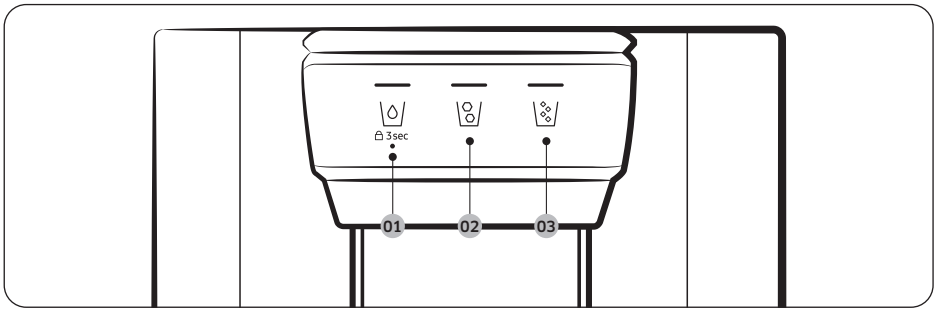

01 \ / 02 \ /

03 \ /

01 Vesi / lukk (3 s)

\ /	Vajutage jahutatud vee väljutamiseks nuppu \ /. Süttib vastav näidik.
3 sec (3 s) (Jaoturi paneel / jaoturi hoob)	Jaoturi paneeli nuppude ja jaoturi hoova kasutamise takistamiseks hoidke nuppu \ / kauem kui 3 sekundit all. Kui hoiate nuppu uuesti kauem kui 3 sekundit all, siis jaoturi lukk inaktiveeritakse.

02 Jääkuubikud

Vajutage jääkuubikute väljutamiseks nuppu \ /. Süttib vastav näidik.

03 Purustatud jää

Vajutage purustatud jää väljutamiseks nuppu \ /. Süttib vastav näidik.

Untitled-7 67 2025-03-11 12:11:31

Kasutamine

Erifunktsioonid

Külmik sisaldab kasutaja mugavuseks mõeldud funktsioone.

Ukse automaatse avamise funktsioon (ainult teatud mudelitel)

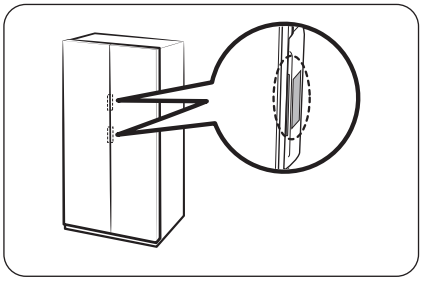

Puudutage ukse käepideme juures asuvat andurit. Uks avaneb.

- Vaikeseadistus on **Off (Väljas)**.
- Funktsiooni sisselülitamiseks lugege allpool esitatud teavet.
  - Üldine tüüp: Vt jaotist **Funktsiooni Ukse automaatne avamine sisse- või väljalülitamine (ainult teatud mudelitel)** lk **56**.
  - Family Hub-tüüp: Puudutage rakenduses Külmikuhaldur valikut **Settings (Seaded)** ja lülitage seejärel sisse **Auto Open Door (Ukse automaatne avamine)**.
  - AI Home Hub-tüüp: Puudutage avakuval ⚙ > **Refrigerator (Külmik)** > **Auto open door (Ukse automaatne avamine)** ja valige **On (Sees)**.

MÄRKUS

- Mõlema anduri üheaegse puudutamise korral avaneb kõigepealt esimesena puudutatud anduriga uks ja seejärel umbes 2 sekundi pärast teine uks.
- Uks ei sulgu automaatselt. Pärast kasutamist sulgege uks käsitsi.
- Uste avanemise nurk (kraad) võib olla erinev sõltuvalt paigalduskeskkonnast, näiteks paigalduskoha korrusest, külmiku loodimisest ja uksesahtlis hoitava toidu raskusest.
  - Kui uksed avanevad liiga laialt või mitte piisavalt, kontrollige ja tagage, et külmik oleks loodis. (Lisateavet leiate jaotisest „**ETAPP 4 Reguleerimisjalgade reguleerimine**“ lk **34**.)

⚠ ETTEVAATUST!

- Ukse korduva avamise ja sulgemise korral võib tekkida ukse automaatse avamise funktsiooni tõrge.
- Ärge lükake automaatselt avanevat ust ega peatage seda jõuga. See võib tekitada tootel tõrke.
  - Olge ettevaatlik, et avanevad uksed teile pihta ei lööks.
- Kui uks pärast korduvat avamist enam ei avane, oodake umbes üks minut ja proovige siis uuesti. (Kohe pärast ukse sulgemist võib selle avamine olla raskendatud külmikus ukse avamise ja sulgemise järel tekkiva rõhumuutuse tõttu.)
- Uks võib avaneda andurit kogemata puudutades; veenduge, et uks on suletud.

Untitled-7 68 2025-03-11 12:11:31

Kõne (ainult teatud mudelitel)

Kõnetuvastuse seadistamine

Seadke SmartThings rakenduses suvand “Heli” valikule “Kõne”.

Mõned häälkäsklused

1	Autofill pitcher detected water overflow (Automaattäituv mahuti tuvastas vee ülevoolu)
2	The refrigerator door has been opened (Külmiku uks avati)
3	Something went wrong. (Midagi läks valesti.)
4	The mode has been changed (Režiim on muudetud)
5	Power cool is now in operation (Kiirjahutus on käimas)
6	Power freeze is now in operation (Kiirkülmutus on käimas)
7	The temperature inside the refrigerator has increased (Temperatuur külmiku sees on tõusnud)
8	The temperature is now set (Temperatuur on nüüd määratud)

MÄRKUS

Kui seadistate suvandi “Heli” valikule “Inaktiveeritud” oma külmkapil, lülitatakse kõnetuvastus vastavalt automaatselt välja.

Untitled-7 69 2025-03-11 12:11:31

Kasutamine

Veemahuti (Automaattäituv mahuti) (ainult teatud mudelid)

Funktsiooni AutoFill Pitcher (Automaattäituv mahuti) korral on külm puhastatud vesi alati saadaval. Sõela sisse saab panna teed või puuvilju, et nautida erinevaid meelepäraseid tõmmiseid.

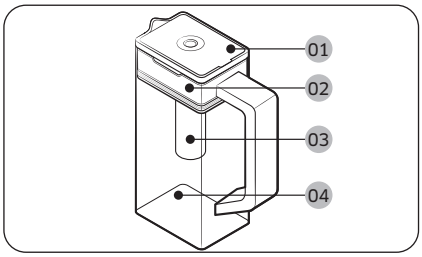

01 Kaas
02 Sõelahoidik
03 Sõel
04 Korpus

Veekannu täitmiseks

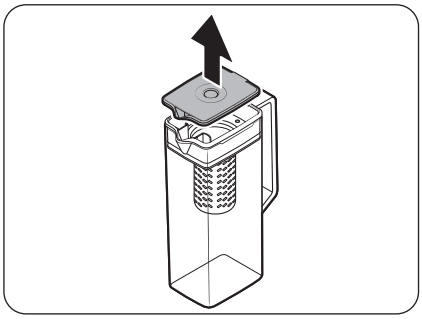

1. Võtke **kaane** pidemesoonest kinni ja tõmmake see **kaane** avamiseks üles.
2. Pange teelehed või puuviljad sõela.

MÄRKUS

Kui soovite säilitada tõmmise algse kontsentratsiooni, lülitage funktsioon AutoFill Pitcher (Automaattäituv mahuti) välja.

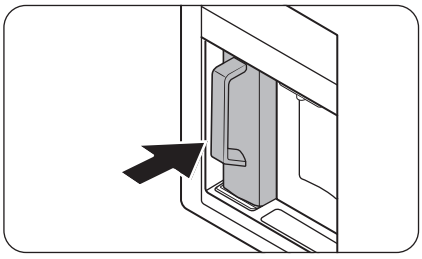

3. Lubage juhtpaneelil funktsioon AutoFill Pitcher (Automaattäituv mahuti). Avage Jookide hoiuala uks ja pange veemahuti hoidikusse. Lükake see otse sisse, nagu on näidatud joonisel.

⚠ ETTEVAATUST!

Veenduge, et veekann mahub veekannu hoidikusse.

4. Sulgege uks. Veekann täitub mõne aja pärast jahutatud veega.

Untitled-7 70 2025-03-11 12:11:32

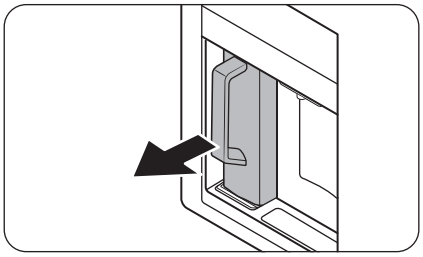

5. Tee joomiseks avage Jookide hoiuala uks ja eemaldage veemahuti. Tõmmake see otse välja.

⚠ **ETTEVAATUST!**

- Soovitame tõmmise ära tarbida 24 tunni jooksul. Pärast seda võib tõmmis ajapikku rikneda.
- Pärast tõmmise tarbimist peate veekannu puhastama. Puhastage veekannu ka siis, kui te pole seda kaua kasutanud.

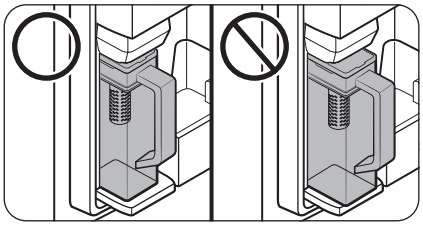

- Vältimaks veekannu ümberkaldumist või lekkimist, veenduge, et see sobituks veekannu hoidikusse.

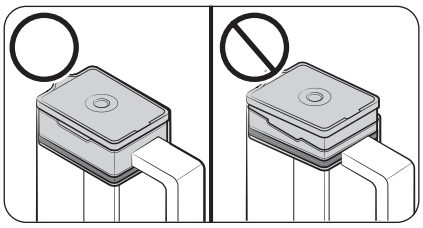

- Veekannu üleloksumise või lekkimise vältimiseks veenduge, et sõelahoidik on õigesti sisestatud.

Untitled-7 71 2025-03-11 12:11:33

Kasutamine

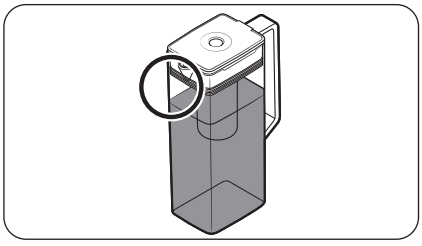

MÄRKUS

- Kui veekannu esiküljel (spetsiaalselt tähistatud ala) on liiga palju niiskust, ei pruugi veekann täielikult täituda. Eemaldage niiskus ja siis proovige uuesti.
- Funktsioon AutoFill Pitcher (Automaattäituv mahuti) peatab veemahuti veega varustamise, kui veemahuti kindla aja jooksul ei täitu. Sel juhul kontrollige, kas veetoru on korralikult ühendatud. Eemaldage veekann ja pange tagasi, seejärel proovige uuesti.
- Kui veemahuti ei ole täielikult veega täitunud, kontrollige, kas külmiku sees olevas veepaagis on vett. Kui veepaak on tühi, täitke esmalt paak veega. Seejärel eemaldage veemahuti ja pange see tagasi, et veemahuti täituks veega. (ainult teatud mudelitel)

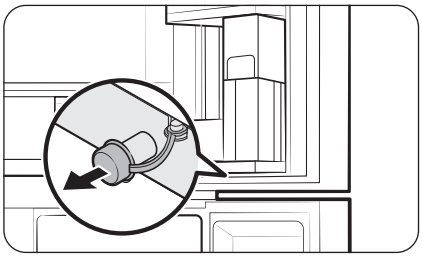

- Kui veekannust on vesi üle voolanud või lekkinud, pühkige veekannu hoidiku ümbrust.
- Kummikorgi avamisel tilgub vesi välja.
- Lekke korral hakkab AutoFill Pitcheri (Automaattäituva mahuti) näidik juhtpaneelil vilkuma. Lekke korral avage kummikork, nii et lekkinud vesi voolaks välja. Kui näidik ei lõpeta pärast tühjendamist vilkumist, võib tegemist olla süsteemirikkega. Pöörduge kohalikku Samsungi teeninduskeskusse.

MÄRKUS

- Pärast tõmmise tarbimist peate veekannu puhastama. Samuti peate veemahutit puhastama siis, kui te ei ole seda pikka aega kasutanud või olete jätnud mahuti vett täis rohkem kui kolmeks päevaks.
- Kui sõela ei ole korralikult puhastatud, võib sinna jääda varem kasutatud tee või puuviljade lõhn. Kui te ei kavatse sõela kasutada, eemaldage see kannu küljest ja hoidke turvalises kohas.
- Kui te ei ole veefiltrit pikka aega kasutanud, valage kaks esimest mahutitäit vett ära. Seejärel puhastage veekannu ja kasutage seda tavapärasel viisil.

Untitled-7 72 2025-03-11 12:11:33

Veekraan (ainult teatud mudelitel)

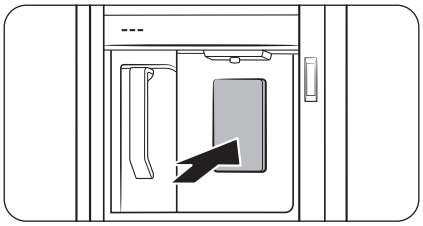

Jahutatud vee saamiseks avage jookide hoiuala ja vajutage veekraani hooba.

MÄRKUS

- Veekraan lõpetab vee väljastamise, kui hoiate hooba umbes ühe minuti jooksul all. Rohkema vee väljastamiseks vabastage hoob ja vajutage seda uuesti.
- Veenduge, et klaas oleks kraaniga samal joonel, et ennetada vee välja pritsimist.
- Kui veekraani 2–3 päeva ei kasutata, võib väljutatud veel olla ebatavaline lõhn või maitse. Tegu pole süsteemi rikkega. Kallake esimesed 1–2 klaasi vett ära.
- Kui külmiku sees olev veepaak on tühi, satub õhk AutoFill functioni (Automaattäituvuse funktsiooni) kasutamisel või veekraani hoova vajutamisel veetoru voolikusse. Kui täidate veepaaki ajal, mil veetoru voolikus on õhk, võib vesi AutoFill functioni (Automaattäituvuse funktsiooni) kasutamisel või veekraani hoova vajutamisel välja purskuda.

Vee hägustumine

Vesi voolab külmikusse läbi leelis-sisefiltri. Filtreerimise käigus suureneb veesurve ning vesi küllastub hapniku ja lämmastikuga. See põhjustab vee ajutist hägustumist väljutamisel. See on normaalne ja vesi on mõne sekundi pärast jälle selge.

Untitled-7 73 2025-03-11 12:11:34

Kasutamine

Vee-/jääjaotur (ainult teatud mudelitel)

Jaoturi abil saate väljutada vett jääga või ilma.

Veejaotur pakub kolme valikut: jahutatud vesi, jääkuubikud ja purustatud jää. Jahutatud vee väljutamiseks vajutage jaoturi paneelil nuppu \[ ]/. Pange veeklaas jaoturi alla ja seejärel vajutage jaoturi hooba.

Jääga vee väljutamine

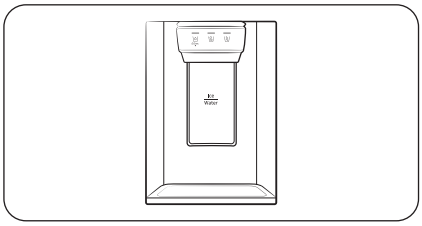

1. Aktiveerige funktsioon Jäävalmistaja ja vajutage jää tüübi valimiseks nuppu \[ ]/ või \[ ]/.
2. Pange veeklaas jaoturi alla ja seejärel vajutage klaasiga **jaoturi hooba**. Jaoturist väljastatakse jääd.
3. Vajutage vee valimiseks nuppu \[ ]/.
4. Vajutage klaasiga **jaoturi hooba**. Jaoturist väljastatakse vett.

MÄRKUS

- Jaotur lõpetab vee väljutamise, kui olete hooba umbes 1 minuti jooksul all hoidnud. Rohkema vee väljastamiseks vabastage hoob ja vajutage seda uuesti.
- Veenduge, et klaas oleks kraaniga samal joonel, et ennetada vee välja pritsimist.
- Kui veekraani 2–3 päeva ei kasutata, võib väljutatud veel olla ebatavaline lõhn või maitse. Tegu pole süsteemi rikkega. Kallake esimesed 1–2 klaasi vett ära.

Untitled-7 74 2025-03-11 12:11:34

Jäävalmistaja (ainult teatud mudelitel)

Külmikul on sisseehitatud jäävalmistaja, mis väljutab jääd automaatselt, nii et saate nautida filtreeritud vett kas jääkuubikute või purustatud jääga.

Jää valmistamine

Kui külmik on paigaldatud ja vooluvõrku ühendatud, toimige järgmiselt, et tagada jää õigesti valmistamine ja hoida jääkorv jääd täis.

1. Optimaalse jõudluse tagamiseks laske külmikul töötada vähemalt 24 tundi.
2. Väljutage esimesed 4–6 jääkuubikut klaasi.
3. Oodake veel 8 tundi ja seejärel väljutage veel 4–6 jääkuubikut.
4. Siis oodake 16 tundi ja väljutage esimene klaasitäis jääd.

MÄRKUS

- Kui tarbite kogu jää korraga ära, peate ootama 8 tundi enne esimese 4–6 jääkuubiku väljutamist. See tagab jääkorvi õigesti jääga täitmise.
- Kiiresti valmistatud jääkuubikud võivad olla valged, mis on normaalne.

⚠ ETTEVAATUST!

Väljutage jääd vastavalt topsi suurusele.

- Kui väljutate liiga palju jääd, võib jää maha kukkuda ja põhjustada kehavigastusi.
- Jää võib kuhjuda ja jäärenni blokeerida.

Veepaagi täitmine (ainult teatud mudelitel)

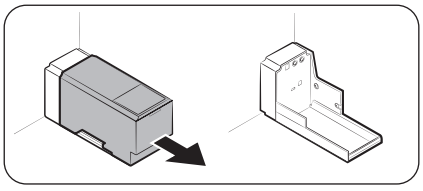

Puhastage esmakordsel kasutamisel veepaagi siseküljed ning kuivatage hoolikalt.

1. Hoidke paagi esiosas asuvatest käepidemetest ning libistage see välja, nagu on näidatud.

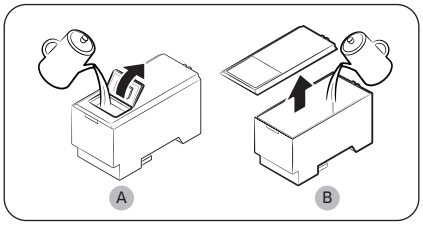

2. Avage katte **esikaas (A)** või **kogu kate (B)** ning täitke paak maksimaalselt 5 l veega.

⚠ ETTEVAATUST!

- Ärge ületage maksimaalse taseme joont. Vesi voolab üle.
- Täitke ainult joogiveega.

Untitled-7 75 2025-03-11 12:11:34

Kasutamine

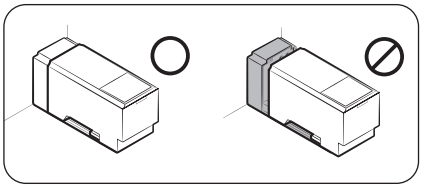

3. Sisestage veepaak tagasi mehhanismi. Veenduge, et paagi esikülg (esikaanega) oleks eespool.

⚠ **ETTEVAATUST!**

- Veenduge, et veepaak mahuks riiulile. Vastasel juhul ei pruugi veepaak korrektselt toimida.
- Ärge kasutage külmikut veepaaki sisestamata. See võib jahutusvõimet vähendada.
- Täitke paaki ainult joogiveega, näiteks mineraalvee või puhastatud veega. Ärge kasutage muud vedelikku.
- Olge täidetud paagi liigutamisel ettevaatlik. Paagi mahapillamine võib tekitada vigastusi.
- Ärge üritage sisepumpa ise lahti võtta. Jaotur ei toimi, kui sisepump on kahjustatud või veepaagi küljest lahti ühendatud.

Esmakordne kasutamine

- Vajutage kraani hooba 10 sekundit, et veevarustussüsteemi voolikutest õhk eemaldada.
- Kallake esimesed kuus klaasi vett ära, et eemaldada veevarustussüsteemi mustus.

Jää valmistamine (ainult teatud mudelitel)

Külmikul on sisseehitatud jäävalmistaja, mis väljutab jääd automaatselt, nii et saate nautida filtreeritud vett oma soovi järgi kas jääkuubikute või purustatud jääga.

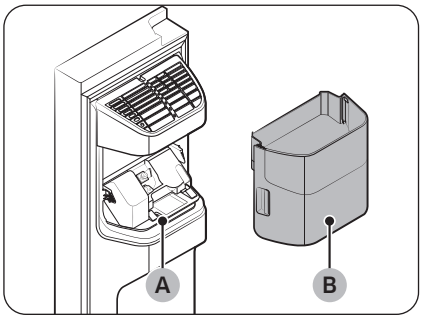

Kui jääd ei väljutata, kontrollige kõigepealt, kas jäävalmistaja teeb jääd korralikult.

Jäävalmistaja kontrollimine

1. Hoidke **jäävalmistaja korvi (B)** ettevaatlikult mõlema käega ja eemaldage see **jäärennist (A)**.
2. Kontrollige, kas jäävalmistaja korv sisaldab sobivat jääd.

Untitled-7 76 2025-03-11 12:11:35

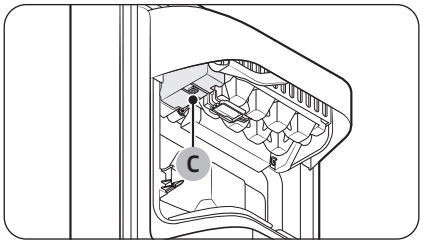

3. Vajutage jäävalmistaja alumisel küljel olevat nuppu (C). Nupu vajutamisel kuulete helinat (kõlli).
4. Kui jäävalmistaja töötab korralikult, kuulete teist helinat.

MÄRKUS

Kui see sümptom ei kao, võtke ühendust veetoru paigaldaja või Samsungi kohaliku teeninduskeskusega.

⚠ ETTEVAATUST!

- Ärge vajutage seda nuppu korduvalt, kui jääalus on jää või veega täidetud. Vesi võib üle voolata või jää põhjustada ummistuse.
- Kui külmiku toide taastub pärast voolukatkestust, võib jäävalmistaja korv sisaldada sulanud ja ummistuse tekitanud jääkuubikuid, põhjustades süsteemirikke. Selle vältimiseks tühjendage jäävalmistaja korv kindlasti enne külmiku kasutamist.
- Selleks et vältida jäävalmistaja korvi mahapillamist, hoidke sellest eemaldamisel või sisestamisel kinni kahe käega.
- Ärge lubage lastel jääjaoturi ega jäävalmistaja korvi küljes rippuda ega nendega mängida. Lapsed võivad viga saada.
- Ärge pange sõrmi ega mis tahes esemeid jaoturi avasse ega jäärenni. See võib põhjustada kehavigastusi või varakahju.

MÄRKUS

- Kui jäävalmistaja on olekus SEES (ON), jätkab külmkapp jää valmistamist isegi siis, kui eemaldate jääkorvi.
- Lülitage jäävalmistaja olekusse VÄLJAS (OFF), kui te seda ei kasuta.
- Jäävalmistaja korvi eemaldamine ei mõjuta külmiku termilisi ega mehaanilisi omadusi.
- Märgitud sügavkülmiku maht on arvutatud sügavkülmiku juhiku ja alumise riiuli kasutamisel pärast jäävalmistaja ning ülemise ja alumise sahtli eemaldamist.

Untitled-7 77 2025-03-11 12:11:35

Kasutamine

Lisahoiuruumi tekitamine (ainult teatud mudelitel)

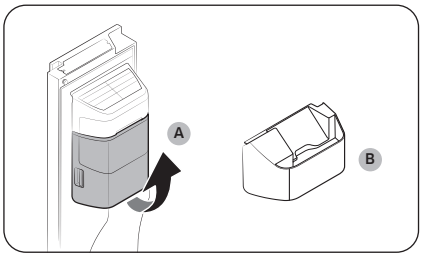

Kui te ei kasuta jäävalmistajat ja vajate rohkem hoiuruumi, eemaldage **jäävalmistaja korv (A)**. Seejärel pange jäävalmistaja korvi asemele **sügavkülmiku juhik (valikuline) (B)**.

⚠ ETTEVAATUST!

Kui jäävalmistaja korv on eemaldatud, peate jäävalmistaja välja lülitama.

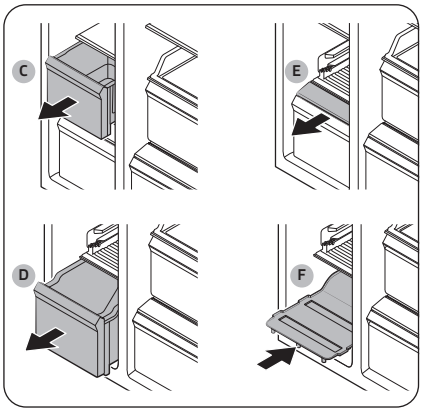

Lisaruumi tekitamiseks eemaldage **ülemine sahtel (C)**, **alumine sahtel (D)** ja **alumise sahtli kate (E)**. Seejärel paigaldage kaasasolev **alumine riiul (F)**.

MÄRKUS

- Sahtlite eemaldamine ei mõjuta sügavkülmiku temperatuuri või kasutust.
- Märgitud sügavkülmiku maht on arvutatud koos alumise riiuliga pärast ülemise sahtli, alumise sahtli ja alumise sahtli katte eemaldamist.

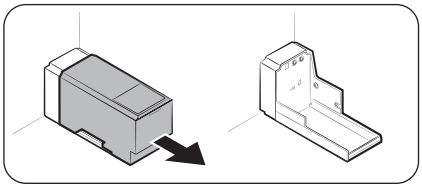

Lisaruumi saamiseks eemaldage veepaak ja kasutage seda ruumi rohkemate asjade hoidmiseks.

Untitled-7 78 2025-03-11 12:11:36

Jäävalmistaja korv

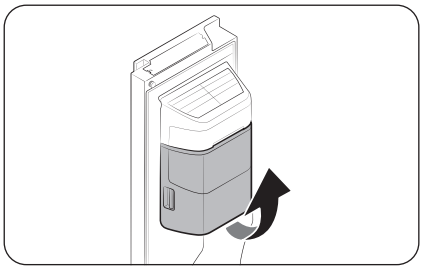

Kui te ei väljuta jääd pikema aja jooksul, võib jää moodustada korvi kamakaid. Sellisel juhul eemaldage ja tühjendage jäävalmistaja korv.

1. Jäävalmistaja korvi eemaldamiseks tõstke see ettevaatlikult üles ja tõmmake aeglaselt välja, hoides mõlema käega käepidemetest.
2. Eemaldage ja tühjendage jäävalmistaja korv.

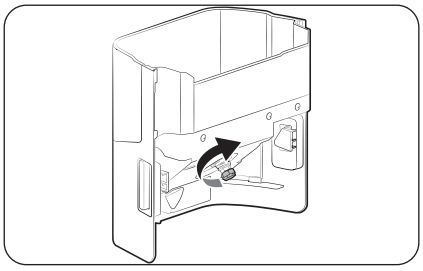

3. Kui olete lõpetanud, keerake korvi tagaosas olevat hooba 90° ja seejärel pange korv oma kohale tagasi. Veenduge, et sisestaksite korvi õigesti, nii et kuulete klõpsu.

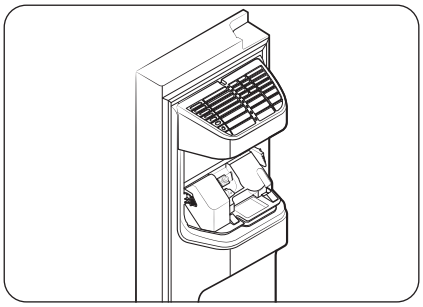

⚠ **ETTEVAATUST!**

- Ärge rakendage korvi kattele liigset jõudu. Kate võib puruneda.
- Ärge sulgege ust tugevasti. Vesi võib üle jäävalmistaja pritsida.
- Vigastuste vältimiseks eemaldage kindlasti kogu põrandale sattunud jää või vesi.
- Õnnetuste või vigastuste ärahoidmiseks ärge lubage lastel veekraani ega jäävalmistajaga mängida.
- Ärge pange oma käsi ega esemeid jäärenni. See võib põhjustada kehavigastusi või toodet kahjustada.

MÄRKUS

- Jäävalmistajast jää valmistamise ajal kostuvad helid on normaalsed.
- Kui uks on avatud, siis jäävalmistaja ega veejaotur ei tööta.

Untitled-7 79 2025-03-11 12:11:37

Kasutamine

Veesurve

Kui soovite kontrollida, kui palju vett voolab jääalusele, tehke järgmist.

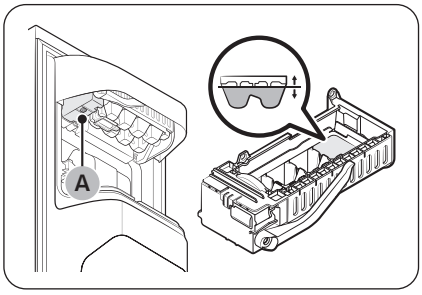

1. Eemaldage jääkorv.
2. Vajutage jäävalmistaja alumisel küljel olevat **nuppu (A)**. Tavaliselt täitub jääalus veega mõne minuti jooksul.
3. Kui veetase on oodatust madalam, siis kontrollige veesurvet veevarustuse torustikus. Tegu pole süsteemi rikkega.

⚠ ETTEVAATUST!

- Ärge vajutage jäävalmistaja alumisel küljel olevat nuppu korduvalt, kui alus on veega täidetud. Vesi võib üle voolata või jää põhjustada ummistuse.
- Veenduge, et jäävalmistaja korv oleks õigesti sisestatud. Vastasel juhul jäävalmistaja ei tööta.
- Elektrikatkestuse korral eemaldage jääalus, kuna vesi võib voolama hakata.

Automaatne jäävalmistaja (ainult teatud mudelitel)

Külmikul on sisseehitatud jäävalmistaja, mis väljastab automaatselt jääd.

- Üldine disain ja/või tarvikud võivad olenevalt mudelist erineda.
- Jääkühvel on külmikuga kaasas.

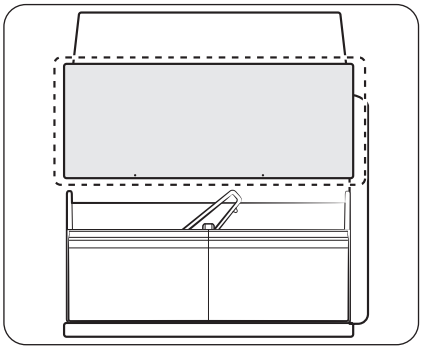

- Sellel tootel on kahte tüüpi jäävalmistajaid.
- Jää kasutamiseks tõmmake jääalus lihtsalt välja ja pärast kasutamist lükake see tagasi.

⚠ HOIATUS

Lämbumisoht: jää võib väikestel lastel põhjustada lämbumist.

Jää valmistamine

Kui külmik on paigaldatud ja vooluvõrku ühendatud, toimige järgmisel viisil, et tagada jää õigesti valmistamine ja hoida jääkorv jääd täis.

Untitled-7 80 2025-03-11 12:11:37

Esmakordne kasutamine

- Laske jäävalmistajal 1–2 päeva jääd valmistada.
- Kallake esimesed 1–2 korvi jääd ära, et eemaldada veevarustussüsteemi mustus.

Diagnostika

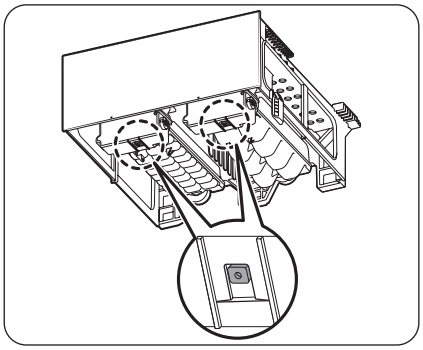

- Üldine disain ja/või tarvikud võivad olenevalt mudelist erineda.
- Kui jääd ei väljastata, kontrollige kõigepealt jäävalmistaja olekut, kasutades jäävalmistaja all asuvat nuppu **Test (Testimine)**.
- Vajutage jäävalmistaja all asuvat nuppu **Test (Testimine)**. Nupu vajutamisel kuulete helinat (kõlli). Kui jäävalmistaja töötab korralikult, kuulete teist helinat.

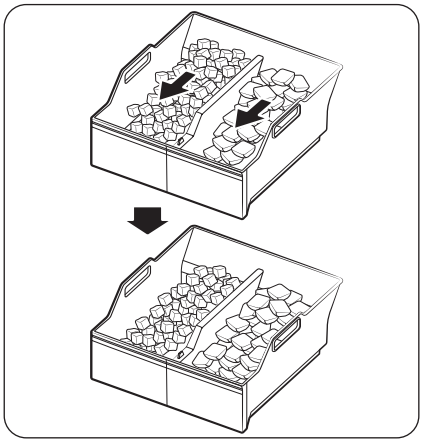

- Jää kogunemine aluse ühele küljele on normaalne. Pange jää ühtlaselt alusesse, et hoida rohkem jääd.

Untitled-7 81 2025-03-11 12:11:38

Kasutamine

Jää valmistamine (ainult teatud mudelitel)

Pööratav jäävalmistaja

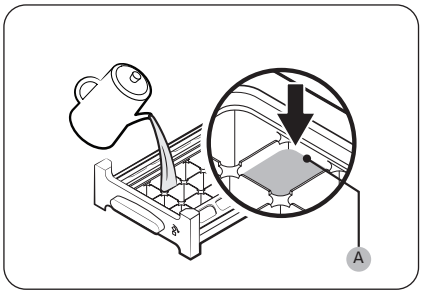

1. Avage sügavkülmiku uks ja tõmmake jääalus välja.
2. Täitke alus veega kuni aluse sisekülje tagaosale märgitud maksimaalse tasemeni (A).
3. Lükake alus tagasi oma kohale.

MÄRKUS

Jää valmistamise aeg oleneb temperatuuriseadistustest.

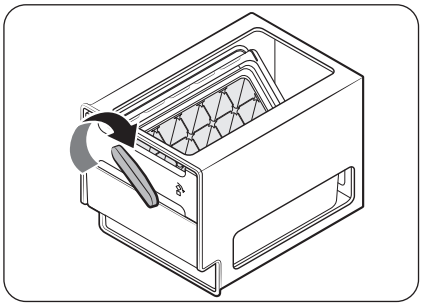

MÄRKUS

- Veenduge, et jääkuubikute korv on asetatud jääaluse alla.
- Jääkuubikute väljutamiseks keerake korvi käepidet paremale, et pooled jääkuubikud korvi viia. Seejärel pöörake seda vasakule ülejäänud jääkuubikute korvi viimiseks.
- Võtke korv välja, keerates seda veidi ja tõmmates ettepoole.

Untitled-7 82 2025-03-11 12:11:38

Hooldus

Käsitsemine ja hooldus

Riiulid (külmik/sügavkülmik) / veiniriiul (ainult teatud mudelitel)

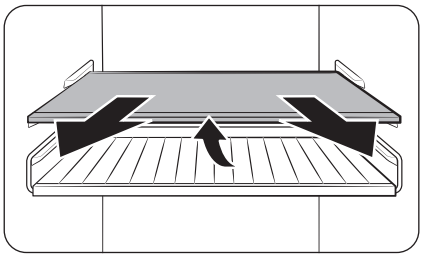

1. Tõmmake riiul (või veiniriiul) veidi väljapoole. Seejärel tõstke tagumist serva ja tõmmake välja.

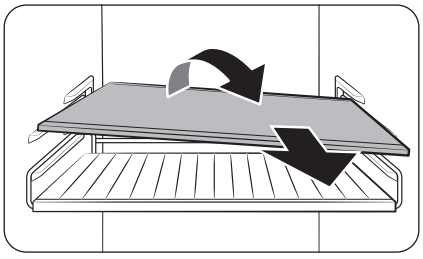

2. Keerake riiul (või veiniriiul) eemaldamiseks diagonaalasendisse.

⚠ **ETTEVAATUST!**

- Riiul tuleb õigesti sisestada. Ärge sisestage seda tagurpidi.
- Klaasnõud võivad klaasriiulite pinda kriimustada.
- Ärge sisestage riiulit veiniriiuli asukohale. See võib külmikut kahjustada. (ainult teatud mudelitel)

Uksesahtlid

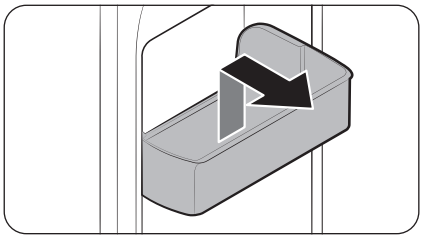

Uksesahtli eemaldamiseks hoidke sahtli esikülgedest ja tõstke seda veidi, et sahtel eemaldada.

Untitled-7 83 2025-03-11 12:11:39

Hooldus

Sahtlid

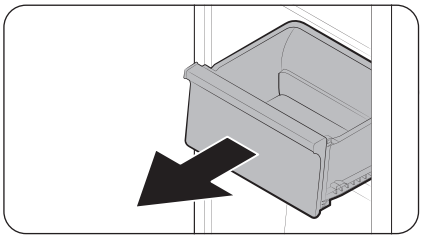

Tõstke sahtli esiotsa veidi ja libistage see välja.

Köögivilja/kuivatatud toidu ja liha hoiusahtel

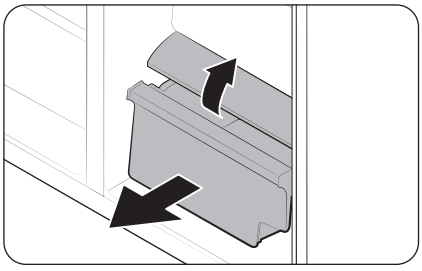

Külmikust köögiviljasahtli või sügavkülmikust kuivsahtli eemaldamiseks toimige järgmiselt.

1. Esmalt eemaldage vajaduse korral ümbritsevad universaalsahtlid.

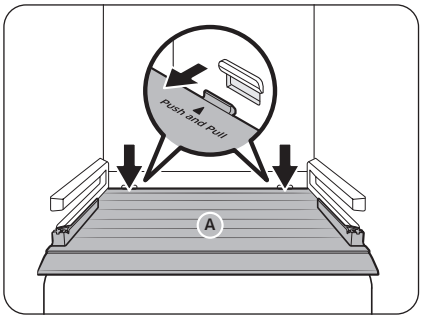

2. Kui teie külmikul on köögivilja-/kuivsahtli kate (A), siis eemaldage see järgmisel viisil.
   a. Tõmmake sahtel poolenisti välja.
   b. Tõmmake katet, vajutades samal ajal tagumistele külgedele (nagu joonisel näidatud).
3. Tõmmake köögivilja-/kuivsahtel ettevaatlikult välja.

Jäävalmistaja korv (ainult teatud mudelitel)

Jäävalmistaja korvi eemaldamiseks vt jaotist lk 79.

Untitled-7 84 2025-03-11 12:11:39

Kühvli hoiustamine (ainult teatud mudelitel)

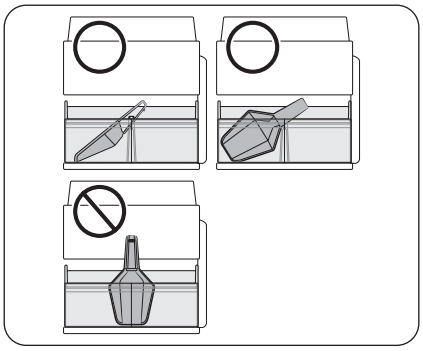

Hoidke kühvlit jääkorvi esiküljel. Asetage kühvel nii, nagu joonisel näidatud, jälgides samas, et see ei jääks ette, kui jääalus jääjaoturisse sisestatakse.

MÄRKUS

Kui jääalus ei ole täielikult sisestatud, võib jää kukkuda jääkorvi taha (ja sellest välja) või jäävalmistaja peatada jää valmistamise.

Automaattäituv mahuti (ainult teatud mudelid)

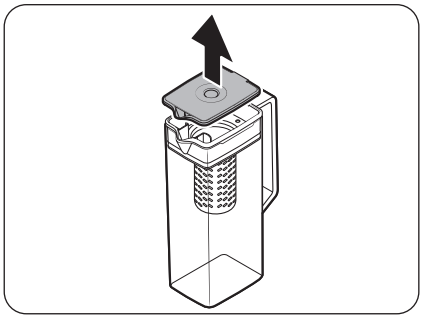

1. Võtke **kaane** pidemesoonest kinni ja tõmmake see eemaldamiseks üles.

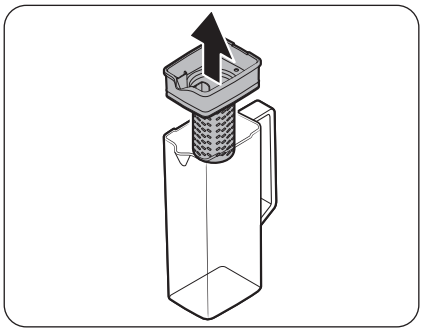

2. Võtke **sõelahoidik** mõlemast küljest kinni ja tõmmake see eemaldamiseks üles.

Untitled-7 85 2025-03-11 12:11:40

Hooldus

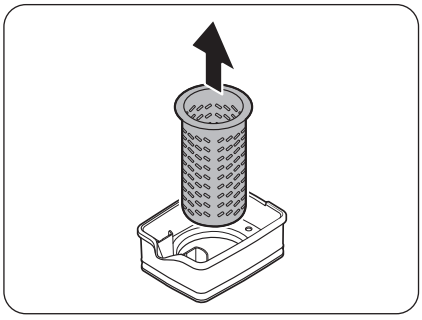

3. Tõmmake sõel veidi pöörates hermeetilisest suudmest välja.
4. Puhastage sõel neutraalse puhastusaine ja voolava veega. Loputage ja kuivatage hoolikalt.
5. Pange Automaattäituv mahuti kokku lahtivõtmise suunistele vastupidises järjekorras.

⚠ **ETTEVAATUST!**

Veekann ja kaas ei sobi mikrolaineahjus kasutamiseks ning võivad kuumuse (sh kuuma veega) kokkupuutel sulada või deformeeruda. Vajadusel peske käsitsi jaheda või sooja veega. (Vee temperatuur peab olema alla 70 ˚C.)

Untitled-7 86 2025-03-11 12:11:40

Puhastamine

Sisemus ja välispind

⚠ **HOIATUS**

- Ärge kasutage puhastamiseks benseeni, vedeldit, äädikat, vedelat valgendit, söögisoodat, sidruni, soola segu või kodu/auto puhastusvahendit, näiteks Clorox™-it. Need võivad kahjustada külmiku pinda ning põhjustada tulekahju.
- Ärge pihustage külmikule vett. See võib põhjustada elektrilöögi.
- Ärge pange sõrmi või esemeid jää väljutusavasse.

Eemaldage pistiku klemmidelt ja kontaktpunktidelt regulaarselt kõik võõrained, nt tolm või vesi, kasutades kuiva lappi.

1. Ühendage toitejuhe lahti.
2. Kasutage külmiku sisemuse ja välispinna puhastamiseks niisutatud pehmet kiuvaba lappi või majapidamispaberit.
3. Pärast puhastamist kuivatage hoolikalt, kasutades kuiva lappi või majapidamispaberit.
4. Ühendage toitejuhe.

Jää-/veejaotur (ainult teatud mudelitel)

MÄRKUS

Puhtuse tagamiseks puhastage jaoturi ala regulaarselt.

⚠ **ETTEVAATUST!**

Kui valitud on purustatud jää, võivad jääkillud jäärenni koguneda. Selle vältimiseks eemaldage jää jäägid rennist pehme ja puhta lapiga.

Veekraani otsak (ainult teatud mudelitel)

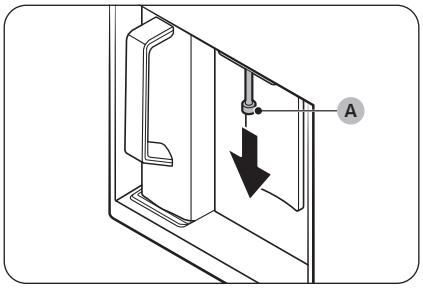

1. Hoidke veekraani otsaku (A) otsast kinni.
2. Veekraani otsakut (A) vasakule keerates tõmmake seda allapoole, et eemaldada see veekraanilt.

Untitled-7 87 2025-03-11 12:11:40

Hooldus

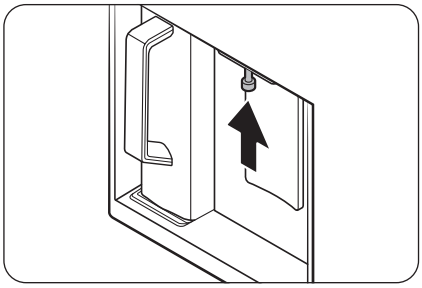

3. Puhastage veekraani otsak põhjalikult ja pange siis tagasi.

⚠ **ETTEVAATUST!**

- Lükake veekraani otsak lõpuni sisse, et see oleks tagasi oma algasendis.
- Ärge kasutage veekraani otsaku puhastamiseks kareda tekstuuriga käsna.

Kummitihendid

Kui ukse kummitihendid määrduvad, ei pruugi uks korralikult sulguda, põhjustades külmiku jõudluse ja tõhususe vähenemist. Kasutage kummitihendite puhastamiseks nõrgatoimelist pesuvahendit ja niisket lappi. Seejärel kuivatage hoolikalt lapiga.

Tagapaneel

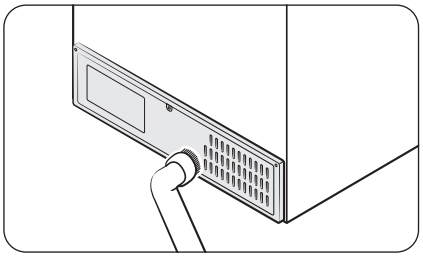

Juhtmete ja tagapaneeli eenduvate osade puhtana hoidmiseks puhastage paneeli üks või kaks korda aastas tolmuimejaga.

⚠ **ETTEVAATUST!**

Ärge eemaldage tagumist paneeli katet. Võite saada elektrilöögi.

Untitled-7 88 2025-03-11 12:11:41

Võrkfilter (ainult teatud mudelitel)

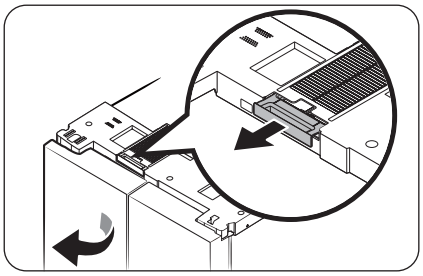

- Avage külmiku vasak uks ja eemaldage võrkfilter, mis asub külmiku ülaosas.
  - Pärast tolmu eemaldamist peske filtrit õrnalt leige veega, millele on lisatud neutraalset puhastusvahendit.

MÄRKUS

- Filtri eemaldamisel võib tolm väljakukkuda.
- Võrkfilter võib kahjustada saada, kui hõõrute seda harjaga või pesete kuuma veega.
- Kui filter lõhnab tugevalt või on väga määrdunud, leotage seda enne pesemist leiges vees, millesse on lisatud neutraalset puhastusvahendit umbes 30 minuti jooksul.

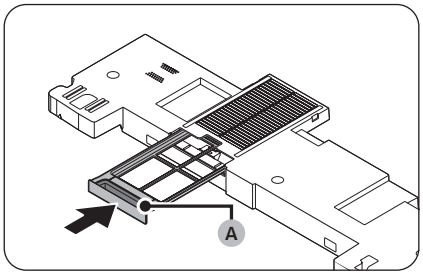

- Pärast filtri täielikku kuivatamist sisestage see oma kohale, nii et filtri käepide (A) oleks suunatud väljapoole.
  - Filtri kuivatamisel vältige otsest päikesevalgust ja laske sel varjulises kohas täielikult kuivada.

Untitled-7 89 2025-03-11 12:11:41

Hooldus

Asendamine

Lambid

Lampe ei tohi ise vahetada. Külmiku lampide vahetamiseks võtke ühendust Samsungi teeninduskeskusega.

Valgusti (valgusallikas)

Toode sisaldab energiatõhususe klassi <G> Valgusallikat.

Valgustid ja/või juhtseadised ei ole kasutaja poolt hooldatavad. Toote valgustite ja/või juhtseadiste vahetamiseks võtke ühendust Samsungi teeninduskeskusega.

Üksikasjalikud suunised teie toote valgustite või juhtseadiste asendamise kohta leiate Samsungi veebisaidilt (http://www.samsung.com), avades jaotise Support > Support Home ja sisestades mudeli nime.

Valgustite ja/või juhtseadiste demonteerimise kohta üksikasjalike suuniste jaoks järgige lihtsalt ülalkirjeldatud viisil kättesaadavaid asendusjuhiseid.

Untitled-7 90 2025-03-11 12:11:41

Tõrkeotsing

Enne teenindusse helistamist vaadake üle alltoodud punktid. Kõigi teeninduskõnede eest, mis puudutavad tavaolukordi (mitte veaolukordi), tuleb kasutajatel tasu maksta.

Üldine

Temperatuur

Probleem	Võimalikud põhjused	Lahendus
Külmik/sügavkülmik ei tööta. Külmiku/sügavkülmiku temperatuur on kõrge.	• Toitejuhe pole korralikult ühendatud.	• Ühendage toitejuhe korralikult.
	• Temperatuuri juhtseadis pole õigesti määratud.	• Reguleerige temperatuur madalamale väärtusele.
	• Külmik asub küttekeha lähedal või otsese päikesevalguse käes.	• Hoidke külmikut eemal otsesest päikesevalgusest või küttekehast.
	• Külmiku ja seina või kapi vahel pole piisavalt vaba ruumi.	• Me soovitame, et vahe külmiku ja lähedal asuvate seinte (või kappide) vahel oleks rohkem kui 50 mm.
	• Külmik on liiga täis. Toit blokeerib külmiku ventilatsiooniavasid.	• Ärge pange külmikut liiga täis. Veenduge, et toit ei blokeeriks ventilatsiooniavasid.
Külmiku/sügavkülmiku temperatuur on liiga madal.	• Temperatuuri juhtseadis pole õigesti määratud.	• Reguleerige temperatuur kõrgemale väärtusele.
Sisesein on kuum.	• Külmiku siseseinas on kuumuskindel torustik.	• Kondensatsiooni tekkimise vältimiseks on külmiku esinurkades kuumuskindlad torud. Ümbritseva temperatuuri tõusmisel ei pruugi seade tõhusalt töötada. Tegu pole süsteemi rikkega. 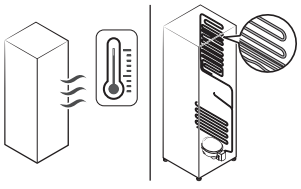

Untitled-7 91 2025-03-11 12:11:42

Tõrkeotsing

Probleem	Võimalikud põhjused	Lahendus
Valgustus, juhtpaneel, jäävalmistaja, vee- ja jääjaotur ei tööta samal ajal.	• Režiimi juhtseadis pole õigesti määratud.	**1.** Hoidke nuppe ◯ ja 〉 samal ajal 6 sekundit all. **2.** Kui ekraan vilgub, vajutage nuppu 〉. **3.** Valige järgmine nupp. • Kui pärast nende sammude järgimist sümptom ei kao, võtke ühendust Samsung Electronicsi teeninduskeskusega.

Lõhn

Probleem	Võimalikud põhjused	Lahendus
Külmikus on tavatu lõhn.	• Roiskunud toit.	• Puhastage külmik ja eemaldage kõlbmatu toit.
	• Tugeva lõhnaga toit.	• Veenduge, et tugeva lõhnaga toiduained oleksid õhukindlalt pakitud.

Härmatis

Probleem	Võimalikud põhjused	Lahendus
Ventilaatorite ümber on tekkinud härmatis.	• Toit blokeerib ventilatsiooniavasid.	• Veenduge, et toit ei blokeeriks ventilatsiooniavasid.
Siseseintele on tekkinud härmatis.	• Uks pole korralikult suletud.	• Veenduge, et toit ei takistaks ukse sulgemist. Puhastage uksetihend.

Kondensatsioon

Probleem	Võimalikud põhjused	Lahendus
Siseseintele tekib kondensatsioon.	• Kui uks jäetakse lahti, pääseb niiskus külmikusse.	• Eemaldage niiskus ja ärge jätke ust pikaks ajaks lahti.
	• Suure niiskussisaldusega toit.	• Veenduge, et toit oleks õhukindlalt pakitud.

Untitled-7 92 2025-03-11 12:11:42

Vesi/jää (ainult jaoturiga mudelitel)

Probleem	Võimalikud põhjused	Lahendus
Veevool on tavapärasest nõrgem.	• Veesurve on liiga madal.	• Veenduge, et veesurve oleks vahemikus 30 kuni 125 psi.
Jäävalmistajast kostab sumin.	• Jäävalmistaja funktsioon on aktiveeritud, kuid külmik pole veevarustusega ühendatud.	• Lülitage jäävalmistaja välja.
Jäävalmistaja ei tee jääd.	• Jäävalmistaja on äsja paigaldatud.	• Peate ootama 24 tundi, kuni külmik jääd valmistab.
	• Sügavkülmiku temperatuur on liiga madal.	• Seadke sügavkülmiku temperatuur soojas ümbritsevas õhus alla –18 °C või –20 °C.
	• Jaoturi paneeli funktsioon Lock (Lukk) on aktiveeritud.	• Vajutage ja hoidke all \⌂/ 3 sekundi jooksul, et inaktiveerida jaoturi paneeli Lock (Lukk).
	• Jäävalmistaja on välja lülitatud.	• Lülitage jäävalmistaja sisse.
	• Jääalus ei ole täielikult sisestatud.	• Lükake jääalus lõpuni sisse.
Jääd ei väljutata.	• Jää võib kinni jääda, kui jääjaoturit ei ole pikka aega kasutatud (umbes 3 nädalat).	• Kui te ei kavatse külmikut pikka aega kasutada, siis tühjendage jääalus ja lülitage jäävalmistaja välja.
	• Jääalus ei ole õigesti sisestatud.	• Veenduge, et jääalus oleks õigesti sisestatud.
	• Veetoru pole õigesti ühendatud või veevarustus pole sisse lülitatud.	• Kontrollige veepaigalduse tingimusi. 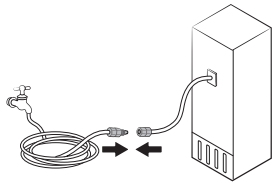

Untitled-7 93 2025-03-11 12:11:42

Tõrkeotsing

Probleem	Võimalikud põhjused	Lahendus
Vett ei väljutata.	• Veetoru pole õigesti ühendatud või veevarustus pole sisse lülitatud.	• Kontrollige veepaigalduse tingimusi. 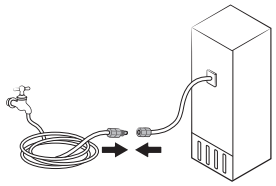
	• Jaoturi paneeli funktsioon Lock (Lukk) on aktiveeritud.	• Vajutage ja hoidke all \⌂/ 3 sekundi jooksul, et inaktiveerida jaoturi paneeli Lock (Lukk).
	• Paigaldatud on muu tootja veefilter.	• Kasutage ainult Samsungi pakutavaid või heakskiiduga filtreid. • Heakskiiduta filtrid võivad lekkida ja külmikut kahjustada.
Kui näete ikooni ⟲.	Üldine tüüp • Näidik ⟲ asub põhipaneelil. Family Hub, AI Home Hub-tüüp • Näidik ⟲ süttib punaselt.	Üldine tüüp • Vahetage veefiltrit. Pärast vahetamist vajutage Filter Reset (Filtri lähtestamine). Family Hub-tüüp • Vahetage veefiltrit. Pärast vahetamist lähtestage filter menüüs Fridge Manager (Külmikuhaldur) > Fridge Settings (Külmiku seaded) > Water Filter (Veefilter). AI Home Hub-tüüp • Vahetage veefiltrit. Pärast vahetamist lähtestage filter menüüs Product Care (Toote hooldus) > Water Filter (Veefilter).

Untitled-7 94 2025-03-11 12:11:42

Ukse automaatne avamine (ainult teatud mudelitel)

Probleem		Võimalikud põhjused	Lahendus
Külmiku uksed ei avane piisavalt laialt.	Mõlemad uksed 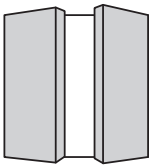	• Külmiku tagakülg on liiga madalal.	• Külmiku loodimiseks tõstke selle tagakülge kõrgemale. * 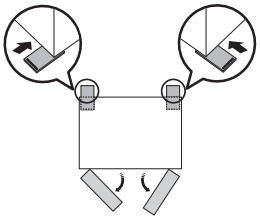
	Vasak uks 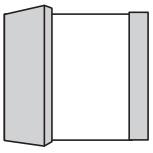	• Külmiku tagakülje parem pool on liiga madalal.	• Külmiku loodimiseks tõstke selle tagakülje paremat poolt kõrgemale. * 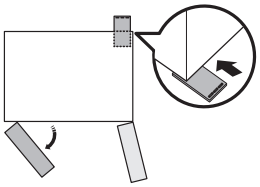
	Parempoolne uks 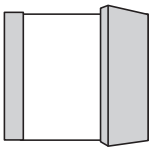	• Külmiku tagakülje vasem pool on liiga madalal.	• Külmiku loodimiseks tõstke selle tagakülje vasemat poolt kõrgemale. * 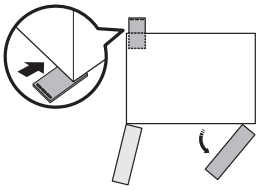

Untitled-7 95 2025-03-11 12:11:44

Tõrkeotsing

Probleem	Võimalikud põhjused	Lahendus
Külmiku uksed avanevad liiga laialt. 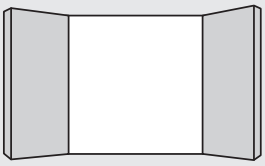	• Külmiku esikülg on liiga madalal.	• Külmiku loodimiseks tõstke selle esikülge kõrgemale. * 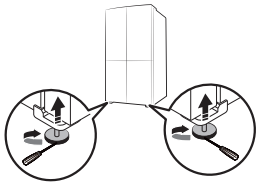

* Külmiku loodimise kohta leiate lisateavet jaotisest „**ETAPP 4 Reguleerimisjalgade reguleerimine**“ lk **34**.)

Untitled-7 96 2025-03-11 12:11:44

Kas kuulete külmikust ebatavalisi helisid?

Enne teenindusse helistamist vaadake üle alltoodud punktid. Kõigi teeninduskõnede eest, mis puudutavad tavalisi helisid, tuleb kasutajatel tasu maksta.

Need helid on normaalsed.

- Toimingu alustamisel või lõpetamisel võib külmik tekitada automootori käivitamisele sarnaseid helisid. Töö stabiliseerumisel need helid vaibuvad.

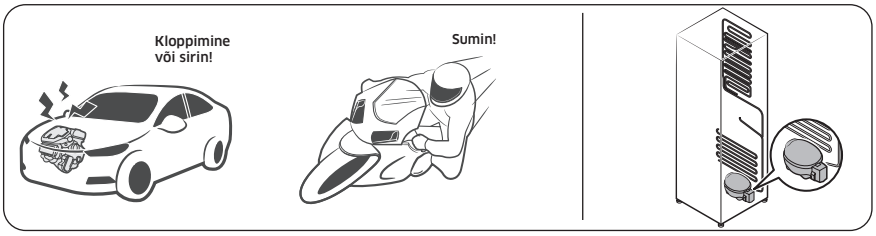

- Neid helisid võib olla kuulda ventilaatori töötamise ajal. Kui külmik jõuab määratud temperatuurini, pole ventilaatori heli kuulda.

- Sulatustsükli ajal võib vesi tilkuda sulatusseadmele, põhjustades sisisevat heli.

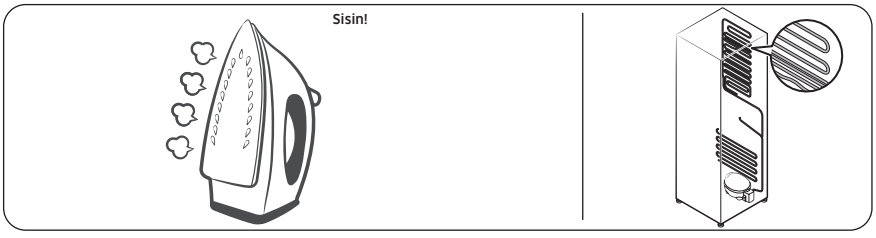

Untitled-7 97 2025-03-11 12:11:45

Tõrkeotsing

- Kui külmik jahutab või külmutab, liigub külmutusgaas läbi hermeetiliste torude, tekitades mullitavat heli.

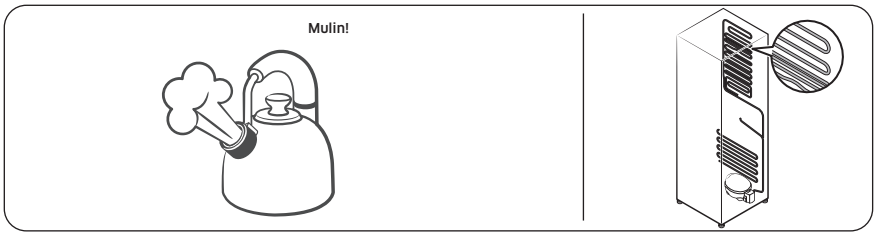

- Külmiku temperatuuri tõusmisel või langemisel tõmbuvad plastosad kokku ja laienevad, tekitades kopsivat heli. Selline müra tekib sulatustsükli ajal või siis, kui elektroonilised osad töötavad.

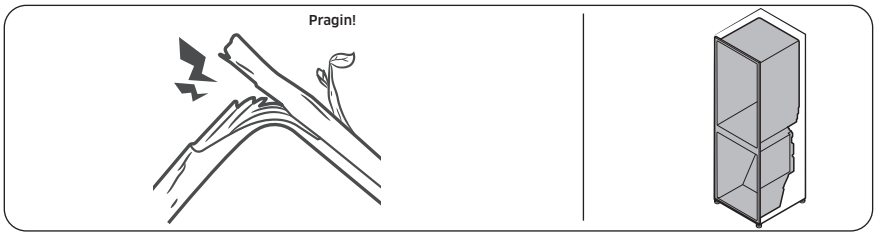

- Jäävalmistajaga mudelite puhul Kui veeventiil avaneb jäävalmistaja täitmiseks, võib kostuda sumisevat heli.
- Külmiku ukse avamisel ja sulgemisel võib rõhu võrdsustumise tõttu kostuda lõõtsuvat heli.

Untitled-7 98 2025-03-11 12:11:45

SmartThings (ainult teatud mudelitel)

Probleem	Toiming
Rakendust SmartThings ei leia rakenduste poest.	• Rakendust SmartThings toetava tarkvara versiooni võidakse tootja operatsioonisüsteemi toe eeskirjade alusel muuta. Seoses rakendusega SmartThings või rakenduse toetatavate funktsioonidega võidakse ka olemasoleva operatsioonisüsteemi versiooni uute rakendusvärskenduste eeskirjad kasutus- või turvakaalutlustel peatada.
Rakendus SmartThings ei tööta.	• Rakendus SmartThings on saadaval ainult kohalduvatele mudelitele. • Vana Samsungi nutikülmiku rakendus ei saa Samsung Smart Home'i mudelitega ühendust luua.
Rakendus SmartThings on installitud, kuid ei ole minu külmikuga ühendatud.	• Rakenduse kasutamiseks peate oma Samsungi kontosse sisse logima. • Veenduge, et ruuter töötaks korralikult. • Kui Wi-Fi-ikoon külmiku ekraanil ei põle, siis pole võrguühendust veel loodud. Sel juhul kasutage ühenduse loomiseks ja külmiku registreerimiseks teie kodu pääsupunktiga (AP-ga) rakendust SmartThings.
Rakendusse ei saa sisse logida.	• Rakenduse kasutamiseks peate oma Samsungi kontosse sisse logima. • Kui teil ei ole Samsungi kontot, järgige selle loomiseks rakenduses kuvatud suuniseid.
Külmiku registreerimisel kuvatakse tõrketeade.	• Lihtne ühendus võib nurjuda, kui pääsupunkt on liiga kaugel või ümbritsev keskkond põhjustab elektromagnetilisi häireid. Oodake veidi ja proovige uuesti.
Rakendus SmartThings on edukalt külmikuga ühendatud, kuid ei tööta.	• Väljuge rakendusest SmartThings ja taaskäivitage see uuesti või lahutage ruuter ja ühendage uuesti. • Lülitage külmik välja ja seejärel ühe minuti pärast uuesti sisse.
Wi-Fi ikoon vilgub. ( ) (ainult teatud mudelitel)	• Ühendage oma külmik enne kasutamist rakendusega SmartThings. Kui ühendamine õnnestus, lõpetab näidik vilkumise. - Kui ühendus nurjus või te ei soovi rakendust kasutada, vajutage ja hoidke 10 sekundit all nuppu ❯. Näidik lõpetab vilkumise ja temperatuurinäidikul kuvatakse tekst „O FF (Väljas)“.

Untitled-7 99 2025-03-11 12:11:45

Open Source Announcement

Open Source Announcement

(For Wi-Fi models only)

The software included in this product contains open source software.

The following URL http://opensource.samsung.com/opensource/SMART_TP1_0/seq/0 leads to open source license information as related to this product.

Untitled-7 100 2025-03-11 12:11:46

Lisa

(Ainult ELi piirkondades)

Ohutussuunised

- Kõige tõhusamaks energia kasutamiseks hoidke kõik sisetarvikud, nagu korvid, sahtlid ja riiulid, tootja poolt tarnitud asendis.
- See külmutusseade ei ole ette nähtud sisseehitatud seadmena kasutamiseks.

Paigaldamise juhend

Kliimaklassiga külmutusseadmete jaoks

Sõltuvalt kliimaklassist on see külmutusseade mõeldud kasutamiseks ümbritseva õhu temperatuurivahemikus vastavalt järgmisele tabelile.

Kliimaklass on leitav andmesildilt. Toode ei pruugi korralikult töötada temperatuuridel, mis jäävad väljapoole teatud vahemikku.

Kliimaklassi leiate oma külmkapi sees olevalt sildilt

Tõhus temperatuurivahemik

Külmik on mõeldud kasutamiseks temperatuuridel, mis on määratud temperatuuriklassiga.

Klass	Sümbol	Toatemperatuuri vahemik (°C)	
		IEC 62552 (ISO 15502)	ISO 8561
Laiendatud mõõdukas	SN	+10 kuni +32	+10 kuni +32
Mõõdukas	N	+16 kuni +32	+16 kuni +32
Subtroopiline	ST	+16 kuni +38	+18 kuni +38
Troopiline	T	+16 kuni +43	+18 kuni +43

MÄRKUS

Külmiku jahutusvõimet ja energia tarbimist võivad mõjutada ümbritsev temperatuur, ukse avamissagedus ja külmiku asukoht. Soovitame reguleerida temperatuur vastavalt vajadusele.

Untitled-7 101 2025-03-11 12:11:46

Lisa

Temperatuuri juhend

Soovitatav temperatuur

Toidu säilitamiseks optimaalne temperatuuriseadistus

- Külmik: 3 °C
- Sügavkülmik: –19 °C
- Muudetud sügavkülmiku külmik: 3 °C

MÄRKUS

Iga osa optimaalne temperatuuriseadistus sõltub ümbritsevast temperatuurist. Ülaltoodud optimaalne temperatuur põhineb ümbritseval temperatuuril 25 °C.

Kiirjahutus

Funktsioon Kiirjahutus kiirendab jahutamisprotsessi maksimaalsele kiirusele. Külmik töötab kaks ja pool tundi täiskiirusel ning seejärel taastub eelnev temperatuur.

Kiirkülmutus

Funktsioon Kiirkülmutus kiirendab külmutamisprotsessi maksimaalsele kiirusele. Sügavkülmik töötab täisvõimsusel 50 tundi ning seejärel taastub eelnev temperatuur. Suurte toiduainekoguste külmutamiseks aktiveerige kiirkülmutus vähemalt 20 tundi enne toiduainete asetamist sügavkülmikusse.

MÄRKUS

Selle funktsiooni kasutamisel suureneb külmiku energiakulu. Lülitage see välja, kui te seda ei vaja ja taastage külmiku esialgne temperatuuriseadistus.

Untitled-7 102 2025-03-11 12:11:46

Kuidas hoida toitu nii, et tagada parim säilimine (ainult teatud mudelitel)

Katke toidud, et säilitada niiskust ja vältida teiste toitude lõhnade külgejäämist. Suur potitäis toitu, nt supp või hautis, tuleks enne külmutamist jagada väiksemateks portsjoniteks ja panna madalatesse anumatesse. Suur lihatükk või terve lind tuleks enne külmutamist jagada väiksemateks osadeks või asetada madalatesse anumatesse.

Toitude paigutamine

Riiulid	Riiuleid saab erinevate pakendite mahutamiseks reguleerida.
Spetsiaalsed sahtlid (ainult teatud mudelitel)	Kinnised köögiviljasahtlid tagavad puu- ja köögiviljade säilitamiseks optimaalse keskkonna. Köögiviljad vajavad kõrgemat, aga puuviljad madalamat niiskustaset. Köögiviljasahtlid on varustatud juhtseadmetega, millega saab niiskustaset kontrollida. (*Sõltuvalt mudelist ja valikutest) Reguleeritava temperatuuriga lihasahtel pikendab liha ja juustu säilivusaega.
Ukse sees hoiustamine	Ärge hoidke ukse sees kergesti riknevaid toiduaineid. Mune tuleks säilitada karbis riiulil. Uksesahtlite temperatuur kõigub rohkem kui kapis. Hoidke ust võimalikult palju suletuna.
Sügavkülmkamber	Sügavkülmikus saate säilitada külmutatud toiduaineid, valmistada jääkuubikuid ja külmutada värskeid toiduaineid.

MÄRKUS

Külmutage ainult värsket, kahjustamata toitu. Hoidke külmutatav toit eraldi juba külmunud toidust. Toidu maitse kaotamise või kuivamise vältimiseks asetage see õhukindlatesse anumatesse.

Untitled-7 103 2025-03-11 12:11:46

Lisa

Külmiku ja sügavkülmiku säilitustabel

Värskuse kestvus sõltub temperatuurist ja kokkupuutest niiskusega. Kuna säilivuskuupäevad ei taga toote ohutut kasutamist, vaadake allolevat tabelit ja järgige toodud näpunäiteid.

Piimatooted

Toode	Külmik	Sügavkülmik
Piim	1 nädal	1 kuu
Või	2 nädalat	12 kuud
Jäätis	-	2–3 nädalat
Naturaalne juust	1 kuu	4–6 kuud
Toorjuust	2 nädalat	Ei ole soovitatav
Jogurt	1 kuu	-

Liha

Toode	Külmik	Sügavkülmik
Toored praetükid, lõigud	3-4 päeva	2-3 kuud
Toores hakkliha, tükid hautise jaoks	1-2 päeva	3-4 kuud
Peekon	7 päeva	1 kuu
Sea-, veise- ja kalkunilihast toorvorst	1-2 päeva	1-2 kuud

Linnuliha/munad

Toode	Külmik	Sügavkülmik
Toores linnuliha	2 päeva	6-8 kuud
Linnulihasalat	1 päev	-
Toored koorega munad	2-4 nädalat	Ei ole soovitatav

Untitled-7 104 2025-03-11 12:11:46

Kala/mereannid

Toode	Külmik	Sügavkülmik
Toores kala	1-2 päeva	3-6 kuud
Küpsetatud kala	3-4 päeva	1 kuu
Kalasalat	1 päev	Ei ole soovitatav
Kuivatatud või marineeritud kala	3-4 nädalat	-

Puuviljad

Toode	Külmik	Sügavkülmik
Õunad	1 kuu	-
Virsikud	2-3 nädalat	-
Ananass	1 nädal	-
Muud värsked puuviljad	3-5 päeva	9-12 kuud

Köögiviljad

Toode	Külmik	Sügavkülmik
Spargel	2-3 päeva	-
Brokoli, rooskapsad, rohelised herned, seened	3-5 päeva	-
Kapsas, lillkapsas, seller, kurk, lehtsalat	1 nädal	-
Porgandid, peedid, redised	2 nädalat	-

Untitled-7 105 2025-03-11 12:11:46

Lisa

Teave mudeli ja varuosade tellimise kohta

Mudeli teave

Euroopa energiamärgisega toodete andmebaasist (EPREL) selle toote kohta energiamärgisega seotud teabe saamiseks skannige energiamärgisel olevat QR-koodi.

QR-koodi leiate toote karbis olevalt energiamärgiselt.

Varuosade teave

- Vähim ajavahemik, mille jooksul on seadme remondiks vajalikud varuosad saadaval
  - 7 aastat: termostaadid, temperatuuriandurid, trükkplaadid ja valgusallikad, ukselingid, uksehinged, kandikud, korvid (karbid või sahtlid)
  - 10 aastat: uksetihendid
- Tootja pakutava külmutusseadme garantii minimaalne kestus 24 kuud.
- Asjakohane teave varuosade tellimiseks otse või muude tootja, importija või volitatud esindaja pakutud kanalite kaudu
- Professionaalse remonditeabe leiate veebilehelt http://samsung.com/support.
  Kasutaja hooldusjuhendi leiate veebilehelt http://samsung.com/support.

Untitled-7 106 2025-03-11 12:11:46

Meelespea

SAMSUNG

MÄRKUS (Ainult Wi-Fi mudelitel)

Samsung kinnitab, et see raadioseade on kooskõlas direktiiviga 2014/53/EL ja Ühendkuningriigi asjaomaste õigusaktide ettekirjutustega.
ELi vastavusdeklaratsiooni ja Ühendkuningriigi vastavusdeklaratsiooni täistekstid on saadaval järgmisel internetiaadressil: Ametliku vastavusdeklaratsiooni leiate aadressilt http://www.samsung.com, liikuge kohta Support (Tugi) > Product Support (Tootetugi) ning sisestage mudeli nimi.

	Sagedusvahemik	Saatja võimsus (max)
Wi-Fi	2412–2472 MHz	20 dBm
Bluetooth	2402–2480 MHz	20 dBm

HUNGARY	0680SAMSUNG (0680-726-7864)	www.samsung.com/hu/support
CZECH	800 - SAMSUNG (800-726786)	www.samsung.com/cz/support
SLOVAKIA	0800 - SAMSUNG (0800-726 786)	www.samsung.com/sk/support
CROATIA	072 726 786	www.samsung.com/hr/support
BOSNIA	055 233 999	www.samsung.com/support
North Macedonia	023 207 777	www.samsung.com/mk/support
MONTENEGRO	020 405 888	www.samsung.com/support
SLOVENIA	080 697 267 (brezplačna številka)	www.samsung.com/si/support
SERBIA	011 321 6899	www.samsung.com/rs/support
Kosovo	038 40 30 90	www.samsung.com/support
ALBANIA	045 620 202	www.samsung.com/al/support
BULGARIA	0800 111 31 - Безплатен за всички оператори *3000 - Цена на един градски разговор или според тарифата на мобилният оператор 09:00 до 18:00 - Понеделник до Петък	www.samsung.com/bg/support
ROMANIA	0800872678 - Apel gratuit *8000 - Apel tarifat în rețea Program Call Center Luni - Vineri: 9 AM - 6 PM	www.samsung.com/ro/support
POLAND	801-172-678* * (opłata według taryfy operatora)	http://www.samsung.com/pl/support/
LITHUANIA	8-800-77777	www.samsung.com/lt/support
LATVIA	8000-7267	www.samsung.com/lv/support
ESTONIA	800-7267	www.samsung.com/ee/support

Šaldytuvas

Naudotojo vadovas

Pastatomasis prietaisas

SAMSUNG

Untitled-16 1 2025-03-11 9:27:10

Turinys

Saugos informacija **4**

Ką turėtumėte žinoti apie saugos instrukcijas 4
Svarbūs saugos ženklai ir atsargumo priemonės 6
Svarbūs saugos nurodymai 7
Griežto įspėjimo ženklai, naudojami gabenant ir eksploatavimo vietoje 10
Svarbiausi montavimo įspėjimai 11
Instaliavimo perspėjimo ženklai 14
Svarbiausi naudojimo įspėjimai 15
Naudojimo įspėjimai 20
Valymo įspėjimai 23
Svarbiausi utilizavimo įspėjimai 25
Papildomi patarimai, kaip saugiai naudotis šaldytuvu 25
Nurodymai dėl EEĮA 27

Montavimas **28**

Šaldytuvo apžvalga 29
Nuosekli montavimo eiga 31
Durų išėmimas 43

Veikimas **51**

Pagrindinis skydelis 51
„SmartThings“ (tik atitinkamuose modeliuose) 62
„Bixby“ (balso atpažinimas – tik atitinkamuose modeliuose) 65
Dozatoriaus skydelis (tik atitinkamuose modeliuose) 67
Specialiosios funkcijos 68

Priežiūra **83**

Naudojimas ir priežiūra 83
Valymas 87
Keitimas 90

Gedimų paieška ir šalinimas **91**

Bendroji informacija 91
Ar šaldytuvas skleidžia keistus garsus? 97
„SmartThings“ (tik atitinkamuose modeliuose) 99

Open Source Announcement **100**

Open Source Announcement 100

Untitled-16 2 2025-03-11 9:27:11

Priedas	**101**
Saugos instrukcija	101
Įrengimo instrukcija	101
Temperatūros instrukcija	102
Informacija apie modelį ir atsarginių dalių užsakymą	106

Untitled-16 3 2025-03-11 9:27:11

Saugos informacija

Prieš naudodami šaldytuvą „Samsung“ atidžiai perskaitykite šį naudotojo vadovą, kad būtų užtikrinta, jog žinote, kaip valdyti savo naujojo prietaiso savybes ir funkcijas saugiai ir veiksmingai.

Ką turėtumėte žinoti apie saugos instrukcijas

- Įspėjimai ir svarbios saugumo instrukcijos šiame vadove neapima visų galimų sąlygų ir situacijų. Montuodami, techniškai prižiūrėdami ir eksploatuodami šį prietaisą turite vadovautis bendrąja nuovoka.
- Šios naudojimo instrukcijos apima įvairius modelius, todėl įsigyto šaldytuvo charakteristikos gali šiek tiek skirtis nuo aprašytų šiame vadove ir gali būti taikomi ne visi įspėjamieji ženklai. Jei kyla klausimų arba neaiškumų, kreipkitės į artimiausią techninės priežiūros centrą arba atsakymų ieškokite svetainėje www.samsung.com.
- R-600a arba R-134a naudojamas kaip šaldomoji medžiaga. Patikrinkite prietaiso galinėje dalyje esančią kompresoriaus etiketę arba šaldytuvo viduje esančią techninių parametrų etiketę, kad sužinotumėte, kokia šaldomoji medžiaga naudojama jūsų prietaise. Jei šiame gaminyje yra degiųjų dujų (šaldomoji medžiaga R-600a), kad saugiai pašalintumėte šį gaminį, kreipkitės į vietos įstaigas.
- Kad įvykus nuotėkiui iš šaldomosios medžiagos kontūro nesusidarytų degaus oro ir dujų mišinio, reikia užtikrinti pakankamą patalpos dydžio ir prietaise naudojamos šaldomosios medžiagos kiekio santykį.
- Nemėginkite jungti prietaiso, jei pastebėjote gedimo požymių. Jei kyla abejonių, kreipkitės į pardavėją. 8 g šaldomosios medžiagos R-600a patalpos dydis turi būti 1 m^3.

Untitled-16 4 2025-03-11 9:27:11

Šaldomosios medžiagos kiekis nurodytas identifikavimo lentelėje, esančioje prietaiso viduje.

- Iš vamzdelių ištekėjusi šaldomoji medžiaga gali užsiliepsnoti ar pažeisti akis. Jei iš vamzdelių teka šaldomoji medžiaga, venkite atviros ugnies, nuo prietaiso patraukite visus degius objektus ir nedelsdami išvėdinkite patalpą.
  - Antraip galimas gaisras arba sprogimas.
- Laikykitės šių nurodymų, kad neužterštumėte maisto:
  - Palikus dureles atidarytas ilgesnį laiką, prietaiso skyriuose gali labai pakilti temperatūra.
  - Reguliariai valykite paviršius, kurie liečiasi su maistu, ir pasiekiamas drenažo sistemas.
  - Išvalykite vandens rezervuarus, jei jie nebuvo naudojami 48 val.; praplaukite vandens sistemą, prijungtą prie vandens tiekimo šaltinio, jei vanduo nebuvo išleistas 5 dienas.
  - Žalią mėsą ir žuvį laikykite tinkamoje taroje šaldytuve, kad nesiliestų su kitais maisto produktais arba ant jų nelašėtų.
  - Dviejų žvaigždučių užšaldytų maisto produktų laikymo kameros tinka iš anksto užšaldytiems maisto produktams laikyti, ledams laikyti arba gaminti ir ledų kubeliams gaminti.
  - Vienos, dviejų ir trijų žvaigždučių kameros netinka šviežiam maistui užšaldyti.
  - Jei šaldymo prietaisas paliekamas tuščias ilgesnį laiką, jį išjunkite, atitirpinkite, išvalykite ir išdžiovinkite, o dureles palikite atidarytas, kad nesusidarytų pelėsis.

Untitled-16 5 2025-03-11 9:27:11

Saugos informacija

Svarbūs saugos ženklai ir atsargumo priemonės

Laikykitės visų šiame vadove pateiktų saugos instrukcijų. Šiame vadove naudojami šie saugos ženklai.

⚠ ĮSPĖJIMAS

Pavojai arba nesaugi eksploatacija gali baigtis **sunkiomis traumomis ar net mirtimi arba sugadinti turtą**.

⚠ DĖMESIO

Pavojai arba nesaugi eksploatacija gali baigtis **sunkiomis traumomis ir / arba gali būti sugadintas turtas**.

PASTABA

Naudinga informacija, kuri padės naudotojui geriau suprasti, kaip naudotis šaldytuvu ir jo funkcijomis.

Šie įspėjamieji ženklai apsaugo nuo traumų jus ir kitus asmenis.

Atidžiai jais vadovaukitės.

Kai perskaitysite, šį vadovą, o ypač šį skyrių, laikykite ateičiai, nes vėliau gali prireikti paskaityti.

Untitled-16 6 2025-03-11 9:27:11

Svarbūs saugos nurodymai

ĮSPĖJIMAS. Gaisro pavojus / degiosios medžiagos

⚠ ĮSPĖJIMAS

- Statydami prietaisą į vietą, atkreipkite dėmesį, kad maitinimo laidas neįstrigtų ir nebūtų apgadintas.
- Nejunkite už prietaiso ilgintuvų su keliais lizdais ar nešiojamųjų maitinimo šaltinių.
- Pripildykite tik geriamojo vandens.
- Prijunkite tik prie geriamojo vandens tiekimo šaltinio.
- Neuždenkite buitiniame prietaise esančių arba pastate įmontuotų ventiliacijos angų.
- Atšildymo procesui paspartinti nenaudokite mechaninių prietaisų ar kitų priemonių, kurių nenurodė gamintojas.
- Nepažeiskite šaldomosios medžiagos kontūro.
- Buitinio prietaiso maisto saugojimo skyriuose nenaudokite elektrinių prietaisų, nebent juos rekomenduotų gamintojas.

- Šis prietaisas nėra skirtas naudoti asmenims (įskaitant vaikus), turintiems ribotų fizinių, jutiminių ar protinių gebėjimų, neturintiems patirties ir žinių, kaip naudotis, išskyrus atvejus, kai jie prižiūrimi arba už šį prietaisą atsakingas asmuo suteikė jiems saugos informacijos.

Untitled-16 7 2025-03-11 9:27:12

Saugos informacija

- Naudoti šį prietaisą vaikai nuo 8 metų amžiaus ir asmenys, turintys ribotų fizinių, jutiminių ar protinių gebėjimų arba neturintys patirties ar žinių, gali tik prižiūrimi arba tik tuo atveju, jeigu jiems buvo paaiškinta, kaip saugiai naudoti prietaisą, ir jie suprato gresiančius pavojus. Draudžiama vaikams žaisti su prietaisu. Draudžiama neprižiūrimiems vaikams atlikti valymo ir priežiūros darbus. Vaikai nuo 3 iki 8 metų gali sudėti maistą į šaldymo prietaisus ir jį išimti.
- Jei pažeistas maitinimo laidas, jį, kad nesugadintų siurblio, turi pakeisti gamintojas, gamintojo priežiūros atstovas ar panašios kvalifikacijos asmuo.
- Elektros lizdas turi būti lengvai pasiekiamas, kad pavojaus atveju prietaisą būtų galima greitai atjungti nuo maitinimo.
  - Jis turi būti kitoje vietoje nei prietaiso galinė dalis.
- Nelaikykite šiame prietaise sprogiųjų medžiagų, tokių kaip aerozolių flakonai su degiuoju propelentu.
- Jei prietaise įsuktos šviesos diodų lemputės, nemėginkite išmontuoti lempučių gaubtų ir šviesos diodų lempučių patys.
  - Kreipkitės į „Samsung“ techninės priežiūros centrą.
  - Naudokite gamintojo ar techninės priežiūros specialisto tiekiamas šviesos diodų lemputes.
- Naudotinos naujos žarnos, tiekiamos kartu su prietaisu. Nenaudokite pakartotinai senų žarnų.
- Šaldytuvo vandens jungtį junkite tik prie geriamojo vandens šaltinio. Kad ledo gaminimo įrenginys veiktų teisingai, reikia 206-861 kPa (30-125 psi) vandens slėgio.
- Energija bus vartojama efektyviai, jei visus vidaus elementus, pavyzdžiui, krepšius, stalčius, lentynas, laikysite gamintojo nurodytoje vietoje.

Untitled-16 8 2025-03-11 9:27:12

- Kad naudojant šį gaminį būtų sutaupoma kuo daugiau energijos, visas lentynas, stalčius ir krepšelius palikite jiems skirtose vietose.

Kaip sumažinti energijos sąnaudas

- Prietaisą sumontuokite vėsioje, sausoje ir pakankamai vėdinamoje patalpoje.
- Žiūrėkite, kad ant jo negalėtų patekti tiesioginė saulės šviesa, ir nestatykite jo šalia tiesioginių šilumos šaltinių (pavyzdžiui, radiatorių).
  - Neuždenkite nė vienos oro angos arba grotelių, kad nesumažėtų energijos vartojimo efektyvumas.
  - Nedėkite į prietaisą karšto maisto – palaukite, kol jis atvės.
  - Užšaldytus maisto produktus atšildykite šaldytuve. Žemos temperatūros užšaldyti maisto produktai gali atvėsinti šaldytuve esančius maisto produktus.
  - Dėdami į prietaisą maisto produktus arba išimdami iš jo ilgai nelaikykite atvertų durelių.
  - Kuo trumpiau laikysite atidarytas dureles, tuo mažiau ledo susidarys šaldiklyje.
  - Reguliariai valykite šaldytuvo galinę dalį. Dėl dulkių didėja energijos sąnaudos.
  - Nenustatykite žemesnės temperatūros, nei būtina.
  - Užtikrinkite, kad prie šaldytuvo pagrindo ir galinės sienelės būtų pakankamai vietos orui išeiti. Neuždenkite oro ventiliacijos angų.

Untitled-16 9 2025-03-11 9:27:12

- Montuodami palikite vietos dešinėje, kairėje, gale ir viršuje. Taip sumažės elektros energijos sąnaudos ir už elektrą mokėsite mažiau.

Šis prietaisas skirtas naudoti buityje ir panašioje aplinkoje, pavyzdžiui:

- parduotuvių, biurų ir kitų darboviečių darbuotojų virtuvėlėse;
- ūkiuose, viešbučių ar motelių klientų patalpose ir panašiose gyvenamosios paskirties vietose;
- nakvynės ir pusryčių paslaugas teikiančiose įstaigose;
- viešojo maitinimo ir panašių ne gyvenamosios paskirties objektų patalpose.

Griežto įspėjimo ženklai, naudojami gabenant ir eksploatavimo vietoje

⚠ ĮSPĖJIMAS

- Gabenant ir montuojant prietaisą būtina užtikrinti, kad būtų nepažeistos šaldomosios medžiagos kontūro dalys.
  - Iš vamzdelio ištekėjusi šaldomoji medžiaga gali užsiliepsnoti ar pažeisti akis. Jei pastebėjote nuotėkį, nenaudokite atviros liepsnos ar potencialių ugnies šaltinių ir keletą minučių vėdinkite kambarį, kuriame pastatytas prietaisas.

Untitled-16 10 2025-03-11 9:27:12

- Šio prietaiso sudėtyje yra nedidelis šaldomosios medžiagos izobutano (R-600a) kiekis; šios gamtinės dujos nekenkia aplinkai, tačiau yra degios. Gabenant ir montuojant prietaisą būtina užtikrinti, kad būtų nepažeistos šaldomosios medžiagos kontūro dalys.

• Perveždami ir montuodami šaldytuvą nelieskite vandens žarnos galinėje šaldytuvo pusėje.
  - Taip galima šaldytuvą sugadinti ir nebus galima naudoti vandens dozatoriaus.

Svarbiausi montavimo įspėjimai

⚠ ĮSPĖJIMAS

• Nemontuokite šaldytuvo drėgnoje vietoje ar ten, kur ant jo galėtų patekti vandens.
  - Dėl pažeistos elektros detalių izoliacijos gali kilti elektros smūgio ar gaisro pavojus.

• Nestatykite šaldytuvo tiesioginėje saulės šviesoje arba prie šilumos šaltinių, patalpos šildytuvų ar kitų prietaisų.

• Nejunkite kelių prietaisų į vieną šakotuvą. Šaldytuvas turi būti įjungtas į atskirą elektros lizdą, kurio įtampa atitinka įtampą, nurodytą šaldytuvo techninių duomenų lentelėje.
  - Taip užtikrinamas didžiausias veiksmingumas ir neperkraunamos namo elektros grandinės, kurios dėl perkaitusių laidų galėtų kelti gaisro pavojų.

• Jei elektros lizdas sienoje netvirtai laikosi, nekiškite į jį maitinimo kištuko.
  - Kyla elektros smūgio ar gaisro pavojus.

Untitled-16 11 2025-03-11 9:27:12

Saugos informacija

- Nenaudokite elektros laido, jei jis įtrūkęs ar nusidėvėjęs per visą ilgį arba kuriame nors gale.
- Nelenkite maitinimo laido ir nedėkite ant jo sunkių daiktų.
- Netraukite ir smarkiai nelenkite maitinimo laido.
- Nesusukite ir neriškite maitinimo laido.
- Nekabinkite maitinimo laido ant metalinių daiktų, nedėkite ant jo sunkių daiktų, nesprauskite jo tarp daiktų ir neužkiškite jo už prietaiso.
- Perkeldami šaldytuvą būkite atsargūs, kad jo nenuverstumėte arba nepažeistumėte elektros laido.
  - Gali kilti elektros smūgio ar gaisro pavojus.
- Niekada nebandykite ištraukti šaldytuvo kištuko laikydami už maitinimo laido. Visada suimkite kištuką ir traukite jį tiesiai iš kištukinio sieninio lizdo.
  - Pažeistas laidas gali sukelti trumpąjį grandinės jungimą, gaisrą ir (arba) elektros iškrovą.
- Prie šaldytuvo nenaudokite purškiklių.
  - Prie šaldytuvo naudojami purškikliai gali sukelti sprogimą arba gaisrą.
- Nemontuokite šio prietaiso šalia šildytuvo ar degios medžiagos.
- Nemontuokite prietaiso ten, kur gali nutekėti dujų.
  - Gali kilti elektros smūgio ar gaisro pavojus.
- Prieš pradedant naudoti, šaldytuvą būtina tinkamai pastatyti ir sumontuoti pagal šiame vadove pateiktus nurodymus.
- Prijunkite maitinimo kištuką tinkamai, kad laidas eitų žemyn.
  - Jei kištuką į lizdą kišate laidu aukštyn, laidas gali būti nukirstas ir sukelti gaisrą arba elektros smūgį.

Untitled-16 12 2025-03-11 9:27:12

- Žiūrėkite, kad maitinimo kištuko nesuspaustumėte ir nepažeistumėte užpakaline šaldytuvo dalimi.
- Padėkite visas pakavimo medžiagas vaikams nepasiekiamoje vietoje.
  - Vaikui, užsimovusiam ant galvos pakuotės medžiagas, kyla mirtinas pavojus uždusti.
- Nemontuokite šio prietaiso drėgnoje, tepaluotoje ar dulkėtoje vietoje arba ten, kur patenka tiesioginės saulės šviesos ar vandens (lietaus lašų).
  - Dėl pažeistos elektros detalių izoliacijos gali kilti elektros smūgio ar gaisro pavojus.
- Jei šaldytuve yra dulkių ar vandens, ištraukite maitinimo kištuką ir kreipkitės į „Samsung Electronics“ techninės priežiūros centrą.
  - Priešingu atveju kyla gaisro pavojus.
- Nelipkite ant prietaiso ir nedėkite ant jo jokių daiktų (pavyzdžiui, skalbinių, uždegtų žvakių, neužgesintų cigarečių, indų, cheminių medžiagų, metalinių daiktų ir pan.).
  - Taip išvengsite elektros smūgio, gaisro, gaminio gedimų ar traumų.
- Prieš pirmą kartą jungdami gaminį į elektros tinklą, turite pašalinti nuo jo visą apsauginę plastikinę plėvelę.
- Būtina prižiūrėti vaikus, kad jie nežaistų su tvirtinimo žiedais, skirtais durims sureguliuoti, arba vandens vamzdžių kabėmis.
  - Vaikui, nurijusiam tvirtinimo žiedą arba vandens vamzdžių kabę, kyla mirtinas pavojus uždusti. Tvirtinimo žiedus ir vandens vamzdžių kabes laikykite vaikams nepasiekiamoje vietoje.

Untitled-16 13 2025-03-11 9:27:12

Saugos informacija

- Šaldytuvą būtina saugiai įžeminti.
  - Prieš bandydami apžiūrėti arba remontuoti bet kurią prietaiso dalį, visada įsitikinkite, kad šaldytuvą įžeminote. Srovės nuotėkis gali sukelti sunkų elektros smūgį.
- Elektros įžeminimo reikmėms jokiu būdu nenaudokite dujų vamzdžio, telefono linijų ar kitų galimų žaibolaidžių.
  - Šaldytuvą reikia įžeminti, kad ant laidžių jo dalių neatsirastų įtampos arba kad nekiltų pavojaus patirti elektros smūgį susidarius srovės nuotėkiui iš šaldytuvo.
  - Antraip gali kilti elektros smūgio, gaisro, sprogimo ar gaminio gedimų pavojus.
- Tvirtai įkiškite maitinimo kištuką į elektros lizdą. Nenaudokite pažeistų maitinimo kištukų, pažeistų maitinimo laidų ar nepritvirtintų elektros lizdų.
  - Gali kilti elektros smūgio ar gaisro pavojus.
- Šaldytuvo saugiklius privalo keisti kvalifikuotas specialistas arba techninės priežiūros darbus atliekanti bendrovė.
  - Taip išvengsite elektros smūgio ar traumų.

Instaliavimo perspėjimo ženklai

⚠ DĖMESIO

- Apie šaldytuvą palikite pakankamai vietos ir montuokite jį ant plokščio paviršiaus.
  - Jei šaldytuvas stovi ne horizontaliai, aušinimo galia ir veikimo patikimumas gali būti riboti.
- Prieš dėdami maisto produktus, sumontuotą ir įjungtą prietaisą palikite pastovėti nuo dviejų iki trijų valandų.

Untitled-16 14 2025-03-11 9:27:12

- Primygtinai rekomenduojame, kad šaldytuvą montuotų kvalifikuotas specialistas arba priežiūros bendrovė.
  - Antraip galimas elektros smūgis, gaisras, sprogimas, gedimas ar trauma.

Svarbiausi naudojimo įspėjimai

⚠ ĮSPĖJIMAS

- Nejunkite maitinimo kištuko į lizdą sienoje drėgnomis rankomis.
  - Galite patirti elektros smūgį.
- Nedėkite jokių daiktų ant prietaiso viršaus.
  - Atidarant ar uždarant duris iš šaldiklio gali iškristi įvairių maisto produktų, galinčių sukelti traumą ir (arba) padaryti materialinės žalos.
- Nekiškite rankų, kojų ar metalinių daiktų (pavyzdžiui, valgomųjų lazdelių) į šaldytuvo apačioje arba užpakalinėje dalyje esančias ertmes.
  - Galite patirti elektros smūgį arba susižeisti.
  - Galite susižeisti į bet kurias aštrias briaunas.
- Nelieskite šaldiklio sienelių ar šaldiklyje laikomų produktų drėgnomis rankomis.
  - Galite nušalti rankas.
- Ant šaldytuvo nedėkite vandens pripildytos taros.
  - Jei jis išsilies, kils gaisro arba elektros smūgio pavojus.
- Nelaikykite lakiųjų ar degiųjų medžiagų (benzeno, skiediklių, propano dujų, alkoholio, eterio, suskystintųjų dujų ir panašių produktų) ar daiktų šaldytuve.
  - Šis šaldytuvas skirtas tik maistui laikyti.

Untitled-16 15 2025-03-11 9:27:12

  - Gali kilti gaisras arba sprogimas.
- Būtina prižiūrėti vaikus, kad jie nežaistų su šiuo prietaisu.
  - Saugokite pirštus nuo siaurų plyšių. Tarpai tarp durų ir korpuso turi būti siauri. Būkite atsargūs, kai atidarote duris šalia būnant vaikams.
- Nekiškite savo arba vaikų pirštų tarp durų.
  - Nekiškite pirštų į tarpelius tarp durų kairėje ir dešinėje pusėse. Jei jūsų pirštai yra tarp durų, būkite atsargūs atidarydami duris.
- Neleiskite vaikams kabintis ant durų ar duryse esančių talpyklų. Jie gali sunkiai susižeisti.
- Neleiskite vaikams lįsti į šaldytuvą. Jie gali užstrigti.
- Nekiškite rankų po įrenginiu.
  - Galite susižeisti į bet kurias aštrias briaunas.
- Nelaikykite šaldytuve jokių farmacinių produktų, mokslinių tyrimų medžiagų ar kitų žemai temperatūrai jautrių produktų.
  - Šaldytuve negalima laikyti produktų, kuriems taikomi griežti temperatūros reikalavimai.
- Užuodę vaistų ar dūmų kvapą, nedelsdami ištraukite maitinimo laido kištuką iš lizdo ir kreipkitės į „Samsung Electronics“ techninės priežiūros centrą.
- Jei šaldytuve yra dulkių ar vandens, ištraukite maitinimo kištuką ir kreipkitės į „Samsung Electronics“ techninės priežiūros centrą.
  - Priešingu atveju kyla gaisro pavojus.
- Neleiskite vaikams lipti ant stalčiaus.
  - Stalčius gali sulūžti ir jie gali paslysti.
- Jei paliekate šaldytuvą be priežiūros, uždarykite duris ir neleiskite lįsti į šaldytuvą vaikams.

Untitled-16 16 2025-03-11 9:27:12

- Neleiskite kūdikiams ar vaikams lipti į stalčių.
  - Įstrigę jie gali uždusti arba susižeisti.
- Šaldytuvo neperkraukite maistu.
  - Kai atidarote dureles, iš šaldytuvo vidaus gali iškristi maisto ir sužeisti jus ir (arba) būti pažeistas pats.
- Nepurkškite lakiųjų medžiagų, pavyzdžiui, insekticidų, ant prietaiso.
  - Jos ne tik kenkia žmonėms, bet ir gali sukelti elektros smūgį, gaisrą ir gali sugadinti gaminį.
- Nekiškite pirštų ar kitų objektų į vandens dozatoriaus angą, ledo kanalą ir ledo gaminimo įrenginio krepšelį.
  - Galite susižeisti ar sugadinti šį daiktą.
- Nenaudokite ir nedėkite šalia šaldytuvo arba į jį medžiagų, kurias veikia temperatūra, tokių kaip degiosios dujos, degūs daiktai, sausasis ledas, vaistai ar cheminės medžiagos.
- Nedžiovinkite šaldytuvo vidaus plaukų džiovintuvu. Nedėkite uždegtos žvakės į šaldytuvą blogam kvapui panaikinti.
  - Gali kilti elektros smūgio ar gaisro pavojus.
- Į vandens rezervuarą, ledo dėklą ir vandens kubelius pilkite tik geriamąjį vandenį (mineralinį arba filtruotą).
  - Į rezervuarą nepilkite arbatos, sulčių ar sportininkams skirtų gėrimų, nes jie gali sugadinti šaldytuvą.

Untitled-16 17 2025-03-11 9:27:12

Saugos informacija

- Nelipkite ant prietaiso ir nedėkite ant jo jokių daiktų (pavyzdžiui, skalbinių, uždegtų žvakių, neužgesintų cigarečių, indų, cheminių medžiagų, metalinių daiktų ir pan.). Taip išvengsite elektros smūgio, gaisro, gaminio gedimų ar traumų. Ant prietaiso nedėkite vandens pripildytos taros.
  - Jei jis išsilies, kils gaisro arba elektros smūgio pavojus.
- Niekada ilgai nežiūrėkite tiesiai į UV LED lempą.
  - Akys gali pavargti veikiant ultravioletiniams spinduliams.
- Nedėkite lentynos dugnu aukštyn. Gali nesuveikti lentynos stabdiklis.
  - Iškritus stiklinei lentynai galima susižeisti.
- Aptikę dujų nuotėkį, venkite atviros liepsnos arba uždegimo šaltinių ir kelias minutes vėdinkite kambarį, kuriame stovi prietaisas.
  - Nelieskite prietaiso ar maitinimo laido.
  - Nenaudokite ventiliatoriaus.
  - Kibirkštis gali sukelti sprogimą ar gaisrą.
- Butelius laikykite vieną šalia kito taip, kad jie neiškristų.
- Šis prietaisas skirtas maistui laikyti namų aplinkoje.
- Nemėginkite taisyti, išmontuoti ar keisti šaldytuvo konstrukcijos patys.
- Nenaudokite jokių kitų saugiklių (varinės ar plieninės vielutės ir pan.), išskyrus standartinius.
- Jeigu jūsų šaldytuvą reikia remontuoti arba permontuoti, kreipkitės į artimiausią techninės priežiūros centrą.
  - Taip išvengsite elektros smūgio, gaisro, gaminio gedimų ar traumų.

Untitled-16 18 2025-03-11 9:27:12

- Jeigu šaldytuvas skleidžia degėsių kvapą arba dūmus, nedelsdami atjunkite jį nuo elektros tinklų ir kreipkitės į savo „Samsung Electronics“ techninės priežiūros centru.
  - Taip išvengsite elektros smūgio ar gaisro pavojų.
- Prieš keisdami šaldytuvo vidinio apšvietimo lemputes ištraukite maitinimo laido kištuką iš elektros lizdo.
  - Antraip kils elektros smūgio pavojus.
- Jeigu jums sudėtinga pakeisti ne šviesos diodų lemputę, kreipkitės į „Samsung“ techninės priežiūros centrą.
- Tvirtai įkiškite maitinimo kištuką į elektros lizdą.
- Nenaudokite pažeistų maitinimo kištukų, pažeistų maitinimo laidų ar nepritvirtintų elektros lizdų.
  - Gali kilti elektros smūgio ar gaisro pavojus.

Untitled-16 19 2025-03-11 9:27:13

Saugos informacija

Naudojimo įspėjimai

⚠ DĖMESIO

- Atitirpinto maisto pakartotinai neužšaldykite.
  - Užšaldytame ir atitirpintame maiste kenksmingos bakterijos dauginasi greičiau nei šviežiame.
  - Maistą atitirpinus antrą kartą, suirs dar daugiau ląstelių, todėl išsiskirs drėgmė ir pakis produkto vientisumas.
- Neatitirpinkite mėsos kambario temperatūroje.
  - Ar žalią produktą vartoti saugu, priklausys nuo to, ar jis buvo tinkamai užšaldytas.
- Nestatykite stiklinių ar butelių arba gazuotų gėrimų į šaldiklį.
  - Indas gali užšalti arba suskilti, dėl to galima susižeisti.
- Naudokite tik su šaldytuvu gautą ledo gaminimo įrenginį.
- Jei ilgam išvažiuojate iš namų (pvz., atostogauti) ir vandens ar ledo dozatoriaus nenaudosite, uždarykite vandens vožtuvą.
  - Kitaip vanduo gali nutekėti.
- Jei nenaudosite šaldytuvo labai ilgai (3 savaites ar ilgiau), ištuštinkite šaldytuvą ir ledo krepšelį, atjunkite nuo elektros tinklo, uždarykite vandens vožtuvą, nuvalykite drėgmę nuo vidinių sienelių ir palikite dureles praviras, kad viduje neatsirastų kvapų ir pelėsių.
- Gaminio veiksmingumas bus didžiausias, jei:
  - Nedėsite maisto produktų per arti oro angų, esančių užpakalinėje prietaiso sienelėje, nes jie gali trukdyti oro apytakai šaldytuve.
  - Prieš dėdami į šaldytuvą, maisto produktus tinkamai suvyniosite arba sudėsite į orui nelaidžius indus.

Untitled-16 20 2025-03-11 9:27:13

- Paisykite ilgiausios maisto produktų laikymo trukmės ir šaldytų produktų galiojimo datų.
- Nereikia atjungti šaldytuvo nuo maitinimo šaltinio, jei būsite išvažiavę trumpiau nei tris savaites. Tačiau, jei būsite išvažiavę ilgiau nei tris savaites, išimkite visus maisto produktus ir ledą iš ledo krepšelio, atjunkite šaldytuvą nuo elektros tinklo, uždarykite vandens vožtuvą, nuvalykite drėgmę nuo vidinių sienelių ir palikite dureles atidarytas, kad viduje neatsirastų kvapų ir pelėsių.

• Techninės priežiūros centro garantija ir modifikavimas.
  - Jei šį surinktą prietaisą kaip nors pakeičia ar modifikuoja trečioji šalis, „Samsung“ garantija netaikoma ir „Samsung“ neprisiima atsakomybės už nesaugumą ar žalą, kylančią dėl trečiosios šalies atliktų modifikacijų.
• Neužblokuokite oro sklaidytuvų šaldytuvo viduje.
  - Jei oro sklaidytuvai užkemšami, ypač plastikiniu maišeliu, temperatūra šaldytuve gali nukristi per daug. Jei vėsinimas trunka per ilgai, gali trūkti vandens filtras ir imti tekėti vanduo.
• Naudokite tik su šaldytuvu tiekiamą ledo gaminimo įtaisą.
• Išvalykite viduje susikaupusį vandenį ir palikite duris atidarytas.
  - Antraip gali atsirasti blogas kvapas ar pelėsis.
• Jei šaldytuvas buvo atjungtas nuo kištukinio maitinimo lizdo, turite palaukti mažiausiai penkias minutes, ir tik tada vėl galima prijungti prie maitinimo.

Untitled-16 21 2025-03-11 9:27:13

Saugos informacija

- Jei šaldytuvas užpiltas vandeniu, ištraukite kištuką iš maitinimo tinklo ir kreipkitės į „Samsung Electronics“ techninės priežiūros tarnybą.
- Nedaužykite jokių stiklinių paviršių ir nenaudokite per didelės jėgos.
  - Trūkus stiklui galite susižeisti ir (arba) apgadinti daiktus.
- Į vandens talpyklą ir ledo kubelių dėklą pilkite tik geriamąjį vandenį (vandentiekio, mineralinį arba išvalytą vandenį).
  - Nepilkite į talpyklą arbatos arba sportininkams skirtų gėrimų. Šaldytuvas gali sugesti.
- Saugokitės, kad neprisispaustumėte pirštų.
- Jeigu šaldytuve atsiranda skysčio, kreipkitės į artimiausią techninės priežiūros centrą.
  - Kyla elektros smūgio ar gaisro pavojus.
- Nelaikykite augalinio aliejaus šaldytuvo durelių dėžutėse. Aliejus gali sukietėti, turės blogą skonį ir bus netinkamas vartoti. Be to, iš atidarytos talpyklos aliejus gali ištekėti ir dėl to gali įtrūkti durelėse esančios dėžutės. Atidarius aliejaus talpyklą, geriausia ją laikyti vėsioje ir nuo saulės šviesos apsaugotoje vietoje, pvz., spintelėje arba maisto sandėliuke.
  - Augalinio aliejaus pavyzdžiai: alyvuogių aliejus, kukurūzų aliejus, vynuogių sėklų aliejus ir t. t.

Untitled-16 22 2025-03-11 9:27:13

Valymo įspėjimai

⚠ DĖMESIO

- Nepurkškite vandens tiesiai į šaldytuvo vidų arba ant jo iš išorės.
  - Kyla gaisro ir elektros smūgio pavojus.
- Nedžiovinkite šaldytuvo vidaus plaukų džiovintuvu.
- Nedėkite uždegtos žvakės į šaldytuvą blogam kvapui panaikinti.
  - Gali kilti elektros smūgio ar gaisro pavojus.
- Nepurkškite valiklių tiesiai ant ekrano.
  - Gali nusilupti išspausdintos ekrano raidės.
- Jei į prietaisą pateko pašalinių medžiagų, pavyzdžiui, vandens, ištraukite maitinimo tinklo kištuką ir kreipkitės į techninės priežiūros centrą.
  - Taip išvengsite elektros smūgio ar gaisro.
- Bet kokioms pašalinėms medžiagoms ar dulkėms nuo maitinimo kištuko metalinių dalių šalinti naudokite švarią, sausą šluostę. Valydami kištuką nenaudokite šlapios arba drėgnos šluostės.
  - Gali kilti gaisro ar elektros smūgio pavojus.
- Nevalykite prietaiso, tiesiai ant jo purkšdami vandenį.
- Valydami nenaudokite benzeno, skiediklio, „Clorox“ ar chlorido.
  - Jie gali pažeisti paviršius ir buitinė technika gali užsidegti.
- Jokiu būdu nekiškite pirštų ar kokių nors daiktų į dozatoriaus ertmę.
  - Galite susižeisti ar sugadinti šį daiktą.

Untitled-16 23 2025-03-11 9:27:13

Saugos informacija

- Prieš valydami ar atlikdami techninės priežiūros darbus, atjunkite prietaisą nuo elektros lizdo.
  - Taip išvengsite elektros smūgio ar gaisro.
- Šaldytuvui valyti naudokite šiltame vandenyje pamirkytą švarią kempinę arba minkštą šluostę ir švelnų ploviklį.
- Išoriniams paviršiams (durelėms ir korpusui), plastikinėms dalims, durų ir vidiniams tarpikliams valyti nenaudokite abrazyvinių ar stiprių valymo priemonių, pvz., langų purškiklių, šveičiamųjų priemonių, degių skysčių, druskos rūgšties, valomojo vaško, koncentruotų valiklių, baliklių arba valiklių, kurių sudėtyje yra naftos produktų.
  - Jie gali subraižyti ar sugadinti medžiagą.
- Neplaukite stiklinių lentynų ar dangčių šiltu vandeniu tuomet, kai jie yra šalti. Dėl staigaus temperatūros pokyčio ar fizinio poveikio, pvz., trinktelėjimo ar numetimo, stiklinės lentynos ar dangčiai gali sudužti.

Untitled-16 24 2025-03-11 9:27:13

Svarbiausi utilizavimo įspėjimai

⚠ ĮSPĖJIMAS

- Šio gaminio pakavimo medžiagas šalinkite nekenkdami aplinkai.
- Prieš šalindami šaldytuvą įsitikinkite, ar nepažeisti prietaiso užpakalinėje dalyje esantys vamzdeliai.
- Jei ketinate šį šaldytuvą šalinti, nuimkite duris, durų sandariklius ir durų užraktus, kad viduje neužsidarytų maži vaikai arba gyvūnai. Būtina prižiūrėti vaikus, kad jie nežaistų su šiuo prietaisu. Viduje įstrigęs vaikas gali susižeisti ar uždusti.
  - Viduje įstrigęs vaikas gali susižeisti ar uždusti.
- Izoliacijai naudojamas ciklopentanas. Izoliacinėje medžiagoje esančios dujos turi būti šalinamos pagal specialią tvarką. Dėl šio produkto šalinimo nekenkiant aplinkai kreipkitės į vietines įstaigas.
- Visos pakavimo medžiagos turi būti nepasiekiamos vaikams, nes jos yra pavojingos.
  - Vaikas, užsidėjęs maišelį ant galvos, gali uždusti.

Papildomi patarimai, kaip saugiai naudotis šaldytuvu

- Jei dingtų maitinimo įtampa, skambinkite į vietinę elektros tinklų bendrovę, kad sužinotumėte, kiek laiko truks elektros tiekimo gedimas.
  - Dauguma elektros tinklų gedimų, pašalinamų per valandą ar dvi, temperatūros šaldytuve nepaveikia. Vis dėlto tada, kai nėra elektros, duris darinėkite rečiau.

Untitled-16 25 2025-03-11 9:27:13

  - Jei maitinimo nėra ilgiau kaip 24 valandas, reikia išimti arba pašalinti visus šaldytus maisto produktus.
- Prietaisas gali veikti netolygiai (šaldyti produktai gali atitirpti arba temperatūra gali būti per aukšta), jei jis labai ilgai laikomas vietoje, kurioje aplinkos oro temperatūra nuolat yra žemesnė už šaldymo prietaiso gamintojo numatytą temperatūrą.
- Kai kurių užšaldytų maisto produktų laikymas gali turėti neigiamos įtakos jų ypatybėms.
- Prietaise nesiformuoja šerkšnas, todėl jo nereikia įprastai atšildyti. Tai daroma automatiškai.
- Atšildymo metu pakilusi temperatūra neviršija ISO reikalavimų. Norėdami apsisaugoti nuo šaldyto maisto staigaus temperatūros šuolio atšildant prietaisą, šaldytą maistą suvyniokite į keletą laikraščio sluoksnių.
- Pakartotinai nešaldykite maisto, kuris jau atitirpęs.
- Dviejų žvaigždučių simboliu (**) pažymėto (-ų) skyriaus (-ių) arba poskyrio (-ių) temperatūra yra šiek tiek aukštesnė negu kito (-ų) šaldiklio poskyrio (-ių).
  Dviem žvaigždutėmis pažymėtas (-i) skyrius (-iai) ar poskyris (-iai) įvairiuose gaminiuose gali skirtis. Skaitykite instrukcijas ir (arba) „Samsung“ pristatymo sąlygas.

Untitled-16 26 2025-03-11 9:27:14

Nurodymai dėl EEĮA

Tinkamas šio gaminio išmetimas (elektros ir elektroninės įrangos atliekos)
(Valstybėse, kuriose yra atskiros surinkimo sistemos)

Šis ženklas, pateiktas ant gaminio, jo priedų ar dokumentacijoje, nurodo, kad gaminio ir jo elektroninių priedų (pvz., įkroviklio, ausinių, USB kabelio) negalima išmesti kartu su kitomis buitinėmis atliekomis gaminio naudojimo laikui pasibaigus. Kad būtų išvengta galimos nekontroliuojamo atliekų išmetimo žalos aplinkai arba žmonių sveikatai ir skatinamas aplinką tausojantis antrinių žaliavų panaudojimas, atskirkite šiuos elementus nuo kitų rūšių atliekų ir atiduokite perdirbti.

Informacijos kur ir kaip pristatyti šiuos elementus saugiai perdirbti, privatūs vartotojai turėtų kreiptis į parduotuvę, kurioje šį gaminį pirko, arba į vietos valdžios institucijas.

Verslo vartotojai turėtų kreiptis į savo tiekėją ir peržiūrėti pirkimo sutarties sąlygas. Tvarkant atliekas, šio gaminio ir jo elektroninių priedų negalima maišyti su kitomis pramoninėmis atliekomis.

Daugiau informacijos apie „Samsung“ įsipareigojimus, susijusius su aplinkos apsauga, ir gaminių reglamentavimo prievoles, pvz, pagal reglamentą dėl cheminių medžiagų įvertinimo, autorizacijos ir apribojimų (REACH), EEĮA arba akumuliatorių reglamentus, rasite mūsų tvarumo puslapyje, esančiame svetainėje www.samsung.com

(Tik gaminiams, parduodamiems Europos šalyse ir JK)

Untitled-16 27 2025-03-11 9:27:14

Montavimas

Jei norite tinkamai sumontuoti šį šaldytuvą prieš pradėdami naudoti, kruopščiai laikykitės šių nurodymų.

⚠ **ĮSPĖJIMAS**

- Naudokite šį šaldytuvą tik pagal paskirtį, kaip aprašyta šiame vadove.
- Bet kokius priežiūros darbus turi atlikti kvalifikuotas specialistas.
- Gaminio pakuotės medžiagas šalinkite laikydamiesi vietos reikalavimų.
- Kad neištiktų elektros smūgis, prieš atlikdami priežiūros procedūras ar keisdami dalis ištraukite kištuką iš elektros tinklo lizdo.

Untitled-16 28 2025-03-11 9:27:14

Šaldytuvo apžvalga

Tikroji jūsų šaldytuvo išvaizda gali skirtis, priklausomai nuo modelio ir šalies.

A tipas

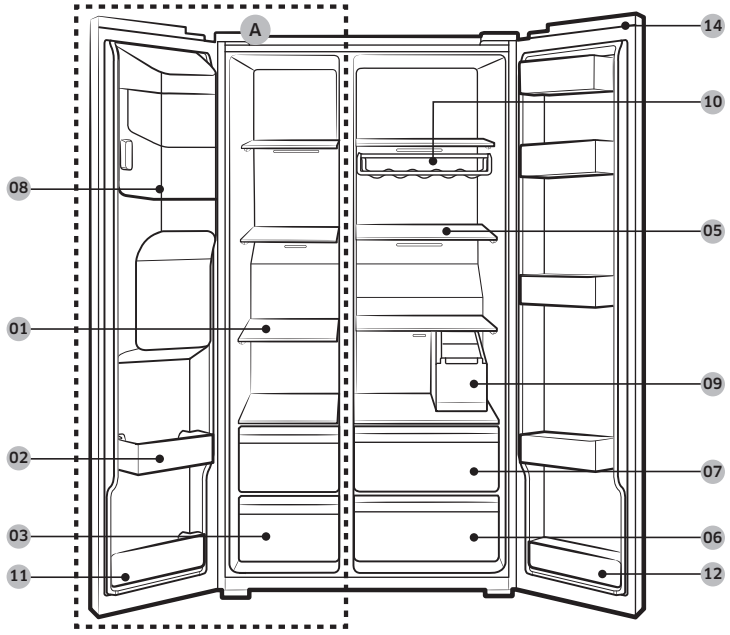

Untitled-16 29 2025-03-11 9:27:14

Montavimas

B tipas

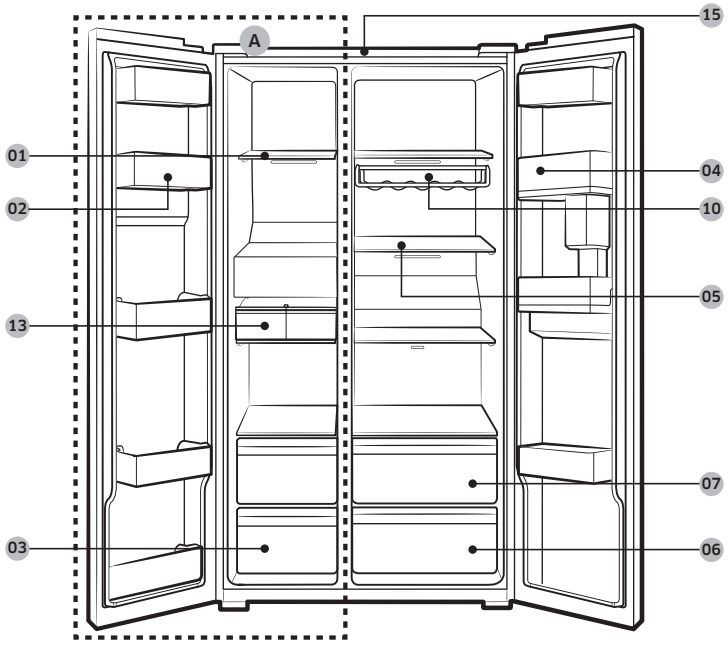

01 Šaldiklio lentynos
02 Universalioji šaldiklio dėžutė
03 Džiovinto maisto ir mėsos laikymo stalčius
04 Šaldytuvo dėžutė
05 Šaldytuvo lentynos
06 Daržovių stalčius
07 Universalusis stalčius
08 Ledo gaminimo įrenginio krepšelis **
09 Vandens talpykla *
10 Vyno lentyna *
11 Apatinė šaldiklio dėžutė
12 Apatinė šaldytuvo dėžutė *
13 Automatinis ledo gaminimo įrenginys *
14 Jungiklio dangtelis *
15 Tinklinis filtras *

A. Šaldiklis
* Tik atitinkamuose modeliuose
** Tik modeliuose su dozatoriumi

Untitled-16 30 2025-03-11 9:27:15

PASTABA

Kiaušinių dėtuvė gali atrodyti kiek kitaip, tai priklauso nuo modelio.

⚠ DĖMESIO

Įprastuose modeliuose nekeiskite šaldiklio lentynų padėties. Šaldiklio lentynos yra skirtingo ilgio ir pakeitus jų padėtį uždarydami dureles galite pažeisti gaminį.

Nuosekli montavimo eiga

1 ŽINGSNIS Vietos pasirinkimas

Vietos reikalavimai:

- Tvirtas, lygus paviršius be kiliminės dangos ar grindų dangos, kuri galėtų kliudyti ventiliacijai
- Atokiai nuo tiesioginės saulės šviesos
- Pakankamai vietos durims atidaryti ir uždaryti
- Atokiai nuo šilumos šaltinių
- Yra vietos techninės priežiūros ir remonto darbams atlikti

Untitled-16 31 2025-03-11 9:27:15

Montavimas

Tarpai

Montavimui reikalingos vietos reikalavimus žr. paveikslėliuose ir lentelėje žemiau.

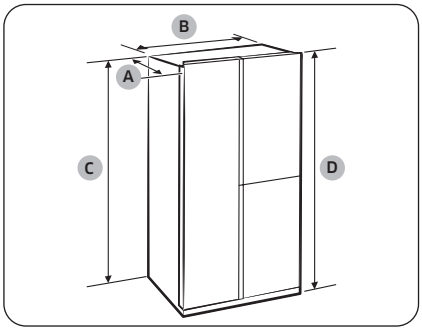

Gylis (A)	726
Plotis (B)	912
Aukštis (C)	1746
Bendrasis aukštis (D)	1784

(mato vnt.: mm)

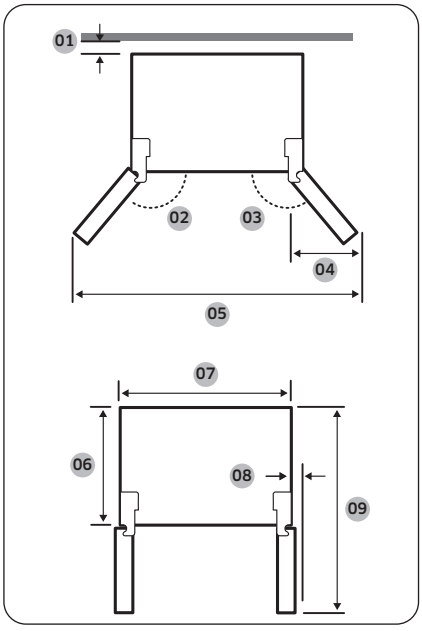

01	Patartina daugiau kaip 50 mm
02	165°
03	170°
04	564 mm
05	1730 mm
06	620 mm
07	912 mm
08	30 mm (be rankenėlės)
09	1175 mm

PASTABA

Priklausomai nuo matavimo būdo, matavimai lentelėje aukščiau gali skirtis.

Untitled-16 32 2025-03-11 9:27:15

2 ŽINGSNIS Atstumai (tik atitinkamuose modeliuose)

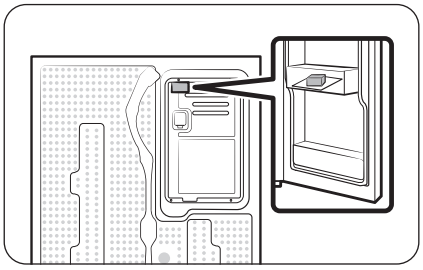

1. Atidarykite dureles ir raskite kartu su prietaisu tiekiamą skyriklį.
2. Išpakuokite skyriklį ir pritvirtinkite prie galinės šaldytuvo pusės, kaip parodyta paveikslėlyje. Skyriklis padeda sklaidyti orą prie galinės sienelės ir taupyti energiją.

3 ŽINGSNIS Grindų danga

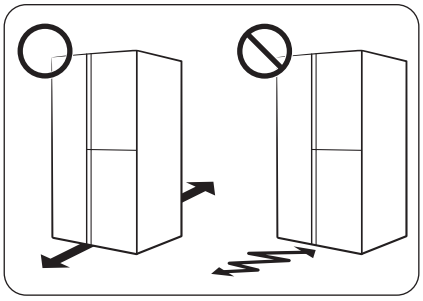

- Paviršius, ant kurio montuojamas šaldytuvas, turi atlaikyti maksimaliai pakrautą šaldytuvą.
- Kad apsaugotumėte grindis, po kiekviena šaldytuvo kojele padėkite po didelį kartono lakštą.
- Kai šaldytuvas jau galutinai pastatytas, nejudinkite jo, jeigu tai nėra būtina grindims apsaugoti. Jeigu reikia, judėjimo kelią išklokite storu popieriumi arba užtiesalu, pavyzdžiui, senu kilimu.

PASTABA

Jei šaldytuvas yra per didelis ir netelpa pro duris, žr. skyriaus „Montavimas“ dalį „Durų išėmimas“.

Untitled-16 33 2025-03-11 9:27:16

Montavimas

4 ŽINGSNIS Atraminių kojelių reguliavimas

Šaldytuvo priekio aukščio reguliavimas

⚠ **DĖMESIO**

- Šaldytuvas turi stovėti ant lygaus ir tvirto paviršiaus. Priešingu atveju galima susižaloti arba sugadinti šaldytuvą.
- Išlygiuoti reikia tuščią šaldytuvą. Įsitikinkite, kad jame nėra maisto produktų.
- Dėl saugumo priekines kojeles sureguliuokite taip, kad jos būtų šiek tiek aukščiau už galines.

Šaldytuvą galima išlygiuoti sukant priekines kojeles specialiu išlyginimo varžtu. Naudokite plokščią atsuktuvą.

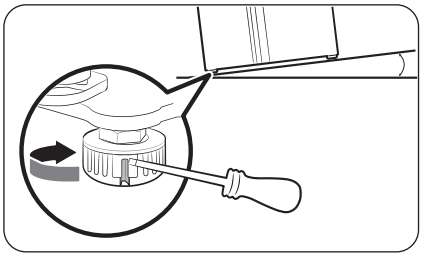

Kaip koreguoti aukštį iš šaldiklio pusės

Įstatykite plokščią atsuktuvą į išlyginimo įtaisą šaldiklio priekinėje kojelėje. Norėdami pakelti, sukite išlyginimo įtaisą pagal laikrodžio rodyklę; norėdami nuleisti, sukite jį prieš laikrodžio rodyklę.

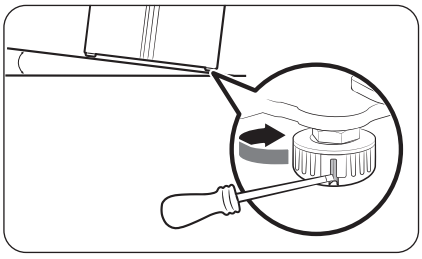

Kaip koreguoti aukštį iš šaldytuvo pusės

Įstatykite plokščią atsuktuvą į išlyginimo įtaisą šaldytuvo priekinėje kojelėje. Norėdami pakelti, sukite išlyginimo įtaisą pagal laikrodžio rodyklę; norėdami nuleisti, sukite jį prieš laikrodžio rodyklę.

Šaldytuvo galinės pusės aukščio reguliavimas (tik atitinkamuose modeliuose)

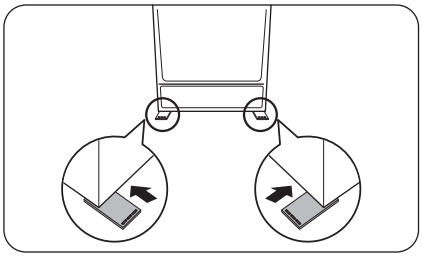

Jei reikia pakelti galinę šaldytuvo pusę, kad išlygintumėte šaldytuvą, galite naudoti pateiktą (-us) lygio reguliavimo tarpiklį (-ius). Norėdami pakelti galinę šaldytuvo pusę, vadovaukitės šiais nurodymais.

Untitled-16 34 2025-03-11 9:27:18

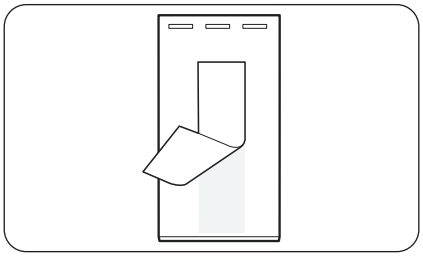

1. Pasirinkite vietą grindyse, kurioje reikia pritvirtinti lygio reguliavimo tarpiklį.
2. Nulupkite dvipusę lipnią juostelę, esančią lygio reguliavimo tarpiklio apačioje.

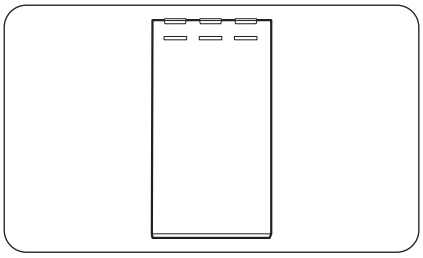

3. Pritvirtinkite lygio reguliavimo tarpiklį prie grindų.

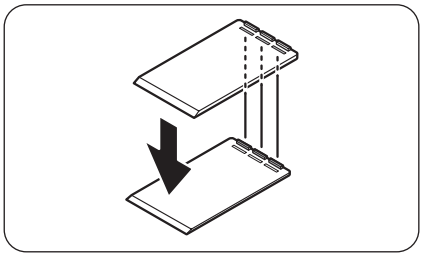

4. Jei reikia dar labiau padidinti galinės dalies aukštį, ant pirmojo lygio reguliavimo tarpiklio pritvirtinkite dar vieną reguliavimo tarpiklį.

PASTABA

- Šį veiksmą galite praleisti, jei galite išlyginti šaldytuvą naudodami vieną pritvirtinamą tarpiklį.
- Įsitikinkite, kad pirmojo reguliavimo tarpiklio briaunos yra įkištos į antrojo lygio reguliavimo tarpiklio griovelius.

Untitled-16 35 2025-03-11 9:27:18

Montavimas

5 ŽINGSNIS Durelių aukščio ir tarpelio tarp durelių reguliavimas

Kaip sureguliuoti durelių aukštį

Durelių aukštį galima reguliuoti apkabos veržle ir aukščio veržle durelių priekyje, apatinėje dalyje.

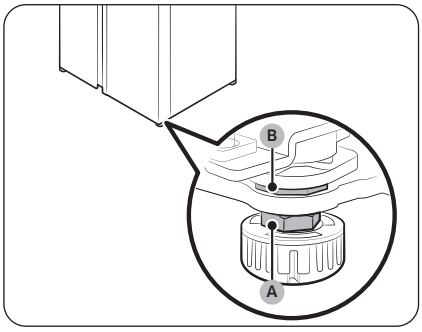

1. Atidarykite dureles. Raskite dvi veržles (A) ir (B) durelių priekyje, apatinėje dalyje.

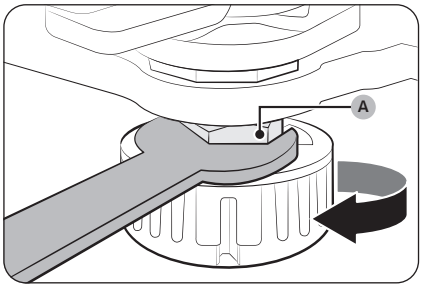

2. 19 mm veržliarakčiu (pateiktas) sukdami pagal laikrodžio rodyklę atlaisvinkite **apkabos veržlę (A)**. Tuomet atidarykite dureles ir atlikite toliau nurodytus veiksmus.
   - Norėdami pakelti dureles, pasukite **aukščio veržlę (B)** prieš laikrodžio rodyklę.
   - Norėdami nuleisti dureles, pasukite **aukščio veržlę (B)** pagal laikrodžio rodyklę.

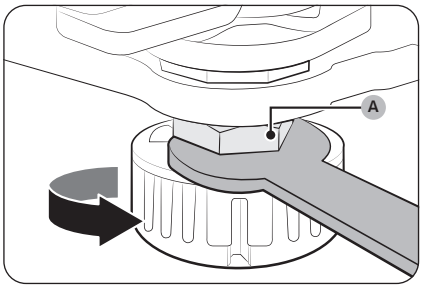

3. Baigę vėl priveržkite **apkabos veržlę (A)** pasukdami ją prieš laikrodžio rodyklę.

Untitled-16 36 2025-03-11 9:27:19

6 ŽINGSNIS Prijunkite vandens dozatoriaus liniją (tik atitinkamuose modeliuose)

Reikalingos dalys ir įrankiai

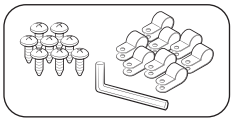

Vandens linijos tvirtinimo jungtis ir varžtai

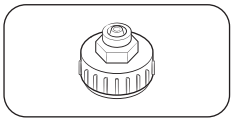

Mova (24 mm)

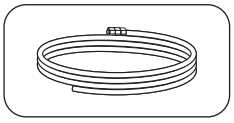

Vandens linija

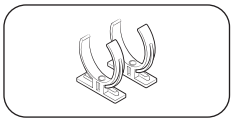

Rakinamasis vandens filtro spaustukas

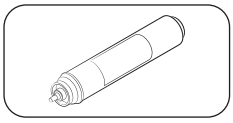

Vandens filtras

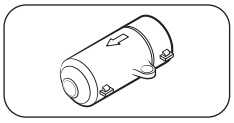

Atbulinis vožtuvas

Montavimas (išorinė dozatoriaus linija)

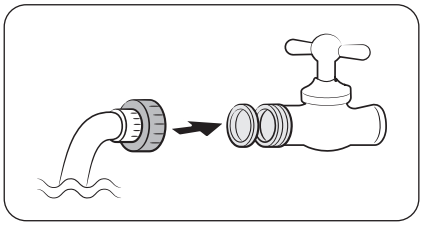

1. Sujunkite vandens liniją jungiamosiomis movomis.
2. Uždarykite vandens liniją, užsukite vandens čiaupą.
3. Prijunkite jungiamąją movą prie šalto vandens čiaupo.

⚠ **DĖMESIO**

- Jungiamoji mova būtinai turi būti jungiama prie šalto vandens čiaupo. Prijungus prie karšto vandens čiaupo, vandens filtras gali užsikimšti ir neveikti tinkamai.
- Jūsų šaldytuvo garantija neapima vandens linijos prijungimo. Jei į pardavėjo kainą prijungimo mokestis neįskaičiuotas, už vandentiekio linijos prijungimą turėsite sumokėti patys.
- „Samsung“ neprisiima jokios atsakomybės už vandentiekio linijos prijungimą. Jei atsirastų vandens nuotėkis, kreipkitės į vandens liniją prijungusį asmenį.
- Vandens liniją turi remontuoti kvalifikuotas specialistas. Jei pastebite vandens nuotėkį, kreipkitės į vietinį „Samsung“ aptarnavimo centrą arba vandens linijos montuotoją.

Untitled-16 37 2025-03-11 9:27:21

Montavimas

7 ŽINGSNIS Jungimas prie vandens šaltinio (tik atitinkamuose modeliuose)

⚠ DĖMESIO

- Vandentiekio liniją turi prijungti kvalifikuotas technikas.
- Jūsų šaldytuvo garantija neapima vandens linijos prijungimo. Jei į pardavėjo kainą prijungimo mokestis neįskaičiuotas, už vandentiekio linijos prijungimą turėsite sumokėti patys.
- „Samsung“ neprisiima jokios atsakomybės už vandentiekio linijos prijungimą. Jei atsirastų vandens nuotėkis, kreipkitės į vandens liniją prijungusį asmenį.

Kaip prijungti šalto vandens liniją prie vandens filtravimo žarnos

⚠ DĖMESIO

- Pasirūpinkite, kad vandens filtravimo žarna būtų prijungta prie šalto geriamojo vandens šaltinio vamzdžio. Prijungus prie šilto vandens vamzdžio, gali sutrikti vandens filtro veikimas.

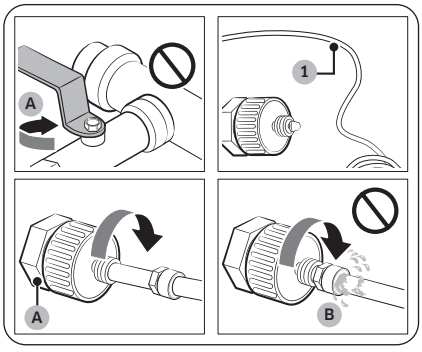

A. Uždarytas pagrindinis vandentiekio vamzdis
B. Plyšio nėra

1. Išjunkite vandens tiekimą uždarydami pagrindinį vandens vožtuvą.
2. Raskite šalto geriamojo vandens vamzdį (1).
3. Prijunkite vandentiekio vamzdį vadovaudamiesi vandentiekio linijos prijungimo instrukcijomis.

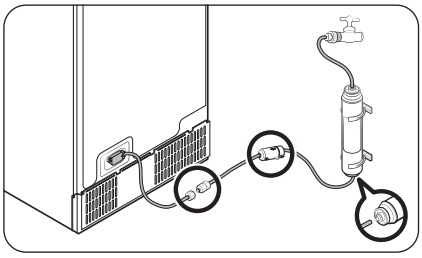

PASTABA

Naudotinos naujos žarnos, tiekiamos kartu su prietaisu. Nenaudokite pakartotinai senų žarnų.

Untitled-16 38 2025-03-11 9:27:22

Kaip prijungti vandens filtravimo žarną prie vandentiekio linijos

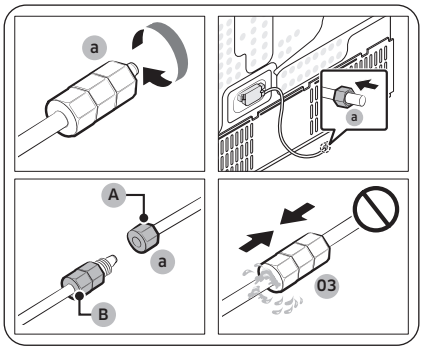

A. Vandentiekio linija iš įrenginio
B. Vandentiekio linija iš rinkinio

1. Atsukite ir nuimkite **suspaudimo veržlę (a)** iš šaldytuvo vandentiekio prijungimo linijos ir uždėkite ją ant vandens filtravimo žarnos.
2. Užveržkite **suspaudimo veržlę (a)**, taip prijungdami vandens filtravimo žarną prie vandentiekio linijos.
3. Atidarykite pagrindinį vandens vožtuvą ir patikrinkite, ar nėra nuotėkio.
4. Jei nuotėkio nėra, prieš įjungdami šaldytuvą išleiskite apie 10 litrų vandens arba paleiskite vandenį ir palikite jį bėgti 6–7 minutes, kad vandens filtravimo sistemoje neliktų nešvarumų.

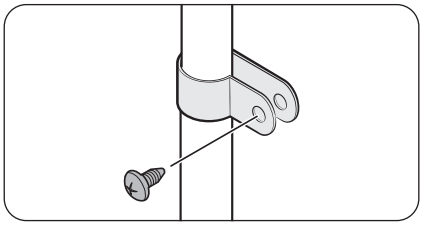

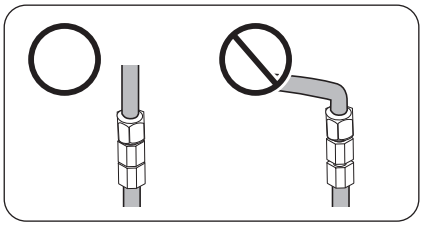

5. Spaustuku pritvirtinkite vandens liniją prie kriauklės arba prie sienos.

⚠ DĖMESIO

- Nepriveržkite vandens linijos per stipriai. Įsitikinkite, kad vandens linija nesulenkta, neprispausta ir nesuspausta.
- Nemontuokite vandens linijos ant bet kurios šaldytuvo dalies. Šaldytuvas gali sugesti.

PASTABA

Jei prijungus vandens liniją šaldytuvą reikia perkelti į kitą vietą, įsitikinkite, kad prijungta vandens linijos dalis yra tiesi.

Untitled-16 39 2025-03-11 9:27:24

Montavimas

Kaip suremontuoti vandentiekio liniją

⚠ DĖMESIO

Vandens liniją turi remontuoti kvalifikuotas specialistas. Jei pastebite vandens nuotėkį, kreipkitės į vietinį „Samsung“ aptarnavimo centrą arba vandens linijos montuotoją.

Atvirkštinės osmozės vandens filtravimo sistema

Kad galėtų veikti atvirkštinės osmozės vandens filtravimo sistema, vandens tiekimo slėgis turi būti nuo 241 iki 827 kPa.

Atvirkštinio osmoso vandens filtravimo sistemos vandens slėgis šaldytuvo šalto vandens linijoje turi būti ne mažesnis nei 276 kPa. Jei slėgis yra mažesnis, nei nurodyta, atlikite toliau nurodytus veiksmus.

- Patikrinkite, ar neužsikimšo nuosėdų filtras atvirkštinės osmozės sistemoje. Jei reikia, filtrą pakeiskite.
- Pripilkite į atvirkštinės osmozės sistemos vandens rezervuarą vandens.
- Jei jūsų šaldytuve yra vandens filtras, jis gali dar sumažinti vandens slėgį, jei jį naudojate kartu su atvirkštinės osmozės sistema. Išimkite vandens filtrą.

Daugiau informacijos apie priežiūrą teiraukitės kvalifikuoto santechniko.

PASTABA

TURI BŪTI ĮRENGTAS VANDENS FILTRAS.

- Būtina įrengti vandens filtrą.
- Neįrengus vandens filtro, smulkios pašalinės medžiagos (smėlis, kalkės), esančios vandenyje, gali nuolat patekti į vandens liniją ir sukelti vandens tiekimo sistemos defektų.

Naujo filtro užsakymas

Norėdami įsigyti naują vandens filtrą (dalies tipas: **HAFEX / EXP**), kreipkitės į vietos „Samsung“ aptarnavimo centrą.

Kaip pritvirtinti vandens filtrą?

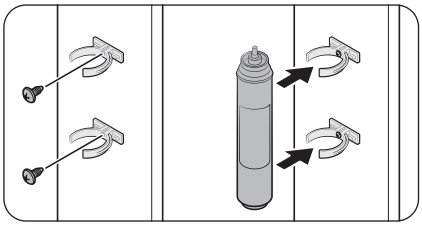

1. Pritvirtinkite **fiksavimo spaustukus** (2 vnt.) atitinkamose vietose, pavyzdžiui, po kriaukle. Tada priveržkite **fiksavimo spaustukus** varžtais.
2. Įstatykite **vandens filtrą** į viršutinį ir į apatinį spaustuką tinkama kryptimi. Įsitikinkite, kad **vandens filtras** yra horizontalioje padėtyje.

PASTABA

Jei filtras montuojamas horizontaliai, jame gali likti vandens. Todėl patartina montuoti jį vertikaliai.

Untitled-16 40 2025-03-11 9:27:25

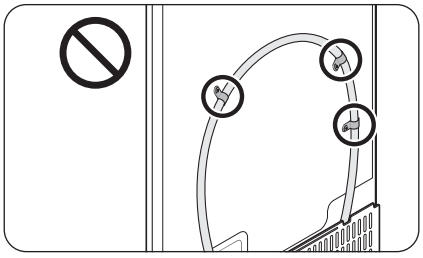

⚠ **DĖMESIO**

Nemontuokite vandens filtro ant jokios šaldytuvo dalies. Šaldytuvas gali sugesti.

Vandens filtro keitimas (tik atitinkamuose modeliuose)

⚠ **DĖMESIO**

- Nenaudokite trečiųjų šalių vandens filtrų. Naudokite tik „Samsung“ pateiktus ar patvirtintus filtrus.
- Nepatvirtinti filtrai gali būti nesandarūs ir pažeisti šaldytuvą bei sukelti elektros smūgį. „Samsung“ neatsako už bet kokius pažeidimus, atsiradusius dėl to, kad buvo naudoti trečiosios šalies vandens filtrai.
- Vandens filtro pakeitimo piktograma (⟲) mirksi pranešdama, kad laikas pakeisti vandens filtrą.

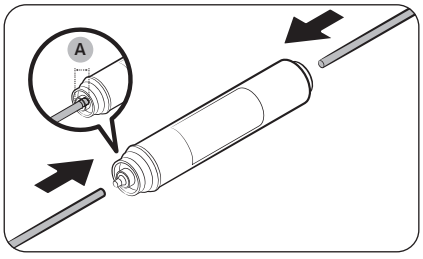

1. Uždarykite vandens tiekimo liniją.
2. Prijunkite vandens tiekimo liniją prie filtro įvado pusės.
3. Dozatoriaus liniją prijunkite prie filtro išvado pusės. **Vandes žarnos įstatymo gylis (A)** yra 18 mm.

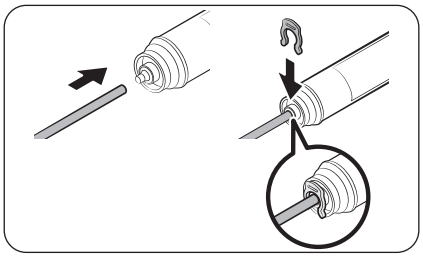

4. Patikrinkite, ar nėra nuotėkio. Jei ne, pritvirtinkite linijas spaustukais.
5. Įstatykite vandens filtrą į vietą ir pritvirtinkite spaustukais.
6. Nustatykite vandens filtro keitimo signalą iš naujo. (Išsamesnė informacija pateikta skyriuje „**Vandens filtro keitimo signalo nustatymas iš naujo arba išjungimas (tik atitinkamuose modeliuose)**“, **55** psl.)
7. Pakeitę filtrą, plaukite liniją 10 litrų vandens (arba paleiskite vandenį ir palikite jį bėgti 6–7 minutes), kad joje neliktų nešvarumų.

Untitled-16 41 2025-03-11 9:27:26

Montavimas

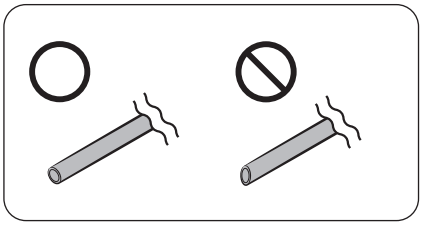

⚠ **DĖMESIO**

Koreguodami vandens linijos vamzdelio ilgį pasirūpinkite, kad pjūvio paviršius būtų lygus ir nustatytas tinkamu kampu. Tai padės išvengti vandens nuotėkio.

PASTABA

- Įstačius naują filtrą vandens dozatorius gali išpurkšti šiek tiek vandens. Taip yra todėl, kad į vandens tiekimo liniją pateko oro.
- Pakeitimo metu ant grindų gali nulašėti vandens iš šaldytuvo. Tokiu atveju vandenį nušluostykite.

8 ŽINGSNIS Pradinės nuostatos

Kai baigsite šiuos žingsnius, šaldytuvas turėtų būti visiškai paruoštas naudoti.

1. Norėdami įjungti šaldytuvą, įkiškite maitinimo laidą į sienoje esantį lizdą.
2. Atidarykite duris ir patikrinkite, ar užsidegė vidinės lemputės.
3. Nustatykite šalčiausią temperatūrą ir palaukite apie valandą. Šaldiklis lengvai pašals ir variklis dirbs sklandžiai.
4. Palaukite, kol šaldytuve bus pasiekta nustatyta temperatūra. Dabar šaldytuvas paruoštas naudoti.

9 ŽINGSNIS Galutinis patikrinimas

Baigę montuoti, įsitikinkite, kad:

- Šaldytuvas įjungtas į maitinimo lizdą ir yra tinkamai įžemintas.
- Šaldytuvas sumontuotas ant plokščio, lygaus paviršiaus, išlaikius tinkamą tarpą nuo sienos arba korpuso.
- Šaldytuvas sulygiuotas ir tvirtai stovi ant grindų.
- Durys atsidaro ir užsidaro laisvai ir atidarius duris užsidega vidinio apšvietimo lemputės.

Untitled-16 42 2025-03-11 9:27:26

Durų išėmimas

Jei šaldytuvas dėl savo dydžio netelpa pro duris, vadovaukitės šiomis instrukcijomis:

Reikalingi įrankiai (nepateikiami)

Durims išimti reikės nurodytų įrankių.

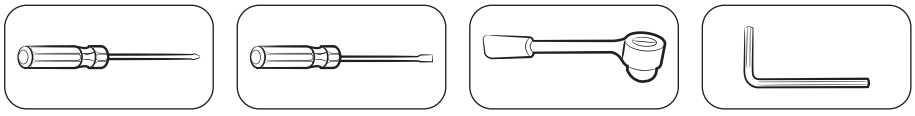

Kryžminio atsuktuvo | Plokščiasis atsuktuvas | Lizdinio veržliarakčio (10 mm) | Šešiabriaunio veržliarakčio (5 mm)

Vandens linijos atjungimas

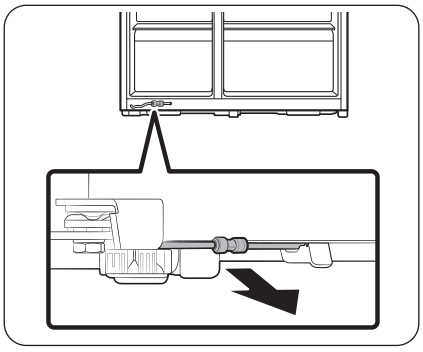

1. Apatinėje užpakalinėje šaldytuvo dalyje patraukite vandens liniją į priekį.

PASTABA

Šaldytuvo vandens linija yra vandens cirkuliacijos linija, sujungianti vandens šaltinio vamzdį ir šaldytuvo vandens filtravimo sistemos žarnas.

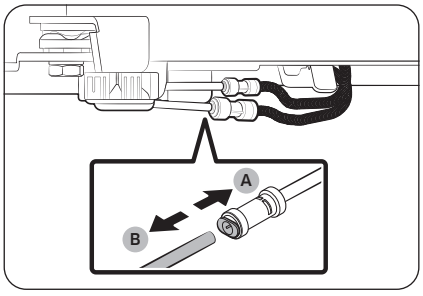

2. Norėdami atjungti žarnas, suimkite įvorę (A) ir atjunkite vandens žarną (B).

⚠ DĖMESIO

Nespauskite sujungimo movos per stipriai. Ji gali sutrūkti.

Untitled-16 43 2025-03-11 9:27:27

Montavimas

Atkabinkite dureles

⚠ DĖMESIO

Atliekant šią procedūrą durelės gali nukristi, taip galima jas pažeisti. Kad nesusižeistumėte, dirbkite ypač atsargiai.

A tipo modeliai

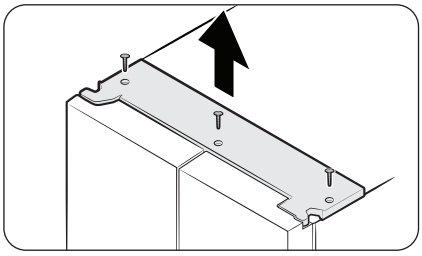

B tipo modeliai

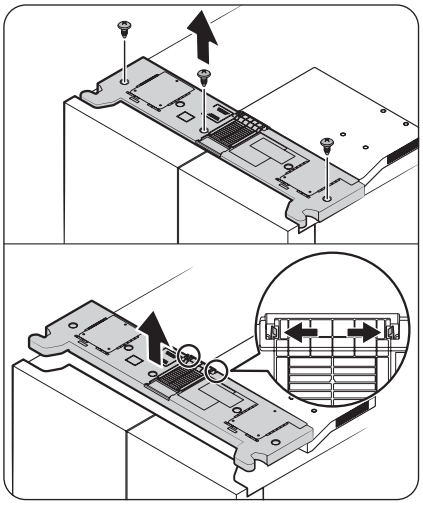

1. Uždarę dureles, nuimkite viršutinį dangtelį. Nuėmimo būdas priklauso nuo viršutinio dangtelio tipo.
   - A tipas: kryžminiu atsuktuvu išsukite varžtus, tada pakelkite viršutinį dangtelį ir jį nuimkite.
   - B tipas: kryžminiu atsuktuvu išsukite varžtus, fiksuojamąsias ąseles stumkite į išorę, kad atlaisvintumėte viršutinį dangtelį nuo ortakio dangtelio, tada pakelkite viršutinį dangtelį ir jį nuimkite.

PASTABA

Varžtų skaičius gali skirtis, priklausomai nuo modelio.

Untitled-16 44 2025-03-11 9:27:28

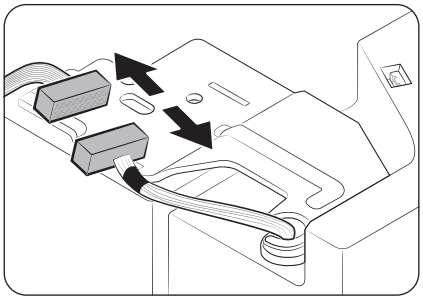

2. Atjunkite elektros jungtis.

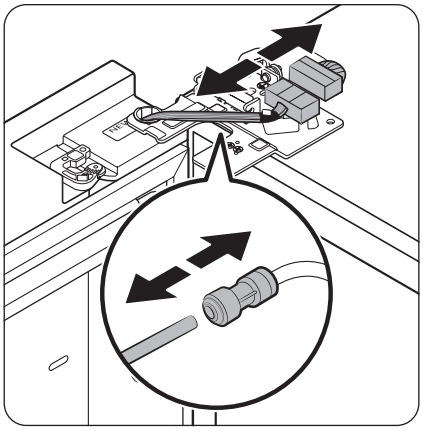

3. Atjunkite du ant kairiųjų durelių esančius laidinius jungiamuosius elementus. Priklausomai nuo modelio, jungiamieji elementai gali atrodyti kiek kitaip.

⚠ DĖMESIO

- Neišimkite abejų durelių vienu metu. Durelės turi būti išimamos paeiliui. Priešingu atveju durelės gali nukristi ir sužeisti.
- Prieš atjungdami jungiamuosius elementus įsitikinkite, kad šaldytuvas išjungtas.

4. Atjunkite vandens vamzdį nuo movos kairiosiose durelėse, kaip pavaizduota.
   - Šis veiksmas netaikomas modeliams be automatiškai užpildomo ąsočio ir vandens dalytuvo.

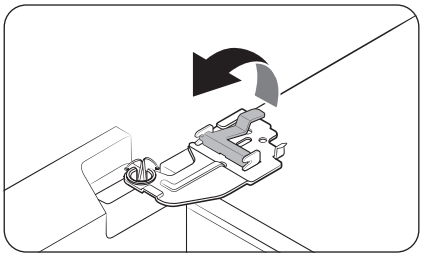

5. Kilstelėkite apkabą.

PASTABA

Nekelkite apkabos jėga, kad jos nesugadintumėte ir nesusižeistumėte.

Untitled-16 45 2025-03-11 9:27:29

Montavimas

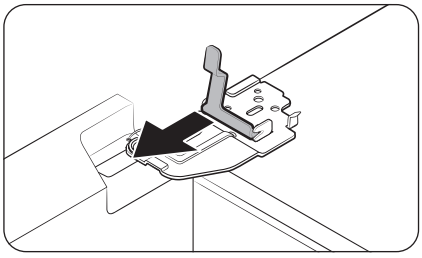

6. Patraukite apkabą, kad ją išimtumėte.

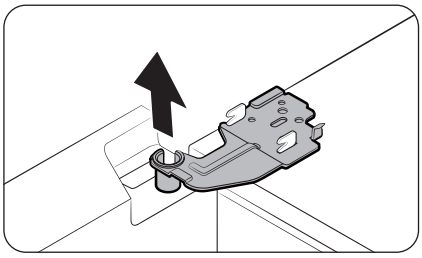

7. Atidarykite dureles 90 laipsnių kampu. Laikydami dureles, išimkite vyrį.

⚠ **DĖMESIO**

Jei išimdami lankstą nelaikysite durelių, jos gali nukristi ir jus sužeisti.

Untitled-16 46 2025-03-11 9:27:29

Šaldytuvo durelių pritvirtinimas

Pastatę šaldytuvą į jo galutinę padėtį, pritvirtinkite dureles atlikdami jų nuėmimo veiksmus atvirkštine tvarka.

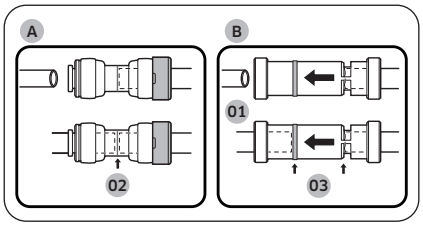

01 Dozatorius
02 Skaidrios jungiamosios movos centras
03 Kreipiamosios

⚠ **DĖMESIO**

Norint išvengti vandens nutekėjimo iš dozatoriaus, turi būti visiškai prijungta vandens linija. Įsitikinkite, kad abu vandens vamzdžiai yra tinkamai įstatyti į permatomos **movos (A)** vidurį arba **kreipiamąsias vedlines (B)**.

Untitled-16 47 2025-03-11 9:27:29

Montavimas

Vėl pritvirtinkite dureles

⚠ **DĖMESIO**

- Prieš vėl pritvirtindami dureles įsitikinkite, kad visos elektros jungtys būtų tinkamai prijungtos.
- Prieš pritvirtindami šaldytuvo dureles pritvirtinkite šaldiklio dureles.
- Nuimdami dureles būkite atsargūs, kad jos ant jūsų neužvirstų.
- Saugokitės, kad nesubraižytumėte.

1. Prilaikykite šaldiklio dureles ir prikabinkite prie vyrio šaldytuvo apačioje.

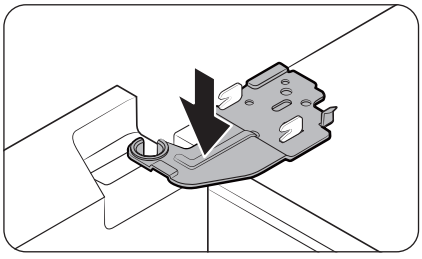

2. Įstatykite vyrį į jam skirtą vietą, tuomet įstatykite jį į skylutę durelėse.

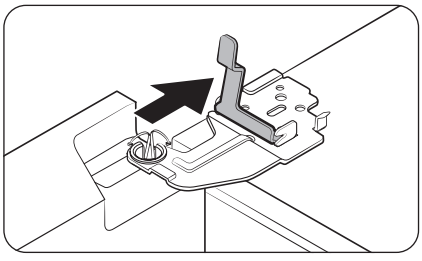

3. Įstatykite apkabą rodyklės kryptimi.

Untitled-16 48 2025-03-11 9:27:30

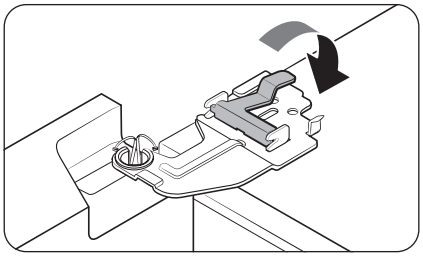

4. Paspauskite apkabą, kaip parodyta paveikslėlyje.

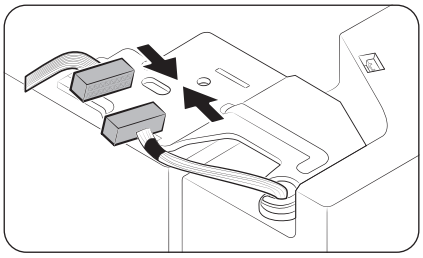

5. Prijunkite elektros jungtis.

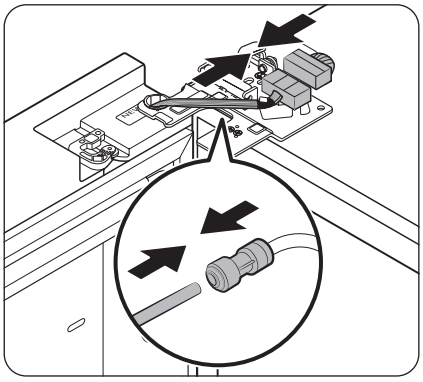

6. Prijunkite laidines jungtis.

⚠ **DĖMESIO**

- Įsitikinkite, kad laido jungtys prijungtos tinkamai. Priešingu atveju ekranas neveiks.

7. Prijunkite vandens vamzdį.

- Šis veiksmas netaikomas modeliams be automatiškai užpildomo ąsočio ir vandens dalytuvo.

⚠ **DĖMESIO**

- Kad išvengtumėte vandens nutekėjimo, įsitikinkite, kad raudonos kabės tinkamai priveržia movą.
- Kabes laikykite vaikams nepasiekiamoje vietoje.

Untitled-16 49 2025-03-11 9:27:31

Montavimas

A tipo modeliai

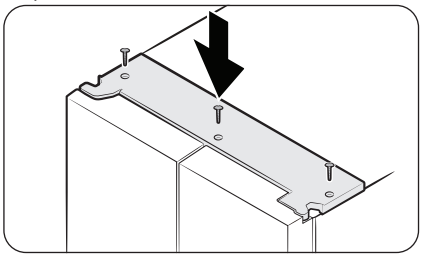

B tipo modeliai

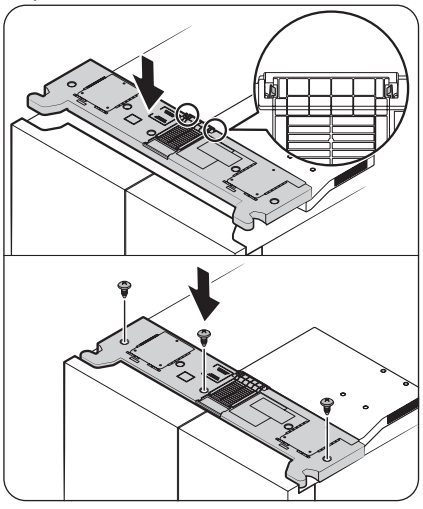

8. Pirmiausia pritvirtinkite viršutinį dangtelį priekine puse, tada paspauskite jo galą, įstumdami į padėtį. Tada prisukite varžtus.
   - B tipo modeliai: prieš priveržiami varžtus įsitikinkite, kad fiksavimo ąselės visiškai pritvirtintos prie ortakio dangtelio.

PASTABA

Varžtų skaičius gali skirtis, priklausomai nuo modelio.

Untitled-16 50 2025-03-11 9:27:31

Veikimas

Pagrindinis skydelis

Faktinė pagrindinio skydelio išvaizda gali skirtis nuo pavaizduotos paveikslėlyje, o pagrindinio skydelio dizainas gali būti keičiamas nepranešus.

Bendrojo tipo

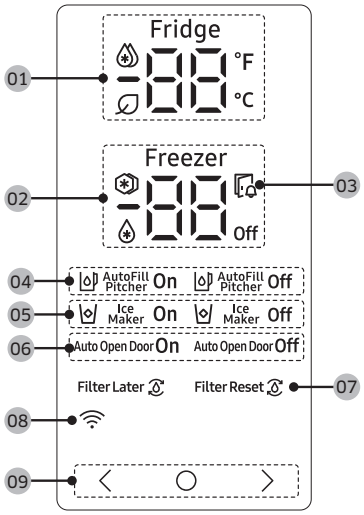

01 Šaldytuvo indikatorius	• Rodo esamą arba pageidaujamą šaldytuvo temperatūrą. • rodo, kad funkcija „Power Cool“ (spartusis vėsinimas) įjungta. • Piktograma pasirodo, kai veikia AI Energy Mode. AI Energy Mode galite įjungti arba išjungti programėlėje „SmartThings“. (tik atitinkamuose modeliuose)
02 Šaldiklio indikatorius	• Rodo esamą arba pageidaujamą šaldiklio temperatūrą. • rodo, kad funkcija „Power Freeze“ (spartusis šaldymas) yra įjungta. • rodo, kad šaldiklis veikia režimu „Fridge“ (šaldytuvas). (Tik atitinkamuose modeliuose.) • **Off** rodo, kad šaldiklis yra išjungtas. (Tik atitinkamuose modeliuose.)
03 Atidarytų durelių indikatorius	Šis indikatorius mirksi ir girdimas signalas, jeigu durelės paliekamos atviros ilgiau kaip 2 minutes.

Untitled-16 51 2025-03-11 9:27:33

Veikimas

04 Automatinis ąsočio užpildymas indikatorius (tik atitinkamuose modeliuose)	„AutoFill Pitcher“ (automatiškai užpildomas ąsotis) turi 2 indikatorius („AutoFill Pitcher“ (automatiškai užpildomas ąsotis) „On“ (įjungtas) / „Off“ (išjungtas)), nurodančius jo veikimo būseną. • Kai „AutoFill“ veikia, atitinkamas indikatorius („AutoFill Pitcher On“ (automatiškai užpildomas ąsotis įjungtas)) įsijungia. • Kai „AutoFill“ išjungta, atitinkamas indikatorius („AutoFill Pitcher Off“ (automatiškai užpildomas ąsotis išjungtas)) išsijungia. • Norėdami įjungti „AutoFill Pitcher“ (automatiškai užpildomas ąsotis), turite įjungti „AutoFill Pitcher“ (automatiškai užpildomas ąsotis).
05 Ledo gaminimo įrenginio indikatorius	• Rodo ledo gaminimo įrenginio būklę. • Kad būtų gaminamas ledas, reikia įjungti ledo gaminimo įrenginį.
06 Automatinio durelių atidarymo indikatorius (tik atitinkamuose modeliuose)	• Rodo funkcijos „Auto Open Door“ (atidaryti dureles automatiškai) būseną. • Norėdami aktyvinti funkciją „Auto Open Door“ (atidaryti dureles automatiškai), turite įjungti funkciją „Auto Open Door“ (atidaryti dureles automatiškai). (Daugiau informacijos pateikta skyriuje „**Automatinio durelių atidarymo funkcijos įjungimas arba išjungimas (tik atitinkamuose modeliuose)**“ **56** psl.)
07 Vandens filtro indikatoriaus (tik atitinkamuose modeliuose)	• rodo, kad vandens filtrą reikia pakeisti. • Kai matote piktogramą, galite pakeisti vandens filtrą ir nustatyti vandens filtro pakeitimo signalą iš naujo arba išjungti signalą ir pakeisti filtrą vėliau. (Daugiau informacijos pateikta skyriuje „**Vandens filtro keitimo signalo nustatymas iš naujo arba išjungimas (tik atitinkamuose modeliuose)**“, **55** psl.).
08 Tinklo ryšio indikatorius	• Ši piktograma rodo, kad šaldytuvas prijungtas prie tinklo. • Šaldytuvą galite valdyti ir stebėti programėlėje „SmartThings“. Dėl išsamesnės informacijos žr. skyrių **„SmartThings“ (tik atitinkamuose modeliuose)**.
09 Mygtukai	• Kai ekranas yra išjungtas, bakstelėkite bet kurį mygtuką, kad suaktyvintumėte ekraną. • Naudodami ◯ pasirinkite šaldytuvą arba šaldiklį, ir 〈 arba 〉 pasirinkite pageidaujamą pasirinkto skyriaus temperatūrą ar funkciją.

PASTABA

- Valdymo skydas lieka išjungtas, kai šaldytuvas nenaudojamas. Jis suaktyvinamas ir įsijungia tik atidarius dureles arba bakstelėjus mygtukus.
- Jei durelės paliekamos atidarytos 5 minutes, viduje esanti lemputė mirksės 5 minutes ir išsijungs. Taip siekiama perspėti negirdinčius ir klausos sutrikimų turinčius naudotojus, kad durelės praviros. Atminkite, kad tai normali funkcija.

Untitled-16 52 2025-03-11 9:27:34

Pageidaujamos temperatūros ar funkcijos nustatymas

1. Bakstelėjus bet kurį mygtuką (〈 , ◯ arba 〉) ekranas bus pažadintas.
   - Kai kuriuose modeliuose šis veiksmas netaikomas.
2. Bakstelėdami ◯ pasirinkite šaldytuvą arba šaldiklį.
   - Pasirinkto skyriaus indikatorius mirksi.
   - Celsijaus laipsnių simbolis (℃) nemirksi.
3. Bakstelėdami 〈 arba 〉 pasirinkite pageidaujamą temperatūrą ar funkciją.
   - Galimi pasirinkti skyriai nurodyti lentelėje.

„Fridge“ (šaldytuvas)	• Galima pasirinkti: („Power Cool“ (spartusis vėsinimas)) ↔ 1 ℃ ↔ 2 ℃ ↔ 3 ℃ ↔ 4 ℃ ↔ 5 ℃ ↔ 6 ℃ ↔ 7 ℃ ↔ („Vacation“ (atostogos)) • Naudojant funkciją „Power Cool“ (spartusis vėsinimas) vėsinimo procesas pagreitinamas iki maksimalaus ventiliatoriaus greičio. Šaldytuvas veikia visu pajėgumu dvi su puse valandos, paskui grįžtama prie įprastos temperatūros. • Režimą „Vacation“ (atostogos) naudokite jei ketinate vykti atostogų ar į komandiruotę arba jei neketinate naudotis šaldytuvu ilgesnį laiko tarpą. Šaldytuve bus palaikoma mažesnė nei 15 ℃ temperatūra, bet šaldiklis toliau veiks pagal ankstesnes nuostatas.

Untitled-16 53 2025-03-11 9:27:34

Veikimas

„Freezer“ (šaldiklis)	• Galima pasirinkti: (❄) („Power Freeze“ (spartusis šaldymas)) ⇔ –23 °C ⇔ –22 °C ⇔ –21 °C ⇔ –20 °C ⇔ –19 °C ⇔ –18 °C ⇔ –17 °C ⇔ –16 °C ⇔ –15 °C ⇔ (💧) („Fridge“ (šaldytuvas)) ⇔ **Off** • Naudojant funkciją „Power Freeze“ (spartusis šaldymas) užšaldymo procesas pagreitinamas iki maksimalaus ventiliatoriaus greičio. Šaldiklis veikia visu pajėgumu 50 valandų, o paskui grįžtama prie įprastos temperatūros. Jei norite užšaldyti didelį maisto kiekį, funkciją „Power Freeze“ (spartusis šaldymas) įjunkite likus mažiausiai 20 valandų iki to laiko, kai dėsite maistą į šaldiklį. • Jei pasirenkate (💧) („Fridge“ (šaldytuvas)), šaldiklis veikia kaip šaldytuvas ir temperatūros nustatymas pasikeičia į 3 °C. • Jei pasirenkate **Off**, šaldiklis išsijungia. • Ištuštinkite ledo kibirėlį prieš pasirinkdami (💧) („Fridge“ (šaldytuvas)) arba **Off**. Praėjus 15 sekundžių po to, kai pasirenkate (💧) („Fridge“ (šaldytuvas)) arba **Off**, ledo gaminimo įrenginys pradės tiekti ledą, likusį ledo kibirėlyje. • Kai kuriuose modeliuose (💧) („Fridge“ (šaldytuvas)) ir **Off** režimai yra negalimi. **⚠ ĮSPĖJIMAS** • Į šaldiklį nedėkite stiklinio butelio su skysčiu, kai jis veikia šaldytuvo režimu. Kai atšauksite režimą „Fridge“ (šaldytyvas) ir šaldiklis persijungs atgal į šaldiklio režimą, stiklo buteliuose esantis skystis užšals, todėl stikliniai buteliai šaldiklyje gali trūkti arba sprogti. • Prieš pasirinkdami režimą „Fridge“ (šaldytuvas) būtinai išimkite iš šaldiklio visus užšaldytus maisto produktus. Pakilus temperatūrai sušaldyti maisto produktai atitirps ir suges. • Prieš atšaukdami režimą „Fridge“ (šaldytuvas) ir naudodami šaldiklį šaldymui būtinai išimkite maistą, kurio nenorite užšaldyti. **PASTABA** • Kai naudojate funkciją „Power Freeze“ (spartusis šaldymas), didėja šaldytuvo energijos sąnaudos. Nepamirškite funkciją išjungti, kai jums jos nereikia, ir atstatykite pradinę nustatytąją šaldiklio temperatūrą. • Kai šaldiklio režimas yra išjungtas, bus palaikoma žemesnė nei 15 °C šaldiklio temperatūra, tačiau šaldytuvas išliks aktyvus, kaip nustatyta anksčiau. • Kai šaldiklis nustatytas ties **Off**, nelaikykite maisto ar gėrimų šaldytuve. • Jei šaldiklį naudosite užšaldymo režimu, maistui, ypač daržovėms, laikyti primygtinai rekomenduojame naudoti plastikinius indus.

4. Palaukite 5 sekundes, kol bus patvirtintas jūsų pasirinkimas.
- Pasirinkto skyriaus indikatorius nustoja mirksėti.

PASTABA

Naudojant funkcijas „Power Cool“ (spartusis vėsinimas) arba „Power Freeze“ (spartusis šaldymas) padidėja suvartojamos energijos kiekis.

Untitled-16 54 2025-03-11 9:27:34

Automatinio ąsočio užpildymo įjungimas arba išjungimas (tik atitinkamuose modeliuose)

Šaldytuve automatinio ąsočio užpildymo funkciją galite įjungti arba išjungti.

1. Bakstelėjus bet kurį mygtuką (〈 , ◯ arba 〉) ekranas bus pažadintas.
   - Kai kuriuose modeliuose šis veiksmas netaikomas.
2. Baksnokite ◯, kol automatinio ąsočio užpildymo indikatorius ims mirksėti.
3. Bakstelėjus 〈 arba 〉 įjungsite arba išjungsite automatinį ąsočio užpildymą.
   - Bakstelėję 〈 jį įjungsite.
   - Bakstelėję 〉 jį išjungsite.
4. Palaukite 5 sekundes arba bakstelėkite ◯, kad būtų patvirtintas jūsų pasirinkimas.
   - Automatinio ąsočio užpildymo indikatorius nustos mirksėti.

Ledo gaminimo įrenginio įjungimas arba išjungimas

Šaldiklio automatinį ledo gaminimo įrenginį galite įjungti arba išjungti.

1. Bakstelėjus bet kurį mygtuką (〈 , ◯ arba 〉) ekranas bus pažadintas.
   - Kai kuriuose modeliuose šis veiksmas netaikomas.
2. Baksnokite ◯, kol ledo gaminimo įrenginio indikatorius ims mirksėti.
3. Bakstelėjus 〈 arba 〉 įjungsite arba išjungsite ledo gaminimo įrenginį.
   - Bakstelėję 〈 jį įjungsite.
   - Bakstelėję 〉 jį išjungsite.
4. Palaukite 5 sekundes arba bakstelėkite ◯, kad būtų patvirtintas jūsų pasirinkimas.
   - Funkcijos „Ice Maker“ (ledo gaminimo įrenginys) indikatorius nustos mirksėti.

Vandens filtro keitimo signalo nustatymas iš naujo arba išjungimas (tik atitinkamuose modeliuose)

Vandens filtro pakeitimo piktograma (🔄) mirksi pranešdama naudotojui, kad laikas pakeisti vandens filtrą. Galite nedelsdami pakeisti vandens filtrą ir nustatyti vandens filtro keitimo signalą iš naujo arba išjungti signalą, jei norite pakeisti vandens filtrą vėliau.

1. Bakstelėjus bet kurį mygtuką (〈 , ◯ arba 〉) ekranas bus pažadintas.
   - Kai kuriuose modeliuose šis veiksmas netaikomas.
2. Baksnokite ◯, kol indikatorius „Water Filter“ (vandens filtras) ims mirksėti.
3. Bakstelėkite 〈 arba 〉, kad iš naujo nustatytumėte arba išjungtumėte vandens filtro keitimo signalą.
   - Jei norite pakeisti vandens filtrą vėliau ir išjungti signalą, bakstelėkite 〈 .
   - Bakstelėkite 〉, jei pakeitėte vandens filtrą ir norite iš naujo nustatyti vandens filtro keitimo signalą.
4. Palaukite 5 sekundes arba bakstelėkite ◯, kad būtų patvirtintas jūsų pasirinkimas.
   - Vandens filtro indikatorius nustos mirksėti.

Untitled-16 55 2025-03-11 9:27:35

Veikimas

Automatinio durelių atidarymo funkcijos įjungimas arba išjungimas (tik atitinkamuose modeliuose)

Galite įjungti arba išjungti funkciją „Auto Open Door“ (atidaryti dureles automatiškai).

1. Bakstelėjus bet kurį mygtuką (〈 , ◯ arba 〉) ekranas bus pažadintas.
   - Kai kuriuose modeliuose šis veiksmas netaikomas.
2. Baksnokite ◯, kol indikatorius „Auto Open Door“ (atidaryti dureles automatiškai) ims mirksėti.
3. Bakstelėjus 〈 arba 〉 įjungsite arba išjungsite funkciją.
   - Bakstelėję 〈 jį įjungsite.
   - Bakstelėję 〉 jį išjungsite.
4. Palaukite 5 sekundes arba bakstelėkite ◯, kad būtų patvirtintas jūsų pasirinkimas.
   - Indikatorius „Auto Open Door“ (atidaryti dureles automatiškai) nustoja mirksėti.

„Wi-Fi“ įjungimas arba išjungimas (tik atitinkamuose modeliuose)

Norėdami įjungti arba išjungti „Wi-Fi“, bakstelėkite ir palaikykite ◯ arba 〉 10 sekundžių. Ekrane 5 sekundes rodoma „Wi-Fi“ būsena (kaip parodyta paveikslėlyje).

„Wi-Fi“ įjungta

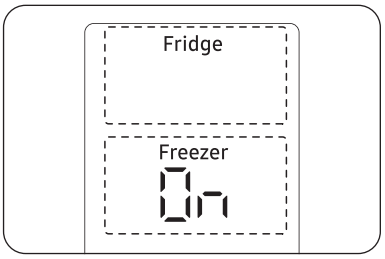

„Wi-Fi“ išjugta

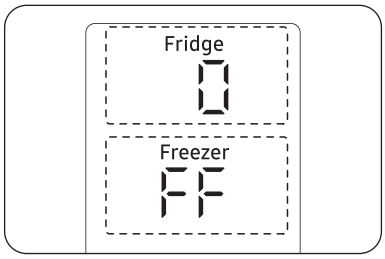

PASTABA

- Norėdami prijungti šaldytuvą prie programėlės „SmartThings“, turite įjungti „Wi-Fi“.
- Dėl išsamesnės informacijos žr. skyrių „SmartThings“ (tik atitinkamuose modeliuose).

Untitled-16 56 2025-03-11 9:27:36

„Family Hub“ tipas

Pradinis ekranas

PASTABA

- Daugiau informacijos apie kitus šaldytuvo programoje esančius meniu ir programas žr. savo šaldytuvo internetiniame vadove.
- Programų ir valdiklių turinys arba jų dizainas gali būti keičiamas arba palaikymas gali būti nutrauktas be įspėjimo, atsižvelgiant į turinio teikėjo politiką.
- Vaikų naudojimąsi šaldytuvo funkcijomis, programomis ir paslaugomis turi prižiūrėti suaugusieji.
- Nepilnamečių paslaugų naudojimą turi prižiūrėti suaugusieji.

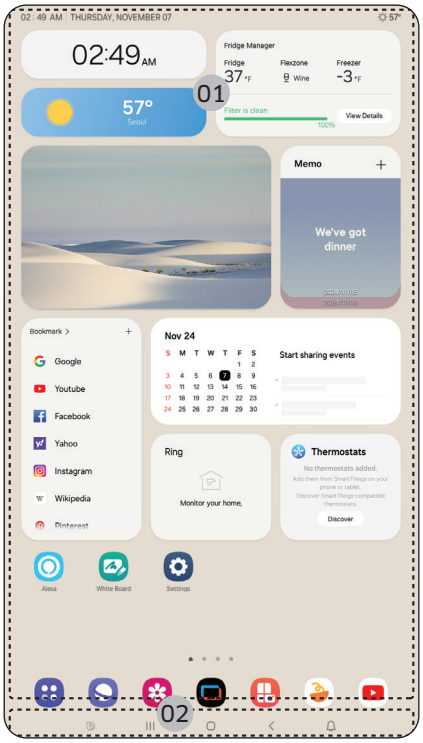

01 Pradinis ekranas
02 Programuojamieji mygtukai

Untitled-16 57 2025-03-11 9:27:37

Veikimas

01 Pradinis ekranas

- Bakstelėkite norimą programą arba valdiklį, kad paleistumėte.
- Pradiniame ekrane galite pridėti arba pašalinti tokius elementus kaip programos, valdikliai, nuotraukos, vaizdo įrašai, brėžiniai ir tekstai.
- Bakstelėkite ir palaikykite elementą, kad persijungtumėte į redagavimo režimą. Redagavimo režimu galite nuvilkti elementą į naują vietą pagrindiniame ekrane. Perkėlus elementą į naują vietą, elementas nusidažo raudonai, jei vietos nėra.

02 Programuojamieji mygtukai

01 „Bixby“
- Bakstelėkite, kad galėtumėte naudoti „Bixby“.

02 Užduočių tvarkyklė
- Bakstelėkite ir atverkite Užduočių tvarkyklė.

03 Pradinis
- Bakstelėkite ir atverkite ekraną Pradinis.

04 Grįžti
- Bakstelėkite ir grįžkite į ankstesnį ekraną.

05 Pranešimas
- Bakstelėkite, kad būtų rodomas greitos peržiūros skydelis.

06 Slėpti / rodyti
- Bakstelėkite, kad paslėptumėte ar parodytumėte programuojamuosius mygtukus.
- Mygtukas Slėpti / rodyti rodomas tik tada, kai aktyvi programa.

Šaldytuvo tvarkyklė

Pradiniame ekrane bakstelėkite programą **„Fridge Manager“ (šaldytuvo tvarkyklė)**.

- Kiekvienam skyriui galite nustatyti norimą temperatūrą arba režimus.
- Išsamesnę informaciją apie programą „Fridge Manager“ (šaldytuvo tvarkyklė) rasite internetiniame vadove.
- Norėdami atverti internetinį vadovą iš savo „Family Hub“ šaldytuvo, bakstelėkite **„Setting“ (nustatymas)** > **„Help & Contact Us“ (žinynas ir susisiekti su mumis)** > **„Online Manual“ (internetinis vadovas)**.

Untitled-16 58 2025-03-11 9:27:37

„AI Home Hub“ tipas

Pradinis ekranas

PASTABA

- Daugiau informacijos apie kitus šaldytuvo programoje esančius meniu ir programas žr. savo šaldytuvo internetiniame vadove.
- Programų ir valdiklių turinys arba jų dizainas gali būti keičiamas arba palaikymas gali būti nutrauktas be įspėjimo, atsižvelgiant į turinio teikėjo politiką.
- Vaikų naudojimąsi šaldytuvo funkcijomis, programomis ir paslaugomis turi prižiūrėti suaugusieji.
- Nepilnamečių paslaugų naudojimą turi prižiūrėti suaugusieji.

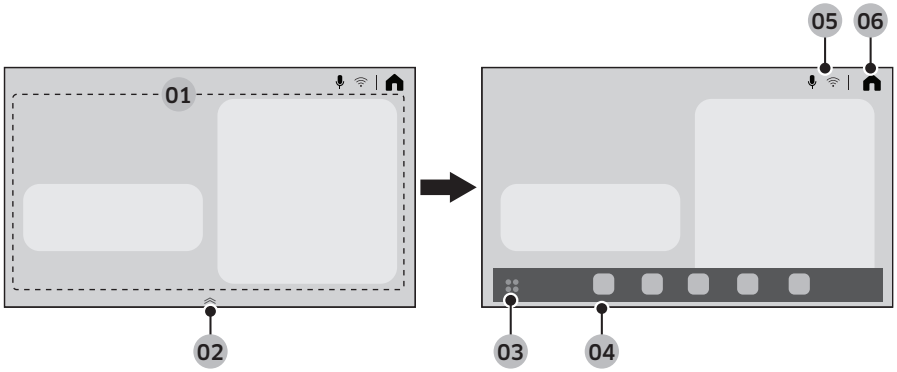

01 Namų kortelės sritis	Galite nustatyti įvairias funkcijas ir patikrinti informaciją. • „AI Vision Inside“: galite tvarkyti šaldytuve laikomus produktus. • „Recipes“ (receptas): galite gauti maisto ruošimo rekomendacijas ir receptus. • „SmartThings“: galite prijungti šaldytuvą prie programos „SmartThings“ ir valdyti nuotoliniu būdu iš programos. • „Fridge Manager“ (šaldytuvo tvarkyklė): kiekvienam skyriui galite nustatyti norimą temperatūrą arba režimus. • „Product Care“ (produktų priežiūra): galite valdyti šaldytuvo eksploatacines medžiagas.
02 Programų skydelio tvarkyklė	• Vilkite programų skydelio tvarkyklę aukštyn, kad atvertumėte programų skydelį. • Programų skydelio tvarkyklė rodoma tik pradiniame ekrane.
03 Programų dėklo mygtukas	Bakstelėkite ir peržiūrėkite visas galimas programas.
04 Programų skydelis	• Programų skydelyje rodomos piktogramos, suteikiančios greitesnę prieigą prie dažnai naudojamų programų. • Programų skydelyje rodoma ne daugiau kaip penkios piktogramos, kurių negalima redaguoti.

Untitled-16 59 2025-03-11 9:27:38

Veikimas

05 Indikatorių sritis	Rodomos skirtingos piktogramos, reiškiančios aktyvias funkcijas.
06 Pradinis	Bakstelėkite ir eikite į ekraną Pradinis.

Greitos peržiūros skydelis

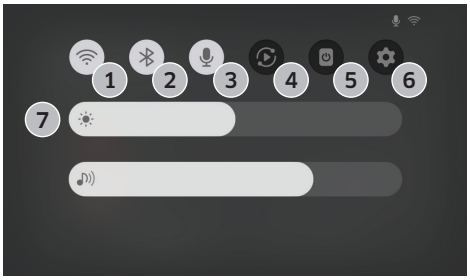

Greitos peržiūros skydelyje suteikiama greita įvairių nustatymų peržiūra. Braukite nuo ekrano viršaus žemyn, kad atvertumėte greitos peržiūros skydelį.

1	„Wi-Fi“	• Bakstelėkite, kad įjungtumėte arba išjungtumėte „Wi-Fi“. • Palieskite ir palaikykite nuspaudę piktogramą, kad atvertumėte „Wi-Fi“ nustatymų ekraną.
2	„Bluetooth“	• Bakstelėkite, kad atvertumėte „Bluetooth“ nustatymų ekraną.
3	Mikrofonas	• Bakstelėkite, kad įjungtumėte arba išjungtumėte mikrofoną.
4	Išmanusis rodinys	• Bakstelėkite, kad atvertumėte išmaniojo rodinio ekraną.
5	Ekrano išjungimas	• Bakstelėkite, kad išjungtumėte ekraną.
6	Nuostatos	• Bakstelėkite ir atverkite nuostatas.
7	Ryškumas ir garsumas	• Slinkite atitinkamą slankiklį, kad sureguliuotumėte ekrano ryškumą ar garsumą.

Šaldytuvo tvarkyklė

Ekrane „Home“ (pradinis) bakstelėkite programą „Fridge Manager“ (šaldytuvo tvarkyklė).

- Kiekvienam skyriui galite nustatyti norimą temperatūrą arba režimus.
- Išsamesnę informaciją apie programą „Fridge Manager“ (šaldytuvo tvarkyklė) rasite internetiniame vadove.
- Norėdami iš savo šaldytuvo atverti internetinį vadovą, bakstelėkite ⚙ > **„General“ (bendroji informacija)** > **„Support“ (palaikymas)** > **„User manual“ (naudotojo vadovas)**.

Untitled-16 60 2025-03-11 9:27:38

Ekrano nustatymas iš naujo (tik „Family Hub“ ir „AI Home Hub“ tipo modeliuose)

Jei ekrane pasirodo neįprasta problema, pabandykite iš naujo nustatyti ekraną. Tai gali pašalinti problemą.

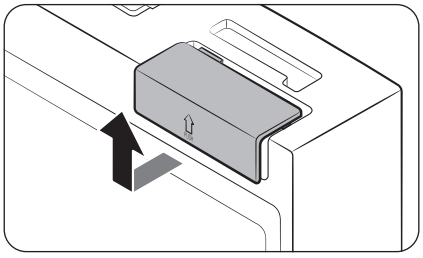

1. Atidarykite dešinės pusės šaldytuvo dureles ir viršutiniame dešiniajame durelių kampe raskite jungiklio dangtelį.
2. Paspauskite dangtelį, kad pamatytumėte maitinimo jungiklį.

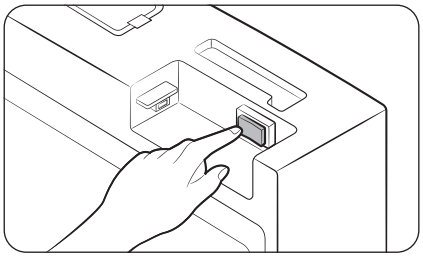

3. Išjunkite ir vėl įjunkite jungiklį.
4. Vėl iki galo uždėkite jungiklio dangtelį, kol išgirsite spragtelėjimą.

Untitled-16 61 2025-03-11 9:27:39

Veikimas

„SmartThings“ (tik atitinkamuose modeliuose)

Montavimas

Apsilankykite „Google Play Store“, „Galaxy Apps“ arba „Apple App Store“ ir ieškokite „SmartThings“. Atsisiųskite „Samsung Electronics“ teikiamą programėlę „SmartThings“ ir įdiekite ją savo išmaniajame įrenginyje.

PASTABA

- Programėlės „SmartThings“ palaikomoji programinės įrangos versija gali keistis pagal gamintojo nustatytą OS palaikymo politiką. Be to, kalbant apie programėlę „SmartThings“ arba jos palaikomas funkcijas, naujos programos atnaujinimo politika esamos OS versijos atžvilgiu gali būti sustabdyta dėl naudojimo patogumo arba saugumo priežasčių.
- Programėlė „SmartThings“ gali būti keičiama be išankstinio įspėjimo, kad būtų pagerintos naudojimo galimybės ar našumas. Kadangi mobiliojo telefono OS versija atnaujinama kiekvienais metais, „SmartThings“ taip pat nuolat atnaujinama pagal naujausią OS versiją. Jei turite klausimų dėl pirmiau minėtų elementų, susisiekite su mumis el. paštu st.service@samsung.com
- Rekomenduojamos šifravimo sistemos yra WPA / TKIP ir WPA2 / AES. Nepalaikomi jokie naujesni ar nestandartiniai „Wi-Fi“ autentifikavimo protokolai.
- Belaidžius tinklus gali paveikti artimiausia belaidžio ryšio aplinka.
- Jei jūsų interneto paslaugų teikėjas yra užregistravęs identifikuoti jūsų kompiuterio arba modemo MAC adresą, „Samsung Smart Refrigerator“ gali neprisijungti prie interneto. Tokiu atveju kreipkitės techninės pagalbos į savo interneto paslaugų teikėją.
- Jūsų tinklo sistemos užkardos nuostatos gali trukdyti „Samsung Smart Refrigerator“ prisijungti prie interneto. Kreipkitės techninės pagalbos į savo interneto paslaugų teikėją. Jei nepavyksta išspręsti šios problemos, kreipkitės į vietos „Samsung“ techninės priežiūros centrą arba atstovybę.
- Kaip konfigūruoti belaidžio prieigos taško (AP) nuostatas, žr. AP naudotojo (maršruto parinktuvo) vadove.
- „Samsung“ išmanieji šaldytuvai palaiko ir belaidžio ryšio 2,4 GHz su IEEE 802.11 b/g/n, ir „Soft-AP“ protokolus. (Rekomenduojamas IEEE 802.11 n.)
- Neautorizuoti „Wi-Fi“ belaidžiai maršruto parinktuvai gali neprisijungti prie atitinkamų „Samsung“ išmaniųjų šaldytuvų.

Untitled-16 62 2025-03-11 9:27:39

„Samsung“ paskyra

Kad galėtumėte naudotis programėle, būtina užregistruoti savo „Samsung“ paskyrą. Jei neturite „Samsung“ paskyros, laikykitės ekrane rodomų programėlės instrukcijų ir sukurkite nemokamą „Samsung“ paskyrą.

Pradžia

Įjunkite įrenginį, kurį norite prijungti, telefone atidarykite programėlę „SmartThings“ ir vykdykite toliau pateiktas instrukcijas.

Jei pasirodys iškylantis pranešimas, nurodantis, kad buvo aptiktas naujas įrenginys, bakstelėkite **„ADD NOW“ (PRIDĖTI DABAR)**.

Jei iškylantis pranešimas nepasirodo, bakstelėkite mygtuką **+** ir tada galimų įrenginių sąraše pasirinkite įrenginį, kurį norite prijungti.

Jei jūsų įrenginio galimų įrenginių sąraše nėra, bakstelėkite **„Supported Devices“ (palaikomi įrenginiai)**, pasirinkite įrenginio tipą (šaldytuvas), ir tada pasirinkite konkretų įrenginio modelį.

Vykdydami programėlėje pateikiamas instrukcijas parenkite savo įrenginį. Baigus sąranką jūsų šaldytuvas pasirodys „kortelės“ forma ekrane **„Devices“ (įrenginiai)**.

Šaldytuvo programėlė

Integruotasis valdymas

Savo šaldytuvą galite stebėti ir valdyti būdami namuose ar keliaudami.

- „SmartThings“ prietaisų skydelyje bakstelėkite šaldytuvo piktogramą arba prietaisų skydelio apačioje bakstelėkite piktogramą Įrenginiai, tada bakstelėję šaldytuvo „kortelę“ atidarykite Šaldytuvo puslapį.
- Patikrinkite šaldytuvo veikimo būseną arba su juo susijusius pranešimus. Jei reikia, pakeiskite parinktis arba nuostatas.

PASTABA

Kai kurios šaldytuvo parinktys ir nuostatos negali būti valdomos nuotoliniu būdu.

Untitled-16 63 2025-03-11 9:27:39

Veikimas

Kategorija	Elementas	Aprašymas
Stebėjimas ir valdymas	Šaldytuvo temperatūra	Galite nustatyti ir stebėti pageidaujamą šaldytuvo temperatūrą.
	Spartusis vėsinimas	Funkciją Spartusis vėsinimas galima įjungti ir išjungti bei patikrinti esamą nustatymą.
	Šaldiklio temperatūra	Galite nustatyti ir stebėti pageidaujamą šaldiklio temperatūrą.
	Spartusis šaldymas	Sparčiojo šaldymo funkciją galima įjungti ir išjungti bei patikrinti esamą nustatymą.
	Ledo gaminimo įrenginys *	Ledo gaminimo įrenginį galite įjungti arba išjungti.
	Automatiškai užpildomas ąsotis *	Galite įjungti arba išjungti funkciją Automatiškai užpildomas ąsotis ir patikrinti esamas funkcijos nuostatas.
Signalai	Neįprastai aukšta temperatūra	Šis signalas įsijungia, jei šaldytuve arba šaldiklyje temperatūra yra neįprastai aukšta.
	Durelės atidarytos	Šis signalas įsijungia, jei šaldytuvo ar šaldiklio durelės paliekamos atidarytos ilgiau nei 2 minutes.
	Automatiškai užpildomas ąsotis išsiliejimas *	Jei funkcija Automatinis ąsočio užpildymas aptiks išsiliejimą, įsijungs šis signalas, pranešantis apie išsiliejimą.
	Vandens filtro keitimas	Šis signalas primena, kad reikia pakeisti vandens filtrą.
„AI Energy Mode“ *	AI Energy Mode galite įjungti arba išjungti programėlės „SmartThings“ meniu „Energy“. AI Energy Mode būseną galite patikrinti programėlėje „SmartThings“. Kai kuriuose modeliuose pagrindiniame skydelyje rodoma piktograma reiškia, kad AI Energy Mode veikia. (tik atitinkamuose modeliuose) Įjungus AI Energy Mode sumažėja energijos suvartojimas, bet taip pat gali susilpnėti šaldymas. **PASTABA** AI Energy Mode gali neveikti pagal naudotojo nuostatas arba darbinę aplinką.	

* tik atitinkamuose modeliuose

Informacija apie saugumo atnaujinimus

Saugumo atnaujinimai teikiami siekiant sustiprinti jūsų prietaiso saugumą ir apsaugoti jūsų asmeninę informaciją. Daugiau informacijos apie saugumo atnaujinimus rasite svetainėje https://security.samsungda.com.

* Interneto svetainė palaiko tik tam tikras kalbas.

Untitled-16 64 2025-03-11 9:27:39

„Bixby“ (balso atpažinimas – tik atitinkamuose modeliuose)

Kas yra „Bixby“?

- „Bixby“ – tai „Samsung“ dirbtinio intelekto sprendimo, leidžiančio valdyti įrenginį balsu, pavadinimas.

„Bixby“ naudojimas

- Norėdami aktyvinti balso atpažinimą, turite prijungti savo prietaisą prie „SmartThings“ programos per tinklą.
- Taip pat turite sutikti su „Bixby“ paslaugos sąlygomis.
- Prijungę galite valdyti kai kurias įrenginio funkcijas naudodami „Bixby“ „Samsung“ išmaniajame telefone, nors jis ir nepalaiko balso atpažinimo funkcijos.
- Jei norite įjungti „Bixby“, ištarkite „Hi, Bixby“, o po to – balso komandą.
- Daugiau balso atpažinimo komandų rasite skyriuje „Balso komandos“.

Balso komandos

Kategorija	Komanda (pavyzdžiai)
Temperatūra	Tell me the temperature of the refrigerator (Pasakykite šaldytuvo temperatūrą)
	Tell me the temperature of the fridge in the refrigerator (Pasakykite šaldytuvo dalies temperatūrą)
	Tell me the temperature of freezer in the refrigerator (Pasakykite šaldiklio temperatūrą šaldytuve)
Orai	Tell me the weather tomorrow (Pasakykite rytdienos orą)
	How humid is it today? (Kokia yra šiandien drėgmė?)
	How high is the fine dust level today? (Koks šiandien yra smulkių dulkių lygis?)
	When can I expect rain? (Kada galima tikėtis lietaus?)
Tarptautinis laikas	What time is it now? (Koks dabar yra laikas?)
	What month is it today by the lunar calender? (Koks šiandien yra mėnesis pagal Mėnulio kalendorių?)
	What time is it in New York? (Koks laikas Niujorke?)

PASTABA

„Bixby“ išeis iš parengties režimo po tam tikro laiko, jei nebus duota jokia komanda. Įjungus balso atpažinimo funkciją, dėl aplinkinių garsų, pvz., televizoriaus garso, ji gali veikti prastai arba sutrikti.

Untitled-16 65 2025-03-11 9:27:39

Veikimas

⚠ **DĖMESIO**

- Kada paveikiamas balso atpažinimas
  - Funkcijos veikimui gali turėti įtakos naudotojo balsas, kalbos stilius, tarimas ir aplinka.
  - Kai naudojate balso atpažinimo funkciją, kalbėkite garsiau nei aplinkiniai garsai.
  - Norėdami pagerinti balso atpažinimo funkcijos veikimą, atsistokite arčiau kaip 3 metrų atstumu nuo prietaiso ir kalbėkite aiškiai.
  - Žiūrint televizorių, balso komandos gali būti atpažįstamos klaidingai dėl televizoriaus garso.
- Balso atpažinimo funkcija neveikia, kai...
  - „SmartThings“ programėlės „Bixby“ meniu „Bixby“ yra išjungtas.
  - „SmartThings“ programėlės mikrofono nustatyme mikrofonas yra išjungtas.
- Balso atpažinimo funkcija veikia prastai, kai...
  - Aplinkiniai garsai yra garsūs (televizoriaus garsas, muzikos garsas ir t. t.)
  - „Wi-Fi“ signalas silpnas (interneto ryšys prastas)

Untitled-16 66 2025-03-11 9:27:39

Dozatoriaus skydelis (tik atitinkamuose modeliuose)

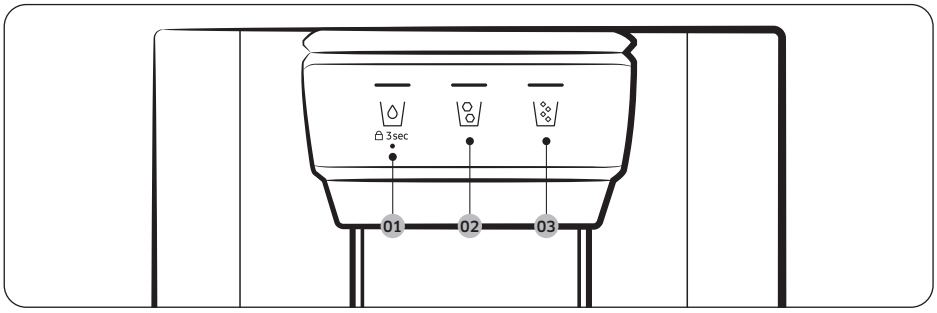

01 \ / 02 \ /

03 \ /

01 Vanduo / blokavimas (3 sek.)

\ /	Kad būtų pilamas atvėsintas vanduo, paspauskite \ /. Užsidegs atitinkamas indikatorius.
3 sec (3 sek.) (dozatoriaus skydelis / dozatoriaus svirtelė)	Kad nebūtų galima naudotis dozatoriaus skydelio mygtukais ir dozatoriaus svirtele, paspauskite ir bent 3 sekundes palaikykite paspaudę \ /. Jei dar kartą paspausite ir bent 3 sekundes palaikysite paspaudę šį mygtuką, dozatoriaus blokavimas bus išjungtas.

02 Ledas kubeliais

Paspauskite \ /, kad galėtumėte išimti ledo kubelius. Užsidegs atitinkamas indikatorius.

03 Smulkintas ledas

Paspauskite \ /, kad galėtumėte išimti smulkintą ledą. Užsidegs atitinkamas indikatorius.

Untitled-16 67 2025-03-11 9:27:40

Veikimas

Specialiosios funkcijos

Šiame šaldytuve yra naudotojo patogumui skirtų prietaisų ir funkcijų.

Atidaryti dureles automatiškai funkcija (tik atitinkamuose modeliuose)

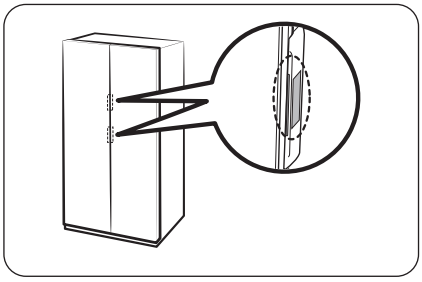

Palieskite jutiklį greta durelių rankenos. Durelės atsidarys.

- Numatytoji nuostata yra „Off“ (išjungta).
- Norėdami įjungti funkciją, žr.
  - Bendrojo tipo: Žr. Automatinio durelių atidarymo funkcijos įjungimas arba išjungimas (tik atitinkamuose modeliuose) skyrių 56 psl.
  - „Family Hub“ tipas: Programėlėje „Šaldytuvo tvarkyklė“ bakstelėkite „Settings“ (nuostatos), tada įjunkite „Auto Open Door“ (atidaryti dureles automatiškai).
  - „AI Home Hub“ tipas: Pradiniame ekrane bakstelėkite ⚙ > „Refrigerator“ (šaldytuvas) > „Auto Open Door“ (atidaryti dureles automatiškai) ir pasirinkite „On“ (įjungta).

PASTABA

- Jei abu jutikliai paliečiami vienu metu, pirmojo paliesto jutiklio durelės atsidaro ir maždaug per 2 sekundes atsidaro kitos durelės.
- Durelės automatiškai neužsidarys. Po naudojimo uždarykite dureles rankomis.
- Durelių atidarymo kampas (laipsnis) gali skirtis priklausomai nuo įrengimo aplinkos, pavyzdžiui, nuo grindų, kur sumontuotas šaldytuvas, šaldytuvo lygio ir durelių dėžutėje laikomų maisto produktų kiekio.
  - Jei durelės atsidaro per plačiai arba nepakankamai plačiai, patikrinkite ir įsitikinkite, kad šaldytuvas stovi lygiai. (Daugiau informacijos pateikta skyriuje „4 ŽINGSNIS Atraminių kojelių reguliavimas“ 34 psl.)

⚠ DĖMESIO

- Atidaryti dureles automatiškai funkcija gali sutrikti, jei pakartotinai atidarysite ir uždarysite dureles.
- Nestumkite ir jėga nestabdykite automatiškai atsidarančių durelių. Dėl to gaminys gali netinkamai veikti.
  - Būkite atsargūs, kad neatsitrenktumėte į automatiškai atsidarančias dureles.
- Jei po pakartotinio durelių atidarymo durelės neatsidaro, palaukite maždaug minutę ir bandykite dar kartą. (Gali būti sunku atidaryti dureles iš karto jas uždarius, nes šaldytuvo viduje keičiasi oro slėgis, kuris atsiranda atidarant ir uždarant dureles.)
- Atsitiktinai palietus jutiklį, durelės gali atsidaryti, todėl patikrinkite, ar jos uždarytos.

Untitled-16 68 2025-03-11 9:27:41

Balsas (tik atitinkamuose modeliuose)

Balso atpažinimo funkcijos nustatymas

„SmartThings“ programoje nustatykite garsą į balsą.

Tam tikros balso komandos

1	Autofill pitcher detected water overflow (Automatiškai užpildant ąsotį nustatytas vandens išsiliejimas)
2	The refrigerator door has been opened (Atidarytos šaldytuvo durelės)
3	Something went wrong. (Kažkas nepavyko.)
4	The mode has been changed (Buvo pakeistas režimas)
5	Power cool is now in operation (Dabar veikia sparčiojo vėsinimo režimas)
6	Power freeze is now in operation (Dabar veikia sparčiojo šaldymo režimas)
7	The temperature inside the refrigerator has increased (Padidėjo temperatūra šaldytuvo viduje)
8	The temperature is now set (Dabar temperatūra nustatyta)

PASTABA

Kai šaldytuve išjungiate garsą, atitinkamai bus išjungta balso atpažinimo funkcija.

Untitled-16 69 2025-03-11 9:27:41

Veikimas

Vandens ąsotis (Automatiškai užpildomas ąsotis) (tik atitinkamuose modeliuose)

„AutoFill Pitcher“ (automatiškai užpildomas ąsotis) visada yra paruošto šalto, išvalyto vandens. Galite įdėti arbatos arba vaisių į piltuvą ir pasidaryti jums patinkančio skonio vandens.

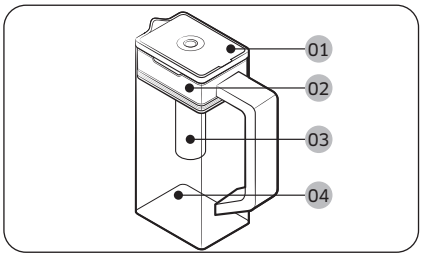

01 Dangtelis
02 Piltuvo laikiklis
03 Piltuvas
04 Korpusas

Vandens ąsočio pripildymas

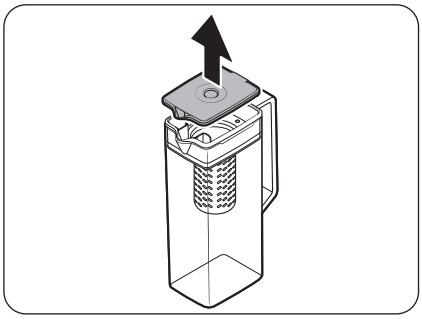

1. Paimkite už **dangtelio** rankenos griovelio, tuomet patraukite į viršų, kad atidarytumėte **dangtelį**.
2. Įdėkite į piltuvą arbatos lapų ar vaisių.

PASTABA

Jei norite išlaikyti pradinę pagardinto vandens koncentraciją, išjunkite funkciją „AutoFill Pitcher“ (automatiškai užpildomas ąsotis).

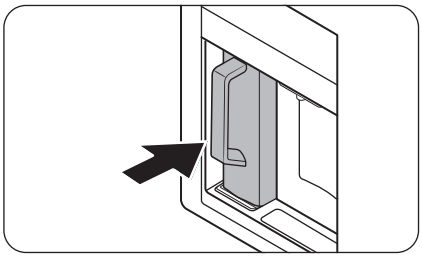

3. Įjunkite funkciją „AutoFill Pitcher“ (automatiškai užpildomas ąsotis) valdymo skyde. Atidarykite gėrimų centro dureles ir įstatykite vandens ąsotį į laikiklį. Įstatykite jį tiesiai, kaip parodyta paveikslėlyje.

⚠ DĖMESIO

Įsitikinkite, kad vandens ąsotis tinkamai įstatytas į vandens ąsočio laikiklį.

4. Uždarykite dureles. Po tam tikro laiko vandens ąsotis bus pripildomas atšaldyto vandens.

Untitled-16 70 2025-03-11 9:27:42

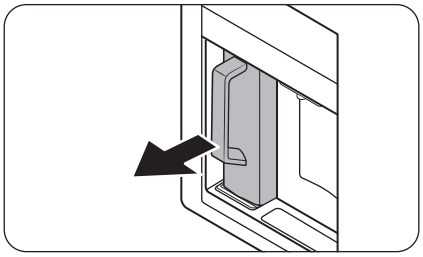

5. Norėdami atsigerti arbatos, atidarykite gėrimų centro dureles ir išimkite vandens ąsotį. Paprasčiausiai jį ištraukite.

⚠ **DĖMESIO**

- Tokį vaisių skonio vandenį patartina išgerti per 24 valandas. Po to laikui bėgant toks vanduo pradeda gesti.
- Suvartoję įpiltą vandenį, turite išvalyti ąsotį. Taip pat išvalykite vandens ąsotį, jei jo nenaudojote ilgą laiką.

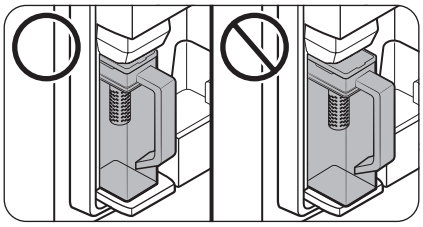

- Kad vandens ąsotis neapvirstų ir nebūtų protėkių, įsitikinkite, kad jis yra tinkamai įstatytas į vandens ąsočio laikiklį.

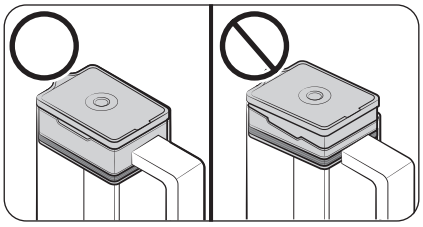

- Kad iš vandens ąsočio neišsilietų vanduo ir nebūtų protėkių, būtina tinkamai įstatyti piltuvo laikiklį.

Untitled-16 71 2025-03-11 9:27:43

Veikimas

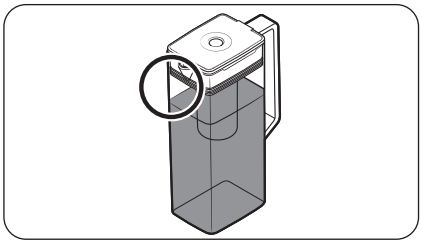

PASTABA

- Jei ant priekinės vandens ąsočio pusės (pažymėtos srities) yra per daug drėgmės, gali būti pripildytas ne visas vandens ąsotis. Pašalinkite drėgmę ir bandykite dar kartą.
- Funkcija „AutoFill Pitcher“ (automatiškai užpildomas ąsotis) nebetieks ąsočiui vandens, jei po tam tikro laiko vandens ąsotis neprisipildys vandens. Tokiu atveju patikrinkite, ar tinkamai prijungta vandentiekio linija. Išimkite ir vėl įstatykite vandens ąsotį, tuomet bandykite dar kartą.
- Jei vandens ąsotis nėra visiškai pripildytas, patikrinkite, ar šaldytuvo viduje esančioje vandens talpykloje yra vandens. Jei vandens talpykla tuščia, pirmiausia pripilkite į ją vandens. Tada išimkite vandens ąsotį ir įdėkite jį atgal, kad į vandens ąsotį būtų tiekiamas vanduo. (tik atitinkamuose modeliuose)

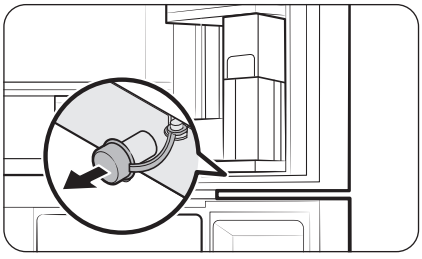

- Jei vanduo išsilieja iš ąsočio arba yra protėkių, nušluostykite vietą aplink ąsočio laikiklį.
- Vanduo išsilies, jei atidarytas guminis dangtelis.
- Jei yra nuotėkis, indikatorius „AutoFill Pitcher“ (automatiškai užpildomas ąsotis) valdymo pulte mirksės. Tokiu atveju atidarykite guminį dangtelį ir išpilkite vandenį. Jei indikatorius nenustoja mirksėti ištuštinus, gali būti sistemos gedimas. Kreipkitės į vietinį „Samsung“ techninės priežiūros centrą.

PASTABA

- Suvartoję įpiltą vandenį, turite išvalyti ąsotį. Vandens ąsotį taip pat turite išvalyti, jei ilgą laiką juo nesinaudojote arba palikote pilną ąsotį ilgiau nei trims dienoms.
- Tinkamai neišvalius piltuvo, jame gali likti anksčiau naudotos arbatos ar vaisių kvapas. Jei neketinate naudoti infuzoriaus, atskirkite jį nuo ąsočio ir saugiai laikykite.
- Jei vandens filtro ilgą laiką nenaudojote, pirmuosius du ąsočius vandens išpilkite. Tada kruopščiai išvalykite vandens ąsotį ir jį naudokite.

Untitled-16 72 2025-03-11 9:27:44

Vandens dozatorius (tik tuose modeliuose, kuriuose numatyta)

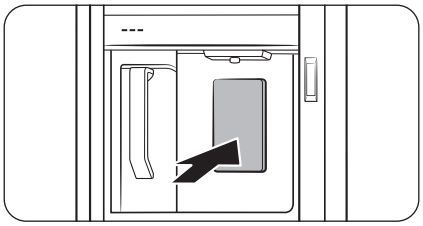

Norėdami pilstyti atvėsintą vandenį, atidarykite gėrimų centrą ir paspauskite dozatoriaus svirtį.

PASTABA

- Dozatorius nustos veikti, jei svirtelę palaikysite nuspaudę apie 1 minutę. Norėdami įpilti dar vandens, atleiskite ir vėl nuspauskite svirtelę.
- Kad pilamas vanduo neištikštų, laikykite stiklinę viename lygyje su dozatoriumi.
- Jeigu vandens dozatoriaus nenaudojate 2–3 dienas, vandens iš dozatoriaus skonis ir kvapas gali būti neįprastas. Tai ne sistemos gedimas. Išpilkite pirmas 1–2 stiklines vandens.
- Jei šaldytuvo viduje esanti vandens talpykla yra tuščia, naudojant „AutoFill function“ (automatinio užpildymo funkciją) arba paspaudus vandens dalytuvo svirtį į vandens tiekimo žarną pateks oro. Jei pripildysite vandens talpyklą, kai vandens tiekimo žarnoje yra oro, naudojant „AutoFill function“ (automatinio užpildymo funkciją) arba spaudžiant vandens dalytuvo svirtį, vanduo gali išsilieti.

Vandens drumstumas

Į šaldytuvą vanduo patenka pro šarminį filtrą. Filtravimo proceso metu vandens slėgis didėja, vanduo yra prisotinamas deguonies ir azoto. Todėl jums tiekiamas vanduo tam tikrą laiką gali atrodyti drumstas. Tai yra normalu. Po kelių sekundžių vanduo atrodys švarus.

Untitled-16 73 2025-03-11 9:27:44

Veikimas

Vandens / ledo dozatorius (tik atitinkamuose modeliuose)

Naudodami dozatorių, galite įsipilti vandens su ledu arba be jo.

Vandens dozatorius siūlo 3 galimybes: atvėsintą vandenį, ledą kubeliais arba smulkintą ledą. Kad būtų pilamas atvėsintas vanduo, dozatoriaus skydelyje paspauskite \. Pastatykite po dozatoriumi stiklinę ir paspauskite dozatoriaus svirtelę.

Norėdami įsipilti vandens su ledu

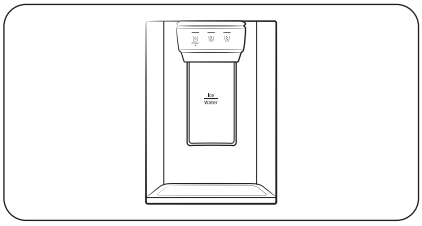

1. Įjungę ledo gaminimo įrenginį, pasirinkite ledo tipą paspausdami \ arba \.
2. Po dozatoriumi pastatykite stiklinę ir paspauskite **dozatoriaus svirtelę**. Iš dozatoriaus byrės ledukai.
3. Norėdami pasirinkti vandenį, spauskite \.
4. Paspauskite **dozatoriaus svirtelę**. Iš dozatoriaus tekės vanduo.

PASTABA

- Dozatorius nustos veikti, jei svirtelę palaikysite nuspaudę apie 1 minutę. Norėdami įpilti dar vandens, atleiskite ir vėl nuspauskite svirtelę.
- Kad pilamas vanduo neištikštų, laikykite stiklinę viename lygyje su dozatoriumi.
- Jeigu vandens dozatoriaus nenaudojate 2–3 dienas, vandens iš dozatoriaus skonis ir kvapas gali būti neįprastas. Tai ne sistemos gedimas. Išpilkite pirmas 1–2 stiklines vandens.

Untitled-16 74 2025-03-11 9:27:44

Ledo gaminimo įrenginys (tik atitinkamuose modeliuose)

Šaldytuve yra integruotas ledo gaminimo įrenginys, automatiškai gaminantis ledą, kad jūs galėtumėte mėgautis ledo kubeliais arba smulkintu ledu iš filtruoto vandens.

Ledo gaminimas

Sumontavę ir įjungę šaldytuvą, laikykitės šių instrukcijų, kad ledas būtų gaminamas tinkamai, o ledo krepšelis būtų pilnas ledo.

1. Kad ledo gaminimas vyktų optimaliai, iš pradžių šaldytuvas turi veikti bent 24 valandas.
2. Įmeskite į stiklinę pirmuosius 4–6 ledo kubelius.
3. Palaukite dar 8 valandas ir įmeskite dar 4–6 ledo kubelius.
4. Tuomet palaukite dar 16 valandų ir pripildykite visą stiklinę ledo.

PASTABA

- Jei iš karto suvartosite visą ledą, jums reikės palaukti 8 valandas, kol gausite pirmuosius 4–6 kubelius. Taip užtikrinsite, kad ledo krepšelis bus tinkamai pripildytas ledo.
- Greitai suformuoti ledo kubeliai gali būti balti. Tai yra normalu.

⚠ DĖMESIO

Pilkite tokį ledo kiekį, kuris atitinka puodelio dydį.

- Įpylus per daug, ledas gali nukristi ant žemės ir sužeisti.
- Ledas gali kauptis ir užkimšti ledo kanalą.

Kaip pripildyti vandens talpyklą (tik atitinkamuose modeliuose)?

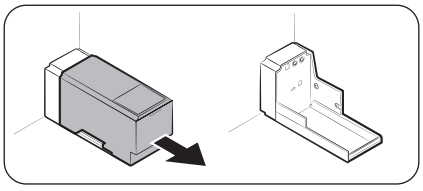

Naudodami pirmą kartą, išvalykite vandens talpyklos vidų ir gerai nusausinkite.

1. Laikykite abi rankenas ant talpyklos priekio ir ištraukite, kaip rodoma.

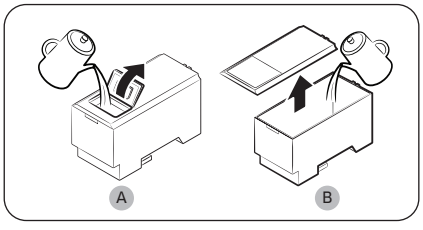

2. Atidarykite **priekinį dangtelio atvartą (A)** arba **visą dangtelį (B)** ir pripilkite į talpyklą ne daugiau kaip 5 litrus vandens.

⚠ DĖMESIO

- Neviršykite linijos „max“ (daugiausia). Vanduo išsilies.
- Pripildykite tik geriamojo vandens.

Untitled-16 75 2025-03-11 9:27:45

Veikimas

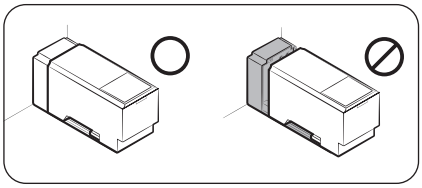

3. Vėl įdėkite vandens talpyklą į dozavimo mechanizmą. Įsitikinkite, kad priekinė talpyklos dalis (su priekiniu dangtelio atvartu) būtų atsukta į priekį.

⚠ **DĖMESIO**

- Įsitikinkite, kad vandens talpykla tilptų į lentyną. Kitaip vandens talpykla gali neveikti tinkamai.
- Nesinaudokite šaldytuvu, jei neįstatėte vandens talpyklos. Tai gali turėti neigiamos įtakos vėsinimo veiksmingumui.
- Į talpyklą pilkite tik geriamąjį vandenį, tokį kaip mineralinis arba valytas vanduo. Nenaudokite kitokių skysčių.
- Judindami pripildytą talpyklą būkite atsargūs. Numetus talpyklą galima susižeisti.
- Nemėginkite išmontuoti vidinio siurblio. Jeigu vidinis siurblys sudegęs arba atjungtas nuo vandens talpyklos, dozatorius neveikia.

Naudojimas pirmą kartą

- Spauskite dozatoriaus rankenėlę 10 sekundžių, kad iš vandens tiekimo sistemos žarnų būtų pašalintas oras.
- Pirmas šešias stiklines vandens išpilkite, kad būtų pašalinti vandens tiekimo sistemoje esantys nešvarumai.

Ledo gaminimas (tik tuose modeliuose, kuriuose numatyta)

Šaldytuvas turi integruotą ledo gaminimo įrenginį, automatiškai gaminantį ledą, kad galėtumėte mėgautis ledo kubeliais arba smulkintu ledu iš filtruoto vandens.

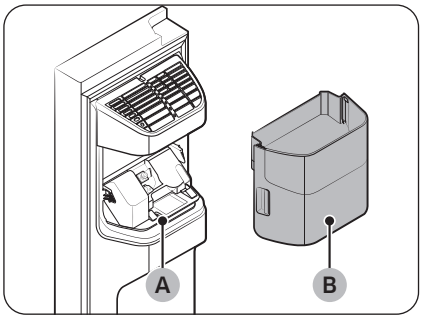

Jei ledas neiškrenta, pirmiausia patikrinkite, ar tinkamai veikia ledo gaminimo įrenginys.

Ledo gaminimo įrenginio tikrinimas

1. Švelniai abiem rankomis prilaikykite **ledo gaminimo įrenginio krepšelį (B)** ir išimkite jį iš **ledo kanalo (A)**.
2. Patikrinkite, ar ledo gaminimo įrenginio krepšelyje yra ledo.

Untitled-16 76 2025-03-11 9:27:46

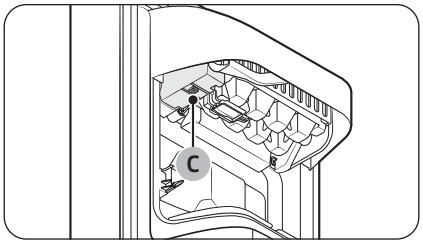

3. Paspauskite ledo gaminimo įrenginio apačioje esantį **mygtuką (C)**. Paspaudus mygtuką, suskambės varpelis.
4. Jei ledo gaminimo įrenginys veikia tinkamai, varpelį išgirsite dar kartą.

PASTABA

Jei nepavyksta išspręsti šios problemos, kreipkitės į vandens tiekimo linijos montuotoją arba į vietos „Samsung“ aptarnavimo centrą.

⚠ DĖMESIO

- Nespauskite mygtuko pakartotinai, jei ledukų dėklas yra pilnas ledo ar vandens. Vanduo gali išsipilti arba ledas gali užkimšti sistemą.
- Jei dingus elektrai atkuriamas šaldytuvo srovės tiekimas, ledo gaminimo įrenginio krepšelyje gali būti pilna ištirpusių ledo kubelių ir dėl to gali sugesti sistema. Norėdami to išvengti, prieš naudodami šaldytuvą, ištuštinkite ledo gaminimo įrenginio krepšelį.
- Kad nenumestumėte ledo gaminimo įrenginio krepšelio, išimdami ar įstatydami laikykite jį abiem rankomis.
- Neleiskite vaikams laikytis už ledo dozatoriaus ar ledo gaminimo įrenginio krepšelio arba su jais žaisti. Vaikai gali susižeisti.
- Jokiu būdu nekiškite pirštų ar kokių nors daiktų į dozatoriaus ertmę ar į ledo kanalą. Taip galite susižeisti ar sukelti turtinės žalos.

PASTABA

- Kai ledo gaminimo įrenginys yra įjungtas (nustatyta padėtis ON), šaldytuvas ir toliau gamins ledą, net jei išimsite ledo krepšelį.
- Išjunkite ledo gaminimo įrenginį (nustatykite į padėtį OFF), jei neplanuojate jo naudoti.
- Ledo gaminimo įrenginio krepšelio išėmimas neturi įtakos terminėms ar mechaninėms šaldytuvo ypatybėmis.
- Nurodyta šaldiklio talpa nustatyta įstačius šaldiklio kreiptuvą ir apatinę lentyną, bet išėmus ledo gaminimo įrenginį ir viršutinį bei apatinį stalčių.

Untitled-16 77 2025-03-11 9:27:46

Veikimas

Kad būtų daugiau vietos maisto produktams (tik atitinkamuose modeliuose)

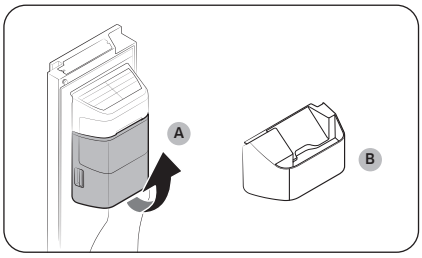

Jei nenaudojate ledo gaminimo įrenginio ir jums reikia daugiau vietos, išimkite **ledo gaminimo įrenginio krepšelį (A)**. Tuomet įstatykite **šaldiklio kreiptuvą (pasirinktinį) (B)** į ledo gaminimo įrenginio krepšelio vietą.

⚠ DĖMESIO

Jei ledo gaminimo įrenginio krepšelis buvo išimtas, turite išjungti ledo gaminimo įrenginį.

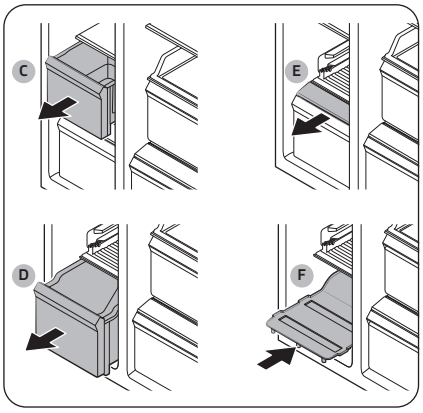

Kad turėtumėte daugiau vietos, išimkite **viršutinį stalčių (C)**, **apatinį stalčių (D)** ir **apatinio stalčiaus dangtelį (E)**. Tuomet įstatykite kartu su šaldytuvu tiekiamą **apatinę lentyną (F)**.

PASTABA

- Stalčių išėmimas neturi įtakos šaldiklio temperatūrai ar jo naudojimui.
- Nurodyta šaldiklio talpa nustatyta įstačius apatinę lentyną, bet išėmus viršutinį stalčių, apatinį stalčių ir apatinio stalčiaus dangtelį.

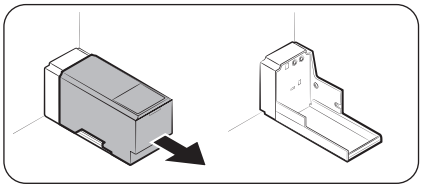

Kad būtų daugiau vietos produktams laikyti, išimkite vandens talpyklą.

Untitled-16 78 2025-03-11 9:27:47

Ledo gaminimo įrenginio krepšelis

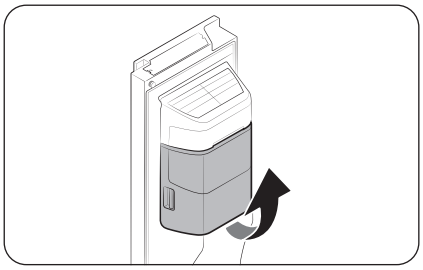

Jei ledas nėra dozuojamas ilgesnį laiką, krepšelyje gali susidaryti ledo gabaliukų. Tokiu atveju išimkite ir ištuštinkite ledo gaminimo įrenginio krepšelį.

1. Norėdami išimti ledo gaminimo įrenginio krepšelį, švelniai jį pakelkite ir lėtai traukite abiem rankomis laikydami už rankenų.
2. Išimkite ir ištuštinkite ledo gaminimo įrenginio krepšelį.

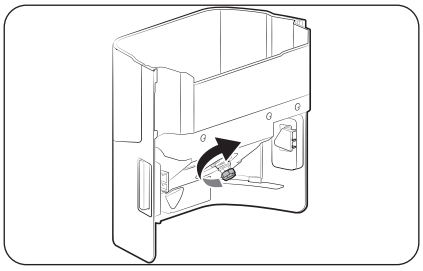

3. Tuomet pasukite pavaros rankenėlę krepšelio gale 90° kampu ir įstatykite krepšelį į jo vietą. Įsitikinkite, kad krepšelis įstatytas tinkamai – turite išgirsti spragtelėjimą.

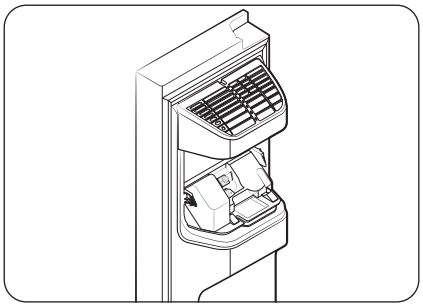

⚠ DĖMESIO

- Nespauskite krepšelio dangtelio per stipriai. Dangtelis gali sulūžti.
- Neuždarinėkite durelių per stipriai. Iš ledo gaminimo įrenginio gali išsilieti vandens.
- Kad nesusižeistumėte, sutvarkykite ant grindų nukritusį ledą ar išsiliejusį vandenį.
- Kad išvengtumėte nelaimingų atsitikimų ar kūno sužalojimų, neleiskite vaikams žaisti su vandens dozatoriumi ar ledo gaminimo įrenginiu.
- Nekiškite rankų ir nedėkite jokių daiktų į ledo kanalą. Taip galite susižeisti ar sugadinti prietaisą.

PASTABA

- Ledo gaminimo metu iš ledo gaminimo įrenginio girdimi garsai. Tai yra normalu.
- Atidarius dureles, neveikia nei ledo gaminimo įrenginys, nei vandens dozatorius.

Untitled-16 79 2025-03-11 9:27:48

Veikimas

Vandens slėgis

Norėdami patikrinti, kiek vandens teka į ledukų dėklą, atlikite toliau nurodytus veiksmus.

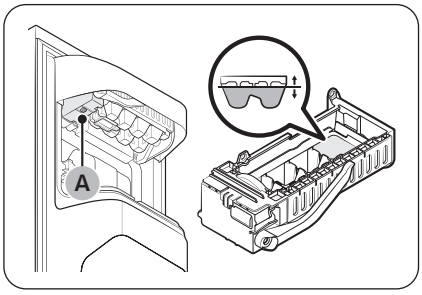

1. Išimkite ledo gaminimo įrenginio krepšelį.
2. Paspauskite ledo gaminimo įrenginio apačioje esantį **mygtuką (A)**. Įprastai ledo dėklas yra pripildomas vandens per kelias minutes.
3. Jei vandens lygis yra mažesnis nei tikėjotės, patikrinkite vandens linijos vandens slėgį prie vandens šaltinio. Tai ne sistemos gedimas.

⚠ DĖMESIO

- Kai dėklas yra pripildytas vandens, nespauskite pakartotinai ledo gaminimo įrenginio apačioje esančio mygtuko. Vanduo gali išsipilti arba ledas gali užkimšti sistemą.
- Įsitikinkite, kad ledo gaminimo įrenginio krepšelis yra įstatytas tinkamai. Priešingu atveju ledo gaminimo įrenginys neveiks.
- Jei nutrūko elektros tiekimas, išimkite ledo dėklą. Priešingu atveju gali išsilieti vanduo.

Automatinis ledo gaminimo įrenginys (tik atitinkamuose modeliuose)

Šaldytuve yra įmontuotas ledo gaminimo įrenginys, kuris automatiškai tiekia ledą.

- Bendras dizainas ir (arba) priedai gali skirtis priklausomai nuo modelio.
- Ledo šaukštelis yra šaldytuve.

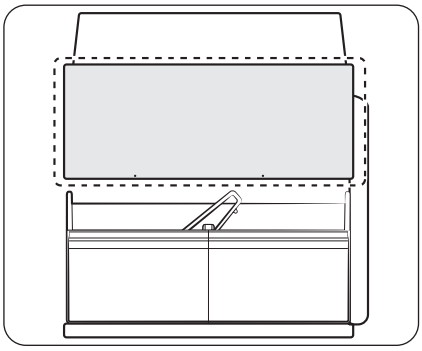

- Šiame gaminyje yra dviejų tipų ledo gaminimo įrenginiai.
- Norėdami naudoti ledą, galite paprasčiausiai išstumti ledo kibirėlio dėklą, o panaudoję jį vėl įstumti atgal.

⚠ ĮSPĖJIMAS

Uždusimo pavojus: maži vaikai gali užspringti ledu.

Ledo gaminimas

Sumontavę ir įjungę šaldytuvą, laikykitės šių instrukcijų, kad ledas būtų gaminamas tinkamai, o ledo krepšelis būtų pilnas ledo.

Untitled-16 80 2025-03-11 9:27:48

Naudojimas pirmą kartą

- Palikite ledo gaminimo įrenginį gaminti ledą 1–2 dienas.
- Išmeskite pirmus 1–2 krepšelius ledo, kad būtų pašalinti vandens tiekimo sistemoje esantys nešvarumai.

Įvertinimas

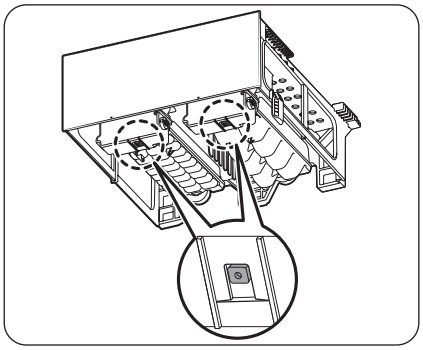

- Bendras dizainas ir (arba) priedai gali skirtis priklausomai nuo modelio.
- Jei ledas netiekiamas, pirmiausia patikrinkite ledo gaminimo įrenginio būseną naudodamiesi mygtuku **„Test“ (bandyti)** ledo gaminimo įrenginio apačioje.
- Paspauskite ledo gaminimo įrenginio apačioje esantį mygtuką **„Test“ (bandyti)**. Paspaudus mygtuką, suskambės varpelis. Jei ledo gaminimo įrenginys veikia tinkamai, varpelį išgirsite dar kartą.

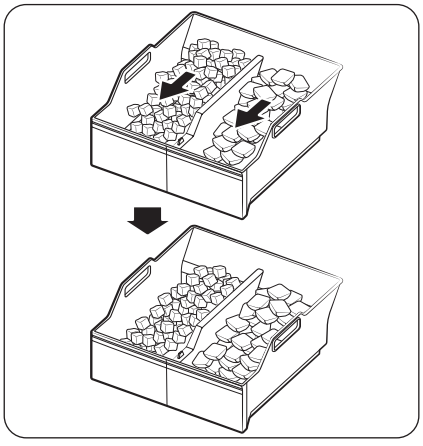

- Jei ledas kaupiasi vienoje dėklo pusėje, tai yra normalu. Tolygiai paskleiskite ledą ant dėklo, kad jo tilptų daugiau.

Untitled-16 81 2025-03-11 9:27:49

Veikimas

Ledo gaminimas (tik tuose modeliuose, kuriuose numatyta)

Rankinis ledo gaminimo įrenginys

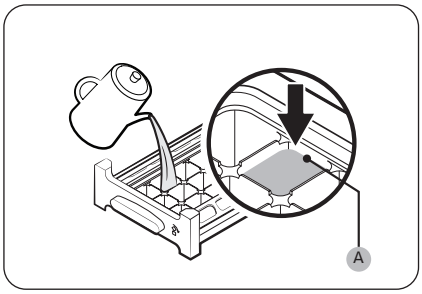

1. Atidarykite šaldiklio dureles ir ištraukite ledo dėklą.
2. Pripilkite į dėklą vandens iki **didžiausio vandens lygio (A)**, kuris nurodytas ant dėklo vidinės galinės dalies.
3. Įstumkite ledo dėklą į pradinę padėtį.

PASTABA

Ledo gaminimo laikas priklauso nuo jūsų temperatūros nuostatų.

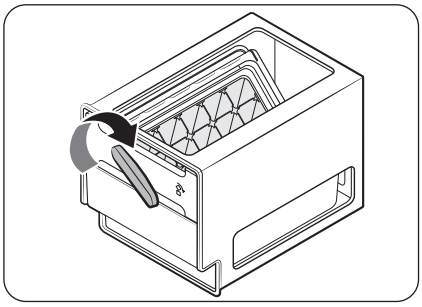

PASTABA

- Įsitikinkite, kad ledo kubelių laikymo dėžutė yra po ledo dėklu.
- Norėdami išimti ledo kubelius, pasukite dėžutės rankenėlę į dešinę, kad pusę ledo kubelių išbertumėte į dėžutę. Tada pasukite rankenėlę į kairę, kad išbertumėte kitą pusę.
- Išimkite dėžutę švelniai sukdami ir traukdami į priekį.

Untitled-16 82 2025-03-11 9:27:50

Priežiūra

Naudojimas ir priežiūra

Lentynos (šaldytuvas / šaldiklis) / vyno lentyna (tik atitinkamuose modeliuose)

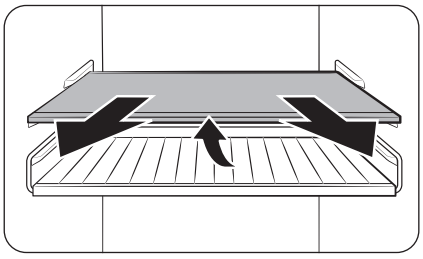

1. Šiek tiek ištraukite lentyną (arba vyno lentyną). Po to, šiek tiek pakelkite galinę pusę ir ištraukite.

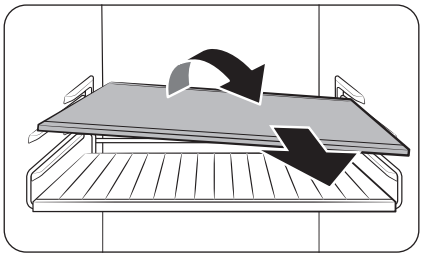

2. Pasukite lentyną (arba vyno lentyną) įstrižai, kad ją išimtumėte.

⚠ **DĖMESIO**

- Lentyną reikia įstatyti teisingai. Nedėkite jos apverstos.
- Stiklinės dėžės gali subraižyti stiklinių lentynų paviršius.
- Lentynos nedėkite ten, kur turi būti vyno lentyna. Šaldytuvas gali sugesti. (tik atitinkamuose modeliuose)

Durelių dėžutės

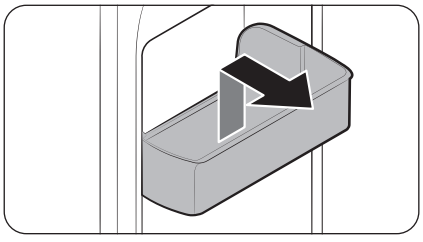

Norėdami išimti durelių dėžutę, suimkite dėžutę iš priekio, švelniai kilstelėkite ir ištraukite.

Untitled-16 83 2025-03-11 9:27:50

Priežiūra

Stalčiai

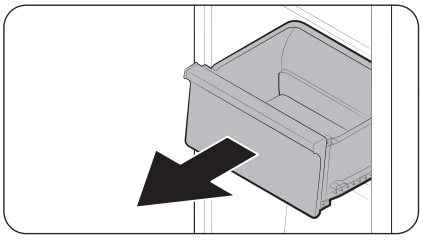

Atsargiai pakelkite stalčių už priekinės pusės ir ištraukite.

Daržovių / džiovinto maisto ir mėsos laikymo stalčius

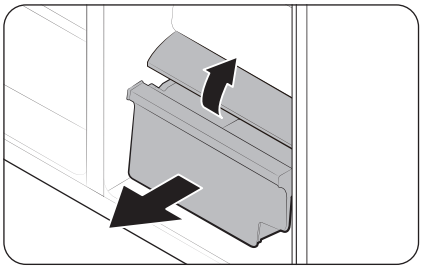

Norėdami ištraukti daržovių stalčių iš šaldytuvo arba sausų produktų stalčių iš šaldiklio, atlikite toliau nurodytus veiksmus.

1. Jei reikia, iš pradžių ištraukite gretimus universaliuosius stalčius.

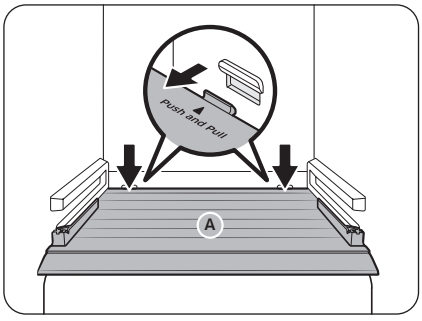

2. Jei jūsų šaldytuve yra daržovių / sausų produktų stalčiaus **dangtelis (A)**, nuimkite jį toliau aprašytu būdu.
   a. Ištraukite stalčių iki pusės.
   b. Patraukite dangtelį spausdami galinius kraštus (kaip pavaizduota paveikslėlyje).
3. Švelniai ištraukite daržovių / sausų produktų stalčių.

Ledo gaminimo įrenginio krepšelis (tik atitinkamuose modeliuose)

Norėdami išimti ledo gaminimo įrenginio krepšelį, žr. skyrelį apie ledo gaminimo įrenginio krepšelį 79 psl.

Untitled-16 84 2025-03-11 9:27:51

Kur laikyti šaukštelį (tik atitinkamuose modeliuose)

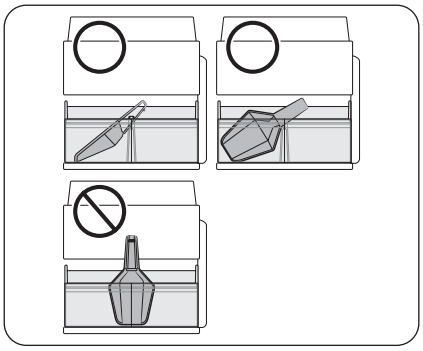

Šaukštelį laikykite priekinėje ledo kibirėlio dalyje. Įdėkite šaukštelį, kaip parodyta paveikslėlyje, ir įsitikinkite, kad jis netrukdo ledo dalytuvui, kai įdėtas ledo kibirėlio dėklas.

PASTABA

Jei ledo kibirėlio dėklas įstatytas ne iki galo, ledas gali nukristi už ledo kibirėlio (ir už jo ribų) arba ledo gaminimo įrenginys gali nustoti gaminti ledą.

Automatiškai užpildomas ąsotis (tik atitinkamuose modeliuose)

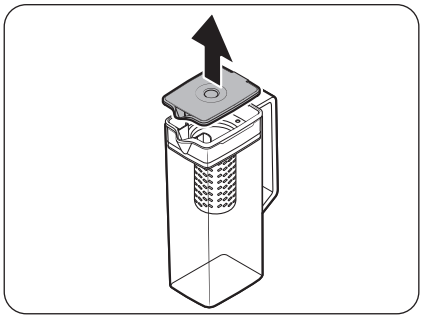

1. Paimkite už **dangtelio** rankenos griovelio, tuomet patraukite į viršų, kad galėtumėte jį išimti.

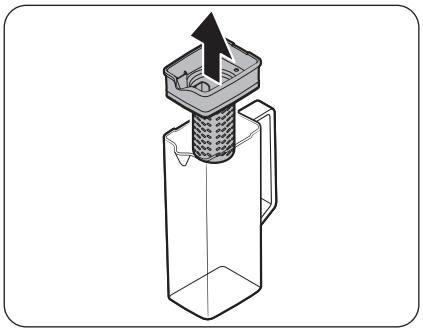

2. Paimkite už abiejų **piltuvo laikiklio** pusių, tuomet pakelkite jį ir išimkite.

Untitled-16 85 2025-03-11 9:27:52

Priežiūra

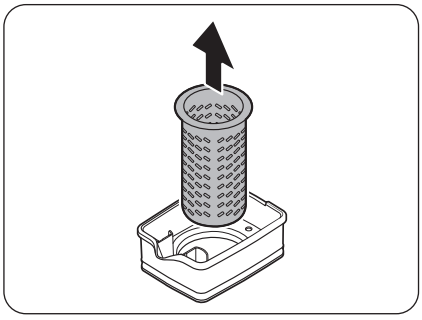

3. Šiek tiek pasukdami **piltuvą** ištraukite jį iš sandarinamojo kaklelio.
4. Plaukite **piltuvą** neutraliomis plovimo priemonėmis ir tekančiu vandeniu. Kruopščiai praplaukite ir išdžiovinkite.
5. Įstatydami automatiškai užpildomą ąsotį, atlikite išėmimo veiksmus atvirkštine tvarka.

⚠ **DĖMESIO**

Vandens ąsočio ir dangčio negalima naudoti mikrobangų krosnelėje. Veikiami karščio (arba karštu vandeniu) jie gali išsilydyti arba deformuotis. Jei reikia, plaukite rankomis vėsiu arba šiltu vandeniu. (Vandens temperatūra turi būti žemesnė nei 70 °C.)

Untitled-16 86 2025-03-11 9:27:52

Valymas

Vidiniai ir išoriniai paviršiai

⚠ ĮSPĖJIMAS

- Valydami nenaudokite benzeno, skiediklio, acto, skysto baliklio, sodos, citrinos, druskos mišinių ar tokio buitinio arba automobilių ploviklio kaip „Clorox™“. Jie gali pažeisti šaldytuvo paviršius ir sukelti gaisrą.
- Nepurkškite vandens ant šaldytuvo. Tai gali sukelti elektros smūgį.
- Jokiu būdu nekiškite pirštų ar kokių nors daiktų į dozatoriaus ertmę.

Sausa šluoste nuo maitinimo lizdo kištuko ir kontaktų reguliariai pašalinkite visas pašalines medžiagas, tokias kaip dulkės arba vanduo.

1. Atjunkite maitinimo laidą.
2. Šaldytuvo vidui ir išorei valyti naudokite minkštą nepūkuotą šluostę arba popierinį rankšluostį, truputį suvilgytą vandeniu.
3. Baigę sausa šluoste arba popieriniu rankšluosčiu gerai nusausinkite.
4. Įjunkite maitinimo laidą.

Ledo / vandens dozatorius (tik atitinkamuose modeliuose)

PASTABA

Higienos sumetimais dažnai valykite dozatoriaus sritį.

⚠ DĖMESIO

Pasirinkus smulkintą ledą, ledo kanale gali likti šiek tiek ledo gabaliukų. Norėdami to išvengti, pašalinkite kanale likusį ledą minkšta, švaria šluoste.

Dozatoriaus antgalis (tik atitinkamuose modeliuose)

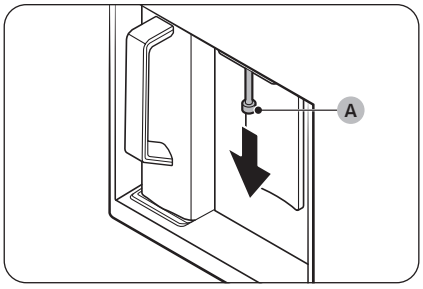

1. Laikykite **dozatoriaus antgalio (A)** galą.
2. Sukdami **dozatoriaus antgalį (A)** į kairę, traukite jį žemyn ir išimkite iš dozatoriaus.

Untitled-16 87 2025-03-11 9:27:52

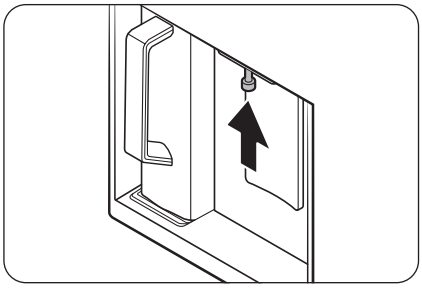

3. Kruopščiai nuplaukite dozatoriaus antgalį ir vėl sumontuokite.

⚠ **DĖMESIO**

- Dozatoriaus antgalį įkiškite iki galo, atgal į pirminę padėtį.
- Dozatoriaus antgaliui valyti nenaudokite šiurkščios faktūros kempinės.

Guminiai tarpikliai

Jei guminiai durelių tarpikliai bus purvini, durelės gali tinkamai neužsidaryti ir dėl to pablogės šaldytuvo veiksmingumas. Guminiams tarpikliams valyti naudokite švelnų ploviklį ir drėgną šluostę. Tuomet gerai juos nušluostykite, kad būtų sausi.

Galinė plokštė

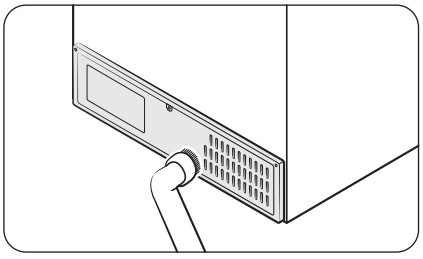

Norėdami, kad laidai ir neapsaugotos galinės plokštės dalys būtų švarios, du kartus per metus nuvalykite plokštę dulkių siurbliu.

⚠ **DĖMESIO**

Nenuimkite galinio skydelio dangos. Galite patirti elektros smūgį.

Untitled-16 88 2025-03-11 9:27:53

Tinklinis filtras (tik atitinkamuose modeliuose)

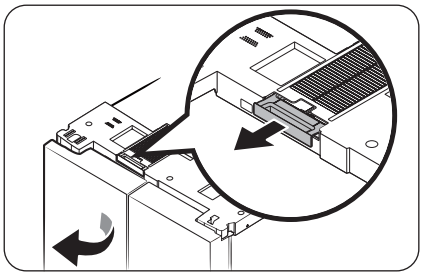

- Atidarykite kairiąsias šaldytuvo dureles ir išimkite šaldytuvo viršuje esantį tinklinį filtrą.
  - Pašalinę dulkes, švelniai išplaukite filtrą drungnu vandeniu, sumaišytu su neutraliu plovikliu.

PASTABA

- Išimant filtrą dulkės gali iškristi.
- Tinklinis filtras gali būti pažeistas, jei jį šveisite šepečiu arba plausite karštu vandeniu.
- Jei filtras skleidžia stiprų kvapą arba yra stipriai užterštas, prieš skalaudami jį apie 30 minučių pamirkykite drungname vandenyje, sumaišytame su neutraliu plovikliu.

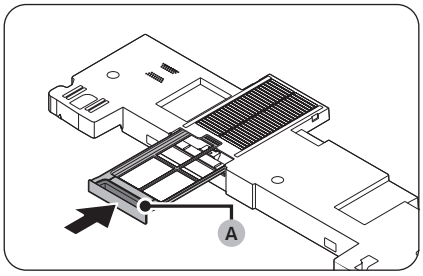

- Visiškai išdžiovinę filtrą, įstatykite jį į vietą taip, kad **filtro rankenėlė (A)** būtų nukreipta į išorę.
  - Džiovindami filtrą venkite tiesioginių saulės spindulių ir leiskite jam gerai išdžiūti pavėsyje.

Untitled-16 89 2025-03-11 9:27:53

Priežiūra

Keitimas

Lemputės

Naudotojas negali keisti lempučių. Norėdami pakeisti šaldytuvo lemputes, kreipkitės į vietos „Samsung“ techninės priežiūros centrą.

Lemputė (šviesos šaltinis)

Šiame gaminyje yra šviesos šaltinis, kurio energijos vartojimo efektyvumo klasė <G>.

Pats naudotojas negali atlikti lemputės (-čių) ir (arba) valdymo įtaiso (-ų) techninio aptarnavimo darbų. Prireikus pakeisti gaminio lemputę (-es) ir (arba) valdymo įtaisą (-us), kreipkitės į vietos „Samsung“ techninės priežiūros centrą.

Norėdami gauti išsamias instrukcijas, kaip pakeisti šio gaminio lemputę (-es) arba valdymo įtaisą (-us), apsilankykite „Samsung“ svetainėje (http://www.samsung.com), eikite į Pagalba > Pagalbos pagrindinis ir įveskite modelio pavadinimą.

Norėdami gauti išsamias lemputės (-čių) ir (arba) valdymo įtaiso (-ų) išmontavimo instrukcijas, paprasčiausiai vadovaukitės pirmiau aprašyta pakeitimo instrukcija.

Untitled-16 90 2025-03-11 9:27:53

Gedimų paieška ir šalinimas

Prieš kreipdamiesi į centrą, peržiūrėkite toliau pateiktas galimas problemas ir sprendimo būdus. Skambučiai į centrą dėl įprastų situacijų (kai nėra gedimo) bus mokami.

Bendroji informacija

Temperatūra

Požymis	Galimos priežastys	Sprendimas
Neveikia šaldytuvas / šaldiklis. Aukšta šaldytuvo / šaldiklio temperatūra.	• Netinkamai prijungtas maitinimo laidas.	• Tinkamai įjunkite maitinimo laidą.
	• Netinkamai nustatytas temperatūros valdiklis.	• Nustatykite žemesnę temperatūrą.
	• Šaldytuvas pastatytas prie šilumos šaltinio arba tiesioginėje saulėkaitoje.	• Pastatykite šaldytuvą atokiai nuo tiesioginės saulės šviesos ar šilumos šaltinių.
	• Per mažas tarpas tarp šaldytuvo ir šalia esančių sienų ar spintelių.	• Patartina, kad atstumas tarp šaldytuvo ir šalia esančių sienų (ar spintelių) būtų didesnis nei 50 mm.
	• Šaldytuvas yra perkrautas. Šaldytuvo oro angos užblokuotos maistu.	• Neperkraukite šaldytuvo. Dėkite maistą taip, kad jis neblokuotų vėdinimo angų.
Šaldytuvas / šaldiklis šaldo per stipriai.	• Netinkamai nustatytas temperatūros valdiklis.	• Nustatykite aukštesnę temperatūrą.
Vidaus sienelė yra karšta.	• Šaldytuvo vidaus sienelėje yra karščiui atsparūs vamzdžiai.	• Kad nesusidarytų kondensatas, šaldytuvo priekiniuose kampuose sumontuoti šilumai atsparūs vamzdeliai. Pakilus aplinkos temperatūrai, ši įranga gali veikti nepakankamai gerai. Tai ne sistemos gedimas. 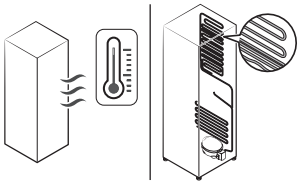

Untitled-16 91 2025-03-11 9:27:54

Gedimų paieška ir šalinimas

Požymis	Galimos priežastys	Sprendimas
Apšvietimas, valdymo skydelis, ledo gaminimo įrenginys, vandens ir ledo dozatorius veikia ne vienu metu.	• Netinkamai nustatytas režimo valdiklis.	**1.** Vienu metu bakstelėkite ir 6 sekundes palaikykite ◯ ir 〉. **2.** Kol ekranas mirksi, paspauskite 〉. **3.** Pasirinkite mygtuką Toliau. • Jei atlikus šiuos veiksmus požymis nedingsta, kreipkitės į „Samsung Electronics“ techninės priežiūros centrą.

Kvapas

Požymis	Galimos priežastys	Sprendimas
Šaldytuve juntami kvapai.	• Sugedęs maistas.	• Išvalykite šaldytuvą ir išimkite sugedusį maistą.
	• Stiprų kvapą skleidžia maistas.	• Užtikrinkite, kad stiprų kvapą turintys maisto produktai būtų laikomi orui nelaidžioje taroje.

Šerkšnas

Požymis	Galimos priežastys	Sprendimas
Šerkšnas aplink oro angas.	• Oro angos užblokuotos maistu.	• Įsitikinkite, kad maistas neblokuoja šaldytuvo oro angų.
Šerkšnas ant vidinių sienelių.	• Netinkamai uždarytos durelės.	• Įsitikinkite, kad maistas neblokuoja durelių. Nuvalykite durelių tarpiklį.

Kondensatas

Požymis	Galimos priežastys	Sprendimas
Ant vidinių sienų formuojasi vandens kondensatas.	• Jei durelės paliekamos atviros, į šaldytuvą patenka drėgmės.	• Pašalinkite drėgmę ir nepalikite ilgesniam laikui atidarytų durelių.
	• Maistas, turintis didelį drėgmės kiekį.	• Užtikrinkite, kad maisto produktai būtų laikomi orui nelaidžioje taroje.

Untitled-16 92 2025-03-11 9:27:54

Vanduo / ledas (tik modeliuose su dozatoriumi)

Požymis	Galimos priežastys	Sprendimas
Vandens srautas yra silpnesnis nei įprastai.	• Per žemas vandens slėgis.	• Įsitikinkite, kad vandens slėgis yra nuo 30 iki 125 psi.
Ledo gaminimo įrenginys zvimbia.	• Įjungta ledo gaminimo funkcija, bet prie šaldytuvo neprijungtas vandens tiekimas.	• Išjunkite ledo gaminimo įrenginį.
Ledo gaminimo įrenginys negamina ledo.	• Ledo gaminimo įrenginys sumontuotas neseniai.	• Kol šaldytuvas pagamins ledo, turi praeiti 24 valandų.
	• Per aukšta šaldiklio temperatūra.	• Nustatykite šaldiklio temperatūrą žemiau –18 °C arba –20 °C šiltame aplinkos ore.
	• Įjungtas dalytuvo skydelio „Lock“ (blokavimas).	• Paspauskite ir 3 sekunded palaikykite nuspaudę \⊙/, kad išjungtumėte dalytuvo skydelio funkciją „Lock“ (blokavimas).
	• Ledo gaminimo įrenginys yra išjungtas.	• Įjunkite ledo gaminimo įrenginį.
	• Ledo kibirėlio dėklas įstatytas ne iki galo.	• Įstumkite ledo kibirėlio dėklą iki galo.
Neiškrenta ledas.	• Jei ledo dozatorius nenaudojamas ilgesnį laiką (apie 3 savaites), ledas gali užstrigti.	• Jei šaldytuvas nebus naudojamas ilgą laiką, ištuštinkite ledo kibirėlio dėklas ir išjunkite ledo gaminimo įrenginį.
	• Ledo kibirėlio dėklas įstatytas netinkamai.	• Įsitikinkite, kad ledo kibirėlio dėklas įstatytas tinkamai.
	• Netinkamai prijungta vandens linija arba neįjungtas vandens tiekimas.	• Patikrinkite, kaip prijungtas vandens tiekimas. 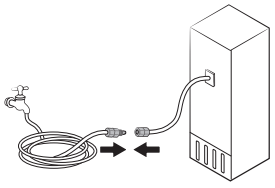

Untitled-16 93 2025-03-11 9:27:54

Gedimų paieška ir šalinimas

Požymis	Galimos priežastys	Sprendimas
Nedozuojamas vanduo.	• Netinkamai prijungta vandens linija arba nejjungtas vandens tiekimas.	• Patikrinkite, kaip prijungtas vandens tiekimas. 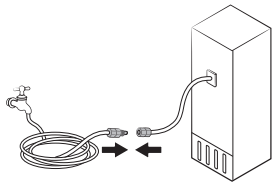
	• Įjungtas dalytuvo skydelio „Lock“ (blokavimas).	• Paspauskite ir 3 sekunded palaikykite nuspaudę \⌂/, kad išjungtumėte dalytuvo skydelio funkciją „Lock“ (blokavimas).
	• Įstatytas kito gamintojo vandens filtras.	• Naudokite tik „Samsung“ tiekiamus ar patvirtintus filtrus. • Nepatvirtinti filtrai gali būti nesandarūs ir pažeisti šaldytuvą.
Kai matote piktogramą.	Bendrojo tipo • rodoma pagrindiniame skydelyje. „Family Hub“, „AI Home Hub“ tipas • indikatorius šviečia raudonai.	Bendrojo tipo • Pakeiskite vandens filtrą. Pakeitę paspauskite „Filter Reset“ (filtro nustatymas iš naujo). „Family Hub“ tipas • Pakeiskite vandens filtrą. Pakeitę nustatykite filtrą iš naujo „Fridge Manager“ (šaldytuvo tvarkyklė) > „Fridge Settings“ (šaldytuvo nuostatos) > „Water Filter“ (vandens filtras). „AI Home Hub“ tipas • Pakeiskite vandens filtrą. Pakeitę nustatykite filtrą iš naujo „Product Care“ (produktų priežiūra) > „Water Filter“ (vandens filtras).

Untitled-16 94 2025-03-11 9:27:54

Atidaryti dureles automatiškai (tik atitinkamuose modeliuose)

Požymis		Galimos priežastys	Sprendimas
Šaldytuvo durelės atsidaro nepakankamai plačiai.	Abi durelės 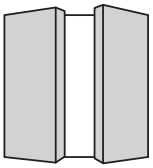	• Galiniai šaldytuvo šonai yra žemai.	• Pakelkite galinius šaldytuvo šonus, kad išlygiuotumėte. * 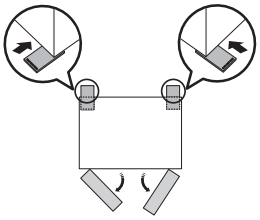
	Kairiosios durelės 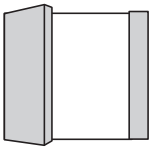	• Galinė dešinioji šaldytuvo pusė yra žemai.	• Pakelkite galinę dešiniąją šaldytuvo pusę, kad išlygiuotumėte. * 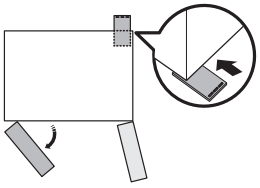
	Dešiniosios durelės 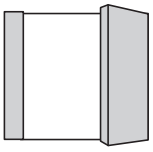	• Galinė kairioji šaldytuvo pusė yra žemai.	• Pakelkite galinę kairiąją šaldytuvo pusę, kad išlygiuotumėte. * 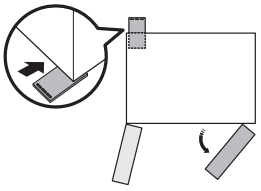

Untitled-16 95 2025-03-11 9:27:56

Gedimų paieška ir šalinimas

Požymis	Galimos priežastys	Sprendimas
Šaldytuvo durelės atsidaro per plačiai. 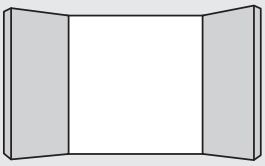	• Priekiniai šaldytuvo šonai yra žemai.	• Pakelkite priekinius šaldytuvo šonus, kad išlygiuotumėte. * 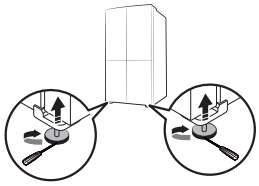

* Daugiau informacijos apie šaldytuvo išlygiavimą rasite skyrelyje **4 ŽINGSNIS Atraminių kojelių reguliavimas**, **34** psl.

Untitled-16 96 2025-03-11 9:27:56

Ar šaldytuvas skleidžia keistus garsus?

Prieš kreipdamiesi į centrą, peržiūrėkite toliau pateiktas galimas problemas ir sprendimo būdus. Skambučiai į centrą, susiję su įprastais garsai, bus apmokestinami.

Šie garsai yra normalūs.

- Kai pradeda arba baigia veikti šaldytuvas, gali pasigirsti į automobilio variklio paleidimą panašus garsas. Kai veikimas stabilizuosis, tokie garsai mažės.

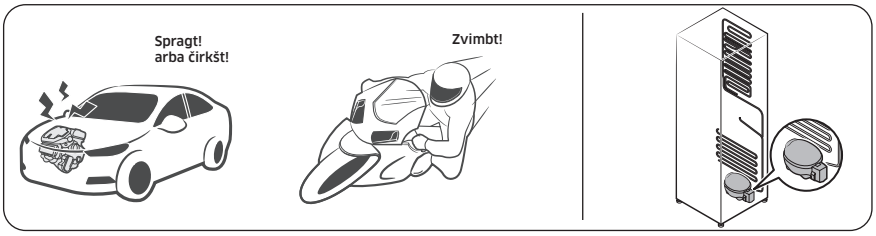

- Šie garsai gali pasigirsti veikiant ventiliatoriui. Šaldytuvui pasiekus nustatytą temperatūrą, ventiliatoriaus garsas nebebus girdimas.

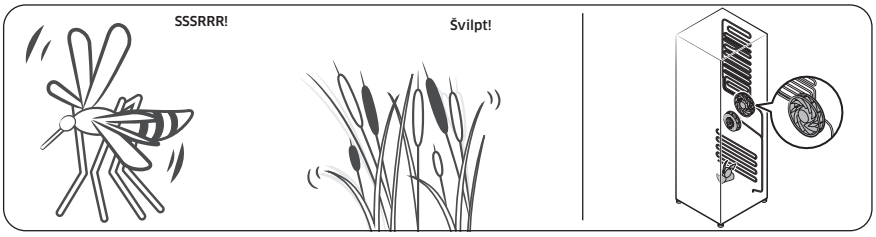

- Atitirpinimo ciklo metu vanduo gali lašėti ant atitirpinimo šildytuvo, todėl gali girdėtis čirškėjimas.

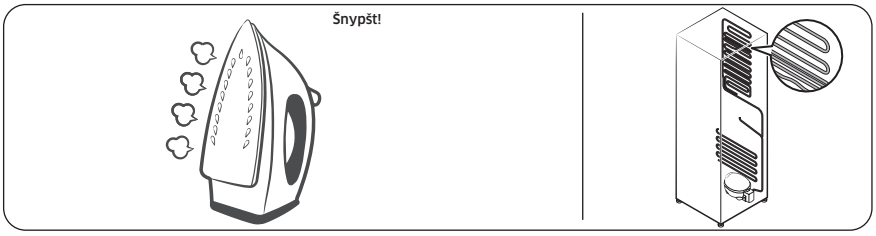

Untitled-16 97 2025-03-11 9:27:57

Gedimų paieška ir šalinimas

- Šaldytuvui vėsinant arba šaldant sandariais vamzdžiais juda šaltnešio dujos, todėl pasigirsta kunkuliavimas.

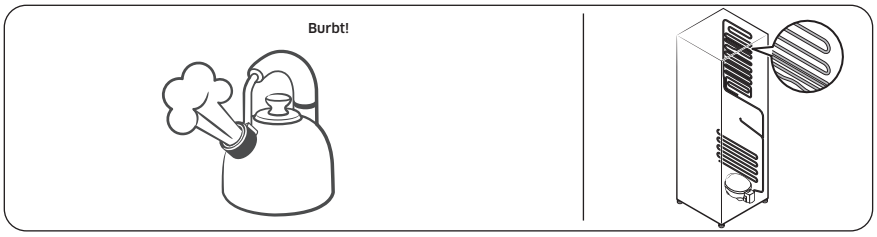

- Didėjant arba mažėjant šaldytuvo temperatūrai plastikinės dalys susitraukia arba plečiasi, todėl girdimas barškinimas. Tokie garsai gali pasigirsti atitirpinimo ciklo metu arba veikiant elektroninėms dalims.

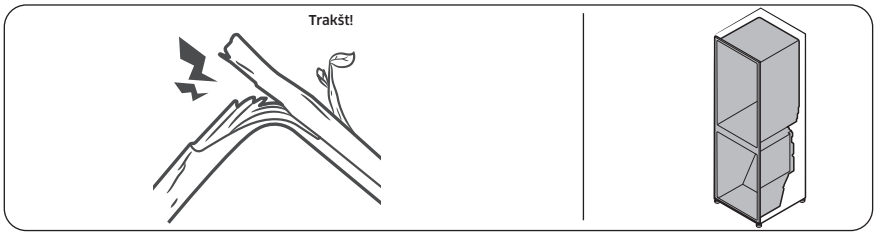

- Modeliuose su ledo gaminimo įrenginiu Atsidarius vandens vožtuvui, kad būtų pripildytas ledo gaminimo įrenginys, gali pasigirsti zvimbimas.
- Dėl slėgio suvienodinimo, kai atidaromos ir uždaromos šaldytuvo durelės, galite girdėti švilpesį.

Untitled-16 98 2025-03-11 9:27:58

„SmartThings“ (tik atitinkamuose modeliuose)

Požymis	Veiksmas
Programėlių parduotuvėje negaliu rasti „SmartThings“.	• Programėlės „SmartThings“ palaikomoji programinės įrangos versija gali keistis pagal gamintojo nustatytą OS palaikymo politiką. Be to, kalbant apie programėlę „SmartThings“ arba jos palaikomas funkcijas, naujos programos atnaujinimo politika esamos OS versijos atžvilgiu gali būti sustabdyta dėl naudojimo patogumo arba saugumo priežasčių.
Programėlė „SmartThings“ neveikia.	• Programėlė „SmartThings “ veikia tik atitinkamuose modeliuose. • Senoji programėlė „Samsung Smart Refrigerator“ neveiks „Samsung Smart Home“ modeliuose.
Programėlė „SmartThings“ įdiegta, bet negali prisijungti prie mano šaldytuvo.	• Norėdami naudotis programėle, turite prisijungti prie savo „Samsung“ paskyros. • Įsitikinkite, kad gerai veikia jūsų maršruto parinktuvas. • Jei šaldytuvo ekrane nedega „Wi-Fi“ piktograma, tai reiškia, kad tinklo ryšys dar nenustatytas. Tokiu atveju naudokite programėlę „SmartThings“, kad prijungtumėte ir įregistruotumėte savo šaldytuvą prie savo namų prieigos taško (AP).
Negaliu prisijungti prie programėlės.	• Norėdami naudotis programėle, turite prisijungti prie savo „Samsung“ paskyros. • Jei neturite „Samsung“ paskyros, laikykitės ekrane rodomų programėlės instrukcijų.
Bandau užregistruoti savo šaldytuvą, bet rodomas klaidos pranešimas.	• Lengvasis prisijungimas gali nepavykti dėl atstumo iki jūsų prieigos taško (AP) arba dėl elektros trukdžių artimiausioje aplinkoje. Palaukite minutėlę ir pabandykite dar kartą.
Programėlė „SmartThings“ yra sėkmingai prijungta prie mano šaldytuvo, bet negaliu jos paleisti.	• Išeikite iš programėlės „SmartThings“ ir paleiskite ją iš naujo arba atjunkite ir vėl prijunkite maršruto parinktuvą. • Atjunkite šaldytuvo maitinimą, tada po 1 minutės vėl jį prijunkite.
„Wi-Fi“ piktograma mirksi. ( ) (tik atitinkamuose modeliuose)	• Prieš naudodami, prijunkite šaldytuvą su programėle „SmartThings“. Jei ryšys sėkmingai užmezgamas, indikatorius nustoja mirksėti. - Jei nepavyksta užmegzti ryšio arba nenorite naudoti programėlės, paspauskite ir palaikykite mygtuką 〉 10 sekundžių. Indikatorius nustoja mirksėti ir temperatūros ekrane rodoma „O FF (išjungtas)“.

Untitled-16 99 2025-03-11 9:27:58

Open Source Announcement

Open Source Announcement

(For Wi-Fi models only)

The software included in this product contains open source software.

The following URL http://opensource.samsung.com/opensource/SMART_TP1_0/seq/0 leads to open source license information as related to this product.

Untitled-16 100 2025-03-11 9:27:58

Priedas

(Tik ES regionams)

Saugos instrukcija

- Energija bus vartojama efektyviai, jei visus vidaus elementus, pavyzdžiui, krepšius, stalčius, lentynas ir ledo kubelių dėklą laikysite gamintojo nurodytoje vietoje.
- Šis šaldymo įrenginys nėra skirtas naudoti kaip įmontuojamas prietaisas.

Įrengimo instrukcija

Šaldymo įrenginiams, kurių klimato klasė

Priklausomai nuo klimato klasės, šis šaldymo įrenginys skirtas naudoti esant aplinkos temperatūrai, nurodytai šioje lentelėje.

Klimato klasė nurodyta techninių duomenų lentelėje. Gaminys gali veikti netinkamai temperatūroje, esančioje už nurodyto diapazono ribų.

Klimato klasę galite rasti šaldytuvo viduje esančioje etiketėje

Veiksmingas temperatūros diapazonas

Šaldytuvas suprojektuotas taip, kad normaliai veiktų esant tokiam temperatūros diapazonui, kuris nurodytas tos klasės duomenų lentelėje.

Klasė	Ženklas	Aplinkos temperatūros diapazonas (°C)	
		IEC 62552 (ISO 15502)	ISO 8561
Išplėstinis vidutinių platumų	SN	nuo +10 iki +32	nuo +10 iki +32
Vidutinių platumų	N	nuo +16 iki +32	nuo +16 iki +32
Paatogrąžių	ST	nuo +16 iki +38	nuo +18 iki +38
Atogrąžų	T	nuo +16 iki +43	nuo +18 iki +43

PASTABA

Šaldytuvo šaldymo veiksmingumui ir energijos suvartojimui poveikį gali daryti aplinkos temperatūra, durų atidarinėjimo dažnumas ir šaldytuvo vieta. Rekomenduojame atitinkamai sureguliuoti temperatūros nuostatas.

Untitled-16 101 2025-03-11 9:27:59

Priedas

Temperatūros instrukcija

Rekomenduojama temperatūra

Optimalus temperatūros nustatymas maistui laikyti:

- Šaldytuvas: 3 ˚C
- Šaldiklis: -19 ˚C
- Į šaldytuvą pertvarkomo šaldiklio šaldytuvas: 3 ˚C

PASTABA

Optimalus kiekvieno skyriaus temperatūros nustatymas priklauso nuo aplinkos temperatūros. Aukštesnė nei optimali temperatūra yra pagrįsta 25 ˚C aplinkos temperatūra.

Spartusis vėsinimas

Naudojant funkciją Spartusis vėsinimas šaldymo procesas pagreitinamas iki maksimalaus ventiliatoriaus greičio. Šaldytuvas veikia visu pajėgumu dvi su puse valandos, paskui grįžtama prie įprastos temperatūros.

Spartusis šaldymas

Naudojant funkciją Spartusis šaldymas užšaldymo procesas pagreitinamas iki maksimalaus ventiliatoriaus greičio. Šaldiklis veikia visu pajėgumu 50 valandų, o paskui grįžtama prie įprastos temperatūros. Norėdami užšaldyti didelį maisto kiekį, prieš dėdami maistą į šaldiklį mažiausiai prieš 20 valandų įjunkite funkciją Spartusis šaldymas.

PASTABA

Naudojant šią funkciją, didėja šaldytuvo energijos sąnaudos. Nepamirškite funkciją išjungti, kai jums jos nereikia, ir atstatykite pradinę nustatytąją šaldiklio temperatūrą.

Untitled-16 102 2025-03-11 9:27:59

Kaip laikyti, kad būtų užtikrintas geriausias produktų išsaugojimas (tik atitinkamuose modeliuose)

Uždenkite maisto produktus, kad būtų sulaikyta drėgmė ir jie būtų apsaugoti nuo kitų maisto produktų kvapo. Didelį maisto puodą, pavyzdžiui, sriubą ar troškinį, reikėtų padalinti į mažas dalis ir prieš dedant į šaldytuvą supilti į negilius indus. Didelį mėsos arba nesmulkintos paukštienos gabalą prieš dedant į šaldytuvą reikėtų padalinti į mažesnius gabalėlius arba sudėti į negilius indus.

Maisto išdėstymas

Lentynėlės	Lentynėlės turėtų būti reguliuojamos, kad į jas būtų galima sudėti įvairias pakuotes.
Skyrius specialiems produktams (tik atitinkamuose modeliuose)	Sandarūs vaisių ir daržovių stalčiai užtikrina optimalią aplinką vaisiams ir daržovėms laikyti. Daržovėms reikia daugiau drėgmės, o vaisiams – mažiau. Vaisių ir daržovių skyriuose yra valdymo įtaisai, skirti kontroliuoti drėgmės lygį. (* Priklausomai nuo modelio ir variantų) Reguliuojamos temperatūros mėsos stalčius pailgina mėsos ir sūrio laikymo laiką.
Laikoma durelėse	Nelaikykite durelėse greitai gendančių produktų. Kiaušinius reikia laikyti lentynoje sudėtus dėžutėje. Durelių laikymo dėžučių temperatūra svyruoja labiau, nei temperatūra korpuse. Laikykite dureles uždarytas kiek įmanoma dažniau.
Šaldiklio skyrius	Šaldiklio skyriuje galite laikyti šaldytą maistą, pasigaminti ledo kubelių ir užšaldyti šviežio maisto.

PASTABA

Šaldykite tik šviežų, nepažeistą maistą. Užšaldomą maistą laikykite atokiau nuo jau užšalusio maisto. Kad maistas neprarastų skonio ar neišsausėtų, sudėkite jį į hermetiškus indus.

Untitled-16 103 2025-03-11 9:27:59

Priedas

Laikymo šaldytuve ir šaldiklyje lentelė

Kiek laiko produktai išliks švieži priklauso nuo temperatūros ir drėgmės poveikio. Kadangi gaminio data neužtikrina saugaus produkto naudojimo, remkitės šia lentele ir laikykitės šių patarimų.

Pieno produktai

Produktas	Šaldytuvas	Šaldiklis
Pienas	1 savaitė	1 mėnuo
Sviestas	2 savaitės	12 mėnesių
Ledai	-	2–3 savaitės
Natūralus sūris	1 mėnuo	4–6 mėnesiai
Grietinėlės sūris	2 savaitės	Nerekomenduojama
Jogurtas	1 mėnuo	-

Mėsa

Produktas	Šaldytuvas	Šaldiklis
Švieži kepsniai, žlėgtainiai, kotletai	3–4 dienos	2–3 mėnesiai
Šviežia malta mėsa, troškinta mėsa	1-2 dienos	3-4 mėnesiai
Rūkytas / sūdytas bekonas	7 dienos	1 mėnuo
Dešra, žalia kiauliena, jautiena, kalakutiena	1-2 dienos	1–2 mėnesiai

Paukštiena / kiaušiniai

Produktas	Šaldytuvas	Šaldiklis
Šviežia paukštiena	2 dienos	6-8 mėnesiai
Vištienos salotos	1 diena	-
Kiaušiniai, švieži su lukštais	2-4 savaitės	Nerekomenduojama

Untitled-16 104 2025-03-11 9:27:59

Žuvis / jūros gėrybės

Produktas	Šaldytuvas	Šaldiklis
Šviežia žuvis	1-2 dienos	3-6 mėnesiai
Kepta / virta žuvis	3-4 dienos	1 mėnuo
Žuvies salotos	1 diena	Nerekomenduojama
Džiovinta arba marinuota žuvis	3-4 savaitės	-

Vaisiai

Produktas	Šaldytuvas	Šaldiklis
Obuoliai	1 mėnuo	-
Persikai	2–3 savaitės	-
Ananasai	1 savaitė	-
Kiti švieži vaisiai	3-5 dienos	9-12 mėnesiai

Daržovės

Produktas	Šaldytuvas	Šaldiklis
Šparagai	2-3 dienos	-
Brokoliai, Briuselio kopūstai, žalieji žirneliai, grybai	3-5 dienos	-
Kopūstai, žiediniai kopūstai, salierai, agurkai, salotos	1 savaitė	-
Morkos, burokėliai, ridikėliai	2 savaitės	-

Untitled-16 105 2025-03-11 9:27:59

Priedas

Informacija apie modelį ir atsarginių dalių užsakymą

Informacija apie modelį

Norėdami gauti informacijos apie šį gaminį Europos gaminių energijos vartojimo efektyvumo ženklinimo registre (EPREL), nuskaitykite energijos vartojimo efektyvumo etiketėje esantį QR kodą.
Energijos vartojimo efektyvumo etiketės QR kodą rasite gaminio dėžutėje.

Informacija apie dalis

- Trumpiausias laikotarpis, per kurį bus galima įsigyti atsarginių dalių, būtinų prietaiso remontui
  - 7 metai termostatai, temperatūros jutikliai, spausdintinės plokštės ir šviesos šaltiniai, durų rankenos, durų vyriai, padėklai, krepšiai (dėžės ar stalčiai)
  - 10 metų durų tarpikliai
- Trumpiausia gamintojo suteikiama šaldytuvo garantija – 24 mėnesiai.
- Atitinkama informacija apie atsarginių dalių užsakymą tiesiogiai ar kitais gamintojo, importuotojo ar įgaliotojo atstovo nurodytais kanalais
- Profesionalią remonto informaciją galite rasti http://samsung.com/support.
  Naudotojo atliekamos priežiūros vadovą galite rasti http://samsung.com/support.

Untitled-16 106 2025-03-11 9:27:59

Atmintinė

SAMSUNG

PASTABA (tik „Wi-Fi“ modeliams)

„Samsung“ pareiškia, kad čia nurodyta radijo bangų įranga atitinka Direktyvą 2014/53/ES ir atitinkamus JK įstatymų reikalavimus.
Visą ES ir JK atitikties deklaracijų tekstą galima rasti šiuo interneto adresu: Oficialią atitikties deklaraciją galite rasti adresu http://www.samsung.com, skyriuje „Support“ (pagalba) > „Product Support“ (pagalba dėl gaminio) ir įvedę modelio pavadinimą.

	Dažnių diapazonas	Siųstuvo galia (maks.)
„Wi-Fi“	2412–2472 MHz	20 dBm
„Bluetooth“	2402–2480 MHz	20 dBm

HUNGARY	0680SAMSUNG (0680-726-7864)	www.samsung.com/hu/support
CZECH	800 - SAMSUNG (800-726786)	www.samsung.com/cz/support
SLOVAKIA	0800 - SAMSUNG (0800-726 786)	www.samsung.com/sk/support
CROATIA	072 726 786	www.samsung.com/hr/support
BOSNIA	055 233 999	www.samsung.com/support
North Macedonia	023 207 777	www.samsung.com/mk/support
MONTENEGRO	020 405 888	www.samsung.com/support
SLOVENIA	080 697 267 (brezplačna številka)	www.samsung.com/si/support
SERBIA	011 321 6899	www.samsung.com/rs/support
Kosovo	038 40 30 90	www.samsung.com/support
ALBANIA	045 620 202	www.samsung.com/al/support
BULGARIA	0800 111 31 - Безплатен за всички оператори *3000 - Цена на един градски разговор или според тарифата на мобилният оператор 09:00 до 18:00 - Понеделник до Петък	www.samsung.com/bg/support
ROMANIA	0800872678 - Apel gratuit *8000 - Apel tarifat în rețea Program Call Center Luni - Vineri: 9 AM - 6 PM	www.samsung.com/ro/support
POLAND	801-172-678* * (opłata według taryfy operatora)	http://www.samsung.com/pl/support/
LITHUANIA	8-800-77777	www.samsung.com/lt/support
LATVIA	8000-7267	www.samsung.com/lv/support
ESTONIA	800-7267	www.samsung.com/ee/support

Ledusskapis

Lietotāja rokasgrāmata

Brīvi stāvoša ierīce

SAMSUNG

Untitled-17 1 2025-03-11 9:47:54

Saturs

Drošības informācija **4**

Kas jāzina par drošības norādījumiem 4
Svarīgi drošības simboli un piesardzības pasākumi. 6
Svarīgi piesardzības pasākumi drošībai 7
Nopietna brīdinājuma zīmes attiecībā uz transportēšanu un uzstādīšanas vietu 10
Būtiski svarīgi brīdinājumi par uzstādīšanu 11
Brīdinājumi par uzstādīšanu 15
Būtiski svarīgi brīdinājumi par lietošanu 15
Brīdinājumi par lietošanu 21
Brīdinājumi par tīrīšanu 24
Būtiski svarīgi brīdinājumi par likvidēšanu 26
Citi padomi pareizai izmantošanai 26
Norādījumi par EEIA 28

Uzstādīšana **29**

Ledusskapja pārskats 30
Uzstādīšanas darbības 32
Durvju noņemšana ienešanai telpā 44

Darbība **52**

Galvenais panelis 52
SmartThings lietotne (tikai attiecīgajiem modeļiem) 63
Bixby (Balss atpazīšana – tikai attiecīgajiem modeļiem) 66
Dozatora panelis (tikai attiecīgajiem modeļiem) 68
Īpašas funkcijas 69

Apkope **84**

Pārvietošana un kopšana 84
Tīrīšana 88
Maiņa 91

Traucējummeklēšana **92**

Vispārīga informācija 92
Vai no ledusskapja izplatās neparastas skaņas? 98
SmartThings lietotne (tikai attiecīgajiem modeļiem) 100

Open Source Announcement **101**

Open Source Announcement 101

Untitled-17 2 2025-03-11 9:47:54

Pielikums	102
Drošības instrukcija	102
Uzstādīšanas instrukcija	102
Temperatūras instrukcija	103
Modeļa un rezerves daļu pasūtīšanas informācija	107

Untitled-17 3 2025-03-11 9:47:54

Drošības informācija

Pirms sava jaunā "Samsung" ledusskapja lietošanas rūpīgi izlasiet šo rokasgrāmatu, lai zinātu, kā droši un efektīvi izmantot savas jaunās ierīces piedāvātās iespējas un funkcijas.

Kas jāzina par drošības norādījumiem

- Šajā rokasgrāmatā sniegtie brīdinājumi un svarīgie drošības norādījumi neietver visus iespējamos apstākļus un situācijas.
  Uzstādot, apkopjot un lietojot ierīci, jums jārīkojas saprātīgi, rūpīgi un piesardzīgi.
- Tā kā šie lietošanas norādījumi attiecas uz vairākiem modeļiem, dažas jūsu ledusskapja īpašības var nedaudz atšķirties no šajā rokasgrāmatā aprakstītajām, un, iespējams, ne visas brīdinājuma zīmes attiecas uz konkrēto ledusskapi. Ja jums ir jautājumi vai bažas, sazinieties ar tuvāko servisa centru vai meklējiet palīdzību un informāciju tiešsaistē – vietnē www.samsung.com.
- Kā aukstumnesējs tiek izmantots R-600a vai R-134a. Apskatiet kompresora plāksnīti ierīces aizmugurē vai nominālo vērtību plāksnīti ledusskapja iekšpusē, lai uzzinātu, kāds aukstumnesējs ir izmantots jūsu ierīcē. Ja šis izstrādājums satur viegli uzliesmojošu gāzi (aukstumnesēju R-600a), sazinieties ar vietējo pašvaldību, lai uzzinātu, kā šo izstrādājumu utilizēt drošā veidā.
- Lai dzesēšanas kontūra noplūdes gadījumā novērstu viegli uzliesmojošas gāzes un gaisa maisījuma veidošanos, telpas izmērs, kurā var novietot ierīci, ir atkarīgs no izmantotā aukstumnesēja daudzuma.

Untitled-17 4 2025-03-11 9:47:54

- Nekad neieslēdziet ierīci, ja konstatējat bojājumu pazīmes. Šaubu gadījumā sazinieties ar izplatītāju. Telpas izmēram, kurā tiks novietots ledusskapis, jāatbilst 1 m^3 uz katriem 8 g ierīcē izmantotā R-600a aukstumnesēja.
  Jūsu konkrētajā ierīcē izmantotā aukstumnesēja daudzums ir norādīts identifikācijas plāksnītē ierīces iekšpusē.
- Aukstumnesējs, kas izšļācas no caurulēm, varētu aizdegties vai ievainot acis. Ja aukstumnesējs izplūst no caurules, neizmantojiet atklātu liesmu, pārvietojiet visus degošos priekšmetus tālāk no izstrādājuma un nekavējoties izvēdiniet telpu.
  - Pretējā gadījumā var tikt izraisīta aizdegšanās vai eksplozija.
- Lai izvairītos no pārtikas sabojāšanās, lūdzu, ievērojiet tālāk minētos norādījumus.
  - Ilgstoša durvju atvēršana var izraisīt būtisku temperatūras paaugstināšanos ierīces nodalījumos.
  - Regulāri tīriet virsmas, kas var nonākt saskarē ar pārtiku, un pieejamās drenāžas sistēmas.
  - Iztīriet ūdens tvertnes, ja tās nav izmantotas 48 stundas; izskalojiet ūdens padevei pievienoto ūdens sistēmu, ja ūdens padeve nav izmantota 5 dienas.
  - Jēlu gaļu un zivis uzglabājiet ledusskapī piemērotos glabāšanas traukos tā, lai tās nenonāktu saskarē ar citu pārtiku vai neuzpilētu uz tās.
  - Divzvaigžņu saldētas pārtikas nodalījumi ir piemēroti iepriekš sasaldētas pārtikas uzglabāšanai, saldējuma uzglabāšanai vai pagatavošanai un ledus kubiņu gatavošanai.

Untitled-17 5 2025-03-11 9:47:54

Drošības informācija

- Vienas, divu un trīs zvaigžņu nodalījumi nav piemēroti svaigas pārtikas saldēšanai.
- Ja dzesēšanas iekārta tiek atstāta tukša uz ilgu laiku, izslēdziet to, atkausējiet, iztīriet, izžāvējiet un atstājiet durvis atvērtas, lai novērstu pelējuma veidošanos iekārtā.

Svarīgi drošības simboli un piesardzības pasākumi.

Lūdzu, sekojiet visiem šajā rokasgrāmatā sniegtajiem drošības norādījumiem. Šajā rokasgrāmatā tiek izmantoti šādi drošības simboli.

⚠ BRĪDINĀJUMS

Bīstamība vai nedrošas darbības, kas var izraisīt **smagus ievainojumus, īpašuma bojājumus un/vai nāvi**.

⚠ UZMANĪBU!

Bīstamība vai nedrošas darbības, kas var izraisīt **smagus ievainojumus un/vai īpašuma bojājumus**.

PIEZĪME

Noderīga informācija, kas palīdz lietotājam izprast un apzināt ledusskapja sniegtās priekšrocības.

Šo brīdinājuma zīmju nolūks ir brīdināt jūs vai citas personas par iespējamiem ievainojumiem.

Rūpīgi ievērojiet šīs zīmes.

Pēc šīs nodaļas izlasīšanas glabājiet rokasgrāmatu drošā vietā, lai vajadzības gadījumā varētu to izmantot.

Untitled-17 6 2025-03-11 9:47:55

Svarīgi piesardzības pasākumi drošībai

BRĪDINĀJUMS: aizdegšanās risks / viegli uzliesmojoši materiāli

⚠ BRĪDINĀJUMS

- Ierīces uzstādīšanas laikā raugieties, lai strāvas vads netiktu iespiests vai bojāts.
- Nenovietojiet ierīces aizmugurē daudzkontaktu strāvas pagarinātājus vai pārvietojamos strāvas avotus.
- Piepildiet tikai ar dzeramo ūdeni.
- Pievienojiet tikai dzeramā ūdens padevei.
- Neaizsedziet ventilācijas atveres ierīces korpusā vai montāžas struktūrā, ja ierīce ir iebūvēta.
- Atkausēšanas procesa paātrināšanai neizmantojiet mehāniskas ierīces vai citus līdzekļus, izņemot ražotāja ieteiktos.
- Nesabojājiet aukstumnesēja kontūru.
- Nelietojiet ierīces pārtikas produktu nodalījumos elektroierīces, ja vien to nav ieteicis ražotājs.

- Šo ierīci nedrīkst lietot cilvēki (tostarp bērni) ar ierobežotām fiziskajām, uztveres vai garīgajām spējām vai ar nepietiekamu pieredzi un zināšanām, izņemot gadījumus, kad par šo cilvēku drošību atbildīgā persona ir īpaši apmācījusi viņus lietot šo ierīci un nodrošina uzraudzību.

Untitled-17 7 2025-03-11 9:47:55

Drošības informācija

- Šo ierīci var lietot vismaz 8 gadus veci bērni, kā arī cilvēki ar ierobežotām fiziskajām, uztveres un garīgajām spējām vai ar nepietiekamu pieredzi un zināšanām, ja šiem cilvēkiem ir nodrošināta uzraudzība vai drošas lietošanas apmācība un viņi apzinās iespējamo bīstamību. Bērni nedrīkst spēlēties ar ierīci. Ierīces tīrīšanu un apkopi nedrīkst veikt neuzraudzīti bērni. Bērniem 3–8 gadu vecumā ir atļauts ievietot un izņemt produktus no dzesēšanas iekārtām.
- Lai izvairītos no bīstamām situācijām, ja bojāts elektrības vads, tā nomaiņu drīkst veikt tikai ražotājs, tā servisa centra pārstāvis, vai personas ar līdzīgu kvalifikāciju.
- Kontaktligzdai jābūt viegli pieejamai, lai avārijas situācijā ierīci varētu ātri atvienot no barošanas.
  - Tai jāatrodas ārpus ierīces aizmugurējās daļas zonas.
- Neglabājiet šajā ierīcē sprāgstošas vielas, piemēram, aerosola baloniņus ar uzliesmojošu degmaisījumu.
- Ja izstrādājumam ir LED spuldzes, neizjauciet lampiņas pārsegu un LED spuldzes saviem spēkiem.
  - Sazinieties ar “Samsung” servisa centru.
  - Izmantojiet tikai ražotāja vai apkopes speciālistu nodrošinātās LED spuldzes.
- Uzstādīšanai jāizmanto jaunie ierīces komplektācijā iekļautie šļūteņu komplekti, jo vecos šļūteņu komplektus nedrīkst izmantot atkārtoti.
- Pievienojiet ledusskapja ūdens padevi tikai pie dzeramā ūdens padeves. Lai ledus automāts darbotos pareizi, ūdens spiedienam ir jābūt 206-861 kPa (30-125 psi).

Untitled-17 8 2025-03-11 9:47:55

- Lai visefektīvāk izmantotu enerģiju, uzstādiet visus iekšējos elementus, piemēram, grozus, atvilktnes, plauktus ražotāja ieteiktajās pozīcijās.
- Lai nodrošinātu vislabāko produkta energoefektivitāti, lūdzu, saglabājiet visu plauktu, atvilktņu un grozu oriģinālo izvietojumu.

Enerģijas patēriņa samazināšana

- Uzstādiet ierīci vēsā, sausā telpā ar atbilstošu ventilāciju.
- Pārliecinieties, ka ierīce nav pakļauta tiešai saules staru iedarbībai, un nenovietojiet to tiešā siltuma avota (piemēram, radiatora) tuvumā.
  - Energoefektivitātes nodrošināšanai ieteicams neaizklāt ventilācijas atveres vai režģus.
  - Atdzesējiet siltu ēdienu pirms ievietošanas ierīcē.
  - Lai atkausētu saldētu pārtiku, ievietojiet to ledusskapī. Saldēto produktu zemo temperatūru varat izmantot pārtikas atdzesēšanai ledusskapī.
  - Neturiet ierīces durvis pārāk ilgi atvērtas, izņemot ēdienu vai ieliekot to ierīcē.
  - Jo īsāku laika sprīdi durvis ir atvērtas, jo mazāks ledus daudzums izveidosies saldētavā.
  - Regulāri notīriet ledusskapja aizmugurējo daļu. Putekļi palielina enerģijas patēriņu.
  - Neuzstādiet zemāku temperatūru, kā nepieciešams.
  - Pārliecinieties, ka ledusskapja pamatnē un aizmugurējā daļā tiek nodrošina pietiekama gaisa izplūde. Neaizklājiet gaisa ventilācijas atveres.

Untitled-17 9 2025-03-11 9:47:55

- Veicot uzstādīšanu, pārliecinieties, ka ir ievērots pietiekams attālums līdz labajai, kreisajai, aizmugures un augšējai daļai. Tas palīdzēs samazināt enerģijas patēriņu, tādējādi samazinot elektrības izmaksas.

Šo ierīci paredzēts izmantot mājsaimniecībās vai līdzīgos apstākļos, piemēram:

- darbinieku virtuvēs veikalos, birojos vai citās darbavietās;
- lauku mājās, viesnīcās, moteļos un citās dzīvojamajās telpās;
- naktsmītnēs, kurās piedāvā arī brokastis;
- izbraukumu ēdināšanas vai līdzīgos uzņēmumos, kas nenodarbojas ar tiešo tirdzniecību.

Nopietna brīdinājuma zīmes attiecībā uz transportēšanu un uzstādīšanas vietu

⚠ BRĪDINĀJUMS

- Transportējot un uzstādot ierīci, uzmanieties, lai nesabojātu kādu no dzesēšanas kontūra daļām.
  - Aukstumnesējs, kas izplūst no caurules, var aizdegties vai ievainot acis. Ja ir konstatēta noplūde, izvairieties no atklātas liesmas vai iespējamiem aizdegšanās avotiem un vairākas minūtes vēdiniet telpu, kurā novietota ierīce.

Untitled-17 10 2025-03-11 9:47:55

- Šī ierīce satur nelielu daudzumu izobutāna aukstumnesēja (R-600a); tā ir videi nekaitīga, tomēr ugunsnedroša dabasgāze. Transportējot un uzstādot ierīci, uzmanieties, lai nesabojātu kādu no dzesēšanas kontūra daļām.

• Transportējot un uzstādot ledusskapi, nepieskarieties ledusskapja aizmugurē esošajai ūdens šļūtenei.
  - Šādi rīkojoties, var sabojāt ledusskapi, kā rezultātā nebūs iespējams izmantot ūdens dozatoru.

Būtiski svarīgi brīdinājumi par uzstādīšanu

⚠ BRĪDINĀJUMS

• Neuzstādiet ledusskapi mitrā vietā, kā arī vietās, kur tas varētu saskarties ar ūdeni.
  - Bojāta elektrisko detaļu izolācija var izraisīt elektriskās strāvas triecienu vai aizdegšanos.

• Nenovietojiet ledusskapi tiešos saules staros un vietās, kur to ietekmē karstums no plītīm, telpu sildītājiem vai citām ierīcēm.

• Nepievienojiet vienam universālam elektrības kontaktligzdu blokam vairākas ierīces. Ledusskapim vienmēr jābūt pievienotam pie atsevišķa strāvas padeves avota, kura nominālais spriegums atbilst ledusskapja nominālu plāksnītē norādītajam.
  - Tādējādi ir nodrošināta optimāla darbība un novērsta iekšējo elektroshēmu pārslodze, kas pārkarsušu vadu dēļ var izraisīt ugunsbīstamību.

Untitled-17 11 2025-03-11 9:47:55

Drošības informācija

- Ja sienas kontaktligzda ir vaļīga, neievietojiet tajā elektrības kontaktdakšu.
  - Iespējams elektriskās strāvas trieciena vai aizdegšanās risks.
- Neizmantojiet vadu, ja tas ir saplaisājis vai nodilis vada vidusdaļā vai pie kāda no vada galiem.
- Pārmērīgi nelokiet strāvas vadu un nenovietojiet uz tā smagus priekšmetus.
- Nevelciet un pārmērīgi nelokiet strāvas vadu.
- Nesagrieziet un nesasieniet strāvas vadu.
- Neaizāķējiet strāvas vadu aiz kāda metāla priekšmeta, nenovietojiet uz vada smagus priekšmetus, neievietojiet strāvas vadu starp priekšmetiem, kā arī neiebīdiet to telpā aiz ierīces.
- Pārvietojiet ledusskapi uzmanīgi, lai ar to nesaspiestu vai nesabojātu strāvas vadu.
  - Tādējādi var izraisīt elektriskās strāvas triecienu vai aizdegšanos.
- Nekad neatvienojiet ledusskapi, raujot strāvas vadu. Vienmēr cieši satveriet spraudni un uzmanīgi izvelciet to no kontaktligzdas.
  - Vada bojājumi var izraisīt īsslēgumu, aizdegšanos un/vai elektriskās strāvas triecienu.
- Neizmantojiet ledusskapja tuvumā aerosolus.
  - Izmantojot ledusskapja tuvumā aerosolus, var izraisīt sprādzienu vai aizdegšanos.
- Neuzstādiet šo ierīci sildītāju un degošu materiālu tuvumā.
- Neuzstādiet šo ierīci vietās, kur var notikt gāzes noplūde.
  - Tādējādi var izraisīt elektriskās strāvas triecienu vai aizdegšanos.

Untitled-17 12 2025-03-11 9:47:55

- Pirms ledusskapja lietošanas tas jānovieto pareizi un jāuzstāda saskaņā ar rokasgrāmatas norādījumiem.
- Pievienojiet elektrības kontaktdakšu pareizā pozīcijā, lai vads karātos lejup.
  - Ja pievienosit elektrības kontaktdakšu otrādi, vads var tikt noslēgts un izraisīt aizdegšanos vai elektriskās strāvas triecienu.
- Pārliecinieties, ka ledusskapja aizmugures daļa nesaspiež un nebojā elektrības kontaktdakšu.
- Pēc izsaiņošanas uzglabājiet iepakojuma materiālus bērniem nepieejamā vietā.
  - Uzliekot iepakojuma materiālus uz galvas, bērns var nosmakt.
- Neuzstādiet šo ierīci mitrā, eļļainā vai putekļainā vidē vai vietā, kas pakļauta tiešiem saules stariem un ūdenim (lietus pilēm).
  - Bojāta elektrisko detaļu izolācija var izraisīt elektriskās strāvas triecienu vai aizdegšanos.
- Ja ledusskapī ir uzkrājušies putekļi vai ūdens, atvienojiet elektrības kontaktdakšu un sazinieties ar savu „Samsung Electronics" servisa centru.
  - Pretējā gadījumā iespējama aizdegšanās.
- Nestāviet uz ierīces un nenovietojiet uz tās priekšmetus (piemēram, veļu, aizdegtas sveces, aizdegtas cigaretes, traukus, ķimikālijas, metāla priekšmetus u. c.).
  - Tādējādi var izraisīt elektriskās strāvas triecienu, aizdegšanos, problēmas ar izstrādājumu vai traumas.
- Pirms izstrādājuma sākotnējās pievienošanas elektrotīklam, jums jānoņem visas plastmasas aizsargplēves.

Untitled-17 13 2025-03-11 9:47:55

Drošības informācija

- Pieskatiet bērnus, lai nepieļautu rotaļas ar durvju regulēšanas atspergredzeniem vai ūdens caurules skavām.
  - Aizrijoties ar atspergredzenu vai ūdens caurules skavu, bērns var nosmakt. Glabājiet atspergredzenus un ūdens caurules skavas bērniem nepieejamā vietā.
- Ledusskapis ir droši jāiezemē.
  - Pirms ierīces daļu pārbaudes vai labošanas vienmēr pārliecinieties, ka ledusskapis ir iezemēts. Strāvas noplūde var radīt nopietnu elektriskās strāvas triecienu.
- Iezemēšanai nekad neizmantojiet gāzes caurules, tālruņu vadus vai citus iespējamos zibens uztvērējus.
  - Ledusskapis jāiezemē, lai novērstu elektrības noplūdi vai elektriskās strāvas triecienu, ko izraisa strāvas noplūde no ledusskapja.
  - Tā var izraisīt elektriskās strāvas triecienu, aizdegšanos, sprādzienu vai problēmas ar izstrādājumu.
- Elektrības kontaktdakšu stingri iespraudiet sienas kontaktligzdā. Neizmantojiet bojātu elektrības spraudni, bojātu strāvas vadu vai vaļīgu sienas kontaktligzdu.
  - Tādējādi var izraisīt elektriskās strāvas triecienu vai aizdegšanos.
- Ledusskapja drošinātāja maiņa jāuztic kvalificētam tehniķim vai servisa uzņēmumam.
  - Pretējā gadījumā iespējams elektriskās strāvas trieciens vai savainojumi.

Untitled-17 14 2025-03-11 9:47:55

Brīdinājumi par uzstādīšanu

⚠ UZMANĪBU!

- Raugieties, lai ap ledusskapi būtu pietiekami daudz brīvas vietas, un uzstādiet to uz līdzenas virsmas.
  - Ja ledusskapis neatrodas uz līdzenas virsmas, var pasliktināties tā dzesēšanas efektivitāte un ilgmūžība.
- Pēc ierīces uzstādīšanas un ieslēgšanas nogaidiet 2–3 stundas un tikai pēc tam ievietojiet tajā pārtikas produktus.
- Mēs stingri iesakām ledusskapja uzstādīšanu uzticēt kvalificētam tehniķim vai servisa uzņēmumam.
  - Pretējā gadījumā var izraisīt elektriskās strāvas triecienu, aizdegšanos, sprādzienu, problēmas ar izstrādājumu vai ievainojumus.

Būtiski svarīgi brīdinājumi par lietošanu

⚠ BRĪDINĀJUMS

- Neievietojiet elektrības kontaktdakšu sienas kontaktligzdā ar slapjām rokām.
  - Tā var izraisīt elektriskās strāvas triecienu.
- Neuzglabājiet uz ierīces nekādus priekšmetus.
  - Atverot vai aizverot durvis, priekšmeti var nokrist un radīt traumas un/vai materiālus zaudējumus.

Untitled-17 15 2025-03-11 9:47:55

Drošības informācija

- Neievietojiet rokas, kājas vai metāla priekšmetus (piemēram, irbulīšus utt.) ledusskapja apakšdaļā vai aizmugurē.
  - Tādējādi var izraisīt elektriskās strāvas triecienu vai traumas.
  - Asas malas var radīt ievainojumus.
- Nepieskarieties saldētavas iekšsienām vai saldētavā uzglabātiem produktiem ar slapjām rokām.
  - Šādi var apsaldēt rokas.
- Nenovietojiet uz ledusskapja priekšmetus, kas pildīti ar ūdeni.
  - Ūdenim izlīstot, iespējams aizdegšanās vai elektriskās strāvas trieciena risks.
- Neglabājiet ledusskapī gaistošas vai uzliesmojošas vielas vai priekšmetus (benzolu, šķīdinātāju, propāna gāzi, spirtu, ēteri, sašķidrināto gāzi un līdzīgus izstrādājumus).
  - Šis ledusskapis ir paredzēts tikai pārtikas produktu glabāšanai.
  - Tādējādi var izraisīt sprādzienu vai aizdegšanos.
- Pieskatiet bērnus, lai viņi nerotaļātos ar ierīci.
  - Netuviniet pirkstus “saspiešanas punktu” zonām. Atstarpes starp durvīm un korpusu ir nelielas. Ja šajā zonā ir bērni, durvis atveriet uzmanīgi.
- Nelieciet pirkstus vai bērnu pirkstus starp durvīm.
  - Netuviniet pirkstus kreisās un labās puses durvju spraugām. Atveriet durvis uzmanīgi, ja pirksti atrodas starp durvīm.
- Neļaujiet bērniem šūpoties durvīs vai uz durvju lādēm. Tādējādi var gūt nopietnus ievainojumus.
- Neļaujiet bērniem kāpt ledusskapī. Viņi var iesprūst.

Untitled-17 16 2025-03-11 9:47:56

- Nelieciet rokas apakšējā nodalījumā zem ierīces.
  - Asas malas var radīt ievainojumus.
- Neglabājiet ledusskapī farmaceitiskus izstrādājumus, zinātnisko materiālu vai pret zemu temperatūru jutīgus izstrādājumus.
  - Ledusskapī nedrīkst uzglabāt produktus, kuriem ir nepieciešama precīza uzglabāšanas temperatūra.
- Ja saožat medicīnisku smaržu vai dūmus, nekavējoties atvienojiet strāvas kontaktdakšu un sazinieties ar "Samsung Electronics" servisa centru.
- Ja ledusskapī uzkrājušies putekļi vai ūdens, atvienojiet elektrības kontaktdakšu un sazinieties ar "Samsung Electronics" servisa centru.
  - Pretējā gadījumā iespējama aizdegšanās.
- Neļaujiet bērniem kāpt uz atvilktnes vāka.
  - Atvilktne var salūzt un bērni var paslīdēt.
- Neatstājiet vaļā ledusskapja durvis, ja ierīci nepieskatāt, un neļaujiet bērniem kāpt ledusskapī.
- Neļaujiet zīdaiņiem vai bērniem kāpt atvilktnē.
  - Iesprūstot var nosmakt, tādējādi izraisot nāvi, vai gūt ievainojumus.
- Nepārpildiet ledusskapi ar ēdienu.
  - Atverot durvis, var izkrist priekšmeti un radīt traumas vai materiālus zaudējumus.
- Neizsmidziniet uz ierīces virsmas gaistošas vielas, piemēram, insekticīdu.
  - Tas ne vien kaitē cilvēkiem, bet arī var izraisīt elektriskās strāvas triecienu, aizdegšanos vai problēmas ar izstrādājumu.

Untitled-17 17 2025-03-11 9:47:56

Drošības informācija

- Nelieciet pirkstus vai jebkādus priekšmetus ūdens dozatora atverē, ledus teknē un ledus automāta spainī.
  - Tādējādi iespējams gūt ievainojumus vai radīt bojājumus.
- Ledusskapja tuvumā neizmantojiet un nenovietojiet pret temperatūru jutīgas vielas, piemēram, viegli uzliesmojošus aerosolus, uzliesmojošus priekšmetus, sauso ledu, medikamentus vai ķimikālijas.
- Neizmantojiet fēnu ledusskapja iekšpuses žāvēšanai. Neievietojiet ledusskapī aizdegtu sveci nepatīkamas smakas novēršanai.
  - Tādējādi var izraisīt elektriskās strāvas triecienu vai aizdegšanos.
- Ūdens tvertnes, ledus paplātes un ūdens kubiņu piepildīšanai izmantojiet tikai dzeramo ūdeni (minerālūdeni vai attīrītu ūdeni).
  - Nelejiet tvertnē tēju, sulu vai sporta dzērienus; tādā veidā var sabojāt ledusskapi.
- Nestāviet uz ierīces un nenovietojiet uz tās priekšmetus (piemēram, veļu, aizdegtas sveces, aizdegtas cigaretes, traukus, ķimikālijas, metāla priekšmetus u. c.). Tādējādi var izraisīt elektriskās strāvas triecienu, aizdegšanos, problēmas ar izstrādājumu vai traumas. Nenovietojiet uz ierīces traukus, kas pildīti ar ūdeni.
  - Ūdenim izlīstot, iespējams aizdegšanās vai elektriskās strāvas trieciena risks.
- Neskatieties tieši uz ultravioleto staru LED lampu ilgāku laiku.
  - Ultravioletie stari var izraisīt acs saspringumu.

Untitled-17 18 2025-03-11 9:47:56

- Neievietojiet plauktu otrādi. Plaukta aizturis varētu nedarboties.
  - Krītošs stikla plaukts var radīt ievainojumus.
- Ja ir konstatēta gāzes noplūde, izvairieties no atklātas liesmas vai iespējamiem aizdegšanās avotiem un vairākas minūtes vēdiniet telpu, kurā ir ierīce.
  - Nepieskarieties ierīcei vai strāvas vadam.
  - Nelietojiet ventilācijas ventilatoru.
  - Dzirkstele var izraisīt elektriskās strāvas triecienu vai aizdegšanos.
- Pudeles jāuzglabā cieši kopā, lai tās neizkristu.
- Šis izstrādājums paredzēts tikai pārtikas produktu uzglabāšanai mājas apstākļos.
- Nemēģiniet saviem spēkiem remontēt, izjaukt vai pārveidot ierīci.
- Neizmantojiet drošinātāju (piemēram, vara, tērauda stiepli, u. c.), kas neatbilst standarta drošinātājam.
- Ja jūsu ledusskapim vajadzīgs remonts vai atkārtota uzstādīšana, sazinieties ar tuvāko servisa centru.
  - Pretējā gadījumā var izraisīt elektriskās strāvas triecienu, aizdegšanos, problēmas ar izstrādājumu vai gūt ievainojumus.
- Ja no ledusskapja izdalās deguma smaka vai izplūst dūmi, nekavējoties atvienojiet ledusskapi no elektrotīkla un sazinieties ar “Samsung Electronics” servisa centru.
  - Pretējā gadījumā pastāv elektriskās strāvas trieciena vai aizdegšanās risks.

Untitled-17 19 2025-03-11 9:47:56

Drošības informācija

- Pirms ledusskapja iekšējās lampiņas nomaiņas izņemiet strāvas kontaktdakšu no kontaktligzdas.
  - Pretējā gadījumā pastāv elektriskās strāvas trieciena risks.
- Ja, mainot spuldzi, kas nav LED spuldze, rodas problēmas, sazinieties ar “Samsung” servisa centru.
- Elektrības kontaktdakšu stingri iespraudiet sienas kontaktligzdā.
- Neizmantojiet bojātu elektrības kontaktligzdu, bojātu strāvas vadu vai vaļīgu sienas kontaktligzdu.
  - Tādējādi var izraisīt elektriskās strāvas triecienu vai aizdegšanos.

Untitled-17 20 2025-03-11 9:47:56

Brīdinājumi par lietošanu

⚠ UZMANĪBU!

- No jauna nesasaldējiet atkausētus pārtikas produktus.
  - Saldētā un atkausētā pārtika kaitīgās baktērijas savairosies ātrāk nekā svaigā.
  - Otrajā atkausēšanā sadalīsies vēl vairāk šūnu, izskalojot šķidrumu un mainot produkta integritāti.
- Neatkausējiet gaļu istabas temperatūrā.
  - Drošība būs atkarīga no tā, vai rīcība ar neapstrādāto produktu ir bijusi pareiza.
- Neievietojiet saldētavā stikla traukus, pudeles vai gāzētus dzērienus.
  - Trauks varētu sasalt un saplīst, radot ievainojumus.
- Izmantojiet tikai kopā ar ledusskapi piegādāto ledus automātu.
- Ja būsit prombūtnē ilgāku laika periodu (piemēram, dodoties atvaļinājumā) un neizmantosiet ūdens vai ledus automātus, noslēdziet ūdens padeves vārstu.
  - Pretējā gadījumā var rasties ūdens noplūde.
- Ja neizmantosiet ledusskapi ļoti ilgu laika periodu (3 nedēļas vai ilgāk), iztukšojiet ledusskapi, tostarp ledus spaini, atvienojiet to no strāvas, noslēdziet ūdens padeves vārstu, noslaukiet uz tā iekšsienām uzkrājušos mitrumu un atstājiet durvis atvērtas, lai novērstu pelējuma un smakas veidošanos.

Untitled-17 21 2025-03-11 9:47:56

Drošības informācija

- Lai izstrādājums darbotos optimāli, ievērojiet tālāk minētos norādījumus.
  - Pārtikas produktus nelieciet pārāk tuvu ventilācijas atverēm ierīces aizmugurē, jo tie var traucēt brīvai gaisa cirkulācijai ledusskapja nodalījumā.
  - Pirms produktu ievietošanas ledusskapī rūpīgi ietiniet tos vai ielieciet gaisa necaurlaidīgos traukos.
  - Ievērojiet saldēto produktu maksimālo glabāšanas laiku un derīguma termiņus.
  - Ledusskapi nav nepieciešams atvienot no strāvas avota, ja plānojat būt prombūtnē mazāk kā trīs nedēļās. Tomēr, ja būsiet prombūtnē ilgāk nekā trīs nedēļas, izņemiet visus pārtikas produktus un ledus spainī esošo ledu, atvienojiet ledusskapi no strāvas, noslēdziet ūdens padeves vārstu, noslaukiet uz tā iekšsienām uzkrājušos mitrumu un atstājiet durvis atvērtas, lai novērstu pelējuma un smakas veidošanos.
- Garantijas serviss un pārveidojumi
  - "Samsung" garantijas serviss neattiecas uz izmaiņām vai pārveidojumiem, ko trešā puse veikusi šai gatavajai ierīcei; turklāt "Samsung" neuzņemas atbildību par drošības problēmām un bojājumiem, kas radušies pēc trešās puses veiktiem pārveidojumiem.
- Neaizsedziet gaisa atveres ledusskapja iekšpusē.
  - Aizsprostojot gaisa atveres, īpaši ar plastmasas maisiņu, ledusskapi var pārdzesēt. Ja šis dzesēšanas periods ieilgst, ūdens filtrs var plīst un izraisīt ūdens noplūdi.
- Izmantojiet tikai ar ledusskapi piegādāto ledus automātu.

Untitled-17 22 2025-03-11 9:47:56

- Izslaukiet tā iekšpusē uzkrājušos mitrumu un atstājiet durvis atvērtas.
  - Pretējā gadījumā ledusskapī var veidoties smaka un pelējums.
- Ja ledusskapis ir atvienots no strāvas avota, pirms atkārtotas pievienošanas jānogaida vismaz piecas minūtes.
- Ja ledusskapis ir samircis ūdenī, izņemiet strāvas kontaktdakšu un sazinieties ar "Samsung Electronics" servisa centru.
- Neskrāpējiet un spēcīgi nespiediet stikla virsmas.
  - Saplīsis stikls var izraisīt traumas un/vai īpašuma bojājumus.
- Ūdens tvertnē un ledus kubiņu paplātē lejiet tikai dzeramo ūdeni (ūdensvada ūdens, minerālūdens vai attīrīts ūdens).
  - Nelejiet tvertnē tēju vai sporta dzērienus. Šādi rīkojoties, var sabojāt ledusskapi.
- Veicot šīs darbības, raugieties, lai neiesprūstu pirksti.
- Ja ledusskapis tiek applūdināts, sazinieties ar tuvāko servisa centru.
  - Iespējams elektriskās strāvas trieciens vai aizdegšanās risks.
- Neglabājiet ledusskapja durvju plauktu tvertnēs augu eļļu. Eļļa var sabiezēt, kā rezultātā tā kļūst negaršīga un grūti lietojama. Tāpat eļļa var izšļakstīties no atvērtā iepakojuma, un rezultējošā eļļas noplūde var izraisīt durvju plauktu tvertņu plaisāšanu. Pēc eļļas iepakojuma atvēršanas to ieteicams uzglabāt vēsā un aptumšotā vietā, piemēram, virtuves skapītī vai pieliekamajā.
  - Augu eļļas piemēri: olīveļļa, kukurūzas eļļa, vīnogu kauliņu eļļa u.c.

Untitled-17 23 2025-03-11 9:47:56

Drošības informācija

Brīdinājumi par tīrīšanu

⚠ UZMANĪBU!

- Neizsmidziniet ūdeni tieši uz ledusskapja iekšējām vai ārējām virsmām.
  - Iespējama aizdegšanās vai elektriskās strāvas trieciens.
- Neizmantojiet fēnu ledusskapja iekšpuses žāvēšanai.
- Neievietojiet ledusskapī aizdegtu sveci, lai novērstu nepatīkamu smaku.
  - Tādējādi var izraisīt elektriskās strāvas triecienu vai aizdegšanos.
- Neizsmidziniet uz displeja tīrīšanas līdzekļus.
  - No displeja var atdalīties drukātie burti.
- Ja ierīcē iekļuvušas nepiemērotas vielas, piemēram, ūdens, atvienojiet strāvas kontaktdakšu un sazinieties ar tuvāko servisa centru.
  - Pretējā gadījumā ir iespējams elektriskās strāvas trieciens vai aizdegšanās.
- Lai notīrītu svešķermeņus vai putekļus no elektrības kontaktdakšas metāla spailēm, izmantojiet tīru, sausu drānu. Spraudņa tīrīšanai neizmantojiet slapju vai mitru drānu.
  - Pretējā gadījumā iespējama aizdegšanās vai elektriskās strāvas trieciens.
- Netīriet ierīci, smidzinot ūdeni tieši uz tās.
- Neizmantojiet tīrīšanai benzolu, šķīdinātāju, līdzekli “Clorox” vai hlorīdu.
  - Tie var sabojāt ierīces virsmu un izraisīt aizdegšanos.

Untitled-17 24 2025-03-11 9:47:56

- Nelieciet pirkstus vai jebkādus priekšmetus ūdens padeves atverē.
  - Tādējādi iespējams gūt ievainojumus vai radīt bojājumus.
- Pirms tīrīšanas vai apkopes izņemiet ierīces kontaktdakšu no sienas kontaktligzdas.
  - Pretējā gadījumā ir iespējams elektriskās strāvas trieciens vai aizdegšanās.
- Ledusskapja tīrīšanai izmantojiet tīru sūkli vai mīkstu drānu, kas samitrināta siltā ūdenī, kam pievienots neitrāls mazgāšanas līdzeklis.
- Nelietojiet abrazīvus vai spēcīgas iedarbības tīrīšanas līdzekļus, piemēram, logu tīrīšanas aerosolus, abrazīvas tīrīšanas pastas, viegli uzliesmojošus šķidrumus, sālsskābi, tīrīšanas vasku, koncentrētus mazgāšanas līdzekļus, balinātājus vai tīrīšanas līdzekļus, kas satur naftas produktus, lai tīrītu ierīces ārējās virsmas (durvis un korpusu), plastmasas detaļas, durvju un iekšējos paneļus un blīvējumus.
  - Tie var saskrāpēt vai bojāt izmantotos materiālus.
- Netīriet stikla plauktus vai pārsegus ar siltu ūdeni, kamēr tie ir auksti. Stikla plaukti un pārsegi var saplīst, ja tie tiek pakļauti straujām temperatūras maiņām vai triecienam, piemēram, uzsitot vai nometot zemē.

Untitled-17 25 2025-03-11 9:47:56

Drošības informācija

Būtiski svarīgi brīdinājumi par likvidēšanu

⚠ BRĪDINĀJUMS

- Izstrādājuma iesaiņojuma materiālus likvidējiet videi nekaitīgā veidā.
- Pirms likvidēšanas pārliecinieties, vai ierīces aizmugurē nav bojāta kāda no caurulēm.
- Likvidējot šo ledusskapi, noņemiet durvis, durvju blīves un durvju fiksatoru, lai iekšpusē nevarētu tikt iesprostoti mazi bērni vai dzīvnieki. Pieskatiet bērnus, lai viņi nerotaļātos ar ierīci. Ierīcē iesprostots bērns var savainoties vai nosmakt.
  - Ierīcē iesprostots bērns var tikt savainots vai nosmakt.
- Izolācijai ir izmantots ciklopentāns. Izolācijas materiāla gāzēm ir jāievēro īpaša likvidēšanas procedūra. Sazinieties ar vietējām iestādēm un noskaidrojiet informāciju par videi drošu šā izstrādājuma likvidēšanu.
- Pēc izsaiņošanas noglabājiet iepakojuma materiālus bērniem nepieejamā vietā, jo tie var būt bīstami.
  - Uzmaucot maisiņu galvā, bērns var nosmakt.

Citi padomi pareizai izmantošanai

- Elektroapgādes traucējumu gadījumā sazinieties ar vietējo elektroenerģijas uzņēmumu un noskaidrojiet, kad traucējumi tiks novērsti.
  - Vairākums elektroapgādes traucējumu, kurus novērš stundas vai divu stundu laikā, neietekmē ledusskapja temperatūru. Tomēr strāvas padeves pārtraukuma laikā centieties iespējami retāk atvērt durvis.

Untitled-17 26 2025-03-11 9:47:56

- Ja strāvas padeves pārtraukums ir ilgāks par 24 stundām, izņemiet un izmetiet visus saldētos produktus.

- Ja ledusskapis ilgāku laiku stāv vietā, kur apkārtējā gaisa temperatūra pastāvīgi ir zemāka par ierīces darbībai paredzēto temperatūru, ledusskapis var darboties ar pārtraukumiem (saldētie produkti var kust vai saldētās pārtikas nodalījumā var paaugstināties temperatūra).
- Atsevišķi produkti, ja tos uzglabā augstākā temperatūrā, varētu sabojāties.
- Jūsu ierīcē neveidojas apsarmojums, tāpēc tā nav manuāli jāatkausē. Tas notiek automātiski.
- Temperatūras paaugstināšanās atkausēšanas laikā atbilst ISO prasībām. Ja ierīces atkausēšanas laikā vēlaties novērst nevēlamu sasaldētās pārtikas temperatūras paaugstināšanos, ietiniet sasaldēto pārtiku vairākās avīzes kārtās.
- No jauna nesasaldējiet iepriekš pilnībā atkausētus pārtikas produktus.
- Temperatūra divu zvaigžņu sadaļā (sadaļās) vai nodalījumā (nodalījumos), kas apzīmēti ar divām zvaigznēm (**), ir nedaudz augstāka nekā citā saldētavas nodalījumā (nodalījumos).
  Divu zvaigžņu sadaļas (sadaļu) vai nodalījuma (nodalījumu) izvietojums ir redzams lietošanas pamācībā un/vai ierīcē, kad tā tiek piegādāta.

Untitled-17 27 2025-03-11 9:47:56

Drošības informācija

Norādījumi par EEIA

Izstrādājuma pareiza likvidēšana (Attiecas uz nolietotām elektriskām un elektroniskām ierīcēm)

(Piemērojams valstīs ar atsevišķām savākšanas sistēmām)

Šis uz izstrādājuma un tā piederumiem vai pievienotajā dokumentācijā izvietotais marķējums norāda, ka izstrādājumu un tā elektroniskos piederumus (piem., uzlādes ierīci, austiņas, USB kabeli) pēc ekspluatācijas laika beigām nedrīkst likvidēt kopā ar citiem sadzīves atkritumiem. Lai nepieļautu atkritumu nekontrolētas likvidēšanas radītu varbūtēju kaitējumu videi un cilvēku veselībai, lūdzam minētās ierīces nošķirt no citiem atkritumiem un disciplinēti nodot pienācīgai pārstrādei, tā sekmējot materiālo resursu atkārtotu izmantošanu.

Lai uzzinātu, kur un kā minētās ierīces iespējams nodot ekoloģiski drošai pārstrādei, mājsaimniecībām jāsazinās ar izstrādājuma pārdevēju vai savu pašvaldību.

Iestādēm un uzņēmumiem jāsazinās ar izstrādājuma piegādātāju un jāiepazīstas ar pirkuma līguma nosacījumiem. Izstrādājumu un tā elektroniskos piederumus nedrīkst nodot likvidēšanai kopā ar citiem iestāžu un uzņēmumu atkritumiem.

Informāciju par Samsung saistībām attiecībā pret apkārtējo vidi un produktu normatīvajām prasībām, piem., ķimikāliju reģistrēšanu, vērtēšanu, licencēšanu un ierobežošanu (REACH), elektrisko un elektronisko iekārtu atkritumiem (WEEE), baterijām, skatiet mūsu ilgstpējības tīmekļa vietnē, kas pieejama www.samsung.com.

(Tikai izstrādājumiem, kas pārdoti Eiropas valstīs un Apvienotajā Karalistē)

Untitled-17 28 2025-03-11 9:47:57

Uzstādīšana

Pirms šā ledusskapja lietošanas rūpīgi izpildiet šos norādījumus, lai nodrošinātu pareizu uzstādīšanu un novērstu nelaimes gadījumu iespējamību.

⚠ **BRĪDINĀJUMS**

- Izmantojiet ledusskapi tikai šajā lietotāja rokasgrāmatā aprakstītajam nolūkam.
- Visas apkopes darbības jāveic kvalificētam tehniķim.
- Izstrādājuma iepakojuma materiālu likvidējiet atbilstoši vietējiem noteikumiem.
- Lai izvairītos no elektriskās strāvas trieciena, atvienojiet strāvas vadu pirms veicat apkopes darbus vai detaļu nomaiņu.

Untitled-17 29 2025-03-11 9:47:57

Uzstādīšana

Ledusskapja pārskats

Jūsu ledusskapja faktiskais izskats var atšķirties atkarībā no modeļa un valsts.

A tips

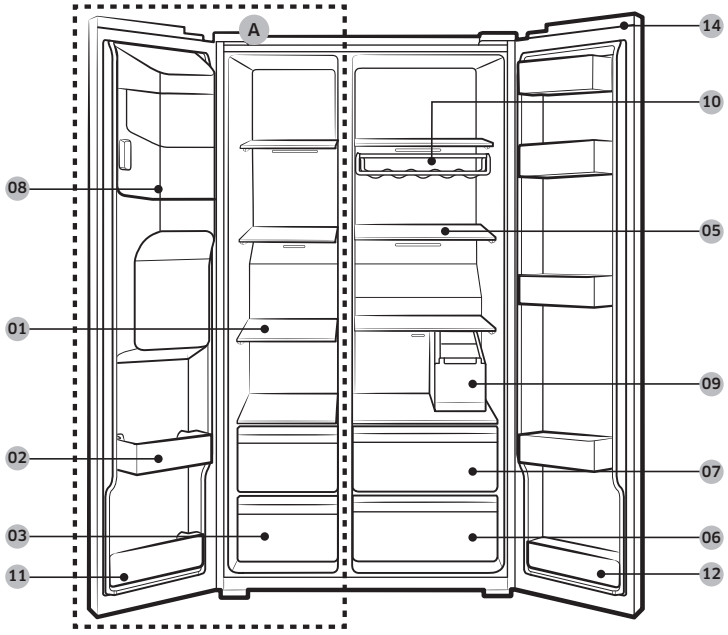

Untitled-17 30 2025-03-11 9:47:57

B tips

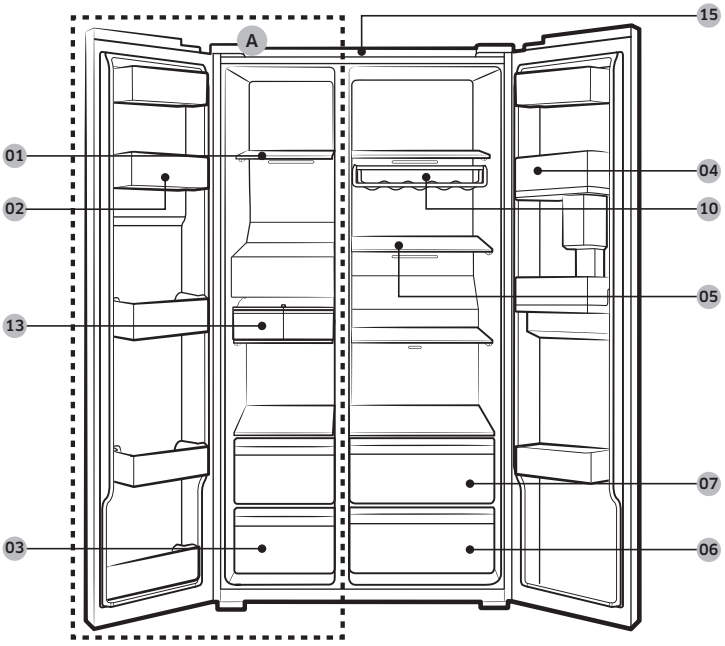

01 Saldētavas plaukti
02 Daudzfunkcionālais saldētavas durvju plaukts
03 Žāvētas pārtikas produktu un gaļas glabāšanas atvilktne
04 Ledusskapja durvju plaukts
05 Ledusskapja plaukti
06 Dārzeņu atvilktne
07 Daudzfunkcionālā atvilktne
08 Ledus automāta spainis **
09 Ūdens tvertne *
10 Vīna plaukts *
11 Apakšējais saldētavas plaukts
12 Apakšējais ledusskapja durvju plaukts *
13 Automātiskais ledus automāts *
14 Slēdža pārsegs *
15 Režģa filtrs *

A. Saldētava
* Tikai attiecīgajiem modeļiem
** Tikai modeļiem ar dozatoru

Untitled-17 31 2025-03-11 9:47:57

Uzstādīšana

PIEZĪME

Olu trauka izskats var atšķirties atkarībā no modeļa.

⚠ **UZMANĪBU!**

Parastajiem modeļiem nemainiet saldētavas plauktu pozīciju. Saldētavas plauktiem ir dažādi garumi, un, ja mainīt pozīciju, jūs varat sabojāt produktu, aizverot durvis.

Uzstādīšanas darbības

1. DARBĪBA Izvēlieties vietu

Vietas prasības:

- stabila līdzena virsma bez paklāja vai grīdas seguma, kas varētu aizšķērsot ventilāciju;
- tālu no tiešiem saules stariem;
- pietiekami daudz vietas durvju atvēršanai un aizvēršanai;
- tālu no siltuma avotiem;
- pietiekami daudz vietas tehniskajai apkopei un apkopei;

Untitled-17 32 2025-03-11 9:47:57

Atstarpe

Uzstādīšanai nepieciešamās platības prasības skatiet attēlos un tabulā.

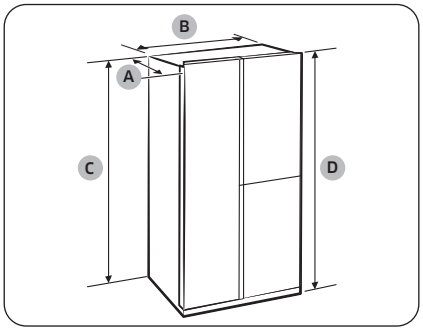

Dziļums „A”	726
Platums „B”	912
Augstums „C”	1746
Kopējais augstums „D”	1784

(mērvienība: mm)

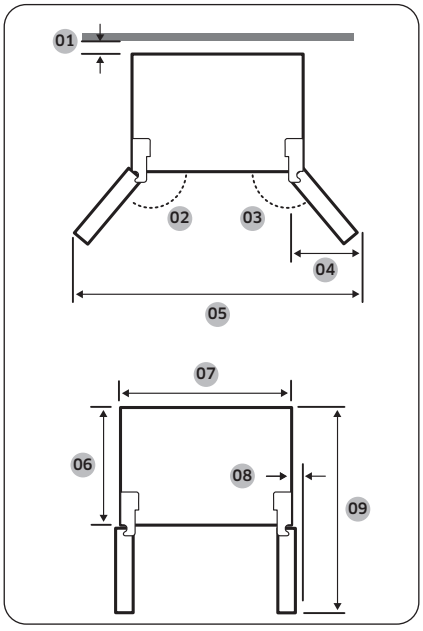

01	ieteicams ne mazāk kā 50 mm
02	165°
03	170°
04	564 mm
05	1730 mm
06	620 mm
07	912 mm
08	30 mm (bez roktura)
09	1175 mm

PIEZĪME

Iepriekšējā tabulā norādītie mērījumi var atšķirties atkarībā no mērīšanas metodes.

Untitled-17 33 2025-03-11 9:47:58

Uzstādīšana

2. DARBĪBA Atstarpe (tikai attiecīgajiem modeļiem)

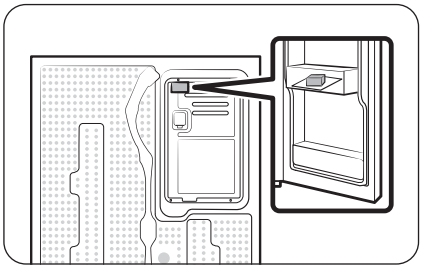

1. Atveriet durvis un atrodiet komplektācijā iekļauto starpliku.
2. Izsaiņojiet starpliku un pievienojiet to ledusskapja aizmugurē, kā parādīts attēlā. Tā palīdz nodrošināt gaisa cirkulāciju aizmugures sienā un samazināt elektroenerģijas patēriņu.

3. DARBĪBA Novietošana uz grīdas

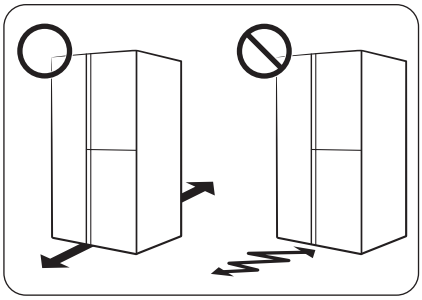

- Virsmai ledusskapja uzstādīšanas vietā jāspēj noturēt pilnīgi piekrautu ledusskapi.
- Lai saudzētu grīdu, zem katras ledusskapja kājas palieciet lielu kartona gabalu.
- Lai saudzētu grīdu, pēc novietošanas galīgajā pozīcijā nepārvietojiet ledusskapi, izņemot gadījumus, kad tas vajadzīgs. Ja ledusskapis jāpārvieto, pārvietošanas ceļā paklājiet plānu papīru vai drānu, piemēram, vecu paklāju.

PIEZĪME

Ja ledusskapi nav iespējams transportēt cauri ieejas durvīm tā izmēra dēļ, skatiet sadaļu „**Durvju noņemšana ienešanai telpā**”, kas atrodama nodaļā „Uzstādīšana”.

Untitled-17 34 2025-03-11 9:47:58

4. DARBĪBA Noregulējiet regulējamās kājas

Priekšējās daļas augstuma noregulēšana

⚠ **UZMANĪBU!**

- Ledusskapja nolīmeņošana ir jāveic uz līdzenas, stabilas grīdas. Pretējā gadījumā var rasties ledusskapja bojājumi vai traumas.
- Nolīmeņošana ir jāveic, kad ledusskapis ir tukšs. Pārbaudiet, vai ledusskapī nav palikuši kādi pārtikas produkti.
- Drošības labad priekšu iestatiet nedaudz augstāk par aizmuguri.

Ledusskapi var nolīmeņot, izmantojot priekšējās kājas, kas nolīmeņošanas nolūkā ir aprīkots ar speciālu skrūvi (līmeņotāju). Nolīmeņošanai izmantojiet plakano skrūvgriezi.

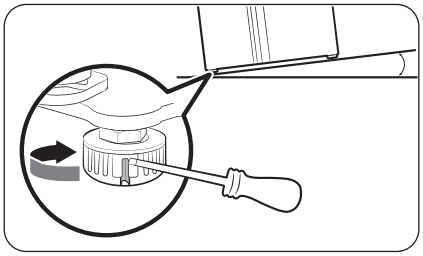

Lai pielāgotu augstumu saldētavas pusē:
Ievietojiet plakano skrūvgriezi saldētavas puses priekšējās kājas līmeņotājā. Grieziet līmeņotāju pulksteņrādītāju kustības virzienā, lai paceltu, vai grieziet pretēji pulksteņrādītāju kustības virzienam, lai nolaistu.

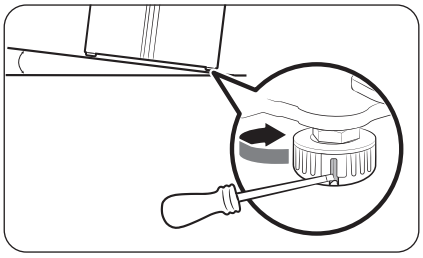

Lai pielāgotu augstumu ledusskapja pusē:
Ievietojiet plakano skrūvgriezi ledusskapja puses priekšējās kājas līmeņotājā. Grieziet līmeņotāju pulksteņrādītāju kustības virzienā, lai paceltu, vai grieziet pretēji pulksteņrādītāju kustības virzienam, lai nolaistu.

Aizmugurējās daļas regulēšana (tikai attiecīgajiem modeļiem)

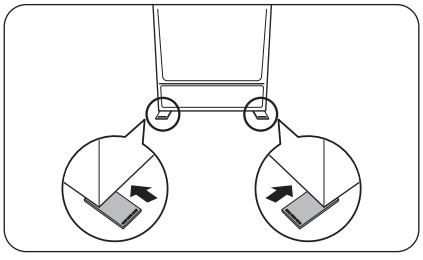

Jums jāpaceļ ledusskapja aizmugurējā daļa, lai to nolīmeņotu; var izmantot nodrošināto(-s) līmeņa regulēšanas paliktņi(-us). Sekojiet šim instrukcijām, lai paceltu ledusskapja aizmugurējo daļu.

Untitled-17 35 2025-03-11 9:47:59

Uzstādīšana

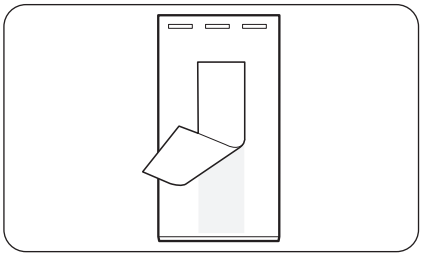

1. Izvēlieties pozīciju uz grīdas, kur jāpiestiprina līmeņa regulēšana paliktnis.
2. Noplēsiet divpusējo līmlenti līmeņa regulēšanas paliktņa apakšā.

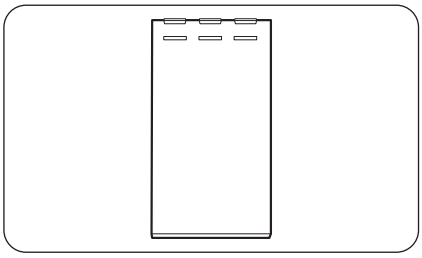

3. Piestipriniet līmeņa regulēšanas paliktni grīdai.

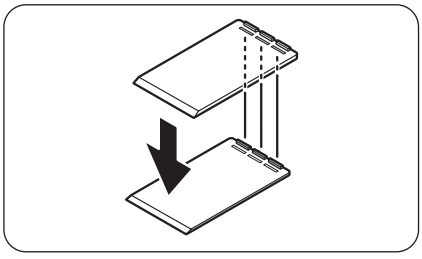

4. Ja aizmugurējās daļas augstums jāpaceļ vēl vairāk, piestipriniet vēl vienu regulēšanas paliktni virs pirmā līmeņa regulēšanas paliktņa.

PIEZĪME

- Varat izlaist šo darbību, ja varat nolīmeņot ledusskapi, izmantojot vienu regulēšanas paliktni.
- Pārliecinieties, ka pirmā regulēšanas paliktņa ribas ir ievietotas otrā līmeņa regulēšanas paliktņa rievās.

Untitled-17 36 2025-03-11 9:48:00

5. DARBĪBA Pielāgojiet durvju augstumu un durvju spraugu

Lai pielāgotu durvju augstumu

Durvju augstumu iespējams pielāgot, izmantojot skavas tipa skrūves uzgriezni un augstuma regulēšanas uzgriezni, kas izvietoti katru durvju priekšējās daļas apakšpusē.

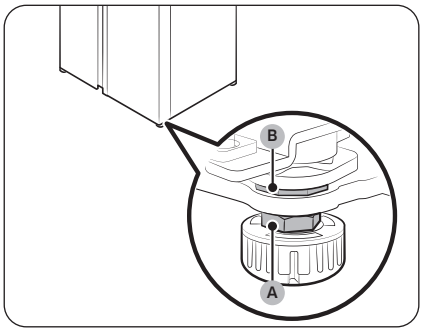

1. Atveriet durvis, kuras vēlaties noregulēt, un atrodiet abus uzgriežņus **(A)** un **(B)**, kas izvietoti durvju priekšējās daļas apakšpusē.

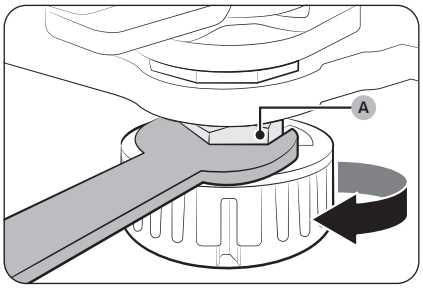

2. Ar 19 mm uzgriežņu atslēgu (iekļauta komplektācijā) pagrieziet **skavas tipa skrūves uzgriezni (A)** pulksteņrādītāju kustības virzienā, lai atskrūvētu to. Pēc tam atveriet durvis un durvju iekšpusē veiciet šādas darbības:
   - Lai paceltu durvis uz augšu, pagrieziet **augstuma regulēšanas uzgriezni (B)** pretēji pulksteņrādītāju kustības virzienam.
   - Lai nolaistu durvis uz leju, pagrieziet **augstuma regulēšanas uzgriezni (B)** pulksteņrādītāju kustības virzienā.

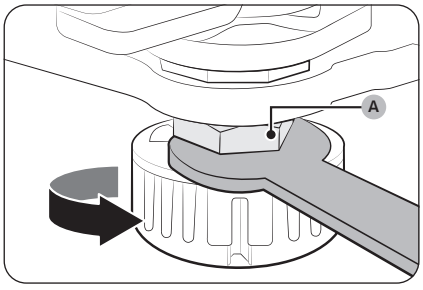

3. Kad pielāgošana ir pabeigta, pievelciet **skavas tipa skrūves uzgriezni (A)**, pagriežot to pretēji pulksteņrādītāju kustības virzienam.

Untitled-17 37 2025-03-11 9:48:00

Uzstādīšana

6. DARBĪBA Pievienojiet ūdens dozatora cauruli (tikai attiecīgajiem modeļiem)

Nepieciešamās detaļas un instrumenti

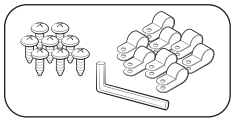

Ūdensvada fiksatori un skrūves

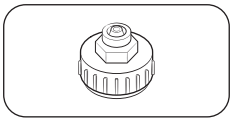

Savienotājs (24 mm)

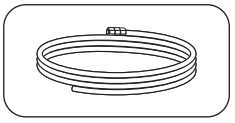

Ūdensvads

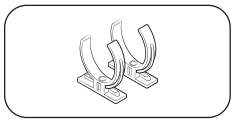

Ūdens filtra nostiprināšanas skava

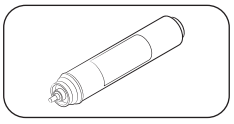

Ūdens filtrs

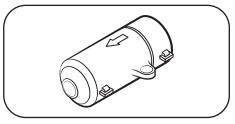

Kontroles vārsts

Uzstādīšana (ārējā dozatora caurule)

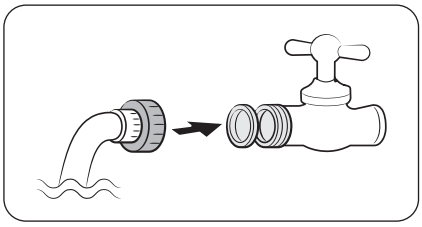

1. Salieciet ūdens cauruli, izmantojot savienotājus.
2. Atslēdziet galveno ūdens padevi un tad aizgrieziet ūdens krānu.
3. Pievienojiet savienotāju pie aukstā ūdens krāna.

⚠ **UZMANĪBU!**

- Pārbaudiet, vai savienotājs ir pievienots pie aukstā ūdens krāna. Pievienojot to pie karstā ūdens krāna, ūdens filtrs var aizsērēt un nedarboties pareizi.
- Ledusskapja garantija nesedz ūdensvada ierīkošanas darbības. Ūdensvada ierīkošanas izmaksas jāsedz pašam klientam, ja vien uzstādīšanas izmaksas nav iekļautas pārdevēja piedāvātajā cenā.
- Samsung neuzņemas nekādu atbildību par ūdensvada ierīkošanu. Ja radušās noplūdes, sazinieties ar ūdensvada ierīkotāju.
- Ūdensvada remontu jāveic kvalificētam speciālistam. Ja radusies ūdens noplūde, sazinieties ar vietējo Samsung servisa centru vai ūdensvada ierīkotāju.

Untitled-17 38 2025-03-11 9:48:02

7. DARBĪBA Pievienojiet ūdens padeves avotu (tikai attiecīgajiem modeļiem)

⚠ **UZMANĪBU!**

- Ūdensvada pievienošanu jāveic kvalificētam tehniķim.
- Ledusskapja garantija nesedz ūdensvada ierīkošanas darbības. Ūdensvada ierīkošanas izmaksas jāsedz pašam klientam, ja vien uzstādīšanas izmaksas nav iekļautas pārdevēja piedāvātajā cenā.
- Samsung neuzņemas nekādu atbildību par ūdensvada ierīkošanu. Ja radušās noplūdes, sazinieties ar ūdensvada ierīkotāju.

Lai pievienotu aukstā ūdens cauruli pie ūdens filtrēšanas šļūtenes

⚠ **UZMANĪBU!**

- Pārbaudiet, vai ūdens filtrēšanas šļūtene ir pievienota pie aukstā dzeramā ūdens pievades caurules. Pievienojot to pie karstā ūdens caurules, var rasties ūdens filtra darbības traucējumi.

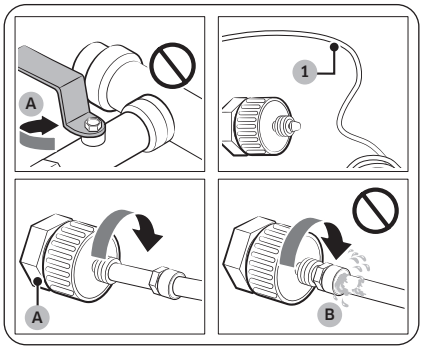

A. Noslēdziet galveno ūdens cauruli
B. Nedrīkst būt atstarpe

1. Atslēdziet ūdens padevi, aizverot galveno ūdens padeves vārstu.
2. Atrodiet aukstā dzeramā **ūdens cauruli (1)**.
3. Sekojiet ūdensvada ierīkošanas norādījumiem, lai pievienotu ūdens cauruli.

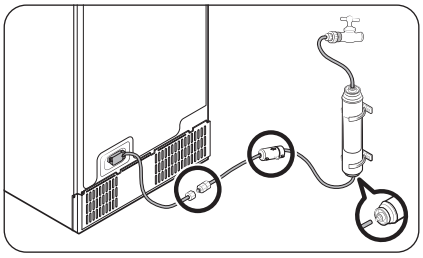

PIEZĪME

Uzstādīšanai jāizmanto jaunie ierīces komplektācijā iekļautie šļūteņu komplekti, jo vecos šļūteņu komplektus nedrīkst izmantot atkārtoti.

Untitled-17 39 2025-03-11 9:48:02

Uzstādīšana

Lai pievienotu ūdens filtrēšanas šļūteni pie ūdensvada

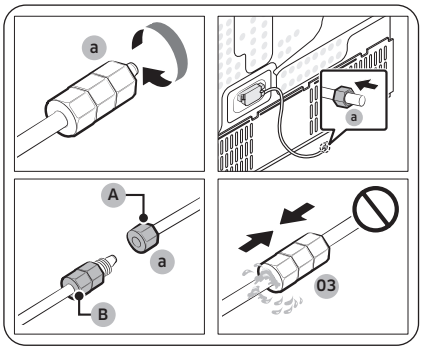

A. Ūdensvads no vienības
B. Ūdensvads no komplekta

1. Atskrūvējiet un noņemiet **kompresijas uzgriezni (a)** no ledusskapja ūdensvada un tad pievienojiet to pie ūdens filtrēšanas šļūtenes.
2. Pievelciet **kompresijas uzgriezni (a)**, lai savienotu ūdens filtrēšanas šļūteni un ūdensvadu.
3. Atveriet galveno ūdens padeves vārstu un pārbaudiet, vai nav radušās noplūdes.
4. Ja netiek novērotas noplūdes, pirms ledusskapja izmantošanas ļaujiet notecēt aptuveni 10 litriem ūdens vai arī ļaujiet ūdenim tecēt 6–7 minūtes, lai tādējādi aizskalotu ūdens filtrēšanas sistēmā esošos netīrumus.

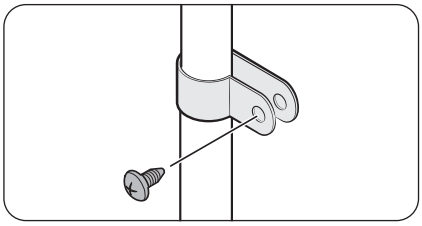

5. Nostipriniet ūdensvadu pie izlietnes vai sienas, izmantojot skavu.

⚠ UZMANĪBU!

- Nenostipriniet ūdensvadu pārāk cieši. Pārbaudiet, vai ūdensvads nav saliekts, iespiests vai pavisam saspiests.
- Nepiestipriniet ūdensvadu pie kādas no ledusskapja daļām. Šādi rīkojoties, var sabojāt ledusskapi.

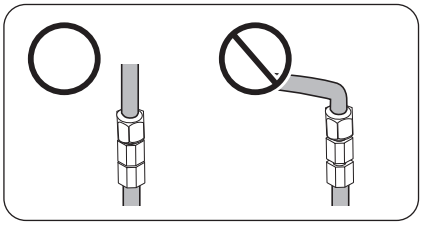

PIEZĪME

Ja pēc ūdensvada pievienošanas ledusskapi nepieciešamas pārvietot uz citu vietu, pārbaudiet, vai ūdensvada savienojuma vieta nav saliekta.

Untitled-17 40 2025-03-11 9:48:03

Lai veiktu ūdensvada remontu

⚠ **UZMANĪBU!**

Ūdensvada remontu jāveic kvalificētam speciālistam. Ja radusies ūdens noplūde, sazinieties ar vietējo Samsung servisa centru vai ūdensvada ierīkotāju.

Apgrieztās osmozes ūdens filtrēšanas sistēma

Ūdens padeves sistēmas ūdens spiedienam uz apgrieztās osmozes ūdens filtrēšanas sistēmu ir jābūt robežās no 241 kPa līdz 827 kPa.

Apgrieztās osmozes ūdens filtrēšanas sistēmas ūdens spiedienam uz ledusskapja aukstā ūdens vadu jābūt vismaz 276 kPa. Ja ūdens spiediens ir zemāks par norādīto:

- pārbaudiet, vai nav nosprostojies apgrieztās osmozes sistēmas nogulšņu filtrs. Ja nepieciešams, nomainiet filtru.
- Uzpildiet apgrieztās osmozes sistēmas ūdens tvertni ar ūdeni.
- Ja ledusskapis ir aprīkots ar ūdens filtru, tas var vēl vairāk samazināt ūdens spiedienu, lietojot kopā ar apgrieztās osmozes sistēmu. Izņemiet ūdens filtru.

Lai iegūtu plašāku informāciju vai veiktu apkopi, sazinieties ar licencētu profesionālu santehniķi.

PIEZĪME

IR JĀUZSTĀDA ŪDENS FILTRS.

- Pārliecinieties, ka ir uzstādīts ūdens filtrs.
- Ja ūdens filtrs netiek uzstādīts, ūdenī var iekļūt smalki svešķermeņi (smiltis, kaļķakmens), kas nepārtraukti iekļūst ūdensvadā un, iespējams, var radīt ūdens padeves sistēmas bojājumus.

Jauna filtra pasūtīšana

Lai iegādātos jaunu ūdens filtru (detaļas tips: **HAFEX/EXP**), sazinieties ar vietējo Samsung servisa centru.

Lai uzstādītu ūdens filtru tam paredzētajā vietā,

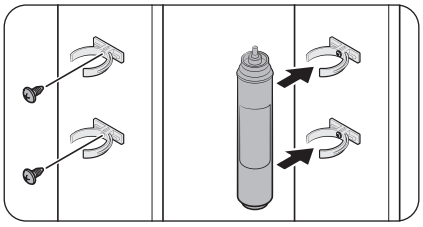

1. pievienojiet **nostiprināšanas skavas** (x2) piemērotā pozīcijā, piemēram, zem izlietnes. Pēc tam cieši pievelciet **nostiprināšanas skavas**, izmantojot skrūves.
2. Ievietojiet **ūdens filtru** augšējā un apakšējā skavā pareizajā virzienā. Pārbaudiet, kāda ir pareizā **ūdens filtra** vertikālā pozīcija.

PIEZĪME

Ja filtrs tiek uzstādīts horizontāli, tajā var uzkrāties ūdens. Tāpēc ieteicama vertikāla montāža.

Untitled-17 41 2025-03-11 9:48:04

Uzstādīšana

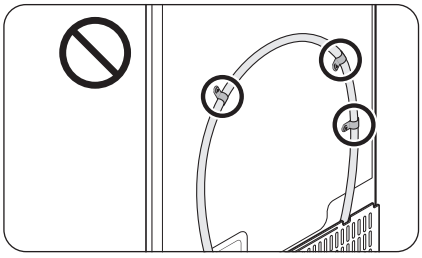

⚠ **UZMANĪBU!**

Neuzstādiet ūdens filtru uz kādas no ledusskapja daļām. Šādi rīkojoties, var sabojāt ledusskapi.

Ūdens filtra nomaiņa (tikai attiecīgajiem modeļiem)

⚠ **UZMANĪBU!**

- Neizmantojiet trešo pušu ūdens filtrus. Izmantojiet tikai "Samsung" nodrošinātos vai apstiprinātos filtrus.
- Izmantojot neapstiprinātus filtrus, var rasties noplūde un ledusskapja bojājumi, kas var izraisīt elektriskās strāvas triecienu. Samsung neuzņemas nekādu atbildību par bojājumiem, kas var rasties, izmantojot trešo pušu ūdens filtrus.
- Ūdens filtra nomaiņas ikona ( ) mirgo, lai informētu, ka pienācis laiks veikt ūdens filtra nomaiņu.

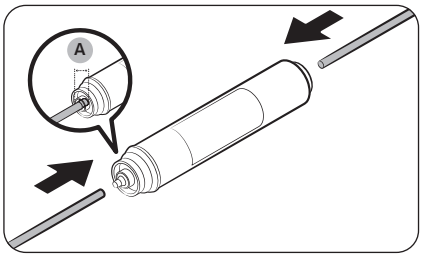

1. Atslēdziet galveno ūdens padevi.
2. Pievienojiet ūdens padeves cauruli pie filtra aizmugurē esošās ieplūdes daļas.
3. Pievienojiet dozatora cauruli pie filtra izplūdes daļas. Ūdens šļūtenes ievietošanas dziļums (A) ir 18 mm.

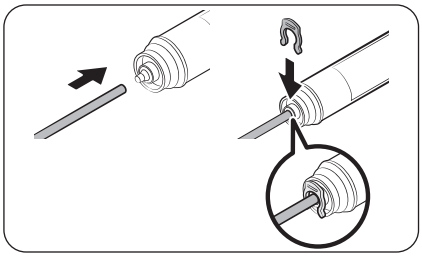

4. Pārbaudiet, vai nav radušās noplūdes. Ja nav, nostipriniet caurules ar skavām.
5. Ievietojiet ūdens filtru tam paredzētajā vietā un nostipriniet to ar skavām.
6. Atiestatiet ūdens filtra nomaiņas brīdinājumu. (Papildu instrukcijas skatiet "Ūdens filtra nomaiņas brīdinājuma atiestatīšana vai atmešana (tikai attiecīgajiem modeļiem)" sadaļā 56. lpp.)
7. Kad nomaiņa ir pabeigta, ļaujiet notecēt aptuveni 10 litriem ūdens (vai arī ļaujiet ūdenim tecēt 6–7 minūtes), lai tādējādi aizskalotu ūdens filtrēšanas sistēmā esošos netīrumus.

Untitled-17 42 2025-03-11 9:48:04

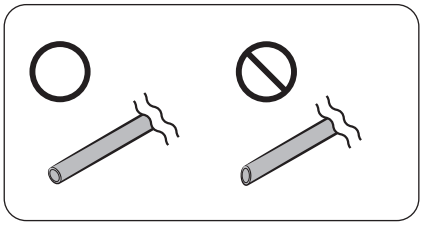

⚠ **UZMANĪBU!**

Veicot ūdensvada caurules garuma pielāgošanu, pārliecinieties, ka griezuma vieta ir izlīdzināta pareizā leņķī. Tas nepieciešams, lai novērstu ūdens noplūdes.

PIEZĪME

- Tikko uzstādīts filtrs var īslaicīgi izraisīt nevienmērīgu ūdens dozatora strūklas plūsmu. Tas notiek tāpēc, ka ūdensvadā ir iekļuvis gaiss.
- Nomaiņas procesa laikā no ledusskapja uz grīdas virsmas var satecēt ūdens. Ja tā notiek, saslaukiet to ar sausu drānu.

8. DARBĪBA Sākotnējie iestatījumi

Izpildot nākamās darbības, ledusskapis būs pilnībā sagatavots ekspluatācijai.

1. Iespraudiet strāvas vadu sienas kontaktligzdā, lai ieslēgtu ledusskapi.
2. Atveriet durvis un pārliecinieties, ka iekšējais apgaismojums ieslēdzas.
3. Iestatiet temperatūras uz zemāko temperatūru un nogaidiet vienu stundu. Saldētava nedaudz atdzisīs, un motors darbosies vienmērīgi.
4. Nogaidiet, līdz ledusskapī ir iestatītā temperatūra. Tagad ledusskapis ir gatavs lietošanai.

9. DARBĪBA Galīgā pārbaude

Pēc uzstādīšanas pabeigšanas pārliecinieties, ka:

- ledusskapis ir pievienots elektrības kontaktligzdai un pareizi iezemēts;
- ledusskapis ir novietots uz līdzenas, horizontālas virsmas un atstarpe līdz sienai vai skapim ir pieņemama;
- ledusskapis ir nolīmeņots un stabili stāv uz grīdas;
- durvis brīvi atveras un aizveras un, atverot durvis, iekšējais apgaismojums ieslēdzas automātiski.

Untitled-17 43 2025-03-11 9:48:05

Uzstādīšana

Durvju noņemšana ienešanai telpā

Ja ledusskapja izmēri to neļauj pārvietot caur ieejas durvīm, izpildiet šos norādījumus:

Nepieciešamie instrumenti (nav iekļauti komplektācijā)

Šie instrumenti tiek izmantoti durvju noņemšanai.

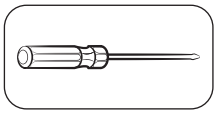

Krustveida skrūvgriezis

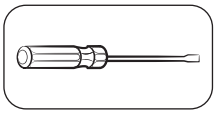

Plakanais skrūvgriezis

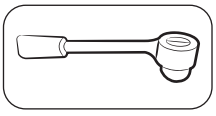

Muciņu tipa uzgriežņu atslēga (10 mm)

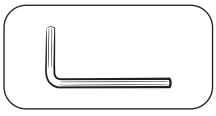

Seškanšu uzgriežņa atslēga (5 mm)

Atvienojiet ūdensvadu

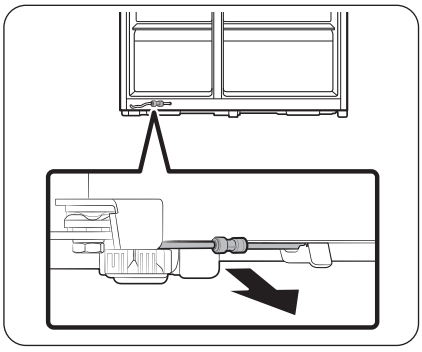

1. Izvelciet ledusskapja apakšējā aizmugurējā daļā atrodamo ūdensvadu uz āru.

PIEZĪME

Ledusskapja ūdensvads ir ūdens piegādes līnija, kas savieno ūdens padeves avota ūdens cauruli ar ledusskapja ūdens filtrēšanas sistēmas šļūtenēm.

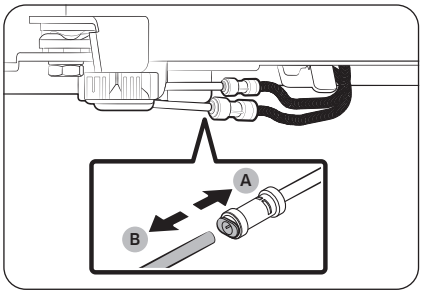

2. Lai atvienotu šļūtenes, nospiediet un turiet nospiestu **spīļpatronu (A)** un atvienojiet **ūdens šļūteni (B)**.

⚠ UZMANĪBU!

Nepielietojiet pārāk lielu spēku pret savienotāju. Tas var salūzt.

Untitled-17 44 2025-03-11 9:48:06

Atvienojiet durvis

⚠ **UZMANĪBU!**

Šo darbību izpildes laikā durvis var atdalīties vai nokrist un var rasties to bojājumi. Lai novērstu nelaimes gadījumus, esiet īpaši piesardzīgi šādu darbību izpildes laikā.

A tipa modeļi

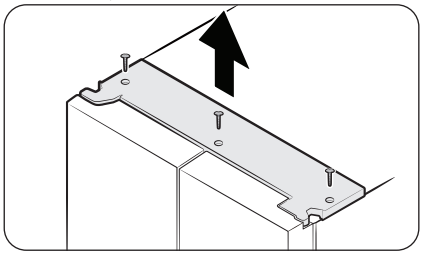

B tipa modeļi

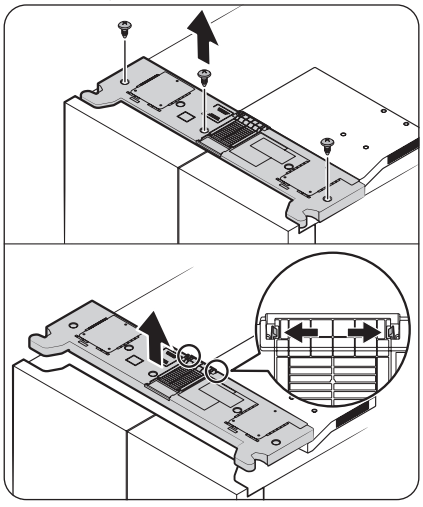

1. Kad durvis ir aizvērtas, atvienojiet augšējo pārsegu.
   Atvienošanas metode atšķiras atkarība no augšējā pārsega tipa.
   - A tips: Izmantojiet Phillips skrūvgriezi, lai noņemtu skrūves, pēc tam paceliet augšējo pārsegu, lai to atvienotu.
   - B tips: Izmantojiet Phillips skrūvgriezi, lai noņemtu skrūves, spiediet bloķēšanas cilni uz āru, lai augšējo pārsegu izlaistu no kanāla pārsega, pēc tam paceliet augšējo pārsegu, lai to atvienotu.

PIEZĪME

Skrūvju skaits var atšķirties atkarībā no modeļa.

Untitled-17 45 2025-03-11 9:48:07

Uzstādīšana

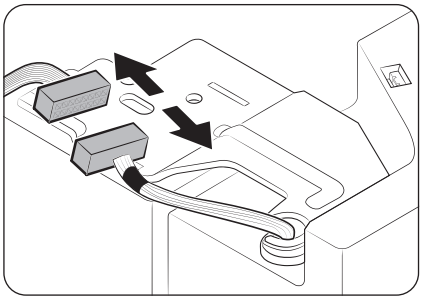

2. Atvienojiet elektrosistēmas kontaktu.

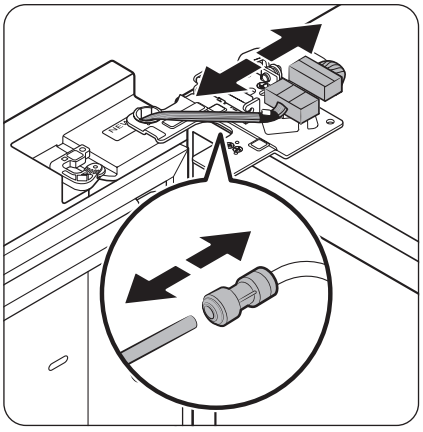

3. Atvienojiet divus vada savienotājus kreisās puses durvīs. Savienotāju pozīcija var atšķirties atkarībā no modeļa.

⚠ **UZMANĪBU!**

- Nenoņemiet abas durvis vienlaicīgi. Vienmēr vienlaicīgi noņemiet tikai vienas durvis. Pretējā gadījumā kādas no durvīm var nokrist un izraisīt traumas.
- Pirms savienotāju atvienošanas pārliecinieties, ka ledusskapis ir izslēgts.

4. Atvienojiet ūdens cauruli no savienotāja kreisās puses durvīs, kā parādīts.

- Šī darbība neattiecas uz modeļiem bez Automātiskās uzpildes tvertne un ūdens dozatora.

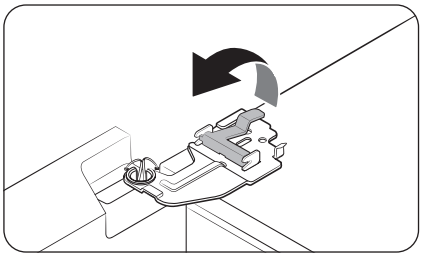

5. Uzmanīgi paceliet skavu.

PIEZĪME

Lai izvairītos no skavas bojājumiem vai personīgām traumām, skavas pacelšanas laikā nepielietojiet spēku.

Untitled-17 46 2025-03-11 9:48:07

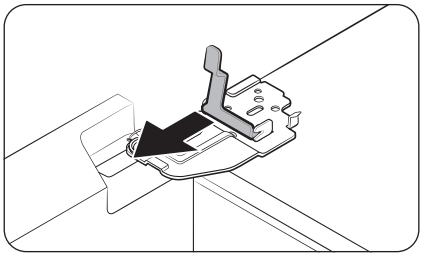

6. Lai atvienotu skavu, pavelciet to.

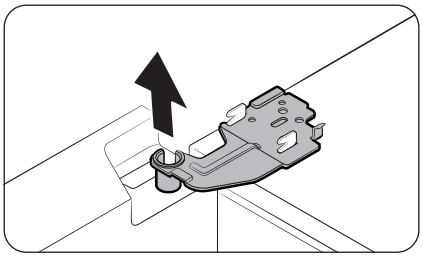

7. Atveriet durvis 90 grādu leņķī. Satveriet durvis un atvienojiet eņģi.

⚠ **UZMANĪBU!**

Ja eņģes atvienošanas laikā durvis netiek turētas, tās var nokrist un radīt ievainojumus.

Untitled-17 47 2025-03-11 9:48:08

Uzstādīšana

Lai atkārtoti pievienotu ledusskapja durvis

Kad ledusskapis ir ticis pārvietots uz tā galīgo atrašanās vietu, pievienojiet atpakaļ tā durvis, sekojot atvienošanas norādījumiem apgrieztā secībā.

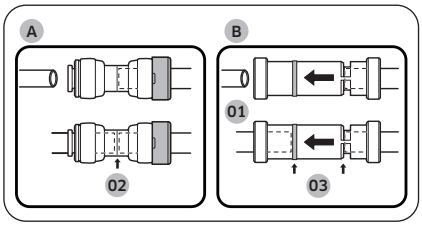

01 Dozators
02 Caurspīdīgā savienotāja vidusdaļa
03 Vadotnes

⚠ **UZMANĪBU!**

Lai novērstu ūdens noplūdes no dozatora, ūdensvadam jābūt pilnībā pievienotam. Pārliecinieties, ka abas ūdens caurules ir pilnībā ievietotas caurspīdīgā **savienotāja (A)** centrā vai **vadotnēs (B)**.

Untitled-17 48 2025-03-11 9:48:08

Durvju atkārtota pievienošana

⚠ **UZMANĪBU!**

- Pirms durvju atkārtotas pievienošanas pārbaudiet, vai visi elektrosistēmas savienotāji ir pareizi savienoti.
- Saldētavas durvis ir jāpievieno pirms ledusskapja durvīm.
- Uzmanieties, noņemot durvis, lai nodrošinātu, ka tās neuzkrīt jums virsū.
- Raugieties, lai nesaskrāpētu.

1. Turiet saldētavas durvis un uzāķējiet tās uz ledusskapja apakšdaļā esošās eņģes.

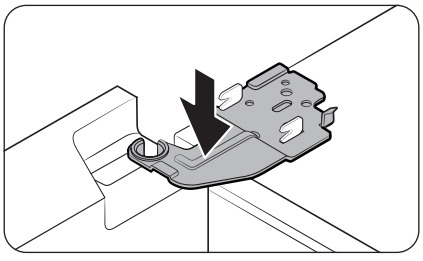

2. Novietojiet eņģi tai paredzētajā pozīcijā un pēc tam ievietojiet to durvīs esošajā atverē.

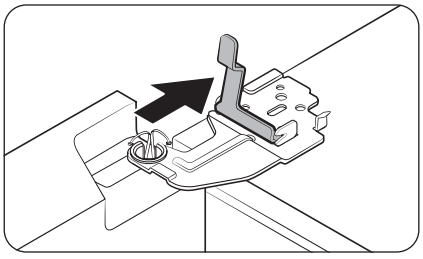

3. Ievietojiet skavu bultiņas norādītajā virzienā.

Untitled-17 49 2025-03-11 9:48:09

Uzstādīšana

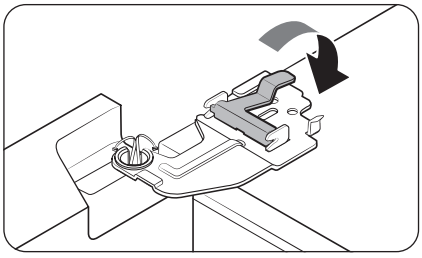

4. Uzspiediet uz skavas kā norādīts attēlā.

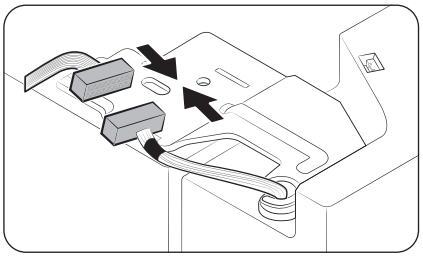

5. Pievienojiet elektrosistēmas kontaktu.

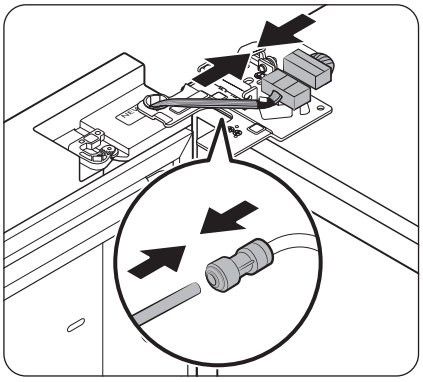

6. Savienojiet vada savienotājus.

⚠ **UZMANĪBU!**

- Pārbaudiet, vai vada savienotāji ir pievienoti pareizi. Pretējā gadījumā displejs nedarbosies.

7. Savienojiet ūdens cauruli.

- Šī darbība neattiecas uz modeļiem bez Automātiskās uzpildes tvertne un ūdens dozatora.

⚠ **UZMANĪBU!**

- Lai novērstu ūdens noplūdes, pārliecinieties, ka sarkanās skavas pareizi pievelk savienotāju.
- Glabājiet skavas bērniem nepieejamā vietā.

Untitled-17 50 2025-03-11 9:48:10

A tipa modeļi

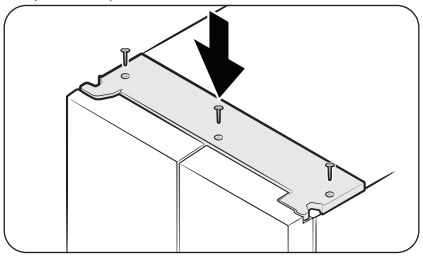

B tipa modeļi

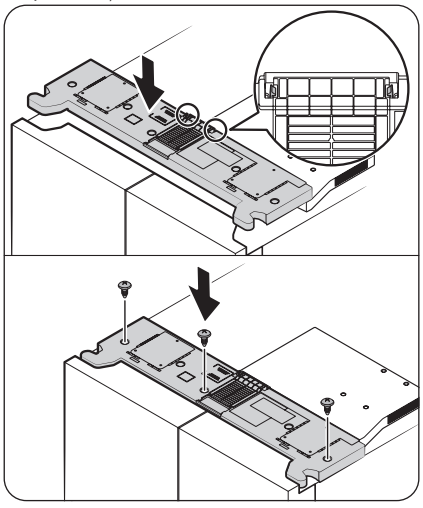

8. Pievienojiet augšējo pārsegu ar priekšpusi pa priekšu un pēc tam spiediet uz leju tā aizmuguri, lai ievietotu pozīcijā. Pēc tam pievelciet skrūves.
   - B tipa modeļiem: Pirms skrūvju pievilkšanas pārliecinieties, ka bloķēšanas cilnes ir pilnība aizķērušās aiz kanāla pārsega.

PIEZĪME

Skrūvju skaits var atšķirties atkarībā no modeļa.

Untitled-17 51 2025-03-11 9:48:11

Darbība

Galvenais panelis

Galvenā paneļa faktiskais izskats var atšķirties no attēlā parādītā, un galvenā paneļa dizains var mainīties bez brīdinājuma.

Vispārējais tips

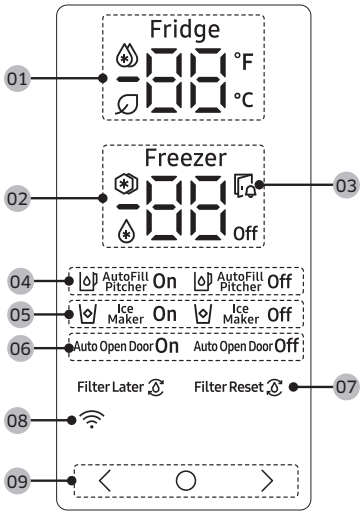

01 Ledusskapja indikators	• Attēlo pašreizējo vai vēlamo ledusskapja temperatūras iestatījumu. • ❄ norāda, ka funkcija Power Cool (Ātrā dzesēšana) ir ieslēgta. • Ikona 🍃 parādās, kad darbojas AI Energy Mode. Jūs varat ieslēgt vai izslēgt AI Energy Mode lietotnē SmartThings. (tikai attiecīgajiem modeļiem)
02 Saldētavas indikators	• Attēlo pašreizējo vai vēlamo saldētavas temperatūras iestatījumu. • ❄ norāda, ka funkcija Power Freeze (Intensīvā saldēšana) ir ieslēgta. • ❄ norāda, ka saldētava darbojas režīmā Fridge (Ledusskapis). (Tikai attiecīgajiem modeļiem.) • **Off** norāda, ka saldētava ir izslēgta. (Tikai attiecīgajiem modeļiem.)
03 Atvērtu durvju indikators	Šis indikators mirgo ar trauksmes signālu, ja durvis ir atvērtas ilgāk par 2 minūtēm.

Untitled-17 52 2025-03-11 9:48:12

04 Automātiskās uzpildes tvertne indikators (tikai attiecīgajiem modeļiem)	AutoFill Pitcher (Automātiskās uzpildes tvertne) ir 2 indikatori (AutoFill Pitcher (Automātiskās uzpildes tvertne) On (Ieslēgts) / Off (Izslēgs)), lai norādītu tās darbības statusu. • Kad darbojas Automātiskā uzpilde, ieslēdzas atbilstošais (AutoFill Pitcher On (Automātiskās uzpildes tvertne ieslēgta)) indikators. • Kad Automātiskā uzpilde tiek izslēgta, ieslēdzas atbilstošais (AutoFill Pitcher Off (Automātiskās uzpildes tvertne izslēgta)) indikators. • Lai ieslēgtu AutoFill Pitcher (Automātiskās uzpildes tvertne), jums jāieslēdz AutoFill Pitcher (Automātiskās uzpildes tvertne).
05 Ledus automāts indikators	• Parāda ledus automāta statusu. • Lai iespējotu ledus gatavošanas funkciju, jums jāieslēdz ledus automāts.
06 Indikators Automātiska durvju atvēršana (tikai attiecīgajiem modeļiem)	• Parāda funkcijas Auto Open Door (Automātiska durvju atvēršana) statusu. • Lai iespējotu funkciju Auto Open Door (Automātiska durvju atvēršana), jāieslēdz funkcija Auto Open Door (Automātiska durvju atvēršana). (Papildinformāciju skatiet **Funkcijas Automātiska durvju atvēršana ieslēgšana vai izslēgšana (tikai attiecīgajiem modeļiem)**. sadaļā **57**. lpp.)
07 Ūdens filtra indikators (tikai attiecīgajiem modeļiem)	• norāda, ka ūdens filtrs ir jānomaina. • Ja redzat ikonu , jūs varat nomainīt ūdens filtru un atiestatīt ūdens filtra nomaiņas indikatoru, vai arī atmest brīdinājumu un nomainīt filtru vēlāk. (Plašāku informāciju skatiet sadaļā " **Ūdens filtra nomaiņas brīdinājuma atiestatīšana vai atmešana (tikai attiecīgajiem modeļiem)**" **56**. lpp.).
08 Tīkla savienojuma indikators	• Šī ikona norāda, ka ledusskapis ir savienots ar tīklu. • Jūs varat kontrolēt un uzraudzīt savu ledusskapi SmartThings lietotnē. Plašāku informāciju skatiet sadaļā **SmartThings lietotne (tikai attiecīgajiem modeļiem)**.
09 Pogas	• Kad displejs ir izslēgts, pieskarieties jebkurai pogai, lai "pamodinātu" displeju. • Izmantojiet ◯, lai izvēlētos ledusskapi vai saldētavu un 〈 vai 〉, lai izvēlētos vēlamo temperatūru vai funkciju izvēlētajam nodalījumam.

PIEZĪME

- Vadības panelis ir veidots, lai paliktu izslēgts, kad ledusskapis netiek izmantots. Tas kļūst aktīvs un iedegas tikai, kad atverat durvis vai pieskaraties pogām.
- Ja durvis tiek atstātas atvērtas 5 minūtes, iekšējā gaisma mirgos 5 minūtes un pēc tam ieslēgsies. Tas paredzēts, lai brīdinātu nedzirdīgus lietotājus vai lietotājus ar dzirdes traucējumiem, ka durvis ir atvērtas. Ņemiet vērā, ka šī funkcija ir normāla.

Untitled-17 53 2025-03-11 9:48:13

Darbība

Vēlamās temperatūras vai funkcijas iestatīšana

1. Pieskarieties jebkurai pogai (〈 , ◯ vai 〉), lai "pamodinātu" displeju.
   - Šī darbība iespējams neattiecas uz dažiem modeļiem.
2. Pieskarieties ◯, lai atlasītu ledusskapi vai saldētavu.
   - Mirgo izvēlētā nodalījuma indikators.
   - Celsija grādu simbols (℃) nemirgo.
3. Pieskarieties 〈 vai 〉, lai atlasītu vēlamo temperatūru vai funkciju.
   - Skatiet tabulu katram nodalījumam pieejamajai izvēlei.

Fridge (Ledusskapis)	• Pieejamā izvēle: (Power Cool (Ātrā dzesēšana)) ↔ 1 ℃ ↔ 2 ℃ ↔ 3 ℃ ↔ 4 ℃ ↔ 5 ℃ ↔ 6 ℃ ↔ 7 ℃ ↔ (Vacation (Atvaļinājums)) • Režīms Power Cool (Ātrā dzesēšana) paātrina dzesēšanas procesu līdz ventilatora maksimālajam ātrumam. Ledusskapis divas ar pusi stundas darbojas ar maksimālo ātrumu, pēc tam turpina darboties iepriekšējā temperatūrā. • Ja dodaties atvaļinājumā vai darba komandējumā, vai ledusskapi neizmantosiet ilgāku laiku, lietojiet funkciju Vacation (Atvaļinājums). Ledusskapja temperatūra tiks turēta zem 15 ℃, bet saldētavai paliks aktīva iepriekš iestatītā temperatūra.

Untitled-17 54 2025-03-11 9:48:13

Freezer (Saldētava)	• Pieejamā izvēle: (Power Freeze (Intensīvā saldēšana)) ↔ -23 °C ↔ -22 °C ↔ -21 °C ↔ -20 °C ↔ -19 °C ↔ -18 °C ↔ -17 °C ↔ -16 °C ↔ -15 °C ↔ (Fridge (Ledusskapis)) ↔ **Off** • Režīms Power Freeze (Intensīvā saldēšana) paātrina saldēšanas procesu līdz ventilatora maksimālajam ātrumam. Saldētava 50 stundas darbojas ar maksimālo ātrumu, pēc tam turpina darboties iepriekšējā temperatūrā. Lai sasaldētu lielu daudzumu pārtikas produktu, aktivizējiet režīmu Power Freeze (Intensīvā saldēšana) vismaz 20 stundas pirms pārtikas produktu ievietošanas saldētavā. • Ja atlasāt (Fridge (Ledusskapis)), saldētava darbojas kā ledusskapis, un temperatūras iestatījums mainās uz 3 °C. • Ja atlasāt **Off**, saldētava izslēdzas. • Iztukšojiet ledus spaini pirms atlasāt (Fridge (Ledusskapis)) vai **Off**. Pēc 15 sekundēm kopš atlasījāt (Fridge (Ledusskapis)) vai **Off**, ledus automāts sāks padot visu atlikušo ledu ledus spainī. • Dažos modeļos režīmi (Fridge (Ledusskapis)) un **Off** nav pieejami. **⚠ BRĪDINĀJUMS** • Neievietojiet saldētavā pudeli ar šķidrumu, kamēr tā ir režīmā Ledusskapis. Kad noņemat izvēli no režīma Fridge (Ledusskapis) un saldētava atgriežas saldētavas režīmā, šķidrums stikla pudelēs sasals, kas var likt stikla pudelēm saldētavā saplīst vai pārsprāgt. • Pirms režīma Fridge (Ledusskapis) izvēles pārliecinieties, ka no saldētavas ir izņemta visa sasaldētā pārtika. Palielinoties temperatūrai, sasaldēta pārtika izkusīs un sabojāsies. • Pirms režīma Fridge (Ledusskapis) izvēles noņemšanas pārliecinieties, ka izņemat pārtiku, kuru nevēlaties sasaldēt. **PIEZĪME** • Izmantojot funkciju Power Freeze (Intensīvā saldēšana), palielināsies ledusskapja enerģijas patēriņš. Atcerieties to izslēgt, kad jums to nav nepieciešams izmantot, un ieslēdziet sākotnējo saldētavas temperatūras iestatījumu. • Kad saldētava ir iestatīta režīmā Izslēgts, saldētavas temperatūra tiks saglabāta zem 15 °C, bet ledusskapis paliek aktīvs, kā iepriekš iestatīts. • Neglabājiet ledusskapī pārtiku vai dzērienus, kad saldētava ir iestatīta uz **Off**. • Ja izmantosiet saldētavu saldēšanas režīmā, mēs stingri iesakām izmantot plastmasas traukus pārtikas glabāšanai, jo īpaši dārzeņiem.

4. Pagaidiet 5 sekundes, lai apstiprinātu savu izvēli.
- Izvēlētā nodalījuma indikators pārstāj mirgot.

PIEZĪME

Izmantojot Power Cool (Ātrā dzesēšana) vai Power Freeze (Intensīvā saldēšana), palielinās elektroenerģijas patēriņš.

Untitled-17 55 2025-03-11 9:48:14

Darbība

Automātiskās uzpildes tvertne ieslēgšana vai izslēgšana (tikai attiecīgajiem modeļiem)

Jūs ledusskapī varat ieslēgt vai izslēgt funkciju Automātiskās uzpildes tvertne.

1. Pieskarieties jebkurai pogai (< , ◯ vai >), lai "pamodinātu" displeju.
   - Šī darbība iespējams neattiecas uz dažiem modeļiem.
2. Pieskarieties ◯, līdz mirgo indikators Automātiskās uzpildes tvertne.
3. Pieskarieties < vai >, lai ieslēgtu vai izslēgtu Automātiskās uzpildes tvertne.
   - Pieskarieties <, lai to ieslēgtu.
   - Pieskarieties >, lai to izslēgtu.
4. Pagaidiet 5 sekundes vai pieskarieties ◯, lai apstiprinātu savu izvēli.
   - Indikators Automātiskās uzpildes tvertne pārstāj mirgot.

Ledus automāta ieslēgšana vai izslēgšana

Jūs varat ieslēgt vai izslēgt ledus automātu saldētavā.

1. Pieskarieties jebkurai pogai (< , ◯ vai >), lai "pamodinātu" displeju.
   - Šī darbība iespējams neattiecas uz dažiem modeļiem.
2. Pieskarieties ◯, līdz mirgo indikators Ledus automāts.
3. Pieskarieties < vai >, lai ieslēgtu vai izslēgtu ledus automātu.
   - Pieskarieties <, lai to ieslēgtu.
   - Pieskarieties >, lai to izslēgtu.
4. Pagaidiet 5 sekundes vai pieskarieties ◯, lai apstiprinātu savu izvēli.
   - Indikators Ice Maker (Ledus automāts) pārstāj mirgot.

Ūdens filtra nomaiņas brīdinājuma atiestatīšana vai atmešana (tikai attiecīgajiem modeļiem)

Ūdens filtra nomaiņas ikona (🔄) mirgo, lai brīdinātu lietotāju, ka pienācis laiks veikt ūdens filtra nomaiņu. Jūs varat uzreiz veikt ūdens filtra nomaiņu un atiestatīt ūdens filtra nomaiņas brīdinājumu, vai atmest brīdinājumu, ja jūs vēlaties nomainīt ūdens filtru vēlāk.

1. Pieskarieties jebkurai pogai (< , ◯ vai >), lai "pamodinātu" displeju.
   - Šī darbība iespējams neattiecas uz dažiem modeļiem.
2. Pieskarieties ◯, līdz mirgo indikators Water Filter (Ūdens filtrs).
3. Lai atiestatītu vai atmestu ūdens filtra nomaiņas brīdinājumu, pieskarieties < vai >.
   - Ja vēlaties nomainīt ūdens filtru vēlāk un atmest brīdinājumu, pieskarieties <.
   - Ja nomainījāt ūdens filtru un vēlaties atiestatīt ūdens filtra nomaiņas brīdinājumu, pieskarieties >.
4. Pagaidiet 5 sekundes vai pieskarieties ◯, lai apstiprinātu savu izvēli.
   - Indikators Ūdens filtrs pārstāj mirgot.

Untitled-17 56 2025-03-11 9:48:14

Funkcijas Automātiska durvju atvēršana ieslēgšana vai izslēgšana (tikai attiecīgajiem modeļiem)

Jūs varat ieslēgt vai izslēgt funkciju Auto Open Door (Automātiska durvju atvēršana).

1. Pieskarieties jebkurai pogai (〈 , ◯ vai 〉), lai "pamodinātu" displeju.
   - Šī darbība iespējams neattiecas uz dažiem modeļiem.
2. Pieskarieties ◯, līdz mirgo indikators Auto Open Door (Automātiska durvju atvēršana).
3. Pieskarieties 〈 vai 〉, lai ieslēgtu vai izslēgtu funkciju.
   - Pieskarieties 〈, lai to ieslēgtu.
   - Pieskarieties 〉, lai to izslēgtu.
4. Pagaidiet 5 sekundes vai pieskarieties ◯, lai apstiprinātu savu izvēli.
   - Indikators Auto Open Door (Automātiska durvju atvēršana) pārstāj mirgot.

Wi-Fi ieslēgšana vai izslēgšana (tikai attiecīgajiem modeļiem)

Lai ieslēgtu vai izslēgtu Wi-Fi, pieskarieties un 10 sekundes turiet nospiestu pogu ◯ vai 〉. Displejā 5 sekundes tiek parādīts Wi-Fi statuss (kā parādīts attēlā).

Wi-Fi ieslēgts

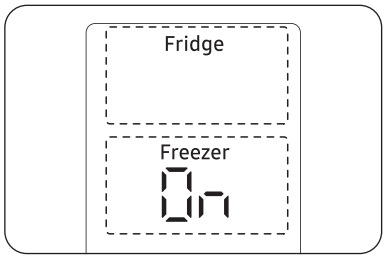

Wi-Fi izslēgts

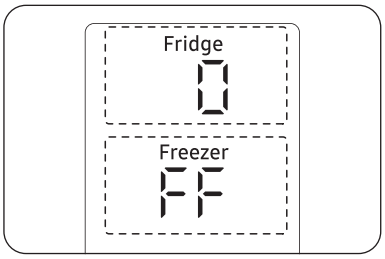

PIEZĪME

- Jums ir jāieslēdz Wi-Fi, lai savienotu ledusskapi ar SmartThings lietotni.
- Plašāku informāciju skatiet sadaļā **SmartThings lietotne (tikai attiecīgajiem modeļiem)**.

Untitled-17 57 2025-03-11 9:48:14

Darbība

Family Hub tips

Sākuma ekrāns

PIEZĪME

- Papildinformācija par citām izvēlnēm un aplikācijām pieejama Refrigerator lietotnē, skatiet sava ledusskapja tiešsaistes rokasgrāmatu.
- Lietotņu un logrīku saturs vai dizains var mainīties vai to atbalsts var tikt pārtraukts bez iepriekšēja paziņojuma, atkarībā no satura sniedzēja politikas.
- Kad bērni lieto ledusskapja funkcijas, lietotnes un pakalpojumus, tie ir jāuzrauga pieaugušajiem.
- Nepilngadīgo transakcijas ar pakalpojumiem jāuzrauga pieaugušajiem.

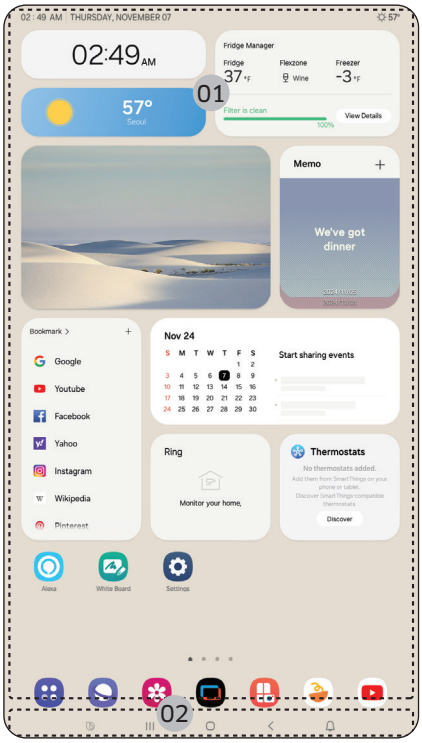

01 Sākuma ekrāns
02 Programmatūras pogas

Untitled-17 58 2025-03-11 9:48:15

01 Sākuma ekrāns

- Pieskarieties vēlamajai lietotnei vai logrīkam, lai to palaistu.
- Sākuma ekrānā jūs varat pievienot vai noņemt vienumus, piemēram, lietotnes, logrīkus, attēlus, video, zīmējumus un tekstu.
- Pieskarieties un turiet vienumu, lai ieietu rediģēšanas režīmā. Rediģēšanas režīmā jūs varat vilkt un nomest vienumus jaunā atrašanās vietā sākuma ekrānā. Kad pārvietojat vienumu uz jaunu atrašanās vietu, vienums kļūst sarkans, ja atrašanās vieta nav pieejama.

02 Programmatūras pogas

01 Bixby
- Pieskarieties, lai izmantotu Bixby.

02 Uzdevumu pārvaldnieks
- Pieskarieties, lai atvērtu Uzdevumu pārvaldnieks.

03 Sākums
- Pieskarieties, lai atvērtu ekrānu Sākums.

04 Atgriezties
- Pieskarieties, lai atgrieztos iepriekšējā ekrānā.

05 Paziņojums
- Pieskarieties, lai parādītu Ātrās piekļuves panelis.

06 Paslēpt/parādīt
- Pieskarieties, lai paslēptu vai parādītu programmatūras pogas.
- Poga Paslēpt/parādīt parādās tikai, kad lietotne ir aktīva.

Ledusskapja pārvaldnieks

Sākuma ekrānā pieskarieties lietotnei **Fridge Manager (Ledusskapja pārvaldnieks)**.

- Jūs katram nodalījumam varat iestatīt vēlamo temperatūru vai režīmus.
- Plašāku informāciju par lietotni Fridge Manager (Ledusskapja pārvaldnieks) skatiet tiešsaistes rokasgrāmatā.
- Lai piekļūtu tiešsaistes rokasgrāmatai no jūsu Family Hub ledusskapja, pieskarieties **Setting (Iestatījumi)** > **Help & Contact Us (Palīdzība un Sazināties ar mums)** > **Online Manual (Tiešsaistes rokasgrāmata)**.

Untitled-17 59 2025-03-11 9:48:15

Darbība

AI Home Hub tips

Sākuma ekrāns

PIEZĪME

- Papildinformācija par citām izvēlnēm un aplikācijām pieejama Refrigerator lietotnē, skatiet sava ledusskapja tiešsaistes rokasgrāmatu.
- Lietotņu un logrīku saturs vai dizains var mainīties vai to atbalsts var tikt pārtraukts bez iepriekšēja paziņojuma, atkarībā no satura sniedzēja politikas.
- Kad bērni lieto ledusskapja funkcijas, lietotnes un pakalpojumus, tie ir jāuzrauga pieaugušajiem.
- Nepilngadīgo transakcijas ar pakalpojumiem jāuzrauga pieaugušajiem.

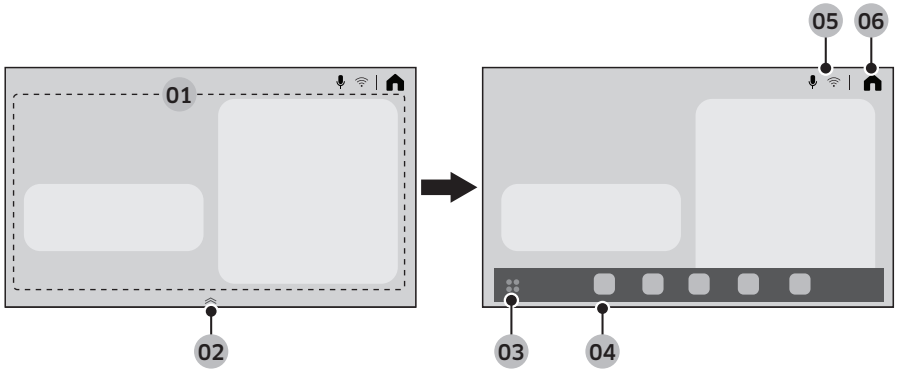

01 Sākuma kartes zona	Jūs varat iestatīt dažādas funkcijas un pārbaudīt informāciju. • AI Vision Inside (MI Iekšējā redze): Jūs varat pārvaldīt sastāvdaļas, kas tiek glabātas ledusskapī. • Recipes (Receptes): Jūs varat saņemt gatavošanas norādījumus un receptes. • SmartThings: Jūs varat pievienot savu ledusskapi SmartThings lietotnē un kontrolēt to attālināti no lietotnes. • Fridge Manager (Ledusskapja pārvaldnieks): Jūs katram nodalījumam varat iestatīt vēlamo temperatūru vai režīmus. • Product Care (Izstrādājuma apkope): Jūs varat pārvaldīt ledusskapja palīgmateriālus.
02 Lietotnes doka apdarinātājs	• Velciet lietotnes doka apdarinātāju uz augšu, lai atvērtu lietotnes doku. • Lietotnes doka apdarinātājs parādās tikai ekrānā Sākums.
03 Lietotnes apgabala poga	Pieskarieties, lai apskatītu visas pieejamās lietotnes.
04 Lietotnes doks	• Lietotnes dokā tiek parādītas ikonas, lai nodrošinātu piekļuvi bieži lietotām lietotnēm. • Lietotnes dokā tiek parādītas ne vairāk kā piecas ikonas, kuras nav rediģējamas.

Untitled-17 60 2025-03-11 9:48:16

05 Indikatoru zona	Parādās dažādas ikonas, kas parāda iespējotās funkcijas.
06 Sākums	Pieskarieties, lai dotos uz ekrānu Sākums.

Ātrās piekļuves panelis

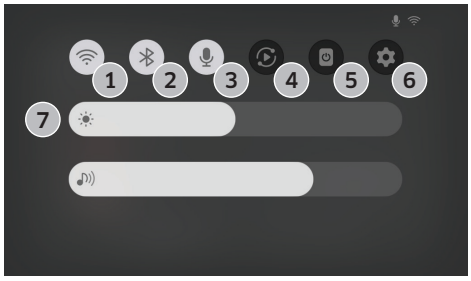

Ātrās piekļuves panelis nodrošina ātru piekļuvi dažādiem iestatījumiem. Lai atvērtu Ātrās piekļuves panelis, pavelciet no ekrāna augšdaļas uz leju.

1	Wi-Fi	• Pieskarieties, lai ieslēgtu vai izslēgtu Wi-Fi. • Pieskarieties un turiet nospiestu ikonu, lai piekļūtu Wi-Fi iestatījumu ekrānam.
2	Bluetooth	• Pieskarieties, lai piekļūtu Bluetooth iestatījumu ekrānam.
3	Mikrofons	• Pieskarieties, lai ieslēgtu vai izslēgtu mikrofonu.
4	Viedais skats	• Pieskarieties, lai piekļūtu ekrānam Viedais skats.
5	Ekrāna izslēgšana	• Pieskarieties, lai izslēgtu ekrānu.
6	Iestatījumi	• Pieskarieties, lai piekļūtu iestatījumiem.
7	Spilgtums un skaļums	• Pabīdiet attiecīgo slīdni, lai noregulētu ekrāna spilgtumu vai skaļumu.

Ledusskapja pārvaldnieks

Ekrānā Home (Sākums) pieskarieties lietotnei Fridge Manager (Ledusskapja pārvaldnieks).

- Jūs katram nodalījumam varat iestatīt vēlamo temperatūru vai režīmus.
- Plašāku informāciju par lietotni Fridge Manager (Ledusskapja pārvaldnieks) skatiet tiešsaistes rokasgrāmatā.
- Lai piekļūtu tiešsaistes rokasgrāmatai no jūsu ledusskapja, pieskarieties ⚙ > **General (Vispārīga informācija)** > **Support (Atbalsts)** > **User manual (Lietotāja rokasgrāmata)**.

Untitled-17 61 2025-03-11 9:48:16

Darbība

Displeja atiestatīšana (tikai Family Hub un AI Home Hub tipa modeļiem)

Ja jūs displejā pamanāt neparastu simptomu, mēģiniet atiestatīt displeju. Tas, iespējams, atrisinās simptomu.

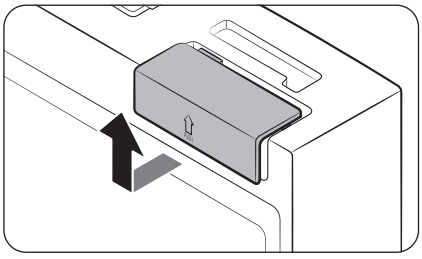

1. Atveriet ledusskapja labās puses durvis un atrodiet slēdža pārsegu durvju augšējā labās puses stūrī.
2. Spiediet uz augšu pārsegu, lai atklātu barošanas slēdzi.

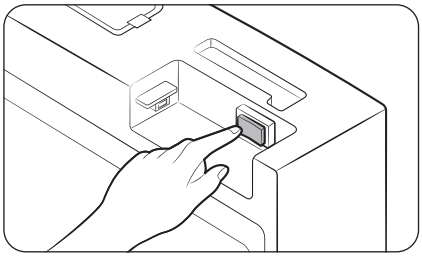

3. Izslēdziet slēdzi un vēlreiz ieslēdziet to.
4. Līdz galam uzlieciet atpakaļ slēdža pārsegu, līdz izdzirdat klikšķi.

Untitled-17 62 2025-03-11 9:48:17

SmartThings lietotne (tikai attiecīgajiem modeļiem)

Uzstādīšana

Apmeklējiet Google Play Store, Galaxy Apps vai Apple App Store un atrodiet lietotni, ievadot atslēgvārdus SmartThings. Lejupielādējiet un uzinstalējiet Samsung Electronics nodrošināto SmartThings lietotni viedajā ierīcē.

PIEZĪME

- Uz SmartThings lietotnes atbalstošās programmatūras versiju attiecas izmaiņas saskaņā ar ražotāja nodrošināto OS atbalsta politiku. Turklāt SmartThings lietotnei vai lietotnes atbalstītajām funkcijām izmantojamības vai drošības iemeslu dēļ var apturēt esošās OS versijas jaunās lietotnes atjaunināšanas politiku.
- Uz SmartThings lietotni attiecas izmaiņas bez iepriekšēja paziņojuma, lai uzlabotu izmantojamību vai veiktspēju. Tā kā mobilā tālruņa OS versija tiek atjaunināta katru gadu, SmartThings arī tiek nepārtraukti atjaunināta atbilstoši jaunākajai OS. Ja jums ir kādi jautājumi saistībā ar iepriekš minēto, lūdzu, sazinieties ar mums: st.service@samsung.com
- Ieteicamās šifrēšanas sistēmas ir WPA/TKIP un WPA2/AES. Jebkādi jaunāki vai nestandarta Wi-Fi autentifikācijas protokoli netiek atbalstīti.
- Bezvadu tīklu darbību var ietekmēt apkārtējā bezvadu sakaru vide.
- Ja jūsu interneta pakalpojumu sniedzējs identifikācijas nolūkā ir reģistrējis jūsu datora vai modema MAC adresi, Samsung Smart Refrigerator ledusskapim var neizdoties izveidot savienojumu ar internetu. Ja tā notiek, sazinieties ar interneta pakalpojumu sniedzēju, lai saņemtu palīdzību.
- Jūsu tīkla sistēmas ugunsmūra iestatījumi var neļaut Samsung Smart Refrigerator ledusskapim piekļūt internetam. Sazinieties ar interneta pakalpojumu sniedzēju, lai saņemtu palīdzību. Ja šī problēma nepazūd, sazinieties ar vietējo Samsung servisa centru vai izstrādājuma pārdevēju.
- Lai veiktu bezvadu piekļuves punkta (PP) iestatījumu konfigurāciju, skatiet PP (maršrutētāja) lietotāja rokasgrāmatu.
- Samsung Smart Refrigerator ledusskapji atbalsta gan Wi-Fi 2,4 GHz ar IEEE 802.11 b/g/n, gan Soft-AP protokolus. (ir ieteicams IEEE 802.11 n.)
- Neatļauti Wi-Fi bezvadu maršrutētāji var nespēt izveidot savienojumu ar attiecīgajiem Samsung Smart Refrigerator ledusskapjiem.

Untitled-17 63 2025-03-11 9:48:17

Darbība

Samsung konts

Lai izmantotu lietojumprogrammu, ir jāreģistrē Samsung konts. Ja jums vēl nav Samsung konta, sekojiet lietojumprogrammas ekrānā redzamajām norādēm, lai izveidotu bezmaksas Samsung kontu.

Darba uzsākšana

Ieslēdziet ierīci, kuru vēlaties savienot, atveriet SmartThings lietotni savā tālrunī un pēc tam veiciet tālāk norādītās instrukcijas.

Ja parādās uznirstošais ziņojums ar informāciju, ka ir atrasta jauna ierīce, pieskarieties **ADD NOW (PIEVIENOT TAGAD)**.

Ja neparādās uznirstošais ziņojums, pieskarieties pogai **+** un pēc tam no pieejamo ierīču saraksta atlasiet ierīci, kuru vēlaties savienot.

Ja jūsu ierīce nav pieejamo ierīču sarakstā, pieskarieties **Supported Devices (Atbalstītās ierīces)**, atlasiet ierīces tipu (Ledusskapis) un pēc tam atlasiet konkrēto ierīces modeli.

Ievērojiet lietotnē sniegtās instrukcijas, lai iestatītu savu ierīci. Kad iestatīšana ir pabeigta, jūsu ledusskapis parādīsies kā "kartiņa" jūsu ekrānā **Devices (Ierīces)**.

Refrigerator lietotne

Iebūvēta kontrole

Jūs varat uzraudzīt un kontrolēt ledusskapi gan esot mājās, gan atrodoties ceļā.

- Pieskarieties ledusskapja ikonai SmartThings instrumentu panelī vai pieskarieties ikonai Ierīces instrumentu paneļa apakšdaļā, un pēc tam pieskarieties ledusskapja "kartiņai", lai atvērtu lapu Ledusskapis.
- Pārbaudiet ledusskapja darbības statusu vai paziņojumus un pēc tam, ja nepieciešams, pielāgojiet opcijas vai iestatījumus.

PIEZĪME

Atsevišķas ledusskapja opcijas vai iestatījumus var nebūt iespējams kontrolēt attālināti.

Untitled-17 64 2025-03-11 9:48:17

Kategorija	Vienums	Apraksts
Uzraudzība un vadība	Ledusskapja temperatūra	Jūs varat iestatīt un uzraudzīt vēlamo ledusskapja temperatūras iestatījumu.
	Ātrā dzesēšana	Šeit jūs varat ieslēgt vai izslēgt režīmu Ātrā dzesēšana un pārbaudīt šobrīd aktīvos iestatījumus.
	Saldētavas temperatūra	Jūs varat iestatīt un uzraudzīt vēlamo saldētavas temperatūras iestatījumu.
	Intensīvā saldēšana	Šeit jūs varat ieslēgt vai izslēgt režīmu Intensīvā saldēšana un pārbaudīt šobrīd aktīvos iestatījumus.
	Ledus automāts *	Jūs varat ieslēgt vai izslēgt ledus automātu.
	Automātiskās uzpildes tvertne *	Šeit jūs varat ieslēgt vai izslēgt Automātiskās uzpildes tvertne funkciju, kā arī pārbaudīt pašreizējos funkcijas iestatījumus.
Brīdinājuma funkcijas	Pārmērīgi augsta temperatūra	Šī brīdinājuma funkcija tiek aktivizēta, kad ledusskapī vai saldētavā tiek noteikta pārmērīgi augsta temperatūra.
	Atvērtas durvis	Šī brīdinājuma funkcija tiek aktivizēta, kad ledusskapja vai saldētavas durvis bijušas atvērtas ilgāk par 2 minūtēm.
	Automātiskās uzpildes tvertne pārplūde *	Ja funkcija Automātiskās uzpildes tvertne konstatē pārplūdi, tā izraisa šo brīdinājuma funkciju, lai jūs zinātu par pārplūdes statusu.
	Ūdens filtra nomaiņa	Šī brīdinājuma funkcija atgādina, kad nepieciešams veikt ūdens filtra nomaiņu.
AI Energy Mode *	Jūs varat ieslēgt vai izslēgt AI Energy Mode lietotnes SmartThings izvēlnē Energy. Jūs varat pārbaudīt AI Energy Mode statusu lietotnē SmartThings. Dažiem modeļiem ikona parādās galvenajā panelī, lai parādītu, ka AI Energy Mode darbojas. (tikai attiecīgajiem modeļiem) AI Energy Mode ieslēgšana samazina enerģijas patēriņu, bet tas var arī samazināt dzesēšanas sniegumu. **PIEZĪME** AI Energy Mode var nedarboties atbilstoši lietotāja iestatījumiem vai darbības videi.	

* tikai attiecīgajiem modeļiem

Untitled-17 65 2025-03-11 9:48:17

Darbība

Informācija par drošības atjauninājumiem

Drošības atjauninājumi tiek nodrošināti, lai pastiprinātu jūsu ierīces drošību un aizsargātu jūsu personisko informāciju. Lai iegūtu papildinformāciju par drošības atjauninājumiem, apmeklējiet https://security.samsungda.com.

* Tīmekļa vietne atbalsta tikai dažas valodas.

Bixby (Balss atpazīšana – tikai attiecīgajiem modeļiem)

Kas ir Bixby?

- Bixby ir Samsung mākslīgā intelekta risinājums, kas ļauj vadīt ierīci ar balsi.

Bixby izmantošana

- Lai iespējotu balss atpazīšanu, ierīce jāpieslēdz SmartThings lietotne tīklā.
- Un jāpiekrīt Bixby pakalpojuma noteikumiem un nosacījumiem.
- Kad pieslēgums ir izveidots, jūs varat kontrolēt dažas ierīces funkcijas, izmantojot Bixby savā Samsung viedtālrunī, kaut gan tas natīvi neatbalsta balss atpazīšanu.
- Lai aktivizētu Bixby, sakiet “Hi, Bixby” un pēc tam balss komandu.
- Citas balss atpazīšanas komandas skatiet sadaļā “Balss komandas”.

Balss komandas

Kategorija	Komanda (paraugi)
Temperatūra	Tell me the temperature of the refrigerator (Pasaki man ledusskapja temperatūru)
	Tell me the temperature of the fridge in the refrigerator (Pasaki man ledusskapja temperatūru ledusskapī)
	Tell me the temperature of freezer in the refrigerator (Pasaki man saldētavas temperatūru ledusskapī)
Laikapstākļi	Tell me the weather tomorrow (Pasaki man laika prognozi rītdienai)
	How humid is it today? (Kāds šodien ir mitrums?)
	How high is the fine dust level today? (Cik augsts šodien ir smalko putekļu līmenis?)
	When can I expect rain? (Kad gaidāms lietus?)
Starptautiskais laiks	What time is it now? (Cik ir pulkstenis?)
	What month is it today by the lunar calender? (Kāds šodien ir mēnesis pēc mēness kalendāra?)
	What time is it in New York? (Cik ir pulkstenis Ņujorkā?)

Untitled-17 66 2025-03-11 9:48:17

PIEZĪME

Ja komandas netiek dotas, pēc kāda laika Bixby izies no gaidstāves režīma. Pēc iespējošanas balss atpazīšana var darboties slikti vai nepareizi apkārtējo skaņu, piemēram, televizora skaņas dēļ.

⚠ UZMANĪBU!

- Kad balss atpazīšana ir ietekmēta
  - Veiktspēju var ietekmēt lietotāja balss, runas stils, izruna un apkārtējā vide.
  - Izmantojot balss atpazīšanu, runājiet skaļāk par apkārtējām skaņām.
  - Lai uzlabotu balss atpazīšanas veiktspēju, stāviet 3 metru rādiusā no ierīces un runājiet skaidri.
  - Skatoties televīziju, kļūdas dēļ balss komandas var atpazīt televizora skaņas.
- Balss atpazīšana nedarbojas, kad...
  - Bixby ir izslēgts SmartThings lietotnes izvēlnē Bixby.
  - Mikrofons ir izslēgts SmartThings lietotnes mikrofona iestatījumā.
- Balss atpazīšana slikti darbojas, kad...
  - Apkārtējās skaņas ir skaļas (televizora skaņa, mūzikas skaņa u.c.)
  - Wi-Fi signāls ir vājš (interneta savienojamība ir vāja)

Untitled-17 67 2025-03-11 9:48:17

Darbība

Dozatora panelis (tikai attiecīgajiem modeļiem)

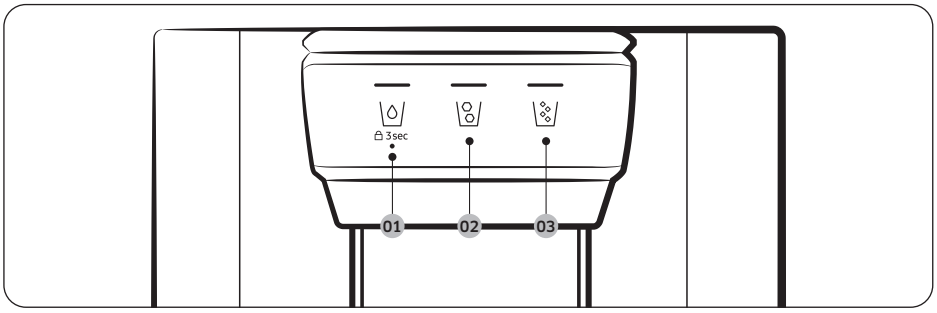

01 \◊/ 02 \◊/

03 \◊/

01 Ūdens / Bloķēt (3 sek.)

\◊/	Lai ielietu atdzesētu ūdeni, nospiediet \◊/. Iedegas attiecīgais indikators.
3 sec (3 sek.) (Dozatora panelis / dozatora svira)	Lai nobloķētu dozatora paneļa pogu un dozatora sviras lietošanu, nospiediet un ilgāk kā 3 sekundes turiet nospiestu \◊/. Vēlreiz nospiežot un ilgāk kā 3 sekundes turot nospiestu šo pogu, dozatora bloķēšana tiek deaktivizēta.

02 Ledus kubiņi

Nospiediet \◊/, lai pagatavotu ledus kubiņus. Iedegas attiecīgais indikators.

03 Sasmalcināts ledus

Nospiediet \◊/, lai pagatavotu sasmalcinātu ledu. Iedegas attiecīgais indikators.

Untitled-17 68 2025-03-11 9:48:18

Īpašas funkcijas

Ledusskapis ir aprīkots ar vairākām lietotājam noderīgām ierīcēm, kas ievērojami uzlabo tā ikdienas lietošanu.

Funkcija Auto Open Door (Automātiska durvju atvēršana) (tikai attiecīgajiem modeļiem)

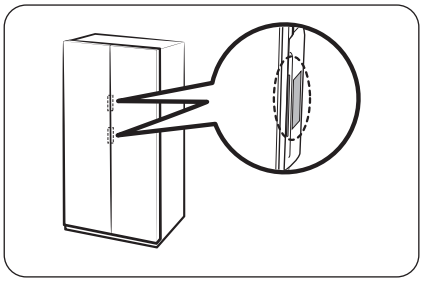

Pieskarieties sensoram blakus durvju rokturim. Durvis atvērsies.

- Noklusējuma iestatījums ir **Off (Izslēgts)**.
- Lai ieslēgtu funkciju, skatiet tālāk norādīto.
  - Vispārējais tips: Skatiet sadaļu **Funkcijas Automātiska durvju atvēršana ieslēgšana vai izslēgšana (tikai attiecīgajiem modeļiem)** 57. lappusē.
  - Family Hub tips: Ledusskapja pārvaldnieka lietotnē pieskarieties **Settings (Iestatījumi)** un pēc tam ieslēdziet **Auto Open Door (Automātiska durvju atvēršana)**.
  - AI Home Hub tips: Ekrānā Home (Sākums) pieskarieties ⚙ > **Refrigerator (Ledusskapis)** > **Auto open door (Automātiska durvju atvēršana)** un atlasiet **On (Ieslēgts)**.

PIEZĪME

- Ja abiem sensoriem pieskarties vienlaikus, durvis uz pirmā sensora, kuram pieskaraties, atvērsies, un pēc aptuveni 2 sekundēm atvērsies otrās durvis.
- Durvis neaizveras automātiski. Pēc izmantošanas aizveriet durvis manuāli.
- Leņķis (grādos), ar kādu atveras durvis, var atšķirties atkarībā no uzstādīšanas vides, piemēram, grīdas, kur ir uzstādīts ledusskapis, ledusskapja līmeņa un durvju plauktā uzglabātā ēdiena slodzes.
  - Ja durvis atveras pārāk plati vai nepietiekami plati, pārbaudiet un pārliecinieties, vai ledusskapis ir līdzens. (Papildinformāciju skatiet sadaļā "**4. DARBĪBA Noregulējiet regulējamās kājas**" 35. lpp.)

⚠ UZMANĪBU!

- Ja atkārtoti atvērsiet un aizvērsiet durvis, funkcija Auto Open Door (Automātiska durvju atvēršana) var nepareizi darboties.
- Nestumiet un neapturiet durvis ar spēku, kamēr tas atveras automātiski. Tas var izraisīt iekārtas nepareizu darbību.
  - Uzmanieties, lai automātiskas atvēršanas laikā durvis jums neiesistu.
- Ja pēc atkārtotās atvēršanas durvis negrib atvērties, uzgaidiet aptuveni vienu minūti un mēģiniet vēlreiz. (Durvis var būt grūti atvērt uzreiz pēc aizvēršanas, jo mainās gaisa spiediens ledusskapī, kas notiek, kad durvis tiek atvērtas un aizvērtas.)
- Nejauša pieskaršanās sensoram var izraisīt durvju atvēršanu, pārbaudiet, vai tās ir aizvērtas.

Untitled-17 69 2025-03-11 9:48:19

Darbība

Balss (tikai attiecīgajiem modeļiem)

Balss atpazīšanas iestatīšana

SmartThings lietotnē iestatiet “Sound” (Skaņa) uz “Voice” (Balss).

Dažas balss komandas

1	Autofill pitcher detected water overflow (Automātiskās uzpildes tvertne noteica ūdens pārplūdi)
2	The refrigerator door has been opened (Ledusskapja durvis tika atvērtas)
3	Something went wrong. (Kaut kas nogāja greizi.)
4	The mode has been changed (Tika mainīts režīms)
5	Power cool is now in operation (Tagad darbojas ātrā dzesēšana)
6	Power freeze is now in operation (Tagad darbojas intensīvā saldēšana)
7	The temperature inside the refrigerator has increased (Ir palielinājusies temperatūra ledusskapī)
8	The temperature is now set (Temperatūra tagad ir iestatīta)

PIEZĪME

Ja ledusskapī iestatījāt “Sound” (Skaņa) uz “Disabled” (Atspējots), balss atpazīšana tiks attiecīgi izslēgta.

Untitled-17 70 2025-03-11 9:48:19

Ūdens tvertne (Automātiskās uzpildes tvertne) (tikai attiecīgajiem modeļiem)

Auksts, attīrīts ūdens vienmēr ir gatavs AutoFill Pitcher (Automātiskās uzpildes tvertne). Lai pagatavotu tēju vai ūdeni pēc savas gaumes, varat pievienot uztvaicētājā tēju vai augļus.

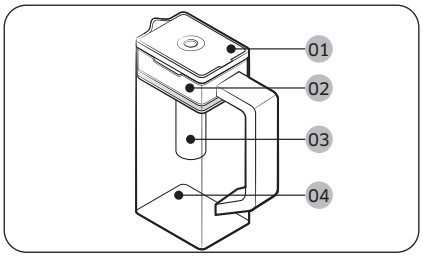

01 Vāciņš
02 Sietiņa turētājs
03 Sietiņš
04 Korpuss

Lai uzpildītu ūdens tvertni

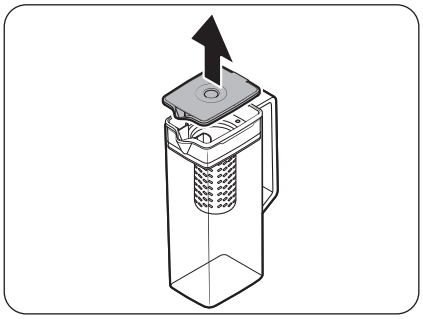

1. Satveriet **vāciņa** roktura iedobi un pēc tam pavelciet uz augšu, lai atvērtu **vāciņu**.
2. Pēc savas izvēles ielieciet sietiņā tējas lapas vai augļus.

PIEZĪME

Ja vēlaties saglabāt sākotnējo pagatavotā ūdens koncentrāciju, izslēdziet funkciju AutoFill Pitcher (Automātiskās uzpildes tvertne).

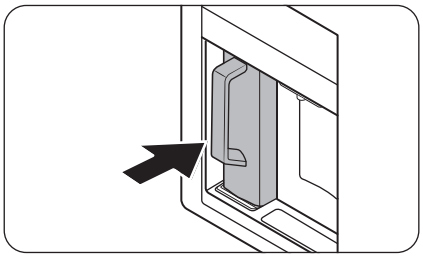

3. Vadības panelī iespējojiet funkciju AutoFill Pitcher (Automātiskās uzpildes tvertne). Atveriet dzērienu centra durvis un pēc tam uzstādiet ūdens tvertni uz turētāja. Spiediet to taisni iekšā, kā parādīts attēlā.

⚠ **UZMANĪBU!**

Pārliecinieties, ka ūdens tvertne iederas ūdens tvertnes turētājā.

4. Aizveriet durvis. Neilgi pēc tam ūdens tvertne sāks uzpildīties ar aukstu ūdeni.

Untitled-17 71 2025-03-11 9:48:20

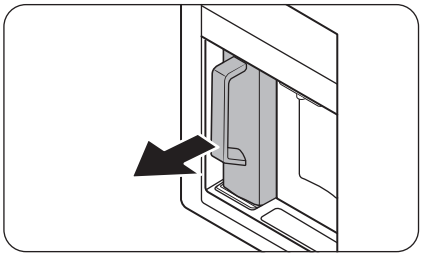

5. Lai dzertu tēju, atveriet dzērienu centra durvis un pēc tam noņemiet ūdens tvertni. Izvelciet to taisni ārā.

⚠ **UZMANĪBU!**

- Mēs iesakām izlietot no augļiem pagatavoto ūdeni 24 stundu laikā. Pēc tam pagatavotais ūdens var laika gaitā sabojāties.
- Jums ir jātīra ūdens tvertne pēc pagatavotā ūdens izlietošanas. Iztīriet ūdens tvertni arī, ja tā ilgu laiku nav tikusi izmantota.

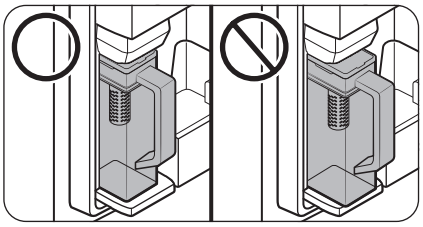

- Lai novērstu ūdens tvertnes apgāšanos vai noplūdes, pārliecinieties, ka ūdens tvertne iederas ūdens tvertnes turētājā.

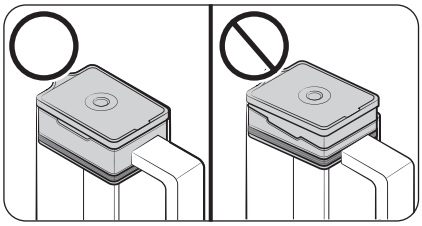

- Lai novērstu ūdens tvertnes pārplūšanu vai noplūdes, pārliecinieties, ka sietiņa turētājs ir pareizi ievietots.

Untitled-17 72 2025-03-11 9:48:21

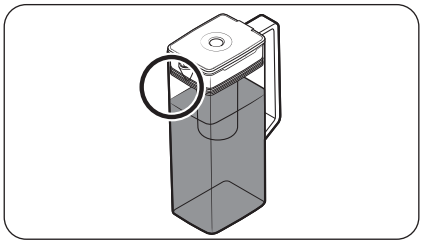

PIEZĪME

- Ja ūdens tvertnes priekšpusē (īpaši atzīmētā zona) ir pārāk daudz mitruma, ūdens tvertne, iespējams, pilnībā nepiepildīsies. Novērsiet mitrumu un pēc tam mēģiniet vēlreiz.
- Funkcija AutoFill Pitcher (Automātiskās uzpildes tvertne) pārtrauks piegādāt ūdeni ūdens tvertnei, ja ūdens tvertne pēc noteikta laika daudzuma nepiepildās. Ja tas notiek, pārbaudiet, vai ūdensvads ir pareizi pievienots. Noņemiet un atkārtoti uzstādiet ūdens tvertni, un pēc tam mēģiniet vēlreiz.
- Ja ūdens tvertne nav pilnībā piepildīta, pārbaudiet, vai ledusskapja ūdens tvertnē ir ūdens. Ja ūdens tvertne ir tukša, vispirms piepildiet tvertni ar ūdeni. Pēc tam izņemiet ūdens tvertni un ievietojiet ūdens tvertni atpakaļ, lai padotu ūdeni ūdens tvertnē. (tikai attiecīgajiem modeļiem)

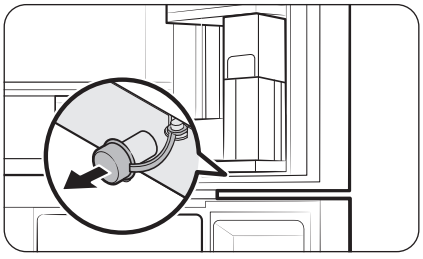

- Izslaukiet ūdens tvertnes turētāju, ja ūdens tvertne pārplūst vai tajā ir noplūde.
- Ja gumijas vāciņš ir atvērts, ūdens pil ārā.
- AutoFill Pitcher (Automātiskās uzpildes tvertne) indikators sāks mirgot vadības panelī, ja ir noplūde. Ja rodas noplūde, atveriet gumijas vāciņu, lai noplūdušais ūdens iztek. Ja indikators pēc iztukšošanas nepārstāj mirgot, iespējams, ir sistēmas kļūda. Sazinieties ar vietējo "Samsung" servisa centru.

PIEZĪME

- Jums ir jātīra ūdens tvertne pēc pagatavotā ūdens izlietošanas. Jums ir arī jāiztīra ūdens tvertne, ja to ilgu laiku neizmantojāt vai ilgāk nekā trīs dienas atstājāt pilnu tvertni.
- Ja sietiņš netiek pareizi tīrīts, var saglabāties iepriekš izmantotās tējas vai augļu smarža. Ja neizmantosiet sietiņu, atdaliet to no tvertnes un droši noglabājiet.
- Ja ilgāku laiku neizmantojāt ūdens filtru, izlejiet pirmās divas ūdens tvertnes. Pēc tam rūpīgi iztīriet ūdens tvertni un izmantojiet to.

Untitled-17 73 2025-03-11 9:48:21

Darbība

Ūdens dozators (tikai attiecīgajiem modeļiem)

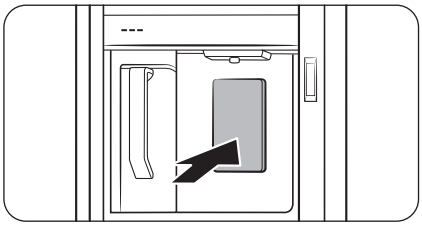

Lai ielietu atdzesētu ūdeni, atveriet dzērienu centru un nospiediet dozatora sviru.

PIEZĪME

- Turot nospiestu dozatora sviru ilgāk kā 1 minūti, dozators pārtrauks darboties. Lai ielietu vēl ūdeni, atbrīvojiet un tad vēlreiz nospiediet dozatora sviru.
- Pārliecinieties, ka glāze ir vienā līmenī ar dozatoru, lai tekošais ūdens neizšļakstītos.
- Ja 2–3 dienas neizmantojat ūdens dozatoru, iztecinātajam ūdenim var būt neierasta smarža vai garša. Tas nav sistēmas traucējums. Izlejiet pirmās 1–2 ūdens glāzes.
- Ja ūdens tvertne ledusskapī ir tukša, izmantojot AutoFill function (Automātiskās uzpildes funkcija) vai nospiežot ūdens dozatora sviru, ūdensvada šļūtenē iekļūs gaiss. Ja uzpildāt ūdens tvertni, kamēr ūdensvada šļūtenē ir gaiss, izmantojot AutoFill function (Automātiskās uzpildes funkcija) vai nospiežot ūdens dozatora sviru, var izšļākties ūdens.

Ūdens saduļķošanās

Ledusskapim pievadītais ūdens plūst caur sārmu filtru. Šī filtrēšanas procesa laikā ūdens spiediens palielinās, un ūdens kļūst piesātināts ar skābekli un slāpekli. Tā rezultātā no dozatora tekošais ūdens uz brīdi var izskatīties dūmakains vai duļķains. Tas ir normāli, un ūdens pēc pāris sekundēm atkal būs skaidrs.

Untitled-17 74 2025-03-11 9:48:22

Ūdens/ledus dozators (tikai attiecīgajiem modeļiem)

Izmantojot dozatoru, jūs varat ieliet ūdeni ar vai bez ledus gabaliņiem.

Ūdens dozators piedāvā 3 opcijas: atdzesēts ūdens, ledus kubiņi un sasmalcināts ledus. Lai ielietu atdzesētu ūdeni, nospiediet dozatora paneļa pogu \/. Novietojiet zem dozatora ūdens glāzi un nospiediet dozatora sviru.

Lai ielietu ūdeni ar ledu

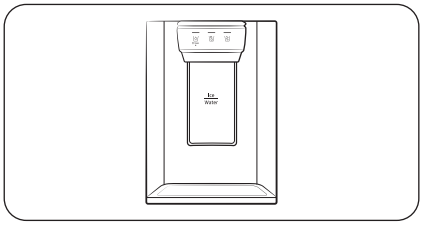

1. Ar ieslēgtu ledus automāta funkciju nospiediet pogu \/ vai \/, lai atlasītu ledus veidu.
2. Novietojiet zem dozatora ūdens glāzi un nospiediet ar to **dozatora sviru**. No dozatora birs ledus.
3. Nospiediet pogu \/, lai atlasītu ūdeni.
4. Nospiediet ar glāzi **dozatora sviru**. No dozatora tecēs ūdens.

PIEZĪME

- Turot nospiestu dozatora sviru ilgāk kā 1 minūti, dozators pārtrauks darboties. Lai ielietu vēl ūdeni, atbrīvojiet un tad vēlreiz nospiediet dozatora sviru.
- Pārliecinieties, ka glāze ir vienā līmenī ar dozatoru, lai tekošais ūdens neizšļakstītos.
- Ja 2–3 dienas neizmantojat ūdens dozatoru, iztecinātajam ūdenim var būt neierasta smarža vai garša. Tas nav sistēmas traucējums. Izlejiet pirmās 1–2 ūdens glāzes.

Untitled-17 75 2025-03-11 9:48:22

Darbība

Ledus automāts (tikai attiecīgajiem modeļiem)

Ledusskapis ir aprīkots ar iebūvētu ledus automātu, kas automātiski pagatavo ledu, lai jūs varētu baudīt filtrētu ūdeni ar ledus kubiņiem vai sasmalcinātu ledu.

Ledus gatavošana

Pēc ledusskapja uzstādīšanas un pievienošanas strāvas avotam, ievērojiet zemāk minētos norādījumus, lai nodrošinātu pareizu ledus automāta darbību un to, ka ledus spainis vienmēr ir pilns ar ledu:

1. Lai nodrošinātu optimālu veiktspēju, ļaujiet ledusskapim darboties vismaz 24 stundas.
2. Ieberiet glāzē pirmos 4–6 ledus kubiņus.
3. Nogaidiet 8 stundas un tad ieberiet glāzē vēl 4–6 ledus kubiņus.
4. Pēc tam nogaidiet vēl 16 stundas un pieberiet pirmo glāzi pilnu ar ledu.

PIEZĪME

- Ja gadās iztērēt visu ledu uzreiz, jums būs jānogaida 8 stundas līdz pirmo 4–6 ledus kubiņu pagatavošanai. Tas nodrošina, ka ledus spainis pareizi piepildās ar ledu.
- Ātri pagatavoti ledus kubiņi var izskatīties balti, kas ir normāli.

⚠ UZMANĪBU!

Ieberiet ledu saskaņā ar trauka izmēru.

- Ja ieberat pārāk lielu daudzumu, ledus var nokrist uz grīdas un radīt personas ievainojumus.
- Ledus var uzkrāties un bloķēt ledus tekni.

Ūdens tvertnes uzpilde (tikai attiecīgajiem modeļiem)

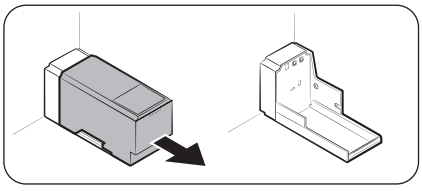

Pirms pirmās lietošanas iztīriet un rūpīgi izžāvējiet ūdens tvertnes iekšpusi.

1. Turiet abus rokturus tvertnes priekšpusē un izbīdiet, kā parādīts attēlā.

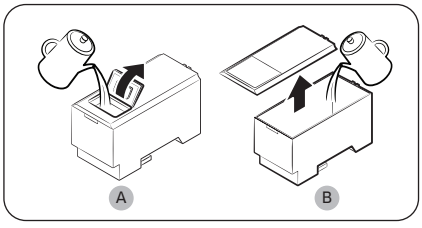

2. Atveriet pārsega **priekšējo vāku (A)** vai **visu pārsegu (B)** un ielejiet tvertnē līdz 5 litriem ūdens.

⚠ UZMANĪBU!

- Nelejiet vairāk par maksimālā līmeņa atzīmi. Ūdens pārplūdīs.
- Piepildiet tikai ar dzeramo ūdeni.

Untitled-17 76 2025-03-11 9:48:23

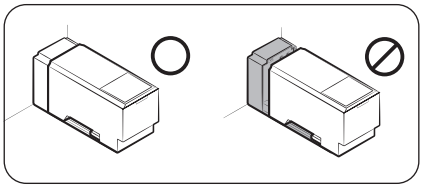

3. Ievietojiet ūdens tverti un fiksējiet to dozatora mehānismā. Raugieties, lai tvertnes priekšpuse (ar priekšējo vāku) būtu vērsta uz priekšu.

⚠ **UZMANĪBU!**

- Raugieties, lai tvertne pareizi ievietotos plauktā. Pretējā gadījumā ūdens tvertne var nedarboties pareizi.
- Neizmantojiet ledusskapi, ja ūdens tvertne nav ievietota. Tas var samazināt dzesēšanas veiktspēju.
- Tvertnē lejiet tikai dzeramo ūdeni, piemēram, minerālūdeni vai attīrītu ūdeni. Neizmantojiet citus šķidrumus.
- Pilno tvertni pārvietojiet uzmanīgi. Krītot tvertne var radīt ievainojumus.
- Nemēģiniet saviem spēkiem izjaukt iekšējo sūkni. Ja iekšējais sūknis ir bojāts vai atvienots no ūdens tvertnes, dozators nedarbosies.

Pirms pirmās lietošanas

- Spiediet dozatora sviru 10 sekundes, lai izsūknētu gaisu no ūdens padeves sistēmas šļūtenēm.
- Pirmās sešas ūdens glāzes izlejiet, lai izlietu ūdens padeves sistēmas netīrumus.

Ledus gatavošana (tikai attiecīgajiem modeļiem)

Ledusskapis ir aprīkots ar iebūvētu ledus automātu, kas automātiski pagatavo ledu, lai jūs varētu pēc saviem ieskatiem baudīt filtrētu ūdeni ar ledus kubiņiem vai sasmalcinātu ledu.

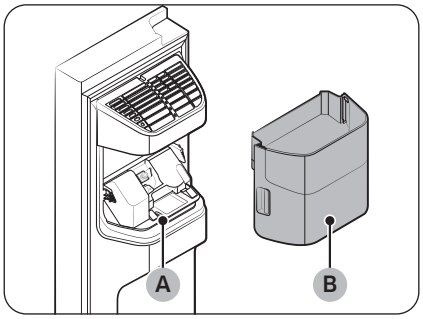

Ja no ledus automāta nebirst ledus, vispirms pārbaudiet, vai ledus automāts pareizi gatavo ledu.

Lai pārbaudītu ledus automātu

1. Uzmanīgi satveriet **ledus automāta spaini (B)** ar abām rokām un tad izņemiet to ārā no **ledus teknes (A)**.
2. Pārbaudiet, vai ledus automāta spainī ir ledus.

Untitled-17 77 2025-03-11 9:48:23

Darbība

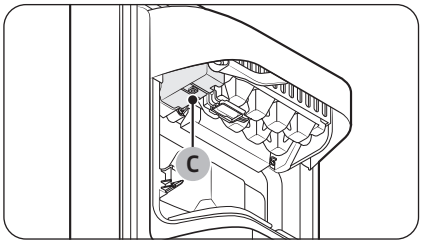

3. Nospiediet ledus automāta apakšā esošo **pogu (C)**. Pogas nospiešanas brīdī būs dzirdams skaņas signāls (zvaniņš).
4. Ja ledus automāts darbojas pareizi, būs dzirdams vēl viens skaņas signāls.

PIEZĪME

Ja šī problēma nepazūd, sazinieties ar ūdensvada ierīkotāju vai vietējo Samsung servisa centru.

UZMANĪBU!

- Nespiediet pogu atkārtoti pēc tam, kad ledus paplāte ir piepildījusies ar ledu vai ūdeni. Ūdens var pārplūst vai ledus var iestrēgt.
- Kad ledusskapja darbība atjaunojas pēc elektroapgādes traucējumiem, ledus automāta spainis var saturēt izkusušus un iestrēgušus ledus kubiņus, kā rezultātā var rasties sistēmas darbības traucējumi. Lai tā nenotiktu, pirms ledusskapja izmantošanas pārbaudiet, vai ir iztukšots ledus automāta spainis.
- Lai izvairītos no ledus automāta spaiņa nokrišanas, tā izņemšanas un ievietošanas laikā vienmēr satveriet ledus automāta spaini ar abām rokām.
- Neļaujiet bērniem karāties vai rotaļāties ar ledus dozatoru vai ledus automāta spaini. Bērni var savainoties.
- Nelieciet pirkstus vai jebkādus priekšmetus dozatora atverē vai ledus teknē. Tas var radīt traumas vai īpašuma bojājumus.

PIEZĪME

- Ja ledus automāts ir iestatīts kā ieslēgts (ON), ledusskapis turpina ledus gatavošanu pat pēc ledus spaiņa izņemšanas.
- Ja nevēlaties izmantot ledus automātu, noteikti iestatiet to kā izslēgtu (OFF).
- Ledus automāta spaiņa izņemšana neietekmē ledusskapja termiskās un mehāniskās īpašības.
- Norādītais saldētavas tilpums ir aprēķināts, par pamatu ņemot situāciju, kad ir ievietots saldētavas durvju plaukts un apakšējais plaukts un ir izņemts ledus automāts, kā arī augšējā un apakšējā atvilktne.

Untitled-17 78 2025-03-11 9:48:23

Lai palielinātu glabāšanas platību (tikai attiecīgajiem modeļiem)

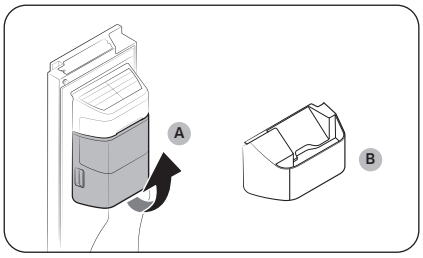

Ja neizmantojat ledus automātu un jums ir nepieciešama lielāka glabāšanas platība, izņemiet **ledus automāta spaini (A)**. Pēc tam ievietojiet ledus automāta spaiņa vietā **saldētavas durvju ieliktni (papildaprīkojums) (B)**.

⚠ **UZMANĪBU!**

Ja ledus automāta spainis ir izņemts, jāizslēdz ledus automāts.

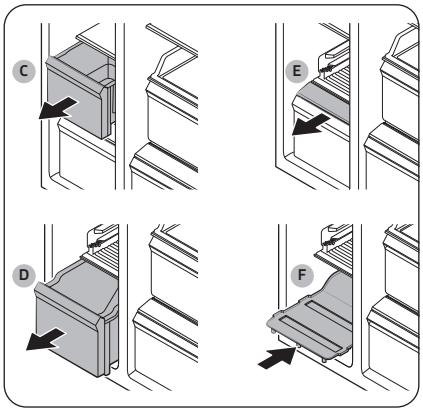

Lai iegūtu vairāk vietas, izņemiet **augšējo atvilktni (C)**, **apakšējo atvilktni (D)** un **apakšējās atvilktnes vāku (E)**. Pēc tam ievietojiet komplektācijā iekļauto **apakšējo plauktu (F)**.

PIEZĪME

- Atvilktņu izņemšana neietekmē saldētavas temperatūru vai izmantošanas iespējas.
- Norādītais saldētavas tilpums ir aprēķināts, par pamatu ņemot situāciju, kad ir ievietots apakšējais plaukts un ir izņemta augšējā atvilktne, apakšējā atvilktne un apakšējās atvilktnes vāks.

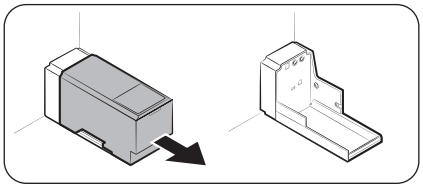

Lai iegūtu papildu vietu, izņemiet ūdens tvertni un izmantojiet šo vietu pārtikas produktu uzglabāšanai.

Untitled-17 79 2025-03-11 9:48:24

Darbība

Ledus automāta spainis

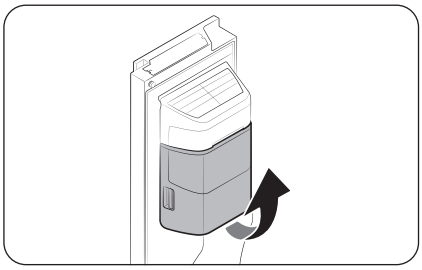

Ja ledus automāts netiek izmantots ilgāku laika periodu, ledus spainī var parādīties ledus pikas. Ja tā notiek, izņemiet un iztukšojiet ledus automāta spaini.

1. Lai izņemtu ledus automāta spaini, uzmanīgi paceliet to uz augšu un izvelciet ārā, ar abām rokām satverot aiz spaiņa sānos izvietotajiem rokturiem.
2. Izņemiet un iztukšojiet ledus automāta spaini.

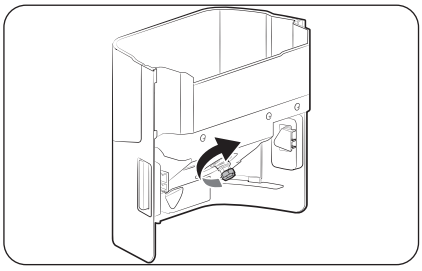

3. Pēc tam pagrieziet spaiņa aizmugurējā daļā izvietoto sviru par 90˚ un ievietojiet spaini atpakaļ tā sākotnējā pozīcijā. Raugieties, lai spainis tiktu ievietots pareizi un uzstādīšanas laikā atskan klikšķis.

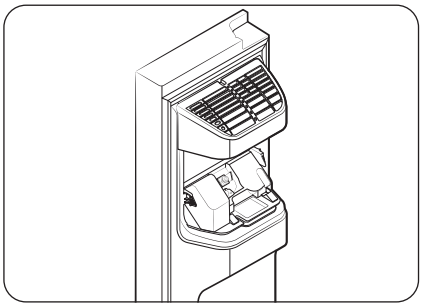

⚠ **UZMANĪBU!**

- Nepielietojiet pārāk lielu spēku pret spaiņa vāku. Vāks var saplīst.
- Neaizveriet durvis pārāk strauji. Ūdens var izšļakstīties uz ledus automāta.
- Lai izvairītos no traumām, vienmēr saslaukiet jebkādu ledu vai ūdeni, kas satecējis uz grīdas.
- Lai izvairītos no nelaimes gadījumiem vai traumām, neļaujiet bērniem rotaļāties ar ledus dozatoru vai ledus automātu.
- Nelieciet roku vai jebkādus priekšmetus ledus teknē. Tas var radīt traumas vai izstrādājuma bojājumus.

PIEZĪME

- Jebkādas skaņas, kas izplatās no ledus automāta ledus gatavošanas procesa laikā, ir normālas.
- Kamēr ir atvērtas durvis, ledus automāts un ūdens dozators nedarbojas.

Untitled-17 80 2025-03-11 9:48:25

Ūdens spiediens

Ja vēlaties pārbaudīt, cik liels ūdens daudzums ieplūst ledus paplātē, sekojiet šīm darbībām.

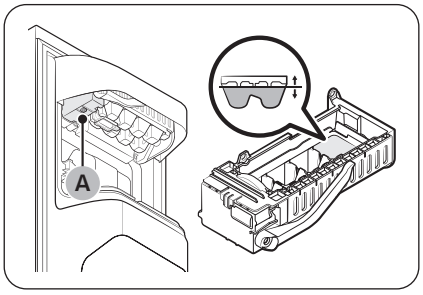

1. Izņemiet ledus spaini.
2. Nospiediet ledus automāta apakšā esošo **pogu (A)**. Parasti ledus paplāte tiek uzpildīta ar ūdeni pāris minūšu laikā.
3. Ja ūdens līmenis ir zemāks nekā gaidīts, pārbaudiet ūdens spiedienu no ūdens padeves avota pienākošajai ūdens padeves caurulei. Tas nav sistēmas traucējums.

⚠ **UZMANĪBU!**

- Nespiediet ledus automāta apakšā esošo pogu atkārtoti pēc tam, kad ledus paplāte ir piepildījusies ar ūdeni. Ūdens var pārplūst vai ledus var iestrēgt.
- Pārbaudiet, vai ledus automāta spainis ir ievietots pareizi. Pretējā gadījumā ledus automāts nedarbosies.
- Ja radušies elektroapgādes traucējumi, izņemiet ledus paplāti. Var rasties ūdens noplūde.

Automātiskais ledus automāts (tikai attiecīgajiem modeļiem)

Ledusskapī ir iebūvēts ledus automāts, kas automātiski padod ledu.

- Katram modelim kopējais dizains un/vai piederumi var atšķirties.
- Ledusskapī ir pieejama ledus lāpstiņa.

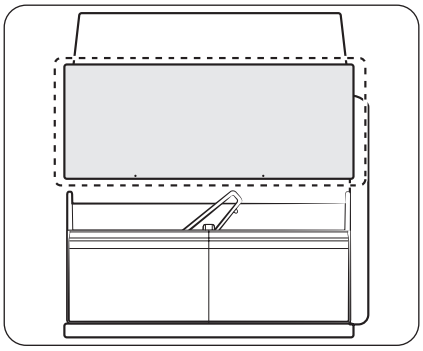

- Šim izstrādājuma ir divu veidu ledus automāti.
- Jūs varat vienkārši izbīdīt ledus spaiņa paplāti, lai izmantotu ledu, un pēc izmantošanas to iebīdīt atpakaļ.

⚠ **BRĪDINĀJUMS**

Aizrīšanās risks: mazi bērni var aizrīties ar ledu.

Ledus gatavošana

Pēc ledusskapja uzstādīšanas un pievienošanas strāvas avotam, ievērojiet zemāk minētos norādījumus, lai nodrošinātu pareizu ledus automāta darbību un to, ka ledus spainis vienmēr ir pilns ar ledu.

Untitled-17 81 2025-03-11 9:48:25

Darbība

Pirms pirmās lietošanas

- Darbiniet ledus automātu 1–2 dienas.
- Pirmos 1–2 ledus spaiņus izmetiet, lai attīrītu ūdens padeves sistēmas netīrumus.

Diagnostika

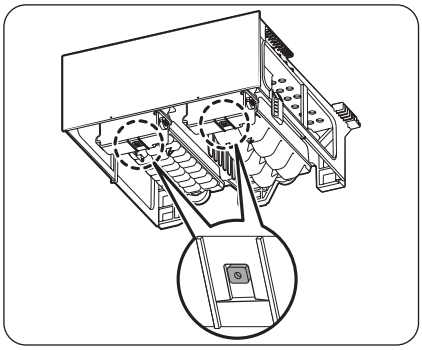

- Katram modelim kopējais dizains un/vai piederumi var atšķirties.
- Ja ledus netiek padots, vispirms pārbaudiet ledus automāta statusu, izmantojot pogu **Test (Tests)** ledus automāta apakšā.
- Nospiediet ledus automāta apakšējo pogu **Test (Tests)**. Pogas nospiešanas brīdī būs dzirdams skaņas signāls (zvaniņš). Ja ledus automāts darbojas pareizi, būs dzirdams vēl viens skaņas signāls.

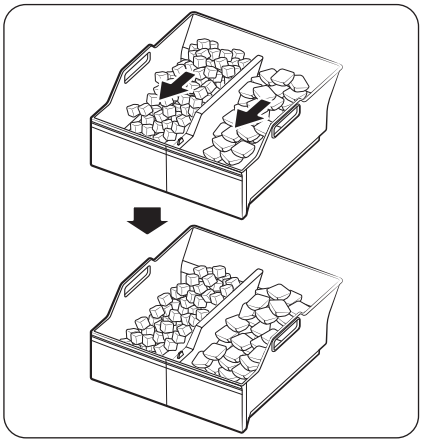

- Ledus uzkrāšanās paplātes sānos ir normāla parādība. Izkārtojiet ledu vienmērīgi uz paplātes, lai glabātu vairāk ledus.

Untitled-17 82 2025-03-11 9:48:26

Ledus gatavošana (tikai attiecīgajiem modeļiem)

Rotējošais ledus automāts

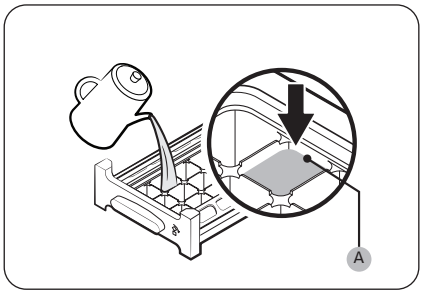

1. Atveriet ledusskapja durvis un izbīdiet ledus paplāti.
2. Piepildiet paplāti ar ūdeni līdz **maksimālā līmeņa atzīmei (A)**, kas ir redzama paplātes iekšpusē tās aizmugurējā daļā.
3. Iebīdiet paplāti atpakaļ vietā.

PIEZĪME

Ledus gatavošanas ilgums ir atkarīgs no temperatūras iestatījumiem.

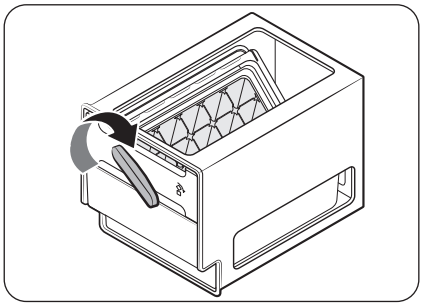

PIEZĪME

- Pārliecinieties, vai ledus kubiņu glabāšanas trauks ir savā vietā zem ledus paplātes.
- Ja vēlaties izņemt ledus kubiņus, pagrieziet trauka rokturi pa labi, lai pusi no ledus kubiņiem izbērtu traukā. Pēc tam pagrieziet rokturi pa kreisi, lai izbērtu otru pusi.
- Izņemiet trauku, lēni grozot un velkot uz priekšu.

Untitled-17 83 2025-03-11 9:48:26

Apkope

Pārvietošana un kopšana

Plaukti (ledusskapja/saldētavas) / vīna plaukts (tikai attiecīgajiem modeļiem)

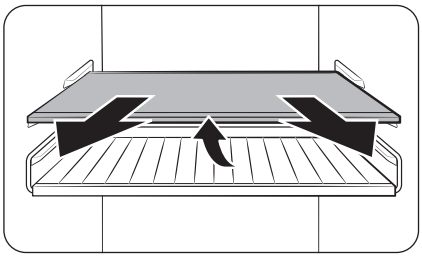

1. Nedaudz pavelciet uz āru plauktu (vai vīna plauktu). Pēc tam, ceļot aizmuguri, pavelciet uz āru.

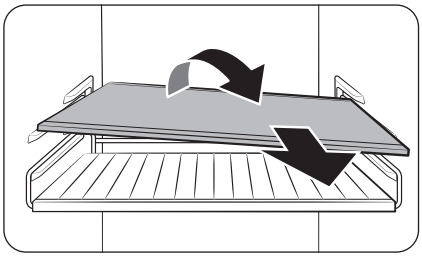

2. Sagrieziet plauktu (vai vīna plauktu) diagonāli, lai izņemtu to.

⚠ **UZMANĪBU!**

- Plaukts ir jāievieto pareizi. Neievietojiet to otrādi.
- Stikla trauki var saskrāpēt stikla plauktu virsmu.
- Neievietojiet plauktu vietā, kur paredzēts ievietot vīna plauktu. Šādi rīkojoties, var sabojāt ledusskapi. (tikai attiecīgajiem modeļiem)

Durvju plaukti

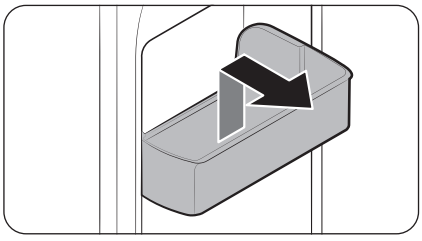

Lai noņemtu durvju plauktu, satveriet plaukta priekšējo daļu un uzmanīgi paceliet to, lai atvienotu.

Untitled-17 84 2025-03-11 9:48:27

Atvilktnes

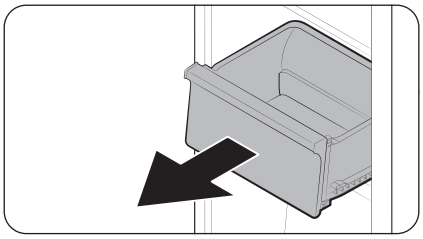

Uzmanīgi paceliet atvilktnes priekšējo daļu un izvelciet to.

Dārzeņu/žāvētas pārtikas produktu un gaļas glabāšanas atvilktne

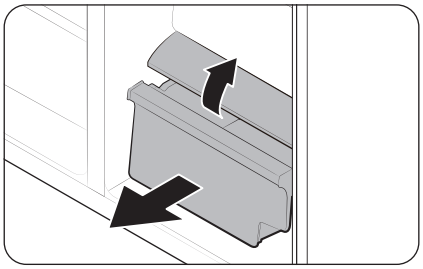

Lai izņemtu dārzeņu atvilktni no ledusskapja vai žāvētas pārtikas produktu atvilktni no saldētavas:

1. vispirms, ja nepieciešams, izņemiet apkārt esošās daudzfunkcionālās atvilktnes.

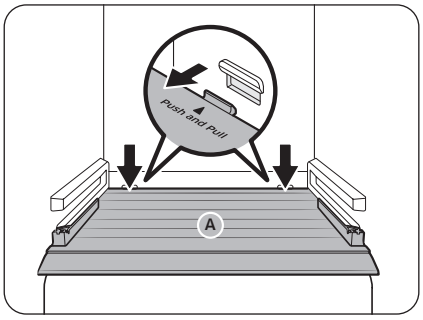

2. Ja ledusskapja komplektācijā ir iekļauts dārzeņu/žāvētas pārtikas produktu atvilktnes **vāks (A)**, noņemiet to šādā veidā.
   a. Pavelciet atvilktni līdz pusei ārā.
   b. Pavelciet vāku, vienlaicīgi spiežot uz aizmugures malām (kā norādīts attēlā).
3. Uzmanīgi izvelciet ārā dārzeņu/žāvētas pārtikas produktu atvilktni.

Ledus automāta spainis (tikai attiecīgajiem modeļiem)

Lai izņemtu ledus automāta spaini, skatiet sadaļu Ledus automāta spainis, kas atrodama **80**. lpp.

Untitled-17 85 2025-03-11 9:48:28

Apkope

Kur glabāt lāpstiņu (tikai attiecīgajiem modeļiem)

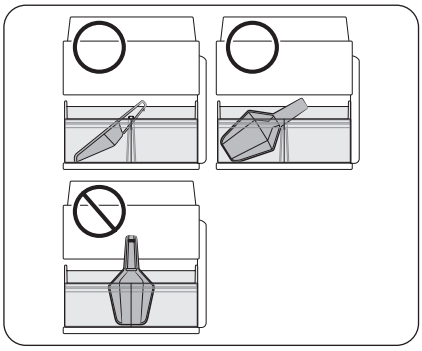

Glabājiet lāpstiņu ledus spaiņa priekšpusē. Novietojiet lāpstiņu, kā parādīts attēlā, pārliecinoties, ka tā netraucē ledus dozatoram, kad ir ievietota ledus spaiņa paplāte.

PIEZĪME

Ja ledus spaiņa paplāte nav pilnībā ievietota, ledus var aizkrist aiz (un ārpus) ledus spaiņa, vai ledus automāts var pārstāt gatavot ledu.

Automātiskās uzpildes tvertne (tikai attiecīgajiem modeļiem)

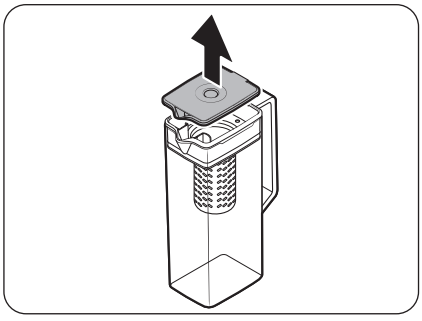

1. Satveriet **vāciņa** roktura iedobi un pēc tam pavelciet, lai noņemtu.

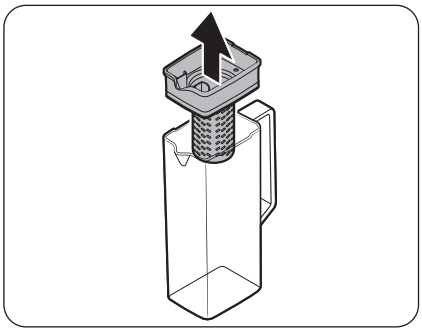

2. Satveriet abas **sietiņa turētāja** puses un pēc tam paceliet to, lai noņemtu.

Untitled-17 86 2025-03-11 9:48:28

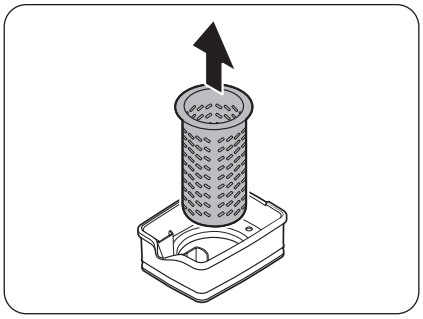

3. Nedaudz pagriežot **sietiņu**, izvelciet to no noslēgtās atveres.
4. Iztīriet **sietiņu** ar neitrāliem tīrīšanas līdzekļiem un tekošu ūdeni. Izskalojiet un labi nožāvējiet.
5. Salieciet atpakaļ Automātiskās uzpildes tvertne izjaukšanai pretējā secībā.

⚠ **UZMANĪBU!**

Ūdens tvertni un vāciņu nedrīkst izmantot mikroviļņu krāsnī, un tie karstumā (arī karstā ūdenī) var izkust vai deformēties. Lūdzu, pēc nepieciešamības mazgājiet ar rokām vēsā vai siltā ūdenī. (Ūdens temperatūrai jābūt zemākai par 70 °C.)

Untitled-17 87 2025-03-11 9:48:29

Apkope

Tīrīšana

Iekšpuses un ārpuses

⚠ BRĪDINĀJUMS

- Tīrīšanai neizmantojiet benzolu, šķīdinātāju, etiķi, šķidro balinātāju, dzeramo sodu, citronskābi, sāls maisījumus vai mājai/automobiļiem paredzētu mazgāšanas līdzekli, piemēram „Clorox™". Tie var sabojāt ledusskapja virsmu un izraisīt aizdegšanos.
- Neizsmidziniet uz ledusskapja ūdeni. Tādējādi var izraisīt elektriskās strāvas triecienu.
- Nelieciet pirkstus vai priekšmetus ūdens padeves atverē.

Regulāri ar sausu drānu notīriet visas nepiederīgās vielas, piemēram, putekļus vai ūdeni, no strāvas spraudņa spailēm un saskares punktiem.

1. Atvienojiet strāvas vadu.
2. Ledusskapja iekšpusi un ārpusi tīriet ar samitrinātu, mīkstu bezplūksnu drānu vai papīra dvieli.
3. Pēc tam nosusiniet ar sausu drānu vai papīra dvieli.
4. Iespraudiet atpakaļ strāvas vadu.

Ledus/ūdens dozators (tikai attiecīgajiem modeļiem)

PIEZĪME

Higiēnas nolūkā regulāri tīriet dozatoru un tam apkārt esošās virsmas.

⚠ UZMANĪBU!

Izmantojot sasmalcināta ledus pagatavošanas funkciju, ledus teknē ar laiku var uzkrāties ledus gabaliņi. Lai tā nenotiktu, iztīriet teknē uzkrājušos ledu, izmantojot mīkstu, tīru drānu.

Dozatora sprausla (tikai attiecīgajiem modeļiem)

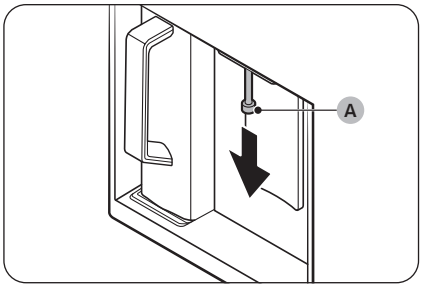

1. Turiet **dozatora sprauslas (A)** galu.
2. Griežot **dozatora sprauslu (A)** pa kreisi, velciet to uz leju, lai noņemtu no dozatora.

Untitled-17 88 2025-03-11 9:48:29

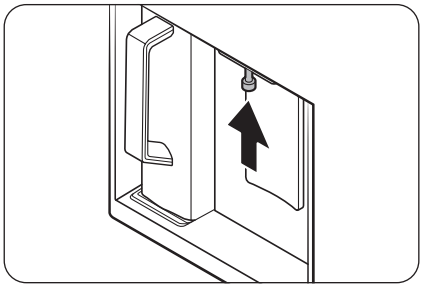

3. Rūpīgi iztīriet dozatora sprauslu un pēc tam salieciet atpakaļ.

⚠ **UZMANĪBU!**

- Pilnībā ievietojiet dozatora sprauslu, lai tā būtu atpakaļ sākotnējā pozīcijā.
- Dozatora sprauslas tīrīšanai neizmantojiet sūkli ar raupju tekstūru.

Blīvgumijas

Ja ledusskapja durvju blīvgumijas kļūst netīras, durvis var nebūt iespējams normāli aizvērt, un tādējādi var samazināties ledusskapja veiktspēja un efektivitāte. Izmantojiet blīvgumiju tīrīšanai neitrālu mazgāšanas līdzekli un mīkstu drānu. Pēc tam rūpīgi nosusiniet tās ar sausu drānu.

Aizmugurējais panelis

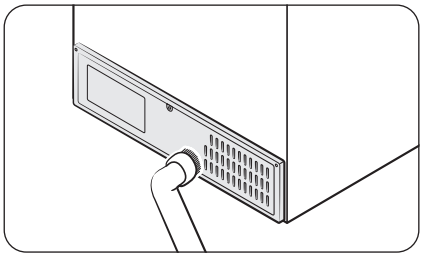

Lai atbrīvotu aizmugures paneļa vadus un atklātās daļas no netīrumiem, reizi vai divreiz gadā notīriet paneli ar putekļusūcēju.

⚠ **UZMANĪBU!**

Nenoņemiet aizmugures **paneļa pārsegu**. Var rasties elektrošoks.

Untitled-17 89 2025-03-11 9:48:29

Apkope

Režģa filtrs (tikai attiecīgajiem modeļiem)

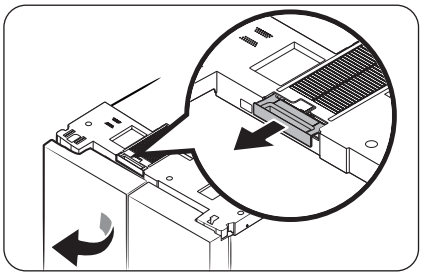

- Atveriet ledusskapja kreisās durvis un noņemiet ledusskapja augšdaļā esošo režģa filtru.
  - Pēc putekļu izņemšanas, viegli izmazgājiet filtru ar neitrālu mazgāšanas līdzekli sajauktā siltā ūdenī.

PIEZĪME

- Atvienojot filtru, var izkrist putekļi.
- Ja režģa filtrs tiks berzts vai mazgāts karstā ūdenī, to var bojāt.
- Ja ir jūtama stipra smaka vai ir nopietns piesārņojums, pirms skalošanas uz aptuveni 30 minūtēm iemērciet filtru ar neitrālu mazgāšanas līdzekli sajauktā siltā ūdenī.

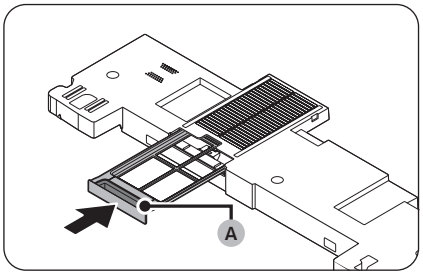

- Pēc filtra pilnīgas izžāvēšanas ievietojiet to vietā ar uz āru pagrieztu **filtra rokturi (A)**.
  - Žāvējot filtru, izvairieties no tiešas saules gaismas un ļaujiet tam pamatīgi izžūt ēnā.

Untitled-17 90 2025-03-11 9:48:30

Maiņa

Spuldzes

Spuldzes lietotājs nedrīkst mainīt. Lai nomainītu ledusskapja spuldzes, sazinieties ar vietējo „Samsung" servisa centru.

Lampiņa (gaismas avots)

Šis ražojums satur gaismas avotu, kura energoefektivitātes klase ir <G>.

Lietotājs nedrīkst apkopt lampiņu(-as) un/vai vadības ierīci(-es). Lai nomainītu izstrādājuma lampiņu(-as) un/vai vadības ierīci(-es), sazinieties ar vietējo Samsung servisa centru.

Detalizētu informāciju par jūsu izstrādājuma lampiņas(-u) vai vadības ierīces(-ču) nomaiņu skatiet Samsung tīmekļa vietnē (http://www.samsung.com); dodieties uz Atbalsts > Atbalsta sākuma lapa un ievadiet modeļa nosaukumu.

Detalizētas instrukcijas par lampiņas(-u) un/vai vadības ierīces(-ču) izjaukšanu vienkārši skatiet nomaiņas instrukcijās, kuras var iegūt, kā norādīts augstāk.

Untitled-17 91 2025-03-11 9:48:30

Traucējummeklēšana

Pirms sazināšanās ar servisa centru, izlasiet zemāk aprakstītos punktus. Visu zvanu uz servisa centru izmaksas situācijās, kad netiek konstatēti ierīces traucējumi (nav defektu), sedz pats lietotājs.

Vispārīga informācija

Temperatūra

Pazīme	Iespējamie iemesli	Risinājums
Ledusskapis/saldētava nedarbojas. Ledusskapja/saldētavas temperatūra ir pārāk augsta.	• Strāvas vads nav pievienots pareizi.	• Pievienojiet pareizi strāvas vadu.
	• Temperatūras vadība nav iestatīta pareizi.	• Iestatiet zemāku temperatūru.
	• Ledusskapis atrodas tiešā siltuma avota tuvumā vai ir pakļauts tiešai saules staru iedarbībai.	• Novietojiet ledusskapi prom no tiešiem saules stariem vai siltuma avota.
	• Nav pietiekami liels attālums starp ledusskapi un tā tuvumā esošajām sienām vai skapīšiem.	• Mēs iesakām nodrošināt, ka atstarpe starp ledusskapi un tā tuvumā esošajām sienām (vai skapjiem) ir vismaz 50 mm.
	• Ledusskapis ir pārāk piekrauts. Pārtikas produkti aizsedz ledusskapja ventilācijas atveres.	• Nepiekraujiet ledusskapi pārāk pilnu. Neļaujiet pārtikas produktiem aizsegt ventilācijas atveres.
Ledusskapja/saldētavas temperatūra ir pārāk zema.	• Temperatūras vadība nav iestatīta pareizi.	• Iestatiet augstāku temperatūru.
Iekšējā siena ir karsta.	• Ledusskapja iekšējās sienās ir izvietoti karstumizturīgi cauruļvadi.	• Lai novērstu kondensāta veidošanos, ledusskapja priekšējos stūros ir karstumizturīgi cauruļvadi. Paaugstinoties apkārtējai temperatūrai, šī ierīce var nedarboties efektīvi. Tas nav sistēmas traucējums. 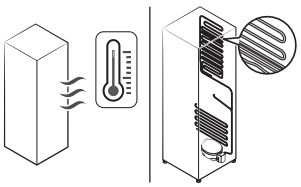

Untitled-17 92 2025-03-11 9:48:30

Pazīme	Iespējamie iemesli	Risinājums
Apgaismojums, vadības panelis, ledus automāts, ūdens un ledus dozators nedarbojas vienlaicīgi.	• Režīma vadība nav iestatīta pareizi.	**1.** Pieskarieties un 6 sekundes vienlaicīgi turiet nospiestas pogas ◯ un 〉. **2.** Kad displejs mirgo, nospiediet pogu 〉. **3.** Atlasiet nākamo pogu. • Ja pēc šo darbību izpildes simptoms saglabājas, lūdzu, sazinieties ar savu Samsung Electronics servisa centru.

Nepatīkama smaka

Pazīme	Iespējamie iemesli	Risinājums
No ledusskapja izplatās nepatīkamas smakas.	• Bojāti pārtikas produkti.	• Iztīriet ledusskapi un izmetiet bojātos pārtikas produktus.
	• Pārtikas produkti ar spēcīgu aromātu.	• Pārliecinieties, ka pārtikas produkti ar intensīvu aromātu ir iesaiņoti hermētiski.

Sarma

Pazīme	Iespējamie iemesli	Risinājums
Sarma ap ventilācijas atverēm.	• Pārtikas produkti aizsedz ventilācijas atveres.	• Pārliecinieties, ka nekādi pārtikas produkti neaizsedz ledusskapja ventilācijas atveres.
Sarma uz iekšējām sienām.	• Durvis nav pareizi aizvērtas.	• Pārliecinieties, ka nekādi pārtikas produkti nenobloķē durvis. Iztīriet durvju blīvējumu.

Kondensāts

Pazīme	Iespējamie iemesli	Risinājums
Uz iekšējām sienām veidojas kondensāts.	• Ja durvis tiek atstātas vaļā, ledusskapī iekļūst mitrums.	• Noslaukiet mitrumu un neatstājiet durvis ilgstoši atvērtas.
	• Pārtikas produkti ar augstu mitruma saturu.	• Pārliecinieties, ka pārtikas produkti ir iesaiņoti hermētiski.

Untitled-17 93 2025-03-11 9:48:30

Traucējummeklēšana

Ūdens/ledus (tikai modeļiem ar dozatoru)

Pazīme	Iespējamie iemesli	Risinājums
Ūdens plūsma ir vājāka kā parasti.	• Ūdens spiediens ir pārāk zems.	• Pārliecinieties, ka ūdens spiediens ir robežās no 30 līdz 125 psi.
No ledus automāta izplatās dūcoša skaņa.	• Ledus automāta funkcija ir aktivizēta, bet ledusskapim nav pievienota ūdens padeve.	• Izslēdziet ledus automātu.
Ledus automāts neražo ledu.	• Ledus automāts ir tikko uzstādīts.	• Jānogaida 24 stundas, līdz ledusskapis sāk gatavot ledu.
	• Saldētavas temperatūra ir pārāk augsta.	• Iestatiet saldētavas temperatūru zem –18 °C vai –20 °C, ja apkārtējais gaiss ir silts.
	• Ir aktivizēta dozatora funkcija Lock (Bloķēt).	• Nospiediet un 3 sekundes turiet nospiestu \⌂/, lai deaktivizētu dozatora paneļa pogu Lock (Bloķēt).
	• Ledus automāts ir izslēgts.	• Ieslēdziet ledus automātu.
	• Ledus spaiņa paplāte nav pilnībā ievietota.	• Pilnībā iespiediet ledus kausa paplāti, lai to ievietotu.
No ledus automāta nebirst ledus.	• Ja ledus dozators netiek izmantots ilgāku laika periodu (aptuveni 3 nedēļas), ledus var tajā iestrēgt.	• Ja neplānojat izmantot ledusskapi ilgāku laika periodu, iztukšojiet ledus spaiņa paplāti un izslēdziet ledus automātu.
	• Ledus spaiņa paplāte nav pareizi ievietota.	• Pārliecinieties, ka ledus spaiņa paplāte ir ievietota pareizi.
	• Ūdensvads nav pievienots pareizi vai ūdens padeve nav ieslēgta.	• Pārbaudiet ūdens sistēmas darbību. 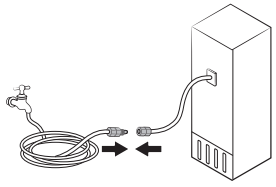

Untitled-17 94 2025-03-11 9:48:31

Pazīme	Iespējamie iemesli	Risinājums
No ledus automāta netek ūdens.	• Ūdensvads nav pievienots pareizi vai ūdens padeve nav ieslēgta.	• Pārbaudiet ūdens sistēmas darbību. 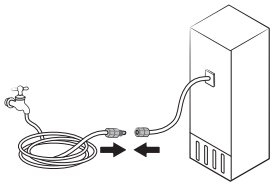
	• Ir aktivizēta dozatora funkcija Lock (Bloķēt).	• Nospiediet un 3 sekundes turiet nospiestu |◊/, lai deaktivizētu dozatora paneļa pogu Lock (Bloķēt).
	• Uzstādīts trešo pušu ūdens filtrs.	• Izmantojiet tikai "Samsung" nodrošinātos vai apstiprinātos filtrus. • Izmantojot neapstiprinātus filtrus, var rasties noplūde un ledusskapja bojājumi.
Kad redzat ikonu ⟲.	Vispārējais tips • ⟲ indikators ir galvenajā panelī. Family Hub, AI Home Hub tips • ⟲ indikators kļūst sarkans.	Vispārējais tips • Nomainiet ūdens filtru. Pēc nomaiņas nospiediet Filter Reset (Filtra atiestatīšana). Family Hub tips • Nomainiet ūdens filtru. Pēc nomaiņas atiestatiet filtru, dodoties uz Fridge Manager (Ledusskapja pārvaldnieks) > Fridge Settings (Ledusskapja iestatījumi) > Water Filter (Ūdens filtrs). AI Home Hub tips • Nomainiet ūdens filtru. Pēc nomaiņas atiestatiet filtru, dodoties uz Product Care (Izstrādājuma apkope) > Water Filter (Ūdens filtrs).

Untitled-17 95 2025-03-11 9:48:31

Traucējummeklēšana

Automātiska durvju atvēršana (tikai attiecīgajiem modeļiem)

Pazīme		Iespējamie iemesli	Risinājums
Ledusskapja durvis neatveras pārāk plati.	Abas durvis 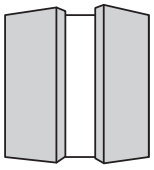	• Ledusskapja aizmugurējās daļas ir zemas.	• Paceliet ledusskapja aizmugurējās daļas, lai to nolīmeņotu. * 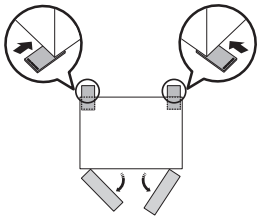
	Kreisās puses durvis 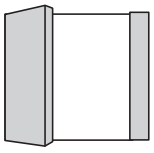	• Ledusskapja aizmugurējā labā puse ir zema.	• Paceliet ledusskapja aizmugurējo labo pusi, lai to nolīmeņotu. * 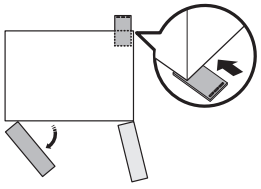
	Labās puses durvis 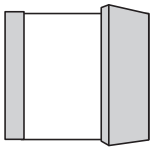	• Ledusskapja aizmugurējā kreisā puse ir zema.	• Paceliet ledusskapja aizmugurējo kreiso pusi, lai to nolīmeņotu. * 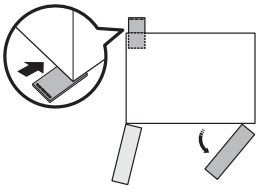

Untitled-17 96 2025-03-11 9:48:32

Pazīme	Iespējamie iemesli	Risinājums
Ledusskapja durvis atveras pārāk plati 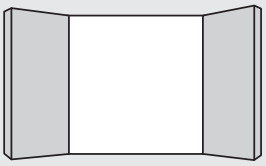	• Ledusskapja priekšējās daļas ir zemas.	• Paceliet ledusskapja priekšējās daļas, lai to nolīmeņotu. * 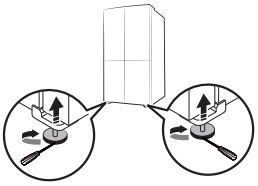

* Plašāku informāciju par ledusskapja līmeņošanu skatiet sadaļā "**4. DARBĪBA Noregulējiet regulējamās kājas**" **35**. lpp.

Untitled-17 97 2025-03-11 9:48:33

Traucējummeklēšana

Vai no ledusskapja izplatās neparastas skaņas?

Pirms sazināšanās ar servisa centru, izlasiet zemāk aprakstītos punktus. Visu zvanu uz servisa centru izmaksas, kas saistīti ar neparastām skaņām, sedz pats lietotājs.

Šīs skaņas ir normālas.

- Uzsākot vai beidzot darbību, no ledusskapja var izplatīties skaņas, kas ir līdzīgas automašīnas dzinēja aizdedzes skaņai. Darbībai stabilizējoties, šīs skaņas pazūd.

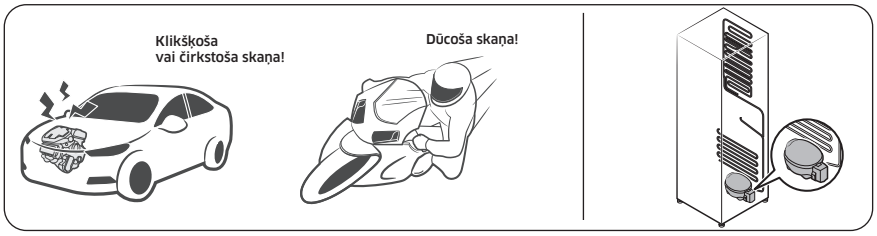

- Šīs skaņas var parādīties ventilatora darbības laikā. Kad ledusskapis būs sasniedzis iestatīto temperatūru, ventilatora skaņas nebūs dzirdamas.

- Atkausēšanas cikla laikā ūdens var pilēt no atkausēšanas sildītāja, radot šņācošas skaņas.

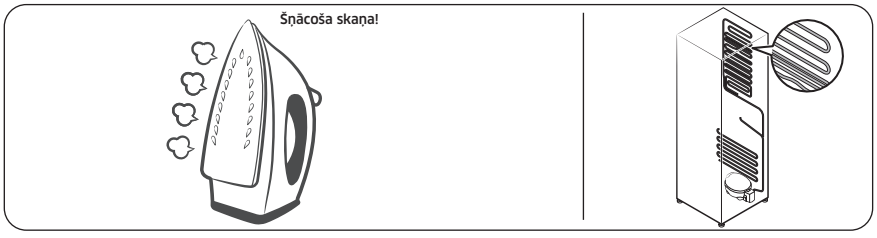

Untitled-17 98 2025-03-11 9:48:33

- Ledusskapja dzesēšanas vai saldēšanas procesa laikā, aukstumnesēja gāze pārvietojas pa noslēgtajiem cauruļvadiem, radot burbuļojošas skaņas.

- Ledusskapja temperatūrai paaugstinoties vai pazeminoties, tā plastmasas detaļas saraujas vai izplešas, radot klauvēšanai līdzīgu troksni. Šie trokšņi parādās atkausēšanas cikla laikā vai kad darbojas elektriskās detaļas.

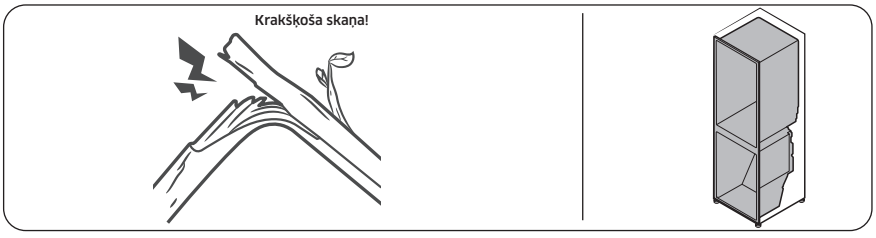

- Modeļiem ar ledus automātu: kad ūdens vārsts atveras, lai veiktu ledus automāta uzpildi, var parādīties dūcošas skaņas.
- Izlīdzinoties spiedienam ledusskapja durvju atvēršanas un aizvēršanas laikā, var parādīties šņācošas skaņas.

Untitled-17 99 2025-03-11 9:48:34

Traucējummeklēšana

SmartThings lietotne (tikai attiecīgajiem modeļiem)

Pazīme	Rīcība
Lietojumprogrammu tirgū nav iespējams atrast SmartThings lietotni.	• Uz SmartThings lietotnes atbalstošās programmatūras versiju attiecas izmaiņas saskaņā ar ražotāja nodrošināto OS atbalsta politiku. Turklāt SmartThings lietotnei vai lietotnes atbalstītajām funkcijām izmantojamības vai drošības iemeslu dēļ var apturēt esošās OS versijas jaunās lietotnes atjaunināšanas politiku.
SmartThings lietotne nedarbojas.	• SmartThings lietotnē ir pieejama tikai attiecīgos modeļos. • Vecā Samsung Smart Refrigerator lietotne nespēj izveidot savienojumu ar ierīču modeļiem, kas atbalsta Samsung Smart Home lietotni.
SmartThings lietotne ir uzinstalēta, bet tā neizveido savienojumu ar manu ledusskapi.	• Lai izmantotu lietotni, jums ir jāpiesakās Samsung kontā. • Pārliecinieties, ka maršrutētājs darbojas normāli. • Ja ledusskapja displejā redzamā Wi-Fi ikona ir izslēgta, tas norāda, ka vēl nav izveidots tīkla savienojums. Šādā gadījumā izmantojiet SmartThings lietotni, lai izveidotu savienojumu un reģistrētu ledusskapi sava mājokļa piekļuves punktā (PP/maršrutētājā).
Nav iespējams pieteikties lietotnē.	• Lai izmantotu lietotni, jums ir jāpiesakās Samsung kontā. • Ja jums vēl nav Samsung konta, sekojiet lietotnes ekrānā redzamajām norādēm, lai izveidotu to.
Kad es mēģinu reģistrēt ledusskapi, parādās kļūdas paziņojums.	• Vienkāršās savienošanas funkcija var nedarboties dēļ neatbilstoša attāluma līdz piekļuves punktam (PP) vai dēļ elektriskiem traucējumiem apkārtējā vidē. Brīdi nogaidiet un mēģiniet vēlreiz.
SmartThings lietotne ir veiksmīgi izveidojusi savienojumu ar manu ledusskapi, bet to nav iespējams palaist.	• Aizveriet un no jauna palaidiet SmartThings lietotni vai atvienojiet un no jauna pievienojiet maršrutētāju. • Izslēdziet ledusskapi un pēc tam ieslēdziet to atpakaļ pēc 1 minūtes.
Wi-Fi ikona mirgo. ( ) (tikai attiecīgajiem modeļiem)	• Pirms lietošanas savienojiet savu ledusskapi ar lietotni SmartThings. Kad savienojums ir veiksmīgi izveidots, indikators pārstāj mirgot. - Ja jums neizdodas izveidot savienojumu vai nevēlaties izmantot lietotni, nospiediet un 10 sekundes turiet nospiestu pogu 〉. Indikators pārstāj mirgot, un temperatūras displejā parādās “O FF” (Izslēgts).

Untitled-17 100 2025-03-11 9:48:34

Open Source Announcement

Open Source Announcement

(For Wi-Fi models only)

The software included in this product contains open source software.

The following URL http://opensource.samsung.com/opensource/SMART_TP1_0/seq/0 leads to open source license information as related to this product.

Untitled-17 101 2025-03-11 9:48:35

Pielikums

(Tikai ES reģioniem)

Drošības instrukcija

- Lai visefektīvāk izmantotu enerģiju, lūdzu, uzstādiet visus iekšējos elementus, piemēram, grozus, atvilktnes, plauktus un ledus kubiņu paplāti ražotāja ieteiktajās pozīcijās.
- Šī dzesēšanas iekārta nav paredzēta izmantošanai kā iebūvējama ierīce.

Uzstādīšanas instrukcija

Dzesēšanas iekārtām ar klimata klasi

Atkarībā no klimata klases, šī dzesēšanas iekārta ir paredzēta izmantošanai apkārtējās vides temperatūru diapazonā, kā norādīts tabulā tālāk.

Klimata klasi var atrast uz datu plāksnītes. Izstrādājums, iespējams, nedarbosies pareizi temperatūrās, kas ir ārpus norādītā diapazona.

Jūs varat atrast klimata klasi uz uzlīmes ledusskapja iekšpusē

Efektīvais temperatūras diapazons

Ledusskapis parasti paredzēts izmantošanai temperatūras diapazonā atbilstoši tā temperatūras kategorijai.

Kategorija	Simbols	Apkārtējās vides temperatūras diapazons (°C)	
		IEC 62552 (ISO 15502)	ISO 8561
Paplašināta mērena	SN	No +10 līdz +32	No +10 līdz +32
Mērena	N	No +16 līdz +32	No +16 līdz +32
Subtropu	ST	No +16 līdz +38	No +18 līdz +38
Tropu	T	No +16 līdz +43	No +18 līdz +43

PIEZĪME

Ledusskapja dzesēšanas spēju un elektroenerģijas patēriņu var ietekmēt apkārtējā temperatūra, durvju atvēršanas biežums un ledusskapja atrašanās vieta. Mēs iesakām attiecīgi pielāgot temperatūras iestatījumus.

Untitled-17 102 2025-03-11 9:48:35

Temperatūras instrukcija

Ieteicamā temperatūra

Optimālais temperatūras iestatījums pārtikas glabāšanai:

- Ledusskapis: 3 °C
- Saldētava: -19 °C
- Saldētavas maiņas ledusskapis: 3 °C

PIEZĪME

Katra nodalījuma optimālais temperatūras iestatījums ir atkarīgs no apkārtējās vides temperatūras. Augstāk norādītā optimālā temperatūra ir balstīta uz 25 °C apkārtējās vides temperatūru.

Ātrā dzesēšana

Režīms Ātrā dzesēšana paātrina dzesēšanas procesu līdz ventilatora maksimālajam ātrumam. Ledusskapis divas ar pusi stundas darbojas ar maksimālo ātrumu, pēc tam turpina darboties iepriekšējā temperatūrā.

Intensīvā saldēšana

Režīms Intensīvā saldēšana paātrina saldēšanas procesu līdz ventilatora maksimālajam ātrumam. Saldētava 50 stundas darbojas ar maksimālo ātrumu, pēc tam turpina darboties iepriekšējā temperatūrā. Lai sasaldētu lielu daudzumu pārtikas produktu, aktivizējiet režīmu Intensīvā saldēšana vismaz 20 stundas pirms pārtikas produktu ievietošanas saldētavā.

PIEZĪME

Šīs funkcijas izmantošanas laikā palielināsies ledusskapja enerģijas patēriņš. Atcerieties to izslēgt, kad jums to nav nepieciešams izmantot, un ieslēdziet sākotnējo saldētavas temperatūras iestatījumu.

Untitled-17 103 2025-03-11 9:48:35

Pielikums

Kā glabāt vislabākajai uzglabāšanai (tikai attiecīgajiem modeļiem)

Pārsedziet pārtiku, lai saglabātu mitrumu un novērstu, ka tā pievelkas ar citu produktu smaržu. Liels katls ar pārtiku, piemēram, zupa vai sautējums, pirms atdzesēšanas ir jāsadala mazākās porcijās un jāieliek seklos uzglabāšanas traukos. Liels gaļas gabals vai vesela vista pirms atdzesēšanas ir jāsadala mazākos gabalos vai jāieliek seklos uzglabāšanas traukos.

Pārtikas novietošana

Plaukti	Plaukti ir jāregulē, lai tie būtu piemēroti dažādiem iepakojumiem.
Īpašais nodalījums (tikai attiecīgajiem modeļiem)	Noslēgtas izvelkamās atvilktnes nodrošina papildus glabāšanas vietu augļiem un dārzeņiem. Dārzeņiem ir nepieciešams lielāks mitrums, bet augļiem ir nepieciešams mazāks mitrums. Izvelkamās atvilktnes ir aprīkotas ar vadības ierīcēm, lai regulētu mitruma līmeni. (*Atkarībā no modeļa un opcijām) Regulējamas temperatūras gaļas atvilktne palielina gaļas un siera glabāšanas laiku.
Glabāšana durvīs	Neglabājiet durvīs produktus, kas ātri bojājas. Olas ir jāglabā kartona kastē plauktā. Durvīs esošo glabāšanas nodalījumu temperatūra mainās vairāk nekā iekšējā nodalījuma temperatūra. Pēc iespējas vairāk turiet durvis aizvērtas.
Saldētavas nodalījums	Jūs saldētavas nodalījumā varat glabāt saldēto pārtiku, izveidot ledus kubiņus un sasaldēt svaigu pārtiku.

PIEZĪME

Sasaldējiet tikai svaigu, nebojātu pārtiku. Glabājiet nesasaldētu pārtiku atstatus no jau sasaldētās pārtikas. Lai novērstu, ka pārtika zaudē garšu vai izžūst, glabājiet to noslēgtos glabāšanas traukos.

Untitled-17 104 2025-03-11 9:48:35

Ledusskapja un saldētavas glabāšanas diagramma

Svaiguma ilgums ir atkarīgs no temperatūras un mitruma iedarbības. Tā kā produktu glabāšanas termiņi nav vednis drošai produktu izmantošanai, skatiet šo diagrammu un ievērojiet šos padomus.

Piena produkti

Produkts	Ledusskapis	Saldētava
Piens	1 nedēļa	1 mēnesis
Sviests	2 nedēļas	12 mēneši
Saldējums	-	2-3 nedēļas
Svaigais siers	1 mēnesis	4-6 mēneši
Krēmsiers	2 nedēļas	Nav ieteikts
Jogurts	1 mēnesis	-

Gaļas produkti

Produkts	Ledusskapis	Saldētava
Svaigs cepetis, steiks, karbonāde	3-4 dienas	2-3 mēneši
Svaiga maltā gaļa, sautējuma gaļa	1-2 dienas	3-4 mēneši
Bekons	7 dienas	1 mēnesis
Desa, neapstrādāta no cūkgaļas, liellopa gaļas, tītara	1-2 dienas	1-2 mēneši

Visas gaļa / olas

Produkts	Ledusskapis	Saldētava
Svaiga vistas gaļa	2 dienas	6-8 mēneši
Vistas gaļas salāti	1 diena	-
Olas, svaigas čaulā	2-4 nedēļas	Nav ieteikts

Untitled-17 105 2025-03-11 9:48:35

Pielikums

Zivis / jūras veltes

Produkts	Ledusskapis	Saldētava
Svaigas zivis	1-2 dienas	3-6 mēneši
Pagatavota zivs	3-4 dienas	1 mēnesis
Zivs salāti	1 diena	Nav ieteikts
Žāvēta vai marinēta zivs	3-4 nedēļas	-

Augļi

Produkts	Ledusskapis	Saldētava
Āboli	1 mēnesis	-
Persiki	2-3 nedēļas	-
Ananāss	1 nedēļa	-
Citi svaigie augļi	3-5 dienas	9-12 mēneši

Dārzeņi

Produkts	Ledusskapis	Saldētava
Sparģeļi	2-3 dienas	-
Brokoļi, Briseles kāposti, zaļie zirnīši, sēnes	3-5 dienas	-
Kāposts, ziedkāposts, selerija, gurķi, lapu salāti	1 nedēļa	-
Burkāni, bietes, redīsi	2 nedēļas	-

Untitled-17 106 2025-03-11 9:48:35

Modeļa un rezerves daļu pasūtīšanas informācija

Modeļa informācija

Lai piekļūtu enerģomarķējuma informācijai par šo izstrādājumu Eiropas ražojumu energomarķējuma reģistrā (EPREL), skenējiet QR kodu uz enerģijas marķējuma.

Jūs varat atrast QR kodu uz enerģijas marķējuma sava izstrādājuma kastē.

Rezerves daļu informācija

- Minimālais periods, cik ilgi ir pieejamas rezerves daļas, kas nepieciešamas ierīces remontam
  - 7 gadi termostatiem, temperatūras sensoriem, iespiedshēmu platēm un gaismas avotiem, durvju rokturiem, durvju eņģēm, paliktņiem, groziem (kastēm vai atvilktnēm)
  - 10 gadi durvju groziem
- Ražotāja piedāvātās dzesēšanas ierīces garantijas minimālais periods ir 24 mēneši.
- Atbilstošā informācija rezerves daļu pasūtīšanai; tieša vai ar citu ražotāja, importētāja vai pilnvarota pārstāvja kanālu starpniecību.
- Profesionālu remonta informāciju skatiet vietnē http://samsung.com/support.
  Lietotāja apkopes rokasgrāmatu skatiet vietnē http://samsung.com/support.

Untitled-17 107 2025-03-11 9:48:35

SAMSUNG

PIEZĪME (tikai Wi-Fi modeļiem)

Ar šo Samsung paziņo, ka šī radioiekārta atbilst Direktīvai 2014/53/ES un atbilstošajām AK likumā noteiktajām prasībām.

Pilns ES atbilstības deklarācijas un AK atbilstības deklarācijas teksts ir pieejams šajā interneta adresē: Oficiālo atbilstības deklarāciju var atrast http://www.samsung.com. Dodieties uz Support (Atbalsts) > Product Support (Izstrādājuma atbalsts) un ievadiet modeļa nosaukumu.

	Frekvences diapazons	Raidītāja jauda (maks.)
Wi-Fi	2412 - 2472 MHz	20 dBm
Bluetooth	2402 - 2480 MHz	20 dBm

HUNGARY	0680SAMSUNG (0680-726-7864)	www.samsung.com/hu/support
CZECH	800 - SAMSUNG (800-726786)	www.samsung.com/cz/support
SLOVAKIA	0800 - SAMSUNG (0800-726 786)	www.samsung.com/sk/support
CROATIA	072 726 786	www.samsung.com/hr/support
BOSNIA	055 233 999	www.samsung.com/support
North Macedonia	023 207 777	www.samsung.com/mk/support
MONTENEGRO	020 405 888	www.samsung.com/support
SLOVENIA	080 697 267 (brezplačna številka)	www.samsung.com/si/support
SERBIA	011 321 6899	www.samsung.com/rs/support
Kosovo	038 40 30 90	www.samsung.com/support
ALBANIA	045 620 202	www.samsung.com/al/support
BULGARIA	0800 111 31 - Безплатен за всички оператори *3000 - Цена на един градски разговор или според тарифата на мобилният оператор 09:00 до 18:00 - Понеделник до Петък	www.samsung.com/bg/support
ROMANIA	0800872678 - Apel gratuit *8000 - Apel tarifat în rețea Program Call Center Luni - Vineri: 9 AM - 6 PM	www.samsung.com/ro/support
POLAND	801-172-678* * (opłata według taryfy operatora)	http://www.samsung.com/pl/support/
LITHUANIA	8-800-77777	www.samsung.com/lt/support
LATVIA	8000-7267	www.samsung.com/lv/support
ESTONIA	800-7267	www.samsung.com/ee/support

Hladilnik

Uporabniški priročnik

Samostoječi aparat

SAMSUNG

Untitled-22 1 2025-03-12 12:19:38

Kazalo

Varnostne informacije **4**

Kaj morate vedeti o varnostnih informacijah 4
Pomembni varnostni simboli in varnostni ukrepi: 6
Pomembni varnostni ukrepi 7
Pomembni varnostni znaki za prevoz in mesto namestitve 10
Pomembna opozorila za montažo 11
Opozorila ob namestitvi 14
Pomembna opozorila o uporabi 15
Svarila za uporabnika 20
Opozorila za čiščenje 23
Pomembna opozorila o odlaganju 25
Dodatni nasveti za pravilno uporabo 25
Navodila o WEEE – Direktiva o odpadni električni in elektronski opremi 27

Namestitev **28**

Hladilnik na prvi pogled 29
Namestitev po korakih 31
Odstranjevanje vrat za lažje prenašanje 43

Postopki **51**

Glavna plošča 51
SmartThings (samo pri določenih modelih) 62
Bixby (glasovno prepoznavanje – samo pri določenih modelih) 65
Plošča vodomata (samo določeni modeli) 67
Posebne funkcije 68

Vzdrževanje **83**

Čiščenje in nega 83
Čiščenje 87
Zamenjava 90

Odpravljanje težav **91**

Splošno 91
Ali iz hladilnika prihajajo neobičajni zvoki? 97
SmartThings (samo pri določenih modelih) 99

Open Source Announcement **100**

Open Source Announcement 100

Untitled-22 2 2025-03-12 12:19:38

Dodatek	**101**
Varnostna navodila	101
Navodila za namestitev	101
Navodila glede temperature	102
Informacije o modelu in naročanju rezervnih delov	106

Untitled-22 3 2025-03-12 12:19:38

Varnostne informacije

Pred uporabo svojega novega hladilnika Samsung temeljito preberite ta priročnik, da zagotovite, da ste seznanjeni z uporabo značilnosti in funkcij, ki jih vaš novi aparat varno in učinkovito ponuja.

Kaj morate vedeti o varnostnih informacijah

- Opozorila in pomembne varnostne informacije v tem priročniku ne vključujejo vseh možnih stanj in situacij, ki se lahko pojavijo.
  Vaša odgovornost je, da pri namestitvi, vzdrževanju in uporabi aparata uporabljate zdravo pamet, previdnost in skrb.
- Ker so v teh navodilih za uporabo zajeti različni modeli, se lahko značilnosti vašega hladilnika nekoliko razlikujejo od značilnosti, opisanih v tem priročniku, pa tudi vsi varnostni znaki niso nujno veljavni. Če imate kakršna koli vprašanja ali če vas kar koli zanima, se obrnite na najbližji servisni center ali pa pomoč in informacije poiščite na spletu na naslovu www.samsung.com.
- Kot hladilno sredstvo se uporablja R-600a ali R-134a. Oglejte si nalepko kompresorja na hrbtni strani aparata ali nalepko s podatki v hladilniku, da vidite, katero hladilno sredstvo se uporablja v aparatu. Če izdelek vsebuje vnetljiv plin (hladilno sredstvo R-600a), se za varno odlaganje izdelka med odpadke obrnite na pristojni lokalni organ.
- Zaradi preprečevanja nastajanja vnetljive mešanice plina in zraka v primeru puščanja hladilnega krogotoka je treba pri določanju velikosti prostora za namestitev aparata upoštevati količino uporabljenega hladilnega sredstva.

Untitled-22 4 2025-03-12 12:19:38

- Če so na aparatu vidni znaki poškodb, ga ne vklopite. Če ste v dvomih, se obrnite na prodajalca. Pri izbiri prostora je treba upoštevati pravilo 1 m^3 prostora za vsakih 8 g hladilnega sredstva R-600a v aparatu.
  Količina hladilnega sredstva v vašem aparatu je navedena na identifikacijski ploščici v aparatu.
- Hladilno sredstvo, ki brizga iz cevi, se lahko vžge ali povzroči poškodbo oči. Če iz cevi uhaja hladilno sredstvo, ne uporabljajte odprtega ognja in odmaknite vnetljive stvari stran od aparata ter takoj prezračite prostor.
  - V nasprotnem primeru lahko pride do požara ali eksplozije.
- Če želite preprečiti onesnaženje živil, upoštevajte naslednja navodila:
  - Če so vrata odprta dalj časa, lahko pride do občutnega povišanja temperature v predelih aparata.
  - Redno čistite površine, ki lahko pridejo v stik z živili in z dostopnimi sistemi iztekanja.
  - Očistite posode za vodo, če jih niste uporabljali 48 ur; iztočite vodni sistem, povezan z oskrbo z vodo, če vode niste iztekli 5 dni.
  - Surovo meso in ribe hranite v primernih vsebnikih v hladilniku, da preprečite stik z drugimi živili oz. morebitno kapljanje nanje.
  - Predeli za zamrznjeno hrano z dvema zvezdicama so primerni za shranjevanje zamrznjenih živil, shranjevanje ali izdelavo sladoleda oz. izdelavo ledenih kock.

Untitled-22 5 2025-03-12 12:19:38

Varnostne informacije

- Predeli z eno, dvema ali tremi zvezdicami niso primerni za zamrzovanje svežih živil.
- Če bo hladilnik dalj časa prazen, ga prej izklopite, odtajajte, očistite in obrišite ter pustite vrata odprta, da preprečite nastajanje plesni v aparatu.

Pomembni varnostni simboli in varnostni ukrepi:

Upoštevajte vsa varnostna navodila v tem priročniku. V priročniku se uporabljajo naslednji varnostni simboli.

⚠ OPOZORILO

Nevarnosti ali nevarni primeri uporabe, ki lahko povzročijo **hude telesne poškodbe, materialno škodo in/ali smrt**.

⚠ PREVIDNO

Nevarnosti ali nevarni primeri uporabe, ki lahko povzročijo **hude telesne poškodbe in/ali materialno škodo.**

OPOMBA

Koristne informacije, s katerimi lahko uporabnik bolje razume delovanje hladilnika ali ga bolje izkoristi.

Namen varnostnih znakov je preprečevanje poškodb vas in drugih.

Natančno jih upoštevajte.

Ko preberete ta razdelek, ga shranite na varno mesto za poznejšo uporabo.

Untitled-22 6 2025-03-12 12:19:38

Pomembni varnostni ukrepi

OPOZORILO: nevarnost požara/vnetljivi materiali

⚠ OPOZORILO

- Pri nameščanju aparata zagotovite, da se napajalni kabel ne ujame ali poškoduje.
- Za aparat ne postavljajte več prenosnih vtičnic ali prenosnih napajalnikov.
- Polnite le s pitno vodo.
- Priključite le na oskrbo s pitno vodo.
- Prezračevalne odprtine v ohišju aparata ali vgrajeni strukturi ne smejo biti prekrite.
- Ne uporabljajte mehanskih naprav ali drugih pripomočkov za pospeševanje odtajanja razen tistih, ki jih priporoča proizvajalec.
- Ne poškodujte krogotoka hladilnega sredstva.
- Ne uporabljajte električnih aparatov v predelih za shranjevanje živil, razen če so takšni, kot jih priporoča proizvajalec.

- Aparata ne smejo uporabljati osebe (in otroci) s fizičnimi, senzoričnimi ali psihičnimi motnjami ali osebe, ki imajo premalo izkušenj in znanja, razen če jih nadzira ali jim o uporabi aparata svetuje oseba, ki je odgovorna za njihovo varnost.

Untitled-22 7 2025-03-12 12:19:39

Varnostne informacije

- Če jih kdo nadzira ali jim svetuje o varni uporabi aparata in če poznajo tveganja, povezana z uporabo aparata, smejo ta aparat uporabljati otroci, stari od 8 let naprej, in osebe s fizičnimi, senzoričnimi ali psihičnimi motnjami ali s premalo izkušnjami in znanja. Otroci se ne smejo igrati z aparatom. Otroci ne smejo čistiti in vzdrževati aparata, če pri tem nimajo nadzora. Otroci, stari med 3 in 8 leti, lahko vstavljajo živila v hladilnik oz. jih iz njega odstranjujejo.
- Če je napajalni kabel poškodovan, ga mora proizvajalec, njegov servisni zastopnik ali podobno usposobljena oseba zamenjati, da ne pride do nevarnosti.
- Vtičnica mora biti lahko dostopna, da lahko aparat v sili hitro odklopite z napajanja.
  - Vtičnica ne sme biti na zadnji strani aparata.
- V aparatu ne hranite eksplozivnih snovi, kot so pločevinke z vnetljivim pogonskim gorivom.
- Če je izdelek opremljen z lučkami LED, ne razstavljajte pokrova lučk in lučk LED sami.
  - Obrnite se na servisni center Samsung.
  - Uporabljajte samo lučke LED, ki jih ponuja proizvajalec ali serviserji.
- Starih kompletov cevi ne smete ponovno uporabiti, temveč uporabite nove komplete, ki so priloženi aparatu.
- Dovod vode v hladilnik je lahko priključen le na dovod pitne vode. Za pravilno delovanje ledomata mora biti voda pod tlakom 206–861 kPa (30–125 psi).
- Za najbolj učinkovito uporabo energije morajo notranji nastavki, kot so na primer košare, predali, police, biti v položaju, ki ga določi proizvajalec.

Untitled-22 8 2025-03-12 12:19:39

- Za najboljšo energetsko učinkovitost tega izdelka pustite vse police, predale in košare v prvotnem položaju.

Kako omejiti porabo energije

- Aparat namestite na hladno in suho mesto z zadostnim prezračevanjem.
- Poskrbite, da ni izpostavljen neposredni sončni svetlobi ali nameščen v bližini neposrednega izvora toplote (na primer radiatorja).
  - Zaradi energijske učinkovitosti priporočamo, da ne prekrivate prezračevalnih odprtin in rešetk.
  - Počakajte, da se topla hrana ohladi, preden jo postavite v aparat.
  - Če želite odtajati zmrznjeno hrano, jo dajte v hladilnik. Nizka temperatura zmrznjenih izdelkov pomaga hladiti hrano v hladilniku.
  - Ko dajete živila v hladilnik ali jih jemljete iz njega, naj vrata ne bodo predolgo odprta.
  - Krajši kot bo čas odprtih vrat, manj ledu bo nastajalo v zamrzovalniku.
  - Redno čistite hrbtno stran hladilnika. Nabiranje prahu povzroči večjo porabo energije.
  - Nastavljena temperatura naj ne bo nižja, kot je potrebno.
  - Zagotovite ustrezno izpušno odprtino v spodnjem delu hladilnika ter na njegovi hrbtni strani. Ne prekrivajte prezračevalnih odprtin.

Untitled-22 9 2025-03-12 12:19:39

- Ob nameščanju poskrbite za razmik na desni, levi, zadnji in zgornji strani. Tako boste pomagali zagotoviti manjšo porabo energije in nižje zneske na računih za elektriko.

Ta naprava je namenjena za uporabo v gospodinjstvih in za podobne namene, kot so

- kuhinje za osebje v trgovinah, pisarnah in drugih delovnih območjih;
- kmetijski objekti in za gostje v hotelih, motelih in drugih vrstah prenočišč;
- prenočišča, ki ponujajo posteljo in zajtrk;
- strežba hrane in druge neprodajne dejavnosti.

Pomembni varnostni znaki za prevoz in mesto namestitve

⚠ OPOZORILO

- Pri prevažanju in nameščanju aparata je treba paziti, da se ne poškoduje noben del hladilnega krogotoka.
  - Hladilno sredstvo, ki uhaja iz cevi, se lahko vžge ali povzroči poškodbo oči. Če odkrijete puščanje, ne uporabljajte odprtega ognja ali možnih virov vžiga in več minut prezračujte prostor, v katerem stoji aparat.
  - Aparat vsebuje majhno količino izobutana (R-600a), hladilnega sredstva v obliki naravnega plina z visoko okoljsko združljivostjo, ki pa je tudi vnetljiv. Pri prevažanju in nameščanju aparata je treba paziti, da se ne poškoduje noben del hladilnega krogotoka.

Untitled-22 10 2025-03-12 12:19:39

- Pri prevažanju in nameščanju hladilnika se ne dotikajte cevi za vodo na njegovi hrbtni strani.
  - S tem lahko poškodujete hladilnik, tako da vodomat ne bo deloval.

Pomembna opozorila za montažo

⚠ OPOZORILO

- Hladilnika ne nameščajte v vlažen prostor ali prostor, v katerem lahko pride v stik z vodo.
  - Obrabljena izolacija električnih delov lahko povzroči električni udar ali požar.
- Hladilnika ne nameščajte na neposredno sončno svetlobo ali izpostavljajte toploti iz peči, sobnih grelnikov ali drugih aparatov.
- Ne priključujte več aparatov v en razdelilnik. Hladilnik mora vedno biti priključen v svojo električno vtičnico z nazivno napetostjo, ki se ujema z napetostjo, navedeno na ploščici s podatki hladilnika.
  - To zagotavlja najboljše delovanje in tudi preprečuje preobremenitev hišnih tokokrogov, ki lahko zaradi pregretih žic povzroči nevarnost požara.
- Če je stenska vtičnica zrahljana, ne vstavite napajalnega vtiča.
  - Obstaja nevarnost električnega udara ali požara.
- Ne uporabljajte napajalnega kabla, ki je razpokan ali odrgnjen kjerkoli po celotni dolžini ali na koncih.
- Napajalnega kabla ne upogibajte preveč in nanj ne polagajte težkih predmetov.

Untitled-22 11 2025-03-12 12:19:39

Varnostne informacije

- Napajalnega kabla ne vlecite in ga ne upogibajte preveč.
- Napajalnega kabla ne zvijajte in ga ne vozlajte.
- Kabla ne obešajte na kovinske predmete, ne postavljajte težkih predmetov nanj, ne vstavljajte ga med predmete in ne potiskajte ga v prostor za aparatom.
- Pazite, da pri premikanju hladilnika ne zmečkate ali poškodujete napajalnega kabla.
  - To lahko povzroči električni udar ali požar.
- Nikoli ne izklopite hladilnika s potegom napajalnega kabla. Vedno čvrsto primite za vtič in potegnite iz vtičnice.
  - Poškodba kabla lahko povzroči kratek stik, požar in/ali električni udar.
- V bližini hladilnika ne uporabljajte aerosolov.
  - Uporaba aerosolov v bližini hladilnika lahko povzroči eksplozijo ali požar.
- Aparata ne nameščajte v bližino grelnika ali vnetljivega materiala.
- Naprave ne postavite na mesto, kjer se lahko pojavi uhajanje plina.
  - To lahko povzroči električni udar ali požar.
- Hladilnik je treba pred uporabo pravilno postaviti in namestiti v skladu z navodili v tem priročniku.
- Napajalni vtič priključite v pravilnem položaju, tako da kabel visi navzdol.
  - Če napajalni vtič priključite tako, da je obrnjen narobe, se lahko pretrga žica, kar lahko povzroči požar ali električni udar.
- Poskrbite, da zadnja stran hladilnika ne stisne ali poškoduje napajalnega vtiča.

Untitled-22 12 2025-03-12 12:19:39

- Embalažo shranjujte tako, da ni dosegljiva otrokom.
  - Če si otrok embalažo da na glavo, lahko pride do smrti zaradi zadušitve.
- Naprave ne namestite na vlažno, oljno ali prašno mesto, ali na mesto, ki je izpostavljeno neposredni sončni svetlobi in vodi (dežnim kapljicam).
  - Obrabljena izolacija električnih delov lahko povzroči električni udar ali požar.
- Če je v hladilniku prah ali voda, izvlecite napajalni vtič in se obrnite na servisni center družbe Samsung Electronics.
  - V nasprotnem primeru obstaja nevarnost požara.
- Ne stojte na aparatu in nanj ne postavljajte predmetov (kot so perilo, prižgane sveče, prižgane cigarete, posode, kemikalije, kovinski predmeti itd.).
  - V tem primeru bi lahko prišlo do električnega udara, požara, težav z izdelkom ali telesnih poškodb.
- Preden boste izdelek prvič priključili na napajanje, morate odstraniti vso zaščitno plastično folijo.
- Otroke je treba nadzorovati, da se ne igrajo z rozetama, ki se uporabljata za prilagoditev vrat, ali s sponkami za vodne cevi.
  - Tveganje smrti zaradi zadušitve, če otrok pogoltne zaskočni obroč ali sponko za vodne cevi. Hranite zaskočne obroče in sponke za vodne cevi izven dosega otrok.
- Hladilnik mora biti varno ozemljen.
  - Vedno se prepričajte, da ste hladilnik ozemljili, preden pregledate ali popravljate kateri koli del aparata. Uhajanje napetosti lahko povzroči hud električni udar.

Untitled-22 13 2025-03-12 12:19:39

Varnostne informacije

- Za ozemljitev ne uporabljajte cevi za plin, telefonskih kablov ali drugih potencialnih strelovodnih palic.
  - Hladilnik morate ozemljiti, da preprečite uhajanje elektrike ali električne udare, ki jih povzroči uhajanje toka iz hladilnika.
  - V tem primeru bi lahko prišlo do električnega udara, požara, eksplozije ali težav z izdelkom.
- Napajalni vtič trdno priključite v stensko vtičnico. Ne uporabljajte poškodovanega napajalnega vtiča, kabla ali zrahljane napajalne vtičnice.
  - To lahko povzroči električni udar ali požar.
- Varovalko za hladilnik mora zamenjati usposobljen strokovnjak ali serviser.
  - V nasprotnem primeru lahko pride do električnega udara ali telesnih poškodb.

Opozorila ob namestitvi

⚠ PREVIDNO

- Pustite dovolj prostora okrog hladilnika in ga postavite na ravno površino.
  - Če je hladilnik nagnjen, se lahko zmanjšata učinkovitost hlajenja in uporabna doba hladilnika.
- Po namestitvi in vklopu naj aparat miruje 2–3 ure, preden začnete vanj nalagati živila.

Untitled-22 14 2025-03-12 12:19:39

- Priporočamo, da hladilnik namesti usposobljen tehnik ali storitveno podjetje.
  - Če tega ne storite, lahko ima to za posledico električni udar, požar, eksplozijo, težave z izdelkom ali telesne poškodbe.

Pomembna opozorila o uporabi

⚠ OPOZORILO

- Napajalnega vtiča ne vstavljajte v vtičnico z mokrimi rokami.
  - Pride lahko do električnega udara.
- Ne shranjujte predmetov na vrhu aparata.
  - Ko odprete ali zaprete vrata, lahko predmeti padejo in povzročijo telesne poškodbe in/ali materialno škodo.
- Ne vstavljajte rok, stopal ali kovinskih predmetov (kot so jedilne paličice itd.) v spodnjo ali zadnjo stran hladilnika.
  - V tem primeru lahko pride do električnega udara ali telesnih poškodb.
  - Ostri robovi lahko povzročijo telesne poškodbe.
- Ne dotikajte se notranjih sten zamrzovalnika ali izdelkov v zamrzovalniku z mokrimi rokami.
  - To lahko povzroči ozebline.
- Na hladilnik ne postavljajte posod, napolnjenih z vodo.
  - V primeru razlitja lahko pride do požara ali električnega udara.

Untitled-22 15 2025-03-12 12:19:39

Varnostne informacije

- V hladilniku ne shranjujte hlapljivih ali vnetljivih predmetov ali snovi (benzena, razredčila, propana, alkohola, etra ali utekočinjenega naftnega plina in drugih podobnih izdelkov).
  - Ta hladilnik je namenjen le shranjevanju hrane.
  - To lahko povzroči požar ali eksplozijo.
- Otroke je treba nadzorovati in zagotoviti, da se ne igrajo z aparatom.
  - Držite prste iz območij »ščipanja«. Prostori med vrati in omaro morajo biti majhni. Pazite, ko vrata odprete v prisotnosti otrok.
- Med vrata ne vstavljajte svojih ali otrokovih prstov.
  - S prsti ne segajte v levo in desno režo vrat. Previdno odpirajte vrata, če imate med njimi prste.
- Ne dovolite otrokom, da se obešajo na vrata ali predale na vratih. Pride lahko do hudih telesnih poškodb.
- Ne dovolite otrokom, da vstopijo v notranjost hladilnika. Lahko bi se ujeli.
- Ne segajte z rokami v spodnje območje pod aparatom.
  - Ostri robovi lahko povzročijo telesne poškodbe.
- V hladilniku ne shranjujte farmacevtskih izdelkov, znanstvenih materialov ali izdelkov, občutljivih na temperaturo.
  - V hladilniku ne shranjujte izdelkov, ki zahtevajo strog nadzor temperature.
- Če zaznate vonj po zdravilu ali dimu, takoj izvlecite napajalni vtič in se obrnite na servisni center družbe Samsung Electronics.

Untitled-22 16 2025-03-12 12:19:39

- Če je v hladilniku prah ali voda, izvlecite napajalni vtič in se obrnite na servisni center družbe Samsung Electronics.
  - V nasprotnem primeru obstaja nevarnost požara.
- Ne dovolite otrokom, da stopajo na predal.
  - Predal se lahko zlomi in povzroči zdrs.
- Ne puščajte vrat hladilnika odprtih, ko je hladilnik nenadzorovan, in ne dovolite otrokom, da vstopajo v notranjost hladilnika.
- Dojenčkom ali otrokom ne omogočite vstopa v predal.
  - To lahko povzroči smrt zaradi zadušitve zaradi ujetja ali telesne poškodbe.
- Hladilnika ne prenapolnite s hrano.
  - Ko odprete vrata, lahko iz hladilnika pade predmet in povzroči telesne poškodbe ali materialno škodo.
- Na površino naprave ne razpršite hlapljivih snovi, kot so na primer insekticidi.
  - To je tako škodljivo za ljudi, in ima lahko za posledico električni udar, požar ali težave z izdelkom.
- V odprtino vodomata, žlebič za led in posodo za led nikoli ne segajte s prsti ali drugimi predmeti.
  - Pride lahko do telesnih poškodb ali materialne škode.
- V bližini ali notranjosti hladilnika ne uporabljajte ali shranjujte snovi, občutljivih na temperaturo, kot so vnetljiva razpršila, vnetljivi predmeti, suhi led, zdravila ali kemikalije.
- Za sušenje notranjosti hladilnika ne uporabite sušilnika za lase. V hladilnik ne postavite prižgane sveče za odstranjevanje neprijetnega vonja.
  - To lahko povzroči električni udar ali požar.

Untitled-22 17 2025-03-12 12:19:39

Varnostne informacije

- Posodo za vodo, pladenj za led in kocke za vodo napolnite samo s pitno vodo (mineralno ali prečiščeno vodo).
  - V posodo ne nalivajte čaja, soka ali športnih napitkov, ker lahko poškodujete hladilnik.
- Ne stojte na aparatu in nanj ne postavljajte predmetov (kot so perilo, prižgane sveče, prižgane cigarete, posode, kemikalije, kovinski predmeti itd.). V tem primeru bi lahko prišlo do električnega udara, požara, težav z izdelkom ali telesnih poškodb. Na aparat ne postavljajte posod, napolnjenih z vodo.
  - V primeru razlitja lahko pride do požara ali električnega udara.
- Ne glejte dlje časa neposredno v UV-lučko LED.
  - Zaradi ultravijoličnih žarkov lahko pride do obremenitve oči.
- Polic ne vstavljajte v aparat z napačno stranjo navzgor. Blokada polic morda ne bo delovala.
  - Steklena polica lahko pade, zaradi česar lahko pride do telesnih poškodb.
- Če odkrijete uhajanje plina, ne uporabljajte odprtega ognja ali možnih virov vžiga in več minut prezračujte prostor, v katerem stoji aparat.
  - Ne dotikajte se aparata ali napajalnega kabla.
  - Ne uporabite ventilatorja.
  - Iskra bi lahko povzročila požar ali eksplozijo.
- Steklenice morajo biti shranjene tesno skupaj, da ne padejo ven.
- Ta izdelek je namenjen samo shranjevanju hrane v domačem okolju.

Untitled-22 18 2025-03-12 12:19:39

- Hladilnika ne poskušajte popravljati, razstavljati ali prilagajati sami.
- Ne uporabljajte nobenih drugih varovalk (kot so bakrene ali jeklene žice itd.), razen standardnih.
- Če morate vaš hladilnik popraviti ali ga ponovno namestiti, se obrnite na najbližji servisni center.
  - V nasprotnem primeru lahko pride do električnega udara, požara, težav z izdelkom ali telesnih poškodb.
- Če hladilnik oddaja pekoč vonj ali dim, ga takoj izklopite in se obrnite na servisni center Samsung Electronics.
  - V nasprotnem primeru lahko pride do nevarnosti požara ali električnega udara.
- Pred zamenjavo notranjih lučk hladilnika izvlecite napajalni vtič iz vtičnice.
  - V nasprotnem primeru obstaja nevarnost električnega udara.
- Če pri zamenjavi lučke, ki ni LED, naletite na težavo, se obrnite na servisni center družbe Samsung.
- Napajalni vtič trdno priključite v stensko vtičnico.
- Ne uporabljajte poškodovanega napajalnega vtiča, kabla ali zrahljane napajalne vtičnice.
  - To lahko povzroči električni udar ali požar.

Untitled-22 19 2025-03-12 12:19:39

Varnostne informacije

Svarila za uporabnika

⚠ PREVIDNO

- Odtajanih živil ne zamrzujte ponovno.
  - V odtajani hrani se škodljive bakterije razvijejo hitreje kot v sveži.
  - Ob drugem odtajanju se razgradi še več celic, ki izločijo vlago in vplivajo na kakovost izdelka.
- Mesa ne tajajte pri sobni temperaturi.
  - Varnost surovega živila je odvisna od tega, ali ste pravilno ravnali z njim.
- V zamrzovalnik ne dajajte stekla, steklenic ali gaziranih pijač.
  - Posoda lahko zmrzne in poči, zaradi česar lahko pride do telesnih poškodb.
- Uporabljajte samo ledomat, s katerim je opremljen hladilnik.
- Če boste dlje časa odsotni (na primer na počitnicah) ter vodomata in ledomata ne boste uporabljali, zaprite ventil za vodo.
  - Lahko bi začela puščati voda.
- Če hladilnika ne boste uporabljali dalj časa (3 tedne ali več), ga izpraznite, izpraznite tudi posodo za led, izključite iz električnega omrežja, zaprite ventil za vodo, do suhega obrišite notranje stene ter pustite vrata odprta, da preprečite nabiranje neprijetnih vonjav in plesni.
- Če želite zagotoviti optimalno delovanje izdelka:
  - Ne postavljajte hrane preblizu odprtine na zadnji strani hladilnika, saj lahko ovira prosto kroženje zraka v hladilnem prostoru.

Untitled-22 20 2025-03-12 12:19:40

- Preden postavite hrano v hladilnik, jo primerno ovijte ali dajte v zrakotesno posodo.
- Spremljajte najdaljše čase shranjevanja in roke uporabe zmrznjenih izdelkov.
- Če boste odsotni manj kot tri tedne, hladilnika ni treba izključiti iz električnega omrežja. Če pa boste odsotni več kot tri tedne, odstranite vso hrano in izpraznite posodo za led, hladilnik izključite iz električnega omrežja, zaprite ventil za vodo, do suhega obrišite notranje stene ter pustite vrata odprta, da preprečite nabiranje neprijetnih vonjav in plesni.

• Servisna garancija in spremembe.
  - Sprememb ali prilagoditev, ki jih na tem aparatu izvede tretja oseba, Samsungov garancijski servis ne pokriva in Samsung ni odgovoren za varnostne težave, do katerih pride zaradi prilagoditev, ki jih izvede tretja oseba.
• Ne prekrivajte zračnikov v notranjosti hladilnika.
  - Če so odprtine za zrak prekrite, na primer s plastično vrečko, se lahko temperatura hladilnika preveč spusti. Če to obdobje hlajenja traja predolgo, lahko poči filter za vodo, kar povzroči uhajanje vode.
• Uporabljajte samo ledomat, s katerim je opremljen hladilnik.
• Obrišite odvečno vlago v notranjosti in pustite vrata odprta.
  - V nasprotnem primeru lahko pride do pojava neprijetnih vonjav in plesni.
• Če je hladilnik odklopljen z napajanja, počakajte najmanj pet minut, preden ga priklopite nazaj.

Untitled-22 21 2025-03-12 12:19:40

Varnostne informacije

- Če je hladilnik zmočila voda, izvlecite napajalni vtič in se obrnite na servisni center družbe Samsung Electronics.
- Na steklene površine ne udarjajte ali nanašajte prevelike sile.
  - Zlomljeno steklo lahko povzroči telesne poškodbe in/ali materialno škodo.
- Napolnite posodo za vodo in pladenj za ledene kocke samo s pitno vodo (voda iz pipe, mineralna voda ali prečiščena voda).
  - Rezervoarja ne napolnite s čajem ali športnimi napitki. S tem bi lahko hladilnik poškodovali.
- Pazite, da si ne priščipnete prstov.
- Če je hladilnik poplavljen, se nujno obrnite na najbližji servisni center.
  - Obstaja nevarnost električnega udara ali požara.
- V predalih na vratih hladilnika ne hranite rastlinskega olja. Olje se lahko strdi, pri čemer postane neokusno in ga je težko uporabljati. Poleg tega lahko olje iz odprte posode pušča, zaradi česar lahko poči predal na vratih. Posodo z oljem je po odprtju najbolje hraniti na hladnem in temnem mestu, npr. v omari ali shrambi.
  - Primeri rastlinskih olj: olivno, koruzno, iz semen grozdja itd.

Untitled-22 22 2025-03-12 12:19:40

Opozorila za čiščenje

⚠ PREVIDNO

- Ne razpršujte vode neposredno po notranji ali zunanji strani hladilnika.
  - Obstaja nevarnost požara ali električnega udara.
- Za sušenje notranjosti hladilnika ne uporabite sušilnika za lase.
- V hladilnik ne postavite prižgane sveče za odstranjevanje neprijetnega vonja.
  - To lahko povzroči električni udar ali požar.
- Čistil ne razpršujte neposredno na zaslon.
  - Črke, natisnjene na zaslonu, lahko odstopijo.
- Če v napravo vdrejo kakšne tuje snovi, kot na primer voda, izvlecite napajalni vtič in se obrnite na najbližji servisni center.
  - V nasprotnem primeru lahko pride do požara ali električnega udara.
- Uporabite čisto, suho krpo, da odstranite vse tujke ali prah iz nastavkov napajalnega vtiča. Za čiščenje vtiča ne uporabljajte mokre ali vlažne krpe.
  - V nasprotnem primeru obstaja nevarnost požara ali električnega udara.
- Ne čistite aparata z neposrednim pršenjem vode.
- Za čiščenje ne uporabljajte benzena, razredčila ali klorida Clorox.
  - Te snovi lahko poškodujejo površino aparata in povzročijo požar.

Untitled-22 23 2025-03-12 12:19:40

Varnostne informacije

- Ne vstavljajte prstov ali drugih predmetov v odprtino vodomata.
  - Pride lahko do telesnih poškodb ali materialne škode.
- Pred čiščenjem ali vzdrževalnimi deli aparat odklopite iz stenske vtičnice.
  - V nasprotnem primeru lahko pride do požara ali električnega udara.
- Hladilnik čistite s čisto gobo ali z mehko krpo in toplo vodo, v katero ste zmešali blago čistilo.
- Na zunanjih površinah (vratih in omari), plastičnih delih, obrobah vrat in notranjosti ter tesnilih ne uporabljajte jedkih in močnih čistil, kot so razpršila za okna, čistila za poliranje, vnetljive tekočine, solna kislina, čistilni voski, koncentrirana čistila, belila in čistila, ki vsebujejo naftne derivate.
  - Ti lahko opraskajo ali poškodujejo material.
- Steklenih polic in pokrovov ne čistite s toplo vodo, ko so hladni. Steklene police in pokrovi lahko pri hitrih spremembah temperature ter pri udarcih in padcih počijo.

Untitled-22 24 2025-03-12 12:19:40

Pomembna opozorila o odlaganju

⚠ OPOZORILO

- Embalažo izdelka zavrzite na okolju prijazen način.
- Pred odlaganjem se prepričajte, da na hrbtni strani hladilnika ni poškodovana nobena cev.
- Pri odlaganju tega hladilnika odstranite vrata/vratna tesnila in zapah vrat, tako da se otroci ali živali ne morejo zapreti v hladilnik. Otroke je treba nadzorovati in zagotoviti, da se ne igrajo z aparatom. Če se otrok ujame v notranjost, se lahko poškoduje ali zaduši.
  - Če se otrok zapre v aparat, se lahko poškoduje ali umre zaradi zadušitve.
- Za izolacijo se uporablja ciklopentan. Pri odlaganju plinov v izolacijskem materialu je treba upoštevati poseben postopek. Za okolju prijazno odlaganje tega izdelka se obrnite na lokalne oblasti.
- Vso embalažo shranjujte tako, da ni dosegljiva otrokom, saj je zanje lahko nevarna.
  - Če si otrok da vrečo čez glavo, se lahko zaduši.

Dodatni nasveti za pravilno uporabo

- V primeru izpada elektrike pokličite lokalno pisarno elektrodistribucijskega podjetja in vprašajte, kako dolgo bo trajal izpad.
  - Večina izpadov elektrike, ki trajajo do dve uri, ne vpliva na temperature hladilnika. Med izpadom elektrike čim manj odpirajte vrata.

Untitled-22 25 2025-03-12 12:19:40

- Če izpad elektrike traja dlje kot 24 ur, odstranite in zavrzite vso zmrznjeno hrano.

- Če je hladilnik dlje časa nameščen na mestu s temperaturo, ki je nižja od tiste, za katero je zasnovan, morda ne bo deloval enakomerno (možnost odtajanja vsebine ali temperatura v prostoru za zmrznjeno hrano lahko preveč naraste).
- Pri posameznih živilih lahko hramba v hladilniku slabo vpliva na ohranjanje zaradi njihovih lastnosti.
- Aparat je opremljen s sistemom proti nabiranju ledu, kar pomeni, da ni treba ročno odstranjevati ledu iz njega. To se izvaja samodejno.
- Naraščanje temperature med odtajanjem je skladno z zahtevami standarda ISO. Če pa želite med odtajanjem aparata preprečiti preveliko naraščanje temperature zmrznjene hrane, zmrznjeno hrano zavijte v več slojev časopisnega papirja.
- Zmrznjene hrane, ki se je popolnoma odtajala, ne zamrzujte znova.
- Temperatura v razdelkih z dvema zvezdicama ali prostorih s simbolom dveh zvezdic (**) je rahlo višja kot v preostanku zamrzovalnega prostora.
  Pri razdelkih ali prostorih z dvema zvezdicama je treba upoštevati navodila in/ali tovarniško stanje.

Untitled-22 26 2025-03-12 12:19:40

Navodila o WEEE – Direktiva o odpadni električni in elektronski opremi

Ustrezno odstranjevanje tega izdelka (odpadna električna in elektronska oprema) (velja za države z ločenimi sistemi zbiranja)

Oznaka na izdelku, dodatni opremi ali dokumentaciji pomeni, da izdelka in njegove elektronske dodatne opreme (npr. električnega polnilnika, slušalk, kabla USB) ob koncu življenjske dobe ni dovoljeno odvreči med gospodinjske odpadke. Te izdelke ločite od drugih vrst odpadkov in jih odgovorno predajte v recikliranje ter tako spodbudite trajnostno vnovično uporabo materialnih virov. Tako boste preprečili morebitno tveganje za okolje ali zdravje ljudi zaradi nenadzorovanega odstranjevanja odpadkov.

Uporabniki v gospodinjstvih naj se za podrobnosti o tem, kam in kako lahko te izdelke predajo v okolju prijazno recikliranje, obrnejo na trgovino, kjer so izdelek kupili, ali na krajevni upravni organ.

Poslovni uporabniki naj se obrnejo na dobavitelja in preverijo pogoje kupne pogodbe. Tega izdelka in njegove elektronske dodatne opreme pri odstranjevanju ni dovoljeno mešati z drugimi gospodarskimi odpadki.

Če želite izvedeti več o Samsungovih okoljskih obvezah in regulativnih obveznostih za izdelek, na primer o direktivah REACH in OEEO ter o direktivi o baterijah, na spletnem mestu www.samsung.com obiščite stran, posvečeno trajnosti

(velja samo za izdelke, ki se prodajajo v evropskih državah in v ZK).

Untitled-22 27 2025-03-12 12:19:40

Namestitev

Pazljivo sledite tem navodilom, da zagotovite pravilno namestitev hladilnika in preprečite nesreče pred uporabo.

⚠ **OPOZORILO**

- Ta hladilnik uporabljajte samo skladno z njegovim namenom, kot je opisano v tem priročniku.
- Vsako servisiranje mora opraviti strokovnjak.
- Embalažni material izdelka zavrzite v skladu z lokalnimi predpisi.
- Pred servisiranjem ali zamenjavo delov izključite napajalni kabel iz električnega omrežja, da preprečite električni udar.

Untitled-22 28 2025-03-12 12:19:40

Hladilnik na prvi pogled

Dejanski videz vašega hladilnika se lahko razlikuje od prikazanega, odvisno od modela in države.

Vrsta A

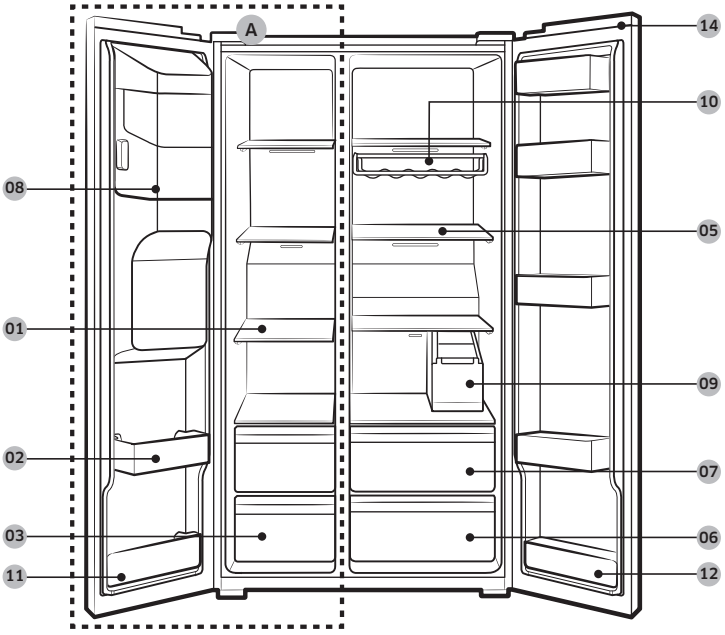

Untitled-22 29 2025-03-12 12:19:41

Namestitev

Vrsta B

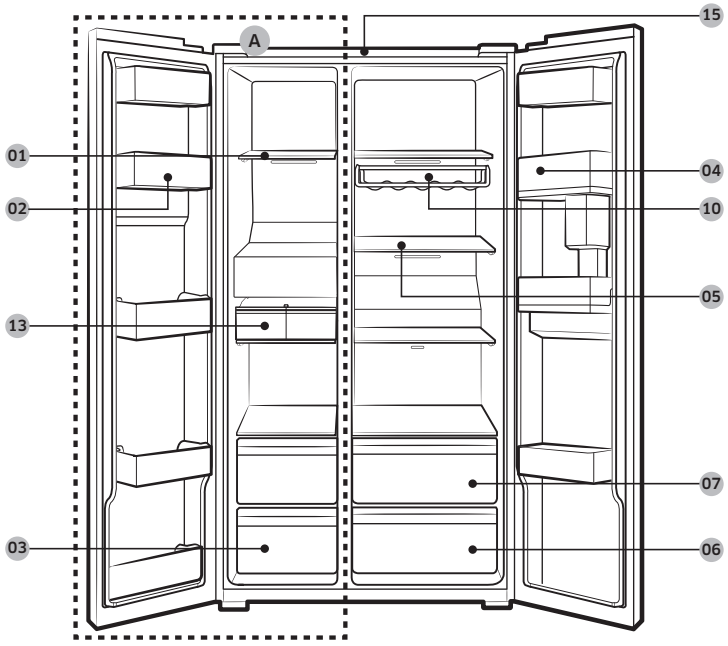

01 Police zamrzovalnika
02 Predal večnamenskega zamrzovalnika
03 Predal za suho hrano in meso
04 Predal v hladilniku
05 Police hladilnika
06 Predal za zelenjavo
07 Večnamenski predal
08 Posoda ledomata **
09 Posoda za vodo *
10 Polica za vino *
11 Spodnji predal zamrzovalnika
12 Spodnji predal hladilnika *
13 Samodejni ledomat *
14 Pokrov stikala *
15 Mrežasti filter *

A. Zamrzovalnik
* samo pri določenih modelih
** samo modeli z vodomatom

Untitled-22 30 2025-03-12 12:19:41

OPOMBA

Oblika predala za jajca se lahko razlikuje glede na model.

⚠ PREVIDNO

Pri običajnih modelih ne spreminjajte položaja polic zamrzovalnika. Police zamrzovalnika so različnih dolžin in če spreminjate njihov položaj, lahko pri zapiranju vrat poškodujete izdelek.

Namestitev po korakih

KORAK 1 Izberite mesto postavitve

Zahteve glede mesta postavitve:

- Trdna, ravna površina brez preproge in talnih oblog, ki bi lahko ovirala prezračevanje
- Proč od neposredne sončne svetlobe
- Ustrezen prostor za odpiranje in zapiranje vrat
- Proč od vira toplote
- Prostor za vzdrževanje in servisiranje

Untitled-22 31 2025-03-12 12:19:41

Namestitev

Razmik

Oglejte si spodnje slike in preglednico za zahteve prostora za vgradnjo.

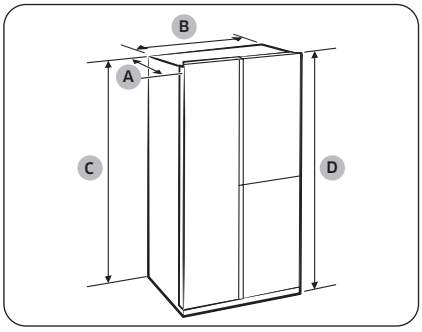

Globina »A«	726
Širina »B«	912
Višina »C«	1746
Skupna višina »D«	1784

(enota: mm)

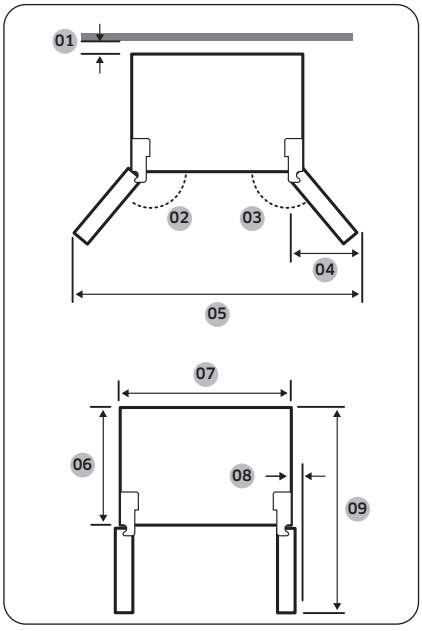

01	priporočeno več kot 50 mm
02	165°
03	170°
04	564 mm
05	1730 mm
06	620 mm
07	912 mm
08	30 mm (brez ročaja)
09	1175 mm

OPOMBA

Mere so lahko nekoliko drugačne od navedb v zgornji tabeli, odvisno od načina merjenja.

Untitled-22 32 2025-03-12 12:19:42

KORAK 2 Razmik (samo pri določenih modelih)

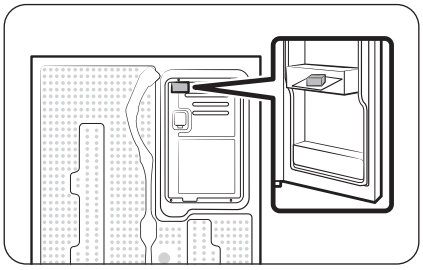

1. Odprite vrata in poiščite priloženi distančnik.
2. Odstranite embalažo distančnika in ga namestite na zadnji del hladilnika, kot je prikazano. Pomaga pri kroženju zraka za zadnjo steno in prihrani energijo.

KORAK 3 Tla

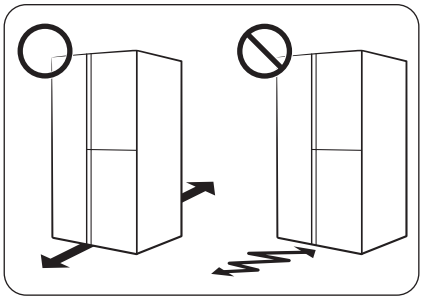

- Površina za namestitev hladilnika mora podpirati polno naložen hladilnik.
- Za zaščito tal na vsako nogo hladilnika namestite kos lepenke.
- Ko je hladilnik je v svojem končnem položaju, ga premikajte le, če je to potrebno, da ne poškodujete tal. Če je treba, vzdolž poti gibanja uporabite debel papir ali krpe, na primer stare preproge.

OPOMBA

Če je hladilnik prevelik, da bi ga lahko prinesli skozi vrata, glejte razdelek **Odstranjevanje vrat za lažje prenašanje** v poglavju Namestitev.

Untitled-22 33 2025-03-12 12:19:42

Namestitev

KORAK 4 Nastavitev izravnalnih nog

Prilagajanje višine na sprednji strani

⚠ **PREVIDNO**

- Hladilnik izravnavajte na ravnih in trdnih tleh. V nasprotnem primeru ga lahko poškodujete ali pa tvegate telesne poškodbe.
- Med izravnavanjem mora biti hladilnik prazen. Prepričajte se, da v njem ni živil.
- Iz varnostnih razlogov prilagodite sprednjo stran nekoliko višje od zadnje strani.

Za izravnavanje hladilnika uporabljajte posebne vijake (nivelirne vijake) za izravnavanje na nogah na sprednji strani. V ta namen uporabljajte ploščati izvijač.

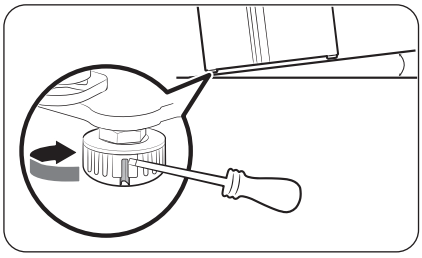

Nastavitev višine na strani zamrzovalnika:
V nivelirni vijak stranske sprednje noge zamrzovalnika vstavite ploščati izvijač. Če želite hladilnik dvigniti, obrnite nivelirni vijak v smeri urinega kazalca, če ga želite spustiti, pa v nasprotno smer.

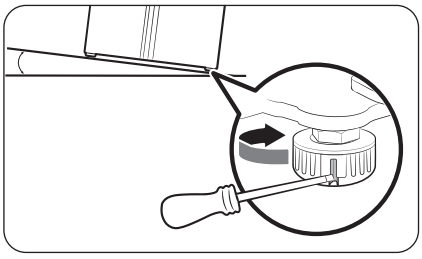

Če želite prilagoditi višino na strani hladilnika:
V nivelirni vijak stranske sprednje noge hladilnika vstavite ploščati izvijač. Če želite hladilnik dvigniti, obrnite nivelirni vijak v smeri urinega kazalca, če ga želite spustiti, pa v nasprotno smer.

Prilagajanje višine na zadnji strani (samo za določene modele)

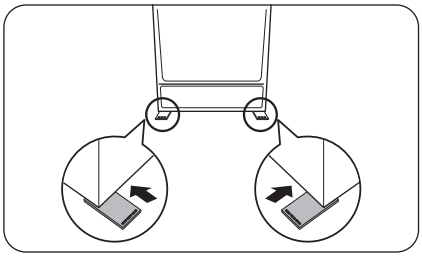

Dvignite zadnjo stran hladilnika, da jo izravnate. V ta namen lahko uporabite priložene blazinice za prilagajanje izravnave. Upoštevajte ta navodila za dvig zadnje strani hladilnika.

Untitled-22 34 2025-03-12 12:19:43

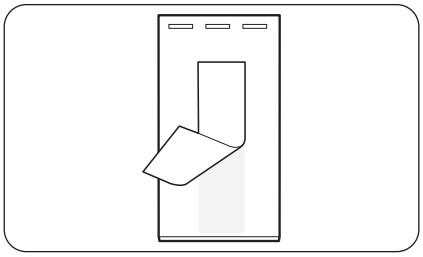

1. Izberite mesto na tleh, kamor morate pritrditi blazinico za prilagajanje izravnave.
2. Odlepite dvostranski lepilni trak na dnu blazinice za prilagajanje izravnave.

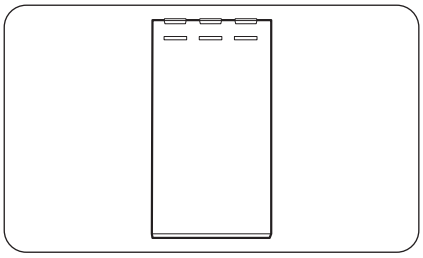

3. Blazinico za prilagajanje izravnave pritrdite na tla.

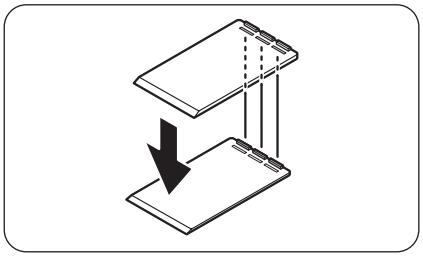

4. Če morate zadnjo stran še dodatno dvigniti, na prvo blazinico za prilagajanje izravnave pritrdite še drugo blazinico.

OPOMBA

- Ta korak lahko preskočite, če lahko hladilnik izravnate z eno pritrdilno blazinico.
- Zagotovite, da se izbokline na prvi blazinici za prilagajanje izravnave prilegajo v utore na drugi blazinici za prilagajanje izravnave.

Untitled-22 35 2025-03-12 12:19:43

Namestitev

KORAK 5 Nastavitev višine in reže vrat

Nastavitev višine vrat

Višino vrat lahko nastavite s prižemno matico in matico za nastavitev višine na sprednjem spodnjem delu vsakih vrat.

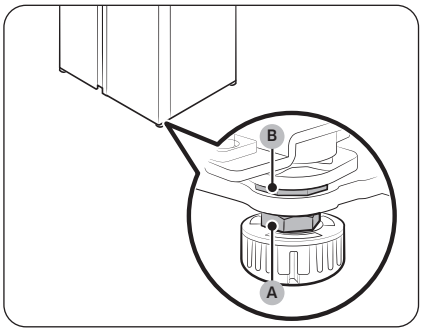

1. Odprite vrata, ki jih želite nastaviti, ter poiščite dve matici (A) in (B) na sprednjem spodnjem delu vrat.

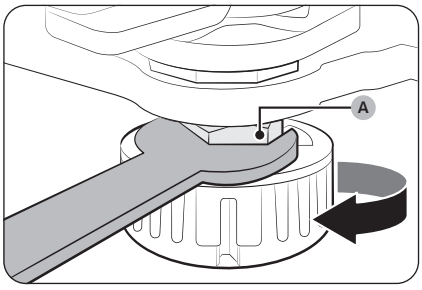

2. Z 19-mm ključem (priložen) **prižemno matico (A)** zavrtite v smeri urinega kazalca, da jo zrahljate. Nato odprite vrata in opravite naslednje postopke na notranji strani vrat.
   - Če želite vrata dvigniti, **matico za nastavitev višine (B)** zavrtite v nasprotni smeri urinega kazalca.
   - Če želite vrata spustiti, **matico za nastavitev višine (B)** zavrtite v smeri urinega kazalca.

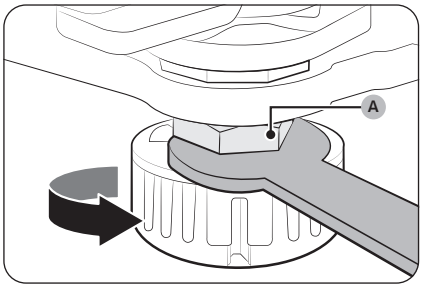

3. Ko končate, zategnite **prižemno matico (A)** tako, da jo zavrtite v nasprotni smeri urinega kazalca.

Untitled-22 36 2025-03-12 12:19:44

KORAK 6 Priključitev cevi za vodomat (samo določeni modeli)

Deli in orodja, ki jih potrebujete

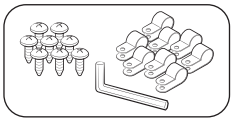

Objemke in vijaki cevi za vodo

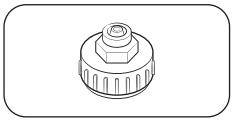

Spojnik (24 mm)

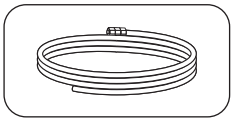

Cev za vodo

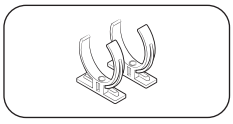

Zaklepna sponka filtra za vodo

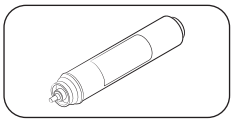

Vodni filter

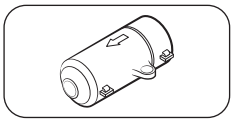

Kontrolni ventil

Namestitev (zunanji vod za vodomat)

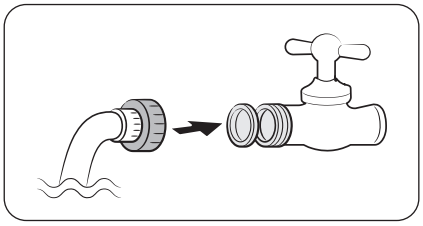

1. Za priključitev cevi za vodo uporabite spojke.
2. Zaprite glavno cev za vodo in zaprite pipo.
3. Na pipo z mrzlo vodo priključite spojko.

⚠ **PREVIDNO**

- Spojko priključite na pipo z mrzlo vodo. Zaradi priključitve na cev za vročo vodo se lahko filter za vodo zamaši in ne deluje več pravilno.
- Garancija vašega hladilnika ne krije priključitve cevi za vodo. Priključitev cevi za vodo krijete sami, razen če je ta že všteta v ceno pri prodajalcu.
- Samsung ne prevzema odgovornosti za priključitev cevi za vodo. Če se pojavi puščanje vode, se obrnite na tistega, ki je priključil cev za vodo.
- Cev za vodo mora popraviti usposobljen strokovnjak. Če pride do puščanja, se obrnite na lokalni servisni center Samsung ali na inštalaterja, ki je priključil cev za vodo.

Untitled-22 37 2025-03-12 12:19:45

Namestitev

KORAK 7 Priključite na dovod vode (samo določeni modeli).

⚠ **PREVIDNO**

- Cev za vodo mora priključiti usposobljen strokovnjak.
- Garancija vašega hladilnika ne krije priključitve cevi za vodo. Priključitev cevi za vodo krijete sami, razen če je ta že všteta v ceno pri prodajalcu.
- Samsung ne prevzema odgovornosti za priključitev cevi za vodo. Če se pojavi puščanje vode, se obrnite na tistega, ki je priključil cev za vodo.

Priključitev cevi za hladno vodo na cev za filtriranje vode

⚠ **PREVIDNO**

- Cev za filtriranje vode mora biti povezana s cevjo za hladno pitno vodo. Priključitev na cev za vročo vodo lahko povzroči okvaro filtra za vodo.

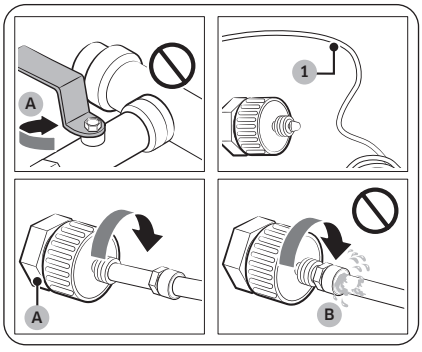

A. Zapiranje glavne cevi za dovod vode
B. Brez razmika

1. Zaprite glavni ventil za vodo, da prekinete dovod vode.
2. Poiščite cev (1) za hladno, pitno vodo.
3. Sledite navodilom za namestitev cevi za vodo, da priključite cev za vodo.

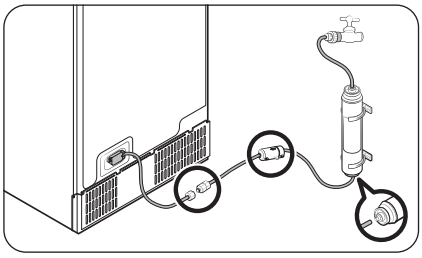

OPOMBA

Starih kompletov cevi ne smete ponovno uporabiti, temveč uporabite nove komplete, ki so priloženi aparatu.

Untitled-22 38 2025-03-12 12:19:46

Priključitev cevi za filtriranje vode na cev za vodo

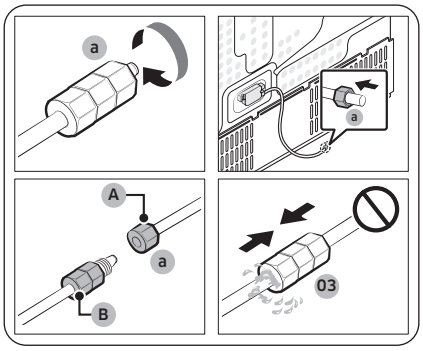

A. Cev za vodo od enote
B. Cev za vodo od kompleta

1. Zrahljajte in odvijte **kompresijsko matico (a)** s cevi za vodo hladilnika in jo nataknite na cev za filtriranje vode.
2. Zategnite **kompresijsko matico (a)**, da cev za filtriranje vode povežete s cevjo za vodo.
3. Odprite glavni ventil za vodo in preverite, ali povezava pušča.
4. Če povezava tesni, pred dejansko uporabo hladilnika iztočite približno 10 litrov vode oz. iztakajte vodo 6–7 minut, da iz sistema za filtriranje vode odstranite nečistoče.

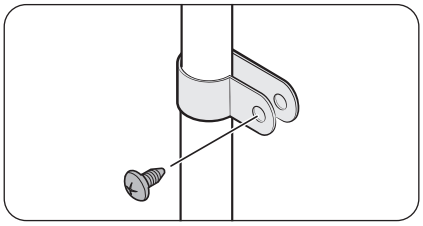

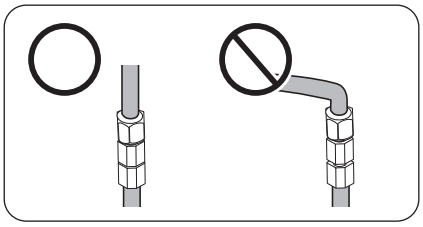

5. Cev za vodo s sponko pritrdite na korito ali steno.

⚠ PREVIDNO

- Pazite, da cevi za vodo preveč ne zategnete. Cev za vodo ne sme biti zvita, preščipnjena ali stisnjena.
- Cevi za vodo ne namestite na noben del hladilnika. S tem bi lahko hladilnik poškodovali.

OPOMBA

Če morate po priključitvi cevi za vodo hladilnik premakniti, poskrbite, da je priključeni del cevi za vodo speljan naravnost.

Untitled-22 39 2025-03-12 12:19:47

Namestitev

Popravilo cevi za vodo

⚠ PREVIDNO

Cev za vodo mora popraviti usposobljen strokovnjak. Če pride do puščanja, se obrnite na lokalni servisni center Samsung ali na inštalaterja, ki je priključil cev za vodo.

Sistem za filtriranje vode s povratno osmozo

Tlak vode v sistemu za dovod vode do sistema za filtriranje vode s povratno osmozo mora biti med 241 in 827 kPa.

Tlak vode v sistemu za filtriranje vode s povratno osmozo do cevi s hladno vodo hladilnika mora biti najmanj 276 kPa. Če je tlak vode pod predpisanim:

- Preverite, ali je filter za usedline v sistemu s povratno osmozo zamašen. Po potrebi zamenjajte filter.
- Posodo za vodo sistema za filtriranje s povratno osmozo znova napolnite z vodo.
- Če je hladilnik opremljen s filtrom za vodo, lahko ta zmanjšuje tlak, če se uporablja skupaj s sistemom za filtriranje s povratno osmozo. Odstranite filter za vodo.

Za dodatne informacije o servisiranju se obrnite na ustrezno usposobljenega vodovodarja.

OPOMBA

VODNI FILTER MORA BITI NAMEŠČEN.

- Poskrbite za namestitev vodnega filtra.
- Če vodnega filtra ne namestite, lahko tujki (pesek, apnenec), ki se nahajajo v vodi, neprekinjeno vstopajo v vodovod ter potencialno povzročijo okvare v vodovodnem sistemu.

Naročilo novega filtra

Če želite naročiti nov filter za vodo (tip dela: **HAFEX/EXP**), se obrnite na lokalni servisni center družbe Samsung.

Namestitev filtra za vodo

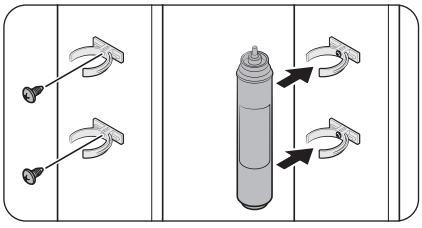

1. Na ustrezno mesto, na primer pod korito, pritrdite **zaklepni sponki** (2 x). **Zaklepni sponki** nato dobro pritrdite z vijakoma.
2. Pravilno obrnjen **filter za vodo** vstavite v zgornjo in spodnjo sponko. Prepričajte se, da je **filter za vodo** v navpičnem položaju.

OPOMBA

Če je filter nameščen vodoravno, lahko v njem ostane voda. Zato priporočamo navpično namestitev.

Untitled-22 40 2025-03-12 12:19:47

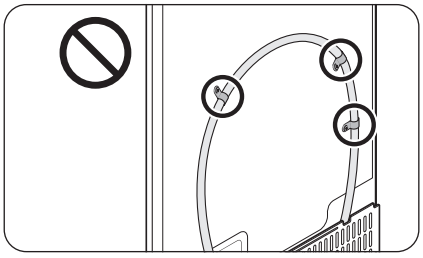

⚠ **PREVIDNO**

Filtra za vodo ne namestite na noben del hladilnika. S tem bi lahko hladilnik poškodovali.

Zamenjava vodnega filtra (samo določeni modeli)

⚠ **PREVIDNO**

- Ne uporabljajte filtrov za vodo drugih proizvajalcev. Uporabljajte samo filtre, ki jih proizvaja ali odobri družba Samsung.
- Neodobreni filtri lahko puščajo in poškodujejo hladilnik, kar lahko privede do električnega udara. Samsung ne sprejema odgovornosti za škodo, nastalo zaradi uporabe filtrov za vodo drugih proizvajalcev.
- Ikona za zamenjavo vodnega filtra ( ) začne utripati, s čimer vas obvesti, da je čas za zamenjavo vodnega filtra.

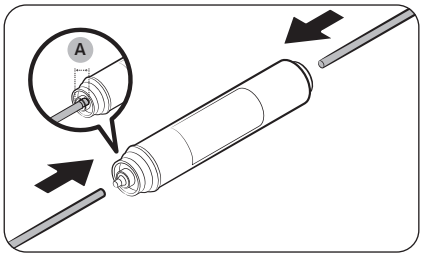

1. Odklopite glavni dovod vode.
2. Cev za dovod vode do konca vstavite v dovodno stran filtra.
3. Cev vodomata priključite na izhodno stran filtra. **Globina vstavljanja cevi za vodo (A)** je 18 mm.

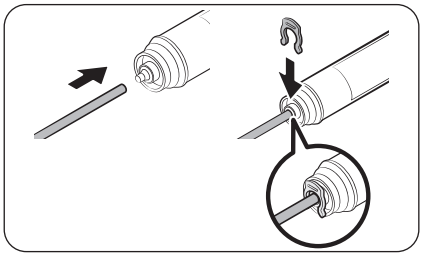

4. Prepričajte se, da povezava tesni. V nasprotnem primeru pritrdite cevi s sponkami.
5. Namestite filter za vodo in ga pritrdite s sponkami.
6. Ponastavite alarm za zamenjavo vodnega filtra. (Več podrobnosti je navedenih v poglavju »**Ponastavitev ali opustitev alarma za zamenjavo filtra (samo določeni modeli)**« na strani **55**).
7. Po končani zamenjavi iztočite 10 litrov vode (oz. iztakajte vodo 6–7 minut), da odstranite nečistoče iz cevi za vodo.

Untitled-22 41 2025-03-12 12:19:48

Namestitev

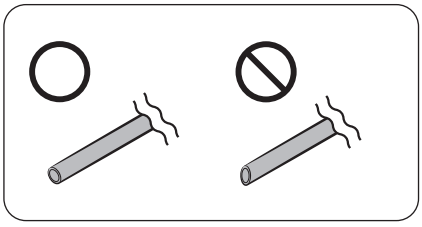

⚠ **PREVIDNO**

Po nastavitvi dolžine cevi za vodo zgladite odrezano površino pod ustreznim kotom. S tem preprečite uhajanje vode.

OPOMBA

- Po namestitvi novega filtra lahko iz vodomata še nekaj časa teče voda, ker je v cev za vodo ušel zrak.
- Med zamenjavo lahko voda iz hladilnika kaplja na tla. V tem primeru jo obrišite s čistimi krpami.

KORAK 8 Začetne nastavitve

Ko izvedete naslednje korake, bo vaš hladilnik pripravljen za uporabo.

1. Priključite napajalni kabel v stensko vtičnico in vklopite hladilnik.
2. Odprite vrata in preverite, ali notranja luč zasveti.
3. Nastavite temperaturo na najhladnejšo in počakajte približno eno uro. Zamrzovalnik se bo nekoliko ohladil in motor bo začel enakomerno teči.
4. Počakajte, da hladilnik doseže nastavljeno temperaturo. Zdaj je hladilnik pripravljen za uporabo.

KORAK 9 Zaključni pregled

Ko je namestitev končana, se prepričajte, da:

- je hladilnik priključen v električno vtičnico in pravilno ozemljen;
- je hladilnik nameščen na ravno površino, z razumnim razmikom od sten in omar;
- je hladilnik izravnan in trdno stoji na tleh;
- se vrata gladko odpirajo in zapirajo in se notranja luč vklopi samodejno, ko odprete vrata.

Untitled-22 42 2025-03-12 12:19:49

Odstranjevanje vrat za lažje prenašanje

Če je hladilnik prevelik, da bi ga lahko prinesli skozi vrata, sledite naslednjim navodilom:

Potrebni pripomočki (niso priloženi)

Za odstranjevanje vrat potrebujete naslednje pripomočke.

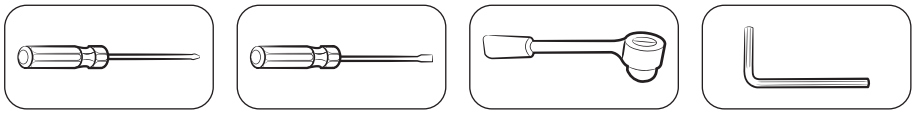

Križni izvijač | Ploščati izvijač | Nasadni ključ (10 mm) | Imbus ključ (5 mm)

Odklop cevi za vodo

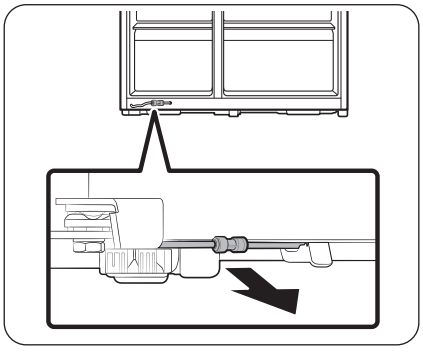

1. S spodnje zadnje strani hladilnika povlecite cev za vodo na sprednjo stran.

OPOMBA

Cev za vodo v hladilniku povezuje cev za vodo od dovoda vode in cevi sistema za filtriranje vode v hladilniku.

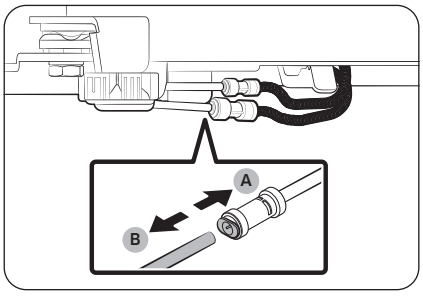

2. Če želite cevi ločiti, pritisnite in pridržite objemko (A) ter snemite cev za vodo (B).

⚠ PREVIDNO

Pri delu s spojko ne uporabljajte pretirane sile. Lahko bi se zlomila.

Untitled-22 43 2025-03-12 12:19:50

Namestitev

Odstranitev vrat

⚠ PREVIDNO

Vrata se lahko pri vseh korakih snamejo ali prevrnejo in se poškodujejo. Pri izvajanju navodil bodite zelo previdni, da preprečite nesrečo.

Modeli tipa A

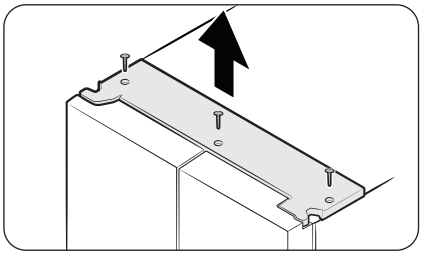

Modeli tipa B

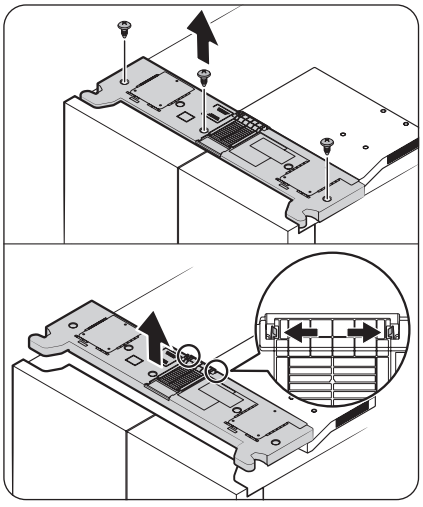

1. Ko so vrata zaprta, odstranite zgornji pokrov. Način odstranjevanja je odvisen od vrste zgornjega pokrova.
   - Vrsta A: S križnim izvijačem odstranite vijake, nato pa dvignite zgornji pokrov, da ga odstranite.
   - Vrsta B: S križnim izvijačem odstranite vijake, zaklepne zavihke potisnite navzven, da zgornji pokrov sprostite iz pokrova cevi, nato pa dvignite zgornji pokrov, da ga odstranite.

OPOMBA

Število vijakov se lahko med posameznimi modeli razlikuje.

Untitled-22 44 2025-03-12 12:19:50

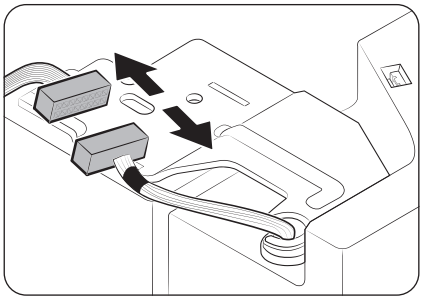

2. Odklopite kabelski snop.

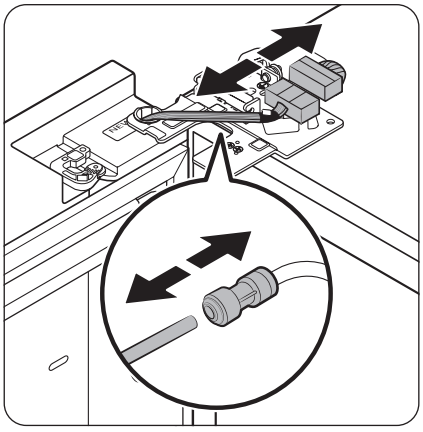

3. Izključite dva žična priključka na levih vratih. Položaj priključkov se razlikuje glede na model.

⚠ **PREVIDNO**

- Ne odstranjujte obeh vrat hkrati. Vedno odstranite ena vrata naenkrat. V nasprotnem primeru lahko katera od vrat padejo in povzročijo telesne poškodbe.
- Prepričajte se, da je hladilnik izklopljen, preden izključite priključke.

4. Cev za vodo izključite iz spojnika na levih vratih, kot je prikazano.

- Ta korak ne velja za modele brez Vrč s samodejnim polnjenjem in vodomata.

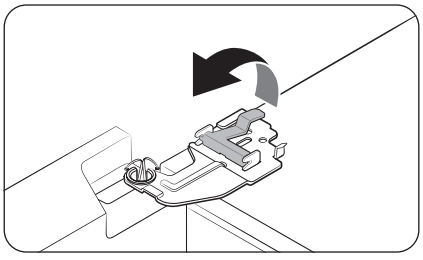

5. Previdno dvignite zaponko.

OPOMBA

Zaponke ne dvigujte na silo, da ne pride do poškodb zaponke ali do telesnih poškodb.

Untitled-22 45 2025-03-12 12:19:51

Namestitev

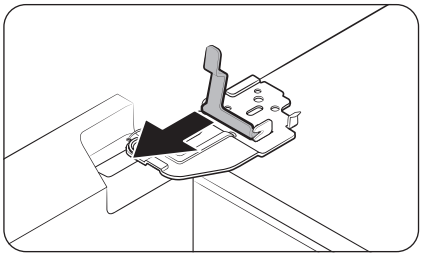

6. Zaponko povlecite, da jo odstranite.

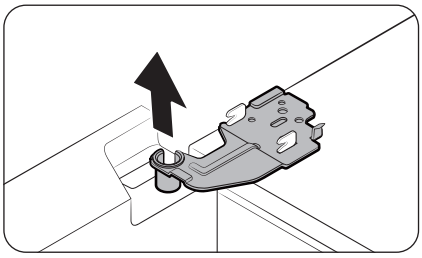

7. Vrata odprite za 90 stopinj. Medtem ko držite vrata, odstranite tečaj.

⚠ **PREVIDNO**

Če tečaj odstranite, ne da bi medtem držali vrata, lahko ta padejo in povzročijo telesne poškodbe.

Untitled-22 46 2025-03-12 12:19:52

Ponovna pritrditev vrat hladilnika

Ko ste hladilnik premaknili na končno mesto postavitve, ponovno namestite vrata tako, da sledite navodilom za odstranitev v obratnem vrstnem redu.

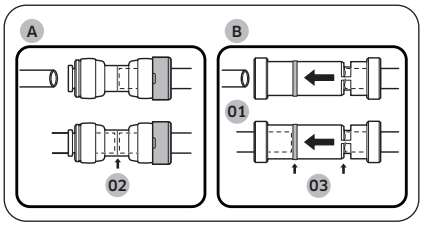

01 Vodomat
02 Središče prozorne spojke
03 Vodilne oznake

⚠ **PREVIDNO**

Da vodomat ne pušča, mora biti cev za vodo ustrezno priključena. Prepričajte se, da sta obe cevi za vodo do konca vstavljeni v središče prozorne spojke (A) ali vodil (B).

Untitled-22 47 2025-03-12 12:19:52

Namestitev

Namestitev vrat

⚠ **PREVIDNO**

- Pred namestitvijo vrat se prepričajte, da so vsi električni priključki pravilno povezani.
- Najprej morate namestiti vrata zamrzovalnika, nato pa vrata hladilnika.
- Pri odstranjevanju vrat bodite pazljivi, da ne padejo na vas.
- Pazite, da jih ne opraskate.

1. Primite vrata zamrzovalnika in jih nasadite na tečaj na spodnji strani hladilnika.

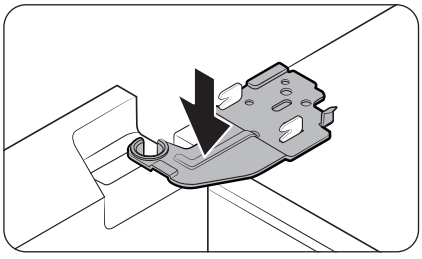

2. Tečaj namestite v položaj in ga nato vstavitev v odprtino v vratih.

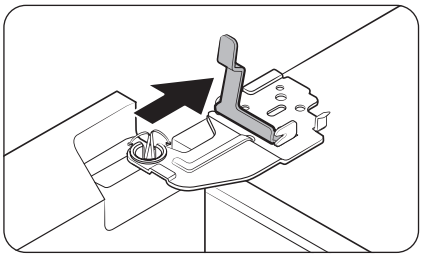

3. Zaponko vstavite v smeri puščice.

Untitled-22 48 2025-03-12 12:19:53

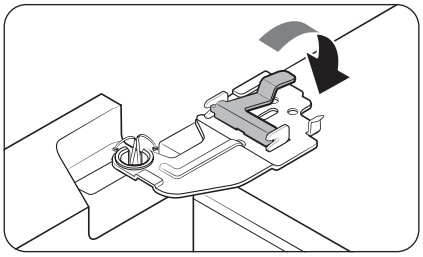

4. Zaponko pritisnite, kot je prikazano.

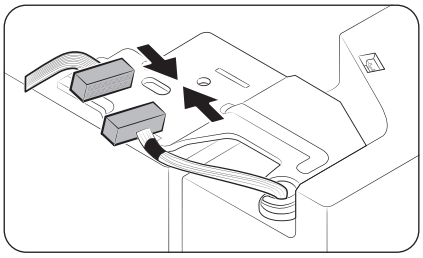

5. Priključite kabelski snop.

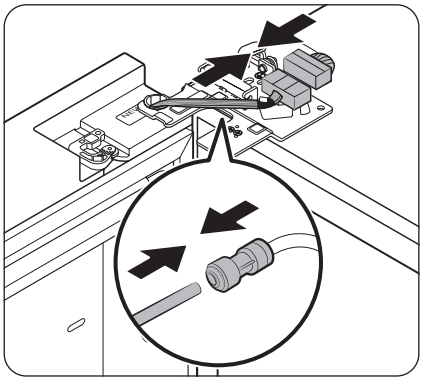

6. Priključite žične priključke.

⚠ **PREVIDNO**

- Prepričajte se, da so priključki žic ustrezno priključeni. V nasprotnem primeru prikaz ne bo deloval.

7. Priključite cev za vodo.

- Ta korak ne velja za modele brez Vrč s samodejnim polnjenjem in vodomata.

⚠ **PREVIDNO**

- Da preprečite puščanje vode, poskrbite, da rdeče sponke ustrezno stisnejo spojko.
- Sponke hranite izven dosega otrok.

Untitled-22 49 2025-03-12 12:19:53

Namestitev

Modeli tipa A

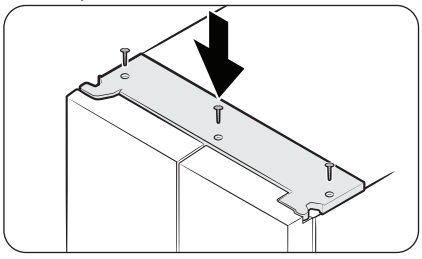

Modeli tipa B

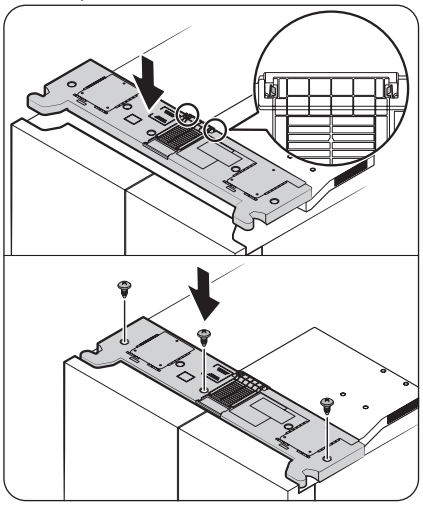

8. Zgornji pokrov najprej pritrdite na sprednji strani in ga nato pritisnite navzdol na njegovi hrbtni strani, da se zaskoči v svoj položaj. Nato privijte vijake.
   - Pri modelih tipa B: Zagotovite, da so zaklepni zavihki popolnoma aktivirani s pokrovom cevi, šele nato privijte vijake.

OPOMBA

Število vijakov se lahko med posameznimi modeli razlikuje.

Untitled-22 50 2025-03-12 12:19:54

Postopki

Glavna plošča

Dejanski videz vaše glavne plošče se lahko razlikuje od slike, zasnova glavne plošče pa je predmet sprememb brez obvestila.

Splošni tip

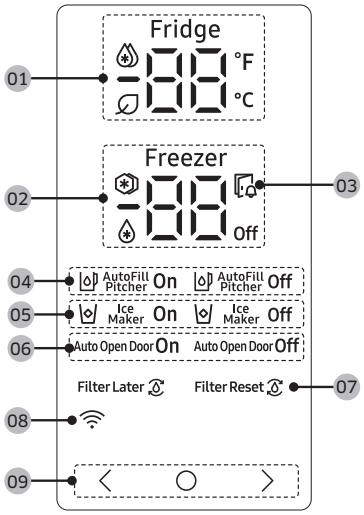

01 Indikator hladilnika	• Prikazuje trenutno ali želeno temperaturo hladilnika. • ponazarja, da je vklopljena funkcija Power Cool (Hitro hlajenje). • Ikona se prikaže tedaj, ko način AI Energy Mode deluje. Način AI Energy Mode lahko vklopite ali izklopite v aplikaciji SmartThings. (samo pri določenih modelih)
02 Indikator zamrzovalnika	• Prikazuje trenutno ali želeno temperaturo zamrzovalnika. • ponazarja, da je vklopljena funkcija Power Freeze (Hitro zamrzovanje). • ponazarja, da zamrzovalnik deluje v načinu Fridge (Hladilnik). (samo pri določenih modelih) • **Off** ponazarja, da je zamrzovalnik izklopljen. (samo pri določenih modelih)
03 Indikator odprtih vrat	Ta indikator utripa in predvaja zvočni signal alarma, če so vrata odprta več kot 2 minuti.

Untitled-22 51 2025-03-12 12:19:55

Postopki

04 Indikator Vrč s samodejnim polnjenjem (samo določeni modeli)	AutoFill Pitcher (Vrč s samodejnim polnjenjem) ima 2 indikatorja (AutoFill Pitcher (Vrč s samodejnim polnjenjem) On (Vklop)/Off (Izklop)), ki označujeta stanje delovanja. • Ko vrč s samodejnim polnjenjem deluje, se vklopi ustrezen indikator (AutoFill Pitcher On (Vrč s samodejnim polnjenjem vklopljen)). • Ko je vrč s samodejnim polnjenjem izklopljen, se vklopi ustrezen indikator (AutoFill Pitcher Off (Vrč s samodejnim polnjenjem izklopljen)). • Če želite omogočiti AutoFill Pitcher (Vrč s samodejnim polnjenjem), morate vklopiti AutoFill Pitcher (Vrč s samodejnim polnjenjem).
05 Indikator ledomata	• Prikazuje stanje ledomata. • Če želite omogočiti pripravo ledu, morate vklopiti ledomat.
06 Indikator Samodejno odpiranje vrat (samo določeni modeli)	• Prikazuje stanje funkcije Auto Open Door (Samodejno odpiranje vrat). • Če želite omogočiti funkcijo Auto Open Door (Samodejno odpiranje vrat), morate vklopiti funkcijo Auto Open Door (Samodejno odpiranje vrat). (Za več informacij glejte razdelek **Vklop ali izklop funkcije Samodejno odpiranje vrat (samo določeni modeli)** na strani **56**.)
07 Indikator vodnega filtra (samo določeni modeli)	• ponazarja, da je vodni filter treba zamenjati. • Ko zagledate ikono , lahko zamenjate vodni filter in ponastavite alarm za zamenjavo filtra ali pa alarm prezrete in filter zamenjate pozneje. (Za več informacij glejte razdelek »**Ponastavitev ali opustitev alarma za zamenjavo filtra (samo določeni modeli)**« na strani **55**.)
08 Indikator omrežne povezave	• Ta ikona nakazuje, da je hladilnik povezan z omrežjem. • Hladilnik lahko upravljate in spremljate v aplikaciji SmartThings. Za več informacij glejte razdelek **SmartThings (samo pri določenih modelih)**.
09 Gumbi	• Ko je zaslon izklopljen, tapnite poljuben gumb, da znova prikažete zaslon. • Uporabite ◯, da izberete hladilnik ali zamrzovalnik, in 〈 ali 〉, da izberete želeno temperaturo ali funkcijo za izbrani predal.

OPOMBA

- Nadzorna plošča je izklopljena, ko ne uporabljate hladilnika. Aktivira in prižge se samo, ko odprete vrata ali tapnete enega od gumbov.
- Če so vrata odprta več kot 5 minut, notranja lučka utripa 5 minut, nato pa se izklopi. To je opozorilo za gluhe in osebe s slabim sluhom, da so vrata odprta. To delovanje je običajno.

Untitled-22 52 2025-03-12 12:19:56

Nastavitev želene temperature ali funkcije

1. Tapnite poljuben gumb (〈 , ◯ ali 〉), da vklopite zaslon.
   - Pri nekaterih modelih ta korak ni potreben.
2. Tapnite ◯, da izberete hladilnik ali zamrzovalnik.
   - Utripa indikator izbranega prostora.
   - Simbol za stopinje Celzija (℃) ne utripa.
3. Tapnite 〈 ali 〉, da izberete želeno temperaturo ali funkcijo.
   - Več informacij o izboru, ki je na voljo za posamezne prostore, je navedenih v tabeli.

Fridge (Hladilnik)	• Izbor, ki je na voljo: (Power Cool (Hitro hlajenje)) ↔ 1 ℃ ↔ 2 ℃ ↔ 3 ℃ ↔ 4 ℃ ↔ 5 ℃ ↔ 6 ℃ ↔ 7 ℃ ↔ (Vacation (Počitnice)) • Funkcija Power Cool (Hitro hlajenje) pospeši proces hlajenja pri najvišji hitrosti ventilatorja. Hladilnik deluje s polno hitrostjo dve uri in pol in se nato vrne na prejšnjo temperaturo. • Če se odpravljate na počitnice ali službeno potovanje oziroma nekaj časa ne boste uporabljali hladilnika, uporabite funkcijo Vacation (Počitnice). Temperatura hladilnika bo ostala pod 15 ℃, vendar zamrzovalnik ostane aktiven v skladu s prejšnjimi nastavitvami.

Untitled-22 53 2025-03-12 12:19:56

Postopki

Freezer (Zamrzovalnik)	• Izbor, ki je na voljo: (Power Freeze (Hitro zamrzovanje)) ↔ -23 °C ↔ -22 °C ↔ -21 °C ↔ -20 °C ↔ -19 °C ↔ -18 °C ↔ -17 °C ↔ -16 °C ↔ -15 °C ↔ (Fridge (Hladilnik)) ↔ **Off** • Funkcija Power Freeze (Hitro zamrzovanje) pospeši čas zamrzovanja pri najvišji hitrosti ventilatorja. Zamrzovalnik deluje s polno hitrostjo 50 ur in se nato vrne na prejšnjo temperaturo. Če želite zamrzniti večjo količino živil, vklopite funkcijo Power Freeze (Hitro zamrzovanje) vsaj 20 ur pred nalaganjem živil v zamrzovalnik. • Če izberete (Fridge (Hladilnik)), zamrzovalnik deluje kot hladilnik in nastavitev temperature se spremeni v 3 °C. • Če izberete **Off**, se zamrzovalnik izklopi. • Preden izberete (Fridge (Hladilnik)) ali **Off**, izpraznite posodo za led. Po 15 sekundah od izbire (Fridge (Hladilnik)) ali **Off** bo ledomat začel dovajati ostanke ledu v posodo za led. • Načina (Fridge (Hladilnik)) in **Off** pri nekaterih modelih nista na voljo. ⚠ **OPOZORILO** • Če je zamrzovalnik v načinu hladilnika, vanj ne shranjujte steklenic s tekočino. Ko prekličete izbiro načina Fridge (Hladilnik) in se zamrzovalnik vrne v način zamrzovalnika, bo tekočina v steklenicah zamrznila, kar lahko povzroči, da steklenice v zamrzovalniku počijo. • Preden izberete način Fridge (Hladilnik), iz zamrzovalnika odstranite zamrznjena živila. Z naraščanjem temperature se bodo zamrznjena živila odtalila in pokvarila. • Preden prekličete izbor načina Fridge (Hladilnik) in za zamrzovanje izberete zamrzovalnik, odstranite živila, ki jih ne želite zamrzniti. **OPOMBA** • Ko uporabljate funkcijo Power Freeze (Hitro zamrzovanje), se poveča poraba energije v hladilniku. Kadar je ne potrebujete, je ne pozabite izklopiti in nastavitev temperature zamrzovalnika nastaviti nazaj na izvirno nastavitev. • Ko je zamrzovalnik izklopljen, bo njegova temperatura pod 15 °C, toda hladilnik ostane aktiven v skladu s prejšnjo nastavitvijo. • Kadar je zamrzovalnik nastavljen na **Off**, v zamrzovalnik ne shranjujte živil ali pijače. • Če boste zamrzovalnik uporabljali v načinu zamrzovalnika, vam toplo priporočamo, da za shranjevanje živil, zlasti zelenjave, uporabite plastično posodo.

4. Počakajte 5 sekund, da potrdite izbor.
- Indikator izbranega prostora preneha utripati.

OPOMBA

Funkcija Power Cool (Hitro hlajenje) ali Power Freeze (Hitro zamrzovanje) potroši več energije.

Untitled-22 54 2025-03-12 12:19:57

Vklop ali izklop Vrč s samodejnim polnjenjem (samo določeni modeli)

Vrč s samodejnim polnjenjem lahko vklopite ali izklopite.

1. Tapnite poljuben gumb (〈 , ◯ ali 〉), da vklopite zaslon.
   - Pri nekaterih modelih ta korak ni potreben.
2. Tapnite ◯, da začne utripati indikator Vrč s samodejnim polnjenjem.
3. Tapnite 〈 ali 〉 za vklop ali izklop Vrč s samodejnim polnjenjem.
   - Tapnite 〈 za vklop ledomata.
   - Tapnite 〉 za izklop ledomata.
4. Počakajte 5 sekund ali tapnite ◯, da potrdite izbor.
   - Indikator Vrč s samodejnim polnjenjem preneha utripati.

Vklop in izklop ledomata

Vklopite ali izklopite lahko samodejni ledomat v zamrzovalniku.

1. Tapnite poljuben gumb (〈 , ◯ ali 〉), da vklopite zaslon.
   - Pri nekaterih modelih ta korak ni potreben.
2. Tapnite in zadržite ◯, da začne utripati indikator ledomata.
3. Tapnite 〈 ali 〉 za vklop ali izklop ledomata.
   - Tapnite 〈 za vklop ledomata.
   - Tapnite 〉 za izklop ledomata.
4. Počakajte 5 sekund ali tapnite ◯, da potrdite izbor.
   - Indikator za Ice Maker (Ledomat) preneha utripati.

Ponastavitev ali opustitev alarma za zamenjavo filtra (samo določeni modeli)

Ikona za zamenjavo vodnega filtra ( ) utripa, s čimer uporabnika obvesti, da je čas za zamenjavo vodnega filtra. Vodni filter lahko zamenjate takoj ter ponastavite alarm za ponastavitev vodnega filtra ali pa alarm prezrete, če želite filter zamenjati kasneje.

1. Tapnite poljuben gumb (〈 , ◯ ali 〉), da vklopite zaslon.
   - Pri nekaterih modelih ta korak ni potreben.
2. Tapnite in zadržite ◯, da začne utripati indikator Water Filter (Vodni filter).
3. Tapnite 〈 ali 〉 za ponastavitev ali prezrtje alarma za zamenjavo filtra.
   - Če želite vodni filter zamenjati pozneje in prezreti alarm, tapnite 〈 .
   - Če ste zamenjali vodni filter in želite ponastaviti alarm za zamenjavo vodnega filtra, tapnite 〉 .
4. Počakajte 5 sekund ali tapnite ◯, da potrdite izbor.
   - Indikator za Vodni filter preneha utripati.

Untitled-22 55 2025-03-12 12:19:57

Postopki

Vklop ali izklop funkcije Samodejno odpiranje vrat (samo določeni modeli)

Funkcijo Auto Open Door (Samodejno odpiranje vrat) lahko vklopite ali izklopite.

1. Tapnite poljuben gumb (〈 , ◯ ali 〉), da vklopite zaslon.
   - Pri nekaterih modelih ta korak ni potreben.
2. Tapnite in zadržite ◯, da začne utripati indikator Auto Open Door (Samodejno odpiranje vrat).
3. Tapnite 〈 ali 〉 za vklop ali izklop funkcije.
   - Tapnite 〈 za vklop ledomata.
   - Tapnite 〉 za izklop ledomata.
4. Počakajte 5 sekund ali tapnite ◯, da potrdite izbor.
   - Indikator za Auto Open Door (Samodejno odpiranje vrat) preneha utripati.

Vklop ali izklop povezave Wi-Fi (samo pri določenih modelih)

Če želite Wi-Fi vklopiti ali izklopiti, tapnite in pridržite ◯ ali 〉 za 10 sekund. Na zaslonu je stanje povezave Wi-Fi prikazano 5 sekund (kot je prikazano na sliki).

Vklopljena povezava Wi-Fi

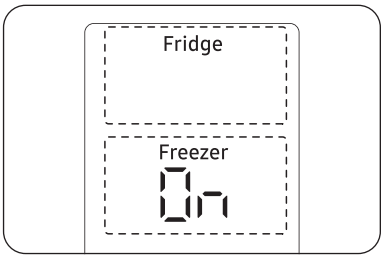

Izklopljena povezava Wi-Fi

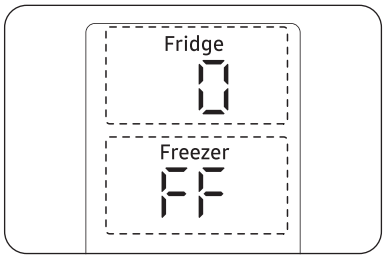

OPOMBA

- Za povezavo hladilnika z aplikacijo SmartThings morate vklopiti Wi-Fi.
- Za več informacij glejte razdelek SmartThings (samo pri določenih modelih).

Untitled-22 56 2025-03-12 12:19:58

Tip z družinskim zvezdiščem

Začetni zaslon

OPOMBA

- Za več informacij o drugih menijih in aplikacijah, ki so na voljo v aplikaciji za hladilnik, glejte spletni priročnik za svoj hladilnik.
- Vsebina aplikacij in pripomočkov ali njihova zasnova se lahko spremeni ali pa se podpora prekine brez predhodnega obvestila, kar je odvisno od pravil ponudnika vsebine.
- Otroci morajo funkcije, aplikacije in storitve hladilnika uporabljati pod nadzorom odraslih.
- Poslovanje mladoletnikov s storitvami morajo nadzorovati odrasli.

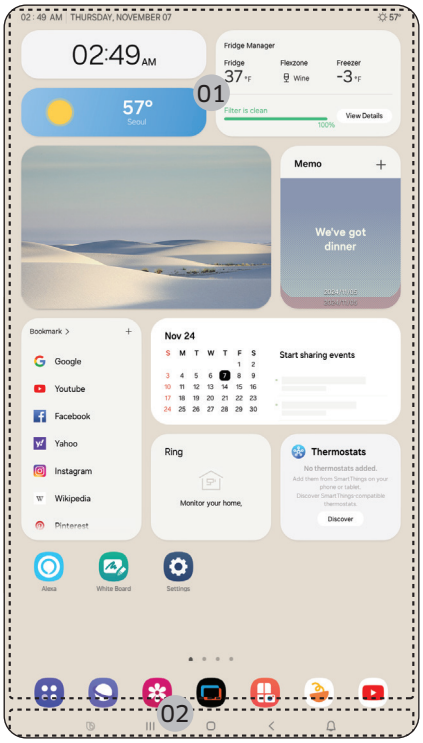

01 Začetni zaslon
02 Mehki gumbi

Untitled-22 57 2025-03-12 12:19:58

Postopki

01 Začetni zaslon

- Tapnite želeno aplikacijo ali pripomoček, da jo/ga zaženete.
- Na začetnem zaslonu lahko dodate ali odstranite elemente, kot so aplikacije, pripomočki, slike, videoposnetki, risbe in besedila.
- Tapnite in pridržite element, da vstopite v način urejanja. V načinu urejanja lahko povlečete element in ga spustite na novo lokacijo na začetnem zaslonu. Ko element premaknete na novo lokacijo, se element obarva rdeče, če lokacija ni na voljo.

02 Mehki gumbi

01 Bixby
- Tapnite za uporabo funkcije Bixby.

02 Upravitelj opravil
- Tapnite, da odprete način Upravitelj opravil.

03 Začetni zaslon
- Tapnite, da odprete zaslon Začetni zaslon.

04 Nazaj
- Tapnite, da se vrnete na prejšnji zaslon.

05 Obvestilo
- Tapnite za prikaz hitre plošče.

06 Skrij/prikaži
- Tapnite, da skrijete ali prikažete mehke gumbe.
- Gumb Skrij/prikaži se pojavi samo takrat, ko je aplikacija aktivna.

Upravitelj hladilnika

Na začetnem zaslonu tapnite aplikacijo **Fridge Manager (Upravitelj hladilnika)**.

- Nastavite lahko želeno temperaturo ali načine za posamezni predel.
- Za podrobne informacije o aplikaciji Fridge Manager (Upravitelj hladilnika) preverite spletni priročnik.
- Za dostop do spletnega priročnika iz vašega hladilnika s spletnim zvezdiščem tapnite **Setting (Nastavitev)** > **Help & Contact Us (Pomoč in stik z nami)** > **Online Manual (Spletni priročnik)**.

Untitled-22 58 2025-03-12 12:19:59

Tip z zvezdiščem začetnega zaslona

Začetni zaslon

OPOMBA

- Za več informacij o drugih menijih in aplikacijah, ki so na voljo v aplikaciji za hladilnik, glejte spletni priročnik za svoj hladilnik.
- Vsebina aplikacij in pripomočkov ali njihova zasnova se lahko spremeni ali pa se podpora prekine brez predhodnega obvestila, kar je odvisno od pravil ponudnika vsebine.
- Otroci morajo funkcije, aplikacije in storitve hladilnika uporabljati pod nadzorom odraslih.
- Poslovanje mladoletnikov s storitvami morajo nadzorovati odrasli.

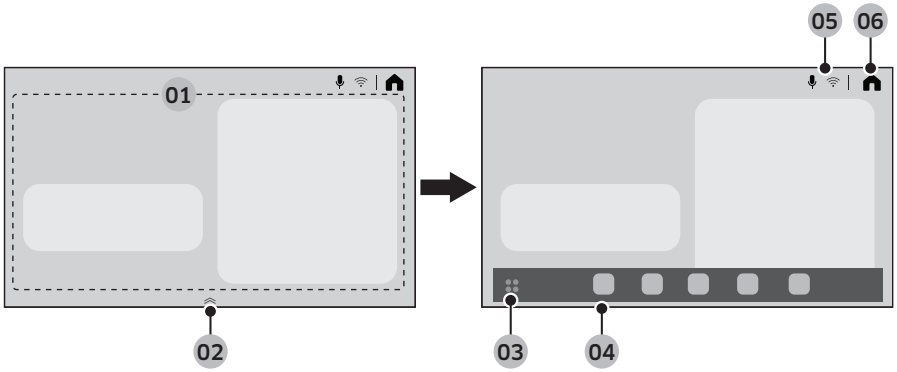

01 Območje kartice doma	Nastavite lahko različne funkcije in preverite informacije. • AI Vision Inside (Vpogled z UI): Upravljate lahko sestavine, shranjene v hladilniku. • Recipes (Recepti): Prejmete lahko navodila za kuhanje in recepte. • SmartThings: Hladilnik lahko povežete z aplikacijo SmartThings in ga upravljate na daljavo iz aplikacije. • Fridge Manager (Upravitelj hladilnika): Nastavite lahko želeno temperaturo ali načine za posamezni predel. • Product Care (Nega izdelka): Upravljate lahko potrošni material hladilnika.
02 Oskrbnik vrstice za aplikacije	• Oskrbnik vrstice za aplikacije povlecite navzgor, da odprete vrstico za aplikacije. • Oskrbnik vrstice za aplikacije se pojavi samo na začetnem zaslonu.
03 Gumb pladnja za aplikacije	Tapnite za ogled vseh razpoložljivih aplikacij.
04 Vrstica za aplikacije	• Vrstica za aplikacije prikazuje ikone, kar omogoča preprostejši dostop do pogosto uporabljenih aplikacij. • V vrstici za aplikacije je prikazanih največ pet ikon, ki jih ni mogoče urejati.

Untitled-22 59 2025-03-12 12:19:59

Postopki

05 Indikatorsko območje	Pojavijo se različne ikone, ki označujejo omogočene funkcije.
06 Začetni zaslon	Tapnite, da odprete zaslon Začetni zaslon.

Hitra plošča

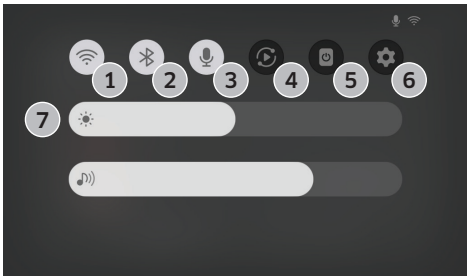

Hitra plošča omogoča hitri dostop do različnih nastavitev. Podrsnite navzdol z vrha zaslona, da odprete hitro ploščo.

1	Wi-Fi	• Tapnite za vklop ali izklop Wi-Fi. • Dotaknite se ikone in jo pridržite za dostop do zaslona z nastavitvami Wi-Fi.
2	Bluetooth	• Tapnite za dostop do zaslona z nastavitvami Bluetooth.
3	Mikrofon	• Tapnite za vklop ali izklop mikrofona.
4	Pametni ogled	• Tapnite za dostop do zaslona za pametni ogled.
5	Izklop zaslona	• Tapnite za izklop zaslona.
6	Nastavitve	• Tapnite za dostop do nastavitev.
7	Svetlost in glasnost	• Premaknite ustrezen drsnik za prilagoditev svetlosti zaslona in glasnosti.

Upravitelj hladilnika

Na zaslonu Home (Začetni zaslon) tapnite aplikacijo Fridge Manager (Upravitelj hladilnika).

- Nastavite lahko želeno temperaturo ali načine za posamezni predel.
- Za podrobne informacije o aplikaciji Fridge Manager (Upravitelj hladilnika) preverite spletni priročnik.
- Za dostop do spletnega priročnika iz vašega hladilnika tapnite ⚙ > **General (Splošno)** > **Support (Podpora)** > **User manual (Uporabniški priročnik)**.

Untitled-22 60 2025-03-12 12:20:00

Ponastavitev prikaza (samo pri modelih z družinskim zvezdiščem in zvezdiščem začetnega zaslona z UI)

Če na prikazovalniku opazite neobičajen simptom, poskusite ponastaviti prikazovalnik. To lahko predstavlja rešitev simptoma.

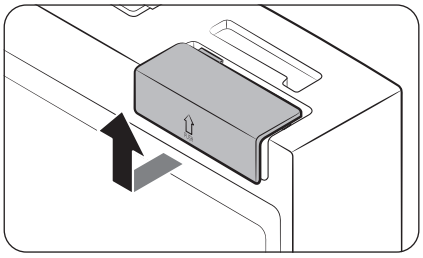

1. Odprite desna vrata hladilnika in v zgornjem desnem kotu vrat poiščite pokrov stikala.
2. Potisnite pokrov navzgor, da razkrijete napajalno stikalo.

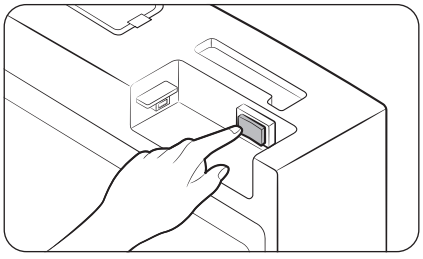

3. Izklopite stikalo in ga ponovno vklopite.
4. Pokrov stikala ponovno potisnite na njegovo mesto, da zaslišite klik.

Untitled-22 61 2025-03-12 12:20:00

Postopki

SmartThings (samo pri določenih modelih)

Namestitev

Obiščite trgovino Google Play, Galaxy Apps ali App Store družbe Apple in poiščite »SmartThings«. Prenesite aplikacijo SmartThings družbe Samsung Electronics v pametno napravo.

OPOMBA

- Različica podporne programske opreme aplikacije SmartThings je predmet sprememb glede na podporno politiko operacijskega sistema, ki jo zagotavlja proizvajalec. Poleg tega se lahko politika posodabljanja novih aplikacij na obstoječi različici operacijskega sistema, kar zadeva aplikacijo SmartThings ali funkcije, ki jih aplikacija podpira, prekine zaradi uporabnosti ali varnostnih razlogov.
- Aplikacija SmartThings je predmet sprememb brez obvestila z namenom izboljšanja uporabnosti ali zmogljivosti. Ker se različica operacijskega sistema telefona vsako leto posodobi, se tudi aplikacija SmartThings nenehno posodablja glede na najnovejši operacijski sistem. Če imate vprašanja glede zgornjih točk, nam pišite na naslov st.service@samsung.com.
- Med priporočenimi sistemi kodiranja sta WPA/TKIP in WPA2/AES. Novejši ali nestandardni protokoli za preverjanje pristnosti omrežja Wi-Fi niso podprti.
- Na brezžična omrežja lahko vplivajo okoliška brezžična komunikacijska okolja.
- Če je vaš ponudnik internetnih storitev registriral naslov MAC vašega osebnega računalnika ali modema z namenom identifikacije, pametni hladilnik Samsung morda ne bo mogel vzpostaviti internetne povezave. V tem primeru se za tehnično podporo obrnite na svojega ponudnika internetnih storitev.
- Nastavitve požarnega zidu omrežnega sistema lahko vašemu pametnemu hladilniku Samsung onemogočijo dostop do interneta. Za tehnično podporo se obrnite na svojega ponudnika internetnih storitev. Če težava še vedno ni odpravljena, se obrnite na lokalni servisni center Samsung ali na lokalnega prodajalca.
- Za konfiguracijo nastavitev brezžične dostopne točke (AP) si oglejte uporabniški priročnik za dostopno točko (usmerjevalnik).
- Pametni hladilniki Samsung podpirajo omrežje Wi-Fi 2,4 GHz s protokoloma IEEE 802.11 b/g/n in Soft-AP. (Priporočamo IEEE 802.11 n.)
- Nepooblaščeni brezžični usmerjevalniki Wi-Fi morda ne bodo mogli vzpostaviti povezave z ustreznimi pametnimi hladilniki Samsung.

Untitled-22 62 2025-03-12 12:20:00

Račun Samsung

Za uporabo aplikacije se morate registrirati v račun Samsung. Če nimate računa Samsung, sledite navodilom aplikacije na zaslonu in ustvarite brezplačni račun Samsung.

Začetek uporabe

Vklopite napravo, s katero želite vzpostaviti povezavo, na svojem telefonu odprite aplikacijo SmartThings in sledite spodnjim navodilom.

Če se prikaže pojavno okno z obvestilom, da je bila najdena nova naprava, tapnite **ADD NOW (DODAJ ZDAJ)**.

Če se pojavno okno ne prikaže, tapnite gumb **+** in nato na seznamu razpoložljivih naprav izberite napravo, s katero želite vzpostaviti povezavo.

Če vaša naprava ni na seznamu razpoložljivih naprav, tapnite **Supported Devices (Podprte naprave)**, izberite tip naprave (hladilnik) in nato izberite določen model naprave.

Za nastavitev naprave sledite navodilom v aplikaciji. Ko je nastavitev končana, se bo vaš hladilnik pojavil kot »kartica« na vašem zaslonu **Devices (Naprave)**.

Aplikacija za hladilnik

Integrirano upravljanje

Hladilnik lahko upravljate in nadzorujete, ko ste doma in na poti.

- Tapnite ikono hladilnika na nadzorni plošči aplikacije SmartThings ali tapnite ikono »Naprave« na dnu nadzorne plošče in nato tapnite »kartico« hladilnika, da odprete stran hladilnika.
- Preverite stanje delovanja ali obvestila glede hladilnika in po potrebi spremenite možnosti ali nastavitve.

OPOMBA

Nekatere možnosti ali nastavitve hladilnika morda niso na voljo za daljinsko upravljanje.

Untitled-22 63 2025-03-12 12:20:00

Postopki

Kategorija	Element	Opis
Nadzor in kontrola	Temperatura hladilnika	Nastavite in nadzirate lahko želeno temperaturo hladilnika.
	Hitro hlajenje	Možnost Hitro hlajenje lahko vklopite ali izklopite in preverite trenutne nastavitve.
	Temperatura zamrzovalnika	Nastavite in nadzirate lahko želeno temperaturo zamrzovalnika.
	Hitro zamrzovanje	Možnost Hitro zamrzovanje lahko vklopite ali izklopite in preverite trenutne nastavitve.
	Ledomat *	Ledomat lahko vklopite ali izklopite.
	Vrč s samodejnim polnjenjem *	Funkcijo Vrč s samodejnim polnjenjem lahko vklopite ali izklopite in preverite njene trenutne nastavitve.
Alarmi	Neobičajno visoka temperatura	Alarm se sproži, ko je v hladilniku ali zamrzovalniku neobičajno visoka temperatura.
	Odprta vrata	Alarm se sproži, če so vrata hladilnika ali zamrzovalnika odprta dlje kot 2 minuti.
	Prelivanje Vrč s samodejnim polnjenjem *	Če funkcija Vrč s samodejnim polnjenjem zazna prelivanje, se sproži alarm, ki opozori na prelivanje.
	Zamenjava vodnega filtra	Alarm vas opomni, da morate zamenjati vodni filter.
AI Energy Mode *	Način AI Energy Mode lahko vklopite ali izklopite v meniju Energija v aplikaciji SmartThings. Stanje načina AI Energy Mode lahko preverite v aplikaciji SmartThings. Pri nekaterih modelih se na glavni plošči prikaže ikona, ki označuje, da deluje način AI Energy Mode. (samo pri določenih modelih) Vklop načina AI Energy Mode zmanjša porabo energije, lahko pa tudi zmanjša zmogljivost hlajenja. **OPOMBA** AI Energy Mode morda ne bo deloval skladno z uporabniškimi nastavitvami ali okoljem delovanja.	

* samo pri določenih modelih

Informacije o varnostnih posodobitvah

Na voljo so varnostne posodobitve za večjo varnost naprave in zaščito vaših osebnih podatkov. Za dodatne informacije o varnostnih posodobitvah obiščite https://security.samsungda.com.

* Spletno mesto podpira samo določene jezike.

Untitled-22 64 2025-03-12 12:20:00

Bixby (glasovno prepoznavanje – samo pri določenih modelih)

Kaj je Bixby?

- Bixby je ime Samsungove rešitve umetne inteligence, ki omogoča glasovno upravljanje naprave.

Uporaba funkcije Bixby

- Če želite omogočiti glasovno prepoznavanje, morate svojo napravo prek omrežja povezati z aplikacijo SmartThings.
- Nato morate sprejeti pogoje in določila storitve Bixby.
- Ko ste povezani, lahko s storitvijo Bixby upravljate nekatere funkcije naprave na svojem pametnem telefonu Samsung, tudi če ta sam po sebi ne podpira glasovnega prepoznavanja.
- Za aktivacijo storitve Bixby recite »Živjo, Bixby«, čemur sledi glasovni ukaz.
- Za več ukazov glasovnega prepoznavanja glejte razdelek »Glasovni ukazi«.

Glasovni ukazi

Kategorija	Ukaz (primeri)
Temperatura	Tell me the temperature of the refrigerator (Povej mi temperaturo v hladilniku.)
	Tell me the temperature of the fridge in the refrigerator (Povej mi temperaturo hladilnega dela v hladilniku.)
	Tell me the temperature of freezer in the refrigerator (Povej mi temperaturo zamrzovalnega dela v hladilniku.)
Vreme	Tell me the weather tomorrow (Povej mi, kakšno vreme bo jutri.)
	How humid is it today? (Kako vlažno je danes?)
	How high is the fine dust level today? (Kako visoka je danes stopnja drobnega prahu?)
	When can I expect rain? (Kdaj lahko pričakujem dež?)
Mednarodni čas	What time is it now? (Koliko je ura?)
	What month is it today by the lunar calender? (Kateri mesec je danes po luninem koledarju?)
	What time is it in New York? (Koliko je zdaj ura v New Yorku?)

OPOMBA

Če ni podan noben ukaz, Bixby po določenem času zapusti stanje pripravljenosti. Ko je glasovno prepoznavanje omogočeno, lahko zaradi okoliških zvokov, kot je zvok televizorja, deluje slabo ali nepravilno.

Untitled-22 65 2025-03-12 12:20:01

Postopki

⚠ **PREVIDNO**

- Kaj vpliva na glasovno prepoznavanje
  - Na delovanje lahko vplivajo glas uporabnika, njegov način govora, izgovorjava in okolica.
  - Ko uporabljate glasovno prepoznavanje, govorite glasneje od okoliških zvokov.
  - Če želite izboljšati zmogljivost glasovnega prepoznavanja, stojte v razdalji 3 metrov od naprave in govorite jasno.
  - Med gledanjem televizije so lahko glasovni ukazi zaradi zvoka televizorja napačno prepoznani.
- Glasovno prepoznavanje ne deluje, ko ...
  - je storitev Bixby izklopljena v meniju Bixby aplikacije SmartThings;
  - je mikrofon izklopljen v nastavitvah mikrofona aplikacije SmartThings.
- Glasovno prepoznavanje deluje slabo, ko ...
  - so okoliški zvoki glasni (zvok televizorja, glasbe itd.);
  - je šibek signal Wi-Fi (slaba internetna povezava).

Untitled-22 66 2025-03-12 12:20:01

Plošča vodomata (samo določeni modeli)

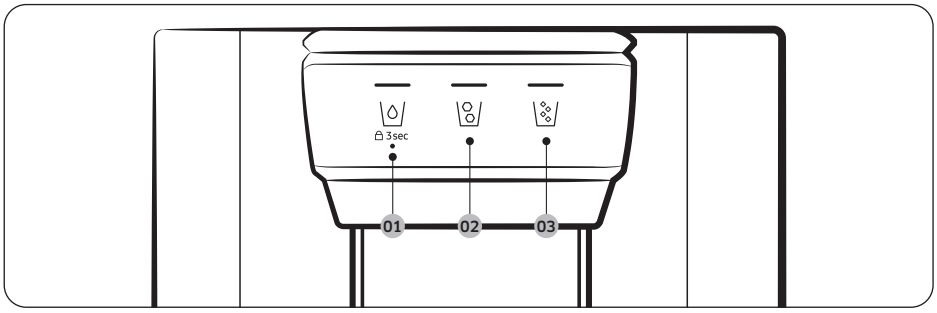

01 \/

02 \/

03 \/

01 Voda / Blokada (3 sekunde)

\/	Če želite natočiti ohlajeno vodo, pritisnite \/. Vklopi se ustrezen indikator.
3 sec (3 sekunde) (plošča vodomata/ ročica vodomata)	Če želite preprečiti uporabo gumbov na plošči in ročici vodomata, pritisnite gumb \/ in ga držite dlje kot 3 sekunde. Če ponovno pritisnete gumb in ga pridržite več kot 3 sekunde, se blokada vodomata izklopi.

02 Ledene kocke

Pritisnite \/, da aparat proizvaja ledene kocke. Vklopi se ustrezen indikator.

03 Zdrobljen led

Pritisnite \/, da aparat proizvaja zdrobljen led. Vklopi se ustrezen indikator.

Untitled-22 67 2025-03-12 12:20:02

Postopki

Posebne funkcije

Hladilnik omogoča priročne funkcije, ki jih lahko izkoristite.

Funkcija Samodejno odpiranje vrat (samo določeni modeli)

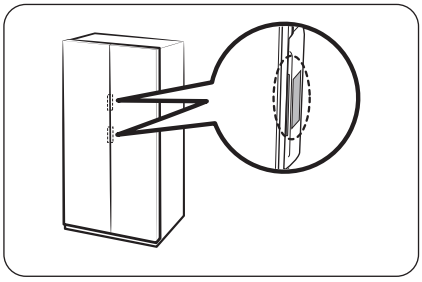

Dotaknite se senzorja na ročaju vrat. Vrata se bodo odprla.

- Privzeta nastavitev je **Off (Izklop)**.
- Če želite vklopiti funkcijo, upoštevajte naslednje.
  - Splošni tip: Glejte razdelek **Vklop ali izklop funkcije Samodejno odpiranje vrat (samo določeni modeli)** na strani **56**.
  - Tip z družinskim zvezdiščem: V aplikaciji Fridge Manager tapnite **Settings (Nastavitve)** in nato vklopite možnost **Auto Open Door (Samodejno odpiranje vrat)**.
  - Tip z zvezdiščem začetnega zaslona z UI: Na začetnem zaslonu tapnite ⚙ > **Refrigerator (Hladilnik)** > **Auto Open Door (Samodejno odpiranje vrat)** in izberite **On (Vklop)**.

OPOMBA

- Če se hkrati dotaknete obeh senzorjev, se najprej odprejo vrata senzorja, ki ste se ga dotaknili najprej, druga vrata pa se nato odprejo po približno 2 sekundah.
- Vrata se ne zaprejo samodejno. Vrata po uporabi zaprite ročno.
- Kot (stopnja), pod katerim se odpirajo vrata, se lahko razlikuje v odvisnosti od okolja namestitve, kot so tla, na katerih stoji hladilnik, izravnava hladilnika in količina hrane, ki je shranjena v predalu na vratih.
  - Če se vrata odprejo preveč na široko ali ne dovolj na široko, preverite in se prepričajte, da je hladilnik izravnan. (Za več informacij glejte razdelek »**KORAK 4 Nastavitev izravnalnih nog**« na strani **34**.)

⚠ PREVIDNO

- Če večkrat odprete in zaprete vrata, lahko pride do motenj v delovanju funkcije samodejnega odpiranja vrat.
- Med samodejnim odpiranjem vrat ne potiskajte in ne ustavljajte s silo. To lahko povzroči nepravilno delovanje izdelka.
  - Pazite, da vas vrata pri samodejnem odpiranju ne udarijo.
- Če vrata po večkratnem odpiranju nudijo odpor, počakajte približno minuto in nato poskusite znova. (Zaradi spremembe zračnega tlaka v hladilniku, ki nastane med odpiranjem in zapiranjem vrat, bo morda težko odpreti vrata takoj po njihovem zaprtju.)
- Naključni dotiki senzorja lahko povzročijo odpiranje vrat, zato preverite, ali so vrata zaprta.

Untitled-22 68 2025-03-12 12:20:02

Glas (samo pri določenih modelih)

Nastavitev glasovnega prepoznavanja

V aplikaciji SmartThings nastavitev »Zvok« na »Glas«.

Nekateri glasovni ukazi

1	Autofill pitcher detected water overflow (Vrč s samodejnim polnjenjem je zaznal prelivanje vode.)
2	The refrigerator door has been opened (Vrata hladilnika so odprta.)
3	Something went wrong. (Nekaj je šlo narobe.)
4	The mode has been changed (Način je bil spremenjen.)
5	Power cool is now in operation (Zdaj deluje hitro hlajenje.)
6	Power freeze is now in operation (Zdaj deluje hitro zamrzovanje.)
7	The temperature inside the refrigerator has increased (Temperatura v hladilniku je narasla.)
8	The temperature is now set (Temperatura je zdaj nastavljena.)

OPOMBA

Ko v hladilniku nastavite »Zvok« na »Onemogočeno«, tudi izklopite glasovno prepoznavanje.

Untitled-22 69 2025-03-12 12:20:02

Postopki

Vrč za vodo (vrč s samodejnim polnjenjem) (samo določeni modeli)

V funkciji AutoFill Pitcher (Vrč s samodejnim polnjenjem) je vedno na voljo hladna in prečiščena voda. Če želite uživati v vodi z različnimi okusi, lahko v infuzor vstavite čaj ali sadje.

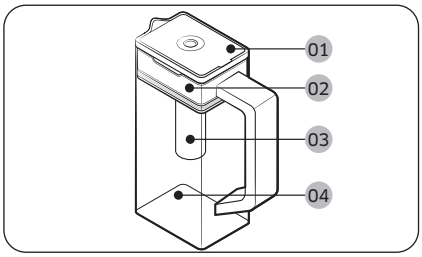

01 Pokrov
02 Držalo filtra
03 Filter
04 Ohišje

Polnjenje vrča za vodo

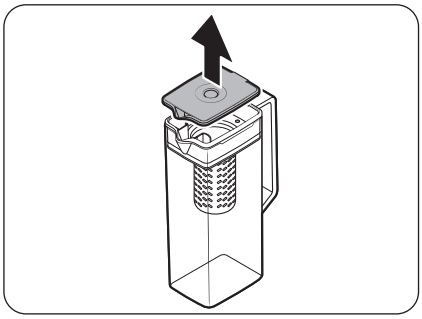

1. Primite ročaj na pokrovu in ga povlecite navzgor, da odprete pokrov.
2. Filter napolnite s čajnimi listi ali najljubšim sadjem.

OPOMBA

Če želite ohranjati prvotno koncentracijo vode z namočenimi čajnimi listi ali sadjem, izklopite funkcijo AutoFill Pitcher (Vrč s samodejnim polnjenjem).

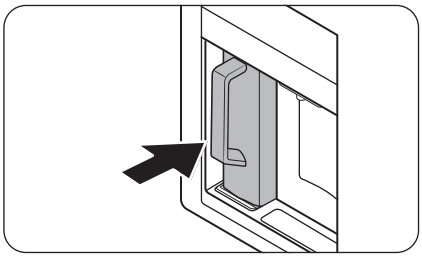

3. Funkcijo AutoFill Pitcher (Vrč s samodejnim polnjenjem) omogočite na nadzorni plošči. Odprite vrata središča za pijače in namestite vrč za vodo na nosilec. Potisnite ga naravnost, kot je prikazano na sliki.

PREVIDNO

Prepričajte se, da se vrč za vodo prilega držalu vrča za vodo.

4. Zaprite vrata. Čez kratek čas se bo vrč za vodo začel polniti s hladno vodo.

Untitled-22 70 2025-03-12 12:20:03

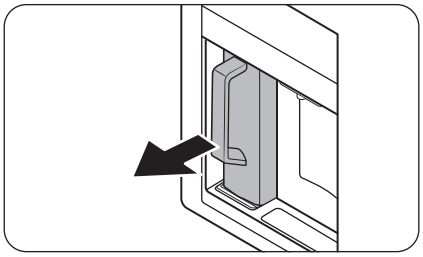

5. Ko želite vzeti čaj, odprite vrata središča za pijače, in odstranite vrč za vodo. Povlecite naravnost navzven.

⚠ **PREVIDNO**

- Priporočamo, da vodo z namočenim sadjem uporabite v naslednjih 24 urah. Po tem času se kakovost vode z namočenim sadjem močno zmanjša.
- Ko spijete čaj, morate vrč za vodo očistiti. Vrč za vodo očistite tudi v primeru, ko ga dlje časa niste uporabljali.

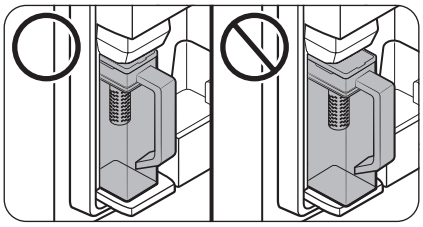

- Da preprečite puščanje ali prevrnitev vrča za vodo, se prepričajte, da se vrč za vodo prilega držalu vrča za vodo.

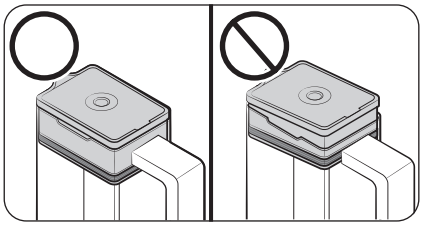

- Da se voda ne poliva oz. vrč ne pušča, poskrbite, da je držalo filtra ustrezno vstavljeno.

Untitled-22 71 2025-03-12 12:20:03

Postopki

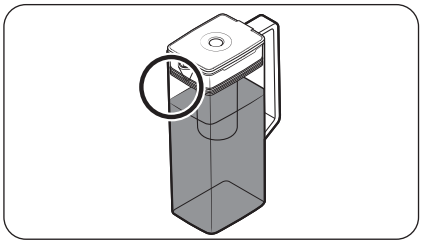

OPOMBA

- Če je na sprednji strani vrča za vodo preveč vlage (zlasti na označenem območju), se vrč za vodo morda ne bo napolnil do konca. Odstranite vlago in poskusite znova.
- Funkcija AutoFill Pitcher (Vrč s samodejnim polnjenjem) bo prenehala dovajati vodo v vrč za vodo, če se vrč za vodo ne napolni po določenem času. V tem primeru preverite, ali je cev za vodo pravilno nameščena. Odstranite in ponovno namestite vrč za vodo in poskusite znova.
- Če vrč za vodo ni v celoti napolnjen, preverite, ali je v posodi za vodo v hladilniku voda. Če je posoda za vodo prazna, jo najprej napolnite z vodo. Nato odstranite vrč za vodo in vrč za vodo vstavite nazaj, da dovaja vodo v vrč za vodo. (samo pri določenih modelih)

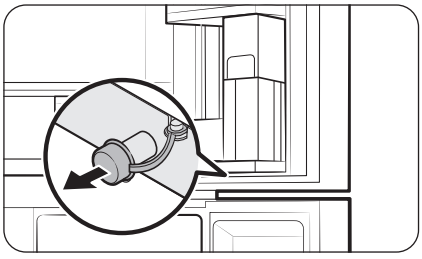

- Če se voda preliva ali filter pušča, obrišite območje okrog nosilca filtra vrča za vodo.
- Voda kaplja, če je gumijasti pokrovček odprt.
- V primeru puščanja utripa indikator AutoFill Pitcher (vrč s samodejnim polnjenjem) na nadzorni plošči. V primeru puščanja odprite gumijasti pokrovček, da voda odteče. Če po odtekanju indikator ne neha utripati, lahko obstaja sistemska okvara. Obrnite se na lokalni servisni center Samsung.

OPOMBA

- Ko spijete čaj, morate vrč za vodo očistiti. Vrč za vodo morate očistiti tudi, če ga niste uporabljali dlje časa ali ste pustili poln vrč več kot tri dni.
- Če filter ni pravilno očiščen, lahko ostane vonj po čaju ali sadju, ki ste ga prej uporabljali v filtru. Če filtra ne boste uporabljali, ga ločite od vrča in varno shranite.
- Če vodnega filtra niste uporabljali dlje časa, odlijte prva dva vrča vode. Nato vrč za vodo temeljito očistite in uporabite.

Untitled-22 72 2025-03-12 12:20:04

Vodomat (samo določeni modeli)

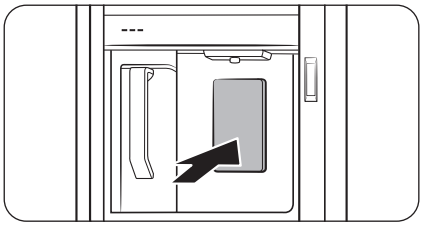

Za dovajanje ohlajene vode odprite središče za pijače in pritisnite ročico dozirnika.

OPOMBA

- Po približno 1 minuti pritiskanja ročice iz vodomata ne boste več dobili vode. Če želite natočiti več vode, spustite ročico in jo znova pritisnite.
- Kozarec postavite pod vodomat, da se voda ne poliva.
- Če vodomata ne uporabljate 2–3 dni, lahko ima voda iz vodomata čuden vonj ali okus. To ni napaka sistema. Prva 1–2 kozarca vode zavrzite.
- Če je posoda za vodo v notranjosti hladilnika prazna, boste z AutoFill function (Funkcija samodejnega polnjenja) ali s pritiskom na ročico vodomata spustili zrak v cev za vodo. Če boste posodo za vodo napolnili, medtem ko je v cevi za vodo zrak, lahko uporaba funkcije AutoFill function (Funkcija samodejnega polnjenja) ali pritiska na ročico vodomata povzroči izbruh vode.

Vodna meglica

Voda, ki se dovaja v hladilnik, teče skozi glavni alkalni filter. Med filtriranjem se tlak vode zviša, zato je voda nasičena s kisikom in dušikom. To povzroči začasno vodno meglico pri izpustu. To je običajno in voda se bo čez nekaj sekund zbistrila.

Untitled-22 73 2025-03-12 12:20:04

Postopki

Vodomat za vodo/led (samo določeni modeli)

Vodomat lahko proizvaja vodo z ali brez ledu.

Vodomat ima na voljo 3 možnosti: ohlajena voda, ledene kocke in zdrobljen led. Za ohlajeno vodo pritisnite \[◊\] na plošči vodomata. Postavite kozarec pod vodomat in potisnite ročico vodomata.

Za vodo z ledom

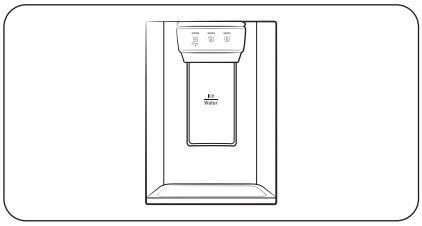

1. Ko je omogočena možnost Ledomat, pritisnite \[◊\] ali \[⁂\], da izberete vrsto ledu.
2. Postavite kozarec pod vodomat in s kozarcem potisnite **ročico vodomata**. Iz vodomata bo padel led.
3. Pritisnite \[◊\], da izberete vodo.
4. S kozarcem potisnite **ročico vodomata**. Iz vodomata bo pritekla voda.

OPOMBA

- Po približno 1 minuti pritiskanja ročice iz vodomata ne boste več dobili vode ali ledu. Če želite natočiti več vode, spustite ročico in jo znova pritisnite.
- Kozarec postavite pod vodomat, da se voda ne poliva.
- Če vodomata ne uporabljate 2–3 dni, lahko ima voda iz vodomata čuden vonj ali okus. To ni napaka sistema. Prva 1–2 kozarca vode zavrzite.

Untitled-22 74 2025-03-12 12:20:05

Ledomat (samo določeni modeli)

Hladilnik ima vgrajen ledomat, ki samodejno proizvaja led, da lahko uživate v filtrirani vodi z ledenimi kockami ali zdrobljenim ledom.

Priprava ledu

Po namestitvi in vklopu hladilnika sledite navodilom, da zagotovite pravilno izdelavo in polno posodo ledu:

1. Za optimalno delovanje naj hladilnik deluje najmanj 24 ur.
2. Prve 4 do 6 kock ledu spustite v kozarec.
3. Počakajte naslednjih 8 ur in spustite naslednje 4 do 6 kock ledu.
4. Nato počakajte še 16 ur in z ledenimi kockami napolnite prvi kozarec.

OPOMBA

- Če porabite ves led naenkrat, morate počakate nadaljnjih 8 ur pred pripravo prvih 4 do 6 kock. Tako zagotovite pravilno polnjenje posode za led.
- Hitro pripravljene ledene kocke so morda bele barve, kar je normalno.

⚠ PREVIDNO

Led dozirajte v skladu z velikostjo posode.

- Če dozirate preveliko količino, lahko led pada na tla in povzroči telesno poškodbo.
- Led se lahko nakopiči in blokira dulec za led.

Polnjenje posode za vodo (samo določeni modeli)

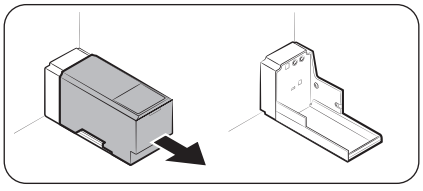

Pri prvi uporabi očistite notranje strani posode za vodo in dobro posušite.

1. Držite oba ročaja na sprednjem delu posode in odstranite, kot je prikazano na sliki.

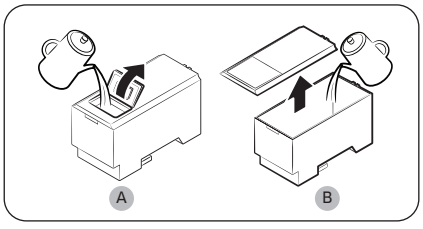

2. Odprite sprednji pokrov (A) pokrova ali celoten pokrov (B) in napolnite posodo z največ 5 litri vode.

⚠ PREVIDNO

- Ne presezite oznake »max«. Prelivanje vode.
- Polnite le s pitno vodo.

Untitled-22 75 2025-03-12 12:20:05

Postopki

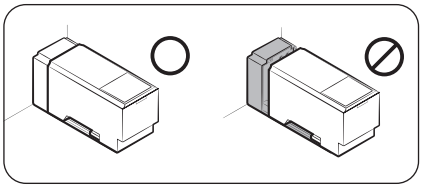

3. Ponovno vstavite posodo za vodo in vstavite v mehanizem vodomata. Poskrbite, da je sprednja stranica (s sprednjim pokrovom) posode obrnjena naprej.

⚠ **PREVIDNO**

- Poskrbite, da se posoda za vodo prilega polici. V nasprotnem primeru posoda za vodo morda ne bo delovala pravilno.
- Hladilnika ne uporabljajte brez posode za vodo. To lahko zmanjša učinkovitost hlajenja.
- Napolnite posodo samo s pitno vodo, kot je mineralna ali prečiščena voda. Ne uporabljajte druge tekočine.
- Bodite previdni pri premikanju napolnjene posode. Če posoda pade, lahko pride do telesne poškodbe.
- Ne poskušajte sami razstaviti črpalke. Če je črpalka poškodovana ali izključena iz posode za vodo, vodomat ne deluje.

Pri prvi uporabi

- Pritisnite ročico vodomata za 10 sekund, da odstranite zrak iz cevi vodovodnega sistema.
- Zavrzite prvih šest kozarcev vode, da odstranite nečistoče iz vodovodnega sistema.

Izdelava ledu (samo določeni modeli)

Hladilnik ima vgrajen ledomat, ki samodejno proizvaja led, da lahko uživate v filtrirani vodi z ledenimi kockami ali zdrobljenim ledom.

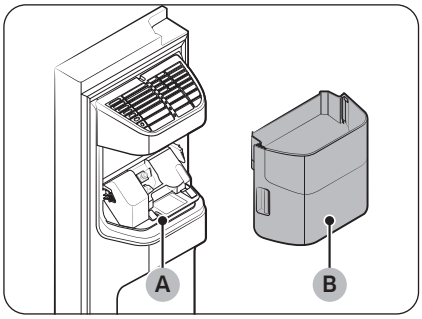

Če aparat ne proizvaja ledu, najprej preverite, ali ledomat pravilno proizvaja led.

Preverjanje ledomata

1. Z obema rokama previdno primite **posodo ledomata (B)** in jo odstranite iz **žlebiča za led (A)**.
2. Preverite, ali posoda ledomata vsebuje ustrezen led.

Untitled-22 76 2025-03-12 12:20:06

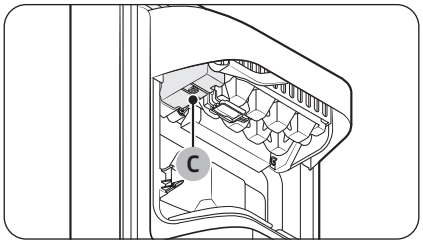

3. Pritisnite **gumb (C)** na spodnji strani ledomata. Med pritiskom gumba boste zaslišali zvonjenje (ding-dong).
4. Če ledomat deluje pravilno, boste zaslišali ponovno zvonjenje.

OPOMBA

Če težava ni odpravljena, se obrnite na vodovodarja ali lokalni servisni center družbe Samsung.

⚠ PREVIDNO

- Ko je pladenj za led napolnjen z ledom ali vodo, gumba ne pritiskajte. Voda se lahko polije oziroma led se lahko zagozdi.
- Ko hladilnik po prekinitvi električnega toka znova vzpostavi napajanje, so v posodi ledomata morda stopljene in zagozdene ledene kocke, kar lahko povzroči okvaro sistema. To preprečite tako, da pred uporabo hladilnika izpraznite posodo ledomata.
- Posodo ledomata med odstranjevanjem in vstavljanjem vedno držite z obema rokama, da preprečite možnost, da bi posoda ledomata padla na tla.
- Ne dovolite, da bi otroci držali ledomat ali posodo ledomata oz. se z njima igrali. Otroci se lahko poškodujejo.
- Ne vstavljajte prstov ali drugih predmetov v odprtino vodomata ali žlebič za led. To lahko povzroči telesne poškodbe ali materialno škodo.

OPOMBA

- Kadar je ledomat vklopljen (ON), bo hladilnik še naprej proizvajal led, tudi ko bo posoda za led odstranjena.
- Kadar ledomata ne boste uporabljali, ga izklopite (OFF).
- Ko odstranite posodo ledomata, se toplotne in mehanske značilnosti hladilnika ne spremenijo.
- Navedena prostornina zamrzovalnika je izmerjena z nameščenima vodilom zamrzovalnika in spodnjo polico ter brez ledomata ter zgornjega in spodnjega predala.

Untitled-22 77 2025-03-12 12:20:06

Postopki

Sprostitev dodatnega prostora (samo določeni modeli)

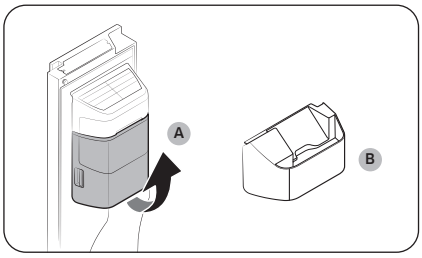

Če ledomata ne uporabljate in potrebujete več prostora za shranjevanje, odstranite **posodo ledomata (A)**. Nato vstavite **vodilo zamrzovalnika (izbirno) (B)** na mesto posode ledomata.

⚠ PREVIDNO

Če je posoda ledomata odstranjena, je treba ledomat izklopiti.

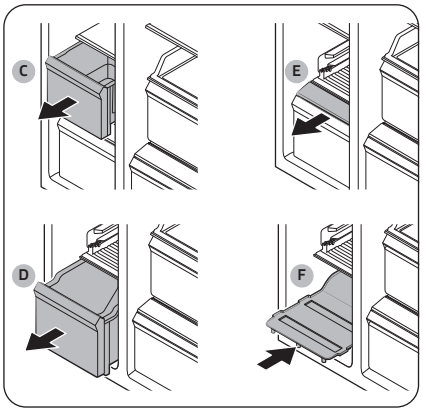

Če želite več prostora, odstranite **zgornji predal (C)**, **spodnji predal (D)** in **pokrov spodnjega predala (E)**. Nato vstavite priloženo **spodnjo polico (F)**.

OPOMBA

- Odstranitev predalov ne vpliva na temperaturo in uporabo zamrzovalnika.
- Navedena prostornina zamrzovalnika je izmerjena z nameščeno spodnjo polico ter brez zgornjega in spodnjega predala ter pokrova spodnjega predala.

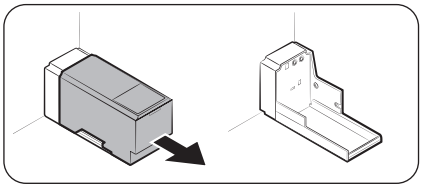

Če želite več prostora, odstranite posodo za vodo in prostor, kjer je bila, uporabite za shranjevanje živil.

Untitled-22 78 2025-03-12 12:20:07

Posoda ledomata

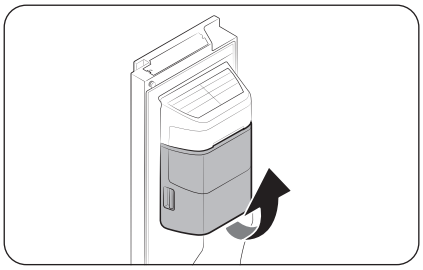

Če dlje časa ne dozirate ledu, lahko v posodi nastanejo sprijeti kupi ledu. V tem primeru odstranite posodo ledomata in jo izpraznite.

1. Če želite odstraniti posodo ledomata, posodo primite z obema rokama za ročaje, nato pa jo previdno dvignite in počasi izvlecite.
2. Odstranite posodo ledomata in jo izpraznite.

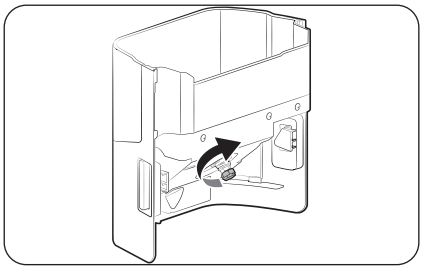

3. Ko končate, obrnite prestavni ročaj na zadnji strani posode za 90°, nato pa jo vstavite nazaj na njeno mesto. Posoda je pravilno vstavljena, ko zaslišite klik.

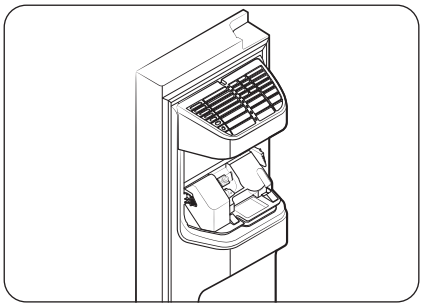

⚠ PREVIDNO

- Pri ravnanju s pokrovom posode ne uporabljajte pretirane sile. Pokrov se lahko zlomi.
- Vrat ne zapirajte pretrdo. Voda se lahko poliva iz ledomata.
- Očistite led ali vodo s tal, da preprečite možnost poškodb.
- Otrokom preprečite igro z vodomatom ali ledomatom, da preprečite možnost nesreč ali telesnih poškodb.
- V žlebič za led ne vstavljajte rok ali drugih predmetov. To lahko povzroči telesne poškodbe ali poškodbe izdelka.

OPOMBA

- Zvoki, ki prihajajo iz ledomata med pripravo ledu, so normalni.
- Ko so vrata odprta, ledomat in vodomat ne delujeta.

Untitled-22 79 2025-03-12 12:20:07

Postopki

Tlak vode

Če želite preveriti, koliko vode priteka v pladenj za led, sledite tem korakom.

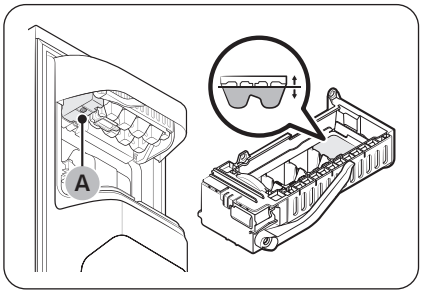

1. Odstranite posodo za led.
2. Pritisnite **gumb (A)** na spodnji strani ledomata. Običajno se pladenj za led napolni z vodo v nekaj minutah.
3. Če je nivo vode nižji, kot bi moral biti, preverite tlak vode v cevi, ki dovaja vodo iz vodnega vira. To ni napaka sistema.

⚠ **PREVIDNO**

- Gumba na spodnji strani ledomata ne pritiskajte neprekinjeno, ko je pladenj napolnjen z vodo. Voda se lahko polije oziroma led se lahko zagozdi.
- Prepričajte se, da je posoda ledomata pravilno vstavljena. Če ni vstavljena pravilno, ledomat ne bo deloval.
- Če pride do izpada elektrike, odstranite pladenj za led. Voda se lahko razlije.

Samodejni ledomat (samo določeni modeli)

Hladilnik ima vgrajen ledomat, ki samodejno dovaja led.

- Splošna zasnova in/ali dodatna oprema se lahko med modeli razlikuje.
- V hladilniku je priložena žlica za led.

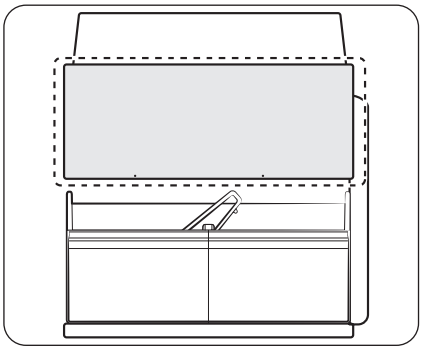

- Ta izdelek ima dve vrsti ledomatov.
- Pladenj s posodo za led lahko preprosto izvlečete, da uporabite led, in ga nato po uporabi potisnete nazaj.

⚠ **OPOZORILO**

Nevarnost zadušitve: Led lahko pri majhnih otrocih povzroči zadušitev.

Priprava ledu

Po namestitvi in vklopu hladilnika sledite navodilom, da zagotovite pravilno proizvajanje in polno posodo ledu.

Untitled-22 80 2025-03-12 12:20:08

Pri prvi uporabi

- Počakajte 1 do 2 dneva, da ledomat izdela led.
- Zavrzite prvi 1–2 posodi ledu, da odstranite nečistoče iz vodovodnega sistema.

Diagnoza

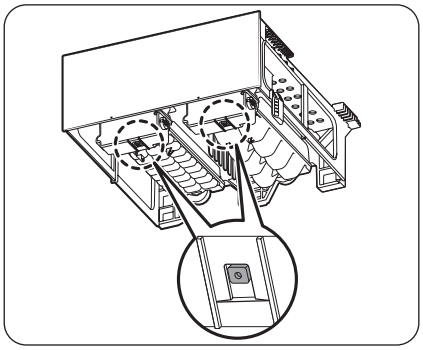

- Splošna zasnova in/ali dodatna oprema se lahko med modeli razlikuje.
- Če se led ne dovaja, najprej preverite stanje ledomata s pomočjo gumba **Test (Preizkus)** na dnu ledomata.
- Pritisnite gumb **Test (Preizkus)** na dnu ledomata. Med pritiskom gumba boste zaslišali zvonjenje (ding-dong). Če ledomat deluje pravilno, boste zaslišali ponovno zvonjenje.

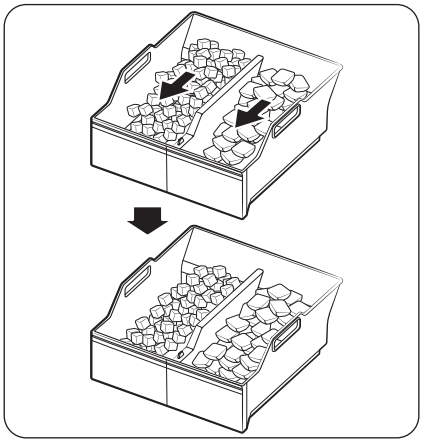

- Kopičenje ledu na eni strani pladnja je normalno. Led enakomerno razporedite po pladnju, da boste lahko shranili več ledu.

Untitled-22 81 2025-03-12 12:20:08

Postopki

Izdelava ledu (samo določeni modeli)

Ledomat z gumbi

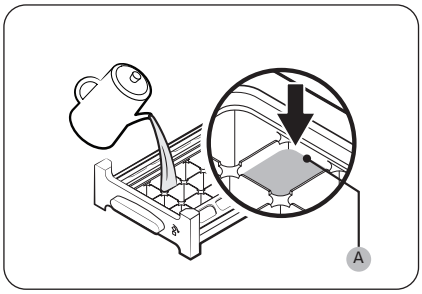

1. Odprite vrata zamrzovalnika in izvlecite pladenj za led.
2. Napolnite pladenj z vodo do **najvišje oznake (A)**, ki je na zadnji strani pladnja.
3. Potisnite pladenj nazaj v položaj.

OPOMBA

Čas za izdelavo ledu je odvisen od vaših nastavitev temperature.

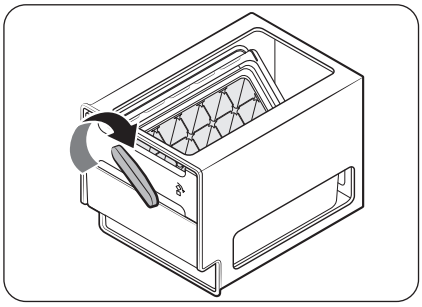

OPOMBA

- Zagotovite, da je posoda za shranjevanje ledenih kock nameščena pod pladenj za led.
- Za odmerjanje ledenih kock zavrtite ročaj posode v desno, da izpraznite polovico ledenih kock v posodo. Nato ga obrnite v levo, da izpraznite drugo polovico.
- Odstranite posodo z rahlim obračanjem in vlečenjem.

Untitled-22 82 2025-03-12 12:20:09

Vzdrževanje

Čiščenje in nega

Police (hladilnik/zamrzovalnik)/polica za vino (samo določeni modeli)

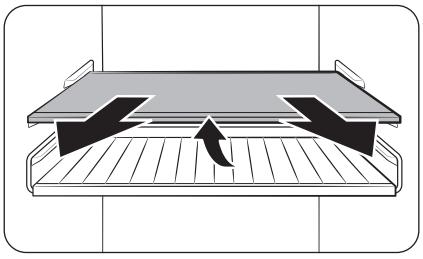

1. Nekoliko izvlecite polico (ali polico za vino). Nato dvignite zadnjo stran ter jo izvlecite.

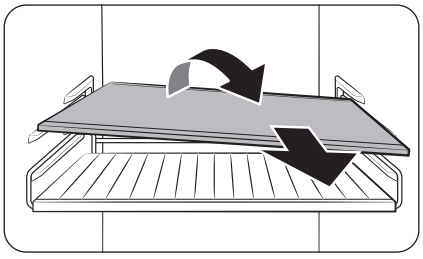

2. Obrnite polico (ali polico za vino) prečno in jo odstranite.

⚠ **PREVIDNO**

- Polico morate pravilno vstaviti. Pazite, da ne bo obrnjena na glavo.
- Steklene posode lahko opraskajo površino steklenih polic.
- Police ne vstavljajte v položaj police za vino. S tem bi lahko hladilnik poškodovali. (samo pri določenih modelih)

Predali na vratih

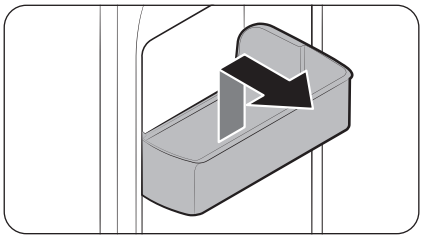

Predal na vratih odstranite tako, da ga primete spredaj ob straneh in previdno dvignete.

Untitled-22 83 2025-03-12 12:20:09

Vzdrževanje

Predali

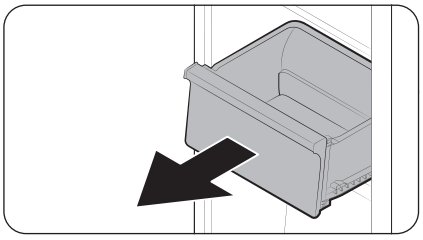

Previdno dvignite sprednji del predala in ga izvlecite.

Predal za zelenjavo/suho hrano in meso

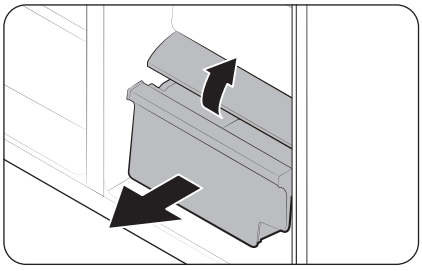

Odstranjevanje predala za zelenjavo iz hladilnika ali predala za suho hrano iz zamrzovalnika:

1. Najprej po potrebi odstranite sosednje večnamenske predale.

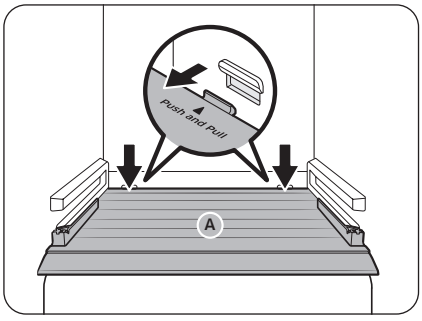

2. Če ima vaš hladilnik **pokrov (A)** za predal za zelenjavo/suho hrano, ga odstranite na naslednji način.
   a. Predal do polovice izvlecite.
   b. Medtem ko pritiskate na zadnjo stranico, izvlecite pokrov (kot je označeno na sliki).
3. Previdno izvlecite predal za zelenjavo/suho hrano.

Posoda ledomata (samo določeni modeli)

Za odstranitev posode ledomata si oglejte razdelek Posoda ledomata na strani 79.

Untitled-22 84 2025-03-12 12:20:10

Kje hraniti žlico (samo določeni modeli)

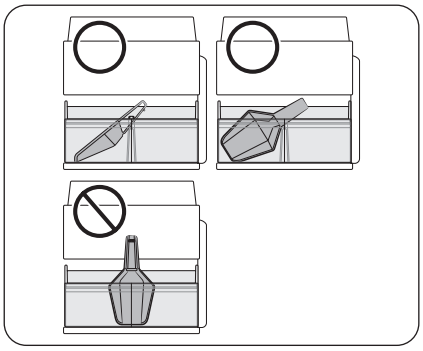

Žlico hranite v sprednjem delu posode za led. Postavite žlico, kot je prikazano na sliki, in pazite, da ne moti ledomata, ko je vstavljen pladenj za led.

OPOMBA

Če pladenj ledomata ni vstavljen do konca, lahko led pade za posodo za led (in zunaj) ali pa ledomat preneha proizvajati led.

Vrč s samodejnim polnjenjem (samo določeni modeli)

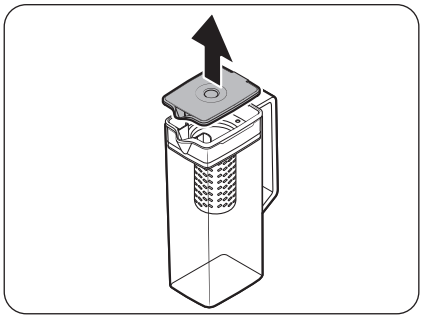

1. Primite ročaj na pokrovu in povlecite navzgor, da ga odstranite.

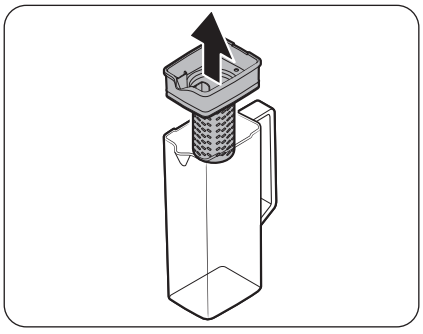

2. Primite držalo filtra na obeh straneh in ga dvignite ter odstranite.

Untitled-22 85 2025-03-12 12:20:11

Vzdrževanje

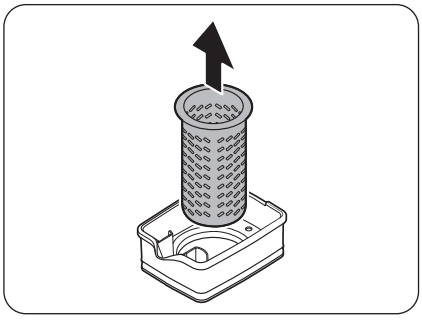

3. Filter rahlo obračajte in ga povlecite iz tesnila.
4. Filter očistite z nevtralnimi sredstvi in pod tekočo vodo. Izperite in dobro osušite.
5. Vrč s samodejnim polnjenjem sestavite v obratnem vrstnem redu od razstavljanja.

⚠ **PREVIDNO**

Vrč za vodo in pokrov nista primerna za uporabo v mikrovalovni pečici in se lahko stopita ali spremenita obliko, če sta izpostavljena vročini (vključno z vročo vodo). Po potrebi ju ročno operite v hladni ali topli vodi. (Temperatura vode mora biti nižja od 70 °C.)

Untitled-22 86 2025-03-12 12:20:11

Čiščenje

Notranjost in zunanjost

⚠ OPOZORILO

- Za čiščenje ne uporabljajte benzena, razredčila, kisa, tekočega belila, sode bikarbone, citronske kisline, mešanic soli ali čistil za dom/avto, kot je na primer Clorox™. Te snovi lahko poškodujejo površino hladilnika in povzročijo požar.
- Na hladilnik ne razpršujte vode. To lahko povzroči električni udar.
- Ne vstavljajte prstov ali drugih predmetov v odprtino vodomata.

Redno uporabljajte suho krpo, da odstranite vse tuje snovi, kot so prah ali voda iz priključkov napajalnega vtiča in kontaktnih točk.

1. Izključite napajalni kabel iz električnega omrežja.
2. Notranjost in zunanjost hladilnika obrišite z navlaženo mehko in gladko krpo ali papirnato brisačo.
3. Ko končate, do suhega obrišite s suho krpo ali papirnato brisačo.
4. Priključite napajalni kabel hladilnika.

Vodomat za vodo/led (samo določeni modeli)

OPOMBA

Iz higienskih razlogov vodomat pogosto čistite.

⚠ PREVIDNO

Ko je izbrana funkcija za zdrobljeni led, se v žlebiču za led lahko naberejo koščki ledu. Da bi to preprečili, odstranite preostali led iz žlebiča z mehko, čisto krpo.

Šoba vodomata (samo določeni modeli)

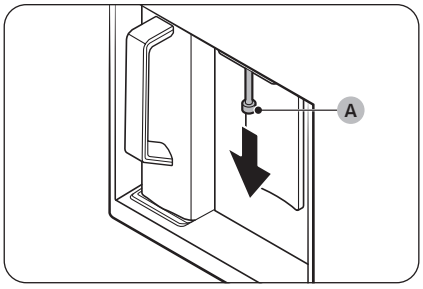

1. Držite konec **šobe vodomata (A)**.
2. Medtem ko **šobo vodomata (A)** obračate levo, jo povlecite navzdol, da jo odstranite iz vodomata.

Untitled-22 87 2025-03-12 12:20:11

Vzdrževanje

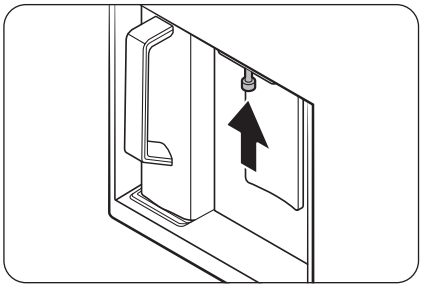

3. Šobo vodomata temeljito očistite in jo ponovno sestavite.

⚠ **PREVIDNO**

- Šobo vodomata v celoti vstavite, tako da se nahaja v svojem izvirnem položaju.
- Šobe ne čistite s krpo z grobo teksturo.

Gumijasta tesnila

Če so gumijasta tesnila na vratih umazana, se vrata morda ne bodo pravilno zaprla in zmanjša se zmogljivost in učinkovitost hladilnika. Gumijasta tesnila očistite z blagim čistilnim sredstvom in vlažno krpo. S krpo obrišite do suhega.

Zadnja plošča

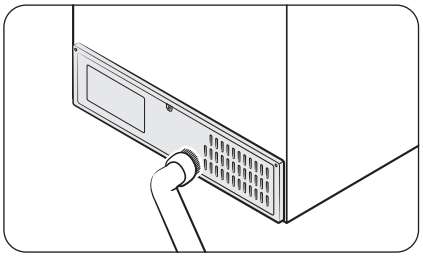

Zadnjo ploščo posesajte enkrat ali dvakrat na leto, da kabli in izpostavljeni deli ne bodo umazani.

⚠ **PREVIDNO**

Ne odstranjujte pokrova zadnje plošče. Lahko pride do električnega udara.

Untitled-22 88 2025-03-12 12:20:12

Mrežasti filter (samo določeni modeli)

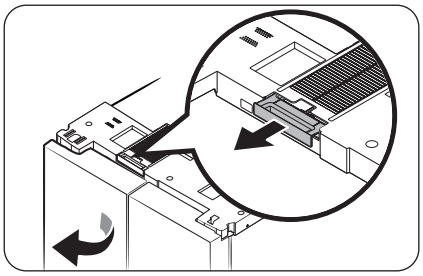

- Odprite leva vrata hladilnika in odstranite mrežasti filter, ki se nahaja na vrhu hladilnika.
  - Ko odstranite prah, nežno operite filter z mlačno vodo, zmešano z nevtralnim detergentom.

OPOMBA

- Pri odstranjevanju filtra lahko z njega odpade prah.
- Mrežasti filter lahko poškodujete, če ga krtačite s krtačo ali perete z vročo vodo.
- Če ima filter močan neprijeten vonj ali je zelo umazan, ga namočite v mlačno vodo, zmešano z nevtralnim detergentom, za približno 30 minut, šele nato ga sperite.

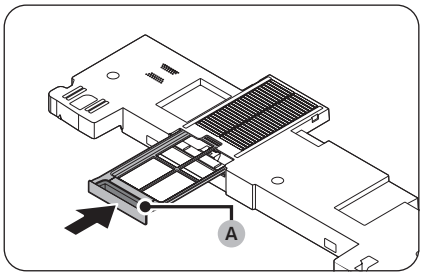

- Ko se filter popolnoma posuši, ga vstavite na njegovo mesto, tako da je ročaj filtra (A) usmerjen navzven.
  - Filtra ne sušite na neposredni sončni svetlobi in dovolite, da se popolnoma posuši v senci.

Untitled-22 89 2025-03-12 12:20:12

Vzdrževanje

Zamenjava

Lučke

Lučke ne spadajo med dele, ki jih lahko servisira uporabnik. Če želite zamenjati lučke hladilnika, se obrnite na lokalni servisni center Samsung.

Lučka (svetlobni vir)

Ta izdelek vsebuje svetlobni vir razreda energijske učinkovitosti <G>.

Lučk(e) in/ali krmilnikov ne more servisirati uporabnik. Če želite zamenjati lučk(e) in/ali krmilnike v izdelku, se obrnite na lokalni servisni center Samsung.

Za podrobne nastavitve glede zamenjave lučk(e) ali krmilnikov v svojem izdelku obiščite Samsungovo spletno stran (http://www.samsung.com), kjer odprite razdelek Podpora > Začetna stran za podporo in vnesite ime modela.

Za podrobna navodila o razstavljanju lučk(e) in/ali krmilnikov enostavno upoštevajte ta navodila za zamenjavo, kot je opisano zgoraj.

Untitled-22 90 2025-03-12 12:20:12

Odpravljanje težav

Preden se obrnete na servisni center, preverite spodnje točke. Stroški klicev za servisiranje, ki se nanašajo na običajne okoliščine (primeri brez okvare), bodo zaračunani uporabniku.

Splošno

Temperatura

Znak	Možni vzroki	Rešitev
Hladilnik/zamrzovalnik ne deluje. Temperatura v hladilniku/ zamrzovalniku je previsoka.	• Napajalni kabel ni pravilno priključen.	• Pravilno priključite napajalni kabel hladilnika.
	• Regulator temperature ni pravilno nastavljen.	• Nastavite nižjo temperaturo.
	• Hladilnik stoji v bližini vira toplote ali neposredno na sočni svetlobi.	• Hladilnik ne sme biti izpostavljen neposredni sončni svetlobi ali viru toplote.
	• Med hladilnikom in bližnjimi stenami ali omarami ni dovolj prostora.	• Priporočamo, da je med hladilnikom in bližnjimi stenami (ali omarami) več kot 50 mm prostora.
	• Hladilnik je preobremenjen. Hrana blokira zračnike v hladilniku.	• Ne preobremenite hladilnika. Preprečite, da bi hrana blokirala zračnike.
Hladilnik/zamrzovalnik prekomerno hladi.	• Regulator temperature ni pravilno nastavljen.	• Nastavite višjo temperaturo.
Notranja stena je topla.	• Hladilnik ima toplotno odporne cevovode v notranji steni.	• Za preprečevanje nastanka kondenzacije, ima hladilnik toplotno odporne cevovode v sprednjih vogalih. Če se temperatura okolice dvigne, ta oprema ne more učinkovito delovati. To ni napaka sistema. 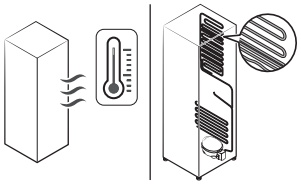

Untitled-22 91 2025-03-12 12:20:13

Odpravljanje težav

Znak	Možni vzroki	Rešitev
Osvetlitve, nadzorne plošče, ledomata ter dozirnika za vodo in led ne uporabljajte istočasno.	• Regulator načina ni pravilno nastavljen.	**1.** Tapnite in istočasno pridržite ◯ in 〉 za 6 sekund. **2.** Ko zaslon utripa, pritisnite 〉. **3.** Izberite naslednji gumb. • Če simptom ostaja, potem ko opravite te korake, stopite v stik s servisnim centrom Samsung Electronics.

Neprijeten vonj

Znak	Možni vzroki	Rešitev
V hladilniku so neprijetne vonjave.	• Pokvarjena hrana.	• Očistite hladilnik in odstranite pokvarjeno hrano.
	• Hrana z močnim vonjem.	• Preverite, ali je hrana z močnim vonjem zračno tesno zaprta.

Zmrzal

Znak	Možni vzroki	Rešitev
Zmrzal okoli zračnikov.	• Hrana blokira zračnike.	• Prepričajte se, da hrana ne blokira zračnikov v hladilniku.
Zmrzal na notranjih stenah.	• Vrata niso ustrezno zaprta.	• Prepričajte se, da hrana ne blokira vrat. Očistite tesnila na vratih.

Kondenzacija

Znak	Možni vzroki	Rešitev
Na notranjih stenah je nastala kondenzacija.	• Če vrata ostanejo odprta, se v hladilniku nabere vlaga.	• Odstranite vlago in vrat ne puščajte dlje časa odprtih.
	• Zelo vlažna hrana.	• Preverite, ali je hrana zračno tesno zaprta.

Untitled-22 92 2025-03-12 12:20:13

Voda/led (samo pri modelih z vodomatom)

Znak	Možni vzroki	Rešitev
Pretok vode je šibkejši kot običajno.	• Tlak vode je prenizek.	• Tlak vode nastavite med 30 in 125 psi.
Iz ledomata prihaja zvok brenčanja.	• Funkcija ledomata je vklopljena, vendar hladilnik še nima priključenega dovoda vode.	• Izklopite ledomat.
Ledomat ne izdeluje ledu.	• Ledomat je bil pravkar nameščen.	• Hladilnik začne izdelovati led po 24 urah.
	• Temperatura zamrzovalnika je previsoka.	• Temperaturo zamrzovalnika nastavite pod –18 °C ali pod –20 °C, če je temperatura v okolici višja.
	• Vklopljena je funkcija Lock (Blokada) na plošči vodomata.	• Pritisnite in pridržite \⌂/ za 3 sekunde, da na plošči vodomata izklopite funkcijo Lock (Blokada).
	• Ledomat je izklopljen.	• Vklopite ledomat.
	• Pladenj posode za led ni vstavljen do konca.	• Potisnite pladenj za led, da ga do konca vstavite.
Led se ne izdvaja iz aparata.	• Če ledomata ne uporabljate dlje časa (pribl. 3 tedne), se led lahko zatakne v ledomatu.	• Če hladilnika ne boste uporabljali dlje časa, izpraznite pladenj posode za led in izklopite ledomat.
	• Pladenj posode za led ni pravilno vstavljen.	• Preverite, ali je pladenj posode za led pravilno vstavljen.
	• Cev za vodo ni pravilno priključena oziroma dovod vode ni priklopljen.	• Preverite pogoje za priklop vodovoda. 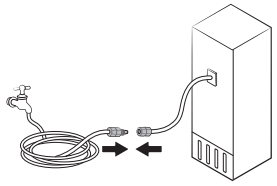

Untitled-22 93 2025-03-12 12:20:13

Odpravljanje težav

Znak	Možni vzroki	Rešitev
Voda ne teče.	• Cev za vodo ni pravilno priključena oziroma dovod vode ni priklopljen.	• Preverite pogoje za priklop vodovoda. 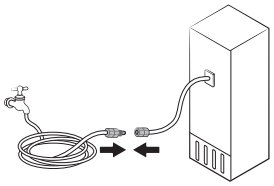
	• Vklopljena je funkcija Lock (Blokada) na plošči vodomata.	• Pritisnite in pridržite \ / za 3 sekunde, da na plošči vodomata izklopite funkcijo Lock (Blokada).
	• Nameščen je filter za vodo drugega proizvajalca.	• Uporabljajte samo filtre, ki jih proizvaja ali odobri družba Samsung. • Neodobreni filtri lahko puščajo in poškodujejo hladilnik.
Če zagledate ikono	Splošni tip • Ikona označuje na glavni plošči. Družinsko zvezdišče, tip z zvezdiščem začetnega zaslona z UI • Indikator sveti rdeče.	Splošni tip • Zamenjajte filter za vodo. Po zamenjavi pritisnite Filter Reset (Ponastavitev filtra). Tip z družinskim zvezdiščem • Zamenjajte filter za vodo. Filter po zamenjavi ponastavite v Fridge Manager (Upravitelj hladilnika) > Fridge Settings (Nastavitve hladilnika) > Water Filter (Vodni filter). Tip z zvezdiščem začetnega zaslona • Zamenjajte filter za vodo. Po zamenjavi filter ponastavite v Product Care (Nega izdelka) > Water Filter (Vodni filter).

Untitled-22 94 2025-03-12 12:20:13

Samodejno odpiranje vrat (samo določeni modeli)

Znak		Možni vzroki	Rešitev
Vrata hladilnika se ne odprejo dovolj široko.	Oboja vrata 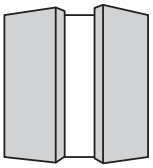	• Zadnja stran hladilnika je prenizko.	• Dvignite zadnjo stran hladilnika, da ga izravnate. * 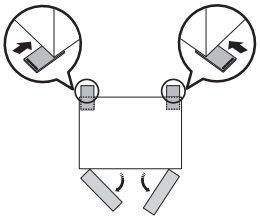
	Leva vrata 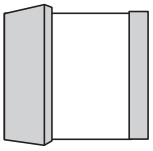	• Zadnja desna stran hladilnika je prenizko.	• Dvignite zadnjo desno stran hladilnika, da ga izravnate. * 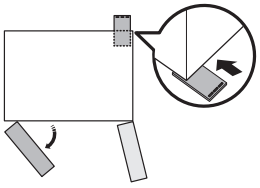
	Desna vrata 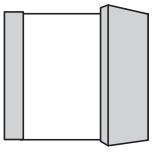	• Zadnja leva stran hladilnika je prenizko.	• Dvignite zadnjo levo stran hladilnika, da ga izravnate. * 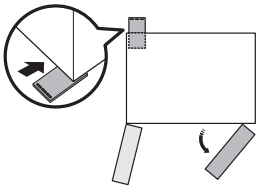

Untitled-22 95 2025-03-12 12:20:14

Odpravljanje težav

Znak	Možni vzroki	Rešitev
Vrata hladilnika se odprejo preveč na široko. 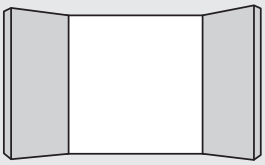	• Sprednja stran hladilnika je prenizko.	• Dvignite sprednjo stran hladilnika, da ga izravnate. * 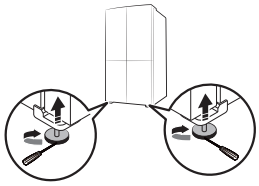

* Za več informacij o poravnavi hladilnika glejte razdelek »KORAK 4 Nastavitev izravnalnih nog« na strani 34.

Untitled-22 96 2025-03-12 12:20:15

Ali iz hladilnika prihajajo neobičajni zvoki?

Preden se obrnete na servisni center, preverite spodnje točke. Stroški klicev za servisiranje, ki se nanašajo na običajne zvoke, bodo zaračunani uporabniku.

Ti zvoki so običajni.

- Med začetkom ali koncem delovanja iz hladilnika prihajajo zvoki, podobni zaganjanju motorja. Ko se delovanje umiri, zvok postane tišji.

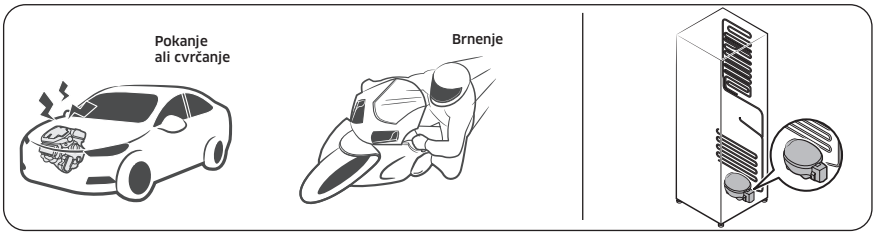

- Med delovanjem ventilatorja, lahko zaslišite spodnje zvoke. Ko hladilnik doseže nastavljeno temperaturo, se ventilator ne bo oglasil.

- Med tajanjem lahko voda kaplja na grelnik za tajanje, kar povzroči zvoke cvrčanja.

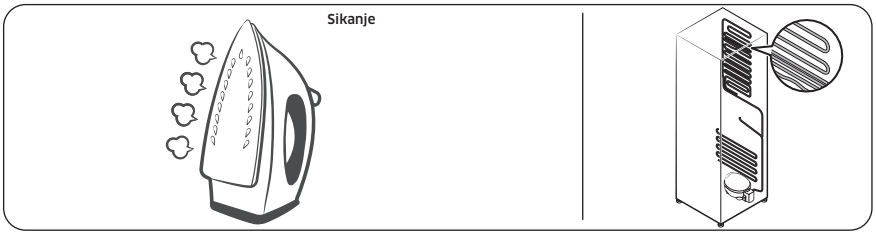

Untitled-22 97 2025-03-12 12:20:15

Odpravljanje težav

- Ko hladilnik hladi ali zamrzuje, se skozi zatesnjene cevi pomika hladilni plin, ki povzroča zvoke brbotanja.

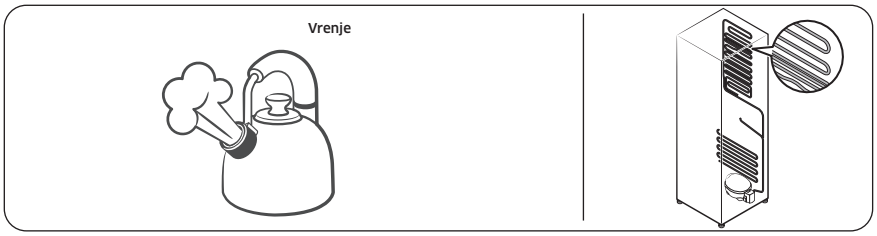

- Ko se temperatura v hladilniku poveča ali zmanjša, se plastični deli zožijo in razširijo, kar povzroči zvoke trkanja. Ti zvoki se zaslišijo med tajanjem ali ko delujejo elektronski deli.

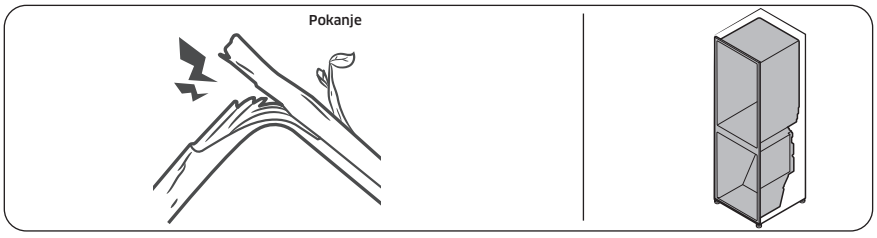

- Pri modelih z ledomatom: ko se ventil za vodo odpre, da napolni ledomat, se oglasi zvok brenčanja.
- Pri odpiranju in zapiranju vrat hladilnika pride do izravnave tlaka, kar povzroči šumenje.

Untitled-22 98 2025-03-12 12:20:16

SmartThings (samo pri določenih modelih)

Znak	Stanje
Aplikacije »SmartThings« nisem našel v trgovini z aplikacijami.	• Različica podporne programske opreme aplikacije SmartThings je predmet sprememb glede na podporno politiko operacijskega sistema, ki jo zagotavlja proizvajalec. Poleg tega se lahko politika posodabljanja novih aplikacij na obstoječi različici operacijskega sistema, kar zadeva aplikacijo SmartThings ali funkcije, ki jih aplikacija podpira, prekine zaradi uporabnosti ali varnostnih razlogov.
Aplikacija SmartThings ne deluje.	• Aplikacija SmartThings je na voljo samo za določene modele. • Stara aplikacija za pametni hladilnik Samsung ne more vzpostaviti povezave z modeli Samsung Smart Home.
Aplikacija SmartThings je nameščena, vendar ni povezana s hladilnikom.	• Za uporabo aplikacije se morate prijaviti v račun Samsung. • Preverite, ali usmerjevalnik deluje pravilno. • Če je na zaslonu hladilnika ikona omrežja Wi-Fi izklopljena, internetna povezava ni vzpostavljena. V tem primeru uporabite aplikacijo SmartThings, da svoj hladilnik povežete in registrirate z domačo dostopno točko (AP).
Prijava v aplikacijo ni mogoča.	• Za uporabo aplikacije se morate prijaviti v račun Samsung. • Če nimate računa Samsung, sledite navodilom aplikacije na zaslonu in ga ustvarite.
Ko poskušam registrirati hladilnik, se prikaže sporočilo o napaki.	• Enostavna povezava morda ne deluje, ker je naprava preveč oddaljena od dostopne točke (AP) ali je v okolici prišlo do električnih motenj. Počakajte nekaj trenutkov in poskusite znova.
Aplikacija SmartThings je uspešno povezana s hladilnikom, vendar ne deluje.	• Aplikacijo SmartThings zaprite in jo znova odprite ali odklopite in znova priklopite usmerjevalnik. • Hladilnik izklopite in ga po 1 minuti ponovno vklopite.
Ikona Wi-Fi utripa. ( ) (samo pri določenih modelih)	• Pred uporabo povežite svoj hladilnik z aplikacijo SmartThings. Ko je povezava uspešno vzpostavljena, indikator preneha utripati. - Če ne vzpostavite povezave ali ne želite uporabljati aplikacije, pritisnite in 10 sekund držite gumb ❯. Indikator preneha utripati in na prikazovalniku temperature se prikaže »O FF (Izklop)«.

Untitled-22 99 2025-03-12 12:20:16

Open Source Announcement

Open Source Announcement

(For Wi-Fi models only)

The software included in this product contains open source software.

The following URL http://opensource.samsung.com/opensource/SMART_TP1_0/seq/0 leads to open source license information as related to this product.

Untitled-22 100 2025-03-12 12:20:17

Dodatek

(Samo za regije v EU)

Varnostna navodila

- Za najbolj učinkovito uporabo energije mora vsa notranja oprema, kot so na primer košare, predali, police in pladenj za ledene kocke, biti v položaju, ki ga določi proizvajalec.
- Ta hladilna naprava ni namenjena za uporabo kot vgrajena naprava.

Navodila za namestitev

Za hladilne naprave s klimatskim razredom

Glede na klimatski razred je ta hladilna naprava namenjena uporabi pri razponu temperatur v prostoru, kot je naveden v naslednji tabeli.

Klimatski razred je naveden na tipski ploščici. Izdelek pri temperaturah izven določenega razpona morda ne bo pravilno deloval.

Nalepka s klimatskim razredom je v notranjosti vašega hladilnika.

Učinkovito temperaturno območje

Hladilnik je zasnovan za normalno delovanje v temperaturnem območju, ki ga določa ocena razreda.

Razred	Simbol	Temperaturno območje okolice (°C)	
		IEC 62552 (ISO 15502)	ISO 8561
Razširjeni zmerni	SN	+10 do +32	+10 do +32
Zmerni	N	+16 do +32	+16 do +32
Subtropski	ST	+16 do +38	+18 do +38
Tropski	T	+16 do +43	+18 do +43

OPOMBA

Na hladilno zmogljivost in porabo energije hladilnika lahko vpliva temperatura okolice, pogostost odpiranja vrat in lokacija hladilnika. Priporočamo, da ustrezno prilagajate nastavitev temperature.

Untitled-22 101 2025-03-12 12:20:17

Dodatek

Navodila glede temperature

Priporočena temperatura

Optimalna nastavitev temperature za shranjevanje živil:

- Hladilnik: 3 °C
- Zamrzovalnik: –19 °C
- Hladilnik načina spremembe zamrzovalnika: 3 °C

OPOMBA

Optimalna temperaturna nastavitev posameznega predelka je odvisna od temperature okolice. Zgornja optimalna temperatura temelji na temperaturi okolice 25 °C.

Hitro hlajenje

Funkcija Hitro hlajenje pospeši proces hlajenja pri najvišji hitrosti ventilatorja. Hladilnik deluje s polno hitrostjo dve uri in pol in se nato vrne na prejšnjo temperaturo.

Hitro zamrzovanje

Funkcija Hitro zamrzovanje pospeši proces zamrzovanja pri najvišji hitrosti ventilatorja. Zamrzovalnik deluje s polno hitrostjo 50 ur in se nato vrne na prejšnjo temperaturo. Če želite zamrzniti večjo količino živil, vklopite funkcijo hitrega zamrzovanja vsaj 20 ur pred nalaganjem živil v zamrzovalnik.

OPOMBA

Pri uporabi te funkcije se bo poraba energije hladilnika povečala. Kadar je ne potrebujete, je ne pozabite izklopiti in nastavitev temperature zamrzovalnika nastaviti nazaj na izvirno nastavitev.

Untitled-22 102 2025-03-12 12:20:17

Način shranjevanja za najboljše ohranjanje (samo pri določenih modelih)

Prekrijte živila, da zadržite vlago in preprečite, da bi se navdala vonjev drugih živil. Velik lonec juhe ali obare razdelite na manjše porcije in jo prelijte v plitve posodice, preden juho zamrznete. Velik kos mesa ali nerazrezano perutnino razdelite na manjše dele ali jih vstavite v plitve posodice, preden živila zamrznete.

Razporeditev živil

Police	Police so prilagodljive, tako da nanje lahko postavite živila različnih velikosti.
Poseben prostor (samo pri določenih modelih)	Zatesnjeni predali za sveža živila zagotavljajo optimalno okolje za shranjevanje sadja in zelenjave. Zelenjava potrebuje višjo stopnjo vlage, sadje pa okolje z nižjo stopnjo vlage. Predali za sveža živila imajo vgrajene nadzorne naprave, s katerimi lahko uravnavate stopnjo vlage. Predal za meso s prilagodljivo temperaturo (*na voljo pri nekaterih modelih in možnostih) poveča čas hranjenja živil, kot sta meso in sir.
Shranjevanje v vratih	V vratih ne hranite živil, ki se hitro pokvarijo. Jajca hranite v embalaži na polici. Temperatura predalov za shranjevanje na notranji strani vrat niha bolj kot temperatura v notranjosti hladilnika. Vrata hladilnika čim manj odpirajte.
Prostor zamrzovalnika	V prostoru zamrzovalnika lahko shranite zamrznjeno hrano, napravite ledene kocke in zamrznete sveža živila.

OPOMBA

Zamrznite samo sveža in neoporečna živila. Živila, ki jih nameravate zamrzniti, hranite ločeno od že zamrznjenih živil. Da preprečite, da bi živila izgubila okus ali se izsušila, jih shranite v nepredušne posode.

Untitled-22 103 2025-03-12 12:20:17

Dodatek

Tabela za shranjevanje živil v hladilniku in zamrzovalniku

Obdobje svežine je odvisno od temperature in izpostavljenosti živil vlagi. Ker so roki uporabe zgolj referenčni, si za varno uporabo živila pomagajte s spodnjo tabelo in upoštevajte navedene namige.

Mlečni izdelki

Živilo	Hladilnik	Zamrzovalnik
Mleko	1 teden	1 mesec
Maslo	2 tedna	12 mesecev
Sladoled	-	2–3 tedne
Naravni sir	1 mesec	4–6 mesecev
Kremni sir	2 tedna	Ni priporočeno
Jogurt	1 mesec	-

Meso

Živilo	Hladilnik	Zamrzovalnik
Sveže pečenke, zrezki, kotleti	3–4 dni	2–3 mesece
Sveže mleto meso, dušeno meso	1–2 dneva	3–4 mesece
Slanina	7 dni	1 mesec
Klobase, surova svinjina, govedina, puran	1–2 dneva	1–2 meseca

Perutnina/jajca

Živilo	Hladilnik	Zamrzovalnik
Sveža perutnina	2 dni	6–8 mesecev
Solata s perutnino	1 dan	-
Jajca, sveža v lupini	2–4 tedne	Ni priporočeno

Untitled-22 104 2025-03-12 12:20:17

Ribe/morska hrana

Živilo	Hladilnik	Zamrzovalnik
Sveže ribe	1–2 dneva	3–6 mesecev
Kuhana riba	3–4 dni	1 mesec
Morska solata	1 dan	Ni priporočeno
Posušene ali vložene ribe	3–4 tedne	-

Sadje

Živilo	Hladilnik	Zamrzovalnik
Jabolka	1 mesec	-
Breskve	2–3 tedne	-
Ananas	1 teden	-
Drugo sveže sadje	3–5 dni	9–12 mesecev

Zelenjava

Živilo	Hladilnik	Zamrzovalnik
Šparglji	2–3 dni	-
Brokoli, brstični ohrovt, zeleni grah, gobe	3–5 dni	-
Zelje, cvetača, zelena, kumare, solata	1 teden	-
Korenje, pesa, redkvice	2 tedna	-

Untitled-22 105 2025-03-12 12:20:17

Dodatek

Informacije o modelu in naročanju rezervnih delov

Informacije o modelu

Za dostop do informacij o energijskem označevanju tega izdelka v evropski zbirki podatkov o energijskem označevanju izdelkov (European Product Registry for Energy Labelling – EPREL) skenirajte kodo QR na energijski nalepki.

Kodo QR najdete na energijski nalepki v škatli vašega izdelka.

Informacije o delih

- Najkrajše obdobje, v katerem so rezervni deli, potrebni za popravilo naprave, na voljo:
  - 7 let za termostate, temperaturne senzorje, plošče tiskanega vezja in svetlobne vire, ročaje za vrata, tečaje za vrata, pladnje, košare (škatle ali predale);
  - 10 let za tesnila za vrata.
- Najkrajše trajanje garancije za hladilno napravo, ki jo nudi proizvajalec, je 24 mesecev.
- Ustrezne informacije za naročanje rezervnih delov, neposredno ali prek drugih kanalov, ki jih zagotavljajo proizvajalec, uvoznik ali pooblaščen predstavnik
- Informacije o strokovnem popravilu so na voljo na spletni strani http://samsung.com/support. Uporabniški priročnik o servisiranju je na voljo na spletni strani http://samsung.com/support.

Untitled-22 106 2025-03-12 12:20:17

Beležka

SAMSUNG

OPOMBA (samo za modele z Wi-Fi)

Samsung izjavlja, da je ta radijska oprema skladna z Direktivo 2014/53/EU in veljavnimi predpisanimi zahtevami v ZK.
Celotno besedilo izjave EU o skladnosti in izjave ZK o skladnosti je na voljo na naslednjem spletnem naslovu: Uradna izjava o skladnosti je na voljo na naslovu http://www.samsung.com, kjer odprite Podpora > Iskanje po podpori za izdelke in vnesite ime modela.

	Frekvenčno območje	Moč oddajnika (najv.)
Wi-Fi	2412–2472 MHz	20 dBm
Bluetooth	2402–2480 MHz	20 dBm

HUNGARY	0680SAMSUNG (0680-726-7864)	www.samsung.com/hu/support
CZECH	800 - SAMSUNG (800-726786)	www.samsung.com/cz/support
SLOVAKIA	0800 - SAMSUNG (0800-726 786)	www.samsung.com/sk/support
CROATIA	072 726 786	www.samsung.com/hr/support
BOSNIA	055 233 999	www.samsung.com/support
North Macedonia	023 207 777	www.samsung.com/mk/support
MONTENEGRO	020 405 888	www.samsung.com/support
SLOVENIA	080 697 267 (brezplačna številka)	www.samsung.com/si/support
SERBIA	011 321 6899	www.samsung.com/rs/support
Kosovo	038 40 30 90	www.samsung.com/support
ALBANIA	045 620 202	www.samsung.com/al/support
BULGARIA	0800 111 31 - Безплатен за всички оператори *3000 - Цена на един градски разговор или според тарифата на мобилният оператор 09:00 до 18:00 - Понеделник до Петък	www.samsung.com/bg/support
ROMANIA	0800872678 - Apel gratuit *8000 - Apel tarifat în rețea Program Call Center Luni - Vineri: 9 AM - 6 PM	www.samsung.com/ro/support
POLAND	801-172-678* * (opłata według taryfy operatora)	http://www.samsung.com/pl/support/
LITHUANIA	8-800-77777	www.samsung.com/lt/support
LATVIA	8000-7267	www.samsung.com/lv/support
ESTONIA	800-7267	www.samsung.com/ee/support

tehnoteka

https://tehnoteka.rs

Ovaj dokument je originalno proizveden i objavljen od strane proizvođača, brenda Samsung, i preuzet je sa njihove zvanične stranice. S obzirom na ovu činjenicu, Tehnoteka ističe da ne preuzima odgovornost za tačnost, celovitost ili pouzdanost informacija, podataka, mišljenja, saveta ili izjava sadržanih u ovom dokumentu.

Napominjemo da Tehnoteka nema ovlašćenje da izvrši bilo kakve izmene ili dopune na ovom dokumentu, stoga nismo odgovorni za eventualne greške, propuste ili netačnosti koje se mogu naći unutar njega. Tehnoteka ne odgovara za štetu nanesenu korisnicima pri upotrebi netačnih podataka. Ukoliko imate dodatna pitanja o proizvodu, ljubazno vas molimo da kontaktirate direktno proizvođača kako biste dobili sve detaljne informacije.

Za najnovije informacije o ceni, dostupnim akcijama i tehničkim karakteristikama proizvoda koji se pominje u ovom dokumentu, molimo posetite našu stranicu klikom na sledeći link:

https://tehnoteka.rs/p/samsung-side-by-side-frizider-rs70f65keteo-akcija-cena/