tehnoteka

https://tehnoteka.rs

Uputstvo za upotrebu (EN)

LIAN LI kućište Lancool Lancool 207RX



Tehnoteka je online destinacija za upoređivanje cena i karakteristika bele tehnike, potrošačke elektronike i IT uređaja kod trgovinskih lanaca i internet prodavnica u Srbiji. Naša stranica vam omogućava da istražite najnovije informacije, detaljne karakteristike i konkurentne cene proizvoda.

Posetite nas i uživajte u ekskluzivnom iskustvu pametne kupovine klikom na link:

https://tehnoteka.rs/p/lian-li-kuciste-lancool-lancool-207rx-akcija-cena/

Procedure to Remove All Exterior Panels and Dust Filter/外板和濾網拆卸/ Procédure de retrait de tous les panneaux extérieurs et du filtre à poussière/ Vorgehensweise zum Entfernen aller Außenverkleidungen und Staubfilter/ Procedimiento para quitar todos los paneles exteriores y el filtro de polvo/ すべての外装パネルとダストフィルターを取り外す手順

Remove the Right Side Panel and Top Cover

卸下右側板與上蓋/Retirez le panneau latéral droit et le capot supérieur/Entfernen Sie die rechte Seitenwand und die obere Abdeckung / Retire el panel lateral derecho y la cubierta superior/右側のサイドパネルとトップカバーを取り外します

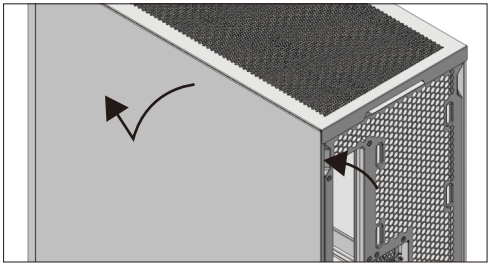

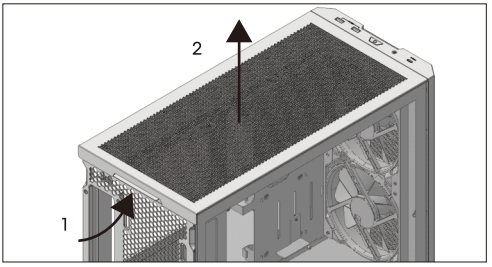

Remove the Side Glass Panel

拆下側玻璃/Retirer le panneau latéral en verre/ Entfernen Sie die seitliche Glasplatte/Retire el panel de vidrio lateral/サイドガラスパネルを取り外す

⚠ Attention: Peel off the protective film on both sides/ 注意: 撕掉兩邊的保護膜/ Attention : Retirez le film protecteur des deux côtés/



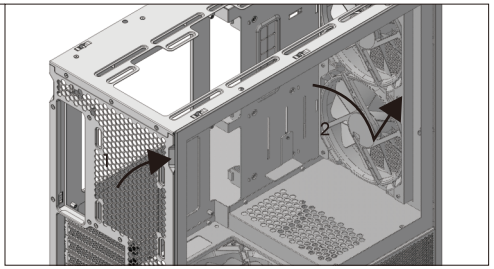

Remove the Bottom Side Mesh Panel

拆卸下側網/Retirer le panneau latéral inférieur en maille/ Entfernen Sie das untere Seitengitter/ Retire el panel de malla lateral inferior/ 下側メッシュパネルを取り外す

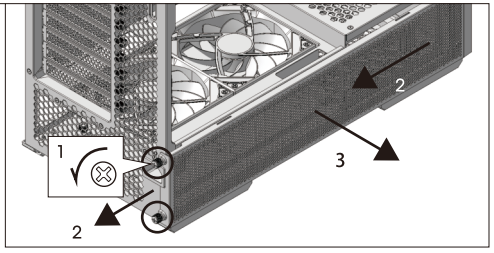

Remove the Front Mesh Panel

拆下前網孔面板/Retirer le panneau avant en maille/ Entfernen Sie das vordere Netzpanel/Retire el panel de malla frontal/フロントメッシュパネルを取り外す

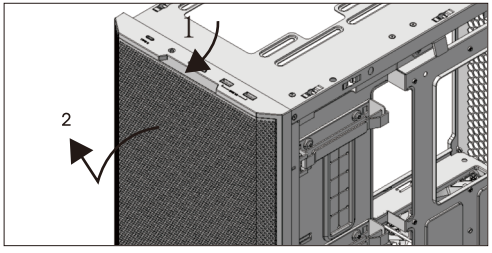

Remove the Dust Filters

灰塵濾網拆卸/Retirer les filtres à poussière/Entfernen Sie die Staubfilter/Retire los filtros de polvo/ ダスト フィルタを取り外す

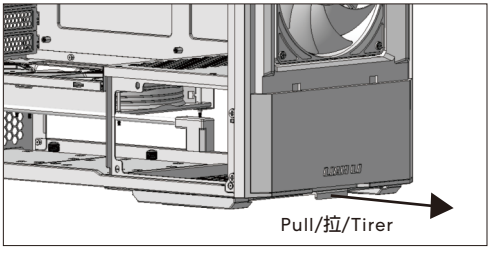

Case Overview/
機殼特點概述/Aperçu du cas/Fallübersicht/
Descripción general del caso/ケース概要

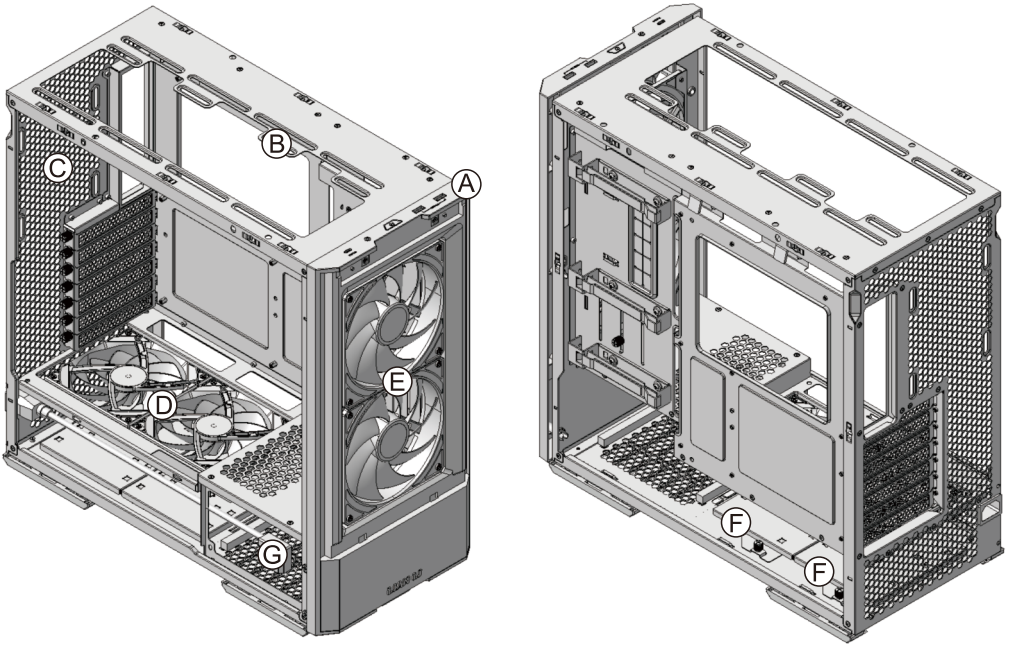

Ⓐ	IO ports: 1 x AUDIO / Microphone Combo Jack, 2 x USB 3.0, 1 x USB 3.2 Type C, Power Button
Ⓑ	Supporting 120 mm fan x 3 or 140 mm fan x 3 or 360 mm radiator x 1 or 420 mm radiator x 1
Ⓒ	Supporting 120 mm fan x1
Ⓓ	INCL FAN 120 mm fan x 2 (500~1950 RPM / DC 12V, 0.28A / 71.1 CMF / 1.99 mm-H2O / 30.81 dB-A)
Ⓔ	INCL FAN 140 mm fan x 2 (450~1900 RPM / DC 12V, 0.4A / LED 5V, 0.7A / 109.3 CMF / 3.3 mm-H2O / 34.86 dB-A)
Ⓕ	Removable HDD cage, Supporting 3.5" HDD x 2 or 2.5" SSD x 2
Ⓖ	Supporting ATX PSU x 1 (Removable dust filter in bottom)

Included Accessories Kit List/隨附配件明細/
Liste des accessoires inclus/Liste des mitgelieferten Zubehörsatzes/
Lista de accesorios incluidos en el kit/付属アクセサリキットリスト

ⓐ



x 9

Screws
for motherboard
mounting

ⓑ



x 4

Screws
for PSU mounting

ⓒ



x 12

Anti-vibration rings
for 2.5" SSD /
3.5" HDD mount

ⓓ



x 8

Screws
for 2.5" SSD mount

ⓔ



x 12

Screws
for 3.5" HDD mount

ⓕ



x 3

Stand-off bolt
(spare parts)
for M/B mount

ⓖ



x 1

Tool
for stand-off bolt

ⓗ



x 16

Screws
for fan mounting

ⓘ



x 4

Female clasps
(spare parts)

ⓙ

x 4

Cable ties
for cable
management

ⓚ

x 2

Velcro straps

ⓛ



x 16

Long screws
for front and bottom
fan mounting

ⓜ

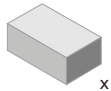

x 1

Support foam
for vertical GPU
anti-sag

※ Exceeded quantity are spare parts.
※ 多餘的零件數量是備品.
※ Les pièces supplémentaires sont des pièces de rechange.
※ Zusätzliche Teile können als Ersatzteile verwendet werden.
※ Exceeded quantity are spare parts.
※ ネジには予備が含まれてれいます。

Motherboard Installation/主板安裝/Installation de la carte mère/ Mainboard-Installation/Instalación de la placa base/Détail des accessoires inclus/マザーボードの取り付け

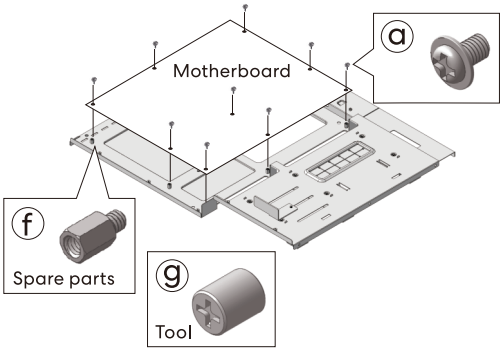

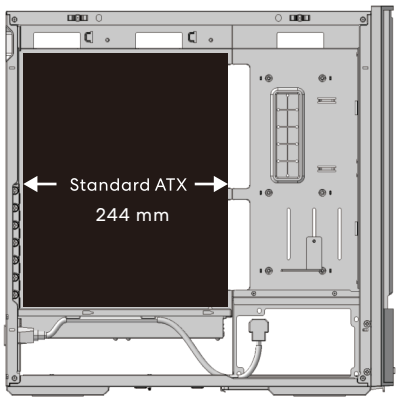

⚠

ATX motherboards exceeding 244mm in width are not supported/
寬度超過 244mm 的ATX主機板不支援/
Les ATX cartes mères dépassant une largeur de 244 mm ne sont pas prises en charge

I/O Port Function and Cable Connection/ I/O 連接埠功能及線材連接/Fonction du port E/S et connexion du câble/ E/A-Anschlussfunktion und Kabelverbindung/ Función del puerto de E/S y conexión del cable/I/Oポート機能とケーブル接続

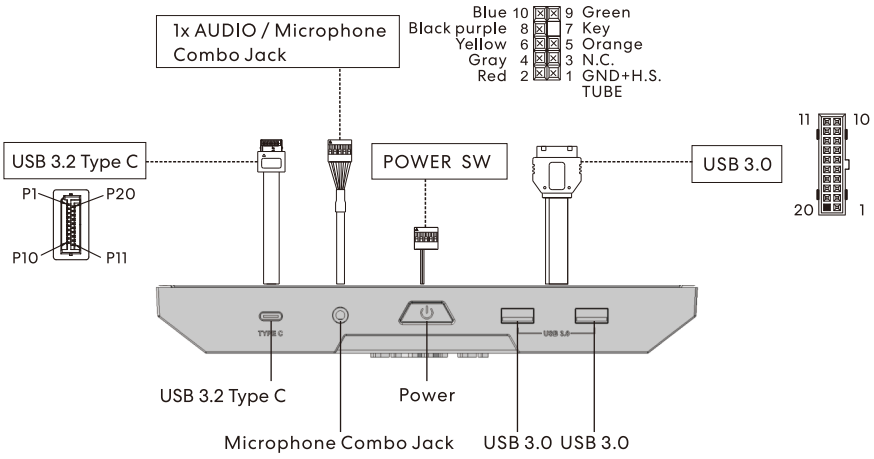

Included Fans Connection/風扇連接/Connexion des ventilateurs inclus/ Im Lieferumfang enthaltene Lüfteranschlüsse/Conexión de ventiladores incluida/付属ファン接続

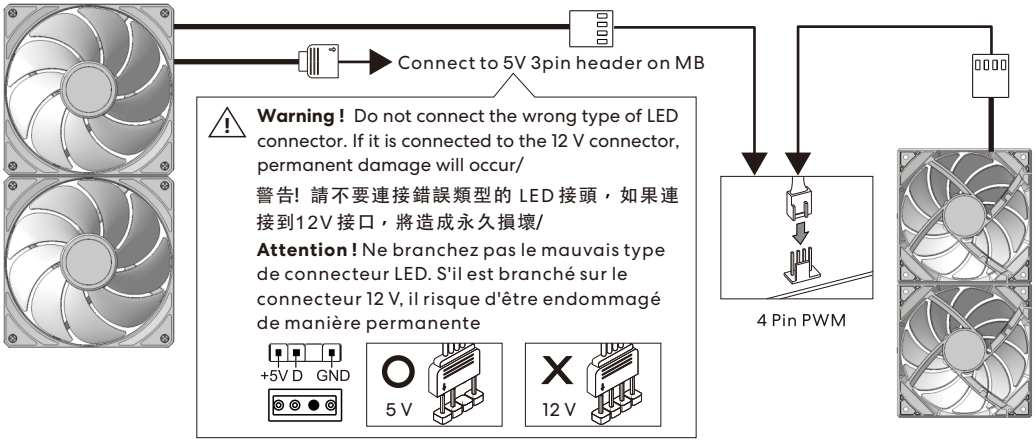

Replace the original fans (located at the front and on top of the PSU shroud)/ 更換原廠的風扇/Remplacez les ventilateurs d'origine (situés à l'avant et au-dessus du carénage du bloc d'alimentation)/Ersetzen Sie die Originallüfter (an der Vorderseite und oben auf der Netzteilabdeckung)/Reemplace los ventiladores originales (ubicados en la parte frontal y en la parte superior de la cubierta de la fuente de alimentación)/元のファンを交換します

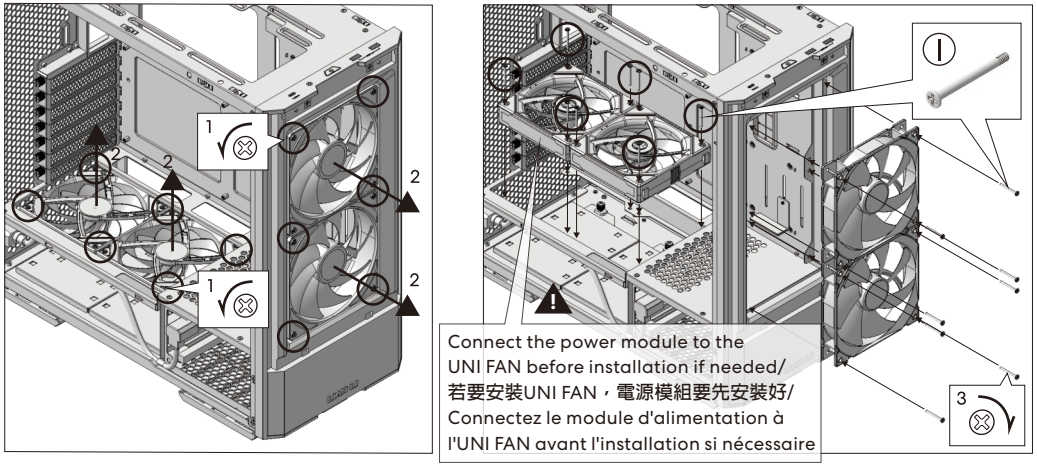

⚠ Be sure to use the long fan screws included in the accessory kit to ensure the fan is securely fastened/
務必使用配件包內的長風扇螺絲，避免風扇鎖不緊的問題/
Assurez-vous d'utiliser les longues vis de ventilateur incluses dans le kit d'accessoires pour garantir que le ventilateur est solidement fixé

The front fan can only be replaced with fans with a width of 140 mm/
前風扇只能更換寬度140 mm的風扇/
Le ventilateur avant ne peut être remplacé que par des ventilateurs d'une largeur de 140 mm

PSU Installation/
電源供應器安裝/Installation du plateau du bloc d'alimentation/
PSU-Einsatz installieren/Instalación de la fuente de alimentación/
電源のインストール

PSU fan facing downward/
電源風扇朝下/
Ventilateur du bloc d'alimentation orienté vers le bas



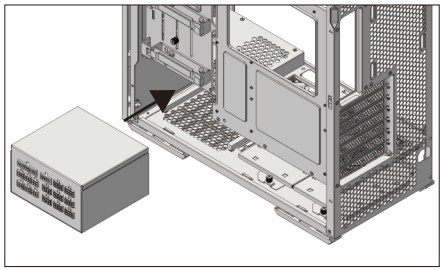

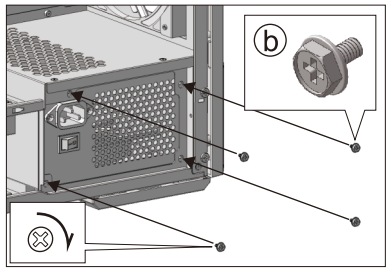

⚠ Only standard ATX PSUs less than 160mm in length can be installed/
僅能安裝長度小於160 mm的標準ATX PSU/Seuls les blocs d'alimentation ATX standard d'une longueur inférieure à 160 mm peuvent être installés

PSU fan facing upward/
電源風扇朝上/
Ventilateur du bloc d'alimentation orienté vers le haut

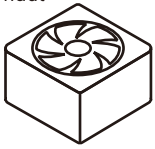

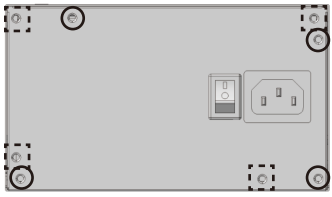

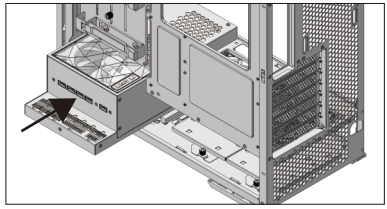

⚠ The PSU must have mounting holes for installation with the fan facing upward/
PSU需要有相對應孔位才可使用風扇朝上的安裝方式/Le bloc d'alimentation doit avoir des trous de montage pour une installation avec le ventilateur orienté vers le haut

Power cord routing/電源線走線指南/Acheminement du cordon d'alimentation

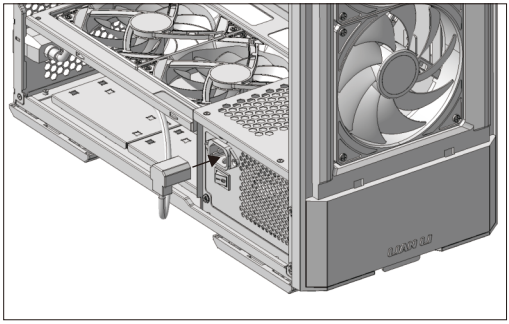

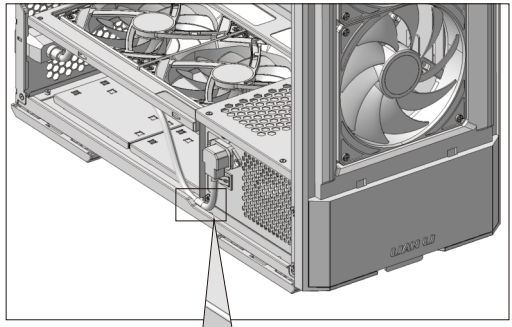

⚠

Use the groove to secure the power cord/
利用凹槽固定電源線/
Utilisez la rainure pour fixer le cordon d'alimentation

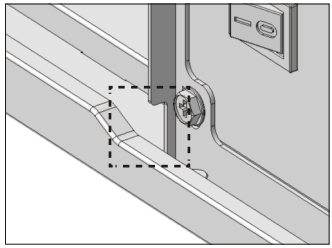

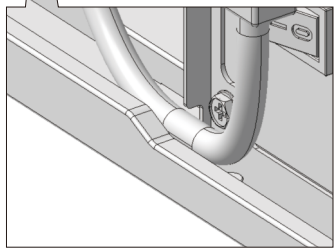

Cable Management /
線材整理/Gestion des câbles/Kabelmanagement/Mantenimiento de cable/ ケーブル管理

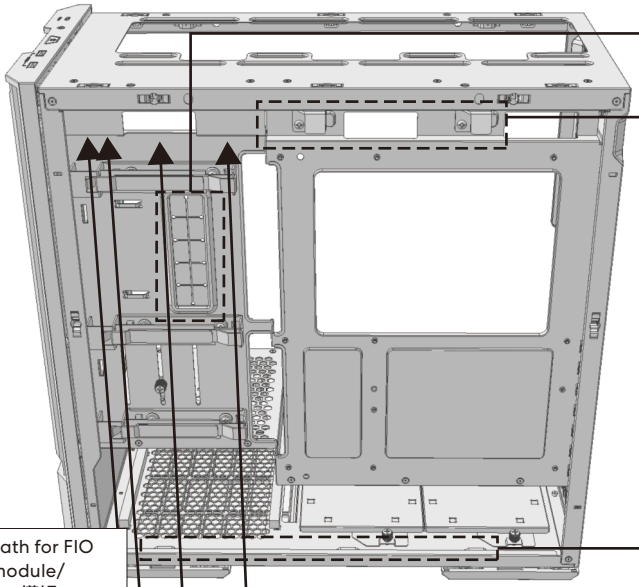

Path for STIMRER 24-PIN cable/
24 PIN STRIMER過線圈/Chemin pour câble STIMRER 24 broches

Path for CPU 8-PIN cable/
CPU 8 PIN線材管理通道/
Chemin pour câble CPU 8 broches

Use of Velcro Straps/魔鬼氈使用/
Utilisation de sangles velcro

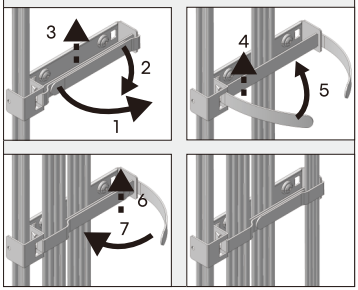

Path for FIO module/
FIO模組
線材管理通道/
Chemin d'accès au module FIO

Path for AUDIO Cable/
AUDIO線材管理通道/
Chemin pour câble AUDIO

Path for controller and fan cable/
控制器與風扇線材管理通道/Chemin pour le câble du contrôleur et du ventilateur

Path for 24-PIN and HD SATA cable/
24 PIN與硬碟SATA線材管理通道/
Chemin pour câble SATA 24 broches et HD

Path for STIMRER 24-PIN cable/
24 PIN STRIMER過線圈與架橋使用示意/
Chemin pour câble STIMRER 24 broches

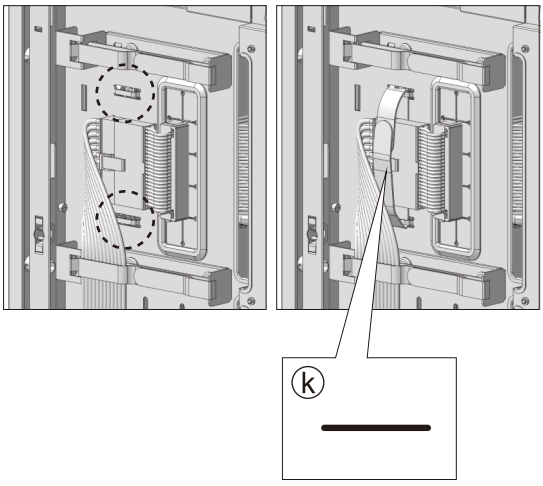

Path for CPU 8-PIN cable/CPU 8 PIN線材管理通道/
Chemin pour câble CPU 8 broches

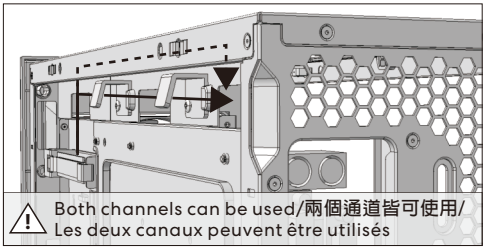

⚠ Both channels can be used/兩個通道皆可使用/
Les deux canaux peuvent être utilisés

Path for AUDIO Cable/AUDIO線材管理通道/
Chemin pour câble AUDIO

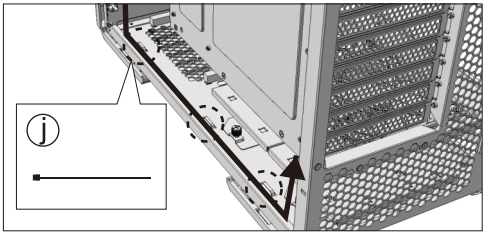

Drive Installation/
硬碟安裝/Installation du lecteur/Laufwerkinstallation/
Instalación de la unidad/ドライブのインストール

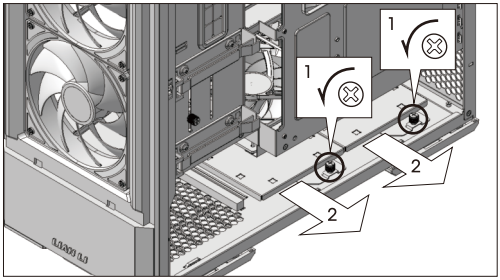



⚠

Be careful of the rubber pad installing orientation/
注意橡膠墊安裝方向/
Faites attention à l'orientation d'installation du tampon en caoutchouc

2.5" SSD

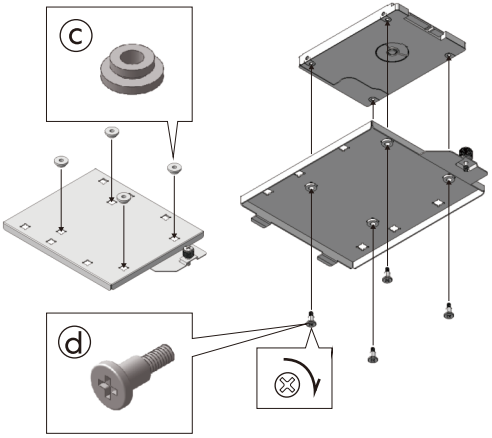

3.5" HDD

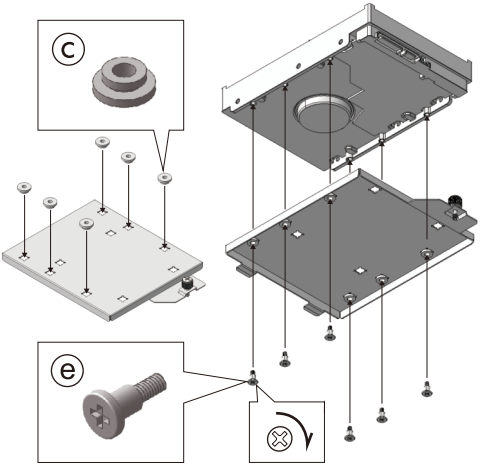

Graphic card anti-sag bracket installation/顯卡支撐架安裝/Installation du support anti-affaissement de la carte graphique/Installation der Anti-Sag-Halterung für die Grafikkarte/Instalación del soporte antideslizamiento de la tarjeta gráfica/グラフィックカードのたるみ防止ブラケットの取り付け

Position for the bracket/ 支撐架位置/ Position du support	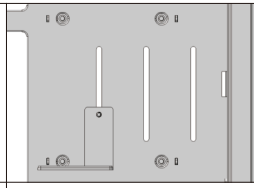	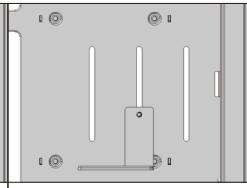	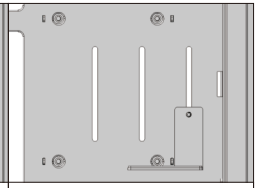
Graphics card length/ 顯卡長度/ Longueur de la carte graphique	285~315 mm	316~345 mm	346~375 mm

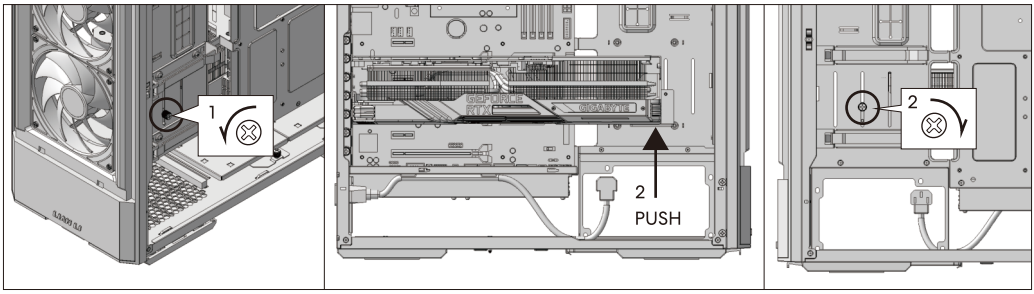

⚠ Follow the same steps/
同一步驟進行/
Suivez les mêmes étapes

Hardware Clearance /
硬件兼容性支援/Liquidation du matériel/Hardware-Freigabe/Liquidación de hardware/ハードウェアクリアランス

CPU height clearance/CPU風冷高度/
Dégagement en hauteur du processeur

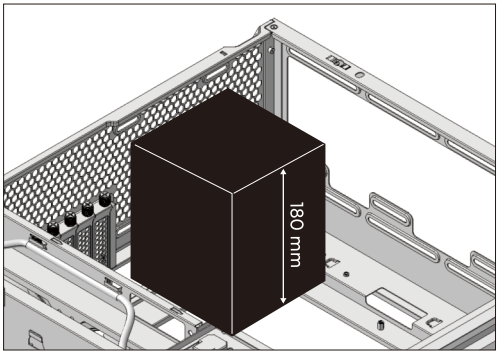

GPU clearance/顯卡安裝尺寸/Dégagement GPU

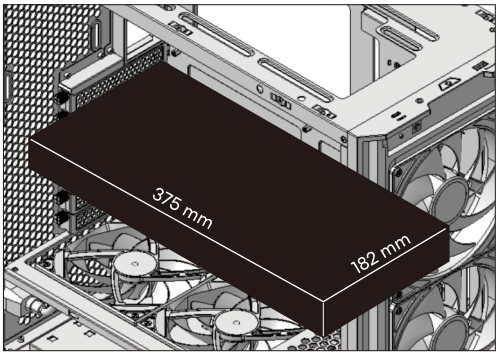

Radiator & cooling support/
散熱器&水冷排支援/Radiateur et ventilation compatibilité/
Kühler- und Kühlungsunterstützung/Soporte de refrigeración y radiador/
ラジエーターと冷却のサポート

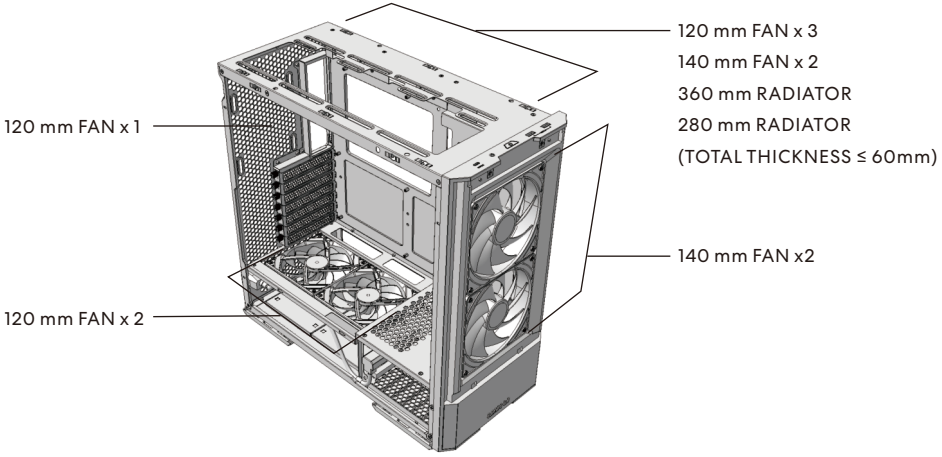

Option Kits/
選配套件/Kits d'options/Optionssätze/Kits de opciones/オプションキット

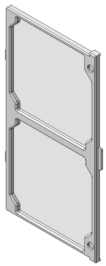

MODEL:
LAN207-1X/LAN207-1W
Front Dust Filter

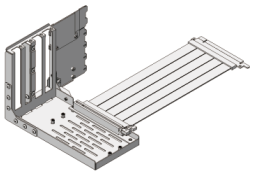

MODEL:
VG4-4-V2X/VG4-4-V2X4
4-Slots Vertical GPU Kit
(with Gen 4 riser)

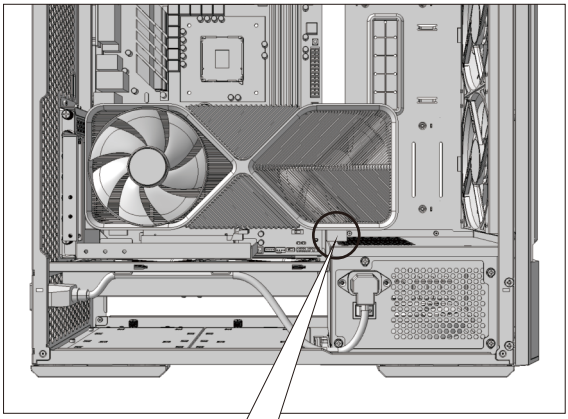

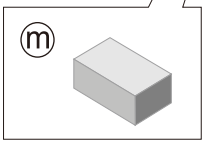

Support the GPU during vertical installation using the VG4 accessory/
支撐VG4顯卡直立架用/
Soutenez le GPU lors de l'installation verticale à l'aide de l'accessoire VG4

tehnoteka

https://tehnoteka.rs

Ovaj dokument je originalno proizveden i objavljen od strane proizvođača, brenda Lian Li, i preuzet je sa njihove zvanične stranice. S obzirom na ovu činjenicu, Tehnoteka ističe da ne preuzima odgovornost za tačnost, celovitost ili pouzdanost informacija, podataka, mišljenja, saveta ili izjava sadržanih u ovom dokumentu.

Napominjemo da Tehnoteka nema ovlašćenje da izvrši bilo kakve izmene ili dopune na ovom dokumentu, stoga nismo odgovorni za eventualne greške, propuste ili netačnosti koje se mogu naći unutar njega. Tehnoteka ne odgovara za štetu nanesenu korisnicima pri upotrebi netačnih podataka. Ukoliko imate dodatna pitanja o proizvodu, ljubazno vas molimo da kontaktirate direktno proizvođača kako biste dobili sve detaljne informacije.

Za najnovije informacije o ceni, dostupnim akcijama i tehničkim karakteristikama proizvoda koji se pominje u ovom dokumentu, molimo posetite našu stranicu klikom na sledeći link:

https://tehnoteka.rs/p/lian-li-kuciste-lancool-lancool-207rx-akcija-cena/