tehnoteka

https://tehnoteka.rs

Uputstvo za upotrebu (EN)

CANYON miš Fortnax GM-636 CND-SGM636B crni

CANYON
YOU CAN

Tehnoteka je online destinacija za upoređivanje cena i karakteristika bele tehnike, potrošačke elektronike i IT uređaja kod trgovinskih lanaca i internet prodavnica u Srbiji. Naša stranica vam omogućava da istražite najnovije informacije, detaljne karakteristike i konkurentne cene proizvoda.

Posetite nas i uživajte u ekskluzivnom iskustvu pametne kupovine klikom na link:

https://tehnoteka.rs/p/canyon-mis-fortnax-gm-636-cnd-sgm636b-crni-akcija-cena/

CANYON GAMING

GAMING MOUSE
GM-636

Quick Guide v 1.0

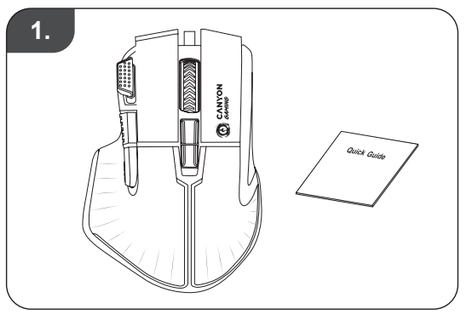

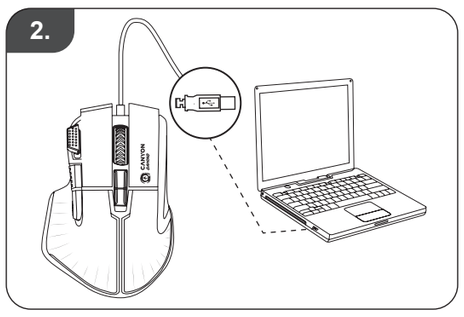

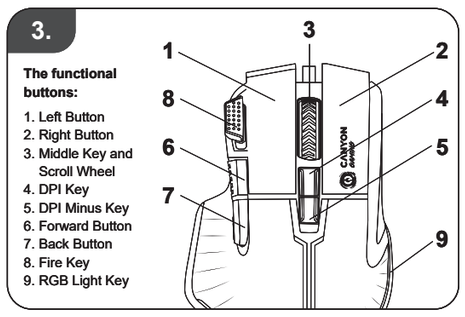

WARRANTY

BUL: За повече информация относно гаранционните условия, моля посетете: http://canyon.bg/ogranicheniya-na-garantsiyata/
HUN: A részletes garanciális információk megtekintéséhez látogasson ela http://hungary.canyon.eu/a-korlatozott-jotallas/
RON: Pentru condițiile specifice de garanție, vizitați: http://canyon.ro/garantie-produse/
SLK: Viac informácií o záručných podmienkach je uvedených na internetovej stránke http://canyon.sk/prehlasenia-o-zaruke/
SLV: Podrobne informacije o garancijskih pogojih najdete na strani: http://canyon.eu/warranty-terms/
SRP: Za detaljnije informacije o uslovima garancije obratite se: http://canyon.eu/warranty-terms/

All other products names and trademarks are property of their respective owners
Směrnice 2014/53/EU o shodě rádiových zařízení. Více informací na www.canyon.eu/certificates

ENG

Features:
- Gaming mouse GM-636.
- High quality sensor Sunplus 6662
- DPI setting: max 20000 (can adjusted by software to 20000)
- 6 default DPI levels: 800 (Red) / 1600 (Green) / 2400 (Blue/default DPI) / 4800 (Yellow) / 6400 (Cyan) / 16000 (Purple)
- 9 programmable buttons
- Button`s lifespan up to 5 million clicks
- Scanning frequency: 6000 FPS
- Polling rate: 125 / 250 / 500 / 1000 Hz
- Max Acceleration 22,5 G
- Max Moving speed: 66 ips
- USB braided cable, 1.65 m
- Additional software to setup the settings
- Macros assignments
- Weight: 101 g

Package contents (Figure 1):	Connection
Wired optical mouse User manual	Plug and Play For correct operation of the device, connect it to the USB port of a personal computer / laptop / all-in-one.

According to local regulations, your product and/or its battery must be disposed of separately from household waste. When this product has reached the end of its service life, take it to a recycling facility designated by local authorities.

Troubleshooting

Problem	Solution
Mouse does not work	1. Make sure the USB cable is plugged into the USB port. 2. Try using the mouse on another USB port or another computer.

If you have any questions before returning your device to the store, please email us at **support@canyon.eu** or you can chat with us at the website **canyon.eu/user-help-desk.**

Driver
https://canyon.eu/drivers-and-manuals/

SAFETY INSTRUCTIONS
Read carefully and follow all instructions before using this product.
1. Do not expose the mouse to excessive moisture, water or dust. Do not install in rooms with high humidity and dust level.
2. Do not expose the mouse to heat: do not place it close to heating appliances, and do not expose it to direct sun rays.
3. The product shall be connected to the power supply source of the type indicated in the operation manual only.
4. Clean the device with dry cloth only.

WARNING
1. It is forbidden to dismantle the device. Attempt to repair this device is not recommended and will void the warranty.
2. For optimum performance the device with batteries shall be kept at the temperature 15 to 25 °C. Too high / low temperature leads to reduction in capacity and service life of the battery. Excessive heating/cooling may cause temporary non-operability of the device.
3. Do not destroy batteries by burning, they may explode.

WARRANTY
The warranty period starts from the day of the product purchase from Canyon authorized Seller. The date of purchase is the date specified on your sales receipt or on the waybill. During the warranty period, repair, replacement or refund for the purchase shall be performed at the discretion of Canyon. In order to obtain warranty service, the goods must be returned to the Seller at the place of purchase together with proof of purchase (receipt or bill of lading). 2 years warranty from the date of purchase by the consumer. The service life is 2 years. Additional information about the use and warranty is available at **https://canyon.eu/warranty-terms/**

Date of manufacture: (see at the package). Made in China.

Manufacturer: ASBISc Enterprises PLC, Iapetou, 1, Agios Athanasios, 4101, Limassol, Cyprus, +357 25 857000, asbis.com

If the actions from the above list do not contribute to problem solving, please contact the support team at Canyon **http://canyon.eu/ask-your-question/**

BUL

Характеристики:
- Геймърска мишка GM-636.
- Висококачествен сензор Sunplus 6662
- Настройка на DPI: максимум 20000 (може да се регулира от софтуера до 20000)
- 6 нива на DPI по подразбиране: 800 (червено) / 1600 (зелено) / 2400 (синьо/ DPI по подразбиране) / 4800 (жълто) / 6400 (синьо) / 16000 (лилаво)
- 9 програмируеми бутона
- Живот на бутоните до 5 милиона кликвания
- Честота на сканиране: 6000 FPS
- Процент на гласуване: 125 / 250 / 500 / 1000 Hz
- Максимално ускорение 22,5 G
- Максимална скорост на движение: 66 ips
- USB кабел с оплетка, 1,65 м
- Допълнителен софтуер за настройка на настройките
- Задания на макроси
- Тегло: 101 g

Съдържание на опаковката (Фигура 1):	Връзка
Кабелна оптична мишка Ръководство за потребителя	Включване и пускане За правилна работа на устройството го свържете към USB порта на персонален компютър/ лаптоп/комплекс "всичко в едно".

Съгласно местните разпоредби вашият продукт и/или неговата батерия трябва да се изхвърлят отделно от битовите отпадъци. След изтичане на експлоатационния срок на този продукт го предайте в съоръжение за рециклиране, определено от местните власти.

Отстраняване на неизправности

Проблем	Решение
Мишката не работи	1. Уверете се, че USB кабелът е включен към USB порта. 2. Опитайте да използвате мишката на друг USB порт или на друг компютър.

Ако имате някакви въпроси, преди да върнете устройството си в магазина, изпратете ни имейл на **support@canyon.eu** или можете да разговаряте с нас на уебсайта **canyon.eu/user-help-desk.**

Драйвер
https://canyon.eu/drivers-and-manuals/

ИНСТРУКЦИИ ЗА БЕЗОПАСНОСТ
Прочетете внимателно и спазвайте всички инструкции, преди да използвате този продукт.
1. Не излагайте мишката на прекомерна влага, вода или прах. Не инсталирайте в помещения с висока влажност и запрашеност.
2. Не излагайте мишката на топлина: не я поставяйте в близост до отоплителни уреди и не я излагайте на преки слънчеви лъчи.
3. Продуктът трябва да се свързва само към източник на захранване от типа, посочен в ръководството за експлоатация.
4. Почиствайте устройството само със суха кърпа.

ПРЕДУПРЕЖДЕНИЕ
1) Забранено е демонтирането на устройството. Опитите за ремонт на това устройство не се препоръчват и водят до прекратяване на гаранцията.
2) За оптимална работа устройството с батерии трябва да се поддържа при температура от 15 до 25 °C. Твърде високата/ниската температура води до намаляване на капацитета и експлоатационния живот на батерията. Прекомерното нагряване/охлаждане може да доведе до временна неработоспособност на устройството.
3) Не унищожавайте батериите чрез изгаряне, тъй като те могат да експлодират.

ГАРАНЦИЯ
Гаранционният срок започва да тече от деня на закупуване на продукта от оторизирания продавач Canyon. Датата на покупката е датата, посочена в касовата бележка или в товарителницата. По време на гаранционния период ремонтът, замяната или възстановяването на сумата за покупката се извършват по преценка на Canyon. За да получите гаранционно обслужване, стоките трябва да бъдат върнати на Продавача на мястото на покупката заедно с доказателство за покупката (касова бележка или товарителница). 2 години гаранция от датата на закупуване от потребителя. Срокът на експлоатация е 2 години. Допълнителна информация за употребата и гаранцията можете да намерите на **https://canyon.eu/warranty-terms/**

Дата на производство: (вижте на опаковката). Произведено в Китай.

Производител: ASBISc Enterprises PLC, Iapetou, 1, Agios Athanasios, 4101, Лимасол, Кипър, +357 25 857000, asbis.com

Ако действията от горния списък не помогнат за решаването на проблема, свържете се с екипа за поддръжка на адрес Canyon **http://canyon.eu/ask-your-question/**

CES

Vlastnosti:
- Herní myš GM-636.
- Vysoce kvalitní senzor Sunplus 6662
- Nastavení DPI: max. 20000 (lze softwarově upravit na 20000)
- 6 výchozích úrovní DPI: 800 (červená) / 1600 (zelená) / 2400 (modrá/výchozí DPI) / 4800 (žlutá) / 6400 (azurová) / 16000 (fialová)
- 9 programovatelných tlačítek
- Životnost tlačítka až 5 milionů kliknutí
- Frekvence skenování: 6000 FPS
- Míra volitelnosti: 125 / 250 / 500 / 1000 Hz
- Maximální zrychlení 22,5 G
- Maximální rychlost pohybu: 66 ips
- Opletený kabel USB, 1,65 m
- Další software pro nastavení
- Přiřazení maker
- Hmotnost: 101 g

Obsah balení (obrázek 1):	Připojení
Drátová optická myš Uživatelská příručka	Plug and Play Pro správnou funkci zařízení jej připojte k portu USB osobního počítače / notebooku / zařízení all-in-one.

Podle místních předpisů musí být váš výrobek a/nebo jeho baterie likvidovány odděleně od domovního odpadu. Po skončení životnosti tohoto výrobku jej odevzdejte do recyklačního zařízení určeného místními úřady.

Řešení problémů

Problém	Řešení
Myš nefunguje	1. Zkontrolujte, zda je kabel USB připojen k portu USB. 2. Zkuste myš použít v jiném portu USB nebo v jiném počítači.

Pokud máte před vrácením zařízení do obchodu nějaké dotazy, napište nám na adresu **support@canyon.eu** nebo s námi můžete chatovat na webové stránce **canyon.eu/user-help-desk.**

Ovladač
https://canyon.eu/drivers-and-manuals/

BEZPEČNOSTNÍ POKYNY
Před použitím tohoto výrobku si pozorně přečtěte všechny pokyny a dodržujte je.
1. Nevystavujte myš nadměrné vlhkosti, vodě ani prachu. Neinstalujte v místnostech s vysokou vlhkostí a prašností.
2. Nevystavujte myš teplu: neumisťujte ji do blízkosti topných zařízení a nevystavujte ji přímým slunečním paprskům.
3. Výrobek musí být připojen pouze ke zdroji napájení typu uvedeného v návodu k obsluze.
4. Přístroj čistěte pouze suchým hadříkem.

VAROVÁNÍ
1) Zařízení je zakázáno demontovat. Pokusy o opravu tohoto zařízení se nedoporučují a vedou ke ztrátě záruky.
2) Pro dosažení optimálního výkonu musí být zařízení s bateriemi udržováno při teplotě 15 až 25 °C. Příliš vysoká / nízká teplota vede ke snížení kapacity a životnosti baterie. Nadměrné zahřívání/chlazení může způsobit dočasnou nefunkčnost zařízení.
3) Baterie neničte hořením, mohly by explodovat.

ZÁRUKA
Záruční doba začíná běžet ode dne zakoupení výrobku u autorizovaného prodejce Canyon. Datem nákupu je datum uvedené na prodejním dokladu nebo na nákladním listu. Během záruční doby bude oprava, výměna nebo vrácení peněz za zakoupené zboží provedeno podle uvážení společnosti Canyon. Pro získání záručního servisu musí být zboží vráceno prodávajícímu v místě nákupu spolu s dokladem o nákupu (účtenkou nebo nákladním listem). záruka 2 roky od data zakoupení spotřebitelem. Životnost je 2 roky. Další informace o používání a záruce jsou k dispozici na adrese **https://canyon.eu/warranty-terms/**

Datum výroby: (viz obal). Vyrobeno v Číně.

Výrobce: ASBISc Enterprises PLC, Iapetou, 1, Agios Athanasios, 4101, Limassol, Kypr, +357 25 857000, asbis.com

Pokud akce z výše uvedeného seznamu nepřispějí k vyřešení problému, obraťte se na tým podpory společnosti Canyon **http://canyon.eu/ask-your-question/**

DEU

Merkmale:
- Gaming-Maus GM-636.
- Hochwertiger Sensor Sunplus 6662
- DPI-Einstellung: max. 20000 (kann per Software auf 20000 eingestellt werden)
- 6 Standard-DPI-Stufen: 800 (Rot) / 1600 (Grün) / 2400 (Blau/Default DPI) / 4800 (Gelb) / 6400 (Cyan) / 16000 (Lila)
- 9 programmierbare Tasten
- Lebensdauer des Buttons bis zu 5 Millionen Klicks
- Abtastfrequenz: 6000 FPS
- Abfragequote: 125 / 250 / 500 / 1000 Hz
- Maximale Beschleunigung 22,5 G
- Maximale Bewegungsgeschwindigkeit: 66 ips
- USB-Geflechtkabel, 1,65 m
- Zusätzliche Software zur Einrichtung der Einstellungen
- Makro-Zuweisungen
- Gewicht: 101 g

Verpackungsinhalt (Abbildung 1):	Verbindung
Optische Maus mit Kabel Benutzerhandbuch	Plug and Play Für den korrekten Betrieb des Geräts schließen Sie es an den USB-Anschluss eines PCs/Laptops/ All-in-One an.

Gemäß den örtlichen Vorschriften muss Ihr Produkt und/oder seine Batterie getrennt vom Hausmüll entsorgt werden. Wenn dieses Produkt das Ende seiner Lebensdauer erreicht hat, führen Sie es einer von den örtlichen Behörden bestimmten Recyclinganlage zu.

Fehlersuche

Problem	Lösung
Die Maus funktioniert nicht	1. Vergewissern Sie sich, dass das USB-Kabel in den USB-Anschluss eingesteckt ist. 2. Versuchen Sie, die Maus an einem anderen USB-Anschluss oder einem anderen Computer zu verwenden.

Wenn Sie Fragen haben, bevor Sie Ihr Gerät in den Laden zurückbringen, senden Sie uns bitte eine E-Mail an **support@canyon.eu** oder chatten Sie mit uns auf der Website **canyon.eu/user-help-desk.**

Gerätetreiber
https://canyon.eu/drivers-and-manuals/

SICHERHEITSHINWEISE
Lesen Sie die Anweisungen sorgfältig durch und befolgen Sie sie, bevor Sie dieses Produkt verwenden.
1. Setzen Sie die Maus nicht übermäßiger Feuchtigkeit, Wasser oder Staub aus. Nicht in Räumen mit hoher Luftfeuchtigkeit und Staubbelastung aufstellen.
2. Setzen Sie die Maus nicht der Hitze aus: Stellen Sie sie nicht in der Nähe von Heizgeräten auf, und setzen Sie sie nicht der direkten Sonneneinstrahlung aus.
3. Das Produkt darf nur an die in der Betriebsanleitung angegebene Stromquelle angeschlossen werden.
4. Reinigen Sie das Gerät nur mit einem trockenen Tuch.

WARNUNG
1) Es ist verboten, das Gerät zu zerlegen. Der Versuch, dieses Gerät zu reparieren, wird nicht empfohlen und führt zum Erlöschen der Garantie.
2) Für eine optimale Leistung muss das Gerät mit den Batterien bei einer Temperatur von 15 bis 25 °C gehalten werden. Eine zu hohe / niedrige Temperatur führt zu einer Verringerung der Kapazität und der Lebensdauer der Batterie. Eine übermäßige Erwärmung/Abkühlung kann zu einer vorübergehenden Funktionsunfähigkeit des Geräts führen.
3) Zerstören Sie die Batterien nicht durch Verbrennen, sie könnten explodieren.

GARANTIE
Die Garantiezeit beginnt mit dem Tag des Kaufs des Produkts bei einem von Canyon autorisierten Verkäufer. Das Kaufdatum ist das Datum, das auf Ihrem Kaufbeleg oder dem Frachtbrief angegeben ist. Während der Garantiezeit erfolgt die Reparatur, der Ersatz oder die Rückerstattung des Kaufpreises nach dem Ermessen von Canyon. Um Garantieleistungen in Anspruch nehmen zu können, muss die Ware zusammen mit dem Kaufbeleg (Quittung oder Frachtbrief) an den Verkäufer am Ort des Kaufs zurückgegeben werden. 2 Jahre Garantie ab dem Datum des Kaufs durch den Verbraucher. Die Nutzungsdauer beträgt 2 Jahre. Weitere Informationen zur Nutzung und Garantie finden Sie unter **https://canyon.eu/warranty-terms/**

Herstellungsdatum: (siehe auf der Verpackung). Hergestellt in China.

Hersteller: ASBISc Enterprises PLC, Iapetou, 1, Agios Athanasios, 4101, Limassol, Zypern, +357 25 857000, asbis.com

Wenn die Maßnahmen aus der obigen Liste nicht zur Problemlösung beitragen, wenden Sie sich bitte an das Support-Team unter Canyon **http://canyon.eu/ask-your-question/**

EST

Omadused:
- Mänguhiir GM-636.
- Kvaliteetne andur Sunplus 6662
- DPI seadistus: max 20000 (saab tarkvara abil reguleerida 20000-ni)
- 6 vaikimisi DPI-taset: 800 (punane) / 1600 (roheline) / 2400 (sinine / vaikimisi DPI) / 4800 (kollane) / 6400 (tsüaane) / 16000 (lilla)
- 9 programmeeritavat nuppu
- Nupu eluiga kuni 5 miljonit klõpsu
- Skaneerimissagedus: 6000 FPS
- Küsitlusmäär: 125 / 250 / 500 / 1000 Hz
- Maksimaalne kiirendus 22,5 G
- Maksimaalne liikumiskiirus: 66 ips
- USB punutud kaabel, 1,65 m
- Täiendav tarkvara seadete seadistamiseks
- Makrode määramine
- Kaal: 101 g

Pakendi sisu (joonis 1):	Ühendus
Juhtmega optiline hiir Kasutusjuhend	Plug and Play Seadme õigeks toimimiseks ühendage see personaalarvuti / sülearvuti / universaalarvuti USB-porti.

Vastavalt kohalikele eeskirjadele tuleb teie toode ja/või selle aku kodumajapidamisjäätmetest eraldi ära visata. Kui selle toote kasutusiga on lõppenud, viige see kohalike ametiasutuste määratud ringlussevõtukohti.

Veaotsing

Probleem	Lahendus
Hiir ei tööta	1. Veenduge, et USB-kaabel on ühendatud USB-porti. 2. Proovige kasutada hiirt teises USB-pordis või teises arvutis.

Kui teil on küsimusi enne seadme tagastamist kauplusesse, saatke meile e-kirja aadressil **support@canyon.eu** või vestle meiega veebilehel **canyon.eu/user-help-desk.**

Seadmedraiver
https://canyon.eu/drivers-and-manuals/

OHUTUSJUHISED
Enne toote kasutamist lugege hoolikalt läbi ja järgige kõiki juhiseid.
1. Ärge pange hiirt kokku liigse niiskuse, vee või tolmuga. Ärge paigaldage kõrge niiskuse ja tolmuga ruumidesse.
2. Ärge pange hiirt kuumuse kätte: ärge asetage seda kütteseadmete lähedusse ja ärge pange seda otsese päikesekiirguse kätte.
3. Toode tuleb ühendada ainult kasutusjuhendis näidatud tüüpi toiteallikaga.
4. Puhastage seadet ainult kuiva lapiga.

HOIATUS
1) Seadme lahtivõtmine on keelatud. Selle seadme parandamise katse ei ole soovitatav ja see muudab garantii kehtetuks.
2) Optimaalse toimimise tagamiseks tuleb seadet koos patareidega hoida temperatuuril 15-25 °C. Liiga kõrge / madal temperatuur toob kaasa patarei mahutavuse ja kasutusaja vähenemise. Liigne kuumenemine/jahutamine võib põhjustada seadme ajutist töövõimetust.
3) Ärge hävitage patareisid põletades, need võivad plahvatada.

GARANTSIOON
Garantiiaeg algab toote ostmise päevast Canyoni volitatud müüjalt. Ostukuupäev on müügikviitungil või saatelehel märgitud kuupäev. Garantiiperioodi jooksul toimub ostu parandamine, asendamine või tagasimaksmine Canyoni äranägemisel. Garantiiteenuse saamiseks tuleb kaup tagastada Müüjale ostukohas koos ostutõendiga (kviitung või veokiri). 2-aastane garantii alates tarbija ostukuupäevast. Kasutusaeg on 2 aastat. Lisateave kasutamise ja garantii kohta on kättesaadav aadressil **https://canyon.eu/warranty-terms/**

Valmistamise kuupäev: (vt pakendil). Valmistatud Hiinas.

Tootja: ASBISc Enterprises PLC, Iapetou, 1, Agios Athanasios, 4101, Limassol, Küpros, +357 25 857000, asbis.com

Kui ülaltoodud loetelus toodud tegevused ei aita probleemi lahendamisele kaasa, võtke palun ühendust Canyoni tugimeeskonnaga **http://canyon.eu/ask-your-question/**

FRA

Caractéristiques :
- Souris de jeu GM-636.
- Capteur de haute qualité Sunplus 6662
- Réglage DPI : max 20000 (peut être ajusté par logiciel à 20000)
- 6 niveaux de DPI par défaut : 800 (rouge) / 1600 (vert) / 2400 (bleu / DPI par défaut) / 4800 (jaune) / 6400 (cyan) / 16000 (violet)
- 9 boutons programmables
- Durée de vie des boutons : jusqu'à 5 millions de clics
- Fréquence de balayage : 6000 FPS
- Taux de sondage : 125 / 250 / 500 / 1000 Hz
- Accélération maximale 22,5 G
- Vitesse de déplacement maximale : 66 ips
- Câble USB tressé, 1,65 m
- Logiciel supplémentaire pour configurer les paramètres
- Affectation des macros
- Poids : 101 g

Contenu de l'emballage (figure 1) :	Connexion
Souris optique filaire Manuel de l'utilisateur	Plug and Play Pour un fonctionnement correct de l'appareil, connectez-le au port USB d'un ordinateur personnel / portable / tout-en-un.

Conformément aux réglementations locales, votre produit et/ou sa batterie doivent être éliminés séparément des déchets ménagers. Lorsque ce produit a atteint la fin de sa durée de vie, déposez-le dans un centre de recyclage désigné par les autorités locales.

Dépannage

Problème	Solution
La souris ne fonctionne pas	1. Assurez-vous que le câble USB est branché sur le port USB. 2. Essayez d'utiliser la souris sur un autre port USB ou un autre ordinateur.

Si vous avez des questions avant de retourner votre appareil au magasin, veuillez nous envoyer un e-mail à **support@canyon.eu** ou vous pouvez discuter avec nous sur le site web **canyon.eu/user-help-desk**.

Pilote
https://canyon.eu/drivers-and-manuals/

CONSIGNES DE SÉCURITÉ
Lisez attentivement et suivez toutes les instructions avant d'utiliser ce produit.
1. N'exposez pas la souris à une humidité excessive, à l'eau ou à la poussière. Ne pas installer dans des pièces où l'humidité et la poussière sont élevées.
2. N'exposez pas la souris à la chaleur : ne la placez pas à proximité d'appareils de chauffage et ne l'exposez pas aux rayons directs du soleil.
3. Le produit doit être connecté à la source d'alimentation électrique du type indiqué dans le manuel d'utilisation uniquement.
4. Nettoyez l'appareil avec un chiffon sec uniquement.

AVERTISSEMENT
1) Il est interdit de démonter l'appareil. Toute tentative de réparation de cet appareil est déconseillée et annulera la garantie.
2) Pour un fonctionnement optimal, l'appareil et les piles doivent être maintenus à une température comprise entre 15 et 25 °C. Une température trop élevée ou trop basse entraîne une réduction de la capacité et de la durée de vie de la pile. Un échauffement/refroidissement excessif peut entraîner un dysfonctionnement temporaire de l'appareil.
3) Ne pas détruire les piles en les brûlant, elles peuvent exploser.

GARANTIE
La période de garantie commence le jour de l'achat du produit auprès du vendeur agréé Canyon. La date d'achat est la date indiquée sur votre ticket de caisse ou sur la lettre de transport. Pendant la période de garantie, la réparation, le remplacement ou le remboursement de l'achat sera effectué à la discrétion de Canyon. Pour bénéficier du service de garantie, les marchandises doivent être retournées au vendeur sur le lieu d'achat, accompagnées de la preuve d'achat (ticket de caisse ou lettre de voiture). 2 ans de garantie à partir de la date d'achat par le consommateur. La durée de vie est de 2 ans. Des informations supplémentaires sur l'utilisation et la garantie sont disponibles à l'adresse suivante : **https://canyon.eu/warranty-terms/**

Date de fabrication : (voir sur l'emballage). Fabriqué en Chine.

Fabricant : ASBISc Enterprises PLC, Iapetou, 1, Agios Athanasios, 4101, Limassol, Chypre, +357 25 857000, asbis.com

Si les actions de la liste ci-dessus ne permettent pas de résoudre le problème, veuillez contacter l'équipe d'assistance à Canyon **http://canyon.eu/ask-your-question/**

HUN

Jellemzők:
- GM-636 játékegér.
- Kiváló minőségű érzékelő Sunplus 6662
- DPI beállítás: max. 20000 (szoftveresen beállítható 20000-ra)
- 6 alapértelmezett DPI-szint: 800 (piros) / 1600 (zöld) / 2400 (kék/ alapértelmezett DPI) / 4800 (sárga) / 6400 (cián) / 16000 (lila)
- 9 programozható gomb
- A gombok élettartama akár 5 millió kattintás is lehet
- Pásztázási frekvencia: 6000 FPS
- Szavazási arány: 125 / 250 / 500 / 1000 Hz
- Maximális gyorsulás 22,5 G
- Maximális mozgási sebesség: 66 ips
- USB fonott kábel, 1,65 m
- Kiegészítő szoftver a beállítások beállításához
- Makrók hozzárendelése
- Súly: 101 g

A csomag tartalma (1. ábra):	Kapcsolat
Vezetékes optikai egér Felhasználói kézikönyv	Plug and Play A készülék helyes működéséhez csatlakoztassa a személyi számítógép/ laptop/ multifunkciós készülék USB-portjához.

A helyi előírásoknak megfelelően a terméket és/vagy annak akkumulátorát a háztartási hulladéktól elkülönítve kell ártalmatlanítani. Ha ez a termék elérte élettartamának végét, vigye el a helyi hatóságok által kijelölt újrahasznosító létesítménybe.

Hibaelhárítás

Probléma	Megoldás
Az egér nem működik	1. Győződjön meg róla, hogy az USB-kábel be van dugva az USB-portba. 2. Próbálja meg az egeret egy másik USB-porton vagy másik számítógépen használni.

Ha bármilyen kérdése van, mielőtt visszaküldené készülékét az üzletbe, kérjük, írjon nekünk e-mailt a **support@canyon.eu** címre, vagy csevegjen velünk a **canyon.eu/user-help-desk** weboldalon.

Illesztőprogram
https://canyon.eu/drivers-and-manuals/

BIZTONSÁGI UTASÍTÁSOK
A termék használata előtt olvassa el figyelmesen és kövesse az összes utasítást.
1. Ne tegye ki az egeret túlzott nedvességnek, víznek vagy pornak. Ne telepítse magas páratartalmú és poros helyiségekben.
2. Ne tegye ki az egeret hőnek: ne helyezze fűtőberendezések közelébe, és ne tegye ki közvetlen napsugárzásnak.
3. A terméket csak a kezelési útmutatóban megadott típusú áramforráshoz szabad csatlakoztatni.
4. A készüléket csak száraz ruhával tisztítsa.

FIGYELMEZTETÉS
1) A készüléket tilos szétszerelni. A készülék javításának megkísérlése nem ajánlott, és a garancia érvényét veszti.
2) Az optimális teljesítmény érdekében az akkumulátorral ellátott készüléket 15-25 °C hőmérsékleten kell tartani. A túl magas/alacsony hőmérséklet az akkumulátor kapacitásának és élettartamának csökkenéséhez vezet. A túlzott felmelegedés/hűtés a készülék átmeneti működésképtelenségét okozhatja.
3) Az akkumulátorokat ne égetéssel semmisítse meg, mert felrobbanhatnak.

GARANCIA
A jótállási időszak a terméknek a Canyon hivatalos Eladótól történő megvásárlásának napjától kezdődik. A vásárlás dátuma az értékesítési bizonylaton vagy a fuvarlevélen feltüntetett dátum. A jótállási időszak alatt a Canyon saját belátása szerint végzi el a javítást, a cserét vagy a vásárlás árának visszatérítését. A jótállási szolgáltatás igénybevételéhez az árut a vásárlás helyére kell visszaküldeni az Eladónak a vásárlást igazoló bizonylattal (nyugta vagy fuvarlevél) együtt. 2 év garancia a fogyasztó általi vásárlástól számítva. Az élettartam 2 év. A használatra és a garanciára vonatkozó további információk a **https://canyon.eu/warranty-terms/** weboldalon találhatók

Gyártás dátuma: (lásd a csomagoláson). Kínában készült.

Gyártó: ASBISc Enterprises PLC, Iapetou, 1, Agios Athanasios, 4101, Limassol, Ciprus, +357 25 857000, asbis.com

Ha a fenti listán szereplő műveletek nem segítenek a probléma megoldásában, kérjük, forduljon a Canyon ügyfélszolgálathoz
http://canyon.eu/ask-your-question/

KAZ

Ерекше өзгешеліктері:
- GM-636 ойын тінтуірі.
- Sunplus 6662 жоғары сапалы сенсор
- DPI параметрі: макс 20000 (бағдарлама арқылы 20000 дейін реттеуге болады)
- 6 әдепкі DPI деңгейі: 800 (Қызыл) / 1600 (Жасыл) / 2400 (Көк/әдепкі DPI) / 4800 (Сары) / 6400 (Көгілдір) / 16000 (Күлгін)
- 9 бағдарламаланатын түймелер
- Түйменің қызмет ету ұзақтығы 5 миллион рет басу
- Сканерлеу жиіліті: 6000 FPS
- Дауыс беру деңгейі: 125/250/500/1000 Гц
- Максималды жеделдету 22,5 Г
- Максималды қозғалыс жылдамдығы: 66 ips
- USB тоқылған кабель, 1,65 м
- Параметрлерді орнату үшін қосымша бағдарламалық құрал
- Макростар тағайындау
- Салмағы: 101 г

Пакет мазмұны (1-сурет):	Байланыс
Сымды оптикалық тінтуір Пайдаланушы нұсқа-улығы	Plug and Play Құрылғының дұрыс жұмыс істеуі үшін оны дербес компьютердің / ноутбуктің / барлығы бір құрылғының USB портына қосыңыз.

Жергілікті ережелерге сәйкес өніміңізді және/немесе оның батареясын тұрмыстық қалдықтардан бөлек тастау керек. Бұл өнімнің қызмет ету мерзімі аяқталғанда, оны жергілікті билік белгілеген қайта өңдеу орнына апарыңыз.

Ақаулық себебін іздеу және түзету

Мәселе	Шешім
Тінтуір жұмыс істемейді	1. USB кабелінің USB портына жалғанғанын тексеріңіз. 2. Тінтуірді басқа USB портында немесе басқа компьютерде пайдаланып көріңіз.

Құрылғыңызды дүкенге қайтарар алдында сұрақтарыңыз болса, бізге **support@canyon.eu** электрондық поштасына хабарланыз немесе **canyon.eu/user-help-desk** веб-сайтында бізбен сөйлесе аласыз.

Драйвер
https://canyon.eu/drivers-and-manuals/

ҚАУІПСІЗДІК НҰСҚАУЛАРЫ
Осы өнімді қолданар алдында мұқият оқып шығыңыз және барлық нұсқауларды орындаңыз.
1. Тінтуірді шамадан тыс ылғалға, суға немесе шаңға ұшыратпаңыз. Ылғалдылығы мен шаңы жоғары бөлмелерге орнатуға болмайды.
2. Тінтуірді қыздыруға болмайды: оны жылыту құрылғыларына жақын қоймаңыз және күн сәулесінің тікелей түсуіне жол бермеңіз.
3. Өнім тек пайдалану нұсқаулығында көрсетілген түрдегі қуат көзіне қосылуы керек.
4. Құрылғыны тек құрғақ шүберекпен тазалаңыз.

ЕСКЕРТУ
1) Құрылғыны бөлшектеуге тыйым салынады. Бұл құрылғыны жөндеуге әрекеттену ұсынылмайды және кепілдік күшін жояды.
2) Оңтайлы жұмыс істеу үшін батареялары бар құрылғы 15-тен 25 °C-қа дейінгі температурада сақталуы керек. Тым жоғары / төмен температура батареяның сыйымдылығы мен қызмет ету мерзімінің қысқаруына әкеледі. Шамадан тыс қыздыру/салқындату құрылғының уақытша жұмыс істемеуін тудыруы мүмкін.
3) Батареяларды жағу арқылы жоймаңыз, олар жарылуы мүмкін.

КЕПІЛДІК
Кепілдік мерзімі Canyon уәкілетті сатушысынан өнімді сатып алған күннен басталады. Сатып алу күні - сіздің сату түбіртегіңізде немесе жүкқұжатта көрсетілген күн. Кепілдік мерзімі ішінде жөндеу, ауыстыру немесе сатып алынған ақшаны қайтару Canyon компаниясының қалауы бойынша жүзеге асырылады. Кепілдік қызметін алу үшін тауарды сатып алуды растайтын құжатпен (түбіртек немесе жүкқұжат) бірге сатып алу орнында Сатушыға қайтару қажет. Тұтынушы сатып алған күннен бастап 2 жыл кепілдік. Қызмет ету мерзімі - 2 жыл. Пайдалану және кепілдік туралы қосымша ақпаратты **https://canyon.eu/warranty-terms/** сайтынан алуға болады.

Өндірілген күні: (орамды қараңыз). Қытайда жасалған.

Өндіруші: ASBISc Enterprises PLC, Япету, 1, Агиос Афанасиос, 4101, Лимассол, Кипр, +357 25 857000, asbis.com

Жоғарыдағы тізімдегі әрекеттер мәселені шешуге көмектеспесе, Canyon **http://canyon.eu/ask-your-question/** қолдау көрсету тобына хабарласыңыз.

RON

Caracteristici:
- Mouse pentru jocuri GM-636.
- Senzor de înaltă calitate Sunplus 6662
- Setare DPI: max. 20000 (poate fi ajustată prin software la 20000)
- 6 niveluri DPI implicite: 800 (Roșu) / 1600 (Verde) / 2400 (Albastru / DPI implicit) / 4800 (Galben) / 6400 (Cyan) / 16000 (Violet)
- 9 butoane programabile
- Durata de viață a butoanelor de până la 5 milioane de clicuri
- Frecvența de scanare: 6000 FPS
- Rata de sondaj: 125 / 250 / 500 / 1000 Hz
- Accelerație maximă 22,5 G
- Viteza maximă de deplasare: 66 ips
- Cablu USB împletit, 1,65 m
- Software suplimentar pentru configurarea setărilor
- Atribuiri de macrocomenzi
- Greutate: 101 g

Conținutul pachetului (figura 1):	Conexiune
Mouse optic cu fir Manual de utilizare	Plug and Play Pentru o funcționare corectă a dispozitivului, conectați-l la portul USB al unui computer personal / laptop / all-in-one.

În conformitate cu reglementările locale, produsul dumneavoastră și/sau bateria acestuia trebuie eliminate separat de deșeurile menajere. Când acest produs a ajuns la sfârșitul duratei de viață, duceți-l la o unitate de reciclare desemnată de autoritățile locale.

Depanare

Problema	Soluție
Mouse-ul nu funcționează	1. Asigurați-vă că cablul USB este conectat la portul USB. 2. Încercați să utilizați mouse-ul pe un alt port USB sau pe un alt computer.

Dacă aveți întrebări înainte de a vă returna dispozitivul la magazin, vă rugăm să ne trimiteți un e-mail la **support@canyon.eu** sau puteți discuta cu noi pe site-ul web **canyon.eu/user-help-desk.**

Driver
https://canyon.eu/drivers-and-manuals/

INSTRUCȚIUNI DE SIGURANȚĂ
Citiți cu atenție și respectați toate instrucțiunile înainte de a utiliza acest produs.
1. Nu expuneți mouse-ul la umiditate excesivă, apă sau praf. Nu instalați în încăperi cu un nivel ridicat de umiditate și praf.
2. Nu expuneți mouse-ul la căldură: nu-l plasați în apropierea aparatelor de încălzire și nu-l expuneți la razele directe ale soarelui.
3. Produsul se conectează numai la sursa de alimentare cu energie electrică de tipul indicat în manualul de utilizare.
4. Curățați dispozitivul numai cu o cârpă uscată.

AVERTISMENT
1) Este interzisă demontarea dispozitivului. Încercarea de a repara acest dispozitiv nu este recomandată și va anula garanția.
2) Pentru o performanță optimă, dispozitivul cu baterii trebuie menținut la o temperatură cuprinsă între 15 și 25 °C. O temperatură prea ridicată/scăzută duce la reducerea capacității și a duratei de viață a bateriei. Încălzirea/răcirea excesivă poate cauza nefuncționarea temporară a dispozitivului.
3) Nu distrugeți bateriile prin ardere, acestea pot exploda.

GARANȚIE
Perioada de garanție începe din ziua achiziționării produsului de la vânzătorul autorizat Canyon. Data achiziției este data specificată pe chitanța de vânzare sau pe scrisoarea de trăsură. În timpul perioadei de garanție, repararea, înlocuirea sau rambursarea achiziției se va efectua la discreția Canyon. Pentru a obține servicii de garanție, bunurile trebuie returnate vânzătorului la locul de cumpărare, împreună cu dovada de cumpărare (chitanță sau conosament). garanție de 2 ani de la data achiziționării de către consumator. Durata de viață este de 2 ani. Informații suplimentare despre utilizare și garanție sunt disponibile la **https://canyon.eu/warranty-terms/**

Data de fabricație: (a se vedea pe ambalaj). Fabricat în China.

Producător: ASBISc Enterprises PLC, Iapetou, 1, Agios Athanasios, 4101, Limassol, Cipru, +357 25 857000, asbis.com

Dacă acțiunile din lista de mai sus nu contribuie la rezolvarea problemei, vă rugăm să contactați echipa de asistență la Canyon
http://canyon.eu/ask-your-question/

RUS

Особенности:
- Игровая мышь GM-636.
- Высококачественный датчик Sunplus 6662
- Настройка DPI: не более 20000 (может быть настроена программно до 20000)
- 6 уровней DPI по умолчанию: 800 (красный) / 1600 (зеленый) / 2400 (синий / DPI по умолчанию) / 4800 (желтый) / 6400 (голубой) / 16000 (фиолетовый)
- 9 программируемых кнопок
- Срок службы кнопки - до 5 миллионов нажатий
- Частота сканирования: 6000 кадров в секунду
- Скорость опроса: 125 / 250 / 500 / 1000 Гц
- Максимальное ускорение 22,5 G
- Максимальная скорость перемещения: 66 ип
- Плетеный кабель USB, 1,65 м
- Дополнительное программное обеспечение для настройки параметров
- Назначения макросов
- Вес: 101 г

Комплект поставки (рис. 1):	Соединение
Проводная оптическая мышь Руководство пользо-вателя	Plug and Play Для корректной работы устройства необходимо подключить его к USB-порту персонального компьютера / ноутбука / универсального устройства.

В соответствии с местными правилами, изделие и/или его батарея должны быть утилизированы отдельно от бытовых отходов. По истечении срока службы изделия сдайте его в пункт утилизации, определенный местными властями.

Устранение неисправностей

Проблема	Решение
Мышь не работает	1. Убедитесь, что кабель USB подключен к порту USB. 2. Попробуйте подключить мышь к другому порту USB или к другому компьютеру.

Если у вас возникли вопросы до возврата устройства в магазин, напишите нам по адресу **support@canyon.eu** или общайтесь с нами в чате на сайте **canyon.eu/user-help-desk.**

Драйвер
https://canyon.eu/drivers-and-manuals/

УКАЗАНИЯ ПО БЕЗОПАСНОСТИ
Внимательно прочитайте и следуйте всем инструкциям перед использованием данного продукта.
1. Не подвергайте мышь воздействию избыточной влаги, воды или пыли. Не устанавливать в помещениях с повышенной влажностью и запыленностью.
2. Не подвергайте мышь воздействию высоких температур: не размещайте ее вблизи нагревательных приборов и не подвергайте воздействию прямых солнечных лучей.
3. Изделие должно подключаться к источнику питания только того типа, который указан в руководстве по эксплуатации.
4. Очищайте прибор только сухой тканью.

ВНИМАНИЕ
1) Запрещается разбирать устройство. Попытки ремонта данного устройства не рекомендуются и приводят к аннулированию гарантии.
2) Для оптимальной работы устройство с батареями должно храниться при температуре от 15 до 25 °C. Слишком высокая/низкая температура приводит к снижению емкости и срока службы батареи. Чрезмерное нагревание/охлаждение может привести к временной неработоспособности устройства.
3) Не уничтожайте батареи путем сжигания, они могут взорваться.

ГАРАНТИЯ
Гарантийный срок исчисляется со дня покупки изделия у авторизованного продавца Canyon. Датой покупки считается дата, указанная в товарном чеке или накладной. В течение гарантийного срока ремонт, замена или возврат денег за покупку осуществляются по усмотрению компании Canyon. Для получения гарантийного обслуживания товар должен быть возвращен Продавцу по месту приобретения вместе с подтверждением покупки (чек или товарная накладная). гарантия 2 года со дня покупки потребителем. Срок службы составляет 2 года. Дополнительную информацию об использовании и гарантии можно найти на сайте **https://canyon.eu/warranty-terms/**

Дата изготовления: (см. на упаковке). Сделано в Китае.

Производитель: ASBISc Enterprises PLC, Iapetou, 1, Agios Athanasios, 4101, Limassol, Cyprus, +357 25 857000, asbis.com

Если действия из приведенного выше списка не способствуют решению проблемы, обратитесь в службу поддержки по адресу Canyon
http://canyon.eu/ask-your-question/

SLK

Vlastnosti:
- Herná myš GM-636.
- Vysokokvalitný senzor Sunplus 6662
- Nastavenie DPI: max. 20000 (možno upraviť softvérom na 20000)
- 6 predvolených úrovní DPI: 800 (červená) / 1600 (zelená) / 2400 (modrá/ predvolené DPI) / 4800 (žltá) / 6400 (azúrová) / 16000 (fialová)
- 9 programovateľných tlačidiel
- Životnosť tlačidla až 5 miliónov kliknutí
- Frekvencia skenovania: 6000 FPS
- Počet hlasov: 125 / 250 / 500 / 1000 Hz
- Maximálne zrýchlenie 22,5 G
- Maximálna rýchlosť pohybu: 66 ips
- Opletený kábel USB, 1,65 m
- Dodatočný softvér na nastavenie nastavení
- Priradenia makier
- Hmotnosť: 101 g

Obsah balenia (obrázok 1):	Pripojenie
Drôtová optická myš Používateľská príručka	Plug and Play Pre správnu prevádzku zariadenia ho pripojte k portu USB osobného počítača/notebooku/ komunikačného zariadenia typu all-in-one.

Podľa miestnych predpisov sa váš výrobok a/alebo jeho batéria musia likvidovať oddelene od domového odpadu. Po skončení životnosti tohto výrobku ho odovzdajte do recyklačného zariadenia určeného miestnymi orgánmi.

Riešenie problémov

Problém	Riešenie
Myš nefunguje	1. Uistite sa, že je kábel USB zapojený do portu USB. 2. Skúste použiť myš na inom porte USB alebo v inom počítači.

Ak máte pred vrátením zariadenia do predajne akékoľvek otázky, pošlite nám e-mail na adresu **support@canyon.eu** alebo s nami môžete chatovať na webovej lokalite **canyon.eu/user-help-desk**.

Ovládač
https://canyon.eu/drivers-and-manuals/

BEZPEČNOSTNÉ POKYNY
Pred použitím tohto výrobku si pozorne prečítajte a dodržiavajte všetky pokyny.
1. Myš nevystavujte nadmernej vlhkosti, vode alebo prachu. Neinštalujte v miestnostiach s vysokou vlhkosťou a prašnosťou.
2. Myš nevystavujte teplu: neumiestňujte ju do blízkosti vykurovacích zariadení a nevystavujte ju priamym slnečným lúčom.
3. Výrobok musí byť pripojený len k zdroju napájania typu uvedeného v návode na obsluhu.
4. Zariadenie čistite len suchou handričkou.

UPOZORNENIE
1) Zariadenie je zakázané demontovať. Pokusy o opravu tohto zariadenia sa neodporúčajú a vedú k strate záruky.
2) Pre optimálny výkon sa zariadenie s batériami musí udržiavať pri teplote 15 až 25 °C. Príliš vysoká/nízka teplota vedie k zníženiu kapacity a životnosti batérie. Nadmerné zahrievanie/chladenie môže spôsobiť dočasnú nefunkčnosť zariadenia.
3) Batérie neničte spaľovaním, môžu vybuchnúť.

ZÁRUKA
Záručná doba začína plynúť odo dňa zakúpenia výrobku od autorizovaného predajcu Canyon. Dátumom nákupu je dátum uvedený na predajnom doklade alebo na prepravnom liste. Počas záručnej doby sa oprava, výmena alebo vrátenie peňazí za nákup vykoná podľa uváženia spoločnosti Canyon. Na získanie záručného servisu musí byť tovar vrátený predávajúcemu v mieste nákupu spolu s dokladom o kúpe (účtenka alebo nákladný list). záruka 2 roky od dátumu nákupu spotrebiteľom. Životnosť je 2 roky. Ďalšie informácie o používaní a záruke sú k dispozícii na adrese
https://canyon.eu/warranty-terms/

Dátum výroby: (pozri na obale). Vyrobené v Číne.

Výrobca: ASBISc Enterprises PLC, Iapetou, 1, Agios Athanasios, 4101, Limassol, Cyprus, +357 25 857000, asbis.com

Ak opatrenia z vyššie uvedeného zoznamu neprispejú k vyriešeniu problému, kontaktujte tím podpory na adrese Canyon
http://canyon.eu/ask-your-question/

SRP

Karakteristike:
- Gaming miš GM-636.
- Visokokvalitetni senzor Sunplus 6662
- Podešavanje DPI: mak 20000 (može se podesiti softverom na 20000)
- 6 podrazumevanih nivoa DPI: 800 (crvena) / 1600 (zelena) / 2400 (plava/ podrazumevana DPI) / 4800 (žuta) / 6400 (cijan) / 16000 (ljubičasta)
- 9 programabilnih dugmadi
- Životni vek dugmeta do 5 miliona klikova
- Učestalost skeniranja: 6000 FPS
- Stopa glasanja: 125 / 250 / 500 / 1000 Hz
- Maksimalno ubrzanje 22,5 G
- Maksimalna brzina kretanja: 66 ips
- USB pleteni kabl, 1,65 m
- Dodatni softver za podešavanje postavki
- Dodeljivanje makroa
- Težina: 101 g

Sadržaj paketa (slika 1):	Veza
Žičani optički miš Uputstvo za korišćenje	Plug and Plai Za ispravan rad uređaja, povežite ga na USB port personalnog računara / laptopa / sve-u-jednom.

Prema lokalnim propisima, vaš proizvod i/ili njegovu bateriju morate odložiti odvojeno od kućnog otpada. Kada ovaj proizvod dođe do kraja svog radnog veka, odnesite ga u objekat za reciklažu koje su odredile lokalne vlasti.

Rešavanje problema

Problem	Rešenje
Miš ne radi	1. Proverite da li je USB kabl priključen u USB port. 2. Pokušajte da koristite miš na drugom USB portu ili drugom računaru.

Ako imate bilo kakvih pitanja pre nego što vratite svoj uređaj u prodavnicu, pošaljite nam e-poštu na **support@canion.eu** ili možete razgovarati sa nama na veb lokaciji **canion.eu/user-help-desk**.

Upravljač
https://canyon.eu/drivers-and-manuals/

BEZBEDNOSNA UPUTSTVA
Pažljivo pročitajte i sledite sva uputstva pre upotrebe ovog proizvoda.
1. Ne izlažite miša prekomernoj vlazi, vodi ili prašini. Ne instalirajte u prostorijama sa visokom vlažnošću i prašinom.
2. Ne izlažite miša toploti: ne stavljajte ga blizu grejnih uređaja i ne izlažite ga direktnim sunčevim zracima.
3. Proizvod treba da bude priključen samo na izvor napajanja tipa koji je naznačen u uputstvu za upotrebu.
4. Očistite uređaj samo suvom krpom.

UPOZORENJE
1) Zabranjeno je demontirati uređaj. Pokušaj popravke ovog uređaja se ne preporučuje i poništava garanciju.
2) Za optimalan rad uređaj sa baterijama treba držati na temperaturi od 15 do 25 °S. Previsoka/niska temperatura dovodi do smanjenja kapaciteta i radnog veka baterije. Prekomerno zagrevanje/hlađenje može dovesti do privremenog nefunkcionisanja uređaja.
3) Ne uništavajte baterije spaljivanjem, one mogu eksplodirati.

GARANCIJA
Garantni period počinje da teče od dana kupovine proizvoda od Canion ovlašćenog prodavca. Datum kupovine je datum naveden na vašem računu ili na tovarnom listu. Tokom garantnog perioda, popravka, zamena ili povraćaj novca za kupovinu biće izvršeni prema nahođenju kompanije Canion. Za dobijanje garantnog servisa, roba mora biti vraćena Prodavcu na mestu kupovine zajedno sa dokazom o kupovini (priznanica ili tovarni list). 2 godine garancije od datuma kupovine od strane potrošača. Vek trajanja je 2 godine. Dodatne informacije o upotrebi i garanciji dostupne su na **https://canion.eu/ varranti-terms/**

Datum proizvodnje: (vidi na pakovanju). Proizvedeno u Kini.

Proizvođač: ASBISc Enterprises PLC, Iapetou, 1, Agios Athanasios, 4101, Limassol, Kipar, +357 25 857000, asbis.com

Ako radnje sa gornje liste ne doprinose rešavanju problema, kontaktirajte tim za podršku na Canion-u **http://canion.eu/ask-iour-kuestion/**

UKR

Особливості:
- Ігрова миша GM-636.
- Високоякісний датчик Sunplus 6662
- Налаштування DPI: макс. 20000 (програмне забезпечення може налаштувати до 20000)
- 6 рівнів DPI за замовчуванням: 800 (червоний) / 1600 (зелений) / 2400 (синій/за замовчуванням DPI) / 4800 (жовтий) / 6400 (блакитний) / 16000 (фіолетовий)
- 9 програмованих кнопок
- Термін служби кнопки до 5 мільйонів натискань
- Частота сканування: 6000 FPS
- Швидкість опитування: 125 / 250 / 500 / 1000 Гц
- Максимальне прискорення 22,5 G
- Максимальна швидкість руху: 66 ips
- Кабель USB в обплетенні, 1,65 м
- Додаткове програмне забезпечення для налаштування параметрів
- Призначення макросів
- Вага: 101 г

Вміст упаковки (Малюнок 1):	Підключення
Дротова оптична миша Посібник користувача	Підключи і грай Для коректної роботи пристрою підключіть його до USB-порту персонального комп'ютера / ноутбука / моноблока.

Згідно з місцевими правилами, ваш виріб та/або його акумулятор необхідно утилізувати окремо від побутових відходів. Коли термін служби цього виробу закінчиться, віднесіть його на пункт переробки, призначений місцевою владою.

Вирішення проблем

Проблема	Рішення
Мишка не працює	1. Переконайтеся, що кабель USB підключено до порту USB. 2. Спробуйте підключити мишу до іншого порту USB або до іншого комп'ютера.

Якщо у вас виникли запитання, перш ніж повернути свій пристрій у магазин, надішліть нам електронний лист на **support@canyon.eu** або ви можете поспілкуватися з нами на веб-сайті **canyon.eu/user-help-desk**.

Драйвер
https://canyon.eu/drivers-and-manuals/

ІНСТРУКЦІЇ З ТЕХНІКИ БЕЗПЕКИ
Уважно прочитайте та дотримуйтесь усіх інструкцій перед використанням цього продукту.
1. Не піддавайте мишу впливу надмірної вологи, води чи пилу. Не встановлюйте в приміщеннях з підвищеною вологістю та запиленістю.
2. Не піддавайте мишку впливу тепла: не розташовуйте її поблизу нагрівальних приладів і не піддавайте її дії прямих сонячних променів.
3. Виріб слід підключати лише до джерела живлення типу, зазначеного в посібнику з експлуатації.
4. Чистіть пристрій лише сухою тканиною.

УВАГА
1) Забороняється демонтувати пристрій. Намагатися відремонтувати цей пристрій не рекомендується та призведе до втрати гарантії.
2) Для оптимальної роботи пристрій з батареями слід зберігати при температурі від 15 до 25 °C. Занадто висока/низька температура призводить до зниження ємності та терміну служби акумулятора. Надмірне нагрівання/охолодження може призвести до тимчасової непрацездатності пристрою.
3) Не знищуйте батареї шляхом спалювання, вони можуть вибухнути.

ГАРАНТІЯ
Гарантійний термін починається з дня покупки продукту в авторизованого продавця Canyon. Датою покупки є дата, зазначена на вашому товарному чеку або в транспортній накладній. Протягом гарантійного періоду ремонт, заміна або повернення коштів за покупку здійснюються на розсуд Canyon. Для отримання гарантійного обслуговування товар має бути повернутий Продавцю за місцем покупки разом із підтвердженням покупки (квитанція або накладна). Гарантія 2 роки з моменту покупки споживачем. Термін служби 2 роки. Додаткова інформація про використання та гарантію доступна за адресою **https://canyon.eu/warranty-terms/**

Дата виготовлення: (див. на упаковці). Виготовлено в Китаї.

Виробник: ASBISc Enterprises PLC, Iapetou, 1, Agios Athanasios, 4101, Лімасол, Кіпр, +357 25 857000, asbis.com

Імпортер в Україні: ТОВ ПІІ «АСБІС-УКРАЇНА», 03061, м. Київ, вул. Газова, будинок 30, тел. +38 044 455 44 11, https://canyon.ua/

Якщо дії з наведеного вище списку не сприяють вирішенню проблеми, зверніться до служби підтримки Canyon
http://canyon.eu/ask-your-question/

Ovaj dokument je originalno proizveden i objavljen od strane proizvođača, brenda Canyon, i preuzet je sa njihove zvanične stranice. S obzirom na ovu činjenicu, Tehnoteka ističe da ne preuzima odgovornost za tačnost, celovitost ili pouzdanost informacija, podataka, mišljenja, saveta ili izjava sadržanih u ovom dokumentu.

Napominjemo da Tehnoteka nema ovlašćenje da izvrši bilo kakve izmene ili dopune na ovom dokumentu, stoga nismo odgovorni za eventualne greške, propuste ili netačnosti koje se mogu naći unutar njega. Tehnoteka ne odgovara za štetu nanesenu korisnicima pri upotrebi netačnih podataka. Ukoliko imate dodatna pitanja o proizvodu, ljubazno vas molimo da kontaktirate direktno proizvođača kako biste dobili sve detaljne informacije.

Za najnovije informacije o ceni, dostupnim akcijama i tehničkim karakteristikama proizvoda koji se pominje u ovom dokumentu, molimo posetite našu stranicu klikom na sledeći link:

https://tehnoteka.rs/p/canyon-mis-fortnax-gm-636-cnd-sgm636b-crni-akcija-cena/