tehnoteka

https://tehnoteka.rs

Uputstvo za upotrebu

LIEBHERR zamrzivač FNe 4204

LIEBHERR



Tehnoteka je online destinacija za upoređivanje cena i karakteristika bele tehnike, potrošačke elektronike i IT uređaja kod trgovinskih lanaca i internet prodavnica u Srbiji. Naša stranica vam omogućava da istražite najnovije informacije, detaljne karakteristike i konkurentne cene proizvoda.

Posetite nas i uživajte u ekskluzivnom iskustvu pametne kupovine klikom na link:

https://tehnoteka.rs/p/liebherr-zamrzivac-fne-4204-akcija-cena/

SR

Uputstvo za upotrebu

Quality, Design and Innovation

home.liebherr.com/fridge-manuals

LIEBHERR

Sadržaj

1 Na prvi pogled ... 3
1.1 Sadržaj isporuke ... 3
1.2 Pregled uređaja i opreme ... 3
1.3 SmartDevice ... 3
1.4 Primena uređaja ... 3
1.5 Usaglašenost ... 4
1.6 SVHC materije u skladu sa odredbom REACH ... 4
1.7 Baza podataka EPREL ... 4

2 Opšte sigurnosne napomene ... 4

3 Način funkcionisanja Touch displeja ... 5
3.1 Navigacija i objašnjenje simbola ... 5
3.2 Meniji ... 6
3.3 Režim mirovanja ... 7

4 Puštanje u rad ... 7
4.1 Uključivanje uređaja (prvo puštanje u rad) ... 7
4.2 Puštanje u rad EasyTwist-Ice aparata* ... 7

5 Skladištenje ... 7
5.1 Napomene za skladištenje ... 7
5.2 Odeljak za zamrzavanje ... 8
5.3 Vremena čuvanja ... 8

6 Štednja energije ... 8

7 Rukovanje ... 9
7.1 Elementi za rukovanje i prikazivanje ... 9
7.1.1 Prikaz Status ... 9
7.1.2 Prikazni simboli ... 9
7.2 Funkcije uređaja ... 9
7.2.1 Napomene o funkcijama uređaja ... 9
Isključivanje i uključivanje uređaja ... 9
WLAN ... 9
Temperatura ... 10
Jedinica za temperaturu ... 11
SuperFrost ... 11
Pokretanje ciklusa otapanja ... 11
PartyMode ... 12
SabbathMode ... 12
E-Saver ... 13
Osvetljenost displeja ... 13
Alarm za vrata ... 14
Blokada tastature ... 14
Informacija o uređaju ... 14
Softver ... 15
Podsetnik ... 15
Demo režim ... 15
Resetovanje na fabrička podešavanja ... 16
7.3 Poruke o greškama ... 16
7.3.1 Upozorenja ... 16

8 Oprema ... 16
8.1 Fioke ... 16
8.2 EasyTwist-Ice* ... 17
8.3 VarioSpace ... 18
8.4 Hladna pakovanja* ... 18

9 Održavanje ... 18
9.1 Rastavljanje / montaža sistema izvlačenja ... 18
9.2 Otapanje uređaja ... 19
9.3 Čišćenje uređaja ... 19

10 Pomoć za korisnike ... 21
10.1 Tehnički podaci ... 21
10.2 Radna buka ... 22
10.3 Tehnička smetnja ... 22
10.4 Korisnička služba ... 23
10.5 Tipska pločica ... 23

11 Stavljanje van pogona ... 23

12 Odlaganje na otpad ... 23
12.1 Priprema uređaja za odlaganje na otpad ... 23
12.2 Ekološko odlaganje uređaja u otpad ... 24

Proizvođač neprestano radi na unapređenju svih tipova i modela uređaja. Molimo Vas da zato imate razumevanja za to što zadržavamo pravo na izmene u pogledu oblika, opreme i tehnologije.

Simbol	Objašnjenje
	Pročitati uputstvo Da bi ste upoznali sve prednosti Vašeg novog uređaja molimo Vas da pažljivo pročitate napomene iz ovog uputstva.
	Dodatne informacije na internetu Digitalno uputstvo sa dodatnim informacijama i na drugim jezicima ćete naći na internetu pomoću QR-koda na prednjoj strani ovog uputstva ili na adresi **home.liebherr.com/fridge-manuals**. Servisni broj ćete naći na tipskoj pločici: 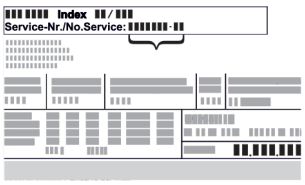 *Sl.* Primeri prikaza
	Provera uređaja Proverite sve delove na oštećenja usled transporta. Ako imate bilo kakvih žalbi, kontaktirajte dobavljača ili korisničku službu.
	Odstupanja Uputstvo se odnosi na više modela uređaja, moguće su neke varijacije. Odeljci koji se odnose samo na određene uređaje, obeleženi su zvezdicom (*).
	Uputstva za postupak i rezultati postupka Uputstva za postupak su označena sa ▶. Rezultati postupka su označeni sa ▷.

Simbol	Objašnjenje
	Video klipovi Video klipovi o uređajima dostupni su na YouTube kanalu Liebherr-Hausgeräte.

Ovo uputstvo za upotrebu važi za:

FN..	42.. / 46.. / 50.. / 52..(i) / 66.. / 70.. / 72..
SFN..	52..
GN	42Ve04 / 46Ve05 / 50Ve06 / 52Ve07 / 42Vd24 / 46Vd25 / 50Vd26 / 52Vd2i
SGN	52Vd27

Napomena
Ako vaš uređaj na oznaci uređaja ima slovo N, radi se o NoFrost uređaju.

1 Na prvi pogled

1.1 Sadržaj isporuke

Proverite sve delove na oštećenja usled transporta. Ako imate bilo kakvih žalbi, kontaktirajte dobavljača ili korisničku službu. (vidi 10.4 Korisnička služba)

Isporuka sadrži sledeće delove:
- Samostojeći uređaj
- Oprema (zavisno od modela)
- Materijal za montažu (zavisno od modela)
- „Quick Start Guide“
- „Installation Guide“
- Servisna knjižica

1.2 Pregled uređaja i opreme

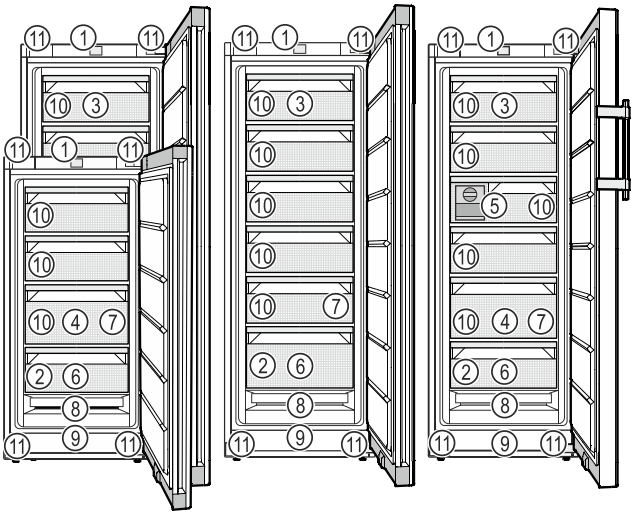

Sl. 1 Primeri prikaza

(1) Elementi za rukovanje
(2) Tipska pločica
(3) Fioka se može nagi-njati*
(4) SpaceBox*
(5) EasyTwist-Ice*
(6) Tabla za zamrzavanje*, hladno pakovanje*
(7) Posuda za kocke leda*
(8) NoFrost
(9) Ventilacioni otvor
(10) VarioSpace
(11) Podesive nožice (napred), transportni točkići (nazad), tran-sportne ručke gore (nazad) i dole (napred)

Napomena
▶ Police, fioke ili korpe su u isporučenom stanju raspo-ređene za optimalnu energetsku efikasnost. Promene rasporeda u okviru navedenih mogućnosti postavljanja, npr. polica u odeljku frižidera, ne utiču na potrošnju ener-gije.

1.3 SmartDevice

SmartDevice je rešenje za umrežavanje Vašeg zamrzivača.

Ukoliko Vaš uređaj podržava funkciju SmartDevice ili je za to pripremljen, Vaš uređaj možete brzo i jednostavno povezati sa Vašim WLAN-om. Sa SmartDevice aplikacijom Vašim uređajem možete rukovati pomoću mobilnog uređaja. U SmartDevice aplikaciji su Vam dostupne dodatne funkcije i mogućnosti za podešavanje.

Uređaj koji podržava Smart-Device:*	Vaš uređaj podržava SmartDevice. Da biste Vaš uređaj mogli da povežete sa WLAN-om, morate da preuzmete apli-kaciju SmartDevice.*
Uređaj koji je pripremljen za SmartDevice:*	Vaš uređaj je pripremljen za korišćenje sa SmartDeviceBox. Prvo morate kupiti i instalirati SmartDeviceBox. Da biste Vaš uređaj mogli da povežete sa WLAN-om, morate da preuzmete apli-kaciju SmartDevice.*

Dodatne informa-cije o SmartDevice:	**smartdevice.liebherr.com**
Kupovina Smart-DeviceBox u prodav-nici Liebherr-Haus-geräte:*	**home.liebherr.com/shop/de/deu/smartdevicebox.html***
Preuzimanje apli-kacije SmartDe-vice:	Nakon instalacije i konfiguracije aplikacije SmartDevice, Vaš uređaj možete pomoću aplikacije Smart-Device i WLAN funkcije uređaja (vidi WLAN) povezati na Vaš WLAN.

Napomena
Funkcija SmartDevice nije dostupna u sledećim zemljama: Rusija, Belorusija, Kazahstan.

Ne možete koristiti SmartDeviceBox.*

1.4 Primena uređaja

Namenska upotreba

Uređaj je pogodan isključivo za hlađenje namirnica u kućnom ili sličnom tipu okru-ženju. U ovo se ubraja npr. korišćenje

- u kuhinjama za zaposlene na radnom mestu, pansionima sa doručkom,
- od strane gostiju u gostionicama, hotelima, motelima i drugim vrstama smeštaja,
- kod kejteringa ili sličnih usluga u veletrgovinama.

Uređaj nije predviđen da se koristi kao ugradni uređaj.

Sve ostale vrste korišćenja nisu dozvoljene.

Predviđeni načini pogrešne primene

Sledeći načini primene su izričito zabranjeni:

- Čuvanje i hlađenje lekova, krvne plazme, laboratorijskih preparata ili slično podleže pravilima o materijalima i proizvodima Direktive o medicinskim proizvodima 2007/47/EU
- Primena u područjima pod rizikom od eksplozija

Zloupotreba uređaja može dovesti do oštećenja skladištene robe ili njenog propadanja.

Klimatske klase

Uređaj je koncipiran u skladu sa klimatskom klasom za rad u ograničenom rasponu okolnih temperatura. Klimatska klasa Vašeg uređaja je otisnuta na tipskoj pločici.

Napomena

▶ Za besprekoran rad pridržavajte se navedenih okolnih temperatura.

Klimatska klasa	za okolne temperature od
SN	10 °C do 32 °C
N	16 °C do 32 °C
ST	16 °C do 38 °C
T	16 °C do 43 °C
SN-ST	10 °C do 38 °C
SN-T	10 °C do 43 °C

Ako vaš uređaj nema fiksni priključak za vodu, uređaj će besprekorno funkcionisati sve do donje granice temperature okoline od -15 °C.

1.5 Usaglašenost

Rashladni sistem je proveren na zaptivanje. Uređaj odgovara važećim bezbednosnim propisima, kao i odgovarajućim direktivama.

Za EU tržište:*	Uređaj je u skladu sa direktivom 2014/53/EU.*
Za GB tržište:*	Uređaj je u skladu sa Radio Equipment Regulations 2017 SI 2017 No. 1206.*

Kompletan tekst EU izjave o usaglašenosti može se naći na internet adresi: www.Liebherr.com

1.6 SVHC materije u skladu sa odredbom REACH

Na sledećem linku možete proveriti da li Vaš proizvod sadrži SVHC materije u skladu sa odredbom REACH: home.liebherr.com/de/deu/de/liebherr-erleben/nachhaltigkeit/umwelt/scip/scip.html

1.7 Baza podataka EPREL

Od 1. marta 2021. se informacije o označavanju potrošnje energije i zahtevima u pogledu ekološkog dizajna mogu pronaći u evropskoj bazi podataka o proizvodima (EPREL). Preko sledećeg linka https://eprel.ec.europa.eu/ možete da dođete do baze podataka proizvoda. Ovde će se od Vas zahtevati da unesete oznaku modela. Oznaku modela ćete naći na tipskoj pločici.

2 Opšte sigurnosne napomene

Čuvajte ovo uputstvo za upotrebu na bezbednom mestu kako biste ga mogli pogledati u bilo kom trenutku.

Ako uređaj predajete sledećem vlasniku, priložite i uputstvo za upotrebu.

Da biste pravilno i bezbedno koristili uređaj, pažljivo pročitajte ovo uputstvo za upotrebu pre upotrebe. Uvek se pridržavajte uputstava, bezbednosnih napomena i upozorenja sadržanih u njima. Oni su važni da biste mogli da instalirate i koristite uređaj bezbedno i pravilno.

Opasnosti po korisnika:

- Ovaj uređaj smeju da koriste deca i osobe sa smanjenim fizičkim, senzoričkim i mentalnim sposobnostima, ili sa nedostatkom iskustva i znanja, ukoliko su pod nadzorom ili ako su upućene u bezbedno korišćenje uređaja i razumeju opasnosti koje iz toga mogu nastati. Deca ne smeju da se igraju uređajem. Čišćenje i održavanje od strane korisnika ne smeju da obavljaju deca koja su bez nadzora. Deca od 3-8 godina starosti mogu da pune i prazne uređaj. Decu mlađu od 3 godine držati dalje od uređaja ukoliko se ne nalaze pod stalnim nadzorom.
- Utičnica mora da bude lako dostupna tako da u slučaju nužde uređaj može brzo da bude odvojen od struje. Ona mora da se nalazi izvan područja poleđine uređaja.
- Kada se uređaj isključuje sa strujne mreže uvek izvlačite držeći utikač. Nemojte da vučete kabl.
- U slučaju kvara izvucite mrežni utikač ili isključite osigurač.
- Nemojte da oštetite kabl za struju. Nemojte da puštate uređaj u rad sa oštećenim kablom za struju.

- Popravke i intervencije na uređaju može da obavlja samo servisna služba ili drugo za to obučeno stručno osoblje.
- Uređaj montirajte, priključujte i odlažite na otpad samo u skladu sa podacima iz uputstva.

Opasnost od požara:

- Rashladno sredstvo (podaci na tipskoj pločici) je ekološki podobno ali zapaljivo. Iscurelo rashladno sredstvo može da se zapali.
  - Nemojte da oštetite cevi rashladnog sistema.
  - U unutrašnjosti uređaja nemojte da rukujete izvorima paljenja.
  - U unutrašnjosti uređaja nemojte da koristite električne uređaje (npr. paročistače, grejalice, mašine za sladoled itd.).
  - Kod curenja rashladnog sredstva: Ukloniti otvoreni plamen ili izvore zapaljivanja u blizini mesta curenja. Dobro provetriti prostoriju. Obavestiti korisničku službu.
- Nemojte da čuvate u uređaju eksplozivne materije ili konzerve pod pritiskom sa zapaljivim sadržajem kao npr. butan, propan, pentan itd. Date konzerve pod pritiskom se prepoznaju po odštampanim podacima o sadržaju ili simbolu plamena. Električne komponente mogu da zapale eventualno iscurele gasove.
- Zapaljene sveće, lampe i ostale predmete sa otvorenim plamenom držite dalje od uređaja kako ne bi zapalili uređaj.
- Alkoholna pića i druge posude koje sadrže alkohol čuvati isključivo dobro zatvorene. Električne komponente mogu da zapale eventualno iscureli alkohol.

Opasnost od pada i preturanja:

- Postolje, fioke, vrata itd. nemojte da zloupotrebljavate kao stepenike ili za podupiranje. Ovo se posebno odnosi na decu.

Opasnost od trovanja namirnicama:

- Ne konzumirati namirnice koje su predugo uskladištene.

Opasnost od promrzlina, otupelosti i bolova:

- Izbegavajte trajni kontakt kože sa hladnim površinama ili rashlađenim / smrznutim proizvodima ili preduzmite zaštitne mere, npr. rukavice.

Opasnost od povreda i oštećenja:

- Vrela para može da dovede do povreda. Za otapanje ne koristite električne grejalice ili paročistače, otvoreni plamen ili sprejeve za otapanje.
- Nemojte da uklanjate led oštrim predmetima.

Opasnost od nagnječenja:

- Prilikom otvaranja i zatvaranja vrata ne posežite za šarkama. Prsti mogu da budu nagnječeni.

Simboli na uređaju:



Ovaj simbol može da se nalazi na kompresoru. On se odnosi na ulje u kompresoru i upućuje na sledeću opasnost: U slučaju gutanja i penetracije u disajne puteve može da bude smrtonosan. Ova napomena je od značaja samo kod reciklaže. U normalnom radu nema nikakve opasnosti.



Simbol se nalazi na kompresoru i označava opasnost od zapaljivih materijala. Ne uklanjati nalepnicu.



Ova ili neka slična nalepnica se može nalaziti na zadnjoj strani uređaja. Ona ukazuje na to da se u vratima i/ili u kućištu nalaze vakuumski izolovani paneli (VIP) ili perlit paneli. Ova napomena je od značaja samo kod reciklaže. Ne uklanjati nalepnicu.

Pridržavajte se upozorenja i drugih posebnih napomena u ostalim poglavljima:

⚠	OPASNOST	označava neposredno opasnu situaciju koja će za posledicu imati smrt ili teške telesne povrede, ukoliko ne bude izbegnuta.
⚠	UPOZORENJE	označava opasnu situaciju koja bi za posledicu mogla imati smrt ili teške telesne povrede, ukoliko ne bude izbegnuta.
⚠	OPREZ	označava opasnu situaciju koja bi za posledicu mogla lakše do osrednje telesne povrede, ukoliko ne bude izbegnuta.
	PAŽNJA	označava opasnu situaciju koja za posledicu može imati materijalnu štetu ukoliko ne bude izbegnuta.
	Napomena	označava napomene i savete.

3 Način funkcionisanja Touch displeja

Uređajem rukujete pomoću Touch displeja. Pomoću Touch displeja (u daljem tekstu pod nazivom displej) dodirom birate funkcije uređaja. Ukoliko tokom 10 sekundi ne izvršite nikakvu radnju na displeju, prikaz se vraća ili nazad na nadređeni meni ili direktno na prikaz statusa.

3.1 Navigacija i objašnjenje simbola

Na slikama se koriste razni simboli za navigaciju sa displejom. U sledećoj tabeli su opisani ovi simboli.

Simbol	Opis
	**Pritisak na strelicu za navigaciju napred:** Navigacija u meniju za jednu stavku dalje.
	**Pritisak na strelicu za navigaciju nazad:** Vraćanje u meniju za jednu stavku nazad.
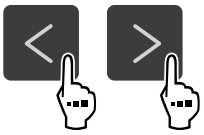	**Pritisnite strelicu za navigaciju nekoliko puta uzastopno:** Kretanje u meniju do željene funkcije.
	**Pritisnite simbol za potvrdu:** Aktivirajte/deaktivirajte funkciju. Otvorite podmeni.
	**Pritisnite simbol za potvrdu u kombinaciji sa simbolom Nazad:** Vraćanje za jedan nivo menija unazad.
	**Strelica sa satom:** Potrebno je više od 10 sekundi da bi se pojavio sledeći prikaz na displeju.
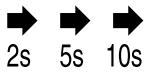	**Strelica sa podatkom o vremenu:** Potrebno je da prođe navedeno vreme da bi se pojavio sledeći prikaz na displeju.
	**Simbol za otvaranje "Menija za podešavanje":** Krećite se do menija za podešavanje i otvorite meni za podešavanje. Ako je neophodno: Krećite se u meniju za podešavanje do željene funkcije. (vidi 3.2.1 Otvaranje menija za podešavanje)
	**Simbol za otvaranje "Proširenog menija":** Krećite se do proširenog menija i otvorite prošireni meni. Ako je neophodno: Krećite se u proširenom meniju do željene funkcije. (vidi 3.2.2 Otvaranje proširenog menija)

Simbol	Opis
Tokom 10 sekundi nije izvršena ni jedna radnja	Ukoliko tokom 10 sekundi ne izvršite nikakvu radnju na displeju, prikaz se vraća ili nazad na nadređeni meni ili direktno na prikaz statusa.
Otvorite vrata i ponovo ih zatvorite	Ukoliko otvorite vrata i odmah ih ponovo zatvorite, prikaz se vraća direktno na prikaz statusa.

Napomena: Slike displeja su prikazane sa engleskim pojmovima.

3.2 Meniji

Funkcije uređaja su podeljene u različite menije.

Meni	Opis
Glavni meni	Kada uključite uređaj, automatski se nalazite u glavnom meniju. Odavde se možete kretati do najvažnijih funkcija uređaja, do menija za podešavanja i proširenog menija.
 Meni za podešavanje	Meni za podešavanje sadrži dodatne funkcije za podešavanje Vašeg uređaja. (vidi 3.2.1 Otvaranje menija za podešavanje)
Prošireni meni	Prošireni meni sadrži specijalne funkcije za podešavanje Vašeg uređaja. Pristup korisničkom meniju je zaštićen numeričkim kodom **1 5 1**. (vidi 3.2.2 Otvaranje proširenog menija)

3.2.1 Otvaranje menija za podešavanje

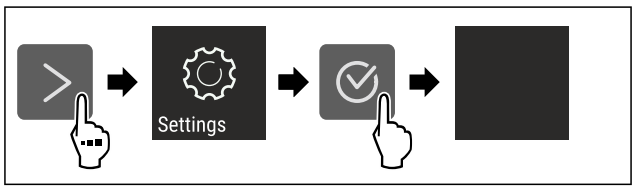

Sl. 2 Primeri prikaza

▶ Obavite radne korake prema slici.
▷ Meni za podešavanje je otvoren.
▶ Ako je neophodno: Krećite se do željene funkcije.

3.2.2 Otvaranje proširenog menija



Sl. 3

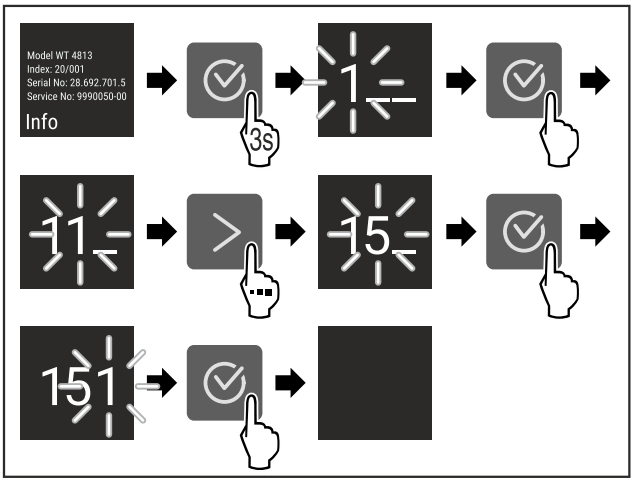

*Sl. 4 Prikaz primera, pristup sa numeričkim kodom **151***

▶ Obavite radne korake prema slici.
▷ Prošireni meni je otvoren.
▶ Ako je neophodno: Krećite se do željene funkcije.

3.3 Režim mirovanja

Ukoliko ne dodirnete displej u periodu od 1 minuta, displej prelazi u režim mirovanja. U režimu mirovanja je osvetljaj prikaza prigušen.

3.3.1 Prekid režima mirovanja

▶ Pritisnite bilo koji taster za navigaciju.
▷ Režim mirovanja je završen.

4 Puštanje u rad

4.1 Uključivanje uređaja (prvo puštanje u rad)

Uverite se da su ispunjeni sledeći preduslovi:

❑ Uređaj je postavljen i priključen u skladu sa uputstvom za montažu.
❑ Sve lepljive trake, lepljive i zaštitne folije, kao i transportne osigurače unutar uređaja i na njemu su uklonjene.
❑ Iz fioka je izvađen sav reklamni materijal.
❑ Način funkcionisanja Touch displeja je poznat. (vidi 3 Način funkcionisanja Touch displeja)

Uključivanje uređaja preko Touch displeja:

▶ Ukoliko se displej nalazi u režimu mirovanja: Kratko dodirnite displej.
▶ Obavite radne korake prema slici.

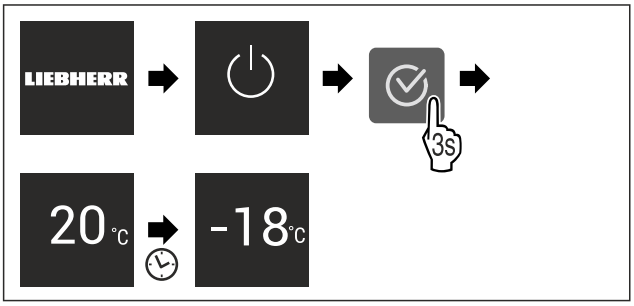

Sl. 5 Primeri prikaza

▷ Pojavljuje se prikaz statusa.
▷ Uređaj hladi do fabrički podešene ciljne temperature.
▷ Uređaj se pokreće u demo režimu (pojavljuje se prikaz statusa sa DEMO): Ukoliko se uređaj pokrene u demo režimu, u narednih 5 minuta možete da deaktivirate demo režim. (vidi Demo režim)

Dodatne informacije:

- Puštanje u rad EasyTwist-Ice aparata. (vidi 4.2 Puštanje u rad EasyTwist-Ice aparata*) *
- Puštanje u rad SmartDevice aparata. (vidi 1.3 SmartDevice) i (vidi WLAN)

Napomena
Proizvođač preporučuje sledeće:

▶ **Smrznute proizvode** stavite na -18 °C ili nižu temperaturu.
▶ Vodite računa o napomenama za skladištenje. (vidi 5.1 Napomene za skladištenje)

Napomena
Dodatnu opremu možete nabaviti u prodavnici Liebherr-Hausgeräte na adresi home.liebherr.com/shop/de/deu/zubehor.html.

4.2 Puštanje u rad EasyTwist-Ice aparata*

Ukoliko je uređaj opremljen sa EasyTwist-Ice aparatom, **pre prve upotrebe morate očistiti** EasyTwist-Ice.

Uverite se da su ispunjeni sledeći preduslovi:

❑ Uređaj je kompletno priključen.

▶ Očistite EasyTwist-Ice. (vidi 9.3.5 Čišćenje EasyTwist-Ice-a*)
▶ Napunite rezervoar za vodu. (vidi Punjenje rezervoara za vodu)

5 Skladištenje

5.1 Napomene za skladištenje

UPOZORENJE
Opasnost od požara

▶ Ne koristite električne uređaje u oblasti namirnica, osim ako nisu preporučeni od strane proizvođača.

Napomena
Potrošnja energije se povećava, a rashladna snaga se smanjuje ukoliko ventilacija nije dovoljna.

▶ Uvek držite slobodne proreze za vazduh.

Vodite računa sledećim smernicama za skladištenje:

- Ventilacione proreze na zadnjem zidu držite slobodnim.
- Ventilacione proreze na ventilatoru držite slobodnim.
- Dobro upakujte namirnice.
- Sveže meso ili svežu ribu upakujte u čiste zatvorene posude. Na taj način ćete sprečiti da meso ili riba dodiruju druge namirnice ili kaplju na njih.
- Namirnice čuvajte na odstojanju, tako da vazduh može dobro da cirkuliše.
- Čuvajte namirnice u skladu sa specifikacijama na pakovanju.
- Uvek vodite računa o datumu minimalnog roka trajanja navedenom na pakovanju.

Napomena
Nepoštovanje ovih smernica može dovesti do kvarenja namernica.

5.2 Odeljak za zamrzavanje

Ovde se uspostavlja suva, ledena klima za skladištenje na -18 °C. Ledena klima skladištenja je pogodna za čuvanje duboko zamrznutih i smrznutih namirnica na nekoliko meseci, za pravljenje kockica leda ili za zamrzavanje svežih namirnica.

5.2.1 Zamrzavanje namirnica

Količina zamrzavanja

U roku od 24 sati možete zamrznuti maksimalno onoliko svežih namirnica, koliko je navedeno na tipskoj pločici (vidi 10.5 Tipska pločica) pod „Kapacitet zamrzavanja ... kg/24h".

Kako bi namirnice bile brzo zamrznute do središta, pridržavajte se sledećih količina po pakovanju:

- Voće, povrće do 1 kg
- Meso do 2,5 kg

Zamrzavanje namirnica SuperFrost funkcijom

U zavisnosti od količine za zamrzavanje, pre zamrzavanja možete aktivirati SuperFrost funkciju, kako bi se postigle niže temperature zamrzavanja. (vidi SuperFrost)

▶ Aktivirajte SuperFrost, ukoliko je količina zamrzavanja veća od oko 2 kg.

Vremenski trenutak kada aktivirate funkciju SuperFrost zavisi od količine zamrzavanja:

Količina zamrzavanja	Trenutak aktiviranja funkcije SuperFrost
mala količina zamrzavanja	SuperFrost aktivirati oko 6 sati pre zamrzavanja. Namirnice rasporediti čim uređaj automatski deaktivira funkciju SuperFrost.
maksimalna količina zamrzavanja	SuperFrost aktivirati oko 24 sati pre zamrzavanja. Namirnice rasporediti čim uređaj automatski deaktivira funkciju SuperFrost.

Raspoređivanje namirnica

OPREZ

Opasnost od povreda usled staklenih krhotina!
Flaše i limenke sa napicima se prilikom zamrzavanja mogu rasprsnuti. Ove se posebno odnosi na gazirane napitke.

▶ Flaše i limenke sa napicima zamrzavati samo ukoliko ste aktivirali funkciju BottleTimer u SmartDevice aplikaciji.

Količina zamrzavanja	Raspoređivanje namirnica
mala količina zamrzavanja	Upakovane namirnice rasporedite u gornju fioku. Ako je moguće, namirnice rasporedite u zadnji deo fioke, blizu zadnjeg zida.
maksimalna količina zamrzavanja	Rasporedite upakovane namirnice po svim fiokama,ali samo hranu koja je već zamrznuta stavite u najnižu fioku. Ako je moguće, namirnice rasporedite u zadnji deo fioke, blizu zadnjeg zida.

5.2.2 Odmrzavanje namirnica

UPOZORENJE

Opasnost od trovanja namirnicama!

▶ Odmrznute namirnice nemojte ponovo da zamrzavate.
▶ Odmrznute namirnice pripremite što pre.

Namirnice možete odmrzavati na različite načine:

- u frižideru
- u mikrotalasnoj rerni
- u rerni/šporetu na vruć vazduh
- na sobnoj temperaturi

▶ Uzmite samo onoliko namirnica koliko je potrebno.

5.2.3 Tacna za zamrzavanje*

Pomoću tacne za zamrzavanje možete zamrznuti jagodičasto voće, začinsko bilje, povrće i druge manje smrznute proizvode, a da se oni ne zamrzne slepljeno. Smrznuti proizvodi u velikoj meri zadržavaju svoj oblik i kasnije se lakše dele na porcije.

Osim toga na tacni za zamrzavanje možete skladištiti hladna pakovanja da biste uštedeli prostor.*

▶ Neupakovane namirnice uz razmak rasporedite po tacni za zamrzavanje.

5.3 Vremena čuvanja

Navedeno vreme čuvanja su smernice.

Kod namirnica sa navedenim minimalnim rokom trajanja, uvek važi datum naveden na pakovanju.

Smernice za trajanje čuvanja različitih namirnica		
Sladoled	na -18 °C	2 do 6 meseci
Kobasice, šunke	na -18 °C	2 do 3 meseca
Hleb, peciva	na -18 °C	2 do 6 meseci
Divljač, svinjetina	na -18 °C	6 do 9 meseci
Riba, masna	na -18 °C	2 do 6 meseci
Riba, posna	na -18 °C	6 do 8 meseci
Sir	na -18 °C	2 do 6 meseci
Živina, govedina	na -18 °C	6 do 12 meseci
Povrće, voće	na -18 °C	6 do 12 meseci

6 Štednja energije

- Vodite računa da uvek postoji dobro provetravanje. Ne pokrivajte otvore i rešetke za ventilaciju.
- Ventilacione otvore uvek održavajte slobodnim.
- Nemojte da postavljate uređaj ni u području pod direktnim sunčevim zračenjem niti pored grejanja ili sličnog.
- Kada uređaj postavite odmah pored rerne, potrošnja energije se može malo povećati. To zavisi od vremena korišćenja i intenziteta korišćenja rerne.
- Potrošnja energije zavisi od uslova postavljanja npr. okolne temperature (vidi 1.4 Primena uređaja) . Kada su temperature okoline više, potrošnja energije se može povećati.
- Uređaj držati otvoren što je kraće moguće.
- Što je podešena temperatura niža, utoliko se povećava potrošnja energije.

- Sve namirnice čuvajte dobro zapakovane i sa poklopcima. Sprečava se stvaranje inja.
- Stavljanje toplih jela: prvo ih ostavite da se ohlade na sobnu temperaturu.

7 Rukovanje

7.1 Elementi za rukovanje i prikazivanje

7.1.1 Prikaz Status



Sl. 6
(1) Prikaz temperature

Prikaz Status pokazuje podešenu temperaturu i predstavlja početni prikaz. Odatle se vrši navigacija do funkcija i podešavanja.

7.1.2 Prikazni simboli

Prikazni simboli daju informaciju o aktuelnom statusu uređaja.

Simbol	Status uređaja
	**Standby** Uređaj ili temperaturna zona je isključena.
	**Pulsirajući broj** Uređaj radi. Temperatura pulsira dok se ne dostigne podešena vrednost.
	**Pulsirajući simbol** Uređaj radi. Podešavanje je u toku.
	**Traka se povećava** Funkcija se aktivira.

7.2 Funkcije uređaja

7.2.1 Napomene o funkcijama uređaja

Funkcije uređaja su fabrički podešene tako da je Vaš uređaj potpuno funkcionalan.

Pre nego što promenite, aktivirate ili deaktivirate funkcije uređaja, uverite se da su ispunjeni sledeći preduslovi:

❑ Pročitali ste i razumeli opise o načinu funkcionisanja displeja.
❑ Upoznali ste se sa elementima za rukovanje i prikaza na vašem uređaju uređaja.

Isključivanje i uključivanje uređaja

Pomoću ove funkcije isključujete i uključujete ceo uređaj.

Isključivanje uređaja

Kada isključite uređaj, prethodno izvršena podešavanja ostaju sačuvana.

Obezbedite da budu ispunjeni sledeći preduslovi:

❑ Uputstva za rukovanje (vidi 11 Stavljanje van pogona) su izvršena.



Sl. 7

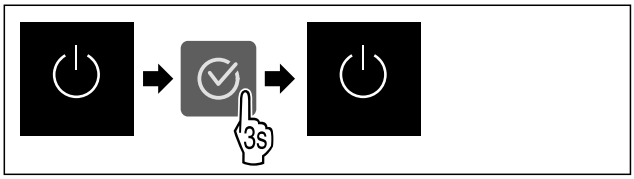

Sl. 8

▶ Obavite radne korake prema slici.
▷ Uređaj je isključen.
▷ Na displeju se pojavljuje simbol režima pripravnosti.
▷ Ekran postaje crn.

Uključivanje uređaja

Ukoliko se displej nalazi u režimu mirovanja:

▶ Pritisnite bilo koji taster za navigaciju.

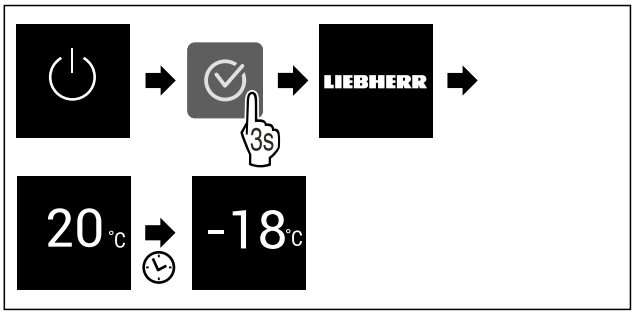

Sl. 9 Prikaz primera

▶ Obavite radne korake prema slici.
Ako se uređaj pokreće u demo režimu:
▶ Deaktivirajte demo režim. (vidi Deaktiviranje demo režima)
▷ Uređaj je uključen.
▷ Prethodno izvršena podešavanja se ponovo vraćaju.
▷ Uređaj hladi do podešene ciljne temperature.

WLAN

Pomoću ove funkcije povezujete Vaš uređaj sa WLAN-om. Nakon toga njime možete upravljati pomoću aplikacije SmartDevice na mobilnom uređaju. Pomoću ove funkcije možete WLAN vezu takođe ponovo prekinuti ili resetovati.

Da biste Vaš uređaj povezali sa WLAN-om, potrebna vam je aplikacija SmartDeviceBox.*

Dodatne informacije o SmartDevice-u: (vidi 1.3 SmartDevice)

Napomena
Funkcija SmartDevice nije dostupna u sledećim zemljama: Rusija, Belorusija, Kazahstan.

Ne možete koristiti SmartDeviceBox.*

Uspostavljanje WLAN veze po prvi put

Uverite se da su ispunjeni sledeći preduslovi:

❑ SmartDeviceBox je kupljen i postavljen. (vidi 1.3 SmartDevice) *
❑ Aplikacija SmartDevice je instalirana (vidi apps.home.liebherr.com).
❑ Registrovanje uređaja u aplikaciji SmartDevice je završeno.



Sl. 10

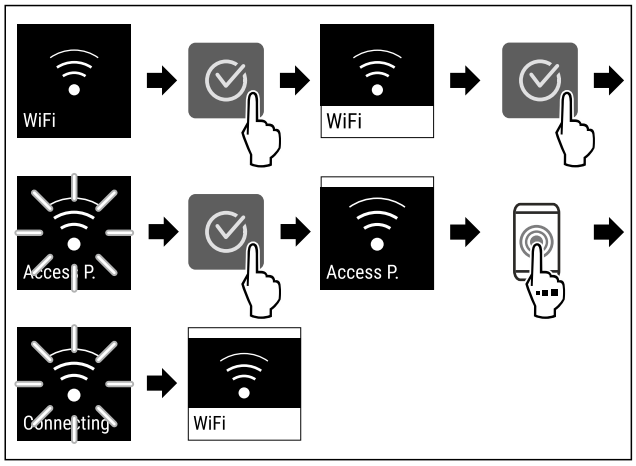

Sl. 11

▶ Obavite radne korake prema slici.
▷ Veza je uspostavljena.

Prekidanje WLAN veze



Sl. 12

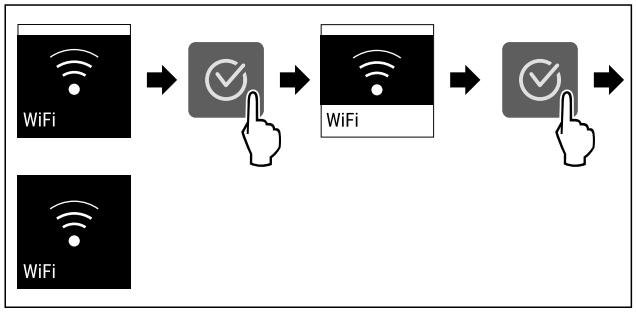

Sl. 13

▶ Obavite radne korake prema slici.
▷ Veza je prekinuta.

Resetovanje WLAN veze



Sl. 14

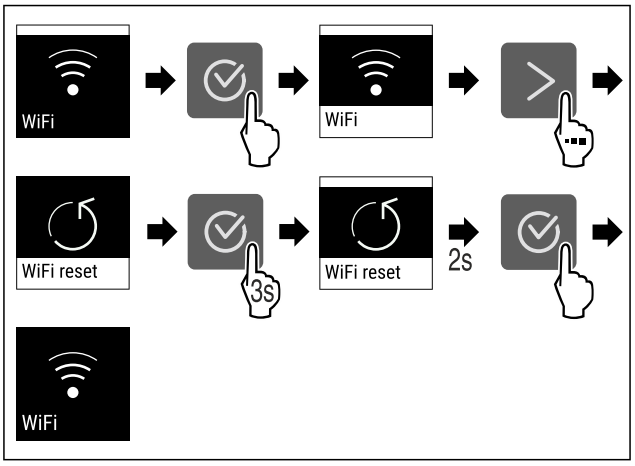

Sl. 15

▶ Obavite radne korake prema slici.
▷ WLAN veza, kao i ostala WLAN podešavanja, su vraćena na stanje prilikom isporuke.

Prikaz informacija o WLAN vezi



Sl. 16

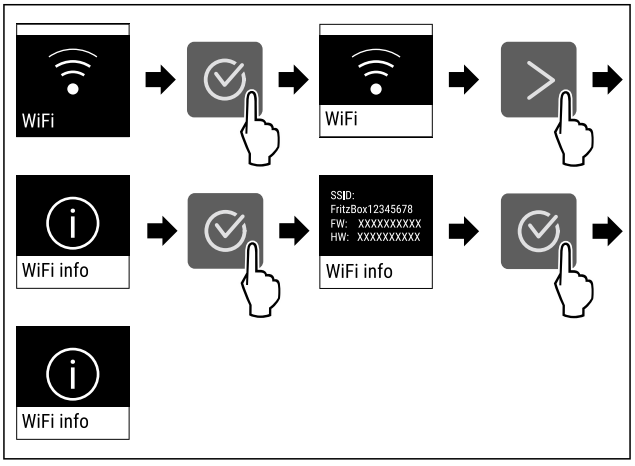

Sl. 17

▶ Obavite radne korake prema slici.

-18℃ Temperatura

Pomoću ove funkcije podešavate temperaturu.

Temperatura zavisi od sledećih faktora:

- učestalosti otvaranja vrata
- trajanja otvaranja vrata
- sobne temperature na mestu postavljanja
- vrste, temperature i količine namirnica

Odeljak za zamrzavanje	Preporučeno podešavanje
-18℃	-18 °C

Podešavanje temperature

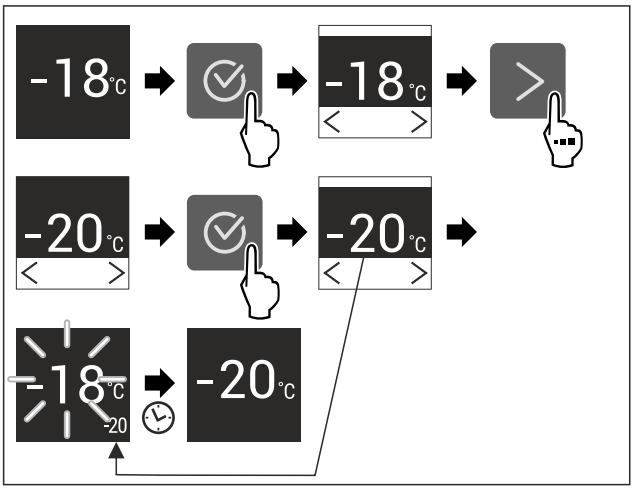

Sl. 18

▶ Obavite radne korake prema slici.
▷ Temperatura je podešena.

°C/°F Jedinica za temperaturu

Pomoću ove funkcije podešavate jedinicu za temperaturu. Kao jedinicu za temperaturu možete podesiti stepene Celzijusa ili stepene Farenhajta.

Podešavanje jedinice za temperaturu



Sl. 19

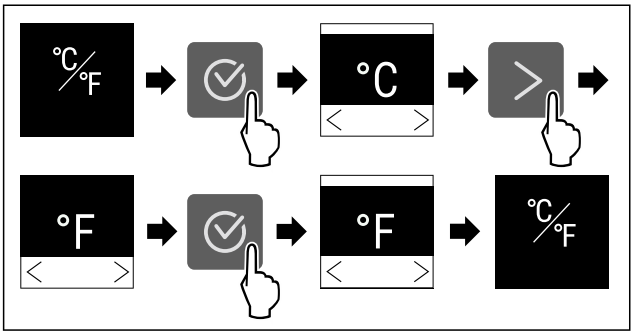

Sl. 20 Primeri prikaza: Promena od stepena Celzijusa na stepene Farenhajta.

▶ Obavite radne korake prema slici.
▷ Jedinica za temperaturu je podešena.

SuperFrost

Pomoću ove funkcije aktivirate ili deaktivirate SuperFrost. Kada aktivirate SuperFrost, povećava se snaga zamrzavanja uređaja. Na taj način postižete niže temperature zamrzavanja.

Primena:

- Brzo zamrzavanje, do jezgra, svežih namirnica.
  Ovim se obezbeđuje da će nutritivne vrednosti, izgled i ukus namirnica ostati nepromenjeni.
- Povećanje rezervne hladnoće u skladištenim smrznutim namirnicama pre otapanja uređaja.

Ukoliko je funkcija aktivna, uređaj radi sa većom snagom. Zbog toga radna buka uređaja može postati veća i povećava se potrošnja energije.

Aktiviranje SuperFrosta

Obezbedite da budu ispunjeni sledeći preduslovi:

❑ Količina za zamrzavanje i trenutak aktiviranja funkcije SuperFrost su uzeti u obzir. (vidi Zamrzavanje namirnica SuperFrost funkcijom)



Sl. 21

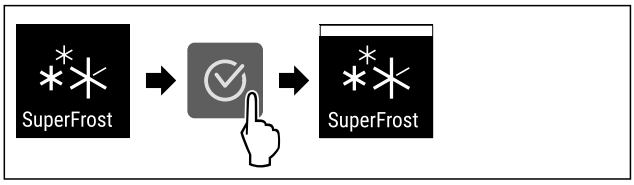

Sl. 22

▶ Obavite radne korake prema slici.
-ili-
▶ Aktivirajte pomoću aplikacije SmartDevice.*

▷ SuperFrost je aktiviran.

Deaktiviranje SuperFrost-a

U zavisnosti od količine stavljenih namirnica, SuperFrost se automatski deaktivira posle 56 do 72 sati. Međutim, SuperFrost u svakom trenutku takođe možete da ručno deaktivirate:

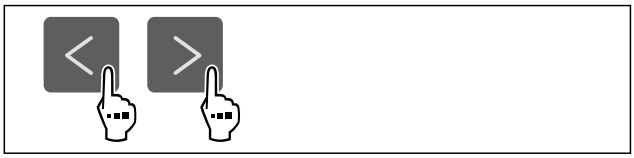

Sl. 23

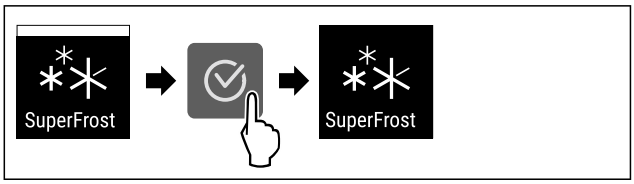

Sl. 24

▶ Obavite radne korake prema slici.
-ili-
▶ Deaktivirajte pomoću aplikacije SmartDevice.*

▷ SuperFrost je deaktiviran.
▷ Uređaj nastavlja da radi u normalnom režimu rada.
▷ Uređaj hladi do prethodno podešene temperature.

Pokretanje ciklusa otapanja

Pomoću ove funkcije ručno pokrećete ciklus automatskog otapanja, ako se ciklus otapanja u slučaju greške ne pokrene automatski.

Pokretanje ciklusa otapanja



Sl. 25

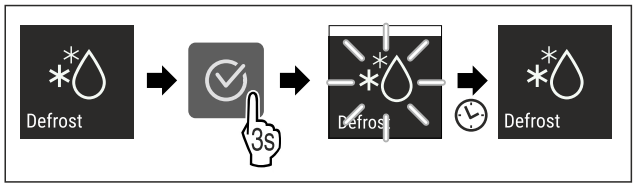

Sl. 26

▶ Obavite radne korake prema slici.
▷ Ciklus otapanja je pokrenut: Simbol treperi sve dok se ciklus otapanja automatski ne završi.
▷ Kada je ciklus otapanja završen: Uređaj nastavlja da radi u normalnom režimu rada.

Prekid ciklusa otapanja

Ciklus otapanja se automatski završava. Međutim, ciklus otapanja možete da prekinete i bilo kada tokom otapanja:

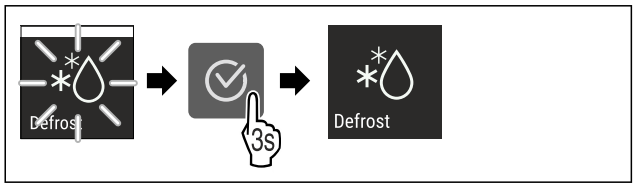

Sl. 27

▶ Obavite radne korake prema slici.
▷ Ciklus otapanja je prekinut.
▷ Uređaj nastavlja da radi u normalnom režimu rada.

PartyMode

Pomoću ove funkcije aktivirate ili deaktivirate PartyMode. PartyMode aktivira razne funkcije koje su korisne za zabavu.

PartyMode aktivira sledeće funkcije:

- SuperFrost

Sve navedene funkcije možete individualno i fleksibilno podešavati. Kada deaktivirate PartyMode sve izmene se odbacuju.

Ukoliko je funkcija aktivna, uređaj radi sa većom snagom. Zbog toga radna buka uređaja može postati veća i povećava se potrošnja energije.

Aktiviranje PartyMode

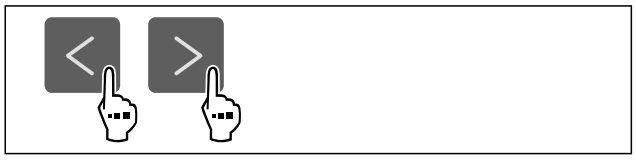

Sl. 28

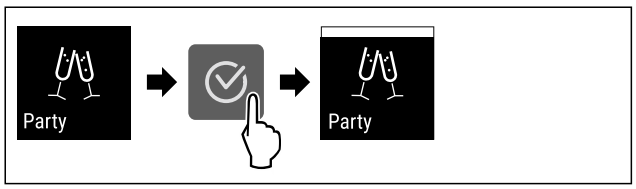

Sl. 29

▶ Obavite radne korake prema slici.
▷ PartyMode i pripadajuće funkcije su aktivirane.
▷ Trenutna temperatura treperi sve dok se ne dostigne ciljana temperatura.

Deaktiviranje PartyMode

PartyMode se automatski deaktivira posle 24 sati. Međutim, PartyMode u svakom trenutku takođe možete da ručno deaktivirate:

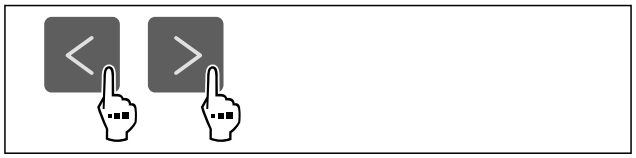

Sl. 30

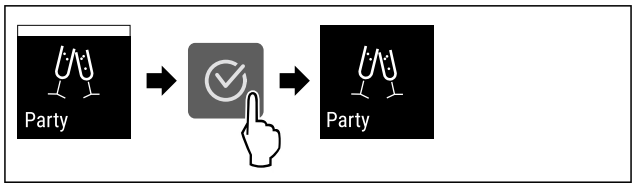

Sl. 31

▶ Obavite radne korake prema slici.
▷ PartyMode je deaktiviran.
▷ Uređaj hladi do prethodno podešene temperature: Trenutna temperatura treperi sve dok se ne dostigne ciljana temperatura.

SabbathMode

Pomoću ove funkcije aktivirate ili deaktivirate SabbathMode. Ukoliko aktivirate ovu funkciju, pojedine elektronske funkcije će biti isključene. Na taj način Vaš uređaj ispunjava verske zahteve jevrejskih praznika, kao što je npr. sabat i ispunjava zahteve STAR-K Kosher sertifikata.

Status uređaja pri aktiviranoj funkciji SabbathMode
Prikaz statusa neprekidno prikazuje SabbathMode.
Na displeju su blokirane sve funkcije osim **funkcije Deaktiviranje SabbathMode**.
Aktivne funkcije ostaju i dalje aktivne.
Kada zatvorite vrata, displej ostaje osvetljen.
Podsetnici se ne prikazuju. Podešeni vremenski interval se zaustavlja.
Podsetnici i upozorenja se ne prikazuju.
Nema alarma za vrata.
Nema alarma za temperaturu.
Ciklus otapanja se aktivira samo u zadatom vremenu i pri tome se ne uzima u obzir korišćenje uređaja.
Nakon nestanka struje, uređaj se automatski vraća nazad na SabbathMode.

Status uređaja

Napomena
Ovaj uređaj je sertifikovan od strane „Institute for Science and Halacha“ (Institut za nauku i Halahu). (www.machonha-lacha.co.il)

Listu uređaja sa STAR-K sertifikatom naći ćete na www.star-k.org/appliances.

Aktiviranje SabbathMode

UPOZORENJE
Opasnost od trovanja pokvarenim namirnicama!
Ukoliko ste aktivirali funkciju SabbathMode i dođe do nestanka struje, na prikazu statusa se ne prikazuje poruka o nestanku struje. Po završetku nestanka struje, uređaj nastavlja da radi u režimu SabbathMode. Usled nestanka struje namirnice se mogu pokvariti, a njihovo konzumiranje može dovesti do trovanja hranom.
Nakon nestanka struje:
▶ Ne konzumirati odmrznute namirnice koje su bile zamrznute.



Sl. 32

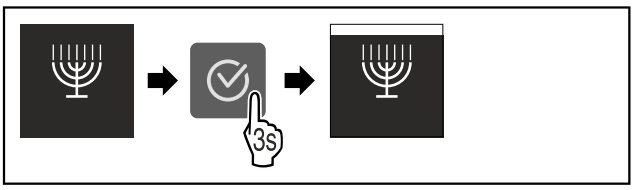

Sl. 33

▶ Obavite radne korake prema slici.
▷ SabbathMode je aktiviran.
▷ Prikaz statusa neprekidno prikazuje SabbathMode.

Deaktiviranje SabbathMode

SabbathMode se automatski deaktivira posle 80 sati. Međutim, SabbathMode u svakom trenutku takođe možete da ručno deaktivirate:

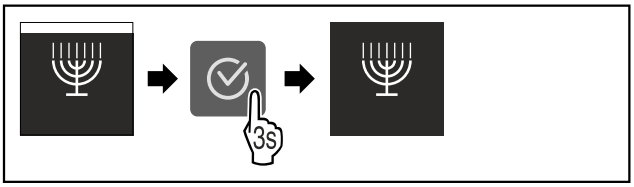

Sl. 34

▶ Obavite radne korake prema slici.
▷ SabbathMode je deaktiviran.

E-Saver

Pomoću ove funkcije aktivirate ili deaktivirate režim uštede energije. Ukoliko aktivirate režim uštede energije potrošnja energije se smanjuje, a temperatura u uređaju se povećava. Namirnice ostaju sveže, ali se rok trajanja smanjuje.

Temperaturna zona	Preporučeno podešavanje (vidi Temperatura)	Temperatura kada je opcija E-Saver aktivna
-18 °C	-18 °C	-16 °C

Temperature

Aktiviranje E-Saver

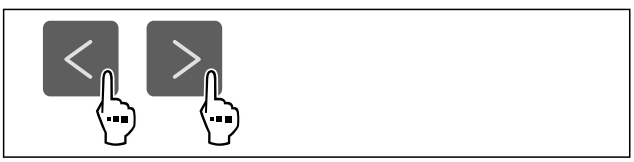

Sl. 35

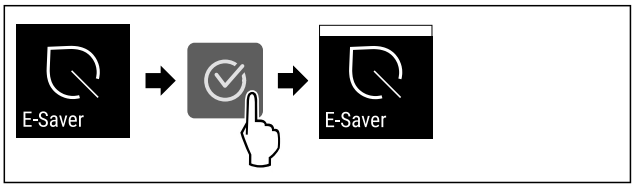

Sl. 36

▶ Obavite radne korake prema slici.
▷ Režim uštede energije je aktiviran.

Deaktiviranje E-Saver

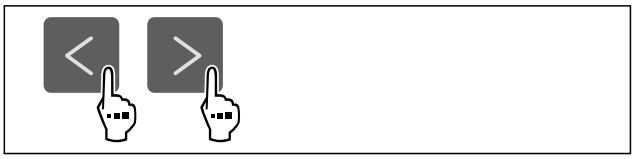

Sl. 37

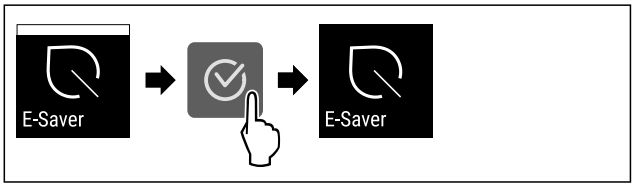

Sl. 38

▶ Obavite radne korake prema slici.
▷ Režim uštede energije je deaktiviran.

Osvetljenost displeja

Pomoću ove funkcije postepeno podešavate osvetljenost displeja.

Možete podesiti sledeće nivoe osvetljenosti:
- 40 %
- 60 %
- 80 %
- 100 % (podrazumevano podešavanje)

Podešavanje osvetljenosti displeja



Sl. 39

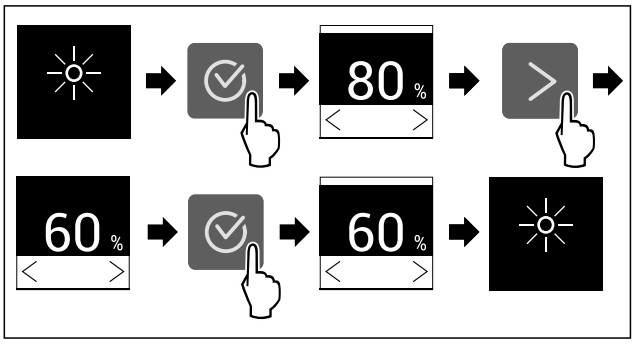

Sl. 40 Primeri prikaza: Promena od 80 % na 60 %.

▶ Obavite radne korake prema slici.
▷ Osvetljenost displeja je podešena.

Alarm za vrata

Pomoću ove funkcije aktivirate ili deaktivirate alarm za vrata. Alarm za vrata se oglašava ukoliko su vrata suviše dugo otvorena. Alarm za vrata je prilikom isporuke aktiviran. Možete podesiti koliko dugo vrata smeju biti otvorena, pre nego što se alarm za vrata oglasi.

Možete podesiti sledeće vrednosti:

- 1 minut
- 2 minuta
- 3 minuta
- Isključeno

Podešavanje alarma za vrata



Sl. 41

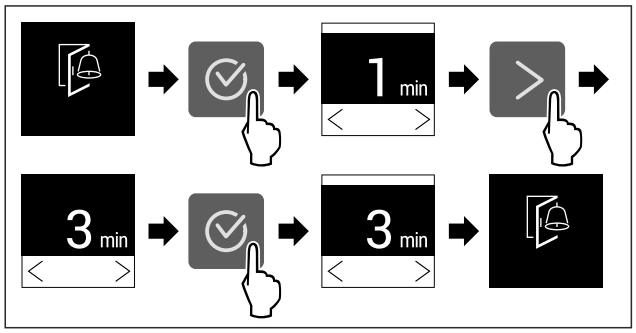

Sl. 42 Primeri prikaza: Promena alarma za vrata od 1 minuta na 3 minuta.

▶ Obavite radne korake prema slici.
▷ Alarm za vrata je podešen.

Deaktiviranje alarma za vrata



Sl. 44

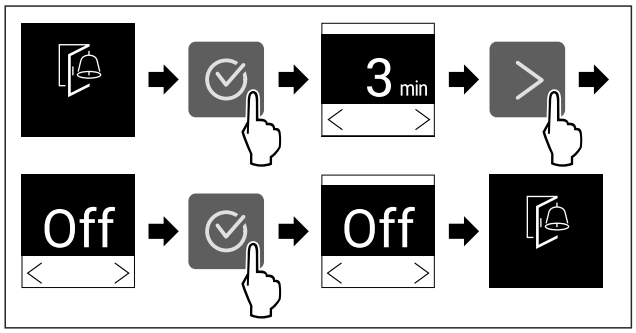

Sl. 45

▶ Obavite radne korake prema slici.
▷ Alarm za vrata je deaktiviran.

Blokada tastature

Pomoću ove funkcije aktivirate ili deaktivirate blokadu tastature. Blokada tastature sprečava nehotično rukovanje uređajem, npr. od strane dece.

Primena:

- Sprečiti nenamernu promenu funkcija.
- Sprečiti nehotično isključivanje uređaja.
- Sprečite nehotično podešavanje temperature.

Aktiviranje blokade tastature

Ako aktivirate blokadu tastature i dalje se možete kretati kroz menije, ali ne možete birati ili menjati druge funkcije.



Sl. 46

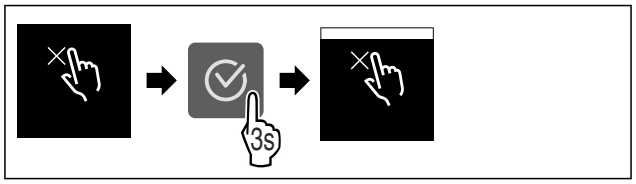

Sl. 47

▶ Obavite radne korake prema slici.
▷ Blokada tastature je aktivirana.

Deaktiviranje blokade tastature



Sl. 48

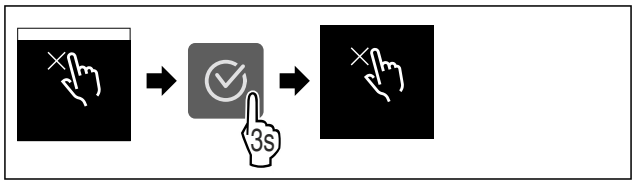

Sl. 49

▶ Obavite radne korake prema slici.
▷ Blokada tastature je deaktivirana.

Informacija o uređaju

Pomoću ove funkcije se prikazuje naziv modela, indeks, serijski broj i verzija softvera Vašeg uređaja. Ukoliko kontaktirate službu za korisnike, potrebne su Vam informacije o uređaju. (vidi 10.4 Korisnička služba)

Osim toga, pomoću ove funkcije otvarate prošireni meni. (vidi 3 Način funkcionisanja Touch displeja)

Prikaz informacija o uređaju



Sl. 50



Sl. 51

▶ Obavite radne korake prema slici.
▷ Displej prikazuje informacije o uređaju.

Softver

Pomoću ove funkcije se prikazuje verzija softvera Vašeg uređaja.

Prikaz verzije softvera



Sl. 52



Sl. 53

▶ Obavite radne korake prema slici.
▷ Displej prikazuje verziju softvera.

Podsetnik

Podsetnici se signaliziraju zvučno preko zvučnog signala i vizuelno preko simbola na displeju. Zvučni signal se pojačava i postaje sve glasniji dok se poruka ne završi.

Aktiviranje podešavanja

▶ Aktivirajte / deaktivirajte .

Demo režim

Demo režim je specijalna funkcija za trgovce koji žele da prezentuju funkcije uređaja. Ukoliko aktivirate demo režim, sve funkcije rashladne tehnike su deaktivirane.

Ukoliko uključite uređaj i u prikazu statusa se prikazuje "Demo", onda je demo režim već aktiviran.

Ukoliko aktivirate demo režim, a zatim ga ponovo deaktivirate, onda se uređaj vraća na fabrička podešavanja. (vidi Resetovanje na fabrička podešavanja)

Aktiviranje demo režima



Sl. 54

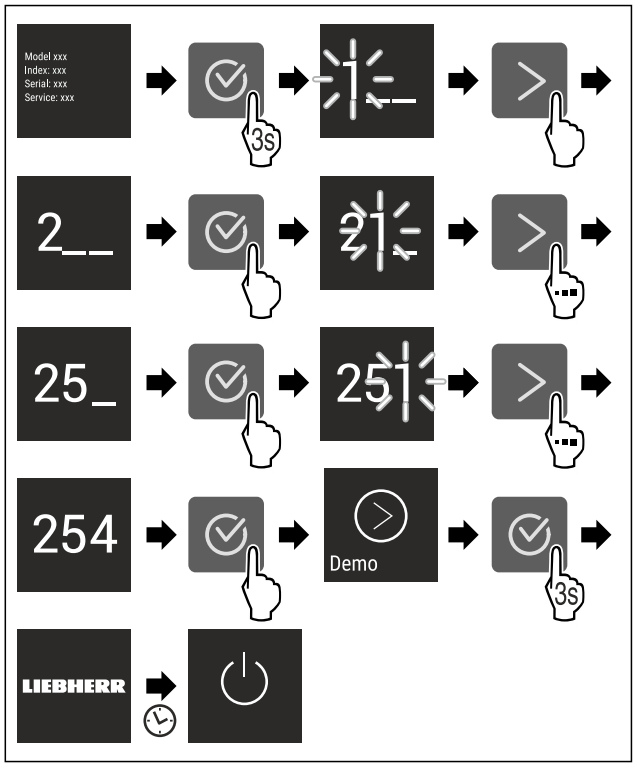

Sl. 55

▶ Obavite radne korake prema slici.
▷ Demo režim je aktiviran.
▷ Uređaj je isključen.
▶ Uključite uređaj. (vidi 4.1 Uključivanje uređaja (prvo puštanje u rad))
▷ U prikazu statusa se pojavljuje "DEMO".

Deaktiviranje demo režima



Sl. 56

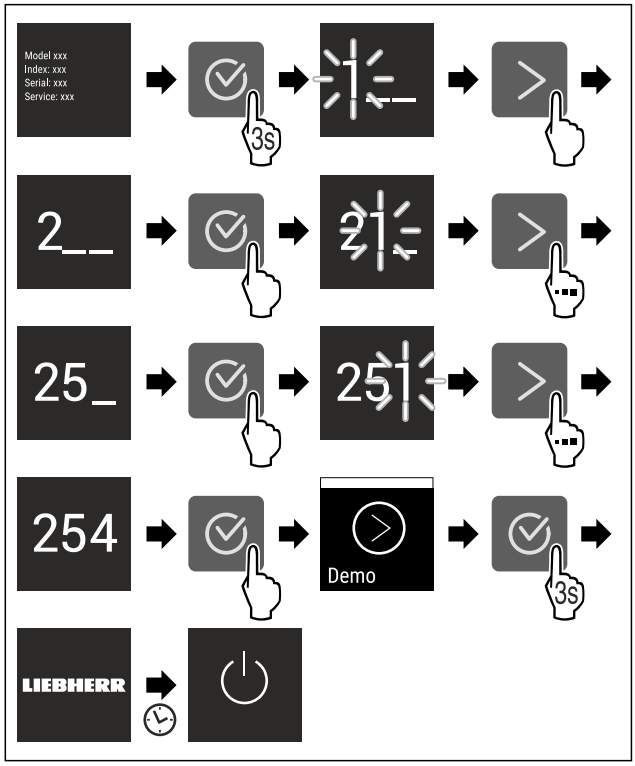

Sl. 57

▶ Obavite radne korake prema slici.
▷ Demo režim je deaktiviran.
▷ Uređaj je isključen.
▶ Uključite uređaj. (vidi 4.1 Uključivanje uređaja (prvo puštanje u rad))
▷ Uređaj je vraćen na fabrička podešavanja.

Resetovanje na fabrička podešavanja

Pomoću ove funkcije resetujete sva podešavanja na fabrička podešavanja. Sva podešavanja koja ste do sada obavili vraćaju se na svoje prvobitno podešavanje.

Procedura resetovanja



Sl. 58

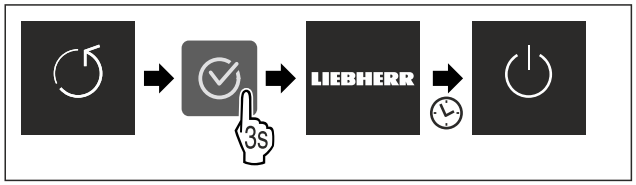

Sl. 59

▶ Obavite radne korake prema slici.
▷ Uređaj je resetovan.
▷ Uređaj je isključen.
▶ Ponovo pokrenite uređaj. (vidi 4.1 Uključivanje uređaja (prvo puštanje u rad))

7.3 Poruke o greškama

Poruke o greškama se prikazuju na displeju. Postoje dve kategorije poruka o greškama:

Kategorija	Značenje
Poruka	Podsetnik za opšte postupke. Možete izvršiti ove postupke i time ukloniti poruku.
Upozorenje	Pojavljuje se u slučaju smetnji u funkcionisanju. Pored prikaza na displeju, oglašava se i zvučni signal. Zvučni signal postaje glasniji, sve dok dodirom ne potvrdite prikaz. Jednostavnije smetnje u funkcionisanju možete samostalno otkloniti. Za ozbiljnije smetnje u funkcionisanju morate stupite u kontakt sa korisničkim servisom.

7.3.1 Upozorenja

Zatvoriti vrata

Ova poruka se pojavljuje ako su vrata predugo otvorena.

Vreme do pojave poruke može da se podesi .

▶ Prekidanje alama: Potvrdite poruku.

-ili-

▶ Zatvorite vrata.

Nestanak struje

Ova poruka se pojavljuje kada dođe do porasta temperature zamrzavanja zbog nestanka struje. Po završetku perioda nestanka struje, uređaj nastavlja da radi sa podešenom temperaturom.

▶ Prekidanje alama: Potvrdite poruku.
▷ Javlja alarm za temperaturu (vidi Alarm za temperaturu) .

Alarm za temperaturu

Ova poruka se pojavljuje kada temperatura ne odgovara podešenoj temperaturi.

Uzroci razlike u temperaturi mogu biti:

- Stavljanje tople, sveže namirnice.
- Raspoređivanje i vađenje namirnica, pri čemu u prostor ulazi previše toplote.
- Duži nestanak struje.
- Uređaj je u kvaru.

Kada se uzrok otkloni, uređaj nastavlja da radi sa podešenom temperaturom.

▶ Potvrdite prikaz.
▷ Prikazuje se najviša temperatura.
▶ Ponovo potvrdite prikaz.
▷ Prikazuje se prikaz statusa.
▷ Prikazuje se trenutna temperatura.

Greška

Ova poruka se pojavljuje kada postoji greška kod uređaja. Komponenta uređaja ima grešku.

▶ Otvoriti vrata.
▶ Zabeležite šifru greške.
▶ Potvrdite poruku.
▷ Zvučni signal se isključuje.
▷ Pojavljuje se prikaz statusa.
▶ Zatvorite vrata.
▶ Obratite se servisnoj službi. (vidi 10.4 Korisnička služba)

8 Oprema

8.1 Fioke

Fioke možete ukloniti radi čišćenja.

Fioke možete ukloniti kako biste koristili VarioSpace.

Vađenje i stavljanje fioka se razlikuje zavisno od sistema izvlačenja. Vaš uređaj može da sadrži različite sisteme izvlačenja.

Napomena
Potrošnja energije se povećava, a rashladna snaga se smanjuje ukoliko ventilacija nije dovoljna.

▶ Najnižu fioku ostavite u uređaju!
▶ Unutrašnje ventilacione proreze na zadnjem zidu uvek držite slobodne!

8.1.1 Gornja nagibna fioka*

Kada izvlačite gornju fioku, ona se naginje napred. Tako dobijate bolji pogled na fioku. Funkcija zavisi od visine uređaja.

Vađenje fioke

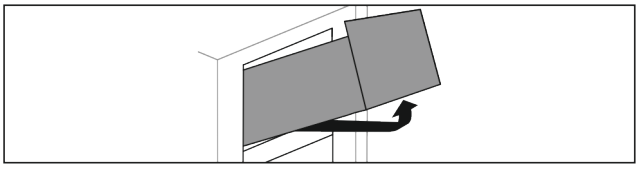

Sl. 60

▶ Izvucite fioku do kraja.
▶ Fioku podignite sa prednje strane.
▶ Fioku podignite odozdo.
▶ Izvadite fioku prema napred.

Ubacivanje fioka

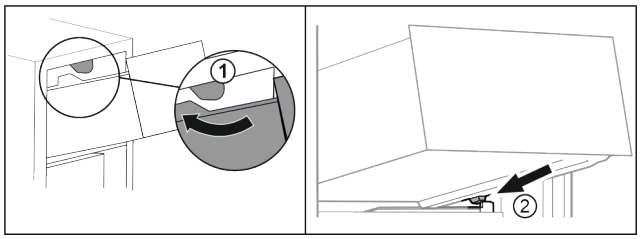

Sl. 61

- ▶ Fioku zaokrenite oko gornjih graničnika. *Sl. 61 (1)*
- ▶ Postavite fioku ukoso iza donjih graničnika na rebru posude. *Sl. 61 (2)*
- ▶ Spustite fioku.
- ▶ Ubacite prema pozadi.

8.1.2 Fioka se vodi po rebru posude

Fioka klizi direktno po rebru posude. Nema šina.

Vađenje fioke

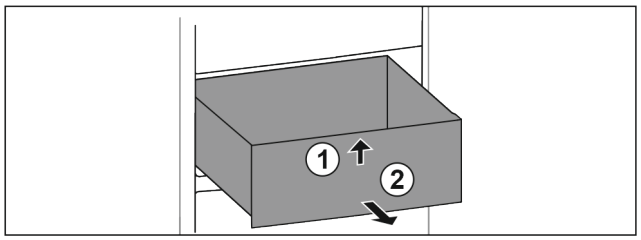

Sl. 62

- ▶ Izvucite fioku do kraja.
- ▶ Fioku podignite sa prednje strane. *Sl. 62 (1)*
- ▶ Izvadite fioku prema napred. *Sl. 62 (2)*

Ubacivanje fioka

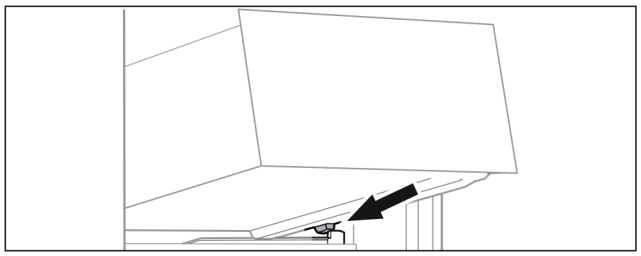

Sl. 63

- ▶ Postavite fioku ukoso iza graničnika na rebru posude. (vidi Fig. 63)
- ▶ Spustite fioku.
- ▶ Ubacite fioku prema zadnjoj strani.

8.1.3 Najniža fioka

Ova fioka je najniža fioka u uređaju. Ona klizi direktno po rebru posude. Nema šina.

Vađenje fioke

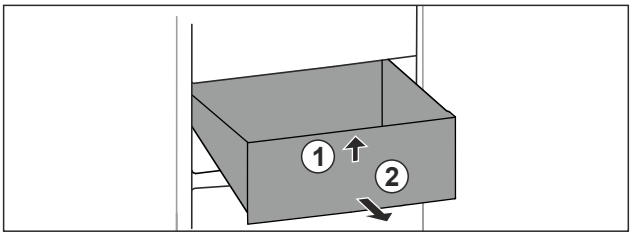

Sl. 64

- ▶ Izvucite fioku do kraja.
- ▶ Fioku podignite sa prednje strane. *Sl. 64 (1)*
- ▶ Izvadite fioku prema napred. *Sl. 64 (2)*

Ubacivanje fioka

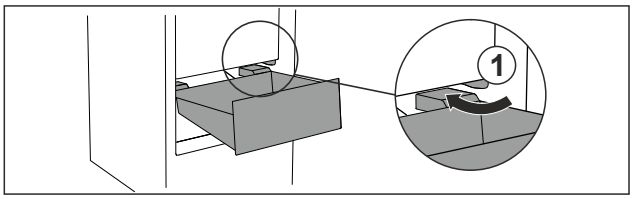

Sl. 65

- ▶ Ukoso zakrenite fioku oko graničnika *Sl. 65 (1)*.
- ▶ Spustite fioku.
- ▶ Ubacite fioku prema zadnjoj strani.

8.2 EasyTwist-Ice*

Sa EasyTwist-Ice aparatom možete praviti kockica leda u količinama uobičajenim za kućnu upotrebu. EasyTwist-Ice se snabdeva vodom preko rezervoara za vodu.

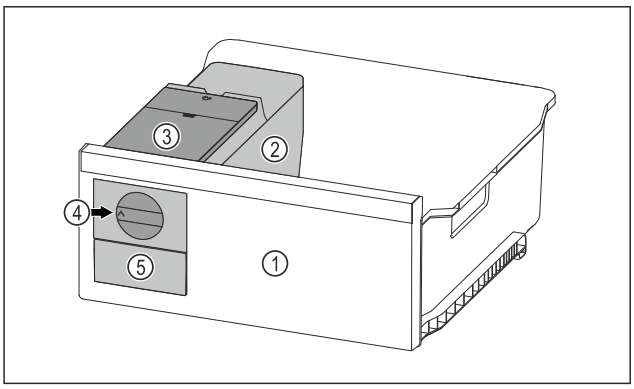

Sl. 66 Primeri prikaza

- **(1)** Izvadite fioku zamrzivača sa EasyTwist-Ice aparatom
- **(2)** Korpus sa posudom za kockice leda
- **(3)** Rezervoar za vodu
- **(4)** Obrtno dugme
- **(5)** Fioka za kockice leda

Napomena
Ne menjati poziciju fioke zamrzivača sa EasyTwist-Ice aparatom u uređaju.

8.2.1 Pravljenje kockica leda

Količina kockica leda koju možete da napravite u određenom vremenskom periodu sa EasyTwist-Ice aparatom zavisi od temperature zamrzavanja uređaja. Što je temperatura u uređaju niža, to možete napraviti više kockica leda.

Maksimalna količina kockica posude za kockice leda:	20 kockica leda
Maksimalni kapacitet fioke za kockice leda:	40 kockica leda (ogovara količini dva procesa pravljenja kockica leda)
Dodatne informacije o potrebnom vremenu za pravljenje kockica leda:	(vidi 10.1 Tehnički podaci)

Uverite se da su ispunjeni sledeći preduslovi:

❑ Sastavni delovi EasyTwist-Ice aparata su očišćeni.

Punjenje rezervoara za vodu

UPOZORENJE
Opasnost od trovanja kontaminiranom vodom!
- ▶ Rezervoar za vodu punite isključivo vodom za piće.

PAŽNJA
Preostala vlaga!
Oštećenje EasyTwist-Ice.
▶ Punite isključivo hladnom vodom za piće.

Napomena
Korišćenjem filtrirane, dekarbonizovane vode postiže se voda za piće najboljeg kvaliteta i ukusa za proizvodnju kockica leda bez problema.
Takav kvalitet vode može se postići stonim filterom za vodu koji se može naći u specijalizovanim prodavnicama.
▶ Rezervoar za vodu punite isključivo filtriranom, dekarbonizovanom vodom za piće.

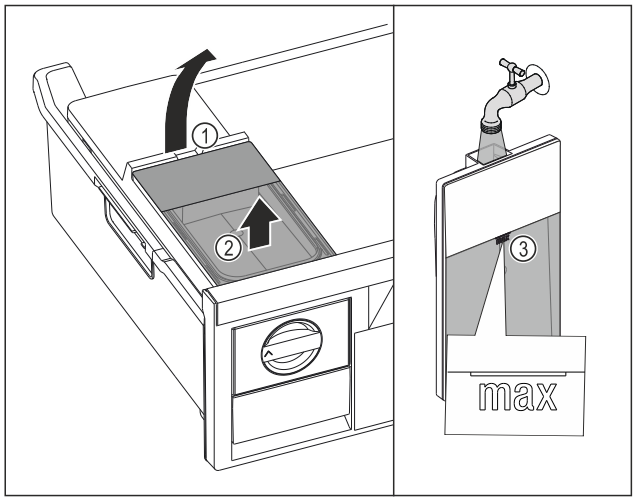

Sl. 67

▶ Izvucite fioku zamrzivača do kraja.
▶ Podignite rezervoar za vodu koristeći udubljenje *Sl. 67 (1)*.
▶ Izvadite rezervoar za vodu nagore. *Sl. 67 (2)*
▶ Rezervoar za vodu napunite vodom za piće do oznake *Sl. 67 (3)*.

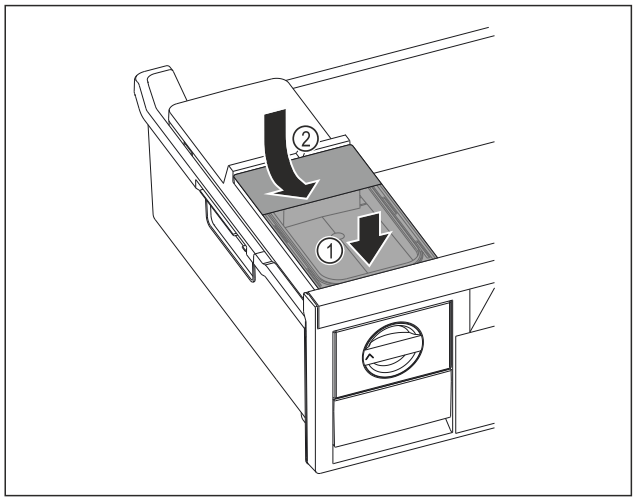

Sl. 68

▶ Postavite napred rezervoar za vodu. *Sl. 68 (1)*
▶ Spustite nazad rezervoar za vodu. *Sl. 68 (2)*
▶ Umetnite fioku zamrzivača.

Izbacivanje kockica leda

Uverite se da su ispunjeni sledeći preduslovi:

❑ Ispoštovano je potrebno vreme za pravljenje kockica leda. (vidi 10.1 Tehnički podaci)
❑ Fioka zamrzivača je potpuno uvučena.
❑ Fioka za kockice leda je potpuno uvučena.

▶ Okrenite obrtno dugme *Sl. 66 (4)* do kraja u smeru kretanja kazaljke na satu.
▷ Kockice leda ispadaju iz posude za led u fioku za led *Sl. 66 (5)*.
Ukoliko se iz posude za led ne odvoje sve kockice leda:
▶ Obrtno dugme nekoliko puta okrenite do kraja u smeru kretanja kazaljke na satu.

8.3 VarioSpace

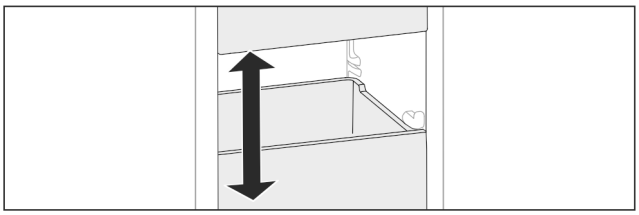

Sl. 69

Fioke i staklene ploče možete da izvadite iz uređaja. Na taj način ćete dobiti prostor za veće namirnice, kao što su živina, meso, veliki delovi divljači, kao i za visoka peciva. Ona se mogu zamrznuti u komadu i dalje pripremati.
▶ Obratite pažnju na granice opterećenja fioka i staklenih ploča (vidi 10.1 Tehnički podaci) .

8.4 Hladna pakovanja*

Hladna pakovanja sprečavaju prebrzo povišenje temperature u slučaju nestanka struje.

Hladna pakovanja su u fioci.

Hladna pakovanja možete držati na tabli za zamrzavanje.*

8.4.1 Korišćenje hladnih pakovanja

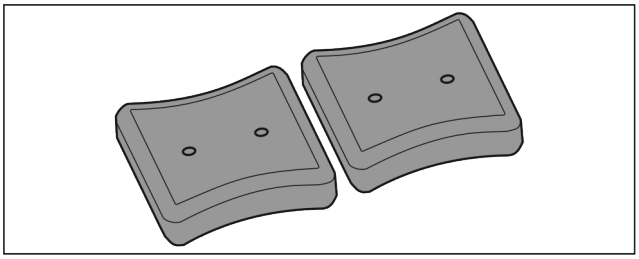

Sl. 70

Ako su hladna pakovanja zaleđena:
▶ Stavite na smrznute proizvode u gornjem, prednjem delu komore za zamrzavanje.

9 Održavanje

9.1 Rastavljanje / montaža sistema izvlačenja

9.1.1 Napomene za rastavljanje

Neke sisteme izvlačenja možete rastaviti radi čišćenja. Vaš uređaj može da sadrži različite sisteme izvlačenja.

Sledeći sistemi izvlačenja se mogu rastaviti ili se ne mogu rastaviti:

Sistem izvlačenja	može se rastaviti / ne može se rastaviti
Gornja nagibna fioka*	ne može se rastaviti*
Fioka se vodi po rebru posude	može se rastaviti (vidi 9.1.2 Fioka se vodi po rebru posude)
Najniža fioka	ne može se rastaviti

9.1.2 Fioka se vodi po rebru posude

Rastavljanje sistema izvlačenja

Uverite se da sledeći preduslovi budu ispunjeni:

❑ Fioka je izvađena. (vidi 8.1.2 Fioka se vodi po rebru posude)

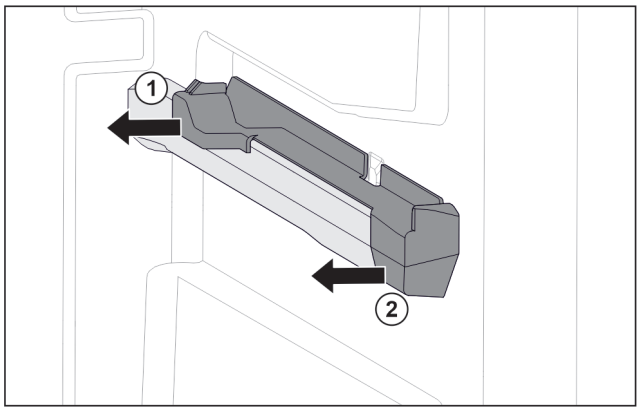

Sl. 71 Dodatak na desnom rebru posude

▶ Uhvatite dodatak na dnu na zadnjoj strani.
▶ Dodatak na zadnjoj strani skinite u stranu. *Sl. 71 (1)*
▶ Dodatak na prednjoj strani skinite u stranu. *Sl. 71 (2)*

Montiranje sistema izvlačenja

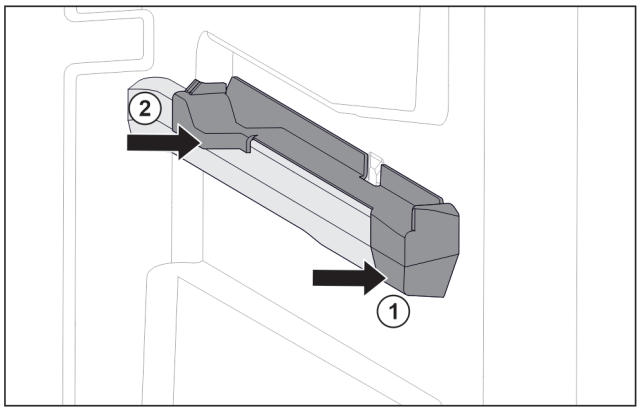

Sl. 72 Dodatak na desnom rebru posude

▶ Dodatak na prednjoj strani postavite na rebro posude. *Sl. 72 (1)*
▶ Pritisnite dodatak na zadnjoj strani. *Sl. 72 (2)*

9.2 Otapanje uređaja

9.2.1 Otapanje kod NoFrost sistema

Otapanje se vrši automatski preko NoFrost sistema. Vlaga se kondenzuje na isparivaču, periodično se vrši otapanje i isparavanje.

Uređaj ne mora da se otapa.

Napomena
Na podu uređaja se skupljaju kapi vode.
Ukoliko stavljate uređaj van upotrebe:
▶ Ispred uređaja postavite peškir, kako bi se prikupile kapi vode koje eventualno cure iz uređaja. (vidi 11 Stavljanje van pogona)

9.3 Čišćenje uređaja

9.3.1 Priprema

UPOZORENJE
Opasnost od strujnog udara!
▶ Izvadite utikač rashladnog uređaja ili prekinite dovod struje.

UPOZORENJE
Opasnost od požara
▶ Nemojte da oštetite cevi rashladnog sistema.

▶ Ispraznite uređaj.
▶ Izvucite utikač iz struje.

9.3.2 Čišćenje kućišta

PAŽNJA
Nepravilno čišćenje!
Oštećenja na uređaju.
▶ Koristite isključivo mekane krpe za čišćenje i pH-neutralno univerzalno sredstvo za čišćenje.
▶ Ne koristiti oštre ili abrazivne sunđere ili čeličnu vunu.
▶ Ne koristiti oštra, abrazivna, sredstva za čišćenje koja sadrže pesak, hlorida ili kiseline.

UPOZORENJE
Opasnost od povreda i oštećenja usled vrele pare!
Vrela para može da dovede do opekotina i da oštećenja površina.
▶ Ne koristiti paročistače!

▶ Kućište brišite mekanom, čistom krpom. U slučaju jake zaprljanosti koristite mlaku vodu sa neutralnim deterdžentom. Staklene ploče se dodatno mogu čistiti sredstvom za čišćenje stakla.

9.3.3 Čišćenje unutrašnjosti

PAŽNJA
Nepravilno čišćenje!
Oštećenja na uređaju.
▶ Koristite isključivo mekane krpe za čišćenje i pH-neutralno univerzalno sredstvo za čišćenje.
▶ Ne koristiti oštre ili abrazivne sunđere ili čeličnu vunu.
▶ Ne koristiti oštra, abrazivna, sredstva za čišćenje koja sadrže pesak, hlorida ili kiseline.

▶ Površine od plastike: Ručno očistite mekom, čistom krpom, mlakom vodom, sa malo tečnosti za pranje.
▶ Površine od metala: Ručno očistite mekom, čistom krpom, mlakom vodom, sa malo tečnosti za pranje.

9.3.4 Čišćenje opreme

PAŽNJA
Nepravilno čišćenje!
Oštećenja na uređaju.
▶ Koristite isključivo mekane krpe za čišćenje i pH-neutralno univerzalno sredstvo za čišćenje.
▶ Ne koristiti oštre ili abrazivne sunđere ili čeličnu vunu.
▶ Ne koristiti oštra, abrazivna, sredstva za čišćenje koja sadrže pesak, hlorida ili kiseline.

Čišćenje mekom, čistom krpom, mlakom vodom, sa malo tečnosti za pranje:

- Fioka

- Tacna za zamrzavanje*
- Sastavni delovi EasyTwist-Ice aparata*

Pranje u mašini za pranje posuđa do 60 °C:

- Posuda za led*

▶ Rastavljanje opreme: pogledajte odgovarajuće poglavlje.
▶ Očistite opremu.

9.3.5 Čišćenje EasyTwist-Ice-a*

EasyTwist-Ice očistite u sledećim slučajevima:

- Prvog puštanja u rad
- Nekorišćenje duže od 48 sati
- Potreba za čišćenjem

Rastavljanje EasyTwist-Ice odeljka

Uverite se da su sledeći preduslovi ispunjeni:

❑ Fioka je izvađena. (vidi 8.1 Fioke)
❑ Fioka je odložena na sto.

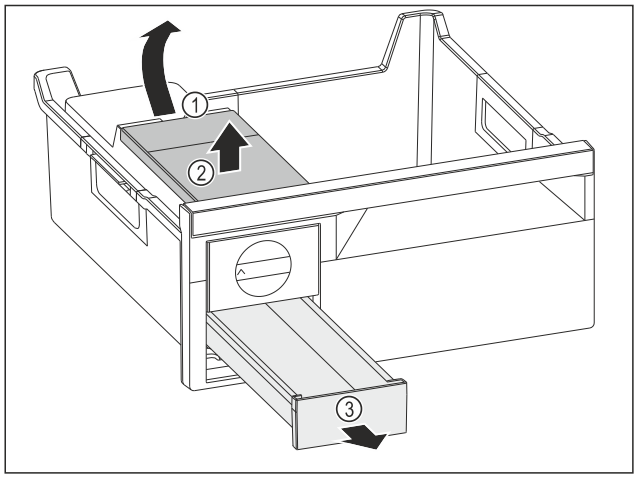

Sl. 73

▶ Uklanjanje rezervoara za vodu: Podignite rezervoar za vodu koristeći udubljenje *Sl. 73 (1)*.
▶ Izvadite rezervoar za vodu *Sl. 73 (2)* nagore.
▶ Izvadite fioku za kockice leda *Sl. 73 (3)* prema napred.

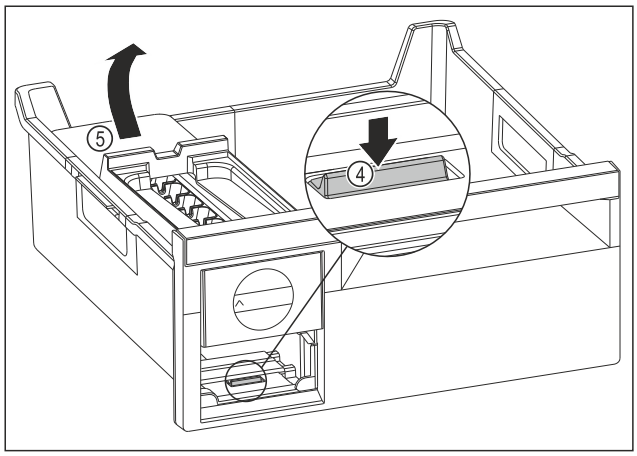

Sl. 74

▶ Uklanjanje EasyTwist-Ice korpusa: Pritisnite jezičak *Sl. 74 (4)* prstom nadole i istovremeno drugom rukom podignite EasyTwist-Ice korpus *Sl. 74 (5)* sa zadnje strane.
▶ Izvadite EasyTwist-Ice korpus iz fioke zamrzivača.

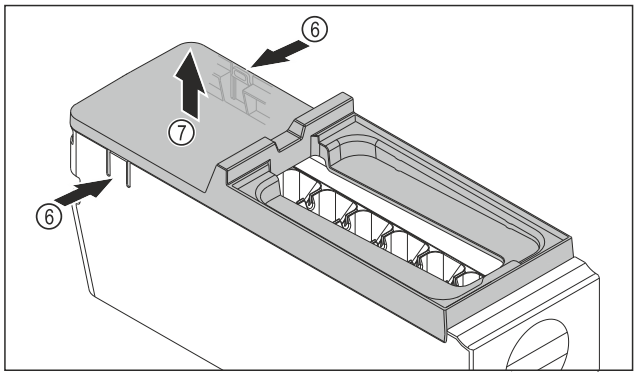

Sl. 75

▶ Skinite poklopac sa EasyTwist-Ice korpusa: Pritisnite jednom rukom jezičke *Sl. 75 (6)* na obe strane EasyTwist-Ice korpusa.
▶ Drugom rukom izvadite poklopac *Sl. 75 (7)* nagore.
▷ EasyTwist-Ice je rastavljen na četiri dela. (vidi Fig. 76)

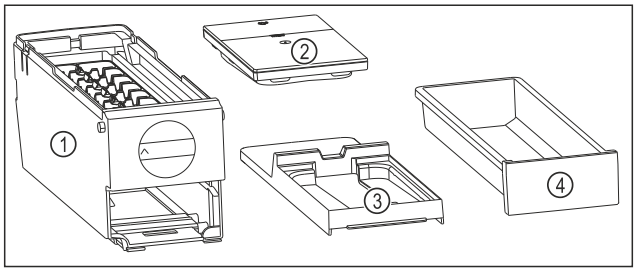

Sl. 76 Sastavni delovi EasyTwist-Ice aparata

(1) EasyTwist-Ice korpus sa posudom za kockice leda
(2) Rezervoar za vodu
(3) Poklopac
(4) Fioka za kockice leda

PAŽNJA

Opasnost od oštećenja usled nepravilne demontaže!
Lom, iskakanje i pucanje opreme. Ukoliko nastavite dalje da rastavljate EasyTwist-Ice korpus, možete oštetiti obrtno dugme ili druge delove EasyTwist-Ice korpusa.

▶ EasyTwist-Ice rastavljati samo na delove koji su prikazani na slici. (vidi Fig. 76)
▶ Čistiti kompletan EasyTwist-Ice korpus *Sl. 76 (1)*.

Čišćenje EasyTwist-Ice-a

Uverite se da su sledeći preduslovi ispunjeni:

❑ EasyTwist-Ice je rastavljen. (vidi Rastavljanje EasyTwist-Ice odeljka)

▶ Fioku za kockice leda, rezervoar za vodu, poklopac i EasyTwist-Ice korpus očistite sa toplom vodom i malo tečnosti za pranje.
▶ Sve očišćene sastavne delove potpuno osušiti suvom krpom.
▷ EasyTwist-Ice je očišćen.

Montaža EasyTwist-Ice-a

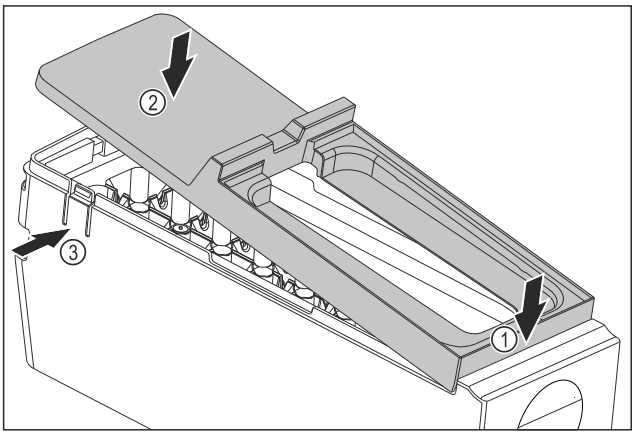

Sl. 77

▶ Montaža poklopca EasyTwist-Ice korpusa: Postavite poklopac na prednju stranu. *Sl. 77 (1)*
▶ Spustite poklopac sa zadnje strane. *Sl. 77 (2)*
▷ Poklopac se čujno uglavljuje u oba jezička *Sl. 77 (3)*.

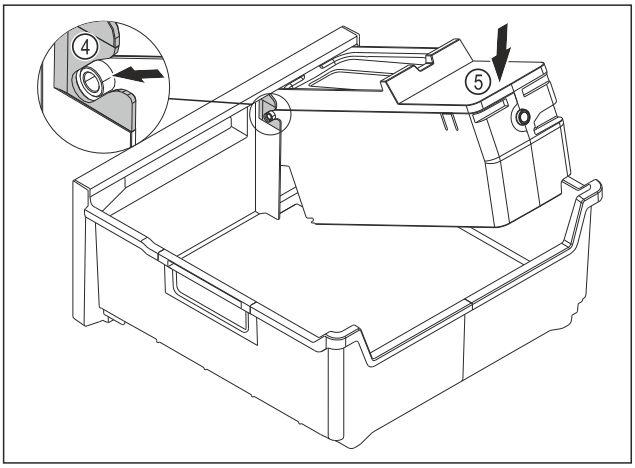

Sl. 78

▶ Montaža EasyTwist-Ice korpusa: Gurnite osovine EasyTwist-Ice korpusa u vođice *Sl. 78 (4)*.
▶ EasyTwist-Ice korpus *Sl. 78 (5)* sa zadnje strane pritisnite nadole.
▷ EasyTwist-Ice korpus se čujno uglavljuje.

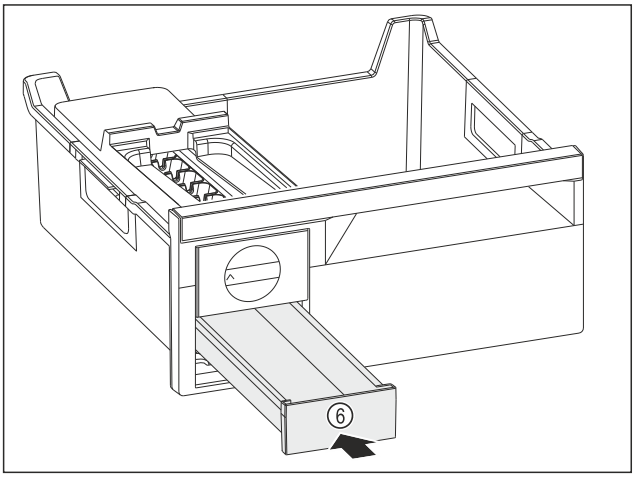

Sl. 79

▶ Ubacite fioku za kockice leda *Sl. 79 (6)*.

UPOZORENJE
Opasnost od trovanja kontaminiranom vodom!
▶ Rezervoar za vodu punite isključivo vodom za piće.

▶ Napunite vodom rezervoar za vodu.
▶ Postavite rezervoar za vodu.
▶ Ubacite fioku. (vidi 8.1 Fioke)
Ukoliko koristite nefiltriranu vodu:
▶ Kockice leda, koje su napravljene 24 sata od proizvodnje prve kockice leda, odložite u otpad.
-ili-
Ukoliko koristite filtriranu vodu:
▶ Kockice leda, koje su napravljene 48 sati od proizvodnje prve kockice leda, odložite u otpad.

9.3.6 Nakon čišćenja

▶ Osušite uređaj i delove opreme.
▶ Priključite uređaj i uključite ga.
▶ Aktivirajte SuperFrost (vidi 7.2 Funkcije uređaja) .
Kada je temperatura dovoljno hladna:
▶ Stavite namirnice.
▶ Čišćenje obavljajte redovno.

10 Pomoć za korisnike

10.1 Tehnički podaci

Opseg temperatura	
Zamrzavanje	-28 °C do -15 °C

Maksimalna količina za zamrzavanje/24 h	
Zamrzivač	vidi na tipskoj pločici podatak „Kapacitet zamrzavanja .../24 h“

Maksimalna tovarna težina opreme			
Oprema	Širina uređaja 550 mm (pogledajte uputstvo za montažu, dimenzije uređaja)	Širina uređaja 600 mm (pogledajte uputstvo za montažu, dimenzije uređaja)	Širina uređaja 700 mm (pogledajte uputstvo za montažu, dimenzije uređaja)
Fioka se vodi po rebru posude (vidi 8.1.2 Fioka se vodi po rebru posude)	14 kg	19 kg	19 kg
Najniža fioka (vidi 8.1.3 Najniža fioka)	--	11 kg	19 kg
Gornja nagibna fioka* (vidi 8.1.1 Gornja nagibna fioka*) *	--*	19 kg*	19 kg*

Proizvodnja kockica leda sa EasyTwist-Ice*	
Trajanje pri -18 °C	pribl. 5,5 h
Trajanje kada je uključen SuperFrost	pribl. 3 h

Za uređaje sa WLAN-vezom:*

Specifikacija frekvencije*	
Frekventni opseg	2,4 GHz
Maksimalna izračena snaga	< 100 mW

Specifikacija frekvencije*	
Namena bežičnog uređaja	Povezivanje sa lokalnom WLAN mrežom za prenos podataka

10.2 Radna buka

Uređaj tokom rada pravi različitu radnu buku.

- Kod **manje snage hlađenja,** uređaj radi sa štednjom energije, ali duže. Jačina zvuka je **manja**.
- Pri **većoj snazi hlađenja**, namirnice se brže hlade. Jačina zvuka je **veća**.

  Primeri:
  - aktivirane funkcije (vidi 7.2 Funkcije uređaja)
  - ventilator radi
  - sveže stavljene namirnice
  - visoka temperatura okoline
  - duže otvorena vrata

buka	Mogući uzroci	Vrsta buke
Žuborenje i prskanje	Rashladno sredstvo teče u cevima rashladnog sistema.	Normalna radna buka
Pištanje i šištanje	Rashladno sredstvo se ubrizgava u cevi rashladnog sistema.	Normalna radna buka
Brujanje	Uređaj se hladi. Jačina zvuka zavisi od rashladnog kapaciteta.	Normalna radna buka
Zviždanje i pištanje	Ventilator radi.	Normalna radna buka

buka	Mogući uzroci	Vrsta buke
Kliktanje	Komponente se uključuju i isključuju.	Normalan zvuk uklapanja
Zveckanje ili zujanje	Ventili ili klapne su aktivni.	Normalan zvuk uklapanja
tiho lupanje, zujanje ili žuborenje*	Ventil je aktivan.	Normalna radna buka

buka	Mogući uzroci	Vrsta buke	Otklanjanje
Vibracije	Neodgovarajuća struktura	Zvuk greške	Nivelišite uređaj vodoravno preko podesivih nožica.
Kloparanje	Oprema, Stvari u unutrašnjosti uređaja	Zvuk greške	Fiksirajte delove opreme. Ostavite razmak između stvari.

10.3 Tehnička smetnja

Vaš uređaj tako konstruisan i napravljen da pruža funkciju i dug upotrebni vek. Ukoliko se i pored toga u toku rada pojave smetnje, molimo Vas da proverite da li je uzrok smetnje greška u rukovanju. U tom slučaju će Vam i u toku garantnog roka biti naplaćeni nastali troškovi.

Sledeće smetnje možete sami da otklonite.

10.3.1 Funkcija uređaja

Greška	Uzrok	Otklanjanje
Uređaj ne radi.	→ Uređaj nije uključen.	▶ Uključite uređaj.
	→ Mrežni utikač nije pravilno umetnut u utičnicu.	▶ Proverite utikač.
	→ Osigurač utičnice je u kvaru.	▶ Proverite osigurač.
	→ Nestanak struje	▶ Uređaj držite zatvorenim. ▶ Zaštita namirnica: Hladna pakovanja stavite odozgo na namirnice ili koristite neki drugi zamrzivač u slučaju da nestanak struje traje duže. ▶ Odmrznute namirnice nemojte ponovo da zamrzavate.
	→ Utikač uređaja nije pravilno umetnut u uređaj.	▶ Proverite utikač uređaja.
Temperatura nije dovoljno niska.	→ Vrata uređaja nisu pravilno zatvorena.	▶ Zatvorite vrata uređaja.
	→ Ventilacija i odvod vazduha nisu dovoljni.	▶ Oslobodite i očistite rešetku za ventilaciju.
	→ Temperatura okoline je previsoka.	▶ Rešavanje problema: (vidi 1.4 Primena uređaja)
	→ Uređaj je prečesto ili predugo bio otvaran.	▶ Sačekajte da se potrebna temperatura samostalno ponovo uspostavi. Ukoliko to nije slučaj, obratite se korisničkoj službi. (vidi 10.4 Korisnička služba)
	→ Stavljena je prevelika količina svežih namirnica bez SuperFrost.	▶ Rešavanje problema: (vidi SuperFrost)

Greška	Uzrok	Otklanjanje
	→ Temperatura je pogrešno podešena.	▶ Podesite nižu temperaturu i proverite nakon 24 sata.
	→ Uređaj stoji preblizu izvoru toplote (šporet, grejanje itd.).	▶ Promenite lokaciju uređaja ili izvora toplote.
Zaptivka vrata je u kvaru ili je potrebno zameniti iz drugih razloga.	→ Zaptivka vrata se može zameniti. Može se menjati bez pomoći dodatnih alata.	▶ Obratite se korisničkoj službi. (vidi 10.4 Korisnička služba)
Uređaj je zamrznut ili stvara kondenzat.	→ Zaptivka vrata može da isklizne iz žleba.	▶ Proverite da li se zaptivka vrata nalazi u pravilnom položaju u žlebu.
Uređaj je vruć na spoljašnjim površinama*.	→ Toplota sistema rashladne tečnosti se koristi za sprečavanje stvaranja kondenzata.	▶ To je normalno.

10.4 Korisnička služba

Prethodno proverite da li sami možete da otklonite grešku (vidi 10 Pomoć za korisnike) . Ukoliko to nije slučaj, obratite se korisničkoj službi.

Adresu možete naći u priloženoj brošuri „Liebherr servis“ ili na adresi home.liebherr.com/service.

UPOZORENJE
Nestručna popravka!
Povrede.
- ▶ Popravke i intervencije na uređaju i na kablu za struju, koje nisu izričito navedene (vidi 9 Održavanje) , može da obavlja samo servisna služba.
- ▶ Zamenu oštećenog kabla za priključivanje na mrežu sme da vrši samo proizvođač, njegov korisnički servis ili osoba sa sličnim kvalifikacijama.
- ▶ Kod uređaja sa utikačima za aparate za domaćinstvo zamenu sme da vrši kupac.

10.4.1 Kontakt sa korisničkom službom

Uverite se da su spremne sledeće informacije o uređaju:

- ❑ Oznaka uređaja (model i indeks)
- ❑ Servisni br. (servis)
- ❑ Serijski br. (S-Nr)

- ▶ Pozovite informacije o uređaju preko displeja. (vidi Informacija o uređaju)

-ili-

- ▶ Informacije o uređaju možete naći na tipskoj pločici. (vidi 10.5 Tipska pločica)

- ▶ Zabeležite informacije o uređaju.
- ▶ Obaveštavanje korisničke službe: Prosledite greške i informacije o uređaju.
- ▷ Time se omogućava brz i ciljani servis.
- ▶ Sledite dalja uputstva korisničke službe.

10.5 Tipska pločica

Tipska pločica se nalazi na iza fioka na unutrašnjoj strani uređaja.

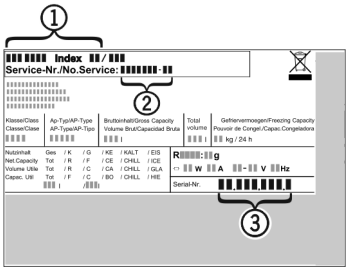

Sl. 80

(1) Oznaka uređaja
(2) Servisni br.
(3) Serijski br.

- ▶ Informacije pročitajte sa tipske pločice.

11 Stavljanje van pogona

- ▶ Ispraznite uređaj.
- ▶ Isključite uređaj. (vidi Isključivanje i uključivanje uređaja)
- ▶ Izvucite utikač iz struje.
- ▶ Po potrebi izvucite utikač uređaja: Izvucite i istovremeno pomerite sleva udesno.
- ▶ Ispred uređaja postavite peškir, kako bi se prikupile kapi vode koje eventualno cure iz uređaja.
- ▶ Očistite uređaj. (vidi 9.3 Čišćenje uređaja)
- ▶ Ostavite otvorena vrata, kako se ne bi stvarali neprijatni mirisi.

12 Odlaganje na otpad

12.1 Priprema uređaja za odlaganje na otpad

Li-Ion

U nekim uređajima Liebherr stavlja baterije. Zbog zaštite životne sredine, zakonodavac je u EU obavezao krajnjeg korisnika da izvadi ove baterije pre odlaganja dotrajalih uređaja. Ako vaš uređaj sadrži baterije, uz uređaj je priložena odgovarajuća napomena.

Sijalice — Ako možete sami da uklonite sijalice a da ih ne oštetite, uklonite ih i pre odlaganja.

- ▶ Stavite uređaj van funkcije.
- ▶ Uređaji sa baterijama: Uklonite baterije. Opis, pogledajte poglavlje **Održavanje**.
- ▶ Ako je moguće: Uklonite sijalice tako da ih ne oštetite.

12.2 Ekološko odlaganje uređaja u otpad



Uređaj poseduje korisne materijale i treba ga odneti na otpad radi reciklaže.





Baterije odložite odvojeno od dotrajalog uređaja. Pored toga, baterije možete besplatno da vratite na prodajnom mestu, kao i u centrima za reciklažu i sakupljanje sekundarnih sirovina.

Sijalice

Uklonjene sijalice odložite preko odgovarajućih sistema za sakupljanje.

Za Nemačku:

Uređaj možete besplatno odložiti u lokalnim centrima za reciklažu i sakupljanje sekundarnih sirovina, u kontejnerima za sakupljanje klase 1. Prilikom kupovine frižidera/zamrzivača i na mestima sa prodajnom površinom > 400 m^2, prodajno mesto će besplatno prihvatiti i dotrajale uređaje.

UPOZORENJE

Iscurelo rashladno sredstvo i ulje!

Požar. Sadržano rashladno sredstvo je ekološki prihvatljivo ali zapaljivo. Sadržano je takođe zapaljivo. Ispušteno rashladno sredstvo i ulje se pri odgovarajuće visokoj koncentraciji mogu zapaliti u kontaktu sa eksternim izvorom toplote.

▶ Nemojte oštetiti cevi rashladnog kruga ili kompresora.

▶ Vodite računa o napomenama za transport uređaja.
▶ Uređaji transportovati bez oštećenja.
▶ Baterije, sijalice i uređaj odložite u skladu sa gornjim uputstvima.

PRAVA POTROŠAČA

Obaveštenje o saobraznosti

Poštovani potrošači,

Molimo vas da se pridržavate preporuka proizvođača datim u korisničkim uputstvima u vezi sa transportnim oštećenjima, postavljanjem i/ili ugradnjom, priključenjem na kućne instalacije, pravilnim korišćenjem, redovnim čišćenjem i održavanjem aparata.

Zakonska prava potrošača u slučaju nesaobraznosti robe u ugovoru regulisana su članom 51. i 52. Zakona o zaštiti potrošača.* Trgovac je odgovoran za nesaobraznost robe u ugovoru koja se pojavi u roku od 2 (dve) godine od dana prelaska rizika na potrošača. U slučaju uocene nesaobraznosti možete se obratiti trgovcu kod koga ste kupili robu. Trgovac je dužan da vam bez odlaganja, a najkasnije u roku od 8 dana od prijema reklamacije, odgovori, sa izjašnjenjem o podnetom zahtevu i predlogom njegovog rešavanja. Za utvrđivanje i otklanjanje nesaobraznosti u najkraćem mogućem roku, preporučujemo vam ovlašćeni servis. Za sva pitanja, primedbe i sugestije u vezi servisa možete se obratiti našoj tehničkoj službi.

Član 51. – Zakona o zaštiti potrošača

Prodavac odgovara za nesaobraznosti isporučene robe ugovoru ako:

1) je postojala u času prelaska rizika na potrošača, bez obzira na to da li je za tu nesaobraznost prodavac znao;
2) se pojavila posle prelaska rizika na potrošača, ako potiče od uzroka koji je postojao pre prelaska rizika na potrošača;
3) je potrošač mogao lako uočiti, ukoliko je prodavac izjavio da je roba saobrazna ugovoru.

Prodavac je odgovoran i za nesaobraznost nastalu zbog nepravilnog pakovanja, nepravilne instalacije ili montaže koju je izvršio on ili lice pod njegovim nadzorom, kao i kada je nepravilna instalacija ili montaža robe posledica nedostatka u uputstvu koje je predao potrošaču radi samostalne instalacije ili montaže. Prodavac ne odgovara za nesaobraznost ako je u trenutku zaključenja ugovora potrošaču bilo poznato ili mu nije moglo ostati nepoznato da roba nije saobrazna ugovoru ili ako je uzrok nesaobraznosti u materijalu koji je dao potrošač. Odgovornost prodavca za nesaobraznost robe ugovoru ne sme biti ograničena ili izuzeta suprotno odredbama ovog zakona. Prodavac nije vezan javnim obećanjem u pogledu svojstava robe ako:

1) nije znao ili nije mogao znati za dato obećanje;
2) je pre zaključenja ugovora objavljena ispravka obećanja;
3) obećanje nije moglo uticati na odluku potrošača da zaključi ugovor.

Član 52.
Ako isporučena roba nije saobrazna ugovoru, potrošač koji je obavestio prodavca o nesaobraznosti, ima pravo da zahteva od prodavca da otkloni nesaobraznost, bez naknade, opravkom ili zamenom, odnosno da zahteva odgovarajuće umanjenje cene ili da raskine ugovor u pogledu te robe. Potrošač ima pravo da bira da nesaobraznost robe trgovac otkloni opravkom ili zamenom.
Ako otklanjanje nesaobraznosti u skladu sa stavom 2. ovog člana nije moguće, potrošač ima pravo da zahteva odgovarajuće umanjenje cene ili raskid ugovora ako:

1) nesaobraznost ne može da se otkloni opravkom ili zamenom uopšte niti u primerenom roku;
2) ne može da ostvari pravo na opravku ili zamenu, odnosno ako prodavac nije izvršio opravku ili zamenu u primerenom roku;
3) opravka ili zamena ne može da se sprovede bez značajnijih nepogodnosti za potrošača zbog prirode robe i njene namene;
4) otklanjanje nesaobraznosti opravkom ili zamenom predstavlja nesrazmerno opterećenje za prodavca.

Nesrazmerno opterećenje za prodavca u smislu stava 3. tačka 4) ovog člana, javlja se ako u poređenju sa umanjenjem cene i raskidom ugovora, stvara preterane troškove, uzimajući u obzir:

1) vrednost robe koju bi imala da je saobrazna ugovoru;
2) značaj saobraznosti u konkretnom slučaju;
3) da li se saobraznost može otkloniti bez značajnijih nepogodnosti za potrošača.

Potrošač ima pravo da zahteva zamenu, odgovarajuće umanjenje cene ili da raskine ugovor zbog istog ili drugog nedostatka saobraznosti koji se posle prve opravke pojavi, a ponovna opravka je moguća samo uz izričitu saglasnost potrošača. Uzimajući u obzir prirodu robe i svrhu zbog koje je potrošač nabavio, opravka ili zamena mora se izvršiti u primerenom roku bez značajnih neugodnosti za potrošača i uz njegovu saglasnost. Ako se nesaobraznost pojavi u roku od šest meseci od dana prelaska rizika na potrošača, potrošač ima pravo da bira između zahteva da se nesaobraznost otkloni zamenom, odgovarajućim umanjenjem cene ili da izjavi da raskida ugovor. Ako se nesaobraznost pojavi u roku od šest meseci od dana prelaska rizika na potrošača, otklanjanje nesaobraznosti moguće je opravkom uz izričitu saglasnost potrošača. Sve troškove koji su neophodni da bi se roba saobrazila ugovoru, a naročito
troškove rada, materijala, preuzimanja i isporuke, snosi prodavac. Za obaveze prodavca prema potrošaču, koje nastanu usled nesaobraznosti robe, prodavac ima pravo da zahteva od proizvođača u lancu nabavke te robe, da mu naknadi ono što je ispunio po osnovu te obaveze. Potrošač ne može da raskine ugovor ako je nesaobraznost robe neznatna. Prava iz stava 1. ovog člana ne utiču na pravo potrošača da zahteva od prodavca naknadu štete koja potiče od nesaobraznosti robe, u skladu sa opštim pravilima o odgovornosti za štetu.

Radi stalnog poboljšavanja proizvoda može doći do promene tehničkih podataka bez prethodnog obaveštenja.
Ovo uputstvo napravljeno je s mnogo truda i s najvećom pažnjom, ali greške u procesu izrade i/ili prevoda uputstva su uvek moguće. Zbog toga proizvođač i prodavac ne preuzimaju odgovornost za eventualne netačne navode, greške u prevodu ili štamparske greške u ovom uputstvu.

Model _____

Serijski broj _____

Datum prodaje _____

Pečat i potpis trgovca _____

POSTUPAK REKLAMACIJE

Mole se poštovani potrošači da u slučaju reklamacije kontaktiraju tehničku službu preduzeća GEMMA B&D doo i/ili ovlašćeni servis.



home.liebherr.com/fridge-manuals

SR Zamrzivač

Datum izdavanja: ***20240312***

Indeks br. artikala: 7088531-00

Uvoznik za Srbiju:

GEMMA B&D

Đorđa Stanojevića 14, 11070 Novi Beograd, Srbija

Služba nabavke, prodaje i tehnička služba
tel: 011/ 22 85 020 fax: 011/ 31 88 033
e-mail: info@gemma.rs

tehnoteka

https://tehnoteka.rs

Ovaj dokument je originalno proizveden i objavljen od strane proizvođača, brenda Liebherr, i preuzet je sa njihove zvanične stranice. S obzirom na ovu činjenicu, Tehnoteka ističe da ne preuzima odgovornost za tačnost, celovitost ili pouzdanost informacija, podataka, mišljenja, saveta ili izjava sadržanih u ovom dokumentu.

Napominjemo da Tehnoteka nema ovlašćenje da izvrši bilo kakve izmene ili dopune na ovom dokumentu, stoga nismo odgovorni za eventualne greške, propuste ili netačnosti koje se mogu naći unutar njega. Tehnoteka ne odgovara za štetu nanesenu korisnicima pri upotrebi netačnih podataka. Ukoliko imate dodatna pitanja o proizvodu, ljubazno vas molimo da kontaktirate direktno proizvođača kako biste dobili sve detaljne informacije.

Za najnovije informacije o ceni, dostupnim akcijama i tehničkim karakteristikama proizvoda koji se pominje u ovom dokumentu, molimo posetite našu stranicu klikom na sledeći link:

https://tehnoteka.rs/p/liebherr-zamrzivac-fne-4204-akcija-cena/