tehnoteka

https://tehnoteka.rs

Informacije o proizvodu

BOSCH ugradna rerna HBA5360B0



Tehnoteka je online destinacija za upoređivanje cena i karakteristika bele tehnike, potrošačke elektronike i IT uređaja kod trgovinskih lanaca i internet prodavnica u Srbiji. Naša stranica vam omogućava da istražite najnovije informacije, detaljne karakteristike i konkurentne cene proizvoda.

Posetite nas i uživajte u ekskluzivnom iskustvu pametne kupovine klikom na link:

https://tehnoteka.rs/p/bosch-ugradna-rerna-hba5360b0-akcija-cena/

Serija 6, Ugradna rerna, 60 x 60 cm, Crna
HBA5360B0





A

1 x Rešetka, 1 x Univerzalna posuda za pečenje

HEZ327000 Kamena ploča za pečenje, HEZ32WA00 Bežičan termometar za hranu, HEZ531010 :, HEZ532010 Tiganj, HEZ538000 Teleskop. vođice na izvlačenje - 1 nivo, HEZ617000 Pleh za pečenje za picu, okrugli, HEZ629070 Gril pleh, HEZ631070 :, HEZ632070 :, HEZ634000 :, HEZ638000 Teleskop. vođice na izvlačenje - 1 nivo, HEZ660050 Dodatni pribor za ugradne rerne, HEZ664000 :, HEZ915003 :, HEZG0AS00 :

Ugradna rerna sa funkcijom AutoPilot: automatsko pripremanje savršenih obroka.

- **3D Vruć vazduh**: ravnomerna raspodela toplote za savršene rezultate na sva tri nivoa.
- **AutoPilot 10**: svako jelo je savršeno pripremljeno zahvaljujući 10 unapred podešenih automatskih programa.
- **Uvlačiva dugmad za upravljanje**: jednostavnije čišćenje površine rerne.
- **EcoClean Direct**: čišćenje gotovo nije potrebno zahvaljujući specijalnom premazu zadnjeg zida koji automatski upija masnoću.
- **Pomoć pri čišćenju**: uložite manje napora zahvaljujući novoj opciji za čišćenje koja posebno može biti korisna prilikom čišćenja blago zaprljane rerne.

Tip instalacije: ..... Ugradni
Ugrađen sistem čišćenja: ..... EcoClean Direct Plus, Hidroliza
Dimenzije niše: ..... 585-595 x 560-568 x 550 mm
Dimenzije aparata: ..... 595x594x548 mm
Dimenzije zapakovanog aparata: ..... 675 x 660 x 690 mm
Materijal ekrana: ..... Glass
Materijal vrata: ..... Glass
Neto težina: ..... 34.4 kg
Neto zapremina - pećnica 1: ..... 71 l
Načini grejanja: .... Gril pune širine, Vrući vazduh blago, Vrući vazduh, Konvencionalno zagrevanje, Postavke za pizzu, Donje zagrevanje, Gril na vrućem vazduhu
Regulisanje temperature: ..... mehaničan
Number of interior lights: 1
Dužina priključnog kabla: ..... 120.0 cm
EAN kod: 4242005217090
Number of cavities (2010/30/EC): 1
Energetska klasa: ..... A
Energy consumption per cycle conventional (2010/30/EC): ..... 0.97 kWh/ciklus
Energy consumption per cycle forced air convection (2010/30/EC): 0.81 kWh/ciklus
Energy efficiency index (2010/30/EC): ..... 95.3 %
Priključna snaga: ..... 3400 W
Zaštita: ..... 16 A
Voltaža: ..... 220-240 V
Frekvencija: ..... 50; 60 Hz
Tip utičnice: ..... Gardi utikač sa uzemljenjem
Ugrađen dodatni pribor: ..... 1 x Rešetka, 1 x Univerzalna posuda za pečenje

4 242005 217090

Serija 6, Ugradna rerna, 60 x 60 cm, Crna
HBA5360B0

Ugradna rerna sa funkcijom AutoPilot: automatsko pripremanje savršenih obroka.

Tip rerne / načini grejanja:
- Ugradna rerna sa 7 načina grejanja: 3D vrući vazduh, Gornje/donje grejanje, Roštilj sa kruženjem vazduha, Velikopovršinski roštilj, Pica (opcija za pečenje pice), Donje grejanje
- Opseg temperature: 50 °C - 275 °C
- Zapremina: 71 l

Okačene police / šine
- Broj nivoa polica: 5
- Jedna teleskopska vođica na izvlačenje koja se može podesiti na više nivoa, sa funkcijom Stop

Dizajn:
- Rotacioni regulator, Uvlačiva dugmad za upravljanje
- XXL rerna sa GranitEmail unutrašnjim zidovima

Čišćenje:
- Samočisteće obloge: zadnja ploča

Komfor:
- BM52T
- Elektronski programski sat
- Prikaz trenutne temperature u rerni
- AutoPilot 10
- Horizontalna ručka
- Automatski programi AutoPilot
- Brzo zagrevanje
- Halogensko osvetljenje
- Rashladni ventilator

Pripadajući pribor:
- Rešetka, Univerzalna posuda za pečenje

Bezbednost:
- Sigurnosna brava za decu
- Indikator preostale toplote

Tehničke informacije:
- Dužina strujnog kabla: 120 cm
- 220 - 240 V
- Priključna snaga: 3.4 kW kW
- Energetska klasa (prema EU br. 65/2014): A(na skali energetskih klasa od A+++ do D)
- Potrošnja električne enegrije po ciklusu u konvencionalnom režimu:0.97 kWh
- Potrošnja električne energije po ciklusu u turbo konvencionalnom režimu:0.81 kWh
- Broj prostora za pečenje: 1 Izvor toplote: električna rerna Zapremina:71 l

Dimenzije:
- Dimenzije (VxŠxD): 595 mm x 594 mm x 548 mm
- Dimenzije niše (VxŠxD): 585 - 595 x 560 - 568 x 550
- „Pogledajte ugradne dimenzije naznačene u dijagramu za ugradnju“

- Preporučujemo vam da izaberete komplementarne proizvode unutar SER6, kako bi se osigurao optimalan dizajn kombinacija ugrađenih uređaja.

Serija 6, Ugradna rerna, 60 x 60 cm, Crna
HBA5360B0

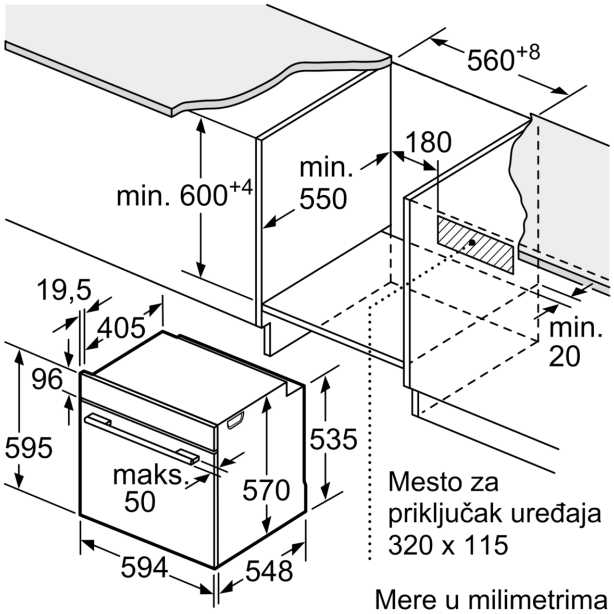

Mere u milimetrima

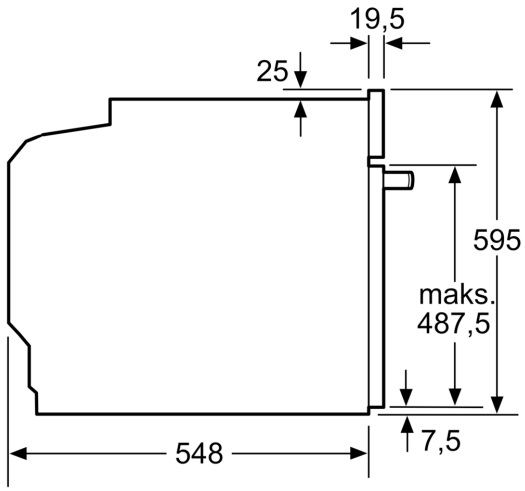

Mere u milimetrima

Dimenzije u mm

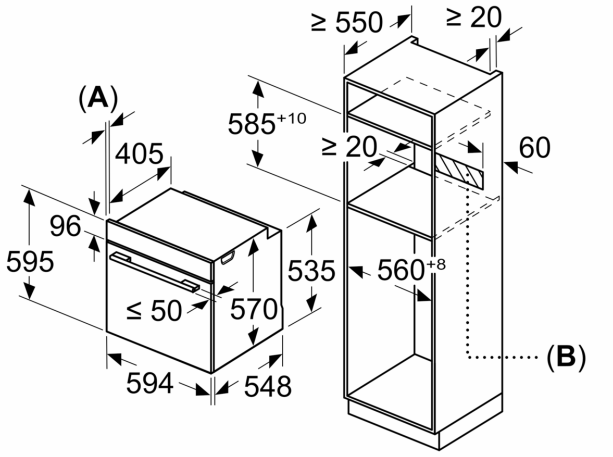

A: 19,5 mm
B: Prostor za priključak aparata 320 x 115 mm

Ugradnja sa pločom za kuvanje.

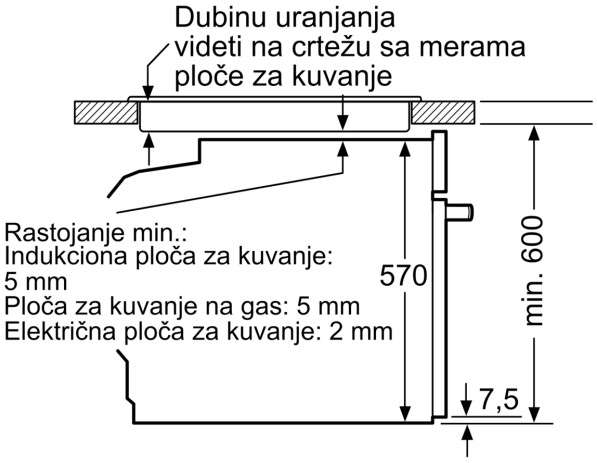

Mere u mm

tehnoteka

https://tehnoteka.rs

Ovaj dokument je originalno proizveden i objavljen od strane proizvođača, brenda Bosch, i preuzet je sa njihove zvanične stranice. S obzirom na ovu činjenicu, Tehnoteka ističe da ne preuzima odgovornost za tačnost, celovitost ili pouzdanost informacija, podataka, mišljenja, saveta ili izjava sadržanih u ovom dokumentu.

Napominjemo da Tehnoteka nema ovlašćenje da izvrši bilo kakve izmene ili dopune na ovom dokumentu, stoga nismo odgovorni za eventualne greške, propuste ili netačnosti koje se mogu naći unutar njega. Tehnoteka ne odgovara za štetu nanesenu korisnicima pri upotrebi netačnih podataka. Ukoliko imate dodatna pitanja o proizvodu, ljubazno vas molimo da kontaktirate direktno proizvođača kako biste dobili sve detaljne informacije.

Za najnovije informacije o ceni, dostupnim akcijama i tehničkim karakteristikama proizvoda koji se pominje u ovom dokumentu, molimo posetite našu stranicu klikom na sledeći link:

https://tehnoteka.rs/p/bosch-ugradna-rerna-hba5360b0-akcija-cena/