tehnoteka

https://tehnoteka.rs

Informacije o proizvodu

BOSCH aspirator DFL064W50



Tehnoteka je online destinacija za upoređivanje cena i karakteristika bele tehnike, potrošačke elektronike i IT uređaja kod trgovinskih lanaca i internet prodavnica u Srbiji. Naša stranica vam omogućava da istražite najnovije informacije, detaljne karakteristike i konkurentne cene proizvoda.

Posetite nas i uživajte u ekskluzivnom iskustvu pametne kupovine klikom na link:

https://tehnoteka.rs/p/bosch-aspirator-dfl064w50-akcija-cena/

Serie | 2, Teleskopski kuhinjski aspirator, 60 cm
DFL064W50

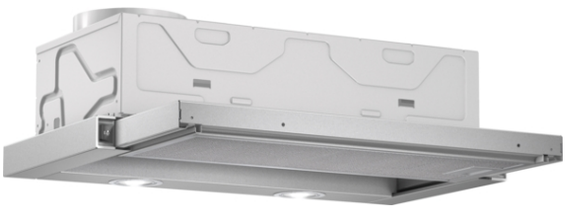

Kuhinjski aspirator na izvlačenje sa ravnim panelom: skoro neprimetno se spaja sa visećim kuhinjskim elementom i daje kuhinjskom pročelju elegantan izgled.

- **Nivo filtracije masnoće:** filtrira preko 85% masnoće iz kuhinjskog vazduha
- Sa izduvnim kanalom, vazduh se čisti preko filtera za masnoće, a zatim se odvodi u spoljašnju sredinu, što osigurava optimalan kvalitet vazduha u kuhinji.

Tehnički podaci

Tipologija : Pull-out
Certifikati : CE, VDE
Dužina priključnog kabla : 175 cm
Dimenzije niše : 162mm x 526.0mm x 290mm mm
en: Minimum distance above an electric hob : 430 mm
en: Minimum distance above a gas hob : 650 mm
Neto težina : 8,2 kg
Upravljanje : mehaničan
Broj stepeni brzina : 3
Max snaga odvođenja vazduha : 387 m^3/h
Max snaga recirkulacije vazduha : 195 m^3/h
Broj lampi (komad) : 2
Buka : 67 dB(A) re 1 pW
Prečnik cevi : 150 / 120 mm
Materijal filtera za masti : Washable aluminium
EAN kod : 4242002872551
Priključna vrednost : 145 W
Zaštita : 10 A
Voltaža : 220-240 V
Frekvencija : 50 Hz
Tip utičnice : Gardy plug w/ earthing
Način montaže : ugradnja

Posebni dodatni pribor

DSZ4545 : Standardni set za recirkulaciju vazduha
DSZ4551 : Stand.filter za uklan.neprij. mirisa rez

4 242002 872551

Serie | 2, Teleskopski kuhinjski aspirator, 60 cm
DFL064W50

Kuhinjski aspirator na izvlačenje sa ravnim panelom: skoro neprimetno se spaja sa visećim kuhinjskim elementom i daje kuhinjskom pročelju elegantan izgled.

Tip:

- Ugradni aspirator na izvlačenje, 60

Protok:

- Maks. kapacitet (odvođenje vazduha): 387 m³/h (po standardu EN 61591)
- Dve mogućnosti delovanja: odvođenje vazduha ili kruženje vazduha (potrebno dokupiti komplet za recirkulaciju)

Okolina i bezbednost:

- Klasa energetske efikasnosti: C (na skali energetskih klasa od A++ do E)
- Godišnja potrošnja energije: 68.3 kWh/god
- Klasa efikasnosti protoka vazduha: C
- Klasa efikasnosti osvetljenja: E
- Klasa efikasnosti filtriranja masnoća: B
- Glasnost kod najvišeg normalnog stepena (odvođenje vazduha): 67 dB(A) re 1 pW [54 dB(A) re 20 µPa zv. pritisak] (po EN 60704-3, EN 60704-2-13)
- Buka min./maks. normalni nivo: 60/67 dB

Dizajn:

- Jačina osvetljenosti: 355 lux
- Temperatura boje: 2700
- Osvetljenje ploče za kuvanje: 2 x halogene sijalice 20 W
- Potrebna je fioka bez drške, karniša sa osvetljenjem ili profilisani panel

Komfor:

- Automatski On/Off rad kada se zaslon za izvlačenje izvuče ili vrati u početni položaj
- Klasični prekidač
- 3 stepena snage
- Metalni filter za masnoću, odgovarajući za čišćenje u mašini za pranje sudova

Dimenzije:

- Za ugradnju u viseći element (širine 60 cm)
- Priključna snaga: 145 W
- Cev Ø 150 mm, 120 mm
- Dimenzije (VxŠxD): 203 x 598 x 290 mm
- Ugradne dimenzije (VxŠxG): 162 x 526 x 290 mm

Serie | 2, Teleskopski kuhinjski aspirator, 60 cm
DFL064W50

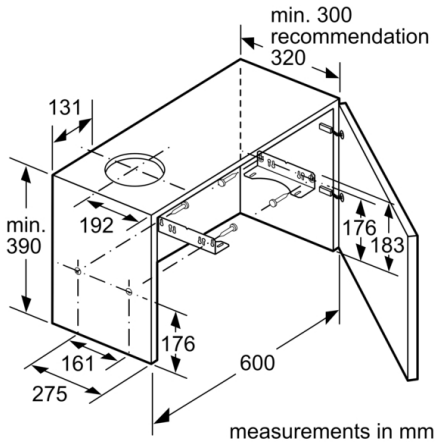

measurements in mm

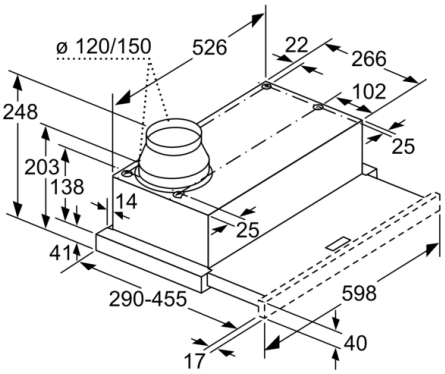

Prilagođavanje postolja izvoda filtera je moguće do 29 mm

Mere u milimetrima

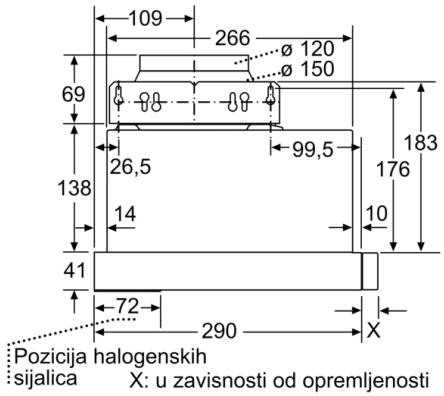

Pozicija halogenskih sijalica

X: u zavisnosti od opremljenosti

Nije moguće postavljanje zadnjeg panela pri ugradnji u ravni sa zidom

Mere u milimetrima

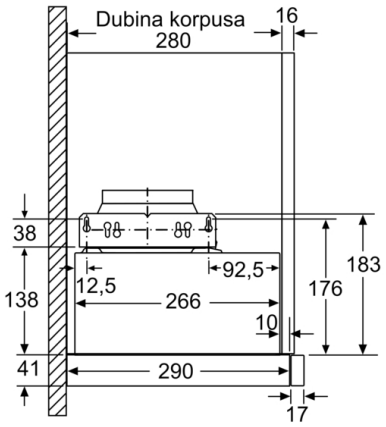

Mere u milimetrima

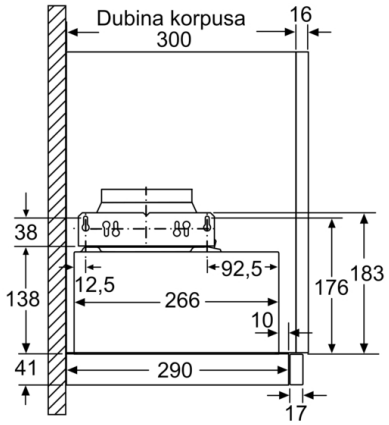

Mere u milimetrima

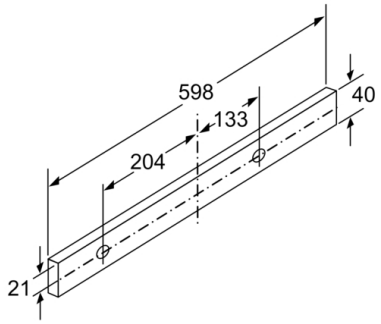

Mere u milimetrima

Serie | 2, Teleskopski kuhinjski aspirator, 60 cm
DFL064W50

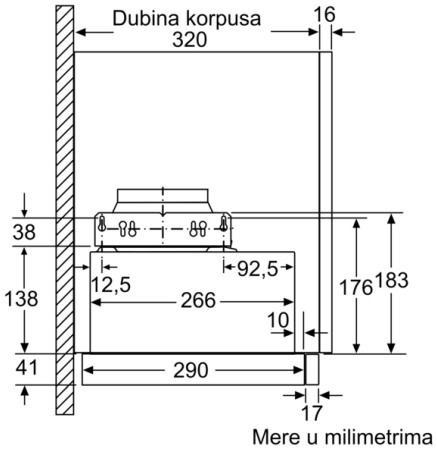

Mere u milimetrima

tehnoteka

https://tehnoteka.rs

Ovaj dokument je originalno proizveden i objavljen od strane proizvođača, brenda Bosch, i preuzet je sa njihove zvanične stranice. S obzirom na ovu činjenicu, Tehnoteka ističe da ne preuzima odgovornost za tačnost, celovitost ili pouzdanost informacija, podataka, mišljenja, saveta ili izjava sadržanih u ovom dokumentu.

Napominjemo da Tehnoteka nema ovlašćenje da izvrši bilo kakve izmene ili dopune na ovom dokumentu, stoga nismo odgovorni za eventualne greške, propuste ili netačnosti koje se mogu naći unutar njega. Tehnoteka ne odgovara za štetu nanesenu korisnicima pri upotrebi netačnih podataka. Ukoliko imate dodatna pitanja o proizvodu, ljubazno vas molimo da kontaktirate direktno proizvođača kako biste dobili sve detaljne informacije.

Za najnovije informacije o ceni, dostupnim akcijama i tehničkim karakteristikama proizvoda koji se pominje u ovom dokumentu, molimo posetite našu stranicu klikom na sledeći link:

https://tehnoteka.rs/p/bosch-aspirator-dfl064w50-akcija-cena/