tehnoteka

https://tehnoteka.rs

Uputstvo za montažu

PHILIPS televizor 43PUS8818/12

PHILIPS



Tehnoteka je online destinacija za upoređivanje cena i karakteristika bele tehnike, potrošačke elektronike i IT uređaja kod trgovinskih lanaca i internet prodavnica u Srbiji. Naša stranica vam omogućava da istražite najnovije informacije, detaljne karakteristike i konkurentne cene proizvoda.

Posetite nas i uživajte u ekskluzivnom iskustvu pametne kupovine klikom na link:

https://tehnoteka.rs/p/philips-televizor-43pus881812-akcija-cena/

PHILIPS

Television

Quick Start Guide

8808/8818/8848
8888 Series

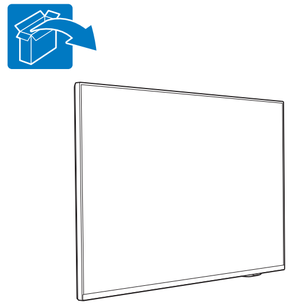

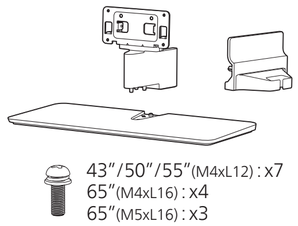

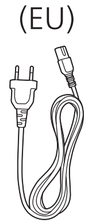



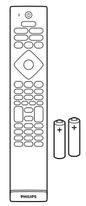

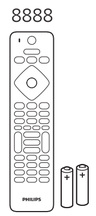

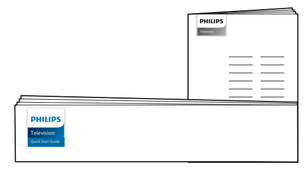

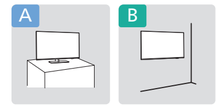

Register to find out more and get support
www.philips.com/TVsupport



A

1a 43”/50”/55”



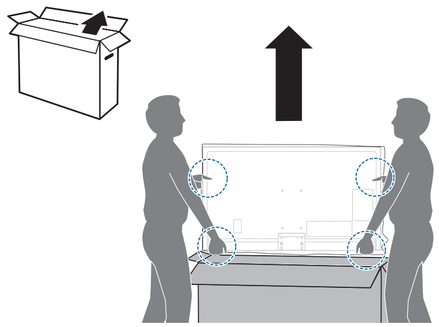

1b 65”

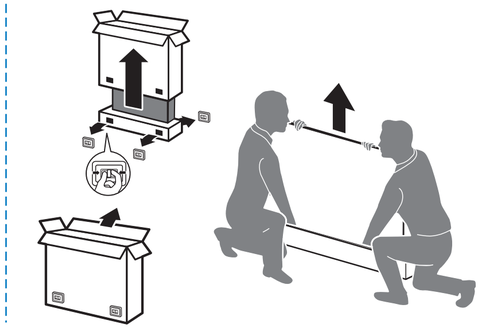

2

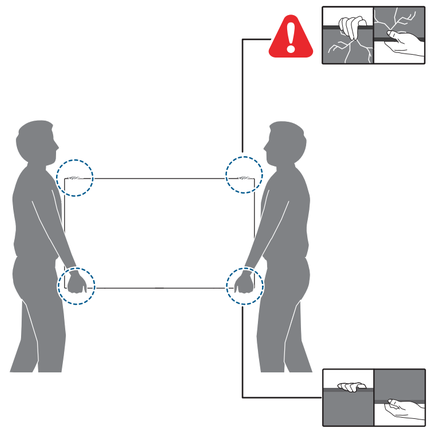

3

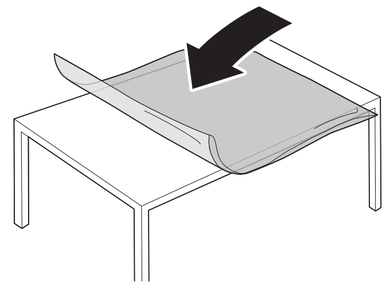

4

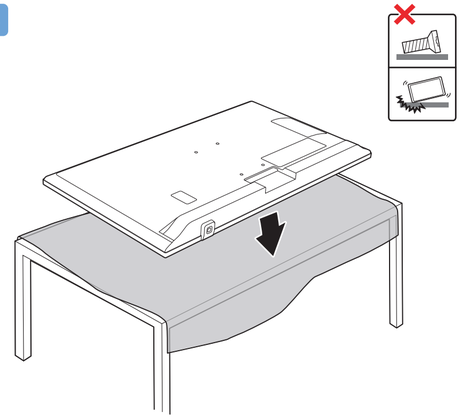

5 43”/50”/55”/65”

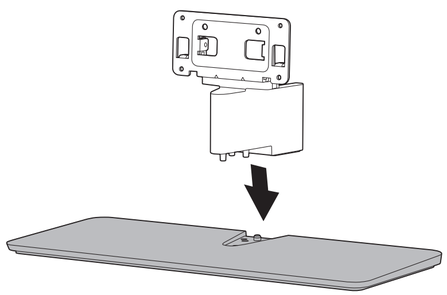

6

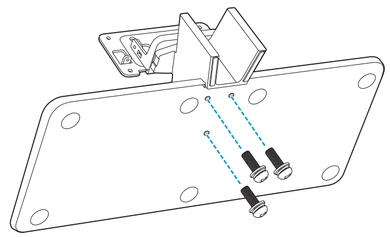

65”(M5xL16) x3

7

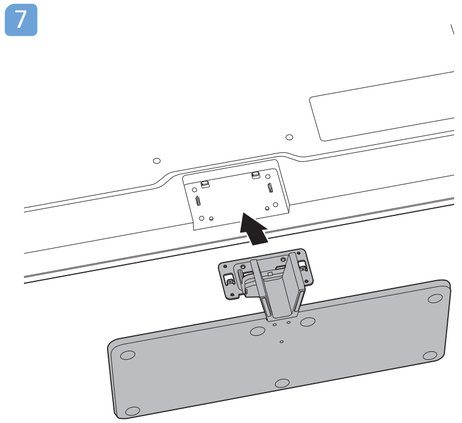

8

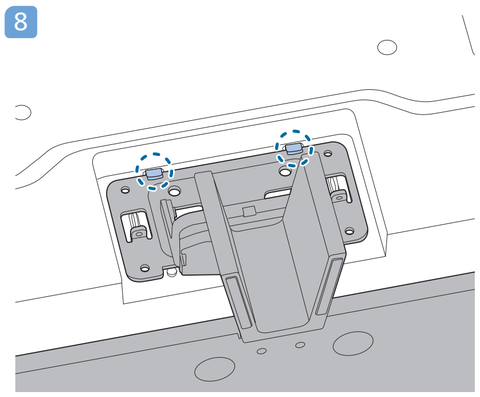

9

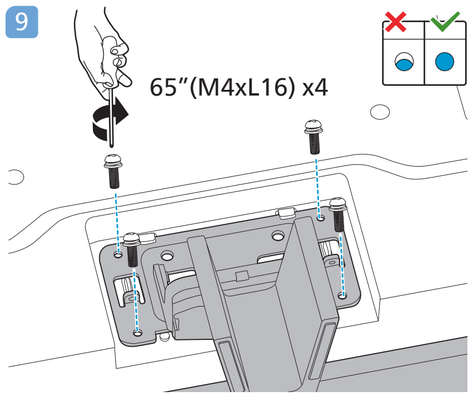

10

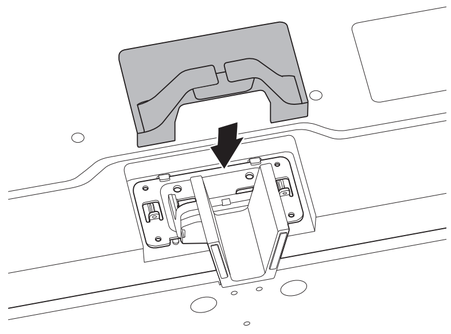

11

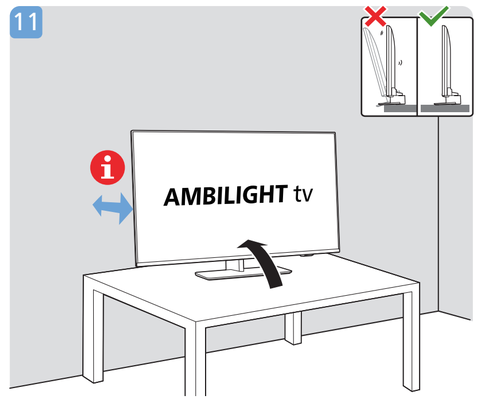

B

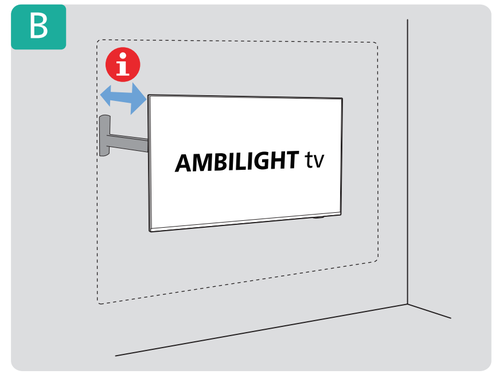



1 65”

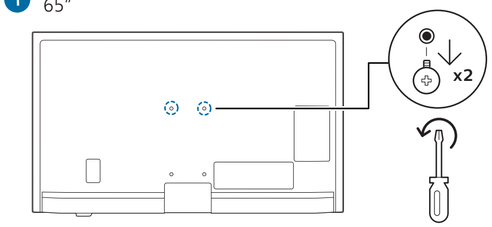

2 Wall Mount dimensions (x, y)

43”	100x200mm M6 (L: 10mm~12mm)	108 cm
50”	200x300mm M6 (L: 10mm~16mm)	126 cm
55”	200x300mm M6 (L: 10mm~16mm)	139 cm
65”	300x300mm M6 (L: 12mm~20mm)	164 cm

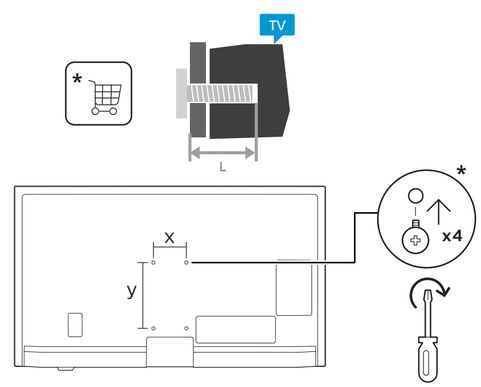

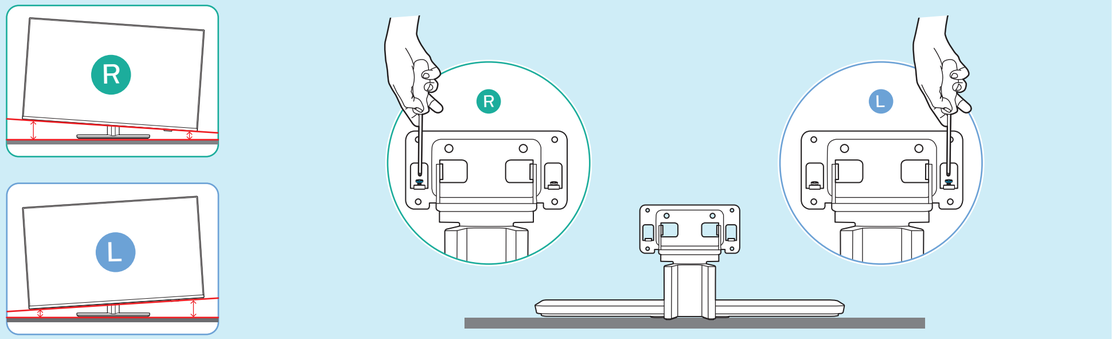

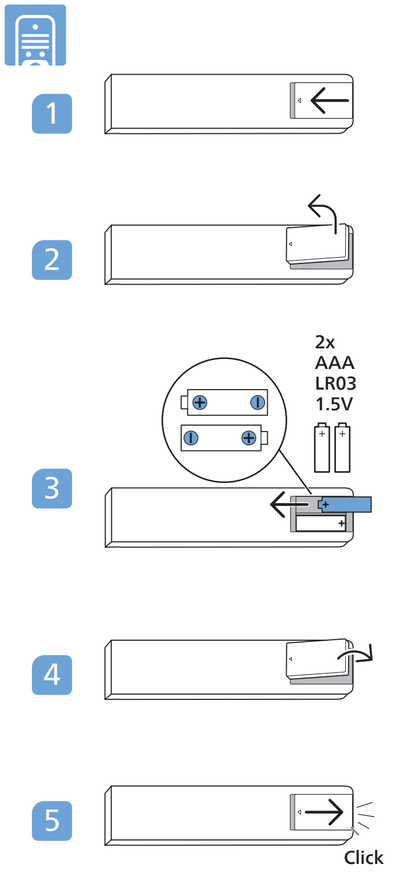

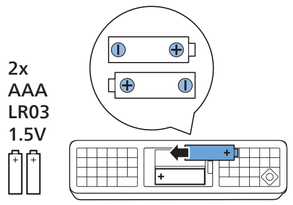

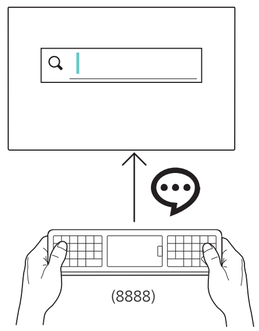

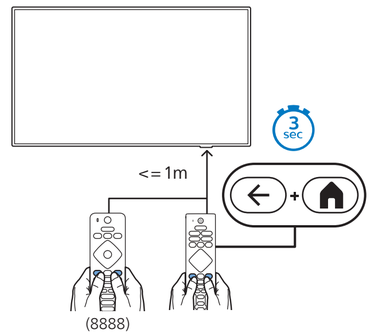

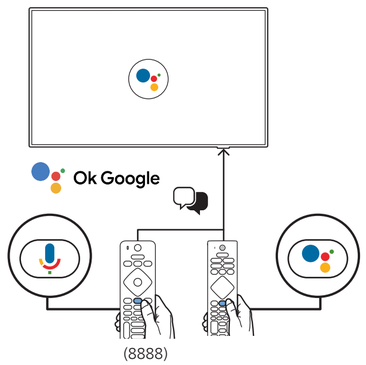

English	Read the safety instructions.	Español	Lea las instrucciones de seguridad.	Polski	Zapoznaj się z instrukcjami bezpieczeństwa.	Svenska	Läs säkerhetsinstruktionerna.
Български	Прочетете инструкциите за безопасност.	Français	Lisez les consignes de sécurité.	Português	Leia as instruções de segurança.	ภาษาไทย	โปรดอ่านคำแนะนำด้านความปลอดภัย
Čeština	Přečtěte si bezpečnostní pokyny.	Italiano	Leggere le istruzioni di sicurezza.	Română	Citiți instrucțiunile de siguranță.	Türkçe	Güvenlik talimatlarını okuyun.
Hrvatski	Pročitajte sigurnosne upute.	Қазақша	Қорғаныстық нұсқаулар.	Русский	Читайте инструкции по технике безопасности.	Українська	Читайте інструкції з техніки безпеки.
Dansk	Læs sikkerhedsforskrifterne.	Latviešu	Izlasiet drošības norādījumus.	Srpski	Pročitajte bezbednosna uputstva.	العربية	قراءة تعليمات السلامة.
Deutsch	Lesen Sie die Sicherheitshinweise.	Lietuvių	Perskaitykite saugos instrukcijas.	Slovenščina	Preberite varnostna navodila.	עברית	קראו את הוראות הבטיחות
Ελληνικά	Διαβάστε τις οδηγίες ασφαλείας.	Magyar	Olvassa el a biztonsági utasításokat.	Slovenský	Prečítajte si bezpečnostné pokyny.		
Eesti	Lugege ohutusnõudeid.	Nederlands	Lees de veiligheidsvoorschriften.	Suomi	Lue turvaohjeet.		
		Norsk	Les sikkerhetsforskriftene.				

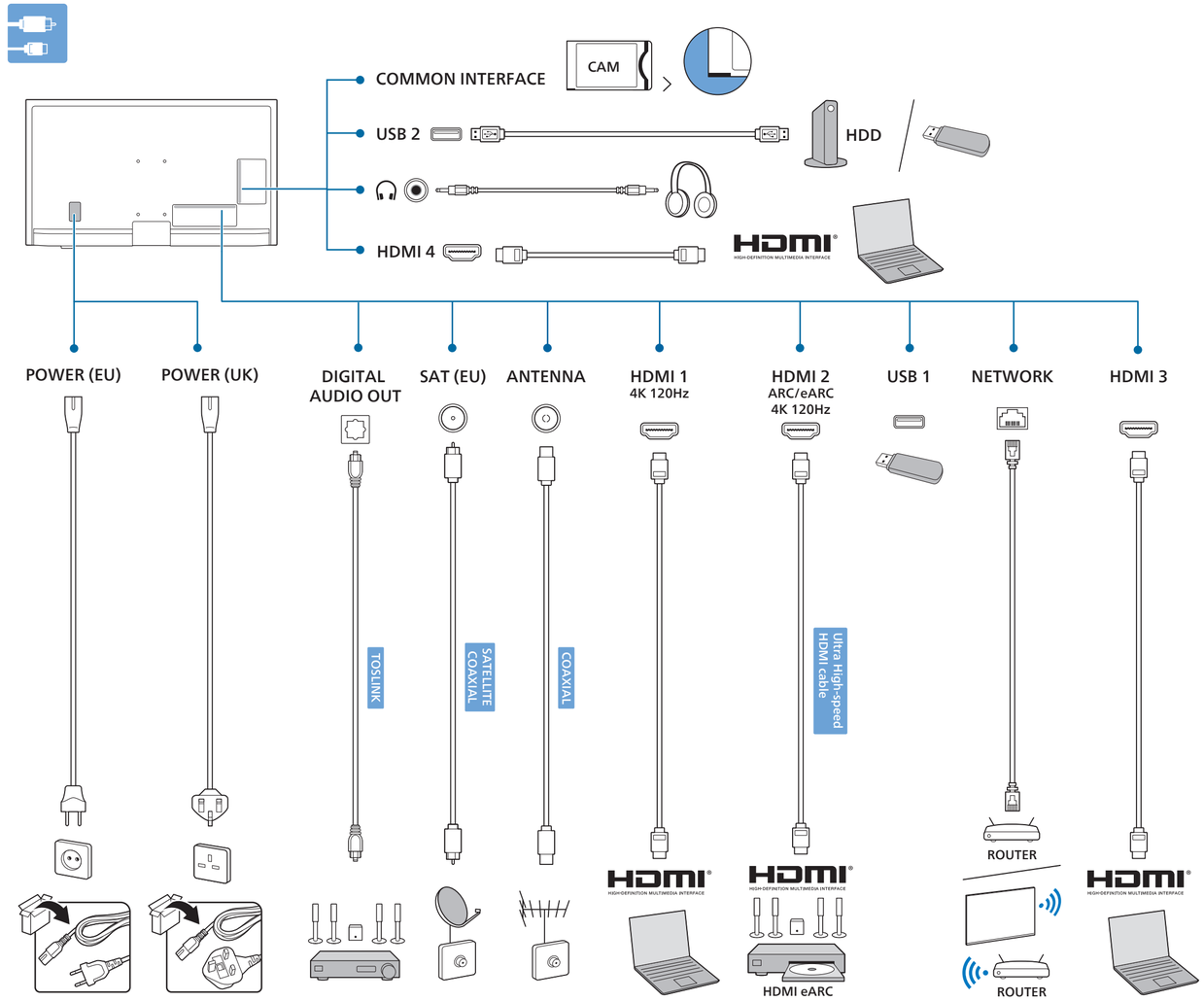

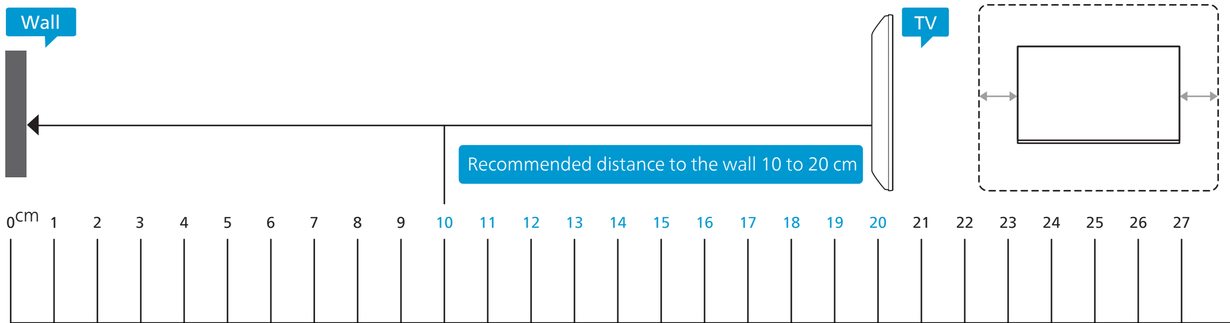

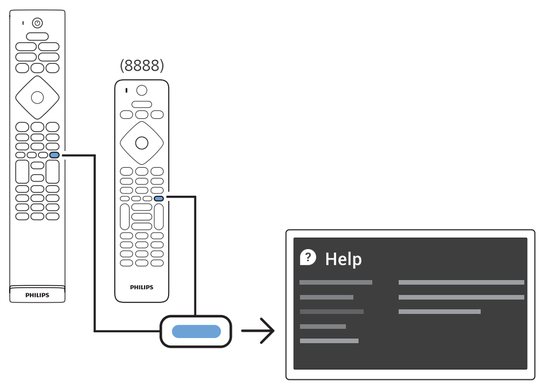



All registered and unregistered trademarks are property of their respective owners.
Specifications are subject to change without notice.
Philips and the Philips' shield emblem are trademarks of Koninklijke Philips N.V. and are used under license from Koninklijke Philips N.V.
This product has been manufactured by and is sold under the responsibility of TP Vision Europe B.V., and TP Vision Europe B.V. is the warrantor in relation to this product.
2023© TP Vision Europe B.V. All rights reserved.
www.philips.com/welcome

tehnoteka https://tehnoteka.rs

Ovaj dokument je originalno proizveden i objavljen od strane proizvođača, brenda Philips, i preuzet je sa njihove zvanične stranice. S obzirom na ovu činjenicu, Tehnoteka ističe da ne preuzima odgovornost za tačnost, celovitost ili pouzdanost informacija, podataka, mišljenja, saveta ili izjava sadržanih u ovom dokumentu.

Napominjemo da Tehnoteka nema ovlašćenje da izvrši bilo kakve izmene ili dopune na ovom dokumentu, stoga nismo odgovorni za eventualne greške, propuste ili netačnosti koje se mogu naći unutar njega. Tehnoteka ne odgovara za štetu nanesenu korisnicima pri upotrebi netačnih podataka. Ukoliko imate dodatna pitanja o proizvodu, ljubazno vas molimo da kontaktirate direktno proizvođača kako biste dobili sve detaljne informacije.

Za najnovije informacije o ceni, dostupnim akcijama i tehničkim karakteristikama proizvoda koji se pominje u ovom dokumentu, molimo posetite našu stranicu klikom na sledeći link:

https://tehnoteka.rs/p/philips-televizor-43pus881812-akcija-cena/