tehnoteka

https://tehnoteka.rs

Uputstvo za upotrebu (EN)

XIAOMI Redmi Watch 3 Ivory pametni sat



Tehnoteka je online destinacija za upoređivanje cena i karakteristika bele tehnike, potrošačke elektronike i IT uređaja kod trgovinskih lanaca i internet prodavnica u Srbiji. Naša stranica vam omogućava da istražite najnovije informacije, detaljne karakteristike i konkurentne cene proizvoda.

Posetite nas i uživajte u ekskluzivnom iskustvu pametne kupovine klikom na link:

https://tehnoteka.rs/p/xiaomi-redmi-watch-3-ivory-pametni-sat-akcija-cena/

Redmi Watch 3 User Manual · 01

Manual de usuario de Redmi Watch 3 . 13
Manuale utente Redmi Watch 3 . 26
Redmi Watch 3 Benutzerhandbuch . 39
Manuel d'utilisation de Redmi Watch 3 . 52
Руководство пользователя Смарт-часов Redmi Watch 3 . 65
Посібник користувача Смарт-годинника Redmi Watch 3 . 80
Instrukcja obsługi zegarka Redmi Watch 3 . 93
Gebruikershandleiding van Redmi Watch 3 . 106
Manual do utilizador do Smartwatch Redmi Watch 3 . 119
Redmi Watch 3 Kullanım Kılavuzu . 132
Εγχειρίδιο χρήστη ρολογιού Redmi 3 . 145
Redmi Watch 3 使用説明書 . 158
Redmi Watch 3 取扱説明書 . 170
Redmi 워치 3 사용 설명서 . 182

คู่มือผู้ใช้ Redmi วอทช์ 3 . 194
Panduan Pengguna Redmi Watch 3 . 207
Manual do Usuário do Relógio Redmi Watch 3 . 219
232 . Redmi من 3 دليل المستخدم لساعة

Product Overview

Read this manual carefully before use, and retain it for future reference. For more detailed information about the watch, please connect it with the app and view the instructions.

Watch

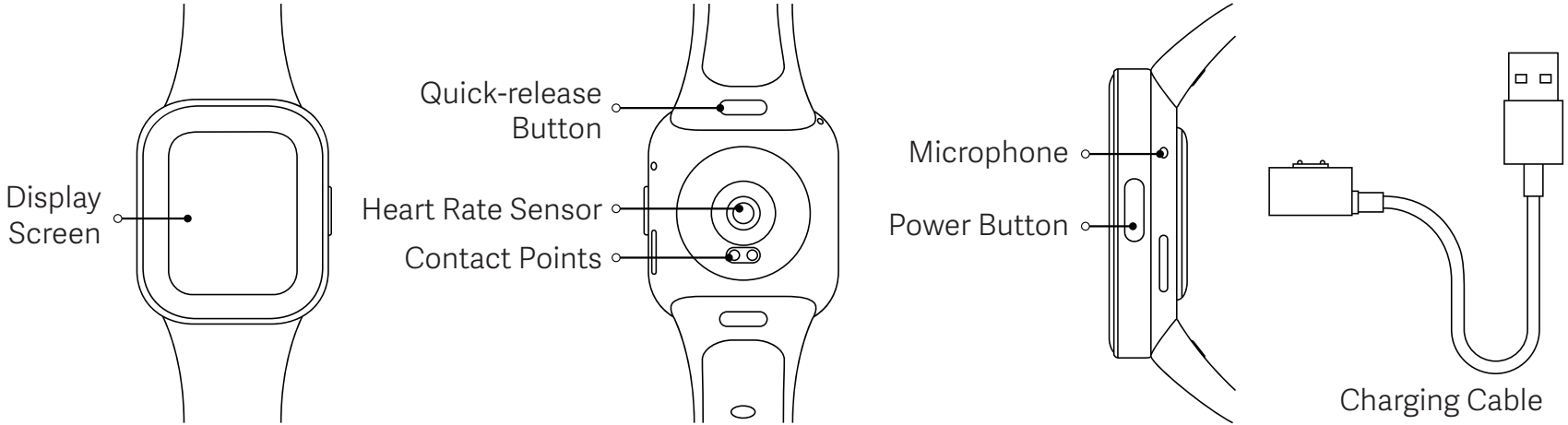

How to Connect

Download and install the app to better manage your watch, and log in to your Xiaomi account for more services.

Note: The version of the app might have been updated, please follow the instructions based on the current app version.

1. Press and hold the power button to turn on the watch. Scan the QR code displayed on the watch with your phone, then download and install the app. You can also scan the QR code below or download and install the app from app stores.



Scan the QR code to download the app.

Pairing

2. Open the app, then log in your Xiaomi account. Select Add device and follow the instructions to add your watch.

Notes:

- Keep the watch as close to your phone as possible, and ensure that both screens are on.
- Make sure that the Bluetooth of your phone is enabled, and ensure that the two devices are connected.
- When pairing, please ensure that the two devices show the same security code.
- If the pairing code appears on the watch but not on the phone, please check whether there is a pairing request in the notifications of the phone.
- If the watch cannot be found while adding it to the app, or cannot connect with your phone during use, please press and hold the power button of the watch to restore it to factory settings, then try again.

Function Details

For more details, please scan the QR code or connect the watch to the app and check it in the user guide.

How to Use

❶ View notifications: Swipe down from the top on the home screen

❷ Open control panel: Swipe up from the bottom on the home screen

❸ Switch widget: Swipe left or right when on the home screen page

❹ Go back: Swipe from the left edge to the right when on other screen pages

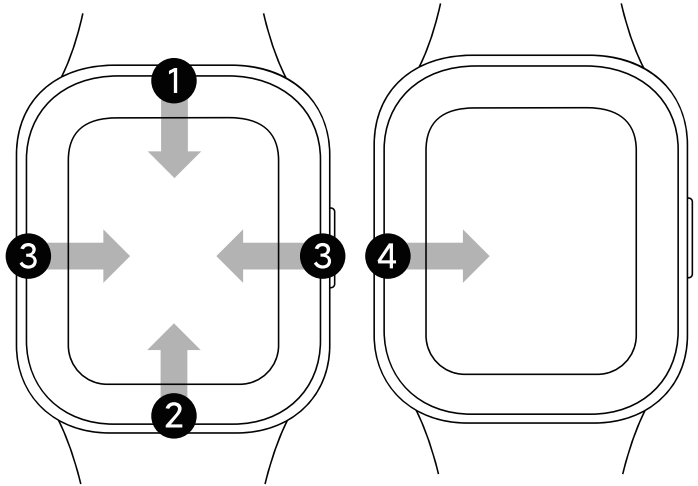

Key Operations

Press : Enter the function list/ Go back to the home screen.

Press and hold for about 3 seconds: Turn on the watch. When the watch is on, the screen will show the options to turn off, restart and restore to the factory settings.

Press and hold for about 12 seconds: Force restart.

Short Press 3 Times: Call Emergency Contact.

Notes:

To call the emergency contact, users need to maintain the Bluetooth connection between the watch and their smartphone, and ensure that they have designated such a contact in the app.

Charging

Recharge your watch immediately when the battery level is low. Attach the charging cable to charge the watch as shown in the illustration.

It may take a while for the watch to display the charging icon if its battery is fully discharged.

Before charging, please wipe dry the contacts of the watch back and the dock to prevent any residual sweat or moisture.

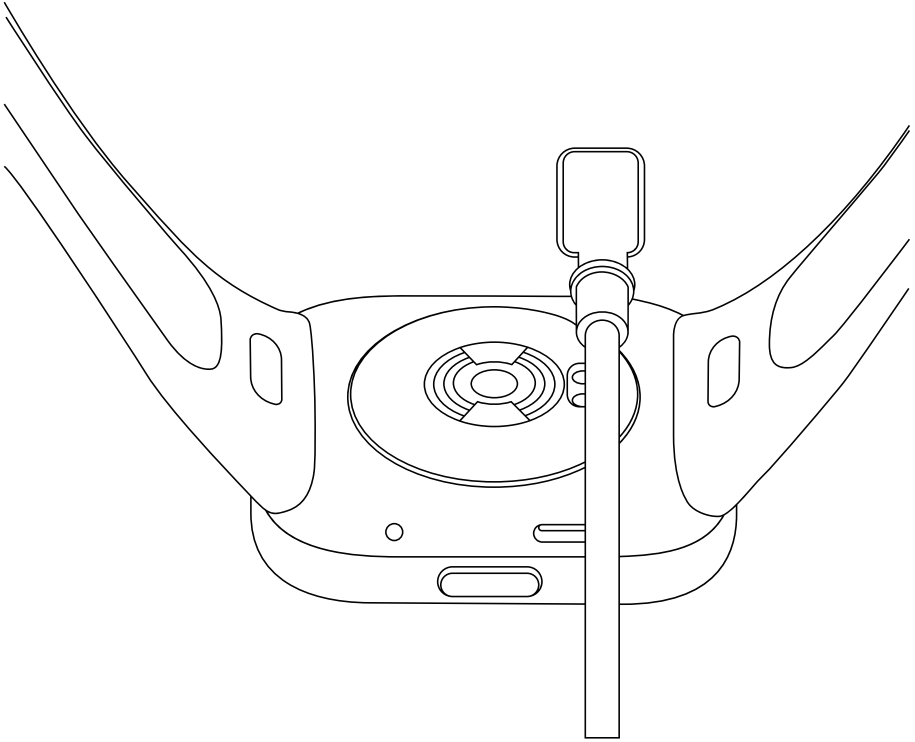

Safety Precautions

- For daily use, comfortably tighten the watch around your wrist about one-finger width away from your wrist bone. Adjust the strap to ensure the heart rate sensor can collect data normally.
- When using the watch to measure your heart rate, please hold your wrist still.
- The watch has a water resistance rating of 5ATM (50 meters in depth). It can be worn in the swimming pool, while swimming near the shore, or during other shallow-water activities. However, it cannot be used in hot showers, sauna, or diving. Furthermore, remember to avoid the watch being directly impacted by swift currents during water sports. The water-resistant function is not permanent and may decline over time.
- The touchscreen of the watch does not support underwater operations. When the watch comes into contact with water, use a soft cloth to wipe away excess water from its surface before use.
- During daily use, avoid wearing the watch too tightly. Keep its contact area dry and regularly clean the strap with water. Immediately stop using the watch and seek medical assistance if the contact area on your skin shows signs of redness or swelling.
- Make sure the power adapter, the charging cable, and the watch are in a dry environment while charging. Do not touch them with wet hands and do not expose them to rain or other liquids.
- If the watch will not be used for an extended period, turn it off after fully charging and then store it in a cool

and dry place. Recharge the watch at least once every 3 months.

- The operating temperature of the watch is -10˚C to 45˚C. If the ambient temperature is too high or too low, the watch may malfunction.
- If the screen is broken, do not touch or try to remove it. Instead, you should stop using the watch immediately and contact an authorized service provider.
- Please use the included charging cable to charge the watch. Only use the power adapters that comply with the local safety standards or certified and supplied by qualified manufacturers.
- Do not disassemble, strike, crush or throw the watch into a fire. Stop using the battery immediately if there is any swelling or fluid leakage.
- The watch has a built-in battery. To avoid damage to the battery or the watch, do not disassemble and replace the battery by yourself. Only the authorized service providers can replace the battery; otherwise, it will cause potential dangers even personal injuries if a wrong type of battery is used.
- Disposal of a battery into fire or a hot oven, or mechanically crushing or cutting of a battery, that can result in an explosion.

- Leaving a battery in an extremely high temperature surrounding environment that can result in an explosion or the leakage of flammable liquid or gas.
- A battery subjected to extremely low air pressure that may result in an explosion or the leakage of flammable liquid or gas.
- The watch and its accessories may contain small parts. To avoid choking or other hazards or damages caused by the children, keep the watch out of the reach of children.
- Keep the product's indicator away from the eyes of children and animals while the product is in use.
- This watch is not a medical device, any data or information provided by the watch should not be used as a basis for diagnosis, treatment, and prevention of diseases.
- The product information is listed on the back case of the watch for your reference.

Specifications

Product: Smart Watch

Water Resistance: 5ATM

Battery Capacity: 289 mAh

Operating Temperature: -10°C to 45°C

Wireless Connectivity: **Bluetooth**® 5.2

Input Voltage: 5 V ⎓

⎓ The symbol indicates DC voltage

Input Current:1 A

Model: M2216W1

Transmitting Frequency of GPS/GLONASS/Galileo/ BeiDou: 1559–1610 MHz

Maximum Output Power: <13 dbm

Bluetooth Frequency: 2402–2480 MHz

Compatible with: This product only supports certain Android or iOS systems. For detailed information, please check the product page on www.mi.com .

For regulatory information, product certification, and compliance logos related to the Redmi Watch 3, please go to Settings >About Watch>Regulatory.

Bluetooth® The Bluetooth® word mark and logos are registered trademarks owned by Bluetooth SIG, Inc. and any use of such marks by Xiaomi Inc. is under license. Other trademarks and trade names are those of their respective owners.

Regulatory Compliance Information



All products bearing this symbol are waste electrical and electronic equipment (WEEE as in directive 2012/19/EU) which should not be mixed with unsorted household waste. Instead, you should protect human health and the environment by handing over your waste equipment to a designated collection point for the recycling of waste electrical and electronic equipment, appointed by the government or local authorities. Correct disposal and recycling will help prevent potential negative consequences to the environment and human health. Please contact the installer or local authorities for more information about the location as well as terms and conditions of such collection points.

EU Declaration of Conformity

CE

Hereby, Xiaomi Communications Co., Ltd. declares that the radio equipment type M2216W1 is in compliance with Directive 2014/53/EU. The full text of the EU declaration of conformity is available at the following internet address: http://www.mi.com/global/service/support/ declaration.html

UKCA

Hereby, Xiaomi Communications Co., Ltd. declares that the radio equipment type M2216W1 is in compliance with Radio Equipment Regulations 2017. The full text of the UKCA declaration of conformity is available at the following internet address: https://www.mi.com/uk/service/support/ declaration.html

WARRANTY NOTICE

As a Xiaomi consumer, you benefit under certain conditions from additional warranties. Xiaomi offers specific consumer warranty benefits which are in addition to, and not instead of, any legal warranties provided by your national consumer law. The duration and conditions related to the legal warranties are provided by respective local laws. For more information about the consumer warranty benefits, please refer to Xiaomi's official website https://www.mi.com/en/service/warranty/. Except as prohibited by laws or otherwise promised by Xiaomi, the after-sales services shall be limited to the country or region of the original purchase. Under the consumer warranty, to the fullest extent permitted by law, Xiaomi will, at its discretion, repair, replace or refund your product. Normal wear and tear, force majeure, abuse or damage caused by the user's negligence or fault are not warranted. The contact person for the after-sale service may be any person in Xiaomi's authorized service network, Xiaomi's authorized distributors or the final vendor who sold the products to you. If in doubt please contact the relevant person as Xiaomi may identify.

The present warranties do not apply in Hong Kong and Taiwan.

Products which were not duly imported and/or were not duly manufactured by Xiaomi and/or were not duly acquired from Xiaomi or a Xiaomi’s official seller are not covered by the present warranties. As per applicable law you may benefit from warranties from the non-official retailer who sold the product. Therefore, Xiaomi invites you to contact the retailer from whom you purchased the product.

Disclaimer: The illustrations of the product, accessories, user interfaces, and other elements in this User Manual are schematic diagrams for reference only, and they may be slightly different from the actual product. This manual is published by Xiaomi or an enterprise in Xiaomi's ecosystem. Typographical errors and inaccurate information in this manual or the related programs and/or equipment may change without prior notice. Such changes will be indicated in the latest version of the manual.

Descripción del producto

Lea detenidamente este manual antes de usar el producto y consérvelo para futuras consultas. Para obtener más información detallada sobre el reloj, conéctese con él a la aplicación y vea las instrucciones.

Reloj

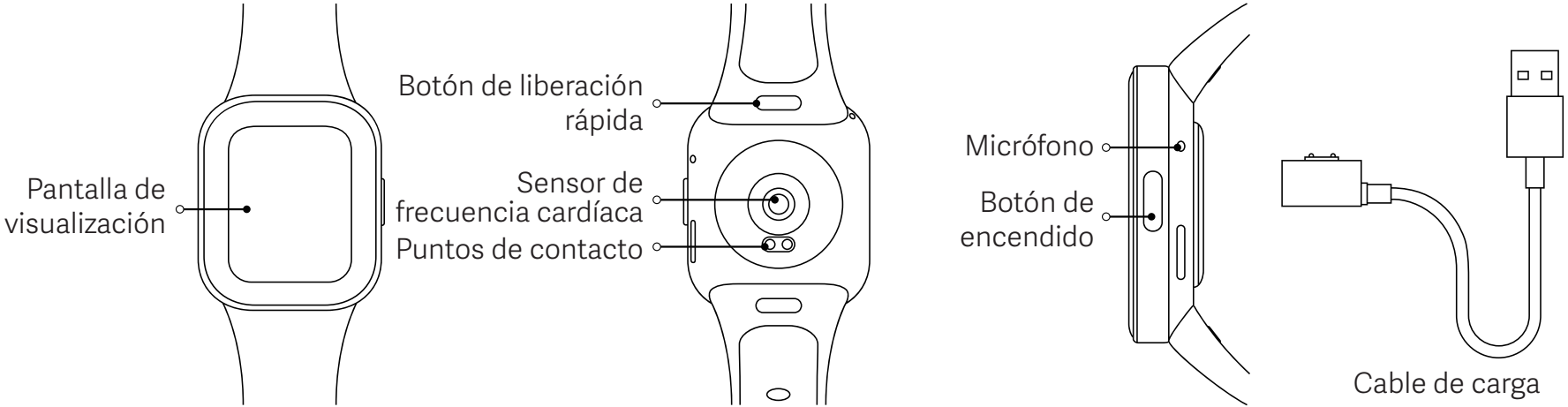

Cómo conectar

Descargue e instale las aplicaciones para administrar mejor el reloj, e inicie sesión en su cuenta Xiaomi para disfrutar de más servicios.

Nota: La versión de la aplicación puede haber sido actualizada, siga las instrucciones basadas en la versión actual de la aplicación.

1. Mantenga pulsado el botón de encendido para encender el reloj. Escanee el código QR que se muestra en la pantalla de su reloj para descargar e instalar la aplicación. También puede escanear el código QR que encontrará a continuación o descargar e instalar la aplicación desde una tienda de aplicaciones.



Escanee el código QR para descargar la aplicación

Vinculación

2. Abra la aplicación y, a continuación, inicie sesión en su cuenta Xiaomi. Seleccione Añadir dispositivo y siga las instrucciones para añadir su reloj.

Notas:

- Mantenga el reloj tan cerca del teléfono como sea posible y asegúrese de que ambas pantallas estén encendidas.
- Asegúrese de que el Bluetooth del teléfono esté activado y de que los dos dispositivos estén conectados.
- Durante la vinculación, asegúrese de que los dos dispositivos muestren el mismo código de seguridad.
- Si el código de vinculación aparece en el reloj pero no en el teléfono, compruebe si hay alguna solicitud de vinculación en las notificaciones del teléfono.
- Si no encuentra el reloj cuando intente añadirlo a la aplicación o no consigue establecer conexión con el teléfono durante su uso, mantenga pulsado el botón de encendido del reloj para restaurar los ajustes de fábrica y vuelva a intentarlo.

Detalles de la función

Para obtener información detallada sobre las funciones anteriores, escanee el código QR o conecte el reloj con la aplicación para ver las instrucciones.

Modo de uso

❶ Ver notificaciones: Deslice hacia abajo desde la parte superior de la pantalla de inicio

❷ Abrir el panel de control: Deslice hacia arriba desde la parte inferior de la pantalla de inicio

❸ Cambiar widgets: Deslice a izquierda o derecha en la pantalla de inicio

❹ Ir atrás: Deslice desde el borde izquierdo al derecho en otras pantallas

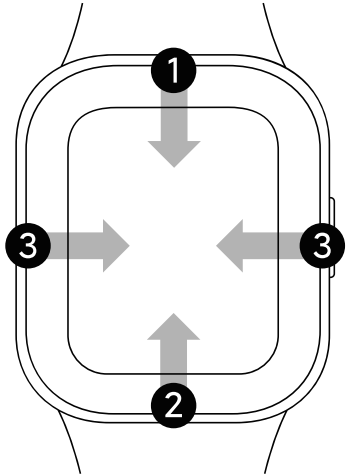

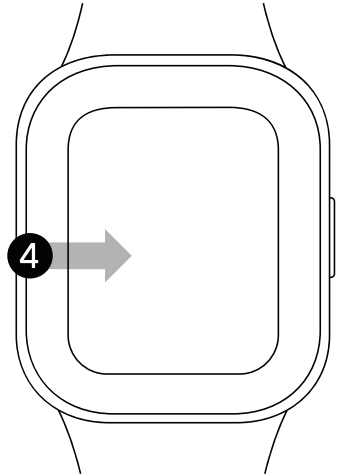

Modo de uso

Operaciones principales

Pulse : Acceder a la lista de funciones/Volver a la pantalla de inicio.

Mantener pulsado alrededor de 3 segundos : Encienda el reloj. Cuando el reloj esté encendido, la pantalla mostrará las opciones para apagar, reiniciar y restaurar los ajustes de fábrica.

Mantener pulsado alrededor de 12 segundos: Forzar reinicio.

Tocar brevemente 3 veces: Llamar a contacto de emergencia

Notas:

Para poder llamar a un contacto de emergencia, es necesario mantener el reloj conectado al teléfono móvil por Bluetooth y asegurarse de que se ha designado un contacto de emergencia en la aplicación.

Carga

Recargue su reloj inmediatamente cuando el nivel de batería sea bajo. Conecte el cable de carga al reloj como se muestra en la imagen.

Si la batería está totalmente descargada, puede que el icono de carga tarde un poco en aparecer en la pantalla.

Antes de cargar el reloj, seque los contactos de la parte trasera del reloj y de la base para prevenir la presencia de restos de sudor o humedad.

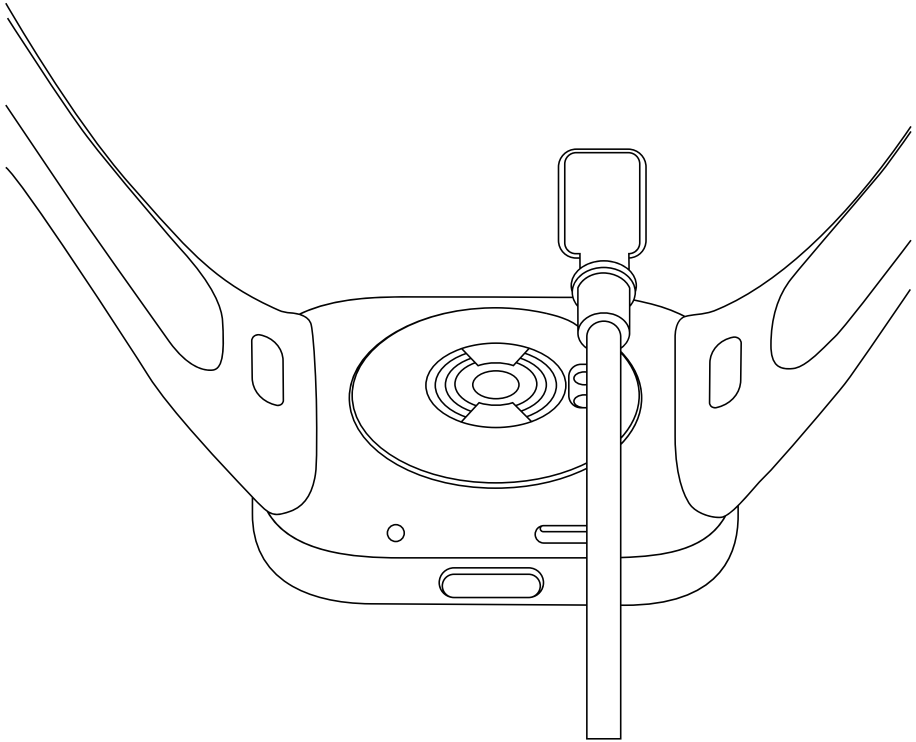

Precauciones de seguridad

- Para el uso diario, abróchese el reloj cómodamente alrededor de la muñeca, dejando aproximadamente un dedo de distancia del hueso de la muñeca. Ajuste la correa para asegurarse de que el sensor de frecuencia cardíaca puede recopilar datos correctamente.
- Cuando use el reloj para medir su frecuencia cardíaca, no mueva la muñeca.
- El dispositivo tiene una clasificación de resistencia al agua de 5 ATM. Se puede usar en la piscina o mientras se nada cerca de la orilla. Sin embargo, no se puede utilizar en lugares donde la temperatura o la humedad sean elevadas, por ejemplo, fuentes termales, saunas o duchas, tampoco para llevar a cabo actividades en aguas profundas o rápidas, como buceo, submarinismo o surf. Recuerde, además, quitarse el reloj cuando lave ropa.
- La pantalla táctil del reloj no se puede utilizar bajo el agua. Cuando el reloj entre en contacto con el agua, utilice un paño suave para eliminar el exceso de agua de su superficie antes de usarlo.
- Durante el uso diario, evite apretarse demasiado el reloj. Mantenga el área de contacto seca y limpie regularmente la correa con agua. En caso de que el área de contacto de la piel muestre signos de enrojecimiento o hinchazón, deje de usar el reloj inmediatamente y busque asistencia médica.
- Mantenga el adaptador de corriente, el cargador y el reloj en un ambiente seco durante la carga. No los toque con las manos húmedas y no los exponga a lluvia u otros líquidos.
- Si no va a utilizar el reloj durante un largo periodo de tiempo, cárguelo completamente, desenchúfelo y guárdelo en un lugar fresco y seco. Cargue el reloj al menos una vez cada 3 meses.

- La temperatura de funcionamiento del reloj es de entre -10 y 45 ˚C. Si la temperatura ambiente es demasiado alta o baja, puede que el reloj no funcione correctamente.
- Si se rompe la pantalla, no la toque ni intente desmontarla. En dicho caso, deje de usar el reloj de forma inmediata y póngase en contacto con un proveedor de servicios autorizado.
- Utilice el cargador incluido para cargar el reloj. Utilice únicamente adaptadores de corriente que cumplan con los estándares de seguridad locales o que hayan sido certificados y suministrados por fabricantes cualificados.
- No desmonte golpee, aplaste ni tire el reloj al fuego. Deje de usar la batería de inmediato si se ha hinchado o tiene fugas de líquido.
- El reloj tiene una batería integrada. Para evitar dañar la batería o el reloj, no desmonte ni sustituya la batería por su cuenta. Solo los proveedores de servicio autorizados podrán sustituir la batería. De lo contrario, si se utiliza un tipo de batería que no es la adecuada, podrían producirse daños o lesiones personales.
- Desechar las baterías en el fuego o en un horno caliente, o su prensado o cortado mecánico, puede resultar en una explosión.
- Dejar la batería en un entorno de temperaturas extremadamente altas puede resultar en una explosión o la fuga de líquidos o gases inflamables.
- Una batería sometida a presiones de aire extremadamente bajas puede resultar en una explosión o fuga de gases o líquidos inflamables.

- El reloj y sus accesorios pueden contener piezas pequeñas. Para evitar asfixias y otros peligros o daños en menores, mantenga el reloj fuera del alcance de los niños.
- Mantenga el indicador del producto alejado de los ojos de los niños y los animales mientras el producto esté en uso.
- Este reloj no es un dispositivo médico, cualquier dato o información que proporcione no debe ser utilizada como base para diagnósticos, tratamientos o prevención de enfermedades.
- La información de producto se encuentra en la caja trasera del reloj para su referencia.

Especificaciones

Producto: Smart Watch

Resistencia al agua: 5 ATM

Capacidad de la batería: 289 mAh

Temperatura de funcionamiento: -10 °C a 45 °C

Conexión inalámbrica: **Bluetooth**® 5.2

Tensión de entrada: 5 V ⎓

⎓ El símbolo indica el voltaje de corriente continua.

Corriente de entrada:1 A

Modelo: M2216W1

Frecuencia de transmisión de GPS/GLONASS/ Galileo/BeiDou: 1559-1610 MHz

Potencia máxima de salida: <13 dBm

Frecuencia de Bluetooth: 2402-2480 MHz

Compatible con: este producto solo es compatible con ciertos sistemas Android e iOS. Si deseas obtener más información al respecto, visita la página del producto en www.mi.com.

Para información regulatoria, certificación del producto y logos de cumplimiento relacionados con Redmi Watch 3, visite Ajustes > Acerca del reloj > Normativa.

La palabra Bluetooth® y sus logotipos son marcas registradas propiedad de Bluetooth SIG, Inc. y cualquier uso de tales marcas por parte de Xiaomi Inc. se realiza bajo licencia. Otras marcas y nombres comerciales son los de sus respectivos dueños.

Información sobre el cumplimiento de la normativa



Todos los productos que llevan este símbolo son residuos de aparatos eléctricos y electrónicos (RAEE según la directiva 2012/19/UE) que no deben mezclarse con residuos domésticos sin clasificar. En su lugar, debe proteger la salud humana y el medio ambiente entregando sus equipos de desecho a un punto de recogida para el reciclaje de residuos de equipos eléctricos y electrónicos, designado por el gobierno o las autoridades locales. La eliminación y el reciclado correctos ayudarán a evitar posibles consecuencias negativas para el medio ambiente y la salud humana. Póngase en contacto con el instalador o con las autoridades locales para obtener más información sobre la ubicación y las condiciones de dichos puntos de recogida.

Declaración de conformidad de la UE

CE

Por la presente, Xiaomi Communications Co., Ltd. declara que el tipo de equipo radioeléctrico M2216W1 cumple con la Directiva 2014/53/UE. Encontrará el texto completo de la declaración de conformidad de la UE en esta dirección de Internet: http://www.mi.com/global/service/support/declaration.html

AVISO DE GARANTÍA

Como consumidor de Xiaomi, se beneficia de garantías adicionales en determinadas circunstancias. Xiaomi ofrece a consumidores específicos beneficios en las garantías que son complementarios y no sustitutivos de cualquier garantía legal contempladas en su legislación nacional La duración y las condiciones relativas a las garantías legales se contemplan en la legislación local respectiva. Para más información acerca de los beneficios del consumidor en las garantías, diríjase a la página web oficial de Xiaomi https://www.mi.com/en/service/warranty/. Excepto cuando la ley lo prohíba o cuando Xiaomi prometa lo contrario, el servicio posventa quedará limitado al país o región de compra original. Bajo la garantía del consumidor, en la máxima medida que permita la ley, Xiaomi, a su criterio, reparará, reemplazará o le reembolsará su producto. El desgaste normal por uso, fuerza mayor, abusos o daños provocados por negligencias del usuario o fallos no están bajo garantía. La persona de contacto del servicio posventa puede ser cualquier persona de la red de servicio autorizado de Xiaomi, los distribuidores autorizados de Xiaomi o el vendedor final que vendió los productos. Si tiene alguna duda, póngase en contacto con la persona correspondiente que pueda identificar Xiaomi.

Las presentes garantías no se aplican en Hong Kong y Taiwan.

Los productos que no se importaron debidamente y/o que Xiaomi no fabricó debidamente y/o no fueron adquiridos a Xiaomi o a un vendedor oficial de Xiaomi no están cubiertos por las presentes garantías. De acuerdo con la ley aplicable, usted puede beneficiarse de las garantías del minorista no oficial que vendió el producto. Por lo tanto, Xiaomi le invita a que se ponga en contacto con el minorista al que compró el producto.

Descargo de responsabilidades: Las ilustraciones del producto, así como sus accesorios, interfaces de usuarios y otros elementos mostrados en este Manual del usuario son diagramas esquemáticos cuyo único objetivo es servir de referencia. Por consiguiente, pueden variar en cierta medida con respecto al producto real. Este manual ha sido publicado por Xiaomi o por una empresa del ecosistema de Xiaomi. Los errores tipográficos y de precisión de la información presentes en este manual o en los programas y dispositivos relacionados podrán modificarse sin previa notificación. Los cambios efectuados se indicarán en la versión más reciente del manual.

Panoramica del prodotto

Leggere attentamente il presente manuale prima dell'uso del dispositivo e conservarlo per ogni riferimento futuro. Per informazioni più dettagliate sull'orologio, collegarsi all'app e visualizzare le istruzioni.

Orologio

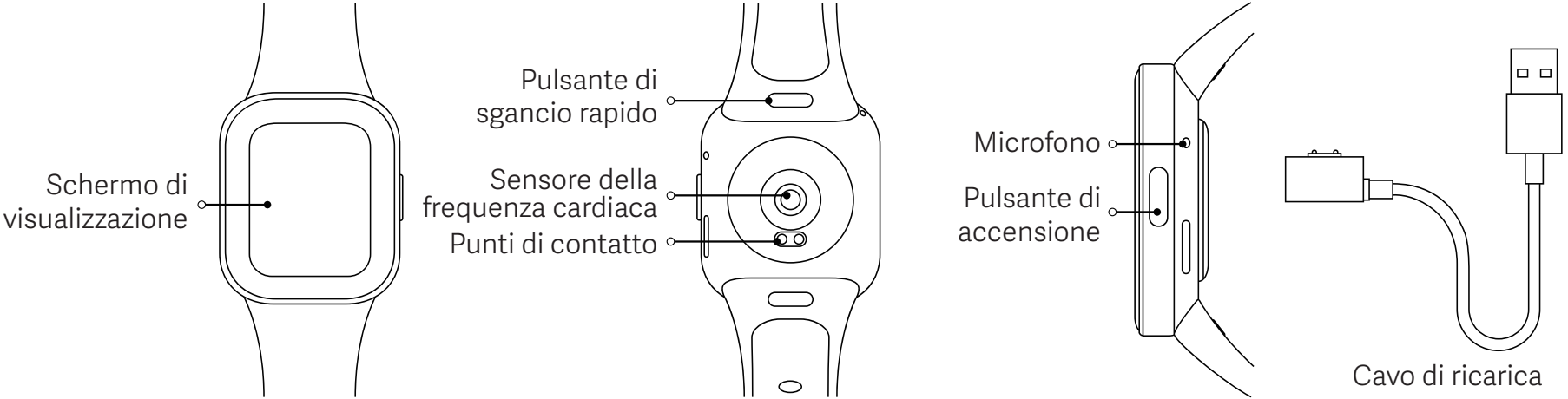

Connessione

Per una migliore gestione dell'orologio, scaricare e installare l'app e accedere al proprio account Xiaomi per usufruire di ulteriori servizi.

Nota: la versione dell'app potrebbe essere stata aggiornata, pertanto seguire le istruzioni della versione dell'app corrente.

1. Tenere premuto il pulsante multifunzione per accendere l'orologio. Scansionare con il telefono il codice QR visualizzato sull'orologio, quindi scaricare e installare l'app. L'app può essere scaricata e installata anche dagli app store.



Eseguire la scansione del codice QR per scaricare l'app

Associazione

2. Aprire l'app, quindi accedere al proprio account Xiaomi. Selezionare Aggiungi dispositivo e seguire le istruzioni per aggiungere l'orologio.

Note:

- Tenere l'orologio quanto più vicino possibile al telefono e verificare che entrambi gli schermi siano accesi.
- Verificare che il Bluetooth del telefono sia attivato e che i due dispositivi siano connessi.
- In fase di associazione, accertarsi che i due dispositivi mostrino lo stesso codice di sicurezza.
- Se il codice di associazione viene visualizzato solo sull'orologio, e non sul telefono, verificare se tra le notifiche del telefono è presente una richiesta di associazione.
- Se l'orologio non viene trovato durante l'aggiunta all'app o non riesce a connettersi con il telefono durante l'uso, tenere premuto il pulsante di accensione dell'orologio per ripristinare le impostazioni di fabbrica, quindi riprovare.

Dettagli sulle funzioni

Per informazioni dettagliate relative alle funzioni sopra citate, scansionare il codice QR oppure collegare l'orologio all'app per visualizzare le istruzioni.

Modalità d'utilizzo

❶ Per visualizzare notifiche: scorrere dall'alto verso il basso nella schermata iniziale

❷ Per aprire il pannello di controllo: scorrere dal basso verso l'alto nella schermata iniziale

❸ Per cambiare widget: scorrere verso sinistra o destra nella schermata iniziale

❹ Per tornare indietro: scorrere dal bordo sinistro a quello destro nelle altre pagine

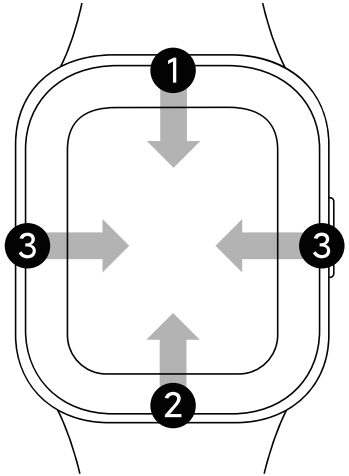

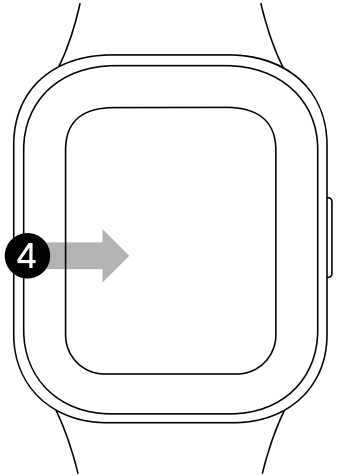

Modo de uso

Funzionamento dei tasti

Premere: Accedere all’elenco funzioni/Tornare alla schermata Home

Tenere premuto per circa 3 secondi: Accendere l'orologio. Quando l'orologio è acceso, lo schermo mostra le opzioni di spegnimento, riavvio e ripristino delle impostazioni di fabbrica.

Tenere premuto per circa 12 secondi: Forzare il riavvio.

Premere brevemente 3 volte: Chiama contatto di emergenza

Note:

Per chiamare il contatto di emergenza gli utenti devono mantenere la connessione Bluetooth fra l’orologio e lo smartphone e accertarsi di avere un contatto designato come “contatto di emergenza” nell’app.

Ricarica

Ricaricare subito l’orologio quando il livello della batteria è basso.Per ricaricare l’orologio, collegare il cavo di ricarica come raffigurato nell’immagine.

Se la batteria è completamente scarica, l'orologio potrebbe impiegare un po' di tempo per visualizzare l'icona di ricarica.

Prima della ricarica, asciugare i contatti sul retro dell'orologio e del dock per evitare residui di sudore o umidità.

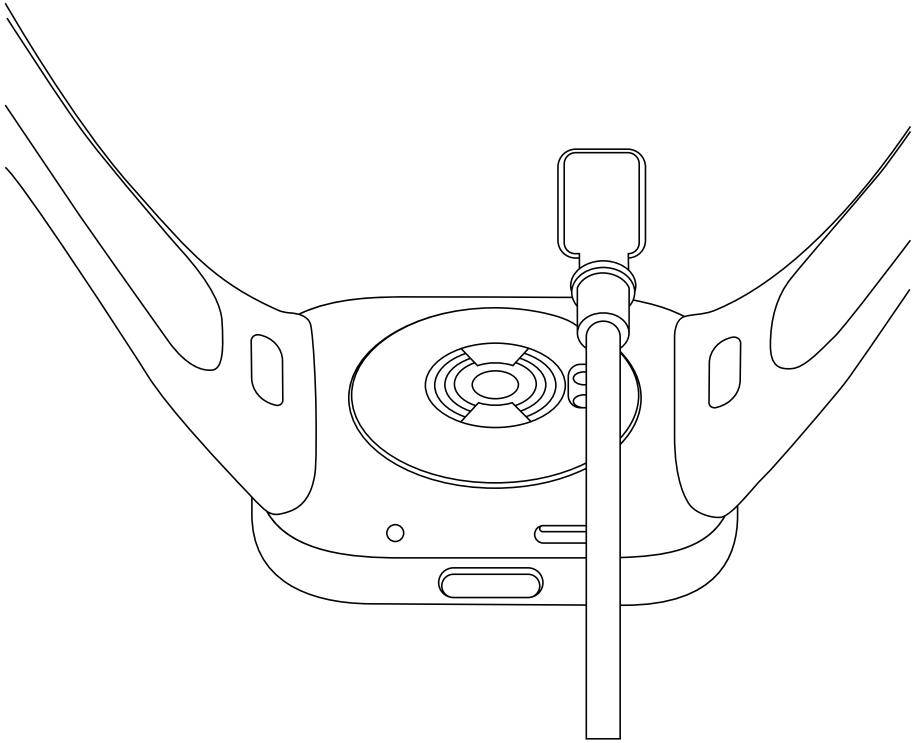

Precauzioni di sicurezza

- Per l'uso quotidiano, stringere comodamente l'orologio attorno al polso a circa un dito di distanza dall'osso del polso. Regolare il cinturino in modo da consentire al sensore della frequenza cardiaca di raccogliere i dati correttamente.
- Tenere il polso fermo durante la misurazione della frequenza cardiaca con l'orologio.
- Il cinturino ha una classificazione di impermeabilità di 5 ATM. Può essere indossato in piscina o per nuotare vicino alla riva. Non deve essere utilizzato in ambienti con umidità o temperature elevate, ad esempio sotto la doccia, nella sauna o alle terme, né per svolgere attività subacquee o acquatiche ad alta velocità, come il surf o le immersioni a diverse profondità, con o senza attrezzatura. Ricordarsi di togliere l'orologio quando si lavano i vestiti a mano.
- Il touchscreen dell'orologio non funziona mentre si è sott'acqua. Se l'orologio entra in contatto con l'acqua, utilizzare un panno morbido per eliminare l'acqua in eccesso dalla superficie prima di riutilizzarlo.
- Durante l'uso quotidiano, non stringere troppo l'orologio. Mantenere asciutta la zona direttamente a contatto con la pelle e pulire regolarmente il cinturino con acqua. In caso di rossore o gonfiore nella zona a contatto con il dispositivo, interrompere immediatamente l'uso dell'orologio e rivolgersi a un medico.
- Assicurarsi che l'alimentatore, il caricabatterie e l'orologio si trovino in un ambiente asciutto durante la ricarica. Non toccarli con le mani bagnate e non esporli a pioggia o altri liquidi.

- Se l'orologio non viene utilizzato per un lungo periodo, ricaricarlo completamente, quindi spegnerlo e conservarlo in un luogo fresco e asciutto. Caricare l'orologio almeno una volta ogni 3 mesi.
- La temperatura di esercizio dell'orologio è compresa tra -10°C e 45 °C. Una temperatura ambiente troppo bassa o troppo elevata potrebbe causare malfunzionamenti dell'orologio.
- Se lo schermo è rotto, non toccarlo né cercare di rimuoverlo. Consigliamo invece di interrompere immediatamente l'uso dell'orologio e di rivolgersi a un fornitore di servizi autorizzato.
- Utilizzare il caricabatterie in dotazione per ricaricare l'orologio. Utilizzare esclusivamente alimentatori conformi agli standard di sicurezza locali o certificati e forniti da produttori qualificati.
- Non smontare, colpire, schiacciare l'orologio né gettarlo nel fuoco. Interrompere immediatamente l'utilizzo della batteria se si notano perdite di liquidi o rigonfiamenti sulla stessa.
- L'orologio è dotato di una batteria incorporata. Per evitare di danneggiare la batteria o l'orologio, non smontare né sostituire la batteria autonomamente. Solo i fornitori di servizi autorizzati possono sostituire la batteria. L'uso di un tipo di batteria sbagliato può causare potenziali pericoli anche per le persone.
- Smaltimento di una batteria nel fuoco o in un forno caldo, o schiacciamento meccanico o taglio di una batteria, che può provocare un'esplosione.

- Posizionamento di una batteria in un ambiente circostante a temperatura estremamente elevata che può provocare un'esplosione o la perdita di liquidi o gas infiammabili.
- Una batteria soggetta a una pressione dell'aria estremamente bassa che può provocare un'esplosione o la perdita di liquidi o gas infiammabili.
- L'orologio e i relativi accessori possono contenere piccole parti. Per evitare il rischio di soffocamento o altri pericoli o danni, tenere l'orologio fuori dalla portata dei bambini.
- Durante l'utilizzo, tenere la spia del prodotto lontano dagli occhi di bambini e animali.
- L'orologio non è un dispositivo medico. I dati o le informazioni che fornisce non devono essere utilizzati come base per diagnosi, trattamenti o prevenzione di malattie.
- Le informazioni sul prodotto sono riportate sul fondello dell’orologio per riferimento.

Specifiche tecniche

Prodotto: Smart Watch

Resistenza all'acqua: 5 ATM

Capacità della batteria: 289 mAh

Temperatura di esercizio: Da -10°C a 45°C

Connettività wireless: **Bluetooth**® 5.2

Tensione in ingresso: 5 V ⎓

⎓ Il simbolo indica la tensione CC

Corrente in ingresso:1 A

Modello: M2216W1

Trasmissione della frequenza di GPS/GLONASS/ Galileo/BeiDou: 1559-1610 MHz

Potenza in uscita massima: <13 dBm

Frequenza Bluetooth: 2402-2480 MHz

Compatibile con: questo prodotto supporta solo alcuni sistemi Android o iOS. Per informazioni dettagliate, visitare la pagina del prodotto su www.mi.com.

Per i riferimenti normativi, la certificazione del prodotto e i loghi di conformità relativi a Redmi Watch 3, andare a Impostazioni > Informazioni sull'orologio > Certificazioni.

Bluetooth®

Il marchio e i loghi Bluetooth® sono di proprietà di Bluetooth SIG, Inc. e il loro utilizzo è concesso in licenza a Xiaomi Inc.. Altri marchi e nomi appartengono ai rispettivi proprietari.

Informazioni sulla conformità a normative e standard



Tutti i prodotti contrassegnati da questo simbolo sono rifiuti di apparecchiature elettriche ed elettroniche (RAEE in base alla direttiva 2012/19/UE) che non devono essere smaltiti assieme a rifiuti domestici non differenziati. Al contrario, è necessario proteggere l'ambiente e la salute umana consegnando i rifiuti a un punto di raccolta autorizzato al riciclaggio di rifiuti di apparecchiature elettriche ed elettroniche, predisposto dalla pubblica amministrazione o dalle autorità locali. Lo smaltimento e il riciclaggio corretti aiutano a prevenire conseguenze potenzialmente negative all'ambiente e alla salute umana. Contattare l'installatore o le autorità locali per ulteriori informazioni sulla sede e per i termini e le condizioni di tali punti di raccolta.

Dichiarazione di conformità europea

CE

Con la presente, Xiaomi Communications Co., Ltd. dichiara che l'apparecchiatura radio di tipo M2216W1 è conforme alla Direttiva 2014/53/UE. Il testo completo della dichiarazione di conformità UE è disponibile al seguente indirizzo Internet: http://www.mi.com/global/service/support/declaration.html

AVVISO SULLA GARANZIA

Il consumatore Xiaomi può usufruire di garanzie aggiuntive a determinate condizioni. Xiaomi offre specifici vantaggi di garanzia per il consumatore in aggiunta, e non in sostituzione, di qualsiasi garanzia legale stabilità dal diritto nazionale sulla protezione dei consumatori. La durata e le condizioni relative alle garanzie legali sono stabilite dalle relative norme locali. Per ulteriori informazioni sui vantaggi della garanzia per i consumatori, fare riferimento al sito Web ufficiale di Xiaomi https://www.mi.com/en/service/warranty/. Salvo quanto vietato dalle leggi o altrimenti promesso da Xiaomi, i servizi post-vendita saranno limitati al paese o alla regione dell'acquisto originale. In base alla garanzia dei consumatori, nella misura massima consentita dalla legge, Xiaomi riparerà, sostituirà o rimborserà il prodotto a sua discrezione. Non sono coperti dalla garanzia la normale usura, cause di forza maggiore, uso improprio o danni causati da negligenza o errori da parte dell'utente. La persona di contatto per il servizio post-vendita può essere qualsiasi addetto della rete di assistenza autorizzata Xiaomi, un addetto dei distributori autorizzati Xiaomi o il venditore finale che ha venduto i prodotti al cliente. In caso di dubbi, contattare la persona indicata da Xiaomi.

Le presenti garanzie non si applicano a Hong Kong e Taiwan.

I Prodotti che non sono stati debitamente importati e/o debitamente prodotti da Xiaomi e/o debitamente acquisiti da Xiaomi o da un rivenditore ufficiale di Xiaomi non sono coperti dalle presenti garanzie. Come da legislazione applicabile, l'utente può usufruire delle garanzie dal rivenditore non ufficiale che ha venduto il prodotto. Perciò Xiaomi invita l'utente a contattare il rivenditore da cui ha acquistato il prodotto.

Dichiarazione di non responsabilità: Le illustrazioni del prodotto, degli accessori, delle interfacce utente e di altri elementi contenute nel presente Manuale d'uso sono schemi di riferimento e possono differire leggermente rispetto al prodotto reale. Questo manuale è pubblicato da Xiaomi o da un'azienda dell'ecosistema Xiaomi. Gli errori tipografici e le informazioni imprecise contenute nel presente manuale o nei relativi programmi e/o apparecchiature possono essere modificati senza preavviso. Tali modifiche saranno indicate nella versione più recente del manuale.

Scatola	Manuale	Pellicola	Borsa
PAP 21	PAP 22	PP 5	LDPE 4
Carta	Carta	Plastica	Plastica
RACCOLTA DIFFERENZIATA			
Verifica le disposizioni del tuo Comune. Separa le component! e conferiscile in modo corretto.			

Produktübersicht

Lesen Sie diese Handbuch vor der Verwendung sorgfältig und bewahren Sie es auf, um zukünftig die Informationen nachlesen zu können. Ausführlichere Informationen zur Uhr finden Sie in der vollständigen Anleitung innerhalb der App.

Uhr

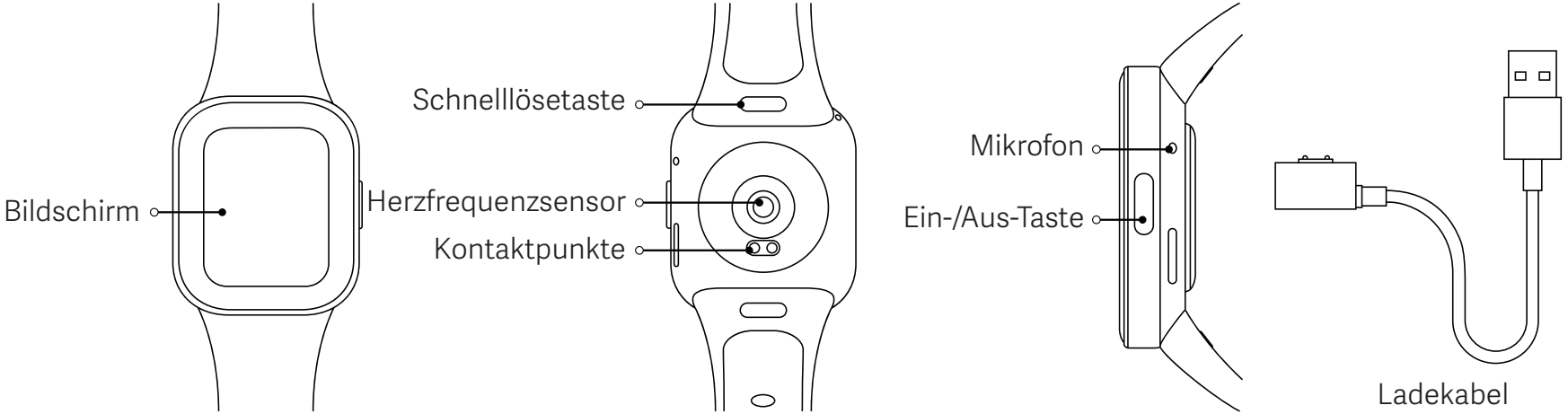

Wie Sie das Gerät anschließen

Laden Sie die App herunter und installieren Sie sie, um Ihre Uhr einfacher zu verwalten. Außerdem empfehlen wir Ihnen, sich in Ihrem Xiaomi-Konto anzumelden, damit Sie weitere Dienste nutzen können.

Hinweis: Die Version der app wurde möglicherweise aktualisiert. Befolgen Sie bitte die Anweisungen zur aktuellen app-Version.

1. Drücken und halten Sie die Ein-/Aus-Taste, um die Uhr einzuschalten. Scannen Sie den auf der Uhr angezeigten QR-Code mit Ihrem Smartphone; laden Sie dann die App herunter und installieren Sie sie. Sie können auch den QR-Code unten scannen oder die App aus einem App Store herunterladen und installieren.



Scannen Sie den QR-Code, um die app herunterzuladen

Koppeln

2. Öffnen Sie die App und melden Sie sich in Ihrem Xiaomi-Konto an. Wählen Sie „Gerät hinzufügen“ und folgen Sie den Anweisungen zum Hinzufügen Ihrer Uhr.

Hinweise:

- Halten Sie die Uhr so nah wie möglich an Ihr Smartphone und stellen Sie sicher, dass beide Bildschirme eingeschaltet sind.
- Vergewissern Sie sich, dass die Bluetooth-Funktion Ihres Smartphones aktiviert ist, und stellen Sie sicher, dass die beiden Geräte miteinander verbunden sind.
- Achten Sie beim Koppeln darauf, dass beide Geräte denselben Sicherheitscode aufweisen.
- Wenn der Kopplungs-Code auf der Uhr, aber nicht auf dem Telefon angezeigt wird, prüfen Sie bitte, ob in den Benachrichtigungen des Telefons eine Kopplungs-Anfrage enthalten ist.
- Wenn die Uhr beim Hinzufügen zur App nicht gefunden werden kann oder sich während der Verwendung nicht mit Ihrem Smartphone verbinden lässt, halten Sie bitte die Ein-/Aus-Taste der Uhr gedrückt, um sie auf die Werkseinstellungen zurückzusetzen, und versuchen Sie es dann erneut.

Details zu den Funktionen

Wenn Sie ausführlichere Informationen zu den oben genannten Funktionen wünschen, scannen Sie den QR-Code ein oder verbinden Sie die Uhr mit der App, um dort die vollständige Anleitung aufzurufen.

Verwendung

❶ Benachrichtigungen anzeigen: Auf dem Startbildschirm von oben nach unten wischen

❷ Bedienfeld öffnen: Auf dem Startbildschirm von unten nach oben wischen

❸ Widget wechseln: Auf dem Startbildschirm nach links oder rechts wischen

❹ Zurück: Auf den anderen Seiten vom linken Rand zum rechten Rand wischen

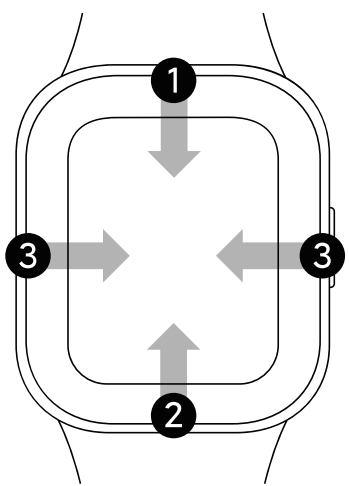

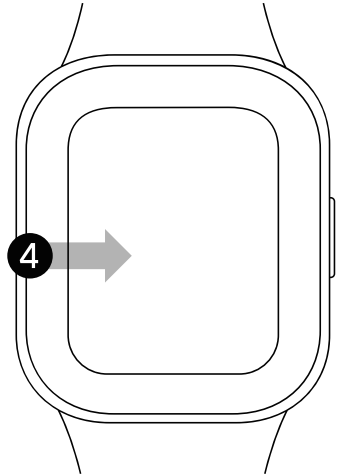

Verwendung

Bedienung der Tasten

Drücken Sie: Aufrufen der Funktionsliste/ Zurückkehren zum Startbildschirm.

Bildschirm ca. 3 Sekunden lang gedrückt halten: Die Uhr wird eingeschaltet. Der Bildschirm zeigt dann die Optionen zum Ausschalten, Neustarten und Zurücksetzen auf die Werkseinstellungen an.

Bildschirm ca. 12 Sekunden lang gedrückt halten: Die Uhr wird neu gestartet.

3 Mal kurz drücken: Notfallkontakt anrufen

Hinweise:

Um den Notrufkontakt anzurufen, müssen Benutzer die Bluetooth-Verbindung zwischen der Uhr und ihrem Smartphone aufrechterhalten und sicherstellen, dass sie einen Notrufkontakt in der App festgelegt haben.

Aufladen

Laden Sie Ihre Watch umgehend auf, wenn der Akkustand niedrig ist. Schließen Sie das Ladekabel gemäß Abbildung an, um die Watch zu laden.

Es kann eine Weile dauern, bis die Uhr das Ladesymbol anzeigt, wenn Ihr Akku vollständig entladen ist.

Bitte wischen Sie vor dem Aufladen die Kontakte auf der Rückseite der Uhr und der Ladestation trocken, um Schweiß- oder Feuchtigkeitsreste zu vermeiden.

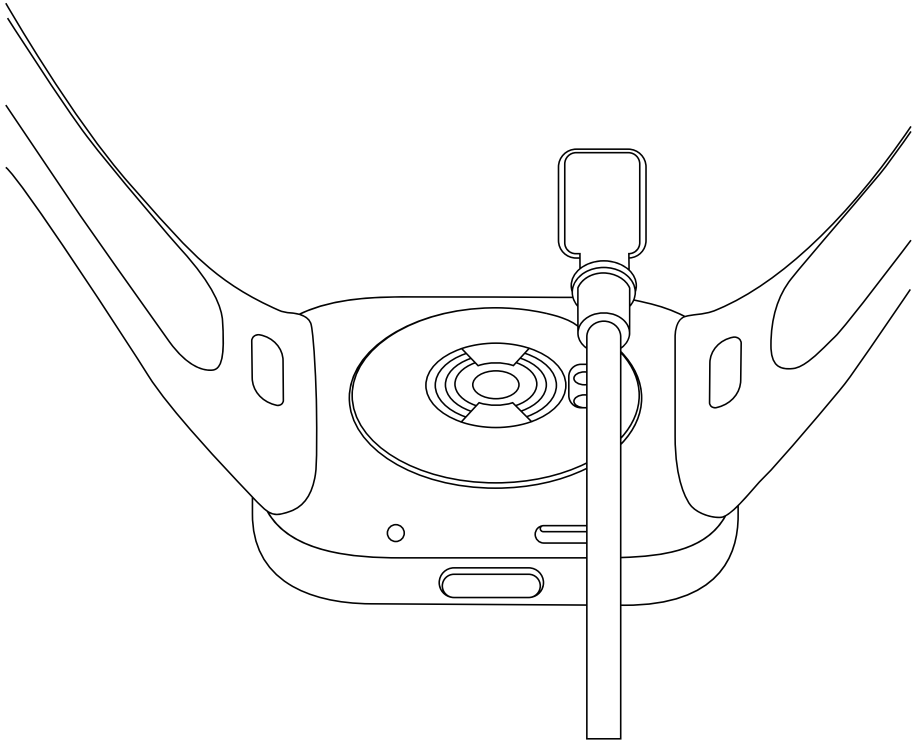

Sicherheitshinweise

- Befestigen Sie die Uhr für den täglichen Gebrauch bequem etwa einen Fingerbreit vom Handgelenksknochen entfernt an Ihrem Handgelenk. Stellen Sie das Armband so ein, dass der Herzfrequenzsensor Daten normal erfassen kann.
- Wenn Sie mit der Uhr Ihre Herzfrequenz messen, sollten Sie Ihr Handgelenk ruhig halten.
- Die Uhr ist wasserbeständig bis 5 ATM. Sie kann im Schwimmbad oder beim Schwimmen in Ufernähe benutzt werden. Sie darf jedoch nicht in Umgebungen mit hoher Temperatur und/oder Luftfeuchtigkeit verwendet werden (wie in einer Thermalquelle, Sauna oder Dusche) und auch nicht bei Aktivitäten in tiefem Wasser oder bei starker Strömung (wie Tauchen oder Surfen). Nehmen Sie die Uhr auch beim Wäschewaschen ab.
- Der Touchscreen der Uhr kann unter Wasser nicht verwendet werden. Wenn die Uhr mit Wasser in Berührung kommt, entfernen Sie überschüssiges Wasser mit einem weichen Tuch von der Oberfläche, bevor Sie das Gerät verwenden.
- Tragen Sie die Uhr beim täglichen Gebrauch nicht zu stramm. Halten Sie den Kontaktbereich trocken und reinigen Sie den Riemen regelmäßig mit Wasser. Legen Sie die Uhr sofort ab und holen Sie ärztlichen Rat ein, wenn Ihre Haut im Kontaktbereich gerötet oder geschwollen ist.
- Bewahren Sie das Netzteil, das Ladekabel und die Uhr während des Ladevorgangs in einer trockenen Umgebung auf. Fassen Sie diese Geräte nicht mit nassen Händen an und setzen Sie sie keinem Regen oder anderen Flüssigkeiten aus.
- Wenn die Uhr für eine längere Zeit nicht benutzt wird, laden Sie sie voll auf, schalten sie aus und lagern sie an einem kühlen und trockenen Ort. Laden Sie die Uhr mindestens einmal alle 3 Monate auf.

- Die Betriebstemperatur der Uhr liegt zwischen -10 °C und 45 °C. Wenn die Umgebungstemperatur zu hoch oder zu niedrig ist, kann dies zu Fehlfunktionen der Uhr führen.
- Wenn der Bildschirm zerbrochen ist, berühren Sie ihn nicht und versuchen Sie nicht, ihn zu entfernen. Stattdessen sollten Sie sofort aufhören, die Uhr zu benutzen, und sich an einen autorisierten Serviceanbieter wenden.
- Laden Sie die Uhr mit dem mitgelieferten Ladekabel auf. Verwenden Sie nur solche Netzteile, die den örtlichen Sicherheitsnormen entsprechen oder von qualifizierten Herstellern zertifiziert und geliefert werden.
- Der Akku darf nicht zerlegt, geschlagen, zerquetscht oder ins Feuer geworfen werden. Wenn der Akku aufschwillt oder Flüssigkeit austritt, muss der Gebrauch sofort eingestellt werden.
- Die Uhr verfügt über einen eingebaute Akku. Um Schäden am Akku oder der Uhr zu vermeiden, sollten Sie die Uhr nicht selbst zerlegen und den Akku ersetzen. Der Akku darf nur von autorisierten Serviceanbietern ausgewechselt werden. Andernfalls kann es bei Verwendung eines falschen Akkutyps zu Gefahren bis #hin zu Personenschäden kommen.
- Entsorgung eines Akkus ins Feuer oder in einen heißen Ofen, oder mechanisches Zerdrücken oder Schneiden eines Akkus kann zu einer Explosion führen.
- Das Zurücklassen eines Akkus in einer Umgebung mit extrem hoher Temperatur, kann zu einer Explosion oder zum Auslaufen von brennbarer Flüssigkeit oder Gas führen.
- Wenn ein Akku einem extrem niedrigen Luftdruck ausgesetzt wird, kann dies zu einer Explosion oder zum Auslaufen von entflammbarer Flüssigkeit oder Gas führen.

- Die Uhr und das Zubehör können Kleinteile enthalten. Um zu vermeiden, dass Kinder einer Erstickungsgefahr ausgesetzt oder dass anderweitige Gefahren oder Schäden verursacht werden, sollten Sie die Uhr außerhalb der Reichweite von Kindern aufbewahren.
- Halten Sie den Anzeiger des Produkts von den Augen von Kindern und Tieren fern, während das Produkt in Gebrauch ist.
- Diese Uhr ist kein medizinisches Gerät und die von der Uhr bereitgestellten Daten und Informationen sollten nicht als Grundlage für Diagnosen, Behandlungen oder zur gesundheitlichen Prävention verwendet werden.
- Die Produktinformationen sind auf der Rückseite der Uhr aufgeführt.

Spezifikationen

Produkt: Smart Watch

Wasserbeständigkeit: 5 ATM

Akkukapazität: 289 mAh

Betriebstemperatur: -10 °C bis 45 °C

WLAN-Verbindung: **Bluetooth**® 5.2

Eingangsspannung: 5 V ⎓

⎓ Das Symbol zeigt die Gleichspannung an.

Eingangsstrom:1 A

Modell: M2216W1

Sendefrequenz von GPS/GLONASS/Galileo/BeiDou: 1559–1610 MHz

Maximale Ausgangsleistung: <13 dBm

Bluetooth-Frequenz: 2402-2480 MHz

Kompatibel mit: Dieses Produkt unterstützt nur bestimmte Android- oder iOS-Systeme. Weitere Informationen finden Sie auf der Produktseite unter: www.mi.com.

Vorschriften, Produktzertifizierungen und Compliance-Logos bezüglich der Redmi Watch 3 finden Sie unter „Einstellungen > Über die Uhr > Regulatorisches“.

Die Wortmarke und Logos von Bluetooth® sind eingetragene Handelsmarken von Bluetooth SIG, Inc. und jede Verwendung dieser Marken durch Xiaomi Inc. unterliegt einer Lizenz. Andere Handelsmarken und Handelsnamen gehören ihren jeweiligen Eigentümern.

Informationen zur Einhaltung gesetzlicher Vorschriften



Alle mit diesem Symbol gekennzeichneten Produkte sind Elektroschrott und Elektrogeräte (WEEE entsprechend EU-Richtlinie 2012/19/EU) und dürfen nicht mit unsortiertem Haushaltsmüll vermischt werden. Schützen Sie stattdessen Ihre Mitmenschen und die Umwelt, indem Sie Ihre zu entsorgenden Geräte an eine dafür vorgesehene, von der Regierung oder einer lokalen Behörde eingerichtete Sammelstelle zum Recycling von Elektroschrott und Elektrogeräten bringen. Eine ordnungsgemäße Entsorgung und Recycling helfen, negative Auswirkungen auf die Gesundheit von Umwelt und Menschen zu vermeiden. Wenden Sie sich bitte an den Installateur oder lokale Behörden, um Informationen zum Standort und den allgemeinen Geschäftsbedingungen solcher Sammelstellen zu erhalten.

EU-Konformitätserklärung

CE

Hiermit bestätigt Xiaomi Communications Co., Ltd., dass das Funkgerät des Typs M2216W1 mit der Verordnung 2014/53/EU in Einklang steht. Der vollständige Wortlaut der EU-Konformitätserklärung ist unter der folgenden Internetadresse abrufbar: http://www.mi.com/global/service/support/declaration.html

GARANTIEERKLÄRUNG

"Unter bestimmten Voraussetzungen profitieren Sie als Xiaomi-Kunde von zusätzlichen Garantien. Xiaomi bietet Verbrauchern spezielle Garantieleistungen zusätzlich zur und nicht anstelle der durch das jeweilige nationale Verbraucherrecht festgelegten gesetzlichen Gewährleistung. Die gesetzlichen Gewährleistungsfristen und -bestimmungen ergeben sich aus den jeweiligen lokalen Gesetzen. Weitere Informationen zu den Garantieleistungen für Verbraucher finden Sie auf der Website von Xiaomi unter https://www.mi.com/en/service/warranty/. Sofern dies nicht gesetzlich verboten oder anderweitig von Xiaomi versprochen wurde, ist der Kundendienst auf das Land oder die Region des ursprünglichen Kaufs beschränkt. Im Rahmen der Verbrauchergarantie wird Xiaomi das Produkt, soweit gesetzlich zulässig, nach eigenem Ermessen reparieren, ersetzen oder den Kaufpreis erstatten. Normale Abnutzung, höhere Gewalt, Missbrauch oder Schäden, die durch Fahrlässigkeit oder Verschulden des Benutzers verursacht wurden, unterliegen nicht der Garantie. Der Kundendienst kann durch jede Person im autorisierten Servicenetz von Xiaomi erbracht werden, durch die autorisierten Händler von Xiaomi oder durch den Endverkäufer, der die Produkte an Sie verkauft hat. Bei Fragen wenden Sie sich bitte an die entsprechende von Xiaomi angegebene Person.

Diese Garantieerklärung ist nicht auf Hong Kong und Taiwan anwendbar.

Produkte, die nicht ordnungsgemäß eingeführt wurden und/oder nicht ordnungsgemäß von Xiaomi hergestellt wurden und/oder nicht ordnungsgemäß von Xiaomi oder einem offiziellen Händler von Xiaomi erworben wurden, fallen nicht unter diese Garantie. Gemäß geltendem Recht können Garantieforderungen gegen Einzelhändler geltend gemacht werden, die das Produkt trotz Ermangelung gegenseitiger Vertriebsvereinbarungen in Umlauf gebracht haben. In solchen Fällen ermutigt Sie Xiaomi, den Händler zu kontaktieren, bei dem Sie das Produkt gekauft haben."

Haftungsausschluss: Die Abbildungen des Produkts, des Zubehörs, der Benutzeroberflächen und anderer Elemente in diesem Benutzerhandbuch sind schematische Darstellungen, die nur als Referenz dienen und geringfügig vom tatsächlichen Produkt abweichen können. Dieses Handbuch wurde von Xiaomi oder einem Unternehmen des Xiaomi Ökosystems veröffentlicht. Typografische Fehler und ungenaue Informationen in diesem Handbuch oder in den zugehörigen Programmen und/oder Geräten können ohne vorherige Ankündigung geändert werden. Solche Änderungen werden in der neuesten Version des Handbuchs angezeigt.

Présentation du produit

Lisez attentivement ce manuel avant toute utilisation et conservez-le pour pouvoir le consulter ultérieurement. Pour obtenir de plus amples informations sur la montre, connectez-la à l'application et consultez les instructions.

Montre

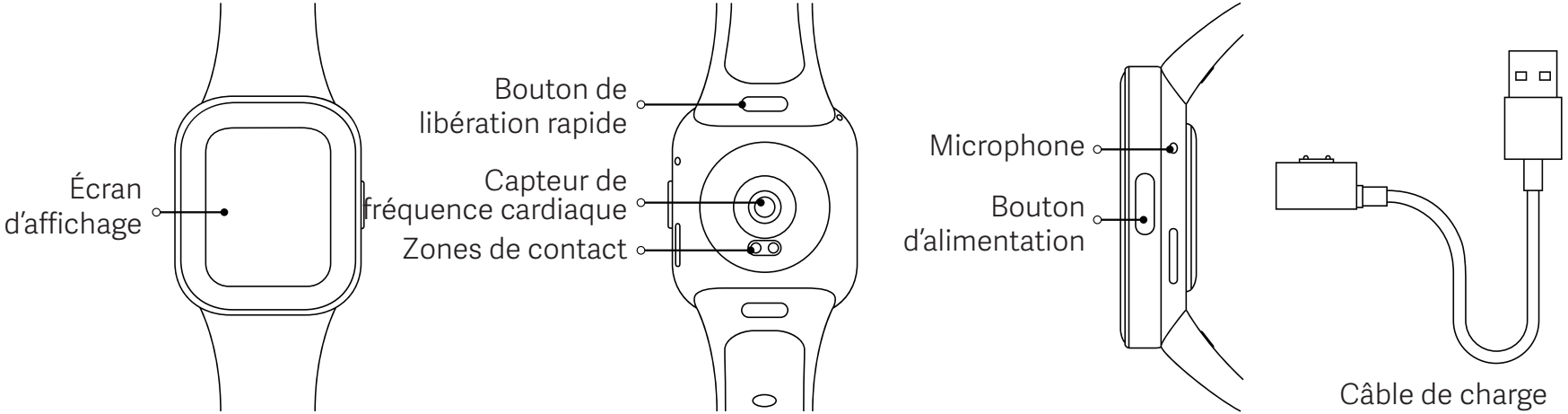

Connexion

Téléchargez et installez l'application pour mieux gérer votre montre, puis connectez-vous à votre compte Xiaomi pour accéder à davantage de services.

Remarque : la version de l'application a été mise à jour. Suivez les instructions basées sur la version actuelle de l'application.

1. Pour allumer la montre, appuyez sur le bouton d'alimentation et maintenez-le enfoncé. À l'aide de votre téléphone, scannez le code QR affiché sur la montre, puis téléchargez et installez l'application. Vous pouvez également scanner le code QR ci-dessous ou télécharger et installer l'application depuis les magasins d'applications.



Scannez le code QR pour télécharger l'application

Couplage

2. Ouvrez l'application et connectez-vous à votre compte Xiaomi. Pour ajouter votre montre, sélectionnez « Add device » (Ajouter un appareil), puis suivez les instructions.

Remarques :

- Gardez la montre aussi près que possible de votre téléphone et assurez-vous que les deux écrans sont allumés.
- Assurez-vous que le Bluetooth de votre téléphone est activé et que les deux appareils sont connectés.
- Lors de l'appairage, assurez-vous que les deux appareils affichent le même code de sécurité.
- Si le code de couplage apparaît sur la montre mais pas sur le téléphone, vérifiez s'il y a une demande de couplage dans les notifications du téléphone.
- Si la montre est introuvable lors de son ajout à l'application, ou ne peut pas se connecter à votre téléphone pendant l'utilisation, appuyez sur le bouton d'alimentation de la montre et maintenez-le enfoncé pour la restaurer aux paramètres d'usine, puis réessayez.

Détails des fonctions

Pour obtenir de plus amples informations sur les fonctions ci-dessus, scannez le code QR sur cette page ou connectez la montre à l'application afin d'accéder aux instructions.

Utilisation

❶ Afficher les notifications : balayez vers le bas à partir du haut de l'écran d'accueil.

❷ Ouvrez le panneau de contrôle : balayez vers le haut à partir du bas de l'écran d'accueil.

❸ Changer de widget : balayez vers la gauche ou la droite sur la page de l'écran d'accueil.

❹ Revenir en arrière : balayez depuis le côté gauche vers la droite sur les autres pages d'écran.

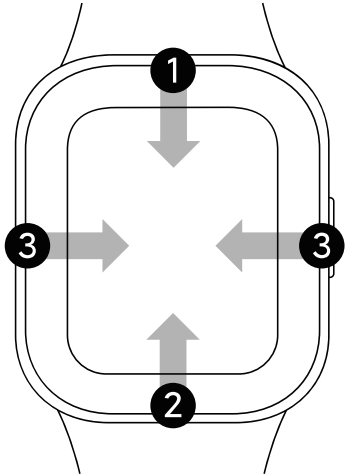

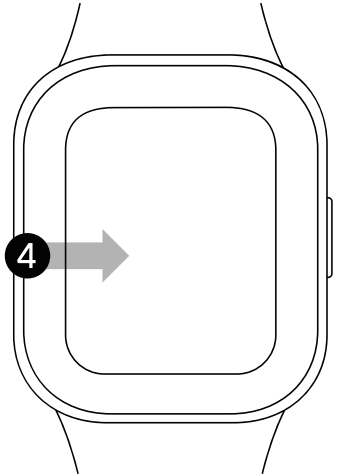

Utilisation

Opérations clés

Appuyer : pour accéder à la liste des fonctions/ revenir à l'écran d'accueil.

Maintenir le bouton enfoncé pendant 3 secondes environ : pour allumer la montre. Lorsque la montre est allumée, l'écran affichera des options pour l'arrêter, la redémarrer et rétablir la configuration d'usine.

Maintenir le bouton enfoncé pendant 12 secondes environ : pour forcer le redémarrage.

Appuyez brièvement 3 fois : Appeler le contact d'urgence

Remarques :

Pour appeler le contact d'urgence, les utilisateurs doivent maintenir la connexion Bluetooth entre la montre et leur smartphone et s'assurer qu'un tel contact est désigné dans l'application.

Recharge

Rechargez votre montre dès que le niveau de batterie est faible. Insérez le câble pour charger la montre, comme indiqué sur l'image.

La montre peut mettre un certain temps à afficher l'icône de charge si sa batterie est épuisée.

Avant de la charger, veuillez essuyer les contacts du dos de la montre et de la station de charge pour éviter toute sueur résiduelle ou humidité.

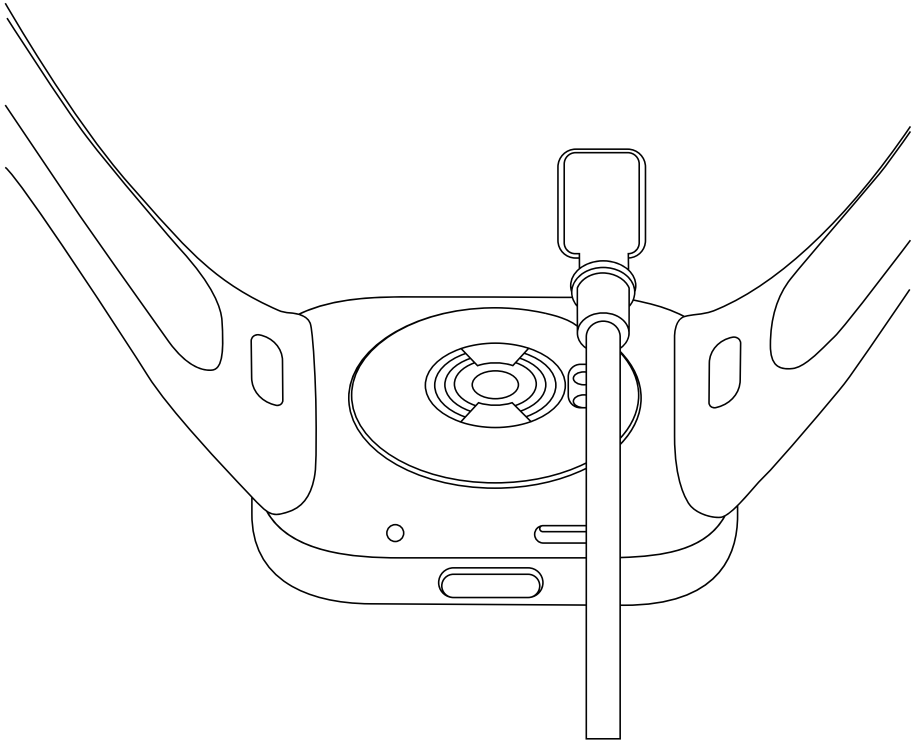

Précautions de sécurité

- Pour une utilisation au quotidien, serrez de manière confortable la montre autour de votre poignet en laissant à peu près l'espace d'un doigt entre l'os et la montre. Ajustez le bracelet pour vous assurer que le capteur de fréquence cardiaque peut recueillir les données normalement.
- Lorsque vous utilisez la montre pour mesurer votre fréquence cardiaque, tâchez de garder le poignet immobile.
- Le bracelet a une résistance à l'eau de 5 ATM. Vous pouvez le porter à la piscine ou en mer, à proximité du rivage. Cependant, elle ne peut être utilisée ni dans les endroits à forte température et/ou humidité, tels que les sources chaudes, les saunas et la douche, ni au cours d'activités en eau vive ou profonde, telles que le plongeon, la plongée sous-marine et le surf. En outre, rappelez-vous d'enlever la montre lorsque vous faites la lessive.
- L'écran tactile de la montre ne peut pas être utilisé sous l'eau. Si la montre entre en contact avec de l'eau, utilisez un chiffon doux pour essuyer l'excès d'eau de sa surface avant de l'utiliser.
- Lors de l'utilisation quotidienne, évitez de porter la montre trop serrée. Gardez la surface de contact sèche et nettoyez régulièrement le bracelet à l'eau. Cessez immédiatement d'utiliser la montre et consultez un médecin si la peau en contact avec la montre présente des signes de rougeur ou de gonflement.
- Pendant la charge, gardez l'adaptateur secteur, le chargeur et la montre dans un environnement sec. Ne les touchez pas avec des mains humides, et ne les exposez pas à la pluie ou à d'autres liquides.
- Si vous ne prévoyez pas d'utiliser la montre pendant une période prolongée, chargez-la entièrement, débranchez-la, puis entreposez-la dans un endroit frais et sec. Rechargez la montre au moins une fois tous les 3 mois.

- La plage de température de fonctionnement de la montre est comprise entre -10°C et 45° C. Si la température ambiante est trop élevée ou trop basse, la montre risque de mal fonctionner.
- Si l'écran est cassé, ne le touchez pas et n'essayez pas de l'enlever. Au lieu de cela, vous devez cesser immédiatement d'utiliser la montre et contacter un fournisseur de services agréé.
- Utilisez le chargeur inclus pour recharger la montre. Utilisez uniquement les adaptateurs secteur conformes aux normes de sécurité locales, ou certifiés et fournis par des fabricants habilités.
- Ne démontez pas, ne cognez pas et ne pressez pas la montre, et ne la jetez pas au feu. Cessez toute utilisation de la batterie en cas de gonflement ou de fuite.
- La montre possède une batterie intégrée. Pour éviter d'abîmer la batterie ou la montre, veuillez ne pas démonter et remplacer la batterie vous-même. Seuls des prestataires de services agréés sont habilités à remplacer la batterie ; si vous ne respectez pas ces instructions et qu'un mauvais type de batterie est utilisé, cela peut entraîner des risques potentiels, y compris des blessures physiques.
- Mettre au rebut une batterie au feu ou dans un four chaud, ou bien l'écraser ou la découper mécaniquement peut entraîner une explosion.
- Laisser une batterie dans un environnement présentant des conditions de température extrêmes peut provoquer une explosion ou une fuite de liquide ou de gaz inflammable.

- Une batterie soumise à une pression d'air extrêmement faible peut entraîner une explosion ou une fuite de liquide ou de gaz inflammable.
- La montre et ses accessoires peuvent contenir des éléments de petite taille. Afin d'éviter tout risque d'étouffement ou d'autres risques ou dommages causés par des enfants, gardez la montre hors de portée des enfants.
- Garder le voyant du produit hors de vue des enfants et des animaux pendant l'utilisation du produit.
- Cette montre n'est pas un dispositif médical ; les données ou informations fournies par la montre ne doivent pas être utilisées comme base pour le diagnostic, le traitement et la prévention de maladies.
- En cas de besoin, es informations sur le produit sont listées au dos du boîtier de la montre.

Caractéristiques

Produit: Smart Watch

Résistance à l'eau : 5 ATM

Capacité de la batterie : 289 mAh

Température de fonctionnement : -10 °C à + 45 °C

Connectivité sans fil : **Bluetooth**® 5.2

Tension d'entrée : 5 V ⎓

⎓ Le symbole indique la tension en courant continue

Courant d'entrée :1 A

Modèle : M2216W1

Fréquence de transmission du GPS/GLONASS/ Galileo/BeiDou : 1559-1610 MHz

Puissance maximale en sortie : <13 dBm

Fréquence Bluetooth : 2402 à 2480 MHz

Compatible avec : Ce produit ne prend en charge que certains systèmes Android ou iOS. Pour en savoir plus, veuillez consulter la page du produit sur www.mi.com.

Pour plus d'informations sur les réglementations, les certifications produit et les logos de conformité liés à Redmi Watch 3, accédez à Paramètres > À propos de la montre > Réglementaire.

La marque Bluetooth® et les logos associés sont des marques déposées de Bluetooth SIG, Inc. et toute exploitation desdites marques par Xiaomi Inc. est effectuée sous licence. Toutes les autres marques ainsi que tous les noms commerciaux sont ceux de leurs propriétaires respectifs.

Informations sur la conformité et les réglementations



Tous les produits portant ce symbole deviennent des déchets d'équipements électriques et électroniques (DEEE dans la Directive européenne 2012/19/UE) qui ne doivent pas être mélangés aux déchets ménagers non triés. Vous devez contribuer à la protection de l'environnement et de la santé humaine en apportant l'équipement usagé à un point de collecte dédié au recyclage des équipements électriques et électroniques, agréé par le gouvernement ou les autorités locales. Le recyclage et la destruction appropriés permettront d'éviter tout impact potentiellement négatif sur l'environnement et la santé humaine. Contactez l'installateur ou les autorités locales pour obtenir plus d'informations concernant l'emplacement ainsi que les conditions d'utilisation de ce type de point de collecte.

Déclaration de conformité pour l'Union européenne

CE

Par la présente, Xiaomi Communications Co., Ltd. déclare que cet équipement radio de type M2216W1 est conforme à la Directive européenne 2014/53/UE. L'intégralité de la déclaration de conformité pour l'UE est disponible à l'adresse suivante : http://www.mi.com/global/service/support/declaration.html

GARANTIE

En tant que consommateur, vous disposez sous certaines conditions de garanties supplémentaires. Xiaomi offre à certains consommateurs des avantages de garantie qui sont parallèlement à, et non à la place de, n'importe quelle garantie légale fournie par les droits nationaux du consommateur. La durée et les conditions relatives aux garanties légales sont prévues par les lois locales afférentes. Pour plus d'informations sur les avantages du droit du consommateur, veuillez consulter le site web officiel de Xiaomi https://www.mi.com/en/service/warranty/. Sauf mesures prohibées par la loi ou promesse contraire par Xiaomi, les services après-ventes sont limités au pays ou à la région de l'achat initial. Conformément à la garantie du consommateur, dans la pleine mesure prévue par la loi, Xiaomi va, à sa discrétion, réparer, changer ou rembourser le produit. Usure normale, force majeure, abus ou dommage causés par la négligence ou par la faute de l'utilisateur ne sont pas justifiés. La personne à contacter pour le service après-vente peut être n'importe quelle personne de service agréé Xiaomi, les distributeurs agréés Xiaomi ou le vendeur final qui vous a vendu le produit. En cas de doute, veuillez contacter la personne concernée que Xiaomi peut identifier.

Les présentes garanties ne s'appliquent pas à Hong Kong et à Taiwan.

Les produits qui n'ont pas été dûment importés et/ou n'ont pas été dûment fabriqués par Xiaomi et/ou n'ont pas été dûment obtenus chez Xiaomi ou un vendeur officiel de Xiaomi ne sont pas couverts par les présentes garanties. Conformément à la loi applicable, vous pouvez bénéficier des garanties depuis le détaillant non officiel qui vous a vendu le produit. Pour cela, Xiaomi vous invite à contacter le détaillant auprès duquel vous avez acheté le produit.

Avis de non-responsabilité : Les illustrations du produit, des accessoires, des interfaces utilisateur et d'autres éléments de ce manuel d'utilisation sont des schémas de principe à titre indicatif uniquement et peuvent être légèrement différentes du produit réel. Ce manuel est publié par Xiaomi ou une entreprise de l'écosystème de Xiaomi. Les erreurs typographiques et les informations inexactes contenues dans ce manuel ou les programmes et/ou les équipements associés peuvent être modifiées sans préavis. Ces modifications seront indiquées dans la dernière version du manuel.



Описание изделия

Перед использованием внимательно прочтите это руководство. Сохраните его — оно может понадобиться вам в дальнейшем. Для получения более детальной информации о часах подключите их к приложению и ознакомьтесь с инструкциями.

Часы

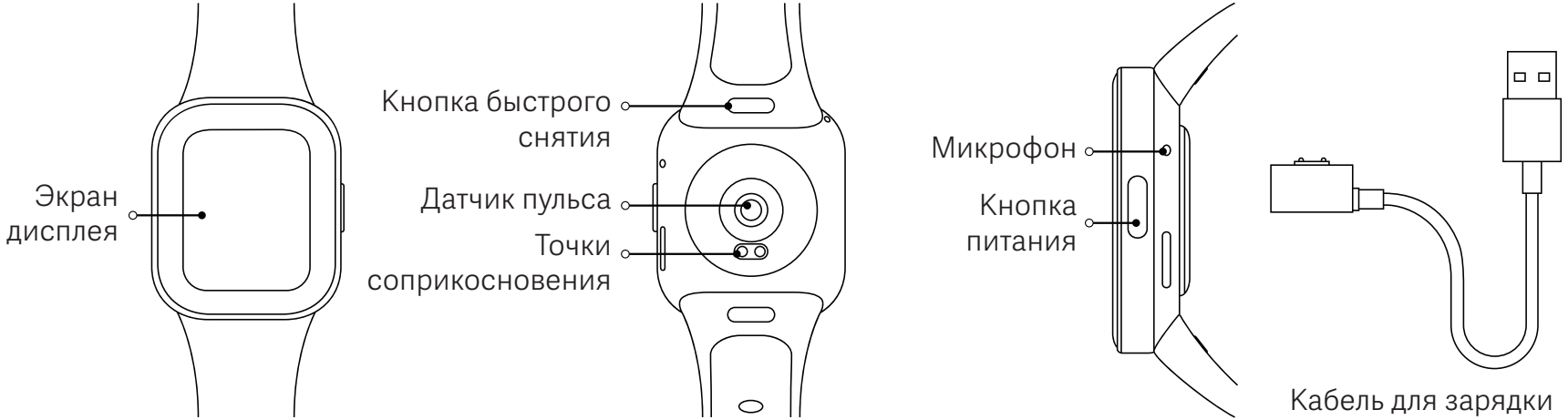

Инструкция по подключению

Загрузите и установите приложение для более эффективного управления функциями часов, а также войдите в аккаунт Xiaomi, чтобы получить доступ к дополнительным услугам.

Примечание. Версия приложения могла обновиться. Следуйте инструкциям для текущей версии приложения.

1. Нажмите и удерживайте кнопку питания, чтобы включить часы. С помощью камеры телефона отсканируйте QR-код на часах, затем загрузите и установите приложение. Вы также можете отсканировать QR-код ниже или загрузить и установить приложение из магазинов приложений.



Отсканируйте QR-код для загрузки приложения

Сопряжение

2. Откройте приложение и войдите в свой аккаунт Xiaomi. Чтобы добавить часы, выберите "Добавить устройство" и выполните инструкции.

Примечания.

- Держите часы как можно ближе к телефону и убедитесь, что экраны обоих устройств включены.
- Убедитесь, что Bluetooth вашего телефона включен и что между устройствами установлено подключение.
- При сопряжении убедитесь, что оба устройства показывают одинаковый код безопасности.
- Если код отображается только на дисплее часов, проверьте наличие запроса на сопряжение в списке уведомлений вашего смартфона.
- Если при добавлении часов в приложение их не удается обнаружить или при использовании они не могут подключиться к телефону, нажмите и удерживайте кнопку питания часов для восстановления заводских настроек и повторите.

Описание функций

Для получения детальной информации о вышеуказанных функциях, отсканируйте QR-код или подключите часы к приложению для просмотра инструкций.

Инструкция

❶ Просмотр уведомлений: смахните сверху вниз на главном экране

❷ Доступ к панели управления: смахните снизу вверх на главном экране

❸ Переключение виджета: смахните вправо или влево на главном экране

❹ Возврат: смахните слева направо на странице другого экрана

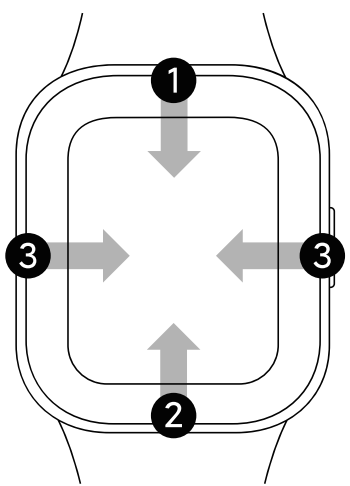

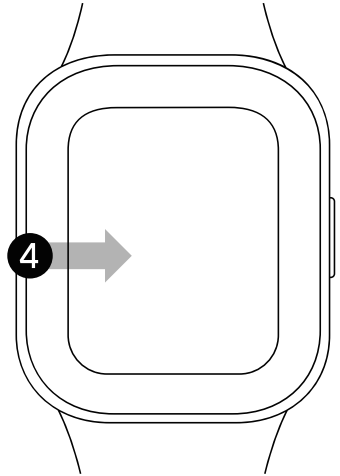

Инструкция

Управление

Нажатие: вход в список функций / возврат на главный экран.

Нажмите и удерживайте в течение 3 секунд: включить часы. Если часы уже включены, на экране отобразятся такие варианты действий: выключение, перезагрузка или восстановление заводских настроек.

Нажмите и удерживайте в течение 12 секунд: принудительная перезагрузка.

Короткое нажатие 3 раза: Вызов контакта для экстренной связи.

Примечания.

Для вызова контакта для экстренной связи пользователь должен поддерживать соединение Bluetooth между часами и своим смартфоном и убедиться, что в приложении назначен такой контакт.

Зарядка

Заряжайте часы, если уровень заряда низкий. Приложите зарядный кабель к часам, как показано на рисунке.

Если батарея часов полностью разряжена, может потребоваться некоторое время, чтобы на экране отобразилась иконка зарядки.

Перед зарядкой насухо протрите контакты на тыльной стороне часов и док-станции, чтобы удалить остатки пота или влаги.

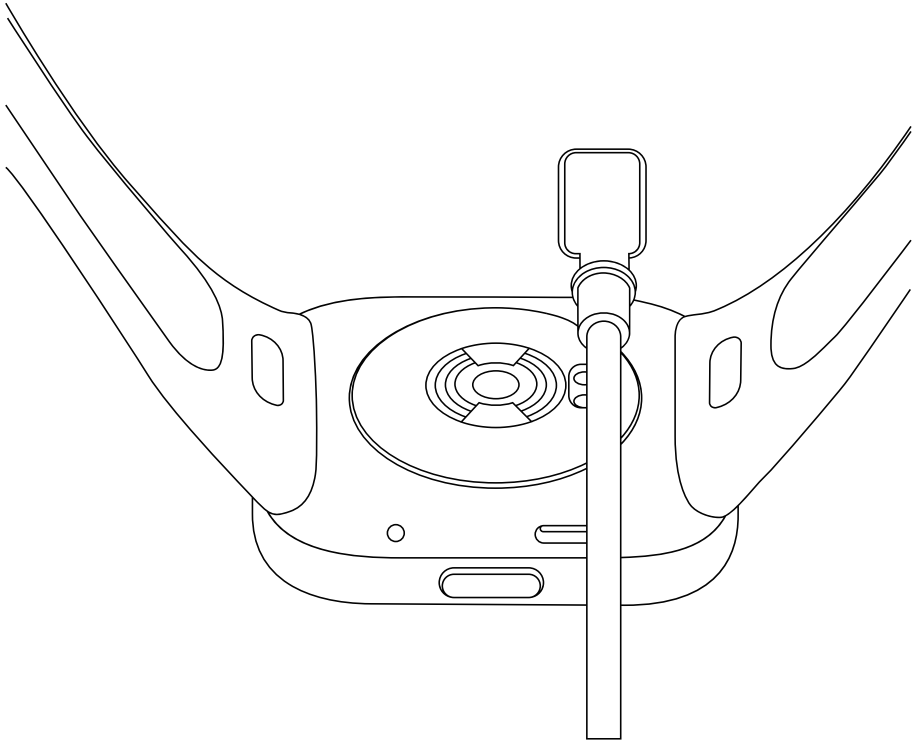

Меры предосторожности

- Для повседневного использования удобно затяните ремешок часов вокруг запястья на расстоянии от кости запястья, которое приблизительно соответствует ширине одного пальца. Отрегулируйте ремешок так, чтобы датчик пульса мог надлежащим образом собирать данные.
- Измеряя пульс с помощью часов, не двигайте запястьем.
- Класс водонепроницаемости часов — 5ATM (50 м). В них можно плавать в бассейне, недалеко от берега и заниматься физической активностью на мелководье. Однако их необходимо снимать перед принятием горячего душа, посещением сауны или во время подводного плавания. Кроме того, во время занятий водными видами спорта не допускайте прямого воздействия на часы быстрых течений. Со временем уровень водонепроницаемости устройства может снизиться.
- Сенсорный экран часов не работает под водой. Прежде чем использовать часы после контакта с водой, мягкой тканью сотрите с их поверхности лишнюю влагу.
- Во время использования не затягивайте ремешок часов слишком туго. Место соприкосновения должно быть сухим. Регулярно промывайте ремешок водой. Если в месте соприкосновения с кожей появилось покраснение или возник отек, немедленно прекратите использование часов и обратитесь за медицинской помощью.
- Избегайте попадания влаги на поверхность адаптера питания, зарядного устройства и часов во время зарядки. Не прикасайтесь к ним влажными руками. Устройства не должны контактировать с водой и другими жидкостями.

- Если часы не будут использоваться в течение длительного периода, полностью зарядите их, отключите и храните в сухом прохладном месте. Заряжайте часы по крайней мере раз в 3 месяца.
- Рабочий температурный диапазон часов: -10–45 °C. При слишком высокой или слишком низкой температуре окружающей среды часы могут работать некорректно.
- Если экран разбит, не прикасайтесь к нему и не пытайтесь снять его. Немедленно прекратите использовать часы и свяжитесь с авторизованным поставщиком услуг.
- Для зарядки часов используйте зарядное устройство из комплекта поставки. Используйте только те адаптеры питания, которые соответствуют местным стандартам безопасности либо были сертифицированы и предоставлены уполномоченными производителями.
- Не разбирайте, не разбивайте, не ломайте и не поджигайте часы. Немедленно прекратите использовать аккумулятор, если он увеличился в размерах или из него вытекла жидкость.
- Часы оснащены встроенным аккумулятором. Во избежание повреждения аккумулятора или часов не разбирайте и не заменяйте аккумулятор самостоятельно. Заменять аккумулятор могут только уполномоченные сотрудники сервисного центра. Несоблюдение этого правила может привести к телесным повреждениям, если используется аккумулятор неподходящего типа.
- Утилизация аккумулятора в огне, горячей духовке, либо механическим раздавливанием или разрезанием, может привести к взрыву.
- Пребывание батареи в окружающей среде с очень высокой температурой, может привести к взрыву или утечке воспламеняющейся жидкости или газа.

- Воздействие чрезвычайно низкого давления воздуха на аккумулятор может привести к взрыву или утечке горючей жидкости или газа.
- Часы и аксессуары для них могут содержать мелкие детали. Чтобы ребенок случайно не проглотил их и не повредил часы, а также во избежание других опасных ситуаций, храните устройство вне досягаемости детей.
- Держите индикатор устройства вдали от глаз детей или животных во время его использования.
- Эти часы не являются медицинским устройством. Никакие данные и сведения, предоставляемые ими, не следует использовать для диагностики, лечения или предотвращения заболеваний.
- Информация о продукте указана на задней крышке часов для справки.

Технические характеристики

Изделие: Смарт-часы

Водонепроницаемость: 5 ATM

Емкость аккумулятора: 289 мА·ч

Рабочая температура: от -10 °C до 45 °C

Беспроводное подключение: **Bluetooth**® 5.2

Входное напряжение: 5 В ⎓

⎓ Символ обозначает напряжение постоянного тока

Входной ток:1 A

Модель: M2216W1

Частота передачи GPS/GLONASS/Galileo/BeiDou: 1559–1610 МГц

Максимальная выходная мощность: <13 дБм

Диапазон частот Bluetooth: 2402–2480 МГц

Совместимость: этот продукт поддерживает только определенные системы Android или iOS. Подробнее см. на странице продукта www.mi.com.

Чтобы посмотреть нормативную информацию, сертификаты и логотипы соответствия для Смарт-часов Redmi Watch 3, выберите "Настройки" > "О часах" > "Нормативы".

Словесный знак и логотипы Bluetooth® являются зарегистрированными товарными знаками, принадлежащими Bluetooth SIG, Inc., и используются Xiaomi Inc. по лицензии. Другие товарные знаки и торговые наименования являются собственностью соответствующих владельцев.

Информация о соответствии требованиям



Все изделия, обозначенные символом раздельного сбора отработанного электрического и электронного оборудования (WEEE, директива 2012/19/EU), следует утилизировать отдельно от несортируемых бытовых отходов. С целью охраны здоровья и защиты окружающей среды такое оборудование необходимо сдавать на переработку в специальные пункты приема электрического и электронного оборудования, определенные правительством или местными органами власти. Правильная утилизация и переработка помогут предотвратить возможные негативные последствия для окружающей среды и здоровья человека. Чтобы узнать, где находятся такие пункты сбора и как они работают, обратитесь в компанию, занимающуюся установкой оборудования, или в местные органы власти.

Декларация о соответствии нормативным требованиям ЕС

CE

Настоящим компания Xiaomi Communications Co., Ltd. заявляет, что тип радиооборудования M2216W1 соответствует требованиям Директивы 2014/53/EU. Полный текст декларации о соответствии нормативным требованиям ЕС доступен по следующему адресу: http://www.mi.com/global/service/support/declaration.html

Соответствие техническим регламентам

Соответствие техническим регламентам:

ТР ТС 020/2011 «Электромагнитная совместимость технических средств» ТР ЕАЭС 037/2016 «Об ограничении применения опасных веществ в изделиях электротехники и радиоэлектроники»

1) Дата изготовления: см. на упаковке

2) Страна-изготовитель: Китай

3) См. на упаковке подробную информацию об импортере и контактную информацию отдела послепродажного обслуживания.

4) Срок службы: Установленный производителем срок службы изделия равен 2 годам при условии, что изделие используется в строгом соответствии с настоящей инструкцией и применимыми техническими стандартами.

5) Температура хранения — от –10 °C до 45 °C, Влажность при хранении 30–75%. Не подвергайте изделие воздействию экстремальных температур или повышенной влажности. Когда рабочая температура или температура хранения выходит за пределы рабочего диапазона, изделие может выйти из строя, а срок службы батареи сократиться. Если изделие оставить в машине или подвергнуть длительному

воздействию прямых солнечных лучей, температура превысит рабочую. В таком случае переместите изделие в прохладное, хорошо проветриваемое место вдали от прямых солнечных лучей, а затем попробуйте запустить его снова.

Правила и условия реализации: без ограничений. Продукт должен транспортироваться в оригинальной упаковке. Не подвергайте продукт давлению или ударам во время транспортировки.

ГАРАНТИЙНОЕ УВЕДОМЛЕНИЕ

Как клиент Xiaomi вы получаете преимущества от дополнительных гарантий при определенных условиях. Компания Xiaomi предлагает определенные гарантийные преимущества для клиентов, дополняющие, но не заменяющие законные гарантии вашего национального законодательства о защите прав потребителей. Продолжительность и условия правовых гарантий представлены в соответствующих местных законах. Дополнительные сведения о преимуществах гарантий для потребителей см. на официальном веб-сайте Xiaomi https://www.mi.com/en/service/warranty/. Послепродажное обслуживание осуществляется в стране или регионе покупки, за исключением случаев, запрещенных законом, или если иное предусмотрено компанией Xiaomi. Компания Xiaomi обязуется осуществлять ремонт, замену или возмещение стоимости продукта согласно условиям гарантии для потребителей и в случаях, предусмотренных законодательством. Гарантия не покрывает случаи обычного эксплуатационного износа, форс-мажоров, злоупотребления или повреждений в результате халатности или по вине пользователя. Контактным лицом для послепродажного обслуживания может быть любое лицо из авторизованной сервисной сети Xiaomi, авторизованный дистрибьютор Xiaomi или продавец, у которого вы приобрели продукт. Если у вас возникли какие-либо вопросы, обратитесь к соответствующему лицу в компании Xiaomi.

Настоящая гарантия не распространяется на Гонконг и Тайвань.

ГАРАНТИЙНОЕ УВЕДОМЛЕНИЕ

Настоящая гарантия не покрывает продукты, которые не были должным образом импортированы, были изготовлены не компанией Xiaomi и/или приобретены не у Xiaomi либо ее официального представителя. Согласно действующему законодательству, вы можете рассчитывать на гарантии от официального дистрибьютора, который продал продукт. Поэтому компания Xiaomi предлагает обращаться к продавцу, у которого вы приобрели продукт.

Отказ от обязательств. Иллюстрации продукта, аксессуаров, пользовательских интерфейсов и других элементов в данном Руководстве пользователя — это схематические изображения только для справки, они могут незначительно отличаться от реального продукта. Данное Руководство опубликовано компанией Xiaomi или предприятием из экосистемы Xiaomi. Опечатки и неточная информация в данном Руководстве или связанных программах и/или оборудовании могут быть исправлены без предварительного уведомления. Такие изменения будут указаны в последней версии Руководства.

Опис продукту

Уважно прочитайте цей посібник перед використанням і збережіть його на майбутнє. Щоб отримати детальнішу інформацію про годинник, підключіть його до додатка та перегляньте інструкції.

Годинник

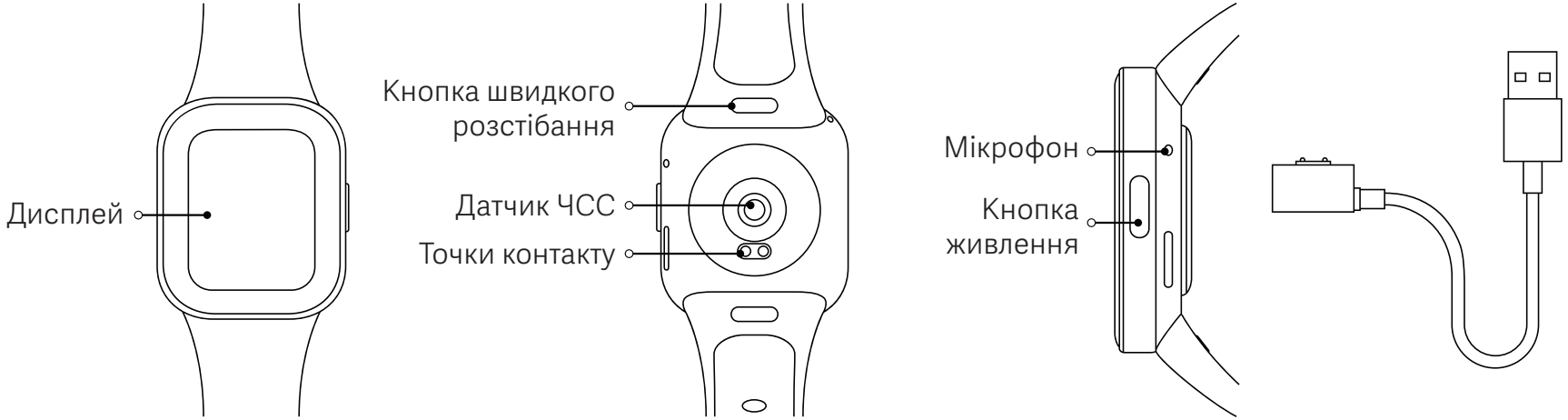

Як підключити

Завантажте й установіть додаток для зручнішого керування годинником і ввійдіть у свій акаунт Xiaomi, щоб отримати більше послуг.

Примітка. Версію додатка може бути оновлено. Дотримуйтесь інструкцій для поточної версії додатка.

1. Натисніть і утримуйте кнопку живлення, щоб увімкнути годинник. За допомогою камери телефону відскануйте QR-код на годиннику, а потім завантажте й установіть додаток. Ви також можете відсканувати QR-код нижче або завантажити та встановити додаток з магазинів програм.



Відскануйте QR-код, щоб завантажити додаток

Створення пари

2. Відкрийте додаток і ввійдіть у свій акаунт Xiaomi. Щоб додати годинник, виберіть "Додати пристрій" і виконайте інструкції.

Примітки:

- Тримайте годинник якомога ближче до телефону та переконайтеся, що обидва екрани увімкнено.
- Переконайтеся, що Bluetooth у вашому телефоні ввімкнено і два пристрої з'єднано.
- Під час з'єднання переконайтеся, що обидва пристрої мають однаковий код безпеки.
- Якщо код для створення пари відображається на годиннику, але не на телефоні, перевірте, чи з’явився запит на створення пари в сповіщеннях телефону.
- Якщо годинник не вдалося знайти під час додавання його до додатка або не вдалося підключитися до вашого телефону під час використання, натисніть і утримуйте кнопку живлення годинника, щоб відновити заводські налаштування, а потім повторіть спробу.

Опис функцій

Щоб отримати детальну інформацію про вищевказані функції, відскануйте QR-код або підключіть годинник до додатку для перегляду інструкцій.

Інструкція

❶ Переглянути сповіщення: проведіть пальцем згори вниз на головному екрані.

❷ Відкрити панель керування: проведіть пальцем знизу вгору на головному екрані.

❸ Переключити віджет: проведіть пальцем вліво або вправо на сторінці головного екрана.

❹ Повернутися: проведіть пальцем із лівого краю вправо, коли відкрито інші сторінки екрана.

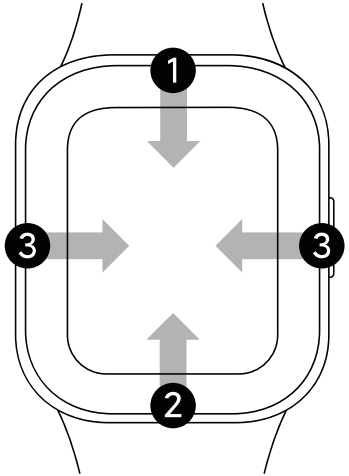

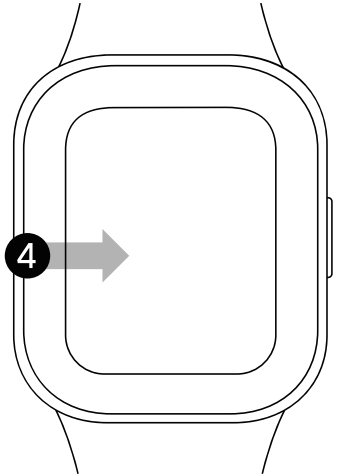

Інструкція

Ключові операції

Натискання: Перехід до списку функцій/Повернення до головного меню.

Натискання й утримування протягом 3 секунд: Увімкнення годинника. Якщо годинник уже ввімкнений, на екрані з’являться три варіанти дій: вимкнення, перезавантаження або відновлення заводських налаштувань.

Натискання й утримування протягом 12 секунд: Примусове перезавантаження.

Коротке натискання 3 рази: Виклик контакту в екстреному випадку

Примітки:

Щоб зателефонувати контакту в екстреному випадку, користувачі повинні підтримувати з’єднання Bluetooth між годинником і смартфоном і переконатися, що вони вказали такий контакт у додатку.

Заряджання

Відразу заряджайте годинник із розрядженим акумулятором. Приєднайте зарядний кабель до годинника, як показано на малюнку.

Може знадобитися деякий час, перш ніж на годиннику відобразиться значок заряджання, якщо акумулятор повністю розряджений.

Перед заряджанням витріть насухо контакти задньої панелі годинника та док-станції, щоб на них не було поту чи вологи.

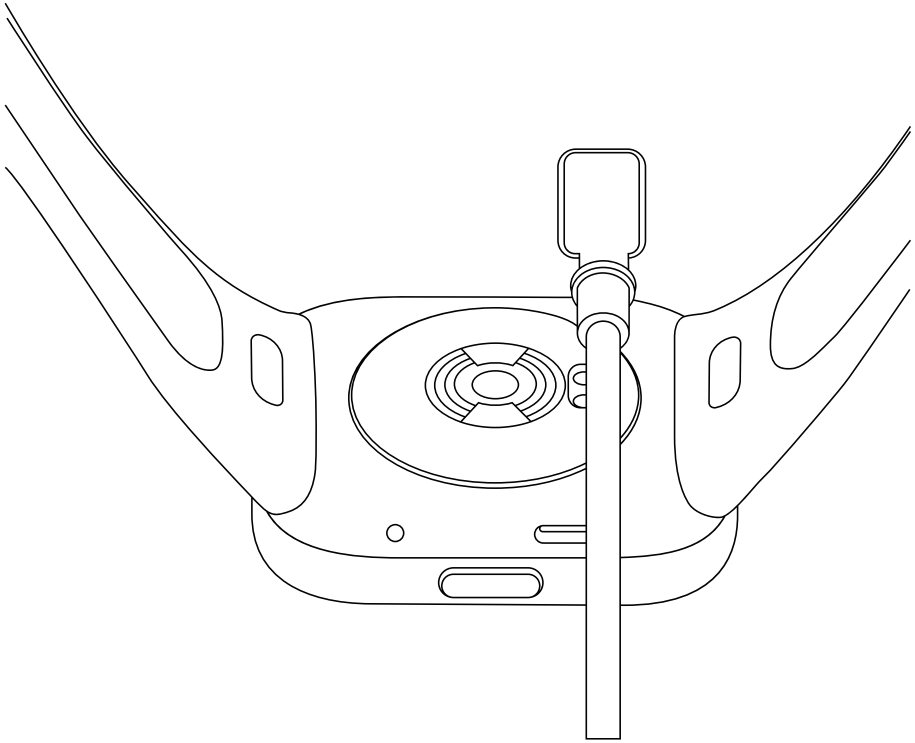

Застереження щодо безпеки

- Для щоденного використання зручно затягніть ремінець годинника навколо зап'ястя приблизно на ширину пальця вище зап'ястної кістки. Відрегулюйте ремінець, щоб датчик ЧСС міг нормально збирати дані.
- Під час вимірювання частоти серцевих скорочень не ворушіть рукою.
- Браслет має рівень водостійкості 5 ATM. У ньому можна плавати в басейні та недалеко від берега. Однак його не можна використовувати в місцях із високою температурою та/або вологістю, наприклад у термальних джерелах, саунах, душі, а також під час занурення на глибину та занять активними видами водного спорту (наприклад, під час дайвінгу, пірнання з аквалангом або серфінгу). Крім того, обов'язково знімайте годинник під час прання білизни.
- Сенсорний екран годинника не працює під водою. Якщо на годинник потрапила вода, витріть її з поверхні м'якою тканиною перед використанням.
- Під час щоденного використання не затягуйте годинник занадто туго. Бережіть його контактну поверхню від вологи та регулярно чистьте ремінець водою. Негайно припиніть використовувати годинник і зверніться по медичну допомогу, якщо на контактній ділянці шкіри з'явилося почервоніння або набряк.
- Уникайте потрапляння вологи на поверхню адаптера живлення, зарядного пристрою та годинника під час заряджання. Не торкайтеся їх вологими руками. Пристрої не повинні контактувати з водою й іншими типами рідини.

- Якщо годинник не використовуватиметься протягом тривалого часу, повністю зарядіть його, а потім вимкніть і зберігайте в сухому прохолодному місці. Заряджайте годинник принаймні раз на 3 місяці.
- Робоча температура годинника – від -10 °C до 45 °C. Якщо температура навколишнього середовища зависока або занизька, годинник може вийти з ладу.
- Якщо екран розбитий, не торкайтесь і не намагайтеся його зняти. Натомість вам слід негайно припинити використання годинника та звернутися до авторизованого постачальника послуг.
- Для заряджання годинника використовуйте зарядний пристрій із комплекту постачання. Використовуйте лише ті адаптери живлення, які відповідають місцевим стандартам безпеки або мають сертифікат і постачаються уповноваженими виробниками.
- Заборонено розбирати, ударяти або стискати годинник, а також кидати його у вогонь. Якщо на акумуляторі з'явився набряк або з нього витікає рідина, негайно припиніть його використання.
- Годинник обладнано вбудованим акумулятором. Щоб запобігти пошкодженню акумулятора або годинника, не розбирайте й не замінюйте акумулятор самостійно. Лише авторизовані постачальники послуг можуть замінити акумулятор. Використання неправильного типу акумулятора може призвести до виникнення небезпечних ситуацій і навіть травм.
- Заборонено утилізувати акумулятор у вогні або в гарячій духовці, стискати або розрізати акумулятор, бо такі дії можуть призвести до вибуху.

- Заборонено залишати акумулятор у навколишньому середовищі з дуже високою температурою, що може спричинити вибух або витік займистої рідини чи газу.
- Заборонено залишати акумулятор у середовищі з надзвичайно низьким атмосферним тиском, що може спричинити вибух або витік займистої рідини чи газу.
- Годинник і його аксесуари можуть містити дрібні деталі. Тримайте годинник подалі від дітей, щоб вберегти їх від задухи та уникнути інших небезпек або пошкоджень виробу.
- Використовуючи продукт, тримайте його індикатор подалі від очей дітей і тварин.
- Цей годинник не є медичним пристроєм. Будь-які надані ним дані або відомості не варто використовувати для встановлення діагнозу, призначення лікування або попередження захворювання.
- Інформацію про виріб указано на звороті годинника для довідки.

Характеристики

Виріб: Smart Watch

Водостійкість: 5 ATM

Ємність акумулятора: 289 мА·год

Робоча температура: Від -10 °C до 45 °C

Безпровідне підключення: **Bluetooth**® 5.2

Вхідна напруга: 5 В ⎓

⎓ Цей символ позначає напругу постійного струму.

Вхідний струм:1 A

Модель: M2216W1

Частота передавання GPS/GLONASS/Galileo/ BeiDou: 1559–1610 МГц

Максимальна вихідна потужність: <13 дБм

Діапазон частот Bluetooth: 2402–2480 МГц

Підтримувані системи: цей продукт підтримує лише певні версії Android або iOS. Щоб отримати детальну інформацію, перейдіть на сайт: www.mi.com.

Смарт-годинником Redmi Watch 3, перейдіть у розділ "Налаштування" > "Про годинник" > "Нормативи".

Словесний знак і логотипи Bluetooth® є зареєстрованими торговельними марками, які належать Bluetooth SIG, Inc., і використовуються Xiaomi Inc. за ліцензією. Інші торговельні марки та торгові назви належать відповідним власникам.

Інформація про відповідність вимогам



Усі продукти, позначені цим символом, вважаються відходами електричного та електронного обладнання (WEEE відповідно до директиви 2012/19/EU), які слід утилізувати окремо від несортованих побутових відходів. Щоб захистити здоров'я людей і навколишнє середовище, потрібно здавати непрацююче обладнання до спеціалізованих пунктів збору, визначених державними або місцевими органами влади, для подальшої переробки. Правильна утилізація та переробка допоможуть запобігти негативним наслідкам для навколишнього середовища та здоров'я людей. За додатковою інформацією про розташування та умови роботи подібних пунктів збору звертайтеся до компанії, яка виконала встановлення, або до місцевих органів влади.

Декларація відповідності для ЄС

CE

Цим компанія Xiaomi Communications Co., Ltd. заявляє, що радіообладнання типу M2216W1 відповідає Директиві 2014/53/EU. Повний текст заяви для ЄС про відповідність наведено в Інтернеті за такою адресою: http://www.mi.com/global/service/support/declaration.html

ПОВІДОМЛЕННЯ ПРО ГАРАНТІЮ

Як клієнт компанії Xiaomi ви можете за певних обставин скористатися додатковими гарантіями. Компанія Xiaomi пропонує клієнтам додаткові гарантійні послуги, що доповнюють, але не виключають обов'язкове гарантійне обслуговування, передбачене на законодавчому рівні. Строки та умови гарантійного обслуговування, передбачені законодавством, регулюються відповідними законами. Докладну інформацію про додаткове гарантійне обслуговування див. на офіційному сайті Xiaomi: https://www.mi.com/en/service/warranty/. Якщо це не заборонено законом і якщо компанія Xiaomi не обіцяла інше, післяпродажні послуги буде обмежено країною або регіоном первісного придбання. Згідно з чинним законодавством про надання гарантійних послуг споживачам компанія Xiaomi має право діяти на свій розсуд: ремонтувати продукт, замінювати новим або відшкодовувати його вартість. Гарантійне обслуговування не поширюється на звичайний експлуатаційний знос, форс-мажорні обставини, неналежне використання або пошкодження через недбалість користувача. Контактна особа з питань післяпродажного обслуговування може бути будь-якою особою з авторизованої сервісної мережі Xiaomi, авторизованим дистриб'ютором Xiaomi або кінцевим постачальником, який продав продукт вам. У раз виникнення запитань звертайтеся до відповідної особи, яку може вказати Xiaomi.

Поточні гарантії не застосовуються в Гонконгу й на Тайвані.

На продукти, які не було належним чином імпортовано та/або не було належним чином вироблено компанією Xiaomi та/або не було належним чином придбано в компанії Xiaomi або офіційного продавця Xiaomi, ці гарантії не поширюються. Згідно з чинним законодавством ви можете мати право на гарантії від неофіційного роздрібного продавця, який продав продукт. Тому Xiaomi пропонує вам звернутися до роздрібного продавця, у якого ви придбали продукт.

Відмова від відповідальності. Ілюстрації продукту, аксесуарів, інтерфейсів користувача та інших елементів у цьому посібнику користувача є схематичними діаграмами лише для довідки, і вони можуть дещо відрізнятися від фактичного продукту. Цей посібник опубліковано компанією Xiaomi або компанією в екосистемі Xiaomi. Друкарські помилки та неточна інформація в цьому посібнику або пов'язаних додатках і/або обладнанні можуть бути виправлені без попереднього повідомлення. Про такі виправлення буде вказано в останній версії посібника.

Przegląd produktu

Przed przystąpieniem do eksploatacji należy dokładnie zapoznać się z niniejszą instrukcją i zachować ją na przyszłość. Aby uzyskać szczegółowe informacje na temat zegarka, należy połączyć go z aplikacją, a następnie wyświetlić instrukcje.

Zegarek

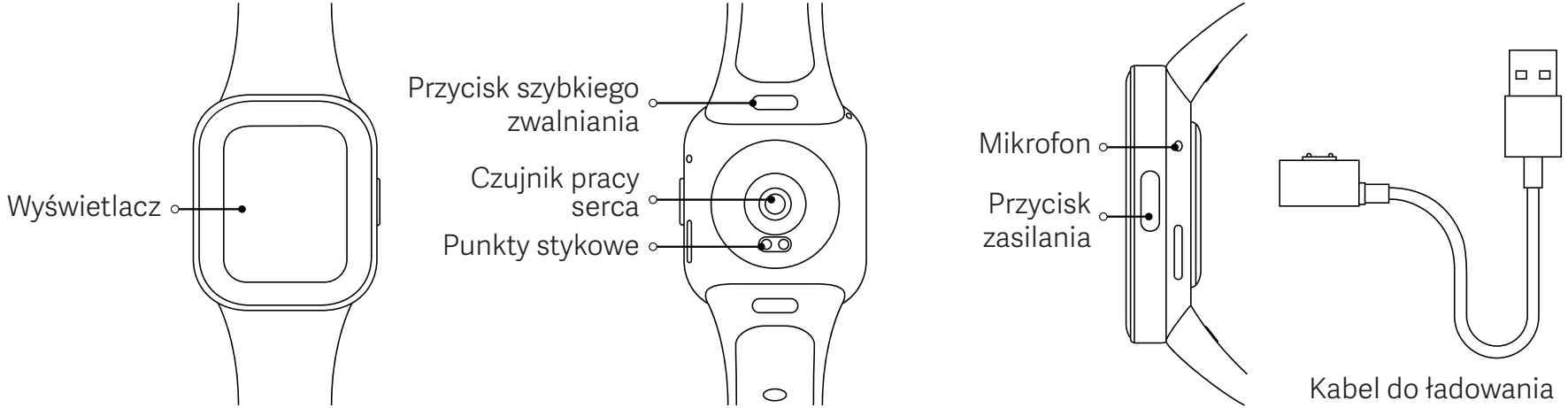

Nawiązywanie połączenia

Pobierz i zainstaluj aplikację, aby lepiej zarządzać zegarkiem, a następnie zaloguj się na swoje konto Xiaomi w celu uzyskania dostępu do większej liczby usług.

Uwaga: wersja aplikacji mogła zostać zaktualizowana. Prosimy o postępowanie zgodnie z instrukcjami w bieżącej wersji aplikacji.

1. Naciśnij i przytrzymaj przycisk zasilania, aby włączyć zegarek. Zeskanuj wyświetlany na zegarku kod QR za pomocą telefonu, a następnie pobierz i zainstaluj aplikację. Możesz również zeskanować poniższy kod QR lub pobrać i zainstalować tę aplikację ze sklepów z aplikacjami.



Zeskanuj kod QR, aby pobrać i zainstalować aplikację.

Parowanie

2. Otwórz aplikację, a następnie zaloguj się na swoje konto Xiaomi. Wybierz opcję „Dodaj urządzenie" i postępuj zgodnie z instrukcjami, aby dodać zegarek.

Uwagi:

- Trzymaj zegarek możliwie najbliżej telefonu i upewnij się, że ekrany obu urządzeń są włączone.
- Upewnij się, że łączność Bluetooth w Twoim telefonie jest włączona oraz że oba urządzenia są połączone.
- Podczas parowania upewnij się, że oba urządzenia wyświetlają ten sam kod bezpieczeństwa.
- Jeśli kod parowania pojawia się na zegarku, ale nie na telefonie, sprawdź, czy w powiadomieniach telefonu widnieje prośba o parowanie.
- Jeśli nie możesz znaleźć zegarka podczas dodawania go w aplikacji, lub nie może się on połączyć z telefonem podczas korzystania z niego, naciśnij i przytrzymaj przycisk zasilania zegarka, aby przywrócić go do ustawień fabrycznych, a następnie spróbuj ponownie.

Szczegółowe informacje na temat funkcji

Aby uzyskać szczegółowe informacje na temat powyższych funkcji, zeskanuj kod QR lub połącz zegarek z aplikacją w celu wyświetlenia instrukcji.

Użytkowanie

❶ Wyświetlanie powiadomień: przeciągnij palcem w dół od górnej krawędzi ekranu głównego.

❷ Otwieranie panelu sterowania: przeciągnij palcem w górę od dolnej krawędzi ekranu głównego.

❸ Przełączanie widżetów: przeciągnij w lewo lub w prawo na ekranie głównym.

❹ Powrót: przeciągnij palcem w prawo od lewej krawędzi ekranu innego niż główny.

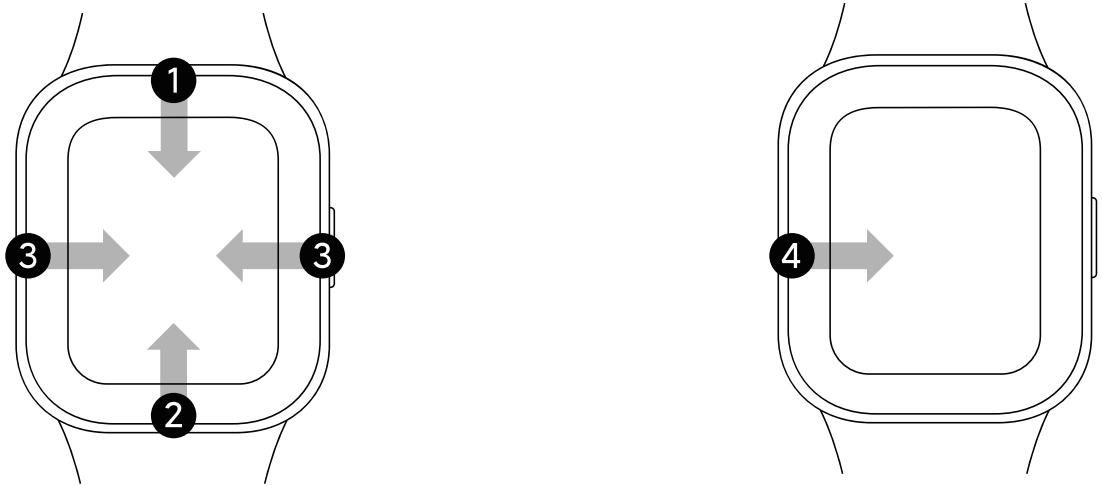

Użytkowanie

Najważniejsze działania

Naciśnięcie: Otwarcie listy funkcji / Powrót do ekranu głównego.

Naciśnij i przytrzymaj przez około 3 sekund: Włącz zegarek. Gdy zegarek zostanie włączony, na ekranie pojawią się opcje wyłączenia, ponownego uruchomienia i przywrócenia ustawień fabrycznych.

Naciśnij i przytrzymaj przez około 12 sekund: Wymuś ponowne uruchomienie.

Krótkie naciśnięcie 3 razy: wybranie numeru kontaktu alarmowego

Uwagi:

Aby wybrać numer kontaktu alarmowego, użytkownicy muszą utrzymać połączenie Bluetooth między zegarkiem a smartfonem i upewnić się, że wyznaczono taki kontakt w aplikacji.

Ładowanie

Zegarek należy ładować niezwłocznie po wyświetleniu informacji o niskim poziomie naładowania akumulatora. Należy podłączyć kabel do ładowania, aby naładować zegarek, w sposób pokazany na ilustracji.

Jeśli zegarek jest całkowicie rozładowany, wyświetlenie ikony ładowania może zająć trochę czasu.

Przed ładowanie wytrzyj styki na tylnej części zegarka oraz na stacji, aby pozbyć się pozostałości potu lub wilgoci.

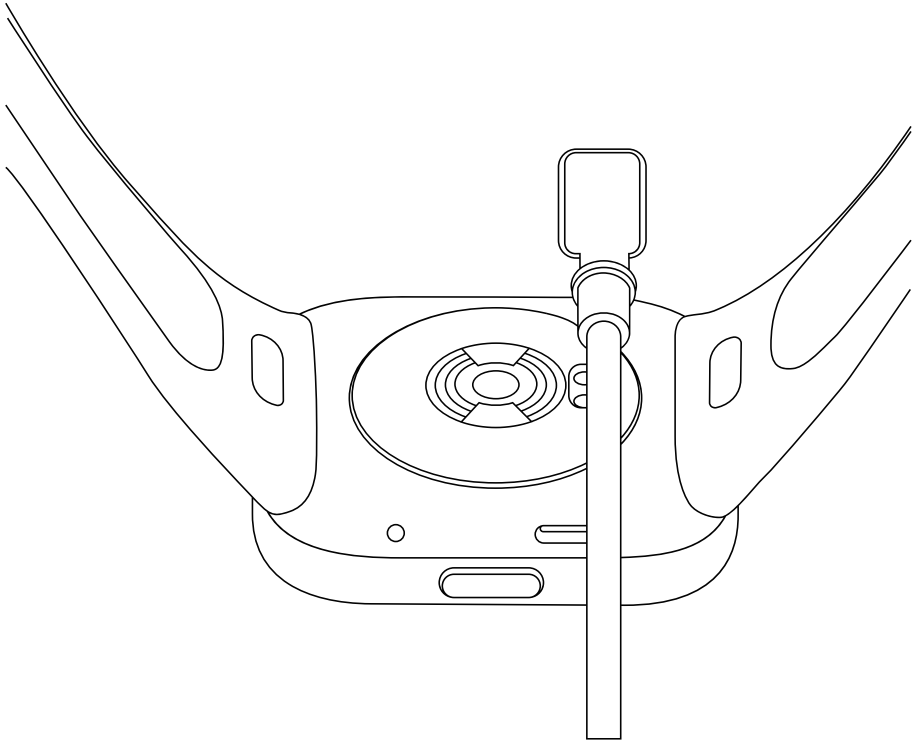

Środki ostrożności

- Na potrzeby codziennego użytkowania dopasuj wygodnie pasek zegarka wokół nadgarstka w odległości około jednego palca od kości nadgarstka. Wyreguluj pasek tak, aby czujnik pracy serca mógł poprawnie zbierać dane.
- W trakcie pomiaru tętna trzymaj nadgarstek nieruchomo.
- Zegarek jest wodoszczelny do poziomu 5 ATM. Może być noszony w basenie i podczas pływania przy brzegu. Jednak nie może być używany w miejscach o wysokiej temperaturze i dużej wilgotności, jak gorące źródła, sauna, prysznic, ani podczas nurkowania czy surfowania. Należy także pamiętać o zdejmowaniu zegarka przed praniem ubrań.
- Ekran dotykowy nie będzie działać pod wodą. Po zamoczeniu zegarka należy usunąć nadmiar wody z jego powierzchni za pomocą miękkiej szmatki.
- Podczas codziennego użytkowania należy unikać zbyt ciasnego noszenia zegarka. Styki zegarka muszą być suche, a pasek należy regularnie czyścić wodą. W przypadku wystąpienia zaczerwienienia i swędzenia nadgarstka należy zaprzestać korzystania z zegarka i zasięgnąć porady lekarskiej.
- Podczas ładowania zasilacz, ładowarka i zegarek zawsze powinny znajdować się w suchym miejscu. Nie dotykać ich mokrymi rękami i nie wystawiać na deszcz lub inne ciecze.
- Jeżeli zegarek nie będzie używany przez dłuższy czas, należy naładować go do pełna, a następnie wyłączyć i przechowywać w chłodnym i suchym miejscu. Naładować zegarek co najmniej co trzy miesiące.

- Temperatura eksploatacji zegarka: od -10°C do 45°C. Jeśli temperatura otoczenia jest zbyt wysoka lub zbyt niska, zegarek może nie działać prawidłowo.
- Jeśli ekran jest uszkodzony, nie dotykaj go, ani nie próbuj zdemontować. Zamiast tego, natychmiast zaprzestań korzystania z zegarka i skontaktuj się z autoryzowanym serwisem.
- Do ładowania zegarka należy używać dołączonej ładowarki. Należy stosować wyłącznie zasilacze zgodne z miejscowymi normami bezpieczeństwa lub certyfikowane i dostarczane przez kwalifikowanych producentów.
- Nie należy demontować, przebijać, zgniatać ani wrzucać zegarka do ognia. W przypadku wystąpienia puchnięcia lub wycieku cieczy należy natychmiast zaprzestać używania akumulatora.
- Zegarek ma wbudowany akumulator. Aby uniknąć uszkodzenia akumulatora lub zegarka, nie należy demontować i samodzielnie wymieniać baterii. Tylko autoryzowany serwis może wymienić akumulator. W przeciwnym razie użycie niewłaściwego typu akumulatora może spowodować potencjalne niebezpieczeństwo, a nawet obrażenia ciała.
- Umieszczanie baterii w kominku lub gorącym piekarniku oraz miażdżenie lub przecinanie baterii może doprowadzić do eksplozji.
- Pozostawianie baterii w ekstremalnie wysokich temperaturach może skutkować eksplozją lub wyciekiem łatwopalnych płynów lub gazów.

- Pozostawienie baterii w środowisku o bardzo niskim ciśnieniu powietrza może skutkować eksplozją lub wyciekiem łatwopalnych płynów lub gazów.
- Zegarek i jego akcesoria mogą zawierać drobne części. Aby uniknąć zadławienia i innych zagrożeń, a także szkód spowodowanych przez dzieci, należy trzymać zegarek w miejscu dla nich niedostępnym.
- Podczas użytkowania produktu trzymaj jego wskaźnik z dala od wzroku dzieci i zwierząt.
- Zegarek nie jest urządzeniem medycznym. Żadne dane ani informacje z zegarka nie mogą posłużyć jako podstawa diagnozy, leczenia lub zapobiegania chorobom.
- Informacje o produkcie są umieszczone na tylnej o obudowie zegarka.

Dane techniczne

Produkt: Smart Watch

Wodoodporność: 5 ATM

Pojemność akumulatora: 289 mAh

Temperatura eksploatacji: od -10°C do 45°C

Łączność bezprzewodowa: **Bluetooth**® 5.2

Napięcie wejściowe: 5 V

⎓ Symbol wskazuje napięcie DC

Prąd wejściowy:1 A

Model: M2216W1

Częstotliwość nadawania GPS/GLONASS/Galileo/ BeiDou: 1559-1610 MHz

Maksymalna moc wyjściowa: <13 dBm

Częstotliwość Bluetooth: 2402-2480 MHz

Obsługiwane systemy: Produkt ten obsługuje jedynie niektóre systemy Android lub iOS. Aby uzyskać więcej szczegółów, odwiedź stronę produktu na www.mi.com.

Informacje prawne i informacje na temat certyfikatu oraz logo poświadczających zgodność zegarka Redmi Watch 3 z normami znajdują się w sekcji Ustawienia > O zegarku > Regulacje.

Bluetooth®

Znak słowny Bluetooth® i logo są zastrzeżonymi znakami towarowymi należącymi do firmy Bluetooth SIG, Inc. i mogą być używane przez Xiaomi Inc. na warunkach licencji. Pozostałe znaki i nazwy handlowe należą do ich odpowiednich właścicieli.

Informacje wymagane przepisami



Wszystkie produkty oznaczone tym symbolem są uznane za odpady sprzętu elektrycznego i elektronicznego (WEEE zgodnie z Dyrektywą 2012/19/UE) i nie mogą być wyrzucane po zakończeniu okresu użytkowania wraz z innymi odpadami. W celu ochrony zdrowia ludzi oraz środowiska naturalnego należy przekazać zużyty sprzęt do wyznaczonego punktu utylizacji wyznaczonego przez instytucje rządowe lub lokalne. Prawidłowe usunięcie zużytego produktu pomaga w zapobieganiu potencjalnym negatywnym skutkom oddziaływania na środowisko naturalne i zdrowie ludzi. Więcej informacji można uzyskać w urzędzie lokalnym lub od instalatora.

Deklaracja zgodności UE

CE

Niniejszym firma Xiaomi Communications Co., Ltd. oświadcza, że urządzenie radiowe typu M2216W1 jest zgodne z dyrektywą 2014/53/UE. Pełny tekst deklaracji zgodności UE jest dostępny na następującej stronie internetowej: http://www.mi.com/global/service/support/declaration.html

GWARANCJA

Użytkownikowi jako klientowi firmy Xiaomi przysługują w określonych okolicznościach dodatkowe gwarancje. Firma Xiaomi oferuje określone gwarancje konsumenckie, które stanowią uzupełnienie rękojmi przewidzianych krajowym prawem konsumenckim, lecz ich nie zastępują. Okres obowiązywania i warunki rękojmi są określone w odpowiednich przepisach lokalnych. Więcej informacji na temat korzyści wynikających z gwarancji konsumenckiej można znaleźć na oficjalnej stronie firmy Xiaomi https://www.mi.com/en/service/warranty/.
Usługi posprzedażne ograniczają się do kraju lub regionu, w którym dokonano pierwotnego zakupu, chyba że obowiązujące prawo zabrania nałożenia takiego ograniczenia lub firma Xiaomi złożyła w tym zakresie inne zobowiązanie. W ramach gwarancji konsumenckiej, w najszerszym dozwolonym przez prawo zakresie, firma Xiaomi zobowiązuje się według własnego uznania naprawić produkt, wymienić go lub zwrócić jego koszt. Normalne zużycie, siła wyższa, niewłaściwe używanie lub uszkodzenie spowodowane przez zaniedbanie użytkownika lub z jego winy nie są objęte gwarancją. Osobą kontaktową w zakresie obsługi posprzedażnej może być dowolna osoba w autoryzowanej sieci serwisowej Xiaomi, autoryzowany dystrybutor Xiaomi lub ostateczny sprzedawca, który sprzedał produkt użytkownikowi. W przypadku wątpliwości należy skontaktować się z odpowiednią osobą wskazaną przez firmę Xiaomi.
Niniejsze gwarancje nie mają zastosowania w Hongkongu i Tajwanie.
Produkty, które nie zostały sprowadzone i/lub nie zostały wyprodukowane przez firmę Xiaomi i/lub nie zostały nabyte od firmy Xiaomi lub oficjalnego sprzedawcy firmy Xiaomi, nie są objęte niniejszymi gwarancjami. Zgodnie z obowiązującym prawem użytkownikowi mogą przysługiwać gwarancje udzielone przez nieoficjalnego sprzedawcę, który sprzedał dany produkt. Dlatego firma Xiaomi zachęca do skontaktowania się ze sprzedawcą, u którego zakupiono produkt.

Oświadczenie o wyłączeniu odpowiedzialności: Ilustracje tego produktu, akcesoriów, interfejsu użytkownika oraz innych elementów przedstawione w niniejszej Instrukcji obsługi stanowią rysunki schematyczne zamieszczone tylko w celach referencyjnych i mogą nieznacznie różnić się od rzeczywistego produktu. Niniejsza instrukcja obsługi jest publikowana przez Xiaomi lub przedsiębiorstwo należące do ekosystemu Xiaomi. Błędy typograficzne i niedokładne informacje zawarte w niniejszej instrukcji lub powiązanych programach i/lub sprzęcie mogą ulec zmianie bez powiadomienia. Takie zmiany zostaną wskazane w najnowszej wersji tej instrukcji obsługi.

Productoverzicht

Lees vóór gebruik deze handleiding zorgvuldig door en bewaar deze om later te kunnen raadplegen. Voor meer uitgebreide informatie over het horloge kunt u verbinding maken met de app en de instructies bekijken.

Horloge

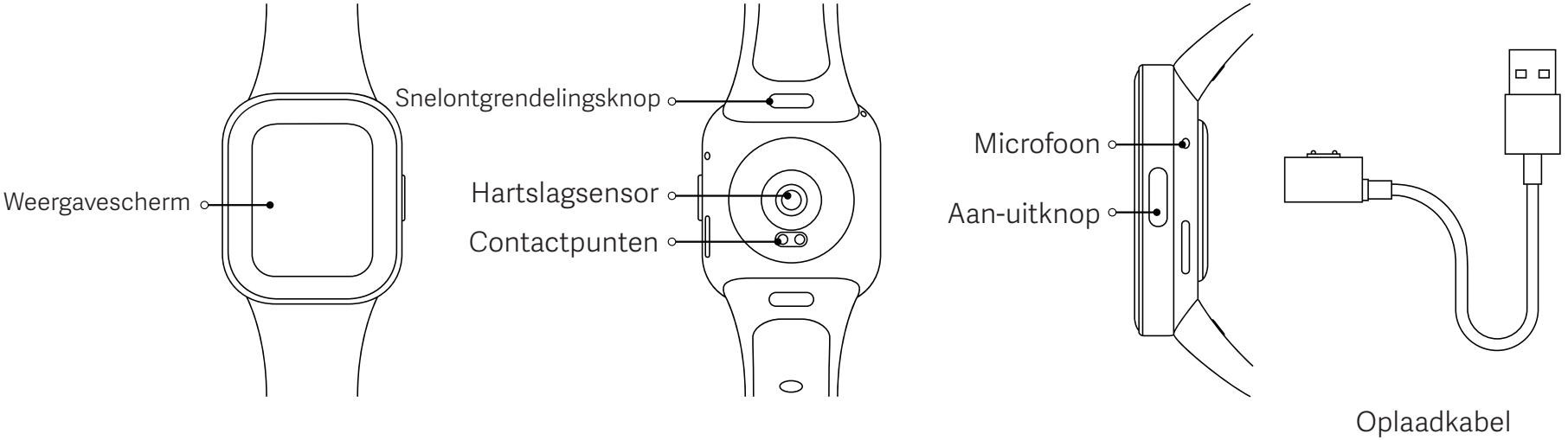

Verbinding maken

Download en installeer de app om het horloge beter te beheren en meld u aan op uw Xiaomi-account voor meer diensten.

Opmerking: het is mogelijk dat de versie van de app werd bijgewerkt, volg de instructies van de huidige app-versie.

1. Houd de aan/uit-knop ingedrukt om het horloge in te schakelen. Scan de QR-code getoond op het horloge met uw telefoon om de app te downloaden en installeren. U kunt ook de QR-code hieronder scannen of de app downloaden en installeren vanuit de app stores.
2. Open de app en meld u aan op uw Xiaomi-account. Selecteer Apparaat toevoegen en volg de instructies om uw horloge toe te voegen.



Scan de QR-code om de app

Koppelen

Opmerkingen:

- Houd het horloge zo dicht mogelijk bij uw telefoon en zorg ervoor dat beide schermen zijn ingeschakeld.
- Zorg ervoor dat de Bluetooth van uw telefoon is ingeschakeld en dat de twee apparaten met elkaar zijn verbonden.
- Zorg er bij het koppelen voor dat de twee apparaten dezelfde beveiligingscode tonen.
- Als de koppelingscode op het horloge verschijnt, maar niet op de telefoon, controleer dan of er een koppelingsaanvraag in de berichten van de mobiele telefoon zit.
- Als het horloge niet kan worden gedetecteerd terwijl u het toevoegt aan de app of geen verbinding kan maken met uw telefoon, houd de aan/uit-knop ingedrukt om het horloge terug te zetten naar de fabrieksinstellingen en probeer het opnieuw.

Informatie over de functies

Voor uitgebreide informatie over de bovenstaande functies kunt u de QR-code scannen of het horloge verbinden met de app om de instructies te bekijken.

Gebruik

❶ Berichten bekijken: van boven naar beneden vegen op het startscherm

❷ Configuratiescherm openen: van beneden naar boven vegen op het startscherm

❸ Tuimelschakelaar: links of rechts vegen vanuit het startscherm

❹ Teruggaan: van de linkerrand naar de rechterkant vegen vanuit andere schermpagina's

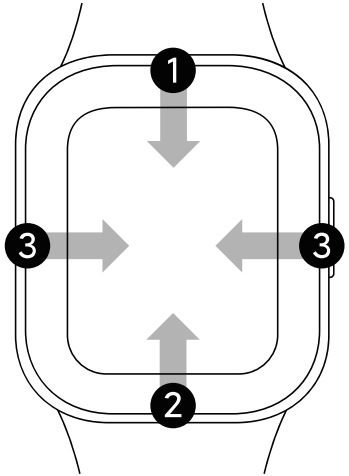

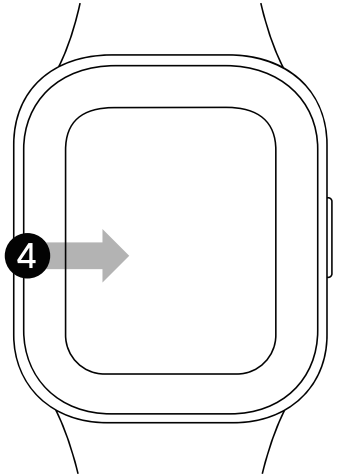

Gebruik

Basisfuncties

Indrukken: Open functielijst/Terug naar beginscherm.

Houd 3 seconden ingedrukt: Het horloge inschakelen. Als het horloge is ingeschakeld, toont het scherm de opties voor uitschakelen, opnieuw opstarten en herstellen naar de fabrieksinstellingen.

Houd 12 seconden ingedrukt: Geforceerd opnieuw opstarten.

3 keer kort drukken: Bel noodcontact

Opmerkingen:

Om het noodcontact te bellen, moeten gebruikers de Bluetooth-verbinding tussen het horloge en hun smartphone behouden en ervoor zorgen dat ze dit contact in de app hebben toegewezen.

Opladen

Laad uw horloge meteen op wanneer het batterijniveau laag is. Sluit de oplaadkabel aan zoals weergegeven in de illustratie om het horloge op te laden.

Het kan even duren voordat het horloge het oplaadpictogram weergeeft als de batterij volledig ontladen is.

Veeg de contacten van de achterkant van het horloge en het dock droog voordat u het oplaadt, om eventueel aanwezig vocht te verwijderen.

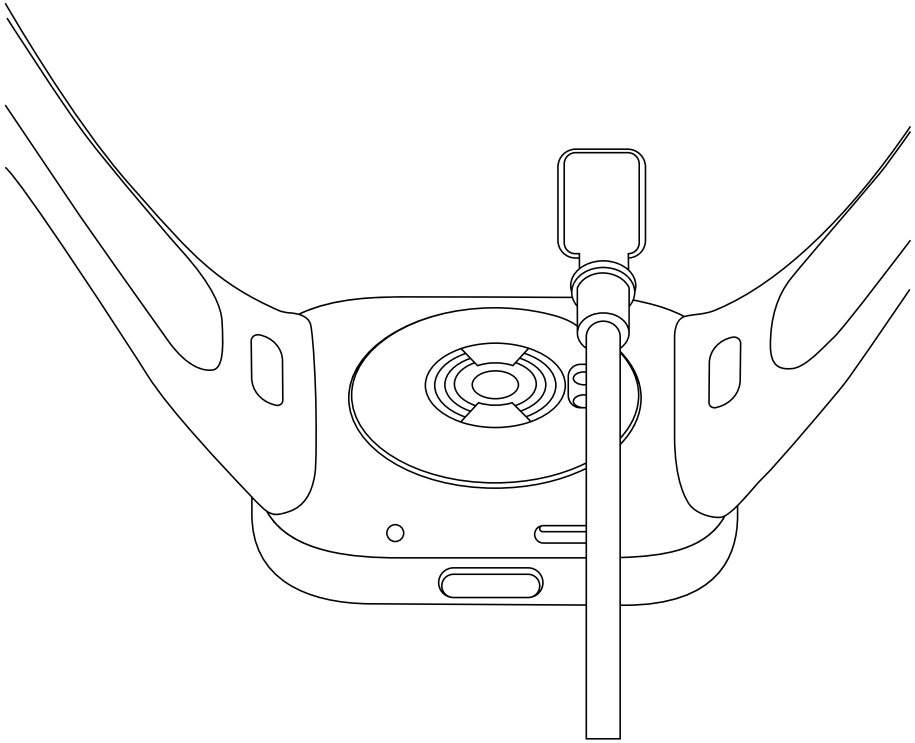

Veiligheidsmaatregelen

- Doe het horloge voor dagelijks gebruik om en laat één vinger ruimte tussen het bandje en uw pols zodat het comfortabel zit. Pas het bandje aan en zorg ervoor dat de hartslagsensor de gegevens normaal kan verzamelen.
- Als u het horloge gebruikt om uw hartslag te meten, houd uw pols dan stil.
- Het bandje is bestand tegen een waterweerstand van 5 atm. Het kan in het zwembad worden gedragen of tijdens het zwemmen langs de kust. Het kan echter niet worden gebruikt op plaatsen met een hoge temperatuur en/of vochtigheid, zoals een warmwaterbron, sauna of douche, en ook niet tijdens activiteiten waarbij er sprake is van onderdompeling in diep water of hoge watersnelheden, zoals duiken, scubaduiken of surfen. Denk er verder aan om het horloge af te doen wanneer u uw kleren wast.
- Het touchscreen van het horloge ondersteunt geen onderwateractiviteiten. Als het horloge in aanraking komt met water, gebruik dan een zachte doek om het overtollige water van het oppervlak te vegen voordat u het gebruikt.
- Vermijd bij het dagelijkse gebruik om het horloge te strak aan te trekken. Houd het contactvlak droog en reinig het bandje geregeld met water. Gebruik het horloge niet langer en zoek een arts op wanneer het contactvlak op uw huid tekenen van roodheid of zwelling vertoont.
- Zorg ervoor dat de voedingsadapter, de oplader en het horloge zich tijdens het opladen in een droge omgeving bevinden. Raak ze niet aan met natte handen en stel ze niet bloot aan regen of andere vloeistoffen.

- Wanneer het horloge gedurende langere tijd niet wordt gebruikt, dient u het uit te schakelen nadat het volledig is opgeladen en het vervolgens op een koele en droge plaats te bewaren. Laad het horloge minstens eens in de drie maanden op.
- De werktemperatuur van het horloge is -10°C tot 45°C. Als de omgevingstemperatuur te hoog of te laag is, zal het horloge niet correct werken.
- Als het scherm defect is, raak het dan niet aan en probeer het niet te verwijderen. Stop gebruik van het horloge en neem contact op met een erkend servicecentrum.
- Gebruik de meegeleverde oplader om het horloge op te laden. Gebruik alleen voedingsadapters die voldoen aan de plaatselijke veiligheidsnormen, of die gecertificeerd en geleverd zijn door gekwalificeerde producenten.
- U mag het horloge niet demonteren, erop slaan, samenpersen of in een vuur gooien. Staak het gebruik van de batterij onmiddellijk als u zwellingen of vloeistoflekken ontdekt.
- Het horloge heeft een ingebouwde batterij. Om schade aan de batterij of het horloge te vermijden, mag u de batterij niet zelf demonteren of vervangen. Alleen erkende dienstverleners mogen de batterij vervangen; anders kan dit gevaar veroorzaken, zelfs persoonlijk letsel als een verkeerd batterijtype wordt gebruikt.
- Een batterij in het vuur of hete oven weggooien, of machinaal vernietigen, of doorboren kan tot een explosie leiden.

- Een batterij achterlaten in een omgeving met extreem hoge temperaturen kan leiden tot een explosie of tot het lekken van brandbare vloeistof of gas.
- Een batterij blootstellen aan een extreem lage luchtdruk kan leiden tot een explosie of tot het lekken van brandbare vloeistof of gas.
- Het horloge en haar accessoires kunnen kleine deeltjes bevatten. Om verstikking of andere gevaren of schade veroorzaakt door kinderen te vermijden, moet u het horloge buiten het bereik van kinderen houden.
- Houd de indicator van het product uit de buurt van de ogen van kinderen en dieren tijdens gebruik van het product.
- Dit horloge is geen medisch hulpmiddel. Gegevens of informatie die door het horloge worden verstrekt, mogen niet worden gebruikt al basis voor diagnose, behandeling en preventie van ziektes.
- Ter referentie staat de productinformatie op de achterkant van het horloge.

Specificaties

Product: Smart Watch

Waterbestendigheid: 5 atm

Batterijcapaciteit: 289 mAh

Bedrijfstemperatuur: -10 °C tot 45 °C

Draadloze connectiviteit: Bluetooth® 5.2

Ingangsspanning: 5 V ⎓

⎓ Het symbool geeft gelijkspanning aan

Ingangsstroom:1 A

Model: M2216W1

Zendfrequentie van GPS/GLONASS/Galileo/ BeiDou: 1559-1610 MHz

Maximaal uitgangsvermogen: <13 dBm

Bluetooth-frequentie: 2402-2480 MHz

Compatibel met: dit product ondersteunt alleen bepaalde Android- of iOS-systemen. Kijk voor gedetailleerde informatie op de productpagina op www.mi.com.

Voor wettelijke informatie, productcertificering en logo's voor naleving van richtlijnen met betrekking tot de Redmi Watch 3 gaat u naar Instellingen > Over horloge > Regelgeving.

Bluetooth®

Het woordmerk en de logo's van Bluetooth® zijn geregistreerde handelsmerken van Bluetooth SIG, Inc. en elk gebruik van dergelijke merken door Xiaomi Inc. gebeurt onder licentie. Andere handelsmerken en handelsnamen zijn die van hun respectieve eigenaars.

Informatie naleven van de wet- en regelgeving



Alle producten met dit symbool behoren tot afgedankte elektrische en elektronische apparatuur (AEEA zoals in Richtlijn 2012/19/EU) en mogen niet worden vermengd met ongesorteerd huishoudelijk afval. In plaats daarvan moet u de volksgezondheid en het milieu beschermen door uw afgedankte apparatuur in te leveren bij een van de aangewezen inzamelpunten voor de recycling van afgedankte elektrische en elektronische apparatuur, ingericht door de overheid of plaatselijke autoriteiten. Correcte verwijdering en recycling zal mogelijk negatieve gevolgen voor het milieu en de algemene gezondheid helpen voorkomen. Neem contact op met de installateur of uw plaatselijke autoriteiten voor meer informatie over de locaties en de voorwaarden van deze inzamelpunten.

EU-conformiteitsverklaring

CE

Hierbij verklaart Xiaomi Communications Co., Ltd. dat de radioapparatuur type M2216W1 voldoet aan Richtlijn 2014/53/EU. De volledige tekst van de EU-conformiteitsverklaring is beschikbaar op het volgende internetadres: http://www.mi.com/global/service/support/declaration.html

GARANTIEVERKLARING

Als klant van Xiaomi profiteert u onder bepaalde voorwaarden van aanvullende garantie. Xiaomi biedt speciale garantievoordelen voor consumenten als aanvulling op, en niet in de plaats van, wettelijke garantie waarin voorzien wordt in nationale consumentenwetgeving. De duur en de voorwaarden die verband houden met juridische garanties worden bepaald in de toepasselijke lokale wetgeving. Raadpleeg voor meer informatie over de garantievoordelen voor consumenten de officiële website van Xiaomi https://www.mi.com/en/service/warranty/. Uitgezonderd zoals bij wetgeving verboden of anderszins beloofd door Xiaomi is de klantenservice na verkoop beperkt tot het land of de regio waar de oorspronkelijke aankoop heeft plaatsgevonden. Onder de consumentengarantie, voor zover maximaal wettelijk is toegestaan, biedt Xiaomi naar eigen inzicht reparatie, vervanging of terugbetaling van uw product. Normale slijtage, overmacht, onjuist gebruik of schade die is veroorzaakt door nalatigheid of schuld van de gebruiker vallen niet onder de garantie. De contactpersoon voor klantenservice na verkoop mag iedere persoon zijn die deel uitmaakt van het erkende servicenetwerk van Xiaomi, erkende distributeurs van Xiaomi of de eindverkoper die producten aan u heeft verkocht. Indien u twijfels hebt, neemt u contact op met de door Xiaomi aangewezen persoon.

De huidige garanties zijn niet van toepassing in Hong Kong en Taiwan.

Producten die niet naar behoren zijn ingevoerd en/of die niet naar behoren zijn geproduceerd door Xiaomi en/of niet naar behoren zijn verkregen van Xiaomi of een officiële wederverkoper van Xiaomi, vallen niet onder deze garanties. Volgens de toepasbare wet haalt u mogelijk voordeel uit garanties van de niet-officiële verkoper die het product heeft verkocht. Xiaomi vraagt u daarom contact op te nemen met de verkoper van wie u het product hebt gekocht.

Disclaimer: De afbeeldingen van het product, accessoires, gebruikersinterfaces en andere elementen in deze gebruikershandleiding zijn schematische diagrammen ter referentie en kunnen afwijken van het werkelijke product. Deze handleiding is gepubliceerd door Xiaomi of een onderneming in het ecosysteem van Xiaomi. Typografische fouten en onjuiste informatie in deze handleiding of de bijbehorende programma's en/of apparatuur kunnen zonder voorafgaande kennisgeving worden gewijzigd. Dergelijke wijzigingen zullen in de nieuwste versie van de handleiding worden vermeld.

Visão geral do produto

Leia este manual com atenção antes de utilizar o produto e guarde-o para referência futura. Para obter mais informações sobre o relógio, ligue-o à aplicação e veja as instruções.

Smartwatch

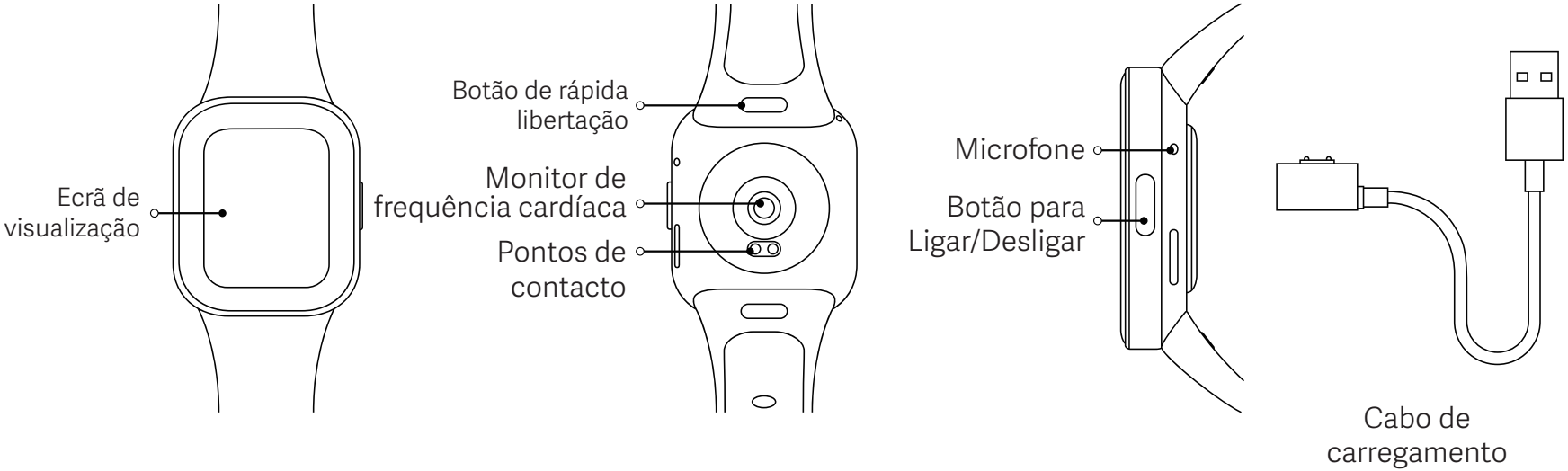

Como associar

Descarregue e instale a aplicação para gerir melhor o relógio e inicie sessão na sua conta Xiaomi para mais serviços.

Nota: a versão da aplicação poderá ter sido atualizada, siga as instruções com base na versão atual da aplicação.

1. Mantenha o botão de alimentação premido para ligar o relógio. Leia o código QR visível no relógio através do seu telemóvel e, em seguida, descarregue e instale a aplicação. Pode também ler o código QR abaixo ou transferir e instalar a aplicação de lojas de aplicações.



Leia o código QR para descarregar a aplicação

Emparelhamento

2. Abra a aplicação e inicie sessão na sua conta Xiaomi. Selecione “Adicionar dispositivo” e siga as instruções para adicionar o relógio.

Notas:

- Mantenha o relógio o mais próximo possível do seu telemóvel e certifique-se de que ambos os ecrãs estão ligados.
- Certifique-se de que o Bluetooth do seu telemóvel está ativado e que os dois dispositivos estão ligados.
- Quando emparelhar, certifique-se de que os dois dispositivos mostram o mesmo código de segurança.
- Caso o código de emparelhamento apareça no smartwatch, mas não apareça no telemóvel, verifique se existe algum pedido de emparelhamento nas notificações do telemóvel.
- Se o relógio não for encontrado quando adicioná-lo à aplicação ou se não conseguir ligá-lo ao seu telemóvel durante a utilização, prima e mantenha premido o botão de alimentação do relógio para repô-lo para as definições de fábrica e depois tente de novo.

Detalhes das funções

Para obter mais informações sobre as funções acima, leia o código QR ou ligue o relógio à aplicação para ver as instruções.

Como utilizar

❶ Ver notificações: deslize para baixo no ecrã da página inicial

❷ Abra o painel de controlo: deslize para cima no ecrã da página inicial

❸ Mudar de widget: deslize para a esquerda ou para a direita no ecrã da página inicial

❹ Retroceder: deslize da esquerda para a direita quando estiver noutras páginas do ecrã

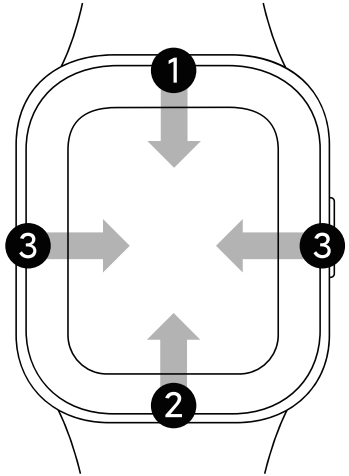

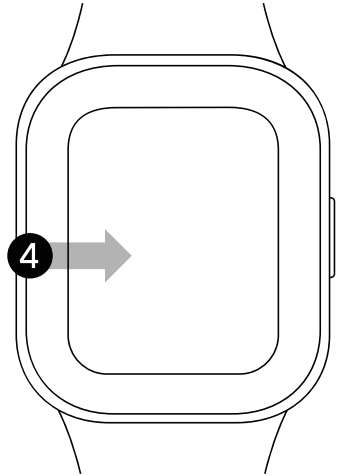

Como utilizar

Funcionamento das teclas

Prima: Aceda à lista de funções/regressa ao ecrã inteiro.

Mantenha premido durante 3 segundos ligar o smartwatch. Sempre que o smartwatch estiver ligado, o ecrã mostra as opções para desligar, reiniciar e restaurar de acordo com as definições de fábrica.

Mantenha premido durante 12 segundos: forçar reinício.

3 pressões breves: Telefonar para o contacto de emergência

Notas:

Para telefonar para o contacto de emergência, os utilizadores têm de manter a ligação Bluetooth entre o relógio e o smartphone e garantir que estabeleceram esse tipo de contacto na aplicação.

Carregamento

Volte a carregar de imediato o smartwatch quando o nível da bateria estiver fraco. Fixe o cabo de carregamento para carregar o smartwatch, conforme a imagem.

O relógio pode demorar algum tempo a mostrar o ícone de carregamento no caso da bateria ficar totalmente descarregada.

Antes de carregar, seque os contactos do relógio e a estação para evitar a presença de suor ou humidade.

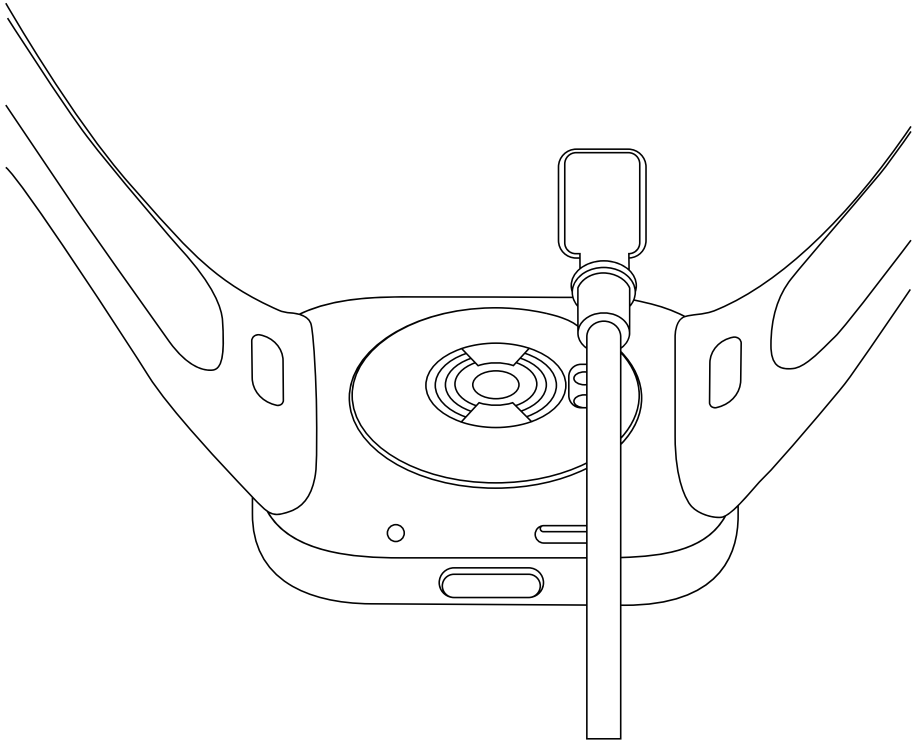

Precauções de segurança

- Para utilização diária, use-o comodamente à volta do pulso deixando o espaço de um dedo entre o pulso e o smartwatch. Ajuste a bracelete para garantir que o monitor de frequência cardíaca consegue recolher os dados normalmente.
- Sempre que usar o smartwatch para medir a frequência cardíaca, mantenha o pulso imóvel.
- A pulseira tem um nível de resistência à água de 5 ATM. Pode ser usada na piscina ou para nadar perto da costa. No entanto, não pode ser usada em locais de temperatura e/ou humidade elevada, tais como termas, saunas, no duche ou durante atividades em águas profundas, como saltos para a água, mergulho ou surf. Para além disso, lembre-se de tirar o smartwatch ao lavar a roupa.
- O ecrã tátil do smartwatch não é compatível com atividades realizadas debaixo de água. Sempre que o smartwatch entrar em contacto com a água, use um pano macio para limpar o excesso de água da superfície antes de o utilizar.
- Durante a utilização diária, evite usar o smartwatch demasiado justo. Mantenha a área de contacto seca e limpe a bracelete regularmente com água. Deixe de usar o smartwatch de imediato e procure assistência médica caso a área de contacto da pele apresente sinais de vermelhidão ou inchaço.
- Certifique-se de que o transformador, o carregador e o smartwatch estão num ambiente seco durante o carregamento. Caso tenha as mãos molhadas, não toque nestes objetos e não os exponha à chuva ou a outros líquidos.

- Se o smartwatch não for utilizado durante um período de tempo prolongado, desligue-o após carregar na totalidade e guarde-o num local fresco e seco. Recarregue o smartwatch pelo menos uma vez a cada 3 meses.
- A temperatura operacional do smartwatch é de -10 °C a 45 °C. Caso a temperatura ambiente seja demasiado elevada ou demasiado baixa, poderá experienciar anomalias no smartwatch.
- Se o ecrã se partir, não toque nem tente retirá-lo. Em vez disso, deixe de utilizar o relógio de imediato e entre em contacto com um fornecedor de serviços autorizado.
- Utilize o carregador incluído para carregar o smartwatch. Utilize apenas transformadores que estejam em conformidade com as normas de segurança locais ou que sejam certificados e fornecidos por fabricantes qualificados.
- Não desmonte, bata, esmague ou atire o smartwatch para o fogo. Deixe de usar a bateria imediatamente caso detete um inchaço ou uma fuga de líquido.
- O smartwatch tem uma bateria incorporada. Para evitar danos na bateria ou no smartwatch, não desmonte nem substitua a bateria. Apenas os fornecedores de serviços autorizados podem substituir a bateria, uma vez que a colocação de um tipo de bateria incorreto pode ser perigoso e, inclusive, provocar lesões corporais.
- A eliminação de uma bateria através de fogo ou forno quente, bem como a compressão mecânica ou corte da mesma pode causar uma explosão.

- Deixar a bateria num ambiente com temperaturas extremamente elevadas pode causar uma explosão ou resultar numa fuga de líquidos ou gases inflamáveis.
- Submeter uma bateria a uma pressão atmosférica extremamente baixa pode causar uma explosão ou resultar numa fuga de líquidos ou gases inflamáveis.
- O smartwatch e os respetivos acessórios podem conter peças pequenas. Mantenha o smartwatch longe das crianças para evitar o perigo de asfixia ou outros perigos ou lesões.
- Mantenha o indicador do produto fora do alcance de crianças e animais enquanto o produto estiver a ser utilizado.
- O smartwatch não é um dispositivo médico. Quaisquer dados ou informações fornecidos pelo mesmo não deverão ser usados para efeitos de diagnóstico, tratamento ou prevenção de doenças.
- As informações do produto são apresentadas na parte posterior da caixa do smartwatch para referência.

Especificações

Produto: Smart Watch

Resistência à água: 5 ATM

Capacidade da bateria: 289 mAh

Temperatura operacional: -10 °C a 45 °C

Ligação sem fios: **Bluetooth**® 5.2

Tensão de entrada: 5 V ⎓

⎓ O símbolo indica uma tensão CC

Corrente de entrada:1 A

Modelo: M2216W1

Frequência de transmissão de GPS/GLONASS/ Galileo/BeiDou: 1559-1610 MHz

Potência máxima de saída: <13 dBm

Frequência do Bluetooth: 2402–2480 MHz

Compatível com: Este produto é compatível apenas com alguns sistemas Android ou iOS. Para obter informações detalhadas, consulte a página de produtos no Website www.mi.com.

Para obter informações regulamentares, certificação de produtos e logótipos de conformidade relacionados com o Smartwatch Redmi Watch 3, aceda a Definições > Sobre o relógio > Certificação.

A marca e o logotipo Bluetooth® são marcas registradas de propriedade da Bluetooth SIG, Inc. e a utilização dos mesmos por Xiaomi Inc. é feita mediante licença. Outras marcas e nomes comerciais são de seus respectivos proprietários.

Informação sobre o cumprimento da regulamentação



Todos os produtos que apresentem este símbolo são considerados resíduos de equipamentos elétricos e eletrónicos (REEE, conforme a Diretiva 2012/19/UE), não devendo ser misturados com resíduos domésticos indiscriminados. Em vez disso, o utilizador deve proteger a saúde humana e o meio ambiente e entregar o respetivo equipamento num ponto de recolha designado para reciclagem de resíduos de equipamentos elétricos e eletrónicos, indicado pelo governo ou pelas autoridades locais. A correta eliminação e a reciclagem ajudarão a prevenir eventuais consequências negativas para o meio ambiente e a saúde humana. Para obter mais informações sobre os locais e os termos e condições de tais pontos de recolha, entre em contacto com a entidade responsável pela instalação ou com as autoridades locais.

Declaração de conformidade da UE

CE

Pelo presente, Xiaomi Communications Co., Ltd. declara que o equipamento de rádio do tipo M2216W1 está em conformidade com a Diretiva 2014/53/UE. O texto completo da declaração de conformidade da UE está disponível em: http://www.mi.com/global/service/support/declaration.html

AVISO DE GARANTIA

Enquanto cliente da Xiaomi, beneficia de mais garantias ao abrigo de determinadas condições. A Xiaomi oferece vantagens específicas sobre a garantia do cliente que são um complemento a, não um substituto de, quaisquer garantias legais fornecidas pela legislação nacional do cliente. Os termos e as condições relacionadas com garantias legais são fornecidas pela respetiva legislação local. Para mais informações sobre as vantagens da garantia do cliente, consulte o site oficial da Xiaomi https://www.mi.com/en/service/warranty/. Salvo se proibido pela legislação ou de outra forma prometido pela Xiaomi, os serviços de pós-venda deverão ser limitados ao país ou região da compra original. Em conformidade com a garantia do cliente, dentro do permitido por lei, a Xiaomi irá, a seu próprio critério, reparar, substituir ou reembolsar o produto. A garantia não cobre a utilização e o desgaste normal, situações de força maior ou de abuso ou danos provocados por negligência ou por culpa do utilizador. A pessoa de contacto para o serviço de pós-venda pode ser qualquer pessoa na rede de serviços autorizados da Xiaomi, distribuidores autorizados da Xiaomi ou o vendedor final que lhe vendeu os produtos. Em caso de dúvida, contacte a pessoa de contacto identificada pela Xiaomi.

As presentes garantias não se aplicam em Hong Kong e Taiwan.

Os produtos que não foram devidamente importados e/ou não foram devidamente fabricados pela Xiaomi e/ou não foram devidamente adquiridos à Xiaomi ou a um vendedor oficial da Xiaomi, não se encontram cobertos pelas presentes garantias. Conforme aplicável por lei, pode beneficiar das garantias do retalhista não oficial que lhe vendeu o produto. Nesse caso, a Xiaomi recomenda que entre em contacto com o retalhista a quem comprou o Produto.

Renúncia de responsabilidade: As ilustrações do produto, os acessórios, as interfaces de utilizador e outros elementos indicados neste manual do utilizador são diagramas esquemáticos. Servem apenas de referência e podem ser ligeiramente diferentes do produto real. Este manual é publicado pela Xiaomi ou uma empresa pertencente ao ecossistema da Xiaomi. Os erros tipográficos e as informações inexatas neste manual ou os programas relacionados e/ou o equipamento podem ser alterados sem aviso prévio. Estas alterações vão ser indicadas na versão mais recente do manual.

Ürüne Genel Bakış

Ürünü kullanmadan önce bu kullanım kılavuzunu dikkatlice okuyun ve daha sonra başvurmak için saklayın. Saat hakkında daha ayrıntılı bilgi edinmek için lütfen saati uygulamaya bağlayın ve talimatları görüntüleyin.

Saat

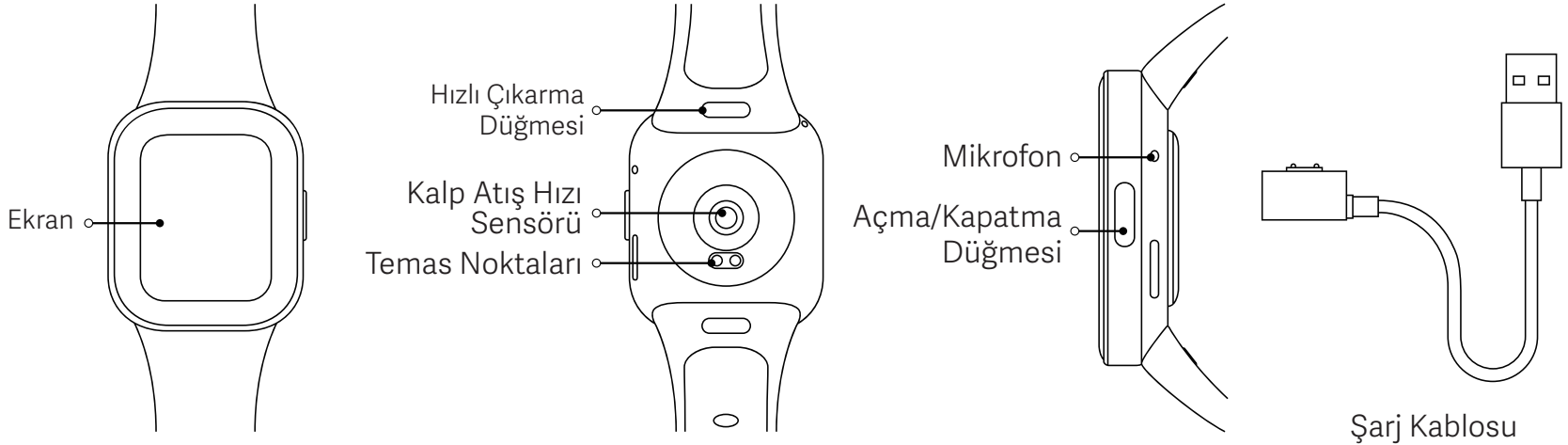

Bağlama

Saatinizi daha iyi şekilde yönetmek ve daha fazla hizmete erişmek üzere Xiaomi hesabınıza giriş yapmak için uygulamayı indirip kurun.

Not: Uygulamanın sürümü güncelleştirilmiş olabilir. Lütfen mevcut uygulama sürümüne ilişkin talimatları uygulayın.

1. Saati açmak için güç düğmesini basılı tutun. Telefonunuzla, saatte gösterilen QR kodunu tarayın ve uygulamayı indirip kurun. Ayrıca aşağıdaki QR kodunu tarayabilir veya uygulamayı uygulama mağazalarından indirip yükleyebilirsiniz.



QR kodunu tarayarak uygulamayı indirin

Eşleştirme

2. Uygulamayı açın ve Xiaomi hesabınıza giriş yapın. Cihaz ekle seçeneğini belirleyin ve saatinizi eklemek için talimatları uygulayın.

Notlar:

- Saati telefonunuza mümkün olduğunca yakın tutun ve her iki ekranın da açık olduğundan emin olun.
- Telefonunuzun Bluetooth'unun etkin olduğundan emin olun ve iki cihazın bağlı olduğundan emin olun.
- Eşleştirirken, lütfen iki cihazın aynı güvenlik kodunu gösterdiğinden emin olun.
- Eşleştirme kodu saatte görünüyor ancak telefonda görünmüyorsa lütfen telefonunuzun bildirimlerine giderek eşleştirme isteği olup olmadığını kontrol edin.
- Uygulamaya eklerken saat bulunamıyorsa veya kullanım sırasında telefonunuzla bağlantı kuramıyorsa, fabrika ayarlarına geri yüklemek için lütfen saatin güç düğmesini basılı tutun, ardından tekrar deneyin.

İşlev Ayrıntıları

Yukarıda belirtilen işlevler hakkında ayrıntılı bilgi edinmek için lütfen QR kodunu tarayın veya talimatları görüntülemek üzere saati uygulamaya bağlayın.

Kullanım

❶ Bildirimleri görüntüleme: Ana ekrandayken yukarıdan aşağı kaydırın

❷ Kontrol panelini açma: Ana ekrandayken aşağıdan yukarı kaydırın

❸ Widget değiştirme: Ana ekran sayfasındayken sola veya sağa kaydırın

❹ Geri gitme: Diğer ekran sayfalarındayken sol kenardan sağa kaydırın

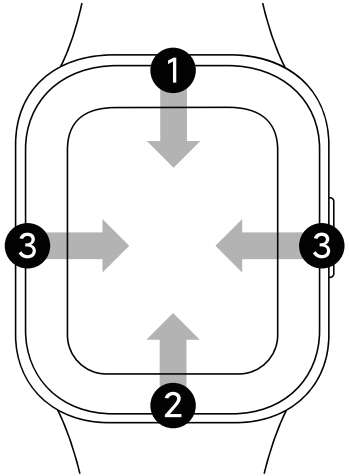

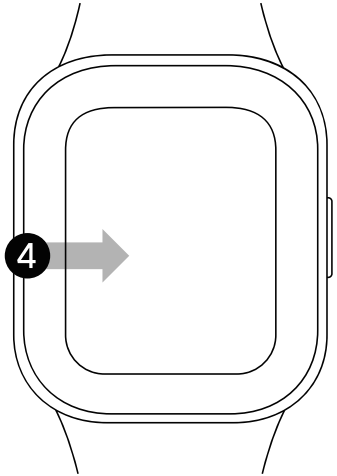

Kullanım

Anahtar İşlemler

Basın: İşlev listesine girin/Ana ekrana geri dönün.

Düğmeyi yaklaşık 3 saniye basılı tutun: Saati açma. Saat açıkken ekranda kapatma, yeniden başlatma ve fabrika ayarlarını geri yükleme seçenekleri gösterilecektir.

Düğmeyi yaklaşık 12 saniye basılı tutun: Yeniden başlatmaya zorlama.

3 Kez Kısa Basın: Acil Durum İrtibat Kişisini Arayın

Notlar:

Acil durum kişisini aramak için, kullanıcıların saat ile akıllı telefonları arasındaki Bluetooth bağlantısını sürdürmeleri ve uygulamada böyle bir kişiyi belirlediklerinden emin olmaları gerekir.

Şarj Etme

Pil seviyesi düştüğünde saatinizi hemen şarj edin. Saati şarj etmek için şarj kablosunu şekilde gösterildiği gibi takın.

Pili tamamen boşalmışsa saatin şarj simgesini göstermesi biraz zaman alabilir.

Şarj etmeden önce, artık ter veya nemi önlemek için lütfen saatin temas noktalarını ve yuvayı kurulayın.

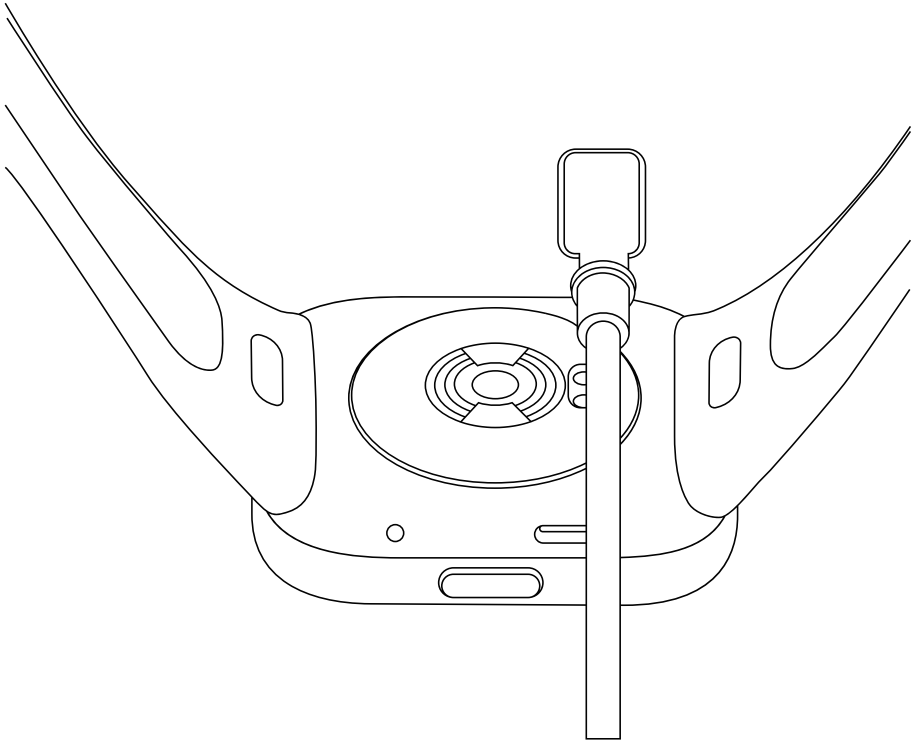

Güvenlik Önlemleri

- Günlük kullanım için saati bilek kemiğinize yaklaşık bir parmak uzakta olacak ve bileğinize rahat oturacak şekilde takıp sıkın. Kordonu, kalp atış hızı sensörüyle normal olarak veri toplanabilecek şekilde ayarlayın.
- Kalp atış hızınızı ölçmek için saati kullanırken lütfen bileğinizi sabit tutun.
- Saat, 5 ATM suya dayanıklıdır. Yüzme havuzunda veya kıyıya yakın yerlerde yüzerken takılabilir. Ancak kaplıca, sauna veya duş gibi sıcaklığın ve/veya nemin yüksek olduğu alanlarda ve dalış, tüple dalış ya da sörf gibi derin veya hızlı akan su içeren etkinliklerde kullanılamaz. Ayrıca çamaşır yıkarken saati çıkarmayı unutmayın.
- Saatin dokunmatik ekranı su altında işlem yapılmasını desteklemez. Saat suyla temas ettiğinde, kullanmadan önce yumuşak bir bezle yüzeyindeki fazla suyu silin.
- Günlük kullanım sırasında saati çok sıkı takmayın. Temas alanını kuru tutun ve kordonu düzenli olarak suyla temizleyin. Cildinizdeki temas bölgesinde kızarıklık veya şişme belirtileri varsa saati kullanmayı derhal bırakın ve tıbbi yardım alın.
- Şarj etme işlemi sırasında güç adaptörünün, şarj aletinin ve saatin kuru bir ortamda bulunduğundan emin olun. Bu ürünlere ıslak elle dokunmayın veya ürünleri yağmura ya da diğer sıvılara maruz bırakmayın.
- Uzun süre kullanılmayacaksa saati tam olarak şarj edin ve daha sonra kapatıp serin, kuru bir yerde saklayın. Saati her 3 ayda en az bir kez şarj edin.

- Saatin çalışma sıcaklığı -10°C ile 45°C arasıdır. Ortam sıcaklığı çok yüksek veya çok düşükse saatte işlev bozuklukları meydana gelebilir.
- Ekran kırılmışsa, ekrana dokunmayın veya çıkarmaya çalışmayın. Bunun yerine saati kullanmayı hemen bırakmalı ve yetkili bir servis sağlayıcı ile iletişime geçmelisiniz.
- Saati şarj etmek için lütfen saatle birlikte gelen şarj aletini kullanın. Yalnızca yerel güvenlik standartlarına uygun veya yetkili üreticiler tarafından sağlanan sertifikalı güç adaptörlerini kullanın.
- Saati parçalarına ayırmayın, çarpmayın, ezmeyin veya ateşe atmayın. Herhangi bir şişlik veya sıvı akıntısı varsa pili kullanmayı derhal bırakın.
- Saatte yerleşik pil bulunur. Pil veya saatin hasar görmesini önlemek için pili kendi başınıza çıkarıp değiştirmeyin. Pili yalnızca yetkili servis sağlayıcıları değiştirebilir. Aksi halde, olası tehlikelere yol açılabilir ve hatta yanlış türde bir pil kullanılması durumunda kişisel yaralanmalar meydana gelebilir.
- Pilin ateşe veya sıcak fırına atılması, mekanik olarak ezilmesi ya da kesilmesi patlamaya neden olabilir.
- Pilin aşırı yüksek sıcaklıktaki ortamlarda bırakılması patlamasına veya pilden yanıcı sıvı veya gaz sızmasına neden olabilir.

- Pilin aşırı düşük hava basıncına maruz kalması patlamasına veya pilden yanıcı sıvı veya gaz sızmasına neden olabilir.
- Saat ve aksesuarları küçük parçalar içerebilir. Boğulma veya çocukların yol açabileceği diğer tehlikeleri ya da hasarları önlemek için saati çocukların erişemeyeceği yerlerde saklayın.
- Ürün kullanımdayken ürünün göstergesini çocukların ve hayvanların gözünden uzak tutun.
- Bu saat tıbbi bir cihaz değildir. Saat tarafından sağlanan herhangi bir veri veya bilgi, hastalıkların teşhisi, tedavisi veya önlenmesi için temel alınmamalıdır.
- Ürün bilgileri, referans olması açısından saatin arka kasasında listelenmiştir.

Belirtimler

Ürün: Smart Watch

Suya Dayanıklılık: 5 ATM

Pil Kapasitesi: 289 mAh

Çalışma Sıcaklığı: 0 °C ila 45 °C

Kablosuz Bağlantı: **Bluetooth**® 5.2

Giriş Voltajı: 5 V ⎓

⎓ Sembol, DC voltajını gösterir.

Giriş Akımı:1 A

Model: M2216W1

GPS/GLONASS/Galileo/BeiDou Frekans İletimi: 1559-1610 MHz

Maksimum Çıkış Gücü: <13 dBm

Bluetooth Frekansı: 2402-2480 MHz

Uyumluluk: Bu ürün yalnızca bazı Android veya iOS sistemlerini destekler. Ayrıntılı bilgi için lütfen www.mi.com adresinden ürün sayfasını inceleyin.

Redmi Watch 3 ile ilgili yönetmelik bilgileri, ürün sertifikası ve uygunluk logoları için lütfen Ayarlar >Saat hakkında >Hükümler bölümüne gidin.

Bluetooth® sözcüğü markası ve logoları, Bluetooth SIG, Inc. şirketine ait tescilli ticari markalardır ve söz konusu markaların Xiaomi Inc. tarafından kullanımı lisansa tabidir. Diğer ticari markalar ve ticari adlar ilgili sahiplerine aittir.

Yönetmeliğe Uygunluk Bilgileri



Bu sembolü taşıyan tüm ürünler, elektrikli ve elektronik ekipman atıklarıdır (2012/19/EU sayılı direktifte WEEE olarak belirtilmiştir) ve bunların sınıflandırılmamış evsel atıklarla birlikte atılmaması gerekir. Bunun yerine ekipman atıklarınızı, elektrikli ve elektronik ekipman atıklarının geri dönüşümü için devlet veya yerel makamlar tarafından belirlenmiş bir toplama noktasına teslim ederek insan sağlığını ve çevreyi korumanız gerekir. Doğru imha ve geri dönüşüm, çevre ve insan sağlığı üzerindeki olası olumsuz sonuçları önlemeye yardımcı olur. Söz konusu toplama noktaları ve bu tür toplama noktalarının koşul ve şartları ile ilgili daha fazla bilgi için lütfen kurulumcuya veya yerel makamlara başvurun.

EU Uygunluk Beyanı

CE

İşbu belge ile Xiaomi Communications Co., Ltd., radyo ekipmanı tipi M2216W1 ürününün 2014/53/EU sayılı Direktife uygun olduğunu beyan etmektedir. AB uygunluk beyanının tam metnine şu adresten ulaşılabilir: http://www.mi.com/global/service/support/declaration.html

GARANTİ BİLDİRİMİ

"Bir Xiaomi tüketicisi olarak, belirli koşullar altında ek garantilerden faydalanırsınız. Xiaomi, ulusal tüketici yasalarınız tarafından sağlanan yasal garantilerin yerine değil, bunlara ek olarak sağlanan özel tüketici garantisi avantajları sunar. Yasal garantilerle ilgili süre ve koşullar ilgili yerel yasalar tarafından sağlanır. Tüketici garantisiyle sunulan avantajlar hakkında daha fazla bilgi edinmek için lütfen Xiaomi'nin resmi web sitesine başvurun: https://www.mi.com/en/service/warranty/. Yasalarla engellendiği veya Xiaomi'nin farklı vaatlerde bulunduğu durumlar haricinde, satış sonrası hizmetler ilk satın alımın yapıldığı ülke veya bölge ile sınırlı olacaktır. Tüketici garantisi kapsamında ve yasaların izin verdiği ölçüde Xiaomi, kendi takdirine bağlı olarak ürününüzü onarır, değiştirir veya iade eder. Normal aşınma ve yıpranma, mücbir sebepler, kullanıcı ihmali veya kusurundan kaynaklanan kötüye kullanım veya zararlar garanti kapsamında yer almaz. Satış sonrası hizmet için irtibat kişisi, Xiaomi yetkili servis ağında çalışan herhangi bir kişi, Xiaomi yetkili dağıtıcıları veya ürünleri satın aldığınız nihai satıcı olabilir. Emin değilseniz lütfen Xiaomi'nin belirleyebileceği ilgili kişiyle iletişime geçin.

Mevcut garantiler Hong Kong ve Tayvan'da geçerli değildir.

Usulünce ithal edilmemiş ve/veya Xiaomi tarafından usulüne uygun olarak üretilmemiş ve/veya Xiaomi veya Xiaomi'nin resmi satıcısından usulüne uygun olarak alınmamış ürünler, bu garantiler kapsamında değildir. Yürürlükteki yasalara göre, ürünün satışını yapmış olan, resmi olmayan satıcıların sunduğu garantilerden yararlanabilirsiniz. Bu nedenle, Xiaomi sizi ürünü satın aldığınız satıcıyla iletişim kurmaya davet ediyor."

Sorumluluk reddi: Bu kullanım kılavuzundaki ürün, aksesuarlar, kullanıcı arabirimleri ve diğer öğelerin resimleri yalnızca referans amaçlı şematik diyagramlardır ve gerçek üründen biraz farklı olabilir. Bu kılavuz Xiaomi veya Xiaomi'nin ekosistemindeki bir kuruluş tarafından yayınlanmaktadır. Bu kılavuzda veya ilgili programlarda ve/veya ekipmanlarda yer alan yazım hataları ve yanlış bilgiler önceden haber verilmeksizin değiştirilebilir. Bu tür değişiklikler kılavuzun en son sürümünde belirtilecektir.

Επισκόπηση προϊόντος

Διαβάστε προσεκτικά το εγχειρίδιο πριν από τη χρήση και φυλάξτε το για μελλοντική αναφορά. Για πιο αναλυτικές πληροφορίες σχετικά με το ρολόι, συνδέστε το με την εφαρμογή και δείτε τις οδηγίες.

Ρολόι

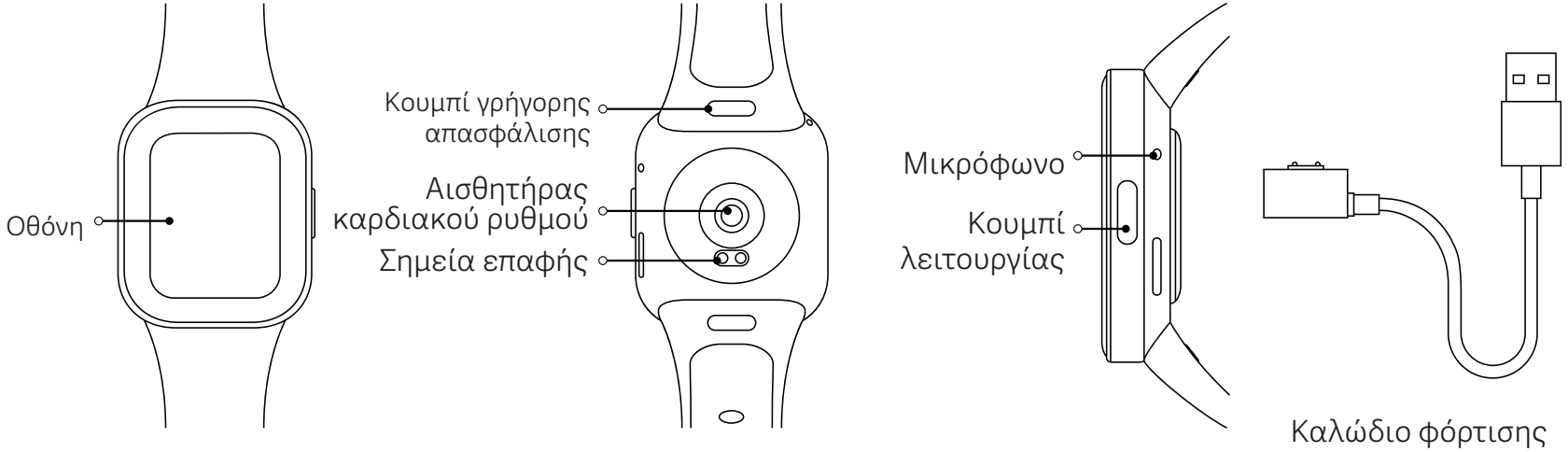

Τρόπος σύνδεσης

Πραγματοποιήστε λήψη και εγκατάσταση της εφαρμογής, ώστε να μπορείτε να διαχειρίζεστε καλύτερα το ρολόι σας και να πραγματοποιείτε είσοδο στον λογαριασμό Xiaomi σας, ώστε να έχετε περισσότερες υπηρεσίες.
Σημείωση: Η έκδοση της εφαρμογής ενδέχεται να έχει ενημερωθεί. Ακολουθήστε τις παρακάτω οδηγίες, οι οποίες βασίζονται στις τρέχουσες εκδόσεις.

1. Πιέστε παρατεταμένα το κουμπί ενεργοποίησης, για να ενεργοποιήσετε το ρολόι σας. Σαρώστε τον κωδικό QR που εμφανίζεται στο ρολόι με το τηλέφωνό σας και στη συνέχεια πραγματοποιήστε λήψη και εγκατάσταση της εφαρμογής. Μπορείτε επίσης να σαρώσετε τον παρακάτω κωδικό QR ή να κατεβάσετε και να εγκαταστήσετε την εφαρμογή από τα καταστήματα εφαρμογών.



Σαρώστε τον κωδικό QR για να πραγματοποιήσετε λήψη της εφαρμογής

Ζεύξη

2. Ανοίξτε την εφαρμογή και πραγματοποιείστε είσοδο στον λογαριασμό Xiaomi σας. Επιλέξτε Προσθήκη συσκευής και ακολουθήστε τις οδηγίες για να την προσθέσετε στο ρολόι σας.

Σημειώσεις:

- Κρατήστε το ρολόι όσο το δυνατόν πιο κοντά στο τηλέφωνό σας και βεβαιωθείτε ότι και οι δύο οθόνες είναι ενεργοποιημένες.
- Βεβαιωθείτε ότι το Bluetooth του τηλεφώνου σας είναι ενεργοποιημένο και βεβαιωθείτε ότι οι δύο συσκευές είναι συνδεδεμένες.
- Κατά την ζεύξη, βεβαιωθείτε ότι οι δύο συσκευές εμφανίζουν τον ίδιο κωδικό ασφαλείας.
- Εάν ο κωδικός ζεύξης εμφανιστεί στο ρολόι, αλλά όχι στο τηλέφωνό σας, ελέγξτε εάν υπάρχουν ειδοποιήσεις για αιτήματα ζεύξης στο τηλέφωνό σας.
- Εάν το ρολόι δεν μπορεί να βρεθεί κατά την προσθήκη του στην εφαρμογή ή δεν μπορεί να συνδεθεί με το τηλέφωνό σας κατά τη χρήση, πατήστε και κρατήστε πατημένο το κουμπί λειτουργίας του ρολογιού για να το επαναφέρετε στις εργοστασιακές ρυθμίσεις και, στη συνέχεια, δοκιμάστε ξανά.

Λεπτομέρειες λειτουργίας

Για αναλυτικές πληροφορίες σχετικά με τις παραπάνω λειτουργίες, σαρώστε τον κωδικό QR ή συνδέστε το ρολόι με την εφαρμογή, για να δείτε τις οδηγίες.

Τρόπος χρήσης

❶ Προβολή ειδοποιήσεων: Σύρετε το δάχτυλό σας από πάνω προς τα κάτω στην αρχική οθόνη

❷ Άνοιγμα πίνακα ελέγχου: Σύρετε το δάχτυλό σας από κάτω προς τα κάτω στην αρχική οθόνη

❸ Αλλαγή widget: Σύρετε το δάχτυλό σας αριστερά ή δεξιά στην αρχική οθόνη

❹ Επιστροφή: Σύρετε το δάχτυλό σας από τα αριστερά προς τα δεξιά σε οποιαδήποτε οθόνη

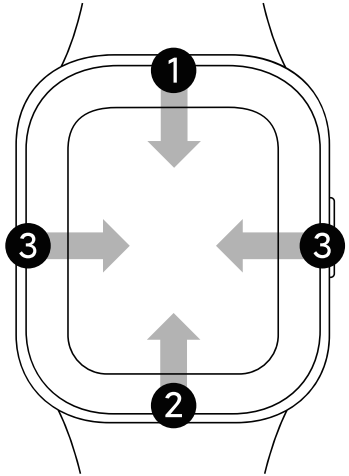

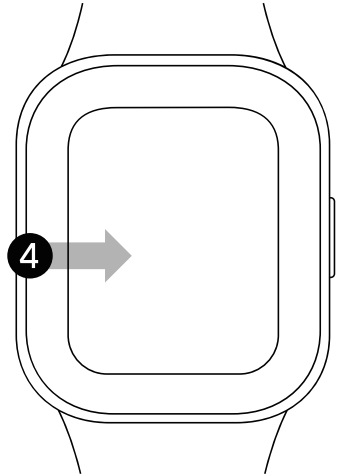

Τρόπος χρήσης

Βασικές λειτουργίες

Πατήστε: Είσοδος στη λίστα λειτουργιών/ Επιστροφή στην αρχική οθόνη.

Πατήστε και κρατήστε για περίπου 3 δευτερόλεπτα: Ενεργοποιήστε το ρολόι. Όταν το ρολόι ενεργοποιηθεί, θα εμφανιστούν στην οθόνη οι επιλογές για απενεργοποίηση, επανεκκίνηση και επαναφορά στις εργοστασιακές ρυθμίσεις.

Πατήστε και κρατήστε για περίπου 12 δευτερόλεπτα: Επιβολή επανεκκίνησης.

Πατήστε γρήγορα 3 φορές: Κλήση επαφής έκτακτης ανάγκης

Σημειώσεις:

Για να καλέσουν την επαφή έκτακτης ανάγκης, οι χρήστες πρέπει να διατηρήσουν τη σύνδεση Bluetooth μεταξύ του ρολογιού και του smartphone τους και να διασφαλίσουν ότι έχουν ορίσει μια τέτοια επαφή στην εφαρμογή.

Φόρτιση

Επαναφορτίστε το ρολόι αμέσως μόλις η στάθμη της μπαταρίας είναι χαμηλή. Για να φορτίσετε το ρολόι, συνδέστε το καλώδιο φόρτισης, όπως φαίνεται στην εικόνα.

Μπορεί να χρειαστεί λίγος χρόνος για να εμφανιστεί το εικονίδιο φόρτισης στο ρολόι, εάν η μπαταρία του είναι πλήρως αποφορτισμένη.

Πριν από τη φόρτιση, σκουπίστε τις επαφές του πίσω μέρους του ρολογιού και της βάσης σύνδεσης για να αφαιρέσετε τυχόν υπολείμματα ιδρώτα ή υγρασίας.

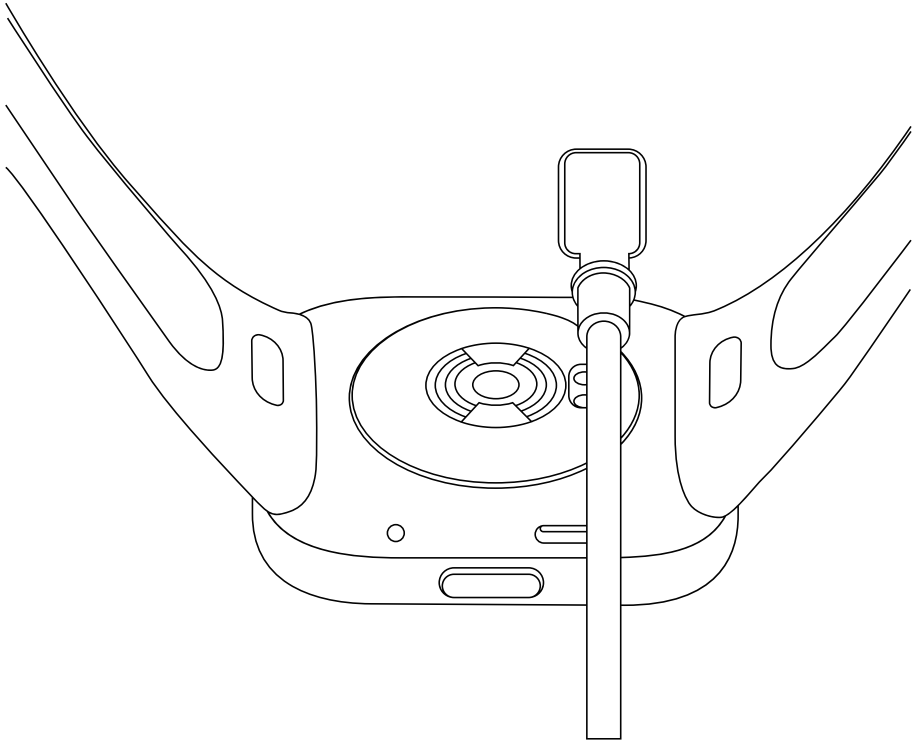

Προφυλάξεις ασφάλειας

- Για καθημερινή χρήση, φορέστε το ρολόι και ρυθμίστε το ώστε να μην είναι πολύ σφιχτό στο χέρι σας. Το ρολόι θα πρέπει να έχει απόσταση περίπου ένα δάχτυλο από τον καρπό σας. Ρυθμίστε το λουρί, για να βεβαιωθείτε ότι ο αισθητήρας καρδιακού ρυθμού καταγράφει σωστά τα δεδομένα.
- Όταν χρησιμοποιείτε το ρολόι για τη μέτρηση του καρδιακού σας ρυθμού, κρατήστε ακίνητο τον καρπό σας.
- Το ρολόι διαθέτει στεγανοποίηση 5 ATM. Μπορείτε να το φοράτε στην πισίνα ή ενώ κολυμπάτε κοντά στην ακτή. Ωστόσο, δεν μπορεί να χρησιμοποιηθεί σε μέρη με υψηλή θερμοκρασία ή/και υγρασία, όπως οι θερμές πηγές, οι σάουνες ή τα ντους, ή σε δραστηριότητες που περιλαμβάνουν βαθιά ή ορμητικά νερά, όπως οι καταδύσεις, οι αυτόνομες καταδύσεις ή το σέρφινγκ. Επιπλέον, να θυμάστε να βγάζετε το ρολόι κατά το πλύσιμο των ρούχων.
- Η οθόνη αφής του ρολογιού δεν υποστηρίζει υποβρύχιες δραστηριότητες. Σε περίπτωση που το ρολόι έρθει σε επαφή με νερό, σκουπίστε την επιφάνειά του με ένα μαλακό πανί πριν τη χρήση.
- Αποφύγετε να φοράτε το ρολόι πολύ σφιχτά κατά την καθημερινή χρήση. Διατηρήστε την περιοχή επαφής στεγνή και φροντίστε να καθαρίζετε το λουρί με νερό, ανά τακτά χρονικά διαστήματα. Σε περίπτωση που εμφανιστούν σημάδια ερυθρότητας ή πρήξιμο στην περιοχή επαφής του ρολογιού με το δέρμα σας, σταματήστε αμέσως τη χρήση του προϊόντος και ζητήστε ιατρική βοήθεια.
- Βεβαιωθείτε ότι ο προσαρμογέας, ο φορτιστής και το ρολόι βρίσκονται σε ξηρό περιβάλλον κατά τη φόρτιση. Μην τα αγγίζετε με βρεγμένα χέρια και μην τα εκθέτετε στη βροχή ή σε άλλα υγρά.

- Εάν το ρολόι δεν πρόκειται να χρησιμοποιηθεί για μεγάλο χρονικό διάστημα, απενεργοποιήστε το αφού το φορτίσετε πλήρως και αποθηκεύστε το σε δροσερό και ξηρό μέρος. Να φορτίζετε το ρολόι τουλάχιστον μία φορά κάθε 3 μήνες.
- Η θερμοκρασία λειτουργίας του ρολογιού είναι από -10°C έως 45°C. Εάν η θερμοκρασία περιβάλλοντος είναι πολύ υψηλή η πολύ χαμηλή, το ρολόι μπορεί να παρουσιάσει δυσλειτουργίες.
- Εάν η οθόνη είναι σπασμένη, μην την αγγίξετε και μην προσπαθήσετε να την αφαιρέσετε. Θα πρέπει να σταματήσετε να χρησιμοποιείτε το ρολόι αμέσως και να επικοινωνήσετε με έναν εξουσιοδοτημένο πάροχο σέρβις.
- Για τη φόρτιση του ρολογιού, χρησιμοποιήστε τον φορτιστή που περιλαμβάνεται. Χρησιμοποιείτε μόνο προσαρμογείς που συμμορφώνονται με τις προδιαγραφές ασφαλείας της χώρας/περιοχής σας ή προσαρμογείς που έχουν εγκριθεί και παρασχεθεί από αξιόπιστους κατασκευαστές.
- Μην αποσυναρμολογείτε, χτυπάτε, συνθλίβετε ή πετάτε το ρολόι σε φωτιά. Εάν υπάρξει διόγκωση της μπαταρίας ή διαρροή υγρού, σταματήστε αμέσως τη χρήση της μπαταρίας.
- Το ρολόι διαθέτει εγκατεστημένη μπαταρία. Μην αποσυναρμολογείτε ή αντικαθιστάτε την μπαταρία μόνοι σας, καθώς αυτό μπορεί να προκαλέσει ζημιά στην μπαταρία ή το ρολόι. Μόνο εξουσιοδοτημένοι φορείς παροχής υπηρεσιών μπορούν να αντικαταστήσουν την μπαταρία. Η χρήση διαφορετικού τύπου μπαταρίας ενδέχεται να προκαλέσει κινδύνους, έως και τραυματισμούς.

- Η απόρριψη της μπαταρίας σε φωτιά ή καυτό φούρνο, καθώς και η μηχανική σύνθλιψη ή τομή της μπορούν να προκαλέσουν έκρηξη.
- Η έκθεση της μπαταρίας σε περιβάλλον με υψηλές θερμοκρασίες μπορεί να προκαλέσει έκρηξη ή διαρροή εύφλεκτων υγρών και αερίων.
- Η έκθεση της μπαταρίας σε περιβάλλον με χαμηλή πίεση αέρος μπορεί να προκαλέσει έκρηξη ή διαρροή εύφλεκτων υγρών και αερίων.
- Το ρολόι και τα εξαρτήματά του ενδέχεται να περιέχουν μικρά κομμάτια. Για να αποφύγετε τον κίνδυνο ασφυξίας ή άλλους κινδύνους που μπορεί να προκληθούν από παιδιά, κρατήστε το μακριά τους.
- Διατηρείτε την ενδεικτική λυχνία του προϊόντος μακριά από τα μάτια παιδιών και ζώων ενώ το προϊόν χρησιμοποιείται.
- Αυτό το βραχιόλι δεν αποτελεί ιατρική συσκευή και τυχόν δεδομένα ή πληροφορίες που παρέχονται από αυτό δεν θα πρέπει να χρησιμοποιούνται ως βάση για διάγνωση, θεραπεία ή πρόληψη ασθενειών.
- Οι πληροφορίες του προϊόντος βρίσκονται στο πίσω μέρος της θήκης του.

Τεχνικά Χαρακτηριστικά

Προϊόν: Smart Watch

Αντίσταση νερού: 5 ATM

Χωρητικότητα μπαταρίας: 289 mAh

Θερμοκρασία λειτουργίας: 0°C έως 45°C

Ασύρματη σύνδεση: Bluetooth® 5.2

Τάση εισόδου: 5 V ⎓

⎓ Το σύμβολο υποδηλώνει τάση DC

Ρεύμα εισόδου:1 A

Μοντέλο: M2216W1

Συχνότητα μετάδοσης για τα GPS/GLONASS/ Galileo/BeiDou: 1559-1610 MHz

Μέγιστη ισχύς εξόδου: <13 dBm

Συχνότητα Bluetooth: 2402 - 2480 MHz

Συμβατό με: Αυτό το προϊόν υποστηρίζει μόνο ορισμένα συστήματα Android ή iOS. Για αναλυτικές πληροφορίες, ανατρέξτε στη σελίδα του προϊόντος στη διεύθυνση www.mi.com.

Για πληροφορίες σχετικά με τους κανονισμούς, την πιστοποίηση του προϊόντος και τη συμμόρφωση λογότυπων που σχετίζονται με το ρολόι Redmi 3, μεταβείτε στο πεδίο Ρυθμίσεις > Σχετικά με το ρολόι > Κανονιστικές.

Bluetooth®

Η εμπορική ονομασία και τα λογότυπα Bluetooth® είναι σήματα κατατεθέντα της Bluetooth SIG, Inc. και οποιαδήποτε χρήση τους από την Xiaomi Inc. γίνεται βάσει αδείας. Άλλα εμπορικά σήματα και ονόματα είναι ιδιοκτησία των αντίστοιχων κατόχων τους.

Πληροφορίες συμμόρφωσης με τις κανονιστικές ρυθμίσεις



Όλα τα προϊόντα που φέρουν αυτό το σύμβολο αποτελούν απόβλητα ηλεκτρικού και ηλεκτρονικού εξοπλισμού (ΑΗΗΕ, σύμφωνα με την οδηγία 2012/19/ΕΕ) τα οποία δεν θα πρέπει να αναμειγνύονται με μη διαχωρισμένα οικιακά απόβλητα. Αντίθετα, για την προστασία του περιβάλλοντος και της ανθρώπινης υγείας, θα πρέπει να παραδίδετε τα απόβλητα εξοπλισμού αυτού του τύπου σε ένα καθορισμένο από τις κυβερνητικές ή τοπικές αρχές σημείο συλλογής για την ανακύκλωση των αποβλήτων ηλεκτρικού και ηλεκτρονικού εξοπλισμού. Η σωστή απόρριψη και ανακύκλωση θα συμβάλει στην αποφυγή πιθανών αρνητικών επιπτώσεων στο περιβάλλον και στην ανθρώπινη υγεία. Για περισσότερες πληροφορίες σχετικά με τη θέση τέτοιων σημείων συλλογής, καθώς και σχετικά με τους όρους και τις προϋποθέσεις χρήσης τους, επικοινωνήστε με τον υπεύθυνο εγκατάστασης ή με τις τοπικές αρχές.

Δήλωση συμμόρφωσης με την οδηγία της ΕΕ

CE

Δια του παρόντος, η Xiaomi Communications Co., Ltd. δηλώνει ότι ο ραδιοεξοπλισμός του τύπου M2216W1 συμμορφώνεται με την Οδηγία 2014/53/ΕΕ. Το πλήρες κείμενο της δήλωσης συμμόρφωσης ΕΕ είναι διαθέσιμο στην ακόλουθη διαδικτυακή διεύθυνση: http://www.mi.com/global/service/support/declaration.html

ΣΗΜΕΙΩΣΗ ΕΓΓΥΗΣΗΣ

Ως καταναλωτής των προϊόντων και υπηρεσιών της Xiaomi, επωφελείστε σύμφωνα με ορισμένες προϋποθέσεις από πρόσθετες εγγυήσεις. Η Xiaomi προσφέρει συγκεκριμένες παροχές εγγύησης καταναλωτή οι οποίες ισχύουν επιπροσθέτως, και δεν αντικαθιστούν τις όποιες νόμιμες εγγυήσεις προβλέπονται σύμφωνα με την εθνική νομοθεσία που αφορά τους καταναλωτές. Η διάρκεια ισχύος και οι προϋποθέσεις που σχετίζονται με τις νόμιμες εγγυήσεις διέπονται από την αντίστοιχη εθνική νομοθεσία. Για περισσότερες πληροφορίες σχετικά με τις παροχές εγγύησης καταναλωτή, ανατρέξτε στον επίσημο ιστότοπο της Xiaomi https://www.mi.com/en/service/warranty/. Εκτός εάν απαγορεύεται από τους νόμους ή έχει δοθεί διαφορετική υπόσχεση από την Xiaomi, οι υπηρεσίες μετά την πώληση περιορίζονται στη χώρα ή την περιοχή της αρχικής αγοράς. Σύμφωνα με την εγγύηση καταναλωτή, η Xiaomi, στο βαθμό που της επιτρέπεται από την ισχύουσα νομοθεσία, και κατά τη διακριτική της ευχέρεια, θα επισκευάσει, αντικαταστήσει ή θα επιστρέψει το χρηματικό αντίτιμο του προϊόντος σας. Η εγγύηση δεν καλύπτει φθορές που προέρχονται από φυσιολογική χρήση του προϊόντος, καθώς επίσης και ζημιές που προκλήθηκαν λόγω ανωτέρας βίας, κατάχρησης ή από αμέλεια ή σφάλμα του χρήστη. Ο υπεύθυνος επικοινωνίας για τις υπηρεσίες μετά την πώληση ενδέχεται να είναι οποιοδήποτε άτομο του εξουσιοδοτημένου δικτύου σέρβις της Xiaomi, οποιοσδήποτε εκ των εξουσιοδοτημένων διανομέων της Xiaomi ή ο τελικός πωλητής που πουλά τα προϊόντα σε εσάς. Σε περίπτωση τυχόν αμφιβολιών, επικοινωνήστε με το εκάστοτε άτομο που έχει υποδειχθεί από την Xiaomi.

Οι παρούσες εγγυήσεις δεν ισχύουν στο Χονγκ Κονγκ και την Ταϊβάν.

Τα προϊόντα που δεν είχαν εισαχθεί νομίμως ή/και κατασκευαστεί νομίμως από την Xiaomi ή/και αποκτηθεί νομίμως από την Xiaomi ή κάποιον επίσημο πωλητή της Xiaomi δεν καλύπτονται από τις παρούσες εγγυήσεις. Σύμφωνα με το εφαρμοστέο δίκαιο, ενδέχεται να επωφελείστε από εγγυήσεις του μη επίσημου εμπόρου λιανικής πώλησης που πούλησε το προϊόν. Κατά συνέπεια, η Xiaomi σάς προτρέπει να επικοινωνήσετε με τον έμπορο λιανικής πώλησης από τον οποίο αγοράσατε το προϊόν.

Δήλωση αποποίησης ευθύνης: Οι απεικονίσεις του προϊόντος, των αξεσουάρ, των διεπαφών χρήστη και άλλων στοιχείων στο παρόν εγχειρίδιο χρήστη είναι σχηματικά διαγράμματα μόνο για λόγους αναφοράς και ενδέχεται να διαφέρουν ελαφρώς από το πραγματικό προϊόν. Το παρόν εγχειρίδιο δημοσιεύεται από την Xiaomi ή από μια επιχείρηση του ομίλου της Xiaomi. Τυπογραφικά λάθη και ανακριβείς πληροφορίες στο παρόν εγχειρίδιο ή στα σχετικά προγράμματα ή/και στον εξοπλισμό ενδέχεται να αλλάξουν χωρίς προηγούμενη ειδοποίηση. Οι αλλαγές αυτές θα αναφέρονται στην τελευταία έκδοση του εγχειριδίου.

產品介紹

使用產品前請仔細閱讀本說明書，並妥善保管。如需更多產品詳細資訊，請連線至 APP 後查看使用指南。

手錶主體

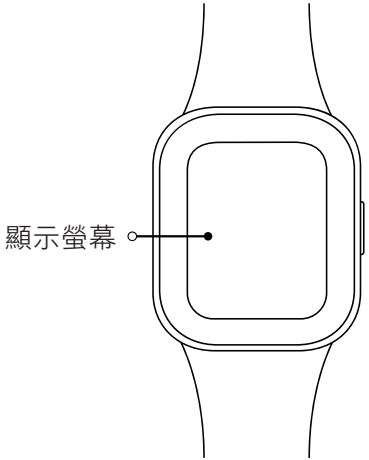

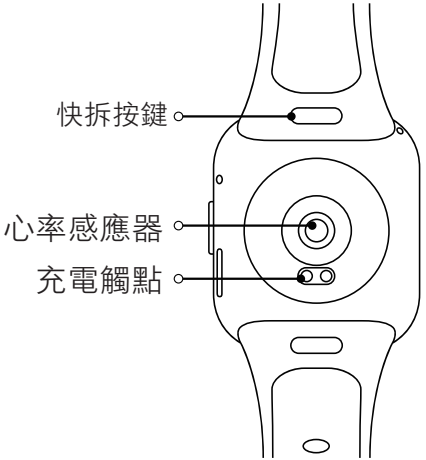

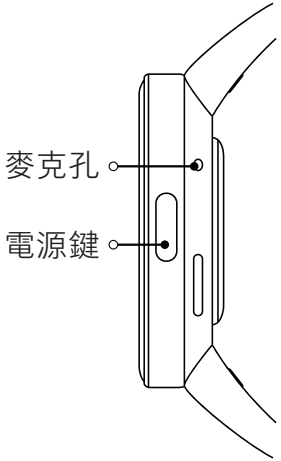

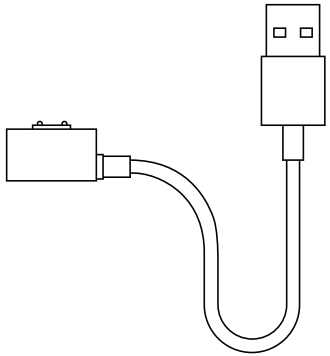

充電線

連接

下載安裝 App 能更順利地管理手錶，登入小米帳戶即可使用更多服務。

提示：由於 app 的升級與更新，實際操作可能與以下描述略有差異，請按照 app 內指引進行操作。

1. 長按手錶電源鍵開機，使用手機掃描手錶螢幕 QR 碼，下載並按安裝 APP。也可以在手機應用程式商店下載和 安裝。
2. 開啟 App，登入小米帳戶，選擇「新增裝置」，並依照提示進行操作。



掃描二維碼，根據手機系統下載對應 app

配對

提示：

- 讓手錶盡可能靠近手機，確保兩個螢幕都亮起。
- 在配對過程中，請確認手機藍牙處於開啟狀態，保證手錶與手機的連接正常。
- 配對時，請確保兩部裝置均顯示相同的安全碼。
- 如果手錶上已經彈出安全碼，但手機未顯示確認配對的彈窗，請在手機狀態列中尋找配對請求。
- 如果在新增過程中找不到裝置，或在使用過程中無法連線裝置，請嘗試長按手錶電源鍵， 在系統操作畫面還原為原廠設定，然後重新新增該裝置。

使用

❶ 在錶盤主頁從頂部邊緣下滑：打開消息通知

❷ 在錶盤主頁從底部邊緣上滑：打開控制面板

❸ 在錶盤主頁左右滑動：切換直達卡片

❹ 在其他頁面從左側邊緣右滑：返回上一級

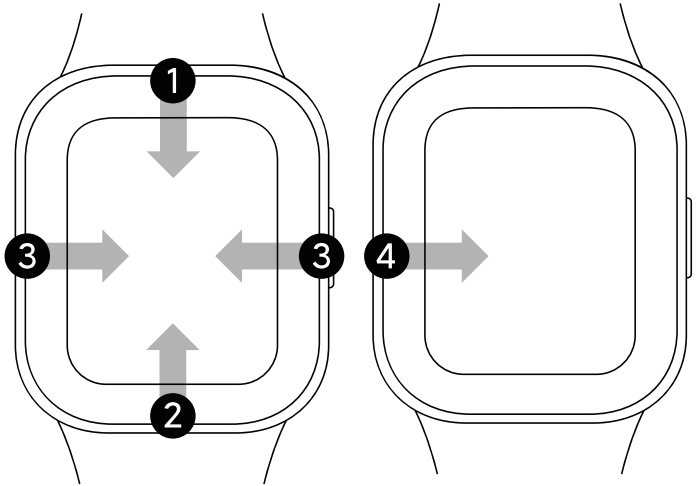

關鍵操作

短按：進入應用程式清單、返回錶盤主頁

長按約 3 秒：開機、開機狀態下，顯示關機、重新啟動，以及恢復原廠設定的選項。

長按約 12 秒：強制重新啟動

短按 3 次：呼叫緊急聯絡人

提示：

呼叫緊急聯絡人需保持手錶和手機藍牙連接，且在 APP 端設置了緊急聯絡人。

充電

當手錶提示電量低時，請及時充電。按照下圖所示的方向連接充電電纜。

如果電池電量完全耗盡，手錶可能需要一段時間才會顯示充電圖示。

充電前，請擦乾錶背和底座的觸點，以避免殘留汗水或濕氣。

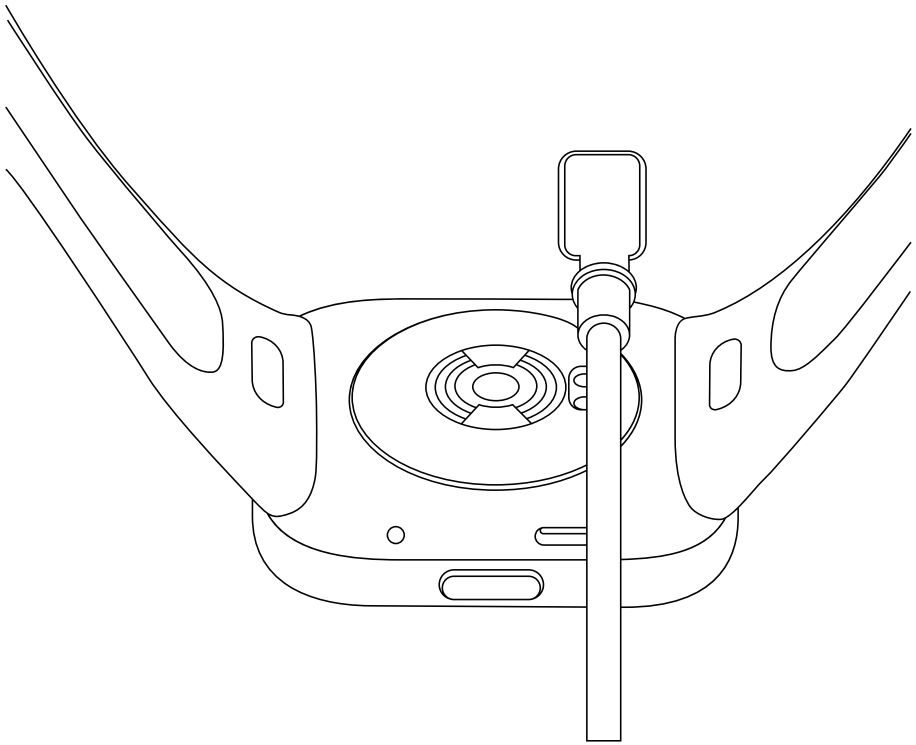

安全和注意事項

- 將手錶佩戴至距腕骨約一指處，調整腕帶鬆緊，以確保心率感應器能夠正常採集數據。
- 在手錶上選擇測量心率時，請在測量過程中保持手腕靜止。
- 手錶的防水等級為 5ATM，可以在泳池游泳和淺灘游泳時佩戴。不適用於三溫暖、溫泉、淋浴等高濕高溫場景，不適用於潛水、跳水、衝浪等面對高速水流的其他涉水活動及深水活動，也不適用於手洗衣物時佩戴手錶。
- 手錶的觸碰螢幕不支援在水下操作。當手錶沾水後，請將表面水漬用軟布擦乾後再進行操作
- 日常使用中應避免手錶佩戴過緊，請保持手錶接觸部位的乾爽，並定期用清水清潔腕帶。如接觸部位出現紅腫等症狀時，請立即停止使用並諮詢醫生。
- 裝置充電時請保持電源供應器、充電器和裝置處於乾燥的環境中，請勿使用濕手觸摸電源供應器、充電器。並保證電源供應器、充電器和裝置未被雨淋或被液體浸。
- 如長時間不使用本產品，請充滿電後關閉主機並放置於陰涼乾燥處，至少每 3 個月充電一次。
- 請在溫度 −10°C 至 45°C 範圍內使用本裝置，當環境溫度過高或過低時，可能會引起裝置故障。
- 如果螢幕損壞，請勿觸摸或嘗試將其取下。相反，您應立即停止使用手錶並聯繫授權服務提供商。
- 請使用本裝置隨附的充電器進行充電。消費者使用電源供應器充電時，應使用滿足相應安全標準要求的電源供應器或者是獲得通過所屬地區認證的電源供應器。

- 請勿將手錶拆解、撞擊、擠壓或投入火中。若電池出現嚴重膨脹，請勿繼續使用。
- 本裝置配有不可拆卸的內置電池，請勿自行更換電池，以免損壞電池或裝置。電池只能由授權服務中心更換。錯誤型號電池更換會有嚴重危險。
- 將電池投入火中或高溫烤箱中，或以機械方式輾壓或切割電池，可能會導致爆炸。
- 將電池置於極高溫環境中，可能會導致爆炸或易燃液體或氣體洩漏。
- 將電池置於極低氣壓中，可能會導致爆炸或易燃液體或氣體洩漏。
- 裝置及其配件可能包含一些小零件，請將裝置及其配件放在兒童接觸不到的地方。兒童可能在無意中損壞本裝置及其配件，或吞下小零件導致窒息或其他危險。
- 使用產品指示燈時，請避免靠近兒童或動物的眼睛。
- 本裝置非醫療器材，產品所提供的任何數據和資訊不應作為診斷、治療和預防疾病的依據。
- 產品訊息位於手錶背面，可在背面取得產品訊息。

基本規格

產品：智慧手錶

防水等級：5ATM

電池容量：289mAh

工作溫度：–10°C ~ 45°C

藍 牙：**Bluetooth®** 5.2

輸入電壓：5 V ⎓

⎓ 符號表示直流 (DC) 電壓

輸入電流：1 A

產品型號：M2216W1

GPS/GLONASS/Galileo/BeiDou 頻率：1559–1610MHz

最大輸出功率：<13 dBm

藍牙 ® 頻率 :2402 – 2480 MHz

支援系統：本產品僅支援特定 Android 或 iOS 系統。如需詳細資訊，請上 www.mi.com 查看產品相關頁面。

有關特定於 Redmi Watch 3 的監管訊息，認證和符合標識，請在手錶上前往「設定」>「關於手錶」「監管資訊」進行查看。

Bluetooth® Bluetooth® 文字商標和標誌為 Bluetooth SIG, Inc. 的註冊商標，Xiaomi Inc. 獲授權可以任何方式使用此類商標。其他商標和商號皆為其各自擁有者所有。

NCC 警語

取得審驗證明之低功率射頻器材，非經核准，公司、商號或使用者均不得擅自變更頻 率、加大功率或變更原設計之特性及功能。低功率射頻器材之使用不得影響飛航安全 及干擾合法通信；經發現有干擾現象時，應立即停用，並改善至無干擾時方得繼續使 用。前述合法通信，指依電信管理法規定作業之無線電通信。低功率射頻器材須忍受 合法通信或工業、科學及醫療用電波輻射性電機設備之干擾。

視力保護注意事項:

1. 使用 30 分鐘請休息 10 分鐘。

2. 未滿 2 歲幼兒不看螢幕，2 歲以上每天看螢幕不要超過 1 小時。

3. 使用過度恐傷害視力

健康功能相關說明

1. 心率監測

心率指每分鐘的心跳次數，測量原理是基於光學感測器，將光源照射進入人體的皮膚組織並收集反射信號，通過演算法計算得出心率。

2. 血氧飽和度

血氧飽和度指的是血液中含氧血紅素與總血紅素的比例，反應紅血球將氧氣從肺部運輸到身體其他地方 的氧氣含量佔比。測量原理是基於光學感測器，將光源照射進入人體的皮膚組織並收集反射信號，通過演算 法計算得出血氧濃度。

3. 睡眠監測

睡眠監測為基於檢測到的動作和心率變化，偵測入睡狀態，測量併計算出睡眠的總時長和狀態分析。

4. 壓力監測

壓力監測是反應日常心理壓力值的量化指標，基於人靜止時的心率變化狀態，結合演算法而估算出壓力 狀態和程度。(* 本功能請詳見手錶和手機 app 上的相關說明和指示。)

5. 女性健康

指女性的生理週期，用以記錄月經並追蹤排卵期，並結合女性的生理週期模型，幫助判斷經期狀態。

6. 醫療免責說明

本產品並非醫療器材。以上健康相關應用不得用於診斷、治療、和預防任何疾病。在您調整運動、睡眠、和飲食計劃前，請諮詢專業醫療人員。若您在使用本產品時，身體有任何不適，請即時尋求專業醫療協助。

CCAM22LP1980T8

請適當處理廢舊電池，遵守本地規章。
請勿將其焚化。

廢電池請回收

以下訊息僅台灣市場適用：

進口商：台灣小米通訊有限公司

進口商地址：臺北市中正區新生南路一段 50 號 2 樓之 2

有關保固條例請參考小米售後服務細則：www.mi.com/tw/service

進口商電話：02-77255376

以下訊息僅香港市場適用：

有關保固條例請參考小米售後服務細則：www.mi.com/hk/service

服務電話：852-30773620

使用產品前請仔細閱讀本說明書，並妥善保管。

免責聲明：本使用者手冊中的產品、配件、使用者介面等元素的插圖僅供參考，可能與實際產品略有不同。本手冊由小米或小米生態系統中的企業發佈。本手冊或相關程式及 / 或設備中的印刷錯誤和不精準資訊可能有所更動，恕不另行通知。將在最新版本的手冊中說明此類更動。

製品紹介

ご使用前にこの説明書をよくお読みください。また、いつでも参照できるよう保管してください。スマートウォッチの詳細については、アプリに接続して手順を参照してください。

スマートウォッチ本体

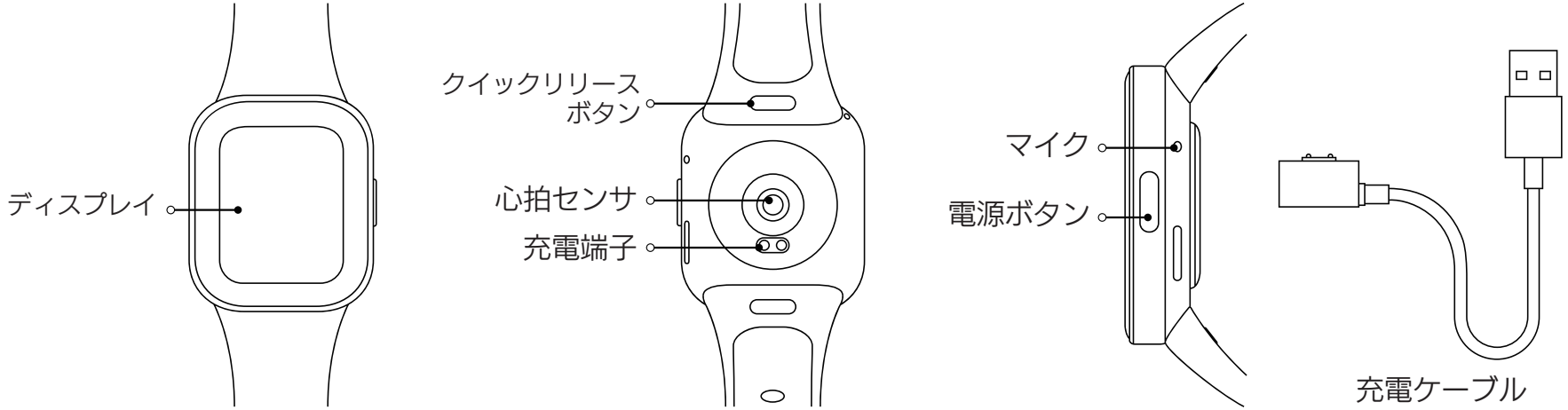

接続

アプリをダウンロードしインストールすると、スマートウォッチをより便利に使うことができます。また Xiaomi アカウントにログインするとより多くのサービスを利用できます。

ヒント：アプリのアップグレードと更新があるため、実際の操作は下記説明と若干異なる可能性があります。アプリ内の案内に従って操作してください。

1. 電源ボタンを長押ししてスマートウォッチの電源をオンにし ます。スマートフォンでウォッチに表示されている QR コードを スキャンし、アプリをダウンロードしてインストールします。 また、アプリストアからアプリをダウンロードしてインストー ルすることもできます。



QR コードをスキャンし、スマートフォンの OS に対応するアプリをダウンロードしてください

ペアリング

2. アプリを開き、Xiaomi アカウントにログインします。「デバイスの追加」を選択し、手順に従ってウォッチを追加します。

ヒント：

- ウォッチをできるだけスマートフォンに近づけ、両方の画面が表示されていることを確認してください。
- ペアリング中、スマートウォッチとスマートフォンが正常に接続していることを確認するために、スマートフォンの Bluetooth がオンになっていることを確認してください。
- ペアリングの際には、両方のデバイスが同じセキュリティコードを表示していることを確認してください。
- すでにウォッチにペアリングコードが表示されていても、スマートフォンに表示されない場合は、スマートフォンの [通知] でペアリングのリクエストを探してください。
- アプリへの追加中にウォッチが見つからない場合、または使用中にスマートフォンに接続できない場合は、スマートウォッチの機能ボタンを約 3 秒長押しして出荷時の設定にリセットしてから、もう一度お試しくださ い。

使用方法

❶ ウォッチフェイスのホーム上端から下にスワイプ：メッセージ通知を開く

❷ コントロールパネルを開く：ホーム画面下端から上にスワイプします

❸ ウォッチフェイスのホーム左右からスワイプ：カードの切り替え

❹ 他のページで左から右へスワイプ：前のページに戻る

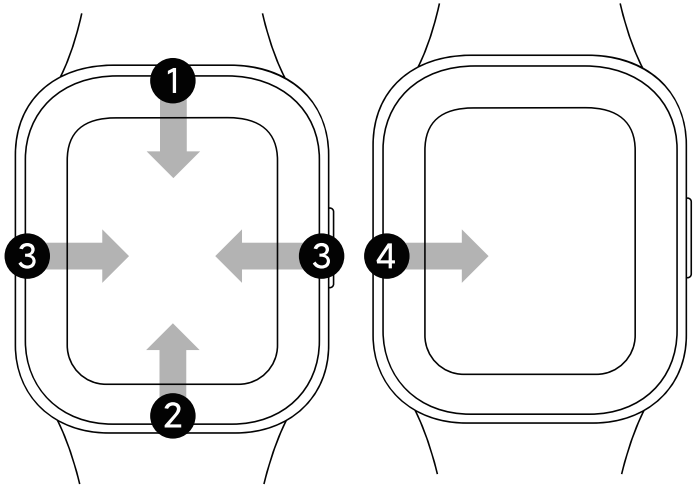

キー操作

押す：機能リストに入る / ホーム画面へ戻る。

約 3 秒長押し：ウォッチの電源をオンにします。ウォッチがオンになっている場合は、電源オフ、再起動、工場出荷時の設定に戻すオプションが表示されます。

約 12 秒長押し：強制再起動します。

短く 3 回押す：緊急連絡先への連絡

ヒント：緊急連絡先へ連絡するには、腕時計とスマートフォンのブルートゥース接続を維持し、アプリでその連絡先が指定されているのを確認する必要があります。

充電

ウォッチから低電池残量の注意喚起があったら、速やかに充電してください。 充電ケーブルを取り付けて、図の通りウォッチを充電します。

電池が消耗している場合、充電中アイコンが表示されるまでに時間がかかることがあります。

充電する前に、汗や水分が付着していないように、ウォッチの背面とドックの接点を乾拭きしてください。

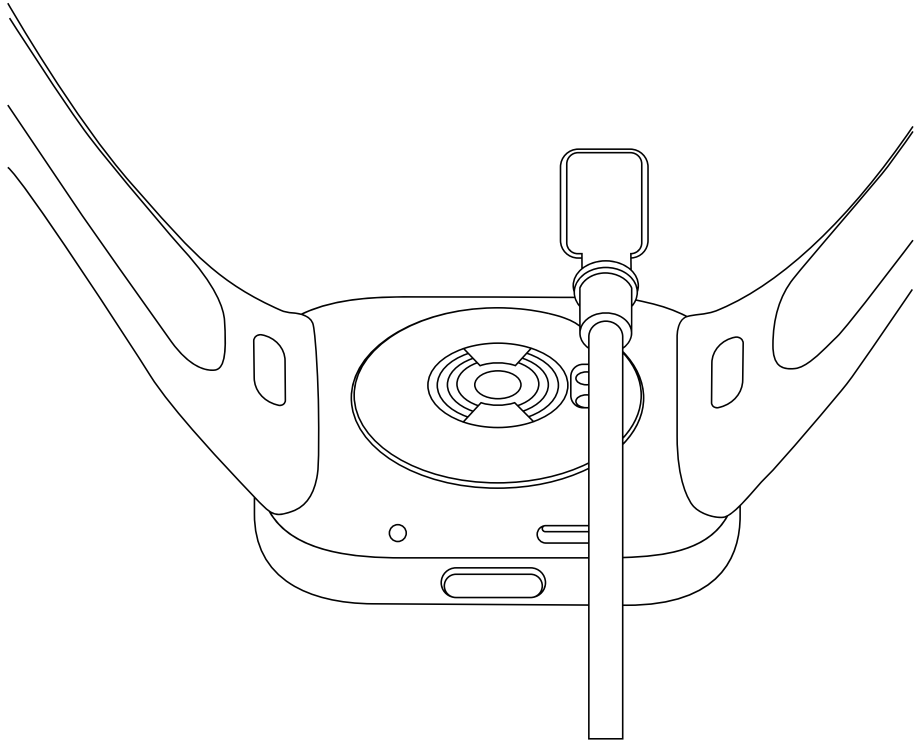

安全上の注意事項：

- スマートウォッチと手首の骨の間に指 1 本分の余裕があるようにベルトを調節し、心拍数センサーが正常にデ ータを収集できるように着用します。
- スマートウォッチで心拍数の測定する際には、測定中、腕を動かさないでください。
- バンドは 5 気圧防水です。プール、浅い海での遊泳中の着用は可能です。ただし、温泉、サウナ、シャワーなどの温度や湿度が高い場所や、ダイビング、スキューバダイビング、サーフィンなどの深海や水流の速い場所でのアクティビティでは使用できません。また、洗濯の際は必ずウォッチを外してください。
- スマートウォッチのタッチスクリーンは水中での操作をサポートしていません。スマートウォッチが濡れてしまったら、表面の水分を柔らかい布で拭いてから操作してください。
- 日常の使用においては、スマートウォッチの締め付け過ぎに注意してください。スマートウォッチのタッチ部分は乾燥した状態を保ち、定期的にベルトを水洗いしてください。肌に触れた部分が赤く腫れるなどの症状がみられる場合は、直ちに使用を中止して医師の診察を受けてください。
- 充電中は、AC アダプタ、充電器、およびウォッチが湿度の低い環境にあることを確認してください。濡れた手で触れたり、雨やその他の液体にさらさないでください。

- 長時間使用しない場合は、完全に充電した後で電源をオフにして、温度と湿度の低い場所に保管してください。少なくとも 3 か月に 1 回は充電してください。
- スマートウォッチは温度 -10°C から 45°C の範囲内で使用してください。極度の高温や低温の環境では故障するこ とがあります。
- 画面が割れている場合は、触ったり、取り外したりしないでください。その場合は、直ちに使用を中止し、正規サービスプロバイダーにご連絡ください。
- 充電には、付属の充電器を使用してください。ご利用の地域の安全規格に適合する AC アダプタ、または認定製造元が提供する AC アダプタのみを使用してください。
- ウォッチを分解したり、衝撃を与えたり、強い圧力を加えたり、火に投げ入れたりしないでください。バッテリーが膨らんでいる、または液漏れがある場合は、すぐに使用を中止してください。
- スマートウォッチおよびアクセサリには小さな部品が含まれている場合がありますので、お子様の手の届かないところに保管してください。誤ってスマートウォッチやアクセサリを破損したり、小さな部品を飲み込んだりして窒息やその他の事故を引き起こす危険があります。

- バッテリーを火や高温のオーブンに投げ入れたり、バッテリーを機械的に押しつぶしたり、切断したりすると、爆発する可能性があります。
- 非常に高温の環境にバッテリーを放置すると、爆発や可燃性の液体やガスの漏れを引き起こすことがあります。
- 非常に空気圧の低いにバッテリーを放置すると、爆発や可燃性の液体やガスの漏れを引き起こす可能性があります。
- デバイスおよびアクセサリには小さな部品が含まれている場合がありますので、お子様の手の届かないところに保管してください。誤ってデバイスやアクセサリを破損したり、小さな部品を飲み込んだりして窒息やその他の事故を引き起こす危険があります。
- このデバイスは医療機器ではありません。製品が提供するデータ / 情報は病気の診断、治療や予防の根拠とすることはできません。
- 製品情報は、スマートウォッチの背面ケースに記載されています。

基本パラメータ

製品 :Smart Watch
防水性能：5 気圧
電池容量：289mAh
動作温度：-10° C ~ 45° C
無線接続：**Bluetooth**® 5.2
入力電圧：5 V ⎓
⎓ この記号は直流電圧を示しています。

入力電流：1 A
製品型番：M2216W1
GPS/GLONASS/Galileo/BeiDou の送信周波数：1559–1610MHz
Bluetooth 周波数 :2402–2480 MHz

対応製品：この製品は、特定の Android または iOS システムのみに対応しています。詳細については、www.mi.com の製品ページをご参照ください。

固有の規制情報、認証および適合マークについては、スマー トウオッチの 「設定」>「規制」で確認してください。

R 215-JUK056

Bluetooth® Bluetooth® のワードマークおよびロゴは、Bluetooth SIG, Inc. が所有する登録商標であり、Xiaomi Inc. はこれらのマークをライセンスに基づいて使用しています。その他の商標および商標名は、それぞれの所有者に帰属します。

使用が終了した本製品の廃棄方法



本製品は小型家電リサイクル法（使用済小型電子機器等の再資源化の促進に関する法律）の対象製品です。不要になった本製 品は家庭ごみとして排出せず、各自治体等が行っている使用済小型電子機器等の回収方法に従って排出してください。

お問い合わせ先

Xiaomi カスタマーサービスセンター
フリーダイヤル：0120-300-521
受付時間：9:00-18:00 (弊社規定休業日を除く)
Email：service.jp@support.mi.com
小米技術日本株式会社
東京都千代田区内幸町二丁目 1 番 6 号日比谷パークフロント 17 階
https://www.mi.com/jp

保証の説明

この保証に関するお知らせは、保証についてのお客様の権利を明記したものです。お客様ご自身の権利について完全にご理解いただくには、お住まいの国、州または県などの法律を参照されることをお勧めします。保証に関連する期間および条件については、各地域に適用される法律により規定されています。
製品購入者向けの保証の詳細については、Xiaomi の公式ウェブサイト (https://www.mi.com/jp/service/warranty/) を参照してください。また、Xiaomi カスタマーセンター（0120-300-521　月～金 日本時間午前 9 時～午後 6 時、祝日を除く）にお問い合わせいただくこともできます。（Xiaomi 及び Xiaomi の正式販売店で商品をご購入の場合）その他の場合は、販売店にお問い合わせください。本製品が常に支障なく動作すること、またはエラーが発生しないことについては保証いたしかねます。本製品の使用に関して指示に従わないことにより生じた損害については、保証対象外になりますので、ご了承ください。保証期間内にハードウェアの不良が発見された場合、お客様がお住まいの地域の法律上の権利に応じて、製品を (1) 修理、(2) 交換、または (3) 返金のいずれかとさせていただきます。通常の使用による損耗、不可抗力、乱用またはユーザーの故意または過失に起因する損傷は保証対象ではありません。アフターケア サービスの担当者は、Xiaomi が認定するサービス ネットワーク、Xiaomi が認定する代理店、または製品を販売したベンダーのスタッフである場合があります。

この保証は、香港および台湾では適用されません。

この保証は、正式に輸入されていない製品および／または Xiaomi によって正式に製造されていない製品、および／または Xiaomi あるいは Xiaomi の公式販売会社から正式に入手されていない製品には適用されませんので、ご注意ください。適用法に従って、製品を販売した非公式の小売店から保証を受けられる場合があります。このため、Xiaomi は、製品を購入した小売店に問い合わせることをお勧めします。

免責事項：本ユーザーマニュアルに記載されている製品、付属品、ユーザーインターフェイスなどのイラストは、あくまでも参考のための模式図であり、実際の製品とは若干異なる場合があります。本マニュアルは、Xiaomi または Xiaomi のエコシステムに属する企業によって発行されています。本マニュアルおよび関連プログラムおよび / または機器の誤植や不正確な情報は、予告なく変更されることがあります。かかる変更事項は、マニュアルの最新バージョンに掲載されます。

제품 소개

제품 사용 전에 본 설명서를 자세히 읽고 적절하게 보관하세요. 워치에 대한 자세한 정보는 앱과 연결하여 안내를 확인하세요.

워치 본체

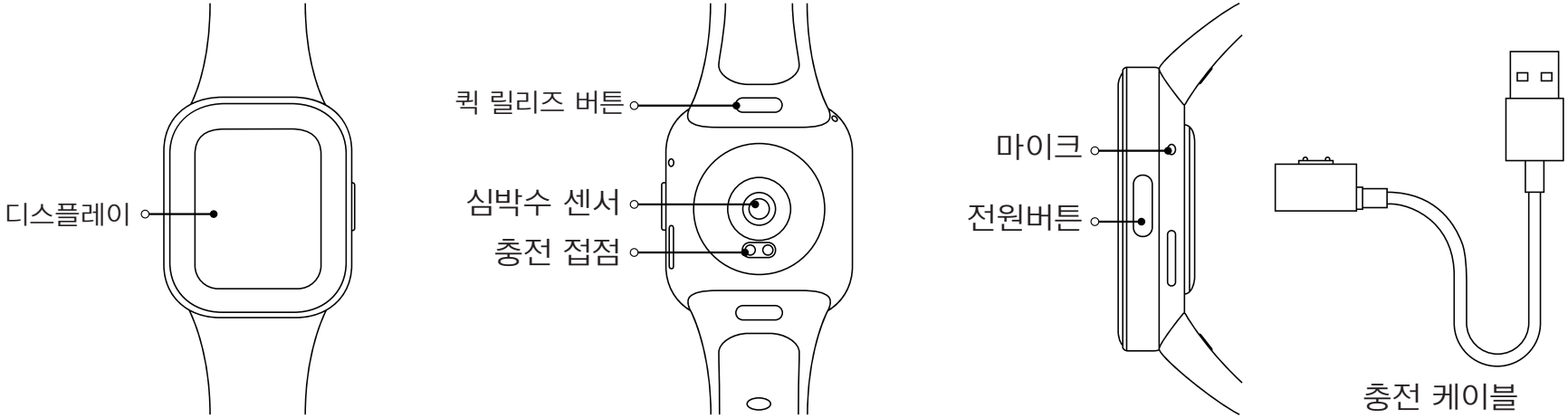

연결하기

앱을 다운로드하고 설치하여 워치를 효과적으로 관리하고 Xiaomi 계정에 로그인하여 추가 서비스를 받아보세요.

안내 : app 의 업그레이드 및 업데이트로 인해 실제 조작과 설명에 차이가 있을 수 있습니다 . app 안내에 따라 조작해 주세요 .

1. 전원 버튼을 길게 눌러 워치를 켭니다 . 워치에 표시된 QR 코드를 휴대폰으로 스캔한 다음 앱을 다운로드하여 설치합니다 . 앱 스토어에서 앱을 다운로드하여 설치할 수도 있습니다 .
2. 앱을 연 다음 Xiaomi 계정으로 로그인합니다 . 장치 추가를 선택하고 지침에 따라 워치를 추가합니다 .



QR 코드를 스캔하면 휴대폰 시스템에 따라 상응하는 app 이 다운로드 됩니다 .

페어링

안내 :

- 워치와 휴대폰이 정상적으로 연결될 수 있도록 페어링 중에는 휴대폰 블루투스 기능을 켜진 상태 로 유지해 주세요 .
- 페어링할 때 두 장치가 동일한 보안 코드를 표시하는지 확인합니다 .
- 페어링 코드가 워치에는 나타나지만 , 휴대폰에는 나타나지 않는 경우 , 휴대폰 알림에 페어링 요청이 있는지 확인하십시오 .
- 워치를앱에추가하는동안워치를찾을수없거나사용하는동안휴대폰과연결할수없는경우 , 워치의 기능 버튼을 3 초 정도 길게 눌러 공장 초기화한 다음 다시 시도하십시오 .

사용

❶ 워치 메인 화면 위쪽 가장자리에서 아래로 밀어 내리면 알림 정보가 열립니다 .

❷ 제어판 열기 : 홈 화면의 하단에서 위로 슬라이드합니다 .

❸ 워치 메인 화면에서 좌우로 밀면 바로 카드로 전환됩니다 .

❹ 기타 화면 왼쪽 가장자리에서 오른쪽으로 밀면 이전 화면으로 돌아갑니다 .

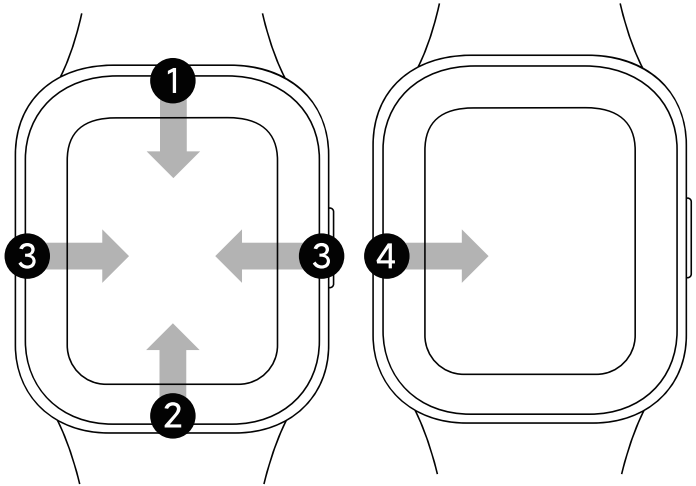

주요 작업

누르기 : 기능 목록에서 홈 화면으로 돌아갑니다 .

3 초 동안 길게 누르기 : 워치를 켭니다 . 워치가 켜지면 끄기 , 다시 시작 및 기본 설정으로 복원 옵션을 화면에 표시합니다 .

12 초 동안 길게 누르기 : 강제로 다시 시작합니다 .

짧게 3 번 누르기 : 비상 연락처로 전화하기

안내 :

비상 연락처로 전화하려면 워치와 스마트폰이 블루투스로 연결돼야 하고 , 앱에 비상 연락처가 저장돼 있어야 합니다 .

충전하기

워치의 배터리 부족 알림을 받는 즉시 충전해 주세요 . 그림에 표시된 대로 충전 케이블을 연결해 워치를 충전하세요 .

배터리가 완전히 방전되면 워치에 충전 아이콘이 표시되는 데 시간이 걸릴 수 있습니다 .

충전하기 전에 땀이나 습기가 남지 않도록 워치 뒷면과 도크 접점을 닦아 건조시켜야 합니다 .

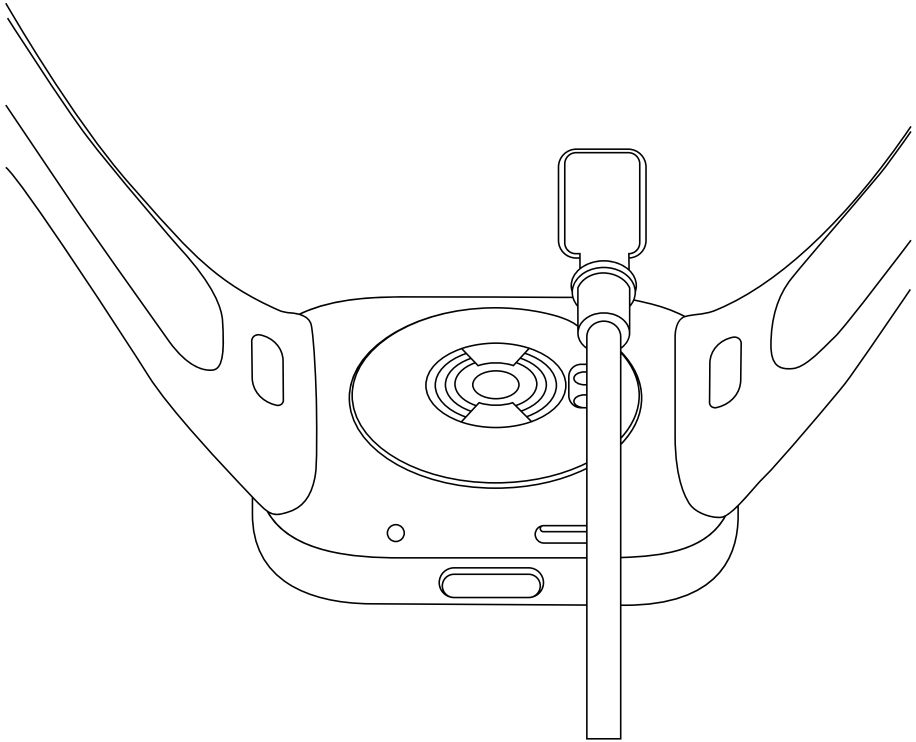

안전 및 주의사항

- 심박수 감지기가 정상적으로 데이터를 수집할 수 있도록 워치와 손목뼈 사이에 손가락 1 개 정도가 들어갈 수 있도록 여유 있게 착용해 주세요 .
- 워치로 심박 측정 시에는 손목을 움직이지 않는 상태에서 측정해 주세요 .
- 밴드의 방수 등급은 5ATM 입니다 . 수영장 또는 해안가에서 수영할 때 착용할 수 있습니다 . 그러나 온천 , 사우나 , 샤워장과 같이 온도 및 / 또는 습도가 높은 장소에서 사용할 수 없으며 다이빙 , 스쿠버 다이빙 , 서핑과 같이 깊거나 빠른 물속에서의 활동을 할 때도 사용할 수 없습니다 . 그리고 빨래를 할 때도 반드시 워치를 벗으십시오 .
- 워치의 터치 스크린은 물 속에서 사용할 수 없습니다 . 워치를 물에 담근 후에는 표면에 묻은 물을 부드러운 천으로 제거한 후 사용해 주세요 .
- 평소 사용 시 워치를 너무 조여서 사용하지 마세요 . 워치의 접촉 부위는 물기가 없는 상태로 유지해 주시고 정기적으로 깨끗한 물로 손목 밴드를 닦아 주세요 . 접촉 부위가 붉게 부어 오르는 등의 증상이 있는 경우 즉시 사용을 중지하고 의사와 상담하시기 바랍니다 .
- 충전하는 도중에는 전원 어댑터와 충전기 그리고 워치를 습기가 없는 장소에 두어야 합니다 . 젖은 손으로 만지거나 비 또는 기타 액체에 노출시키지 않아야 합니다 .
- 워치를 장기간 사용하지 않는 경우에는 완전히 충전한 다음 전원을 끄고 서늘하고 건조한 장소에 보관하십시오 . 3 개월마다 1 회 이상 워치를 충전하십시오 .

- 워치는 -10° C ~ 45° C 환경에서 사용해 주세요 . 환경 온도가 너무 높거나 낮은 경우 고장이 발생할 수 있습니다 .
- 화면이 깨졌을 때는 만지거나 빼려고 하면 안 됩니다 . 대신 워치 사용을 즉시 중단하고 공인 서비스 업체에 문의해야 합니다 .
- 반드시 포함된 충전기를 사용해 워치를 충전하십시오 . 현지의 안전 기준에 부합하거나 자격을 갖춘 제조업체가 제공하는 인증된 전원 어댑터만 사용하십시오 .
- 워치를 분리 , 가격하거나 불에 노출하지 마십시오 . 배터리가 부풀어 있거나 액체가 새어 나오는 경우 즉시 사용을 중지하십시오 .
- 워치에는 분리 불가능한 배터리가 내장되어 있으며 , 배터리 교환 시 A/S 권한이 있는 서비스 센터에 맡기고 자체적으로 배터리를 교환하지 마세요 . 배터리 또는 워치가 훼손될 수 있으며 다른 모델의 배터리로 교환하는 경우 심각한 위험 사고가 발생할 수 있습니다 .
- 배터리를 불이나 고열의 오븐 안에 놓고 폐기하거나 기계로 짓누르거나 자르면 폭발할 수 있습니다 .
- 배터리를 온도가 아주 높은 환경에 놓으면 폭발 또는 가연성 있는 액체나 가스 누출을 초래할 수 있습니다 .
- 배터리가 극도의 저기압에 노출되면 폭발 또는 가연성 있는 액체나 가스 누출을 초래할 수 있습니다 .

- 워치 및 해당 액세서리에는 작은 부품이 포함되어 있을 수 있습니다 . 워치 및 액세서리를 아동의 손이 닿지 않는 곳에 보관해 주세요 . 아동이 무의식적으로 워치 및 액세서리를 훼손시키거나 부품을 삼켜 질식 또는 기타 위험 사고가 발생할 수 있습니다 .
- 제품을 사용하는 동안에는 제품의 표시등을 어린이와 동물의 눈 가까이에 두지 마십시오 .
- 워치는 의료기기가 아닙니다 . 제품이 제공하는 모든 데이터 / 정보는 질병 진단 및 치료 , 예방의 근거가 될 수 없습니다 .
- 참고하실 수 있도록 제품 정보가 워치의 후면 케이스에 나열되어 있습니다 .

기본 사양

제품 : Smart Watch
방수 : 5ATM
배터리 용량 : 289mAh
작동 온도 : -10° C ~ 45° C
무선 연결 : **Bluetooth**® 5.2
입력 전압 :5 V ⎓
⎓ 해당 심볼은 DC 전압을 나타납니다 .

입력 전류 :1 A
모델 : M2216W1
GPS/GLONASS/Galileo/BeiDou 송신 주파수 : 1559-1610 MHz
최대 출력 파워 : <13 dBm
Bluetooth 주파수 : 2402~2480MHz

호환 : 이 제품은 특정 Android 또는 iOS 시스템만 지원합니다 . 자세한 내용은 www.mi.com 의 제품 페이지를 확인하십시오 .

Redmi Watch 3 에 관련된 규제 정보 , 제품 인증 및 규정 준수 로고는 설정 > 워치 정보 > 규제에서 확인하십시오 .

Bluetooth® 문자 상표 및 로고는 Bluetooth SIG, Inc. 소유의 등록 상표이며 , Xiaomi Inc. 은 라이선스에 따라 해당 로고를 사용했습니다 . 기타 상표 및 상호는 각 상표권자의 소유입니다 .

규제 준수 정보



이 기호가 표시된 모든 제품은 전자폐기물에 포함 (WEEE, 2012/19/EU 지침에 의거) 됨으로 분류되지 않은 가정 폐기물과 혼합하여 폐기해서는 안 됩니다 . 대신 정부나 로컬 자치단체가 전자 폐기물의 재활용을 위해 지정한 수거 지점에 넘겨 사람의 건강과 환경을 보호해야 합니다 . 올바른 처리와 재활용은 환경과 인간의 건강에 대한 잠재적인 부정적 결과를 예방하는 데 도움이 될 것입니다 . 해당 수집 지점의 약관 및 위치에 대한 자세한 내용은 설치자 또는 로컬 자치단체에 문의하십시오 .

EU 적합성 선언

CE 이로써 Xiaomi Communications Co., Ltd. 은 / 는 무선 장비형 M2216W1 이 / 가 지침 2014/53/EU 를 준수 함을 선언합니다 . EU 적합성 선언문의 전체 텍스트는 http://www.mi.com/global/service/support/declaration.html 에서 확인할 수 있습니다 .

R-R-xmi-M2216W1

보증 안내

본 법적 보증 안내는 법이 보증하는 귀하의 권리를 통지합니다 . 귀하의 권리를 완전히 이해하려면 귀하의 국가 , 지역 또는 주의 법률을 참조하십시오 . 법적 보증의 기간과 조건은 각각의 현지 법률에서 규정합니다 . 본 제품을 Xiaomi 에서 직접 구매한 경우 , 소비자 품질 보증 혜택에 관한 더 상세한 정보는 Xiaomi 공식 웹사이트 (https://www.mi.com/kr/service/warranty/) 를 참고해 주시기 바랍니다 . 기타의 경우에는 판매자에게 문의해주십시오 . 제품 작동이 중단되거나 작동 중 오류가 발생하지 않을 것에 대해서는 보증하지 않습니다 . 제품 사용과 관련된 지침을 따르지 않아 발생하는 손해에 대해서는 책임을 지지 않습니다 . 보증 기간 안에 하드웨어 결함을 발견할 경우 , 해당 제품은 현지 법률에 따라 (1) 수리를 받거나 , (2) 교체하거나 , (3) 환불을 받을 수 있습니다 . 통상적인 마모나 불가항력으로 인한 경우 또는 사용자의 부주의나 과실로 인해 발생한 손상은 보증 대상이 아닙니다 . 애프터서비스를 위한 연락처는 Xiaomi 가 승인한 서비스망 , Xiaomi 공식 대리점 , 또는 귀하에게 제품을 판매한 최종 판매자입니다 .

이 품질 보증은 홍콩과 대만에서는 적용되지 않습니다 .

정식으로 수입되지 않은 제품 , Xiaomi 가 정식으로 제조하지 않은 제품 , Xiaomi 또는 Xiaomi 공식 판매자로부터 정당하게 취득한 제품이 아닌 경우 이 보증이 적용되지 않습니다 . 관련 법률에 따라서 제품을 판매한 비공식 판매자로부터 품질 보증 혜택을 받을 수 있습니다 . 이에 대해서는 제품을 구매한 판매자에게 문의해 주시기 바랍니다 .

면책 조항 : 본 사용설명서에 포함된 제품 , 액세서리 , 사용자 인터페이스 , 기타 구성요소의 그림은 참고용 개략도이며 실제 제품과 조금 다를 수 있습니다 . 이 매뉴얼은 Xiaomi 또는 Xiaomi 생태계 기업에서 발행합니다 . 이 설명서 또는 관련 프로그램 , 장비에 대한 부정확한 정보와 오자는 사전 통지 없이 변경될 수 있습니다 . 이러한 변경 사항은 최신 버전의 설명서에 표시됩니다 .

ภาพรวมผลิตภัณฑ์

อ่านคู่มือฉบับนี้ให้ละเอียดก่อนใช้งาน และควรเก็บไว้ใช้อ้างอิงในอนาคต หากต้องการข้อมูลโดยละเอียดเพิ่มเติมเกี่ยวกับนาฬิกา โปรดเชื่อมต่อนาฬิกากับแอปและดูคำแนะนำ

นาฬิกา

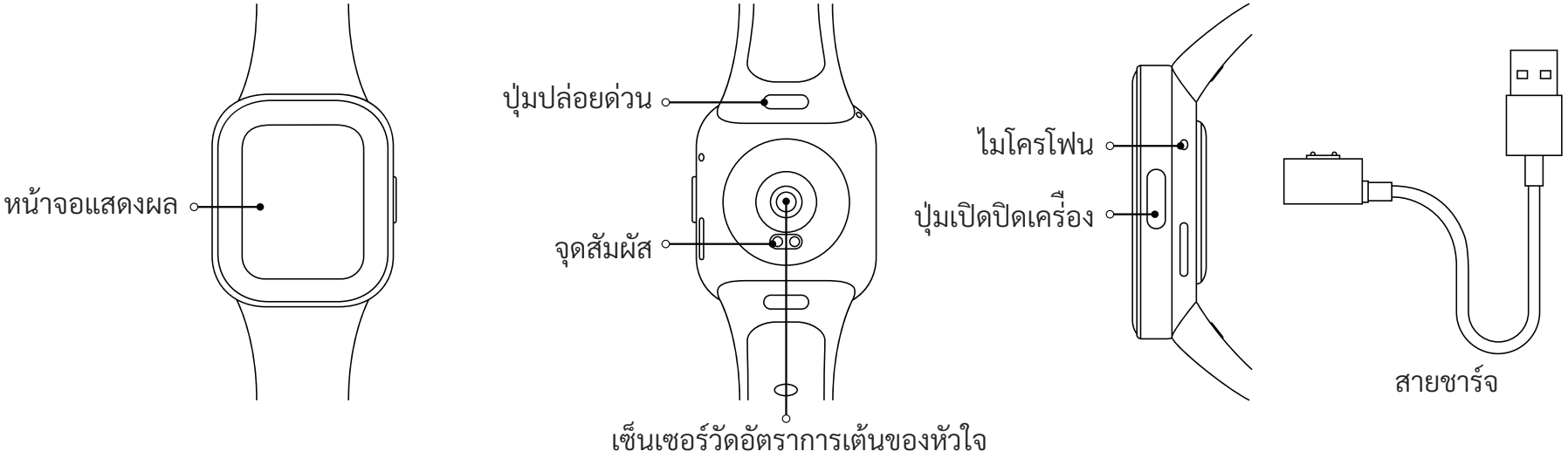

วิธีการเชื่อมต่อ

ดาวน์โหลดและติดตั้งแอปเพื่อให้คุณจัดการนาฬิกาได้ดีขึ้นและเข้าสู่ระบบบัญชี Xiaomi เพื่อให้ใช้บริการได้มากขึ้น

หมายเหตุ: เวอร์ชันของแอปอาจอัปเดตแล้ว โปรดทำตามคำแนะนำโดยอิงตามเวอร์ชันปัจจุบันของแอป

1. กดปุ่มเปิด-ปิดเครื่องค้างไว้เพื่อเปิดนาฬิกา สแกนรหัส QR ที่แสดงบนนาฬิกาด้วยโทรศัพท์ จากนั้นดาวน์โหลดและติดตั้งแอป นอกจากนี้คุณยังสามารถสแกนรหัส QR ด้านล่าง หรือดาวน์โหลดและติดตั้งแอปจากร้านค้าแอปได้
2. เปิดแอป จากนั้นเข้าสู่ระบบบัญชี Xiaomi เลือก "เพิ่มอุปกรณ์" แล้วทำตามคำแนะนำเพื่อเพิ่มนาฬิกาของคุณ



สแกนรหัส QR เพื่อดาวน์โหลดแอปสำหรับอุปกรณ์

กำลังจับคู่

หมายเหตุ:

- ให้นาฬิกาอยู่ใกล้กับโทรศัพท์มากที่สุด และเปิดหน้าจอของอุปกรณ์ทั้งสองไว้
- ในระหว่างการจับคู่ โปรดตรวจสอบให้แน่ใจว่าคุณได้เปิดใช้งานบลูทูธในโทรศัพท์ของคุณแล้ว และได้เชื่อมต่อนาฬิกากับโทรศัพท์ของคุณเรียบร้อย ยแล้ว
- ขณะจับคู่ โปรดตรวจสอบว่าอุปกรณ์ทั้งสองแสดงรหัสรักษาความปลอดภัยที่ตรงกัน
- หากรหัสการจับคู่ปรากฏขึ้นบนนาฬิกาแต่ไม่ปรากฏบนโทรศัพท์ โปรดตรวจสอบว่ามีคำขอการจับคู่ในการแจ้งเตือนของโทรศัพท์หรือไม่
- หากโทรศัพท์หานาฬิกาไม่พบขณะเพิ่มลงในแอป หรือนาฬิกาไม่สามารถเชื่อมต่อกับโทรศัพท์ขณะใช้งาน โปรดกดปุ่มเปิด-ปิดนาฬิกาค้างไว้เพื่อคืนค่ากลับเป็นการตั้งค่าจากโรงงานแล้วลองอีกครั้ง

วิธีการใช้

❶ ดูการแจ้งเตือน: ปัดลงจากด้านบนสุดของหน้าโฮม

❷ เปิดแผงควบคุม: ปัดขึ้นจากด้านล่างสุดของหน้าโฮม

❸ เปลี่ยนวิดเจ็ต: ปัดซ้ายหรือขวาเมื่ออยู่บนหน้าโฮม

❹ กลับไป: ปัดจากขอบด้านซ้ายไปขวาหากอยู่บนหน้าจออื่น

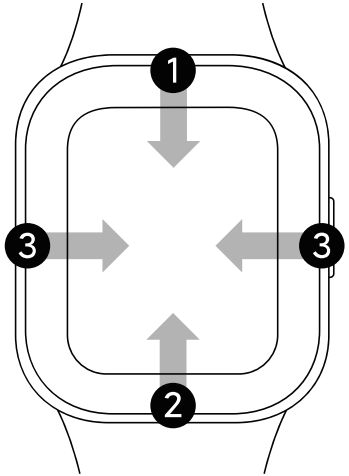

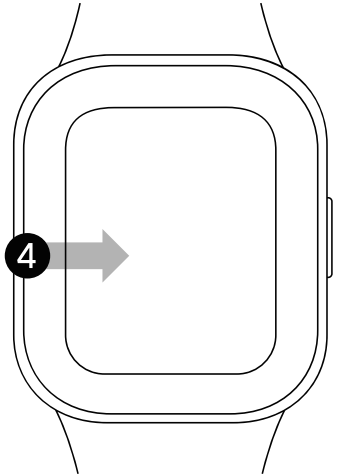

วิธีการใช้

การใช้งานที่สำคัญ

กด: เปิดรายการฟังก์ชัน/กลับไปที่หน้าแรก

กดค้างไว้ประมาณ 3 นาที: เปิดนาฬิกา เมื่อนาฬิกาเปิดแล้ว หน้าจอจะแสดงตัวเลือกในการปิด รีสตาร์ท และคืนค่าเป็นการตั้งค่าจากโรงงาน

กดค้างไว้ประมาณ 12 นาที: บังคับรีสตาร์ท

กดเร็วๆ 3 ครั้ง: โทรหาผู้ติดต่อฉุกเฉิน

หมายเหตุ:

เมื่อต้องการโทรหาผู้ติดต่อฉุกเฉิน ผู้ใช้จะต้องเชื่อมต่อนาฬิกาเข้ากับสมาร์ทโฟนผ่านทางบลูทูธ และกำหนดผู้ติดต่อฉุกเฉินที่ต้องการไว้ในแอป

กำลังชาร์จ

ชาร์จนาฬิกาทันทีที่ระดับแบตเตอรี่ต่ำ แนบสายชาร์จเพื่อชาร์จนาฬิกาตามที่แสดงในภาพประกอบ

หากแบตเตอรี่ไม่มีไฟเหลืออยู่เลย อาจต้องใช้เวลาสักครู่ก่อนที่นาฬิกาจะแสดงไอคอนกำลังชาร์จ

ก่อนชาร์จ โปรดเช็ดหน้าสัมผัสที่ด้านหลังของนาฬิกาและที่แท่นชาร์จให้แห้งเพื่อกำจัดเหงื่อหรือความชื้นที่อาจหลงเหลืออยู่

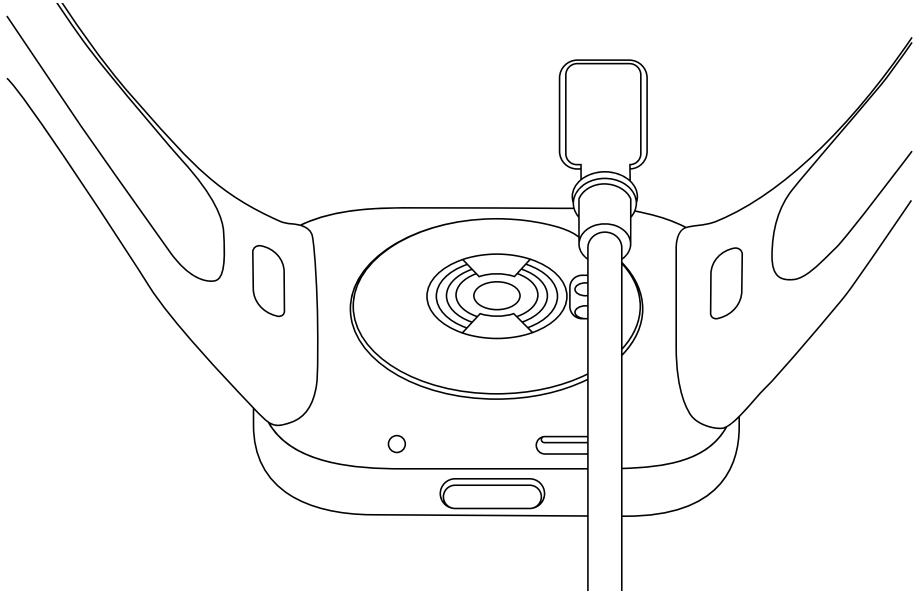

ข้อพึงระวังเพื่อความปลอดภัย

- สำหรับการใช้งานในชีวิตประจำวัน ปรับนาฬิกาให้แน่นแต่ใส่สบายกับข้อมือของคุณโดยให้มีความห่างหนึ่งนิ้วมือจากกระดูกข้อมือของคุณ ปรับสายเพื่อให้แน่ใจว่าเซ็นเซอร์วัดอัตราการเต้นของหัวใจจะสามารถเก็บข้อมูลได้ตามปกติ
- เมื่อใช้นาฬิกาวัดอัตราการเต้นของหัวใจคุณ โปรดอย่าขยับข้อมือ
- สายรัดข้อมือมีระดับการกันน้ำที่ 5 ATM คุณสามารถใส่สายรัดข้อมือนี้ระหว่างลงสระว่ายน้ำ หรือว่ายน้ำริมหาดได้ แต่จะไม่สามารถใช้งานได้ในที่ที่มีอุณหภูมิและ/หรือความชื้นสูง เช่น น้ำพุร้อน ซาวนา หรือขณะอาบน้ำ หรือกิจกรรมที่เกี่ยวกับน้ำลึกหรือน้ำเชี่ยว เช่น การดำน้ำ การดำน้ำลึก หรือการเล่นกระดานโต้คลื่น นอกจากนี้ อย่าลืมถอดนาฬิกาขณะซักผ้าด้วย
- หน้าจอสัมผัสของนาฬิกาไม่รองรับการใช้งานใต้น้ำ เมื่อนาฬิกาสัมผัสกับน้ำ โปรดใช้ผ้านุ่มๆ เช็ดน้ำออกจากพื้นผิวของอุปกรณ์ก่อนใช้งาน
- ระหว่างการใช้งานในชีวิตประจำวัน โปรดหลีกเลี่ยงการสวมนาฬิกาที่รัดข้อมือแน่นเกินไป โปรดรักษาบริเวณที่เป็นหน้าสัมผัสของอุปกรณ์ให้แห้งและทำความสะอาดสายด้วยน้ำเปล่าเป็นประจำ โปรดหยุดใช้นาฬิกาและขอรับความช่วยเหลือทางการแพทย์ทันทีหากบริเวณข้อมือของคุณเริ่มมีผื่นแดงหรือบวม
- โปรดตรวจสอบว่าอะแดปเตอร์แปลงไฟ ที่ชาร์จ และนาฬิกาอยู่ในสภาพแวดล้อมที่แห้งขณะชาร์จ อย่าใช้มือเปียกสัมผัสและอย่าให้โดนฝนหรือของเหลวอื่นๆ
- หากไม่ได้ใช้นาฬิกาเป็นระยะเวลานาน ให้ปิดหลังจากที่ชาร์จเต็มแล้ว จากนั้นจัดเก็บไว้ในที่ที่เย็นและแห้ง ชาร์จนาฬิกาทุก 3 เดือนเป็นอย่างน้อย

- อุณหภูมิการทำงานของนาฬิกาคือ -10°C ถึง 45°C หากอุณหภูมิโดยรอบสูงหรือต่ำเกินไป นาฬิกาอาจทำงานผิดปกติได้
- หากหน้าจอแตก โปรดอย่าจับต้องหรือพยายามแกะออก แต่ควรหยุดใช้งานนาฬิกาทันทีและติดต่อผู้ให้บริการที่ได้รับอนุญาต
- โปรดชาร์จนาฬิกาด้วยที่ชาร์จที่ให้มาพร้อมเครื่อง โปรดใช้เฉพาะอะแดปเตอร์แปลงไฟที่สอดคล้องกับมาตรฐานความปลอดภัยในท้องถิ่นหรือได้รับการรับรองและจัดหาให้โดยผู้ผลิตที่ได้คุณภาพเท่านั้น
- อย่าถอดแยก กระแทก ทุบ หรือโยนนาฬิกาเข้าสู่กองไฟ หยุดใช้แบตเตอรี่ทันทีหากพบว่าบวมหรือมีของเหลวรั่วไหลออกมา
- นาฬิกามีแบตเตอรี่ในตัว เพื่อไม่ให้แบตเตอรี่หรือนาฬิกาเสียหาย อย่าถอดหรือเปลี่ยนแบตเตอรี่ด้วยตนเอง เฉพาะผู้ให้บริการที่ได้รับอนุญาตเท่านั้นที่สามารถเปลี่ยนแบตเตอรี่ได้ มิเช่นนั้น อาจก่อให้เกิดอันตรายหรือแม้แต่การบาดเจ็บส่วนบุคคลได้ หากใช้แบตเตอรี่ผิดประเภท
- การกำจัดแบตเตอรี่โดยการเผาหรือการใส่แบตเตอรี่ลงไปในเตาร้อนๆ หรือการบดทับหรือการตัดแบตเตอรี่เชิงกลอาจก่อให้เกิดการระเบิดได้
- การปล่อยแบตเตอรี่ไว้ในสภาพแวดล้อมโดยรอบที่อุณหภูมิสูงมากอาจก่อให้เกิดการระเบิดหรือการรั่วไหลของของเหลวหรือก๊าซไวไฟได้
- แบตเตอรี่ที่อยู่ในที่ซึ่งแรงดันอากาศต่ำมากอาจก่อให้เกิดการระเบิดหรือการรั่วไหลของของเหลวหรือก๊าซไวไฟได้

- นาฬิกาและอุปกรณ์เสริมอาจประกอบไปด้วยชิ้นส่วนเล็กๆ เพื่อหลีกเลี่ยงไม่ให้เกิดการสำลักหรืออันตรายอื่นๆ กับเด็ก หรือความเสียหายที่เกิดจากเด็ก โปรดเก็บนาฬิกาให้พ้นมือเด็ก
- ให้ไฟแสดงสถานะของผลิตภัณฑ์อยู่ไกลจากสายตาของเด็กและสัตว์ในขณะที่ใช้ผลิตภัณฑ์
- นาฬิกาข้อมือนี้ไม่ใช่อุปกรณ์ทางการแพทย์ ข้อมูลใดๆ จากนาฬิกาข้อมือนี้ไม่ควรนำมาใช้เป็นพื้นฐานในการวินิจฉัยโรค การรักษา หรือการป้องกันโรคใดๆ
- ข้อมูลผลิตภัณฑ์แสดงอยู่บนด้านหลังกรอบนาฬิกา

ข้อมูลจำเพาะ

ผลิตภัณฑ์: Smart Watch

คุณสมบัติการทนน้ำ: 5 ATM

ความจุของแบตเตอรี่: 289 mAh

อุณหภูมิการทำงาน: -10°C ถึง 45°C

การเชื่อมต่อแบบไร้สาย: **Bluetooth®** 5.2

แรงดันไฟฟ้าขาเข้า: 5 V ⎓

⎓ สัญลักษณ์แสดงถึงแรงดันไฟฟ้า DC

กระแสไฟฟ้าขาเข้า:1 A

รุ่น: M2216W1

กำลังส่งความถี่ของ GPS/GLONASS/Galileo/BeiDou: 1559-1610 MHz

กำลังไฟฟ้าขาออกสูงสุด: <13 dBm

ความถี่ของบลูทูธ: 2402-2480 MHz

เข้ากันได้กับ: ผลิตภัณฑ์นี้รองรับเฉพาะระบบ Android หรือ iOS บางระบบเท่านั้น สำหรับข้อมูลโดยละเอียด โปรดตรวจสอบหน้าผลิตภัณฑ์บน www.mi.com

หากต้องการข้อมูลด้านการกำกับดูแล การรับรองผลิตภัณฑ์ และโลโก้การปฏิบัติตามข้อกำหนดเกี่ยวกับ Redmi Watch 3 โปรดไปที่ “การตั้งค่า > เกี่ยวกับนาฬิกา > การกำกับดูแล

Bluetooth® เครื่องหมายที่เป็นคำและโลโก้ Bluetooth® เป็นเครื่องหมายการค้าจดทะเบียนของ Bluetooth SIG, Inc. และการใช้เครื่องหมายดังกล่าวโดย Xiaomi Inc. อยู่ภายใต้ใบอนุญาต เครื่องหมายการค้าและชื่อทางการค้าอื่นๆ เป็นของเจ้าของนั้นๆ

ข้อมูลการปฏิบัติตามระเบียบข้อบังคับ



ผลิตภัณฑ์ทั้งหมดที่มีสัญลักษณ์นี้เป็นขยะอุปกรณ์ไฟฟ้าและอิเล็กทรอนิกส์ (WEEE ตามคำสั่งที่ 2012/19/EU) ซึ่งไม่ควรปะปนกับขยะในครัวเรือนที่ไม่ได้จำแนก คุณควรปกป้องสุขภาพของมนุษย์และสิ่งแวดล้อมด้วยการส่งขยะอุปกรณ์ของคุณไปยังจุดรวบรวมที่กำหนดไว้เพื่อการรีไซเคิลขยะอุปกรณ์ไฟฟ้าและขยะอิเล็กทรอนิกส์ ซึ่งได้รับการแต่งตั้งจากรัฐบาลหรือหน่วยงานท้องถิ่น การกำจัดและการรีไซเคิลที่ถูกต้องจะช่วยป้องกันผลทางลบที่ตามมาซึ่งอาจเกิดขึ้นได้ต่อสิ่งแวดล้อมและสุขภาพของมนุษย์ โปรดติดต่อผู้ติดตั้งหรือหน่วยงานท้องถิ่นสำหรับข้อมูลเพิ่มเติมเกี่ยวกับตำแหน่งที่ตั้ง เช่นเดียวกับข้อกำหนดและเงื่อนไขของจุดเก็บนั้นๆ

คำประกาศความสอดคล้องของสหภาพยุโรป

CE

Xiaomi Communications Co., Ltd. ขอยืนยันว่าอุปกรณ์วิทยุประเภท M2216W1 เป็นไปตามคำสั่งที่ 2014/53/EU ประกาศฉบับเต็มของคำประกาศความสอดคล้องของสหภาพยุโรปจะอยู่ในที่อยู่ทางอินเทอร์เน็ตต่อไปนี้: http://www.mi.com/global/service/support/declaration.html

ประกาศการรับประกัน

ในฐานะผู้บริโภคของ Xiaomi คุณจะได้รับประโยชน์ภายใต้เงื่อนไขบางประการจากการรับประกันเพิ่มเติม Xiaomi เสนอประโยชน์ด้านการรับประกันสำหรับผู้บริโภคบางประการ ซึ่งจะเป็นส่วนที่เพิ่มเติมและไม่แทนที่การรับประกันตามกฎหมายใดๆ ที่ให้ไว้โดยกฎหมายคุ้มครองผู้บริโภคแห่งชาติของคุณ ระยะเวลาและเงื่อนไขที่เกี่ยวข้องกับการรับประกันตามกฎหมายจะให้ไว้ตามกฎหมายในประเทศของคุณตามลำดับ สำหรับข้อมูลเพิ่มเติมเกี่ยวกับประโยชน์จากการรับประกันสำหรับผู้บริโภค โปรดดูที่เว็บไซต์ทางการของ Xiaomi https://www.mi.com/en/service/warranty/ ยกเว้นการรับประกันที่ห้ามโดยกฎหมายหรือสัญญาไว้โดย Xiaomi บริการหลังการขายจะจำกัดตามประเทศหรือภูมิภาคของการซื้อผลิตภัณฑ์ครั้งแรก ภายใต้การรับประกันสำหรับผู้บริโภคตามขอบเขตที่กฎหมายอนุญาตสูงสุด Xiaomi จะซ่อม เปลี่ยน หรือคืนเงินสำหรับผลิตภัณฑ์ของคุณตามดุลยพินิจ การสึกหรอตามปกติ เหตุสุดวิสัย การใช้ในทางที่ผิด หรือความเสียหายที่เกิดจากความประมาทเลินเล่อหรือจากความผิดของผู้ใช้จะไม่ได้รับการรับประกัน ผู้ติดต่อสำหรับบริการหลังการขายอาจเป็นบุคคลใดก็ได้ในเครือข่ายการให้บริการที่ได้รับอนุญาตจาก Xiaomi ผู้แทนจำหน่ายที่ได้รับอนุญาตจาก Xiaomi หรือผู้จำหน่ายขั้นสุดท้ายที่ขายผลิตภัณฑ์ให้คุณ หากมีข้อสงสัย โปรดติดต่อบุคคลที่เกี่ยวข้องที่ Xiaomi อาจระบุตัวบุคคลได้

การรับประกันปัจจุบันไม่บังคับใช้กับฮ่องกงและไต้หวัน

ผลิตภัณฑ์ที่ไม่ได้รับการนำเข้าอย่างถูกต้องและ/หรือไม่ได้ผลิตอย่างถูกต้องโดย Xiaomi และ/หรือไม่ได้รับมาอย่างถูกต้องจาก Xiaomi หรือผู้ขายอย่างเป็นทางการของ Xiaomi จะไม่ได้รับความคุ้มครองตามการรับประกันปัจจุบัน ตามกฎหมายที่บังคับใช้ คุณอาจได้รับประโยชน์จากการรับประกันจากผู้ค้าปลีกอย่างไม่เป็นทางการที่ขายผลิตภัณฑ์ ดังนั้น Xiaomi ขอแนะนำให้คุณติดต่อผู้ค้าปลีกที่คุณซื้อผลิตภัณฑ์

ข้อความปฏิเสธความรับผิดชอบ: ภาพผลิตภัณฑ์ อุปกรณ์เสริม อินเทอร์เฟซผู้ใช้ และองค์ประกอบอื่นๆ ในคู่มือผู้ใช้ฉบับนี้เป็นแผนผังอย่างง่ายเพื่อการอ้างอิงเท่านั้น และอาจมีความแตกต่างจากผลิตภัณฑ์จริงเล็กน้อย คู่มือฉบับนี้เผยแพร่โดย Xiaomi หรือองค์กรในเครือของ Xiaomi ข้อผิดพลาดในการพิมพ์และข้อมูลที่ไม่ถูกต้องในคู่มือฉบับนี้ หรือในโปรแกรมและ/หรืออุปกรณ์ที่เกี่ยวข้องอาจมีการเปลี่ยนแปลงโดยไม่ต้องแจ้งให้ทราบล่วงหน้า ซึ่งการเปลี่ยนแปลงดังกล่าวจะแจ้งไว้ให้ทราบในคู่มือฉบับล่าสุด



“เครื่องโทรคมนาคมและอุปกรณ์นี้มีความสอดคล้องตามมาตรฐานหรือข้อกำหนดทางเทคนิคของกสทช.”

Ikhtisar Produk

Bacalah petunjuk ini sebelum menggunakan, dan simpanlah untuk rujukan di lain waktu. Untuk informasi selengkapnya tentang jam tangan ini, harap sambungkan dengan aplikasi dan lihat petunjuknya.

Jam Tangan

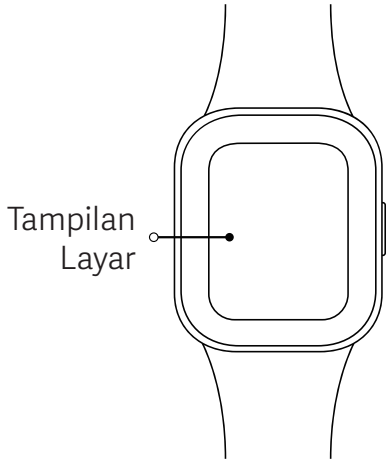



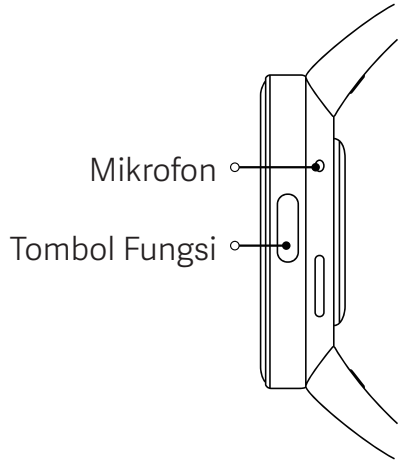

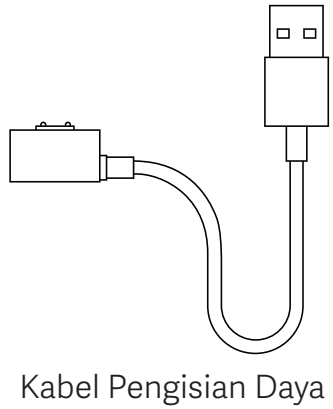

Cara Menghubungkan

Unduh dan instal aplikasi untuk mengelola jam sesuai keinginan dan masuk ke akun Xiaomi Anda untuk menikmati layanan lainnya.

Catatan: Versi aplikasi mungkin telah diperbarui, ikuti instruksi sesuai versi aplikasi terbaru.

1. Tekan dan tahan tombol daya untuk mengaktifkan jam tangan. Pindai kode QR yang ditampilkan pada layar jam dengan ponsel Anda, lalu unduh dan instal aplikasinya. Anda juga dapat memindai kode QR di bawah atau mengunduh dan menginstal aplikasi dari toko aplikasi.
2. Buka aplikasi, lalu masuk ke akun Xiaomi Anda. Pilih Tambah perangkat dan ikuti instruksi untuk menambahkan jam.



Pindai kode QR untuk mengunduh aplikasi

Memasangkan

Catatan:

- Dekatkan jam tangan sedekat mungkin ke ponsel dan pastikan layar keduanya menyala.
- Selama pemasangan, pastikan Bluetooth ponsel diaktifkan dan jam terhubung dengan benar ke ponsel.
- Saat memasangkan, pastikan kedua perangkat menampilkan kode keamanan yang sama.
- Jika kode pemasangan hanya muncul pada jam, tetapi tidak pada ponsel, periksa apakah ada permintaan pemasangan pada pemberitahuan di ponsel.
- Jika jam tangan tidak dapat ditemukan saat Anda menambahkannya ke aplikasi, atau tidak dapat tersambung ke ponsel Anda selama pemakaian, tekan dan tahan tombol daya pada jam tangan untuk mengembalikannya ke pengaturan pabrik, lalu coba lagi.

Cara Penggunaan

❶ Melihat pemberitahuan: Geser ke bawah dari atas layar beranda

❷ Membuka panel kontrol: Geser ke atas dari bawah layar beranda

❸ Mengganti widget: Geser ke kiri atau kanan saat berada di halaman layar beranda

❹ Kembali: Geser dari tepi kiri ke kanan saat berada di halaman layar lain

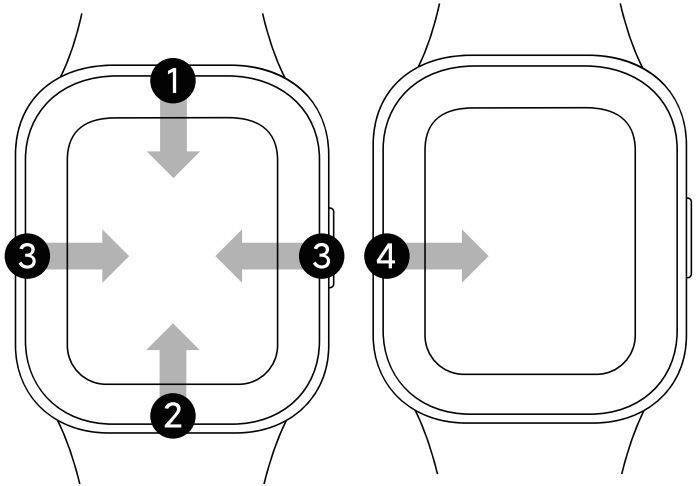

Operasi Utama

Tekan: Buka daftar fungsi/Kembali ke layar utama.

Tekan dan tahan selama 3 detik: Aktifkan jam tangan Anda. Ketika jam tangan aktif, layar akan menampilkan opsi untuk menonaktifkan, memulai ulang, dan mengembalikan ke setelan pabrik.

Tekan dan tahan selama 12 detik: Mulai ulang paksa.

Tekan 3 Kali: Panggil Kontak Darurat

Catatan:

Untuk memanggil kontak darurat, pertahankan koneksi Bluetooth antara jam tangan dan smartphone, serta pastikan kontak darurat sudah diatur dalam aplikasi.

Mengisi daya

Segera isi kembali daya jam Anda saat level baterai rendah. Tempelkan kabel pengisi daya untuk mengisi daya jam sebagaimana ditunjukkan dalam ilustrasi.

Jam tangan mungkin perlu waktu agak lama untuk menampilkan ikon pengisian daya jika baterai benar-benar kosong.

Sebelum mengisi daya, lap kontak di bagian belakang jam tangan dan dok hingga kering untuk mencegah sisa keringat atau embun.

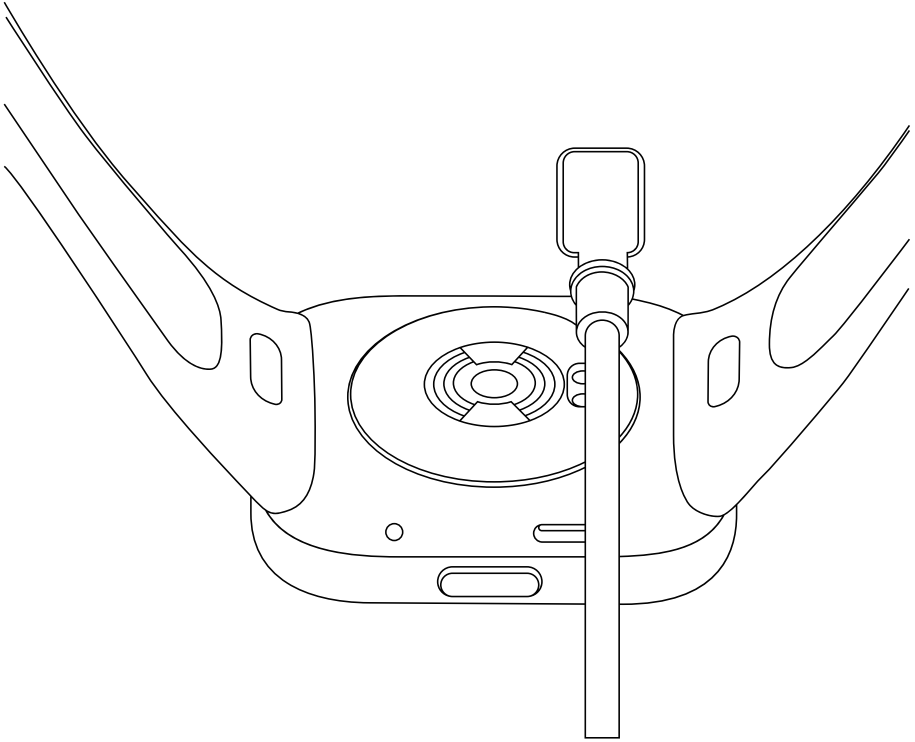

Tindakan Pencegahan

- Untuk penggunaan sehari-hari, pasang jam pada pergelangan tangan dengan jarak sekitar satu lebar jari dari tulang pergelangan. Sesuaikan tingkat kekencangan tali untuk memastikan sensor denyut jantung dapat mengambil data secara normal.
- Saat menggunakan jam untuk mengukur denyut jantung, pastikan pergelangan tangan Anda tidak banyak bergerak.
- Jam memiliki rating resistansi air sebesar 5 ATM. Jam dapat dipakai di kolam renang atau saat berenang di dekat pantai. Namun, jam tidak dapat digunakan di tempat yang suhu dan/atau kelembapannya tinggi, seperti pemandian air panas, sauna, atau kamar mandi dan juga tidak dapat digunakan untuk aktivitas dengan air yang dalam atau deras, seperti menyelam, selam scuba, atau berselancar. Selain itu, jangan lupa melepaskan jam saat mencuci pakaian.
- Layar sentuh jam tidak dapat digunakan di bawah air. Jika jam terkena air, gunakan kain lembut untuk mengeringkan sisa air dari permukaannya sebelum digunakan.
- Saat digunakan sehari-hari, jangan mengenakan jam terlalu kendur. Pastikan area kontak tetap kering dan bersihkan tali dengan air secara rutin. Segera berhenti menggunakan jam dan mintalah bantuan medis apabila area kontak pada pergelangan tangan mulai menunjukkan tanda kemerah-merahan atau bengkak.
- Pastikan adaptor daya, pengisi daya, dan jam berada di tempat yang kering saat pengisian daya. Jangan menyentuh ketiga perangkat tersebut dengan tangan basah dan jangan membiarkan perangkat tersebut terkena air hujan atau cairan lainnya.

- Jika jam tangan tidak akan digunakan untuk waktu lama, matikan setelah dayanya terisi penuh, lalu simpan di tempat yang sejuk dan kering. Isi ulang daya jam setidaknya setiap 3 bulan sekali.
- Suhu operasional jam adalah -10°C hingga 45°C. Jika suhu sekitar terlalu tinggi atau terlalu rendah, jam mungkin tidak dapat berfungsi.
- Jangan menyentuh atau berusaha melepas layar yang rusak. Segera hentikan penggunaan jam tangan dan hubungi penyedia layanan resmi.
- Harap gunakan pengisi daya yang disertakan dalam kemasan untuk mengisi daya jam. Hanya gunakan adaptor daya yang mematuhi standar keselamatan setempat atau disertifikasi dan diproduksi oleh produsen yang berkualifikasi.
- Jangan membongkar, memukul, menghancurkan, atau melemparkan jam ke dalam api. Segera hentikan penggunaan baterai jika ada pembengkakan atau kebocoran cairan.
- Jam memiliki baterai bawaan. Untuk menghindari kerusakan baterai jam, jangan membongkar dan mengganti baterai sendiri. Hanya penyedia layanan resmi yang dapat mengganti baterai; penggantian mandiri akan menimbulkan potensi bahaya bahkan cedera pribadi jika jenis baterai yang digunakan salah.
- Pembuangan baterai ke dalam api atau oven panas maupun penghancuran ataupun pemotongan baterai secara mekanis yang dapat menyebabkan ledakan.
- Meninggalkan baterai di lingkungan dengan suhu sekitar sangat tinggi yang dapat menyebabkan ledakan atau kebocoran cairan maupun gas yang mudah terbakar.

- Baterai yang berada di lingkungan dengan tekanan udara sangat rendah yang dapat menyebabkan ledakan atau kebocoran cairan maupun gas yang mudah terbakar.
- Jam dan aksesorinya mungkin memiliki komponen kecil. Untuk menghindari bahaya tersedak, serta bahaya atau kerusakan lain yang disebabkan oleh anak-anak, jauhkan jam dari jangkauan anak-anak.
- Sembunyikan indikator produk dari anak-anak atau hewan saat produk sedang digunakan.
- Jam ini bukan perangkat medis, setiap data atau informasi yang disediakan oleh jam tidak boleh digunakan sebagai dasar dari diagnosis, pengobatan, atau pencegahan penyakit.
- Informasi produk tercantum pada bagian belakang casing jam untuk Anda baca.

Spesifikasi

Produk: Smart Watch

Resistensi Air: 5 ATM

Kapasitas Baterai: 289 mAh

Suhu Pengoperasian: -10°C sampai 45°C

Konektivitas Nirkabel: **Bluetooth**® 5.2

Tegangan Masuk: 5 V ⎓

⎓ Simbol ini menunjukkan tegangan DC

Arus Masuk:1 A

Model: M2216W1

Frekuensi Transmisi GPS/GLONASS/Galileo/ BeiDou: 1559-1610 MHz

Daya Output Maksimum: <13 dBm

Frekuensi Bluetooth: 2402-2480 MHz

Kompatibel dengan: Produk ini hanya mendukung sistem Android atau iOS tertentu. Untuk informasi lebih detail, buka halaman produk di www.mi.com.

Untuk informasi sertifikat, sertifikasi produk, dan logo kepatuhan yang terkait dengan Redmi Watch 3, silakan buka Setelan >Tentang Jam>Sertifikat.

Bluetooth®

Tanda kata dan logo Bluetooth® adalah merek dagang terdaftar yang dimiliki oleh Bluetooth SIG, Inc. dan segala penggunaan merek tersebut oleh Xiaomi Inc. berdasarkan lisensi. Merek dagang dan nama dagang lainnya adalah milik masing-masing pemiliknya.

Informasi Kepatuhan terhadap Peraturan



Semua produk yang disertai simbol ini adalah limbah peralatan elektrik dan elektronik (WEEE sesuai arahan 2012/19/EU) sehingga tidak boleh dicampur dengan limbah rumah tangga yang tidak disortir. Oleh karena itu, Anda harus melindungi kesehatan manusia dan lingkungan dengan menyerahkan limbah peralatan Anda ke titik pengumpulan yang ditunjuk untuk daur ulang limbah peralatan elektrik dan elektronik, ditentukan oleh pemerintah atau otoritas setempat. Proses pembuangan dan daur ulang yang benar akan membantu mencegah potensi konsekuensi negatif terhadap kesehatan manusia dan lingkungan. Hubungi pemasang atau otoritas setempat untuk mendapatkan informasi lebih lanjut tentang lokasi serta syarat dan ketentuan titik pengumpulan tersebut.

Deklarasi Kesesuaian Uni Eropa

CE Dengan ini, Xiaomi Communications Co., Ltd. menyatakan bahwa jenis peralatan radio M2216W1 sudah mematuhi Arahan 2014/53/EU. Berikut adalah teks lengkap deklarasi kesesuaian Uni Eropa yang tersedia di alamat internet berikut: http://www.mi.com/global/service/support/declaration.html

PEMBERITAHUAN JAMINAN

Sebagai konsumen Xiaomi, Anda mendapatkan manfaat dari jaminan tambahan dengan kondisi tertentu. Xiaomi menawarkan manfaat jaminan kepada konsumen tertentu yang merupakan tambahan dari, dan tidak menggantikan, jaminan hukum apa pun yang terdapat dalam undang-undang konsumen di negara Anda. Jangka waktu dan ketentuan terkait jaminan hukum disediakan oleh hukum setempat masing-masing. Untuk mengetahui informasi selengkapnya tentang manfaat jaminan konsumen, silakan lihat situs web resmi Xiaomi https://www.mi.com/en/service/warranty/. Kecuali dilarang oleh hukum atau dijamin oleh Xiaomi, layanan purnajual hanya akan tersedia di negara atau daerah tempat pembelian produk. Sesuai dengan jaminan konsumen, Xiaomi dengan kebijakannya sendiri akan memperbaiki, mengganti, atau mengembalikan uang pembelian produk Anda hingga sejauh yang diizinkan oleh hukum. Bentuk keausan normal, keadaan kahar, penyalahgunaan, atau kerusakan yang disebabkan oleh kelalaian atau kesalahan pengguna tidak dijamin. Orang yang dapat dihubungi untuk layanan purnajual dapat ditentukan oleh jaringan layanan resmi Xiaomi, distributor resmi Xiaomi, atau vendor akhir yang menjual produk kepada Anda. Jika ragu, silakan hubungi orang bersangkutan yang disebutkan oleh Xiaomi.

Jaminan yang ada saat ini tidak berlaku di Hong Kong dan Taiwan.

Produk yang tidak diimpor dan/atau diproduksi secara sewajarnya oleh Xiaomi dan/atau tidak diperoleh secara sewajarnya dari Xiaomi atau penjual resmi Xiaomi tidak masuk dalam cakupan jaminan yang ada saat ini. Sesuai dengan hukum yang berlaku, Anda dapat memperoleh manfaat jaminan dari ritel tidak resmi yang menjual produk. Oleh karena itu, Xiaomi menghimbau Anda untuk menghubungi ritel tempat Anda membeli produk.

Penafian: Ilustrasi produk, aksesori, antarmuka pengguna, dan elemen lain dalam Petunjuk Penggunaan ini adalah diagram skematik sebagai rujukan saja, dan mungkin sedikit berbeda dari produk sebenarnya. Petunjuk penggunaan ini diterbitkan oleh Xiaomi atau perusahaan di dalam ekosistem Xiaomi. Salah ketik dan ketidakakuratan informasi di dalam petunjuk penggunaan ini atau program dan/atau peralatan terkait dapat diubah tanpa pemberitahuan sebelumnya. Perubahan tersebut akan disebutkan dalam petunjuk penggunaan versi terbaru.



Dilarang melakukan perubahan spesifikasi yang dapat menimbulkan gangguan fisik dan/atau elektromagnetik terhadap lingkungan sekitarnya

Visão geral do produto

Leia este manual com atenção antes do uso e preserve-o para referência futura. Para obter informações mais detalhadas sobre o relógio, conecte-o ao app e consulte as instruções.

Assistir

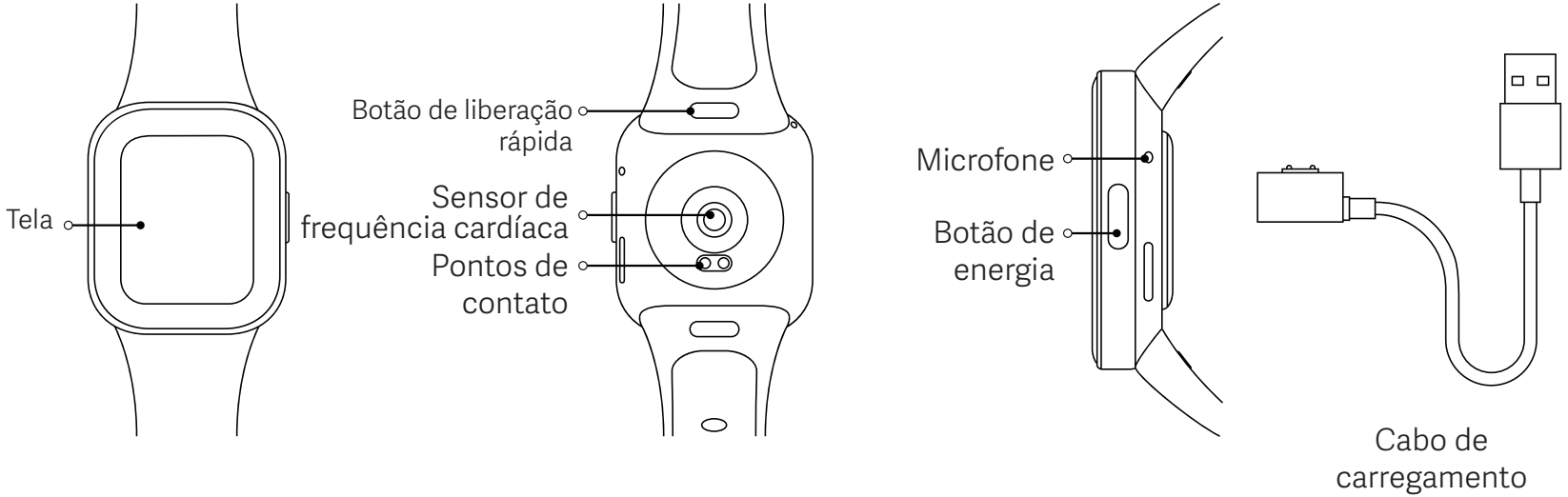

Como conectar

Baixe e instale o app para gerenciar melhor seu relógio, e entre em sua conta Xiaomi para obter mais serviços.

Observação: A versão do app pode ter sido atualizada. Siga as instruções com base na versão atual.

1. Mantenha pressionado o botão de ligar/desligar para ligar o relógio. Escaneie o código QR exibido no relógio com seu telefone, então baixe e instale o app. É possível também escanear o código QR abaixo ou baixar o app nas lojas de aplicativos e instalá-lo.



Digitalize o código QR para baixar o app

Emparelhando

2. Abra o app e entre em sua conta Xiaomi. Selecione Adicionar dispositivo e siga as instruções para adicionar seu relógio.

Observações:

- Mantenha o relógio e o telefone próximos, com as telas de ambos ligadas.
- Verifique se o Bluetooth do telefone está ativado e se os dois dispositivos estão conectados.
- Quando emparelhar, verifique se os dois dispositivos exibem o mesmo código de segurança.
- Se o código de emparelhamento aparecer no relógio, mas não no telefone, verifique se há uma solicitação de emparelhamento nas notificações do telefone.
- Se o relógio não for encontrado para incluir no app, ou se ele não se conectar ao telefone durante o uso, pressione e mantenha pressionado o botão de ligar para restaurar as configurações de fábrica. Então, tente novamente.



Detalhes das funções

Para obter informações detalhadas sobre as funções acima, digitalize o código QR ou conecte o relógio ao app para consultar as instruções.

Como usar

❶ Visualizar as notificações: Deslize de cima para baixo na tela inicial

❷ Abra o painel de controle: Deslize de baixo para cima na tela inicial

❸ Alternar widget: Deslize para a esquerda ou direita na página da tela inicial

❹ Voltar: Deslize do canto esquerdo para a direita em outras páginas de telas

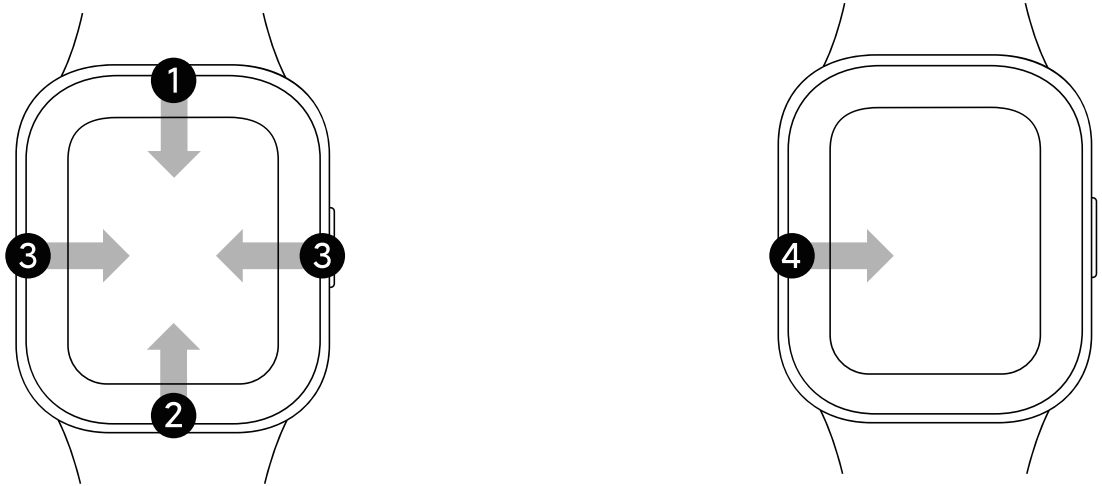

Como usar

Principais operações

Pressionar: entra na lista de funções/volta à tela principal.

Manter pressionado por 3 segundos: liga o relógio. Quando o relógio estiver ligado, a tela mostrará as opções para desligar, reiniciar e restaurar as configurações de fábrica.

Manter pressionado por 12 segundos: força a reinicialização.

Pressione rapidamente 3 vezes: Ligar para o Contato de Emergência

Observações:

Para ligar para o Contato de Emergência, o usuário deve conectar o Relógio e o Smartphone via Bluetooth e garantir que o contato desejado esteja configurado no aplicativo.

Carregando

Recarregue seu relógio imediatamente quando o nível da bateria estiver baixo. Insira o cabo do carregador para recarregar o relógio como exibido na ilustração.

Se a bateria estiver totalmente descarregada, pode levar alguns instantes até que o relógio exiba o ícone de carregamento.

Antes de recarregar, limpe os pontos de contato da parte traseira do relógio e da base (sem usar água) para remover qualquer resíduo de suor ou umidade.

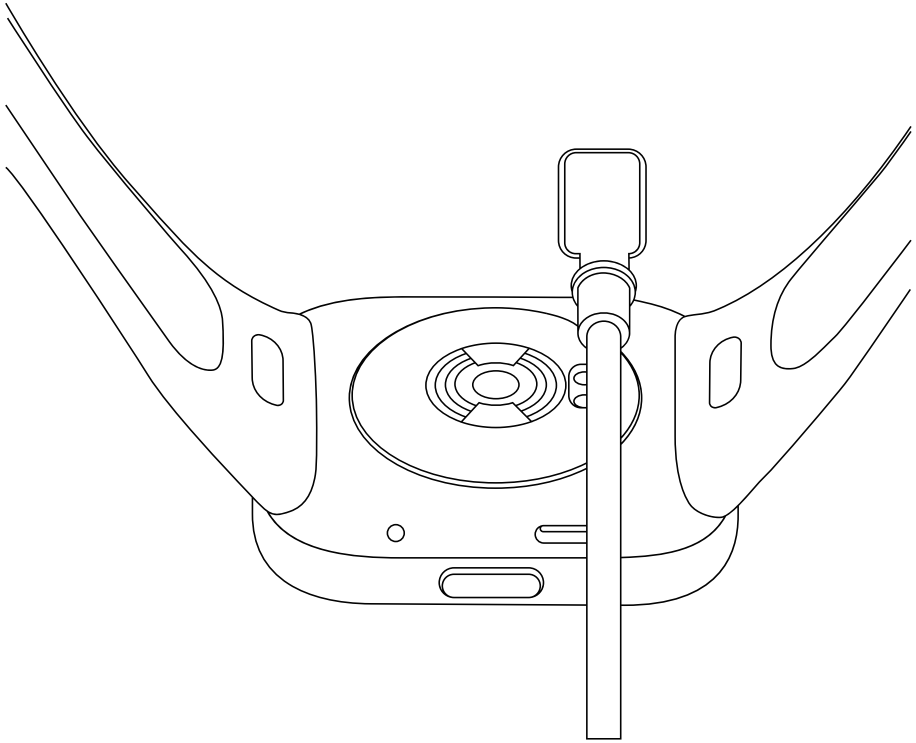

Precauções de segurança

- Parausodiário,prendaorelógioconfortavelmenteemseupulsoacercadeumdedodedistânciadoosso. Ajuste a pulseira para que o sensor de frequência cardíaca colete dados normalmente.
- Ao usar o relógio para medir a sua frequência cardíaca, mantenha o pulso imóvel.
- A pulseira tem a classificação de resistência à água de 5 ATM. Ela pode ser usada na piscina ou ao nadar perto da praia. Porém, ela não pode ser usada em lugares com níveis altos de temperatura e/ou umidade, como em fontes termais, saunas ou chuveiros, e nem em atividades em águas profundas ou agitadas, como mergulho ou surfe. Além disso, lembre-se de remover o relógio ao lavar roupas.
- A tela de toque do relógio não é compatível com operações embaixo da água. Quando o relógio entrar em contato com a água, use um pano macio para remover o excesso de água da superfície antes do uso.
- Durante o uso diário, evite usar o relógio muito apertado. Mantenha a área de contato seca e limpe a pulseira com água regularmente. Interrompa o uso do relógio imediatamente e procure um médico se a área de contato na sua pele apresentar manchas vermelhas ou inchaço.
- Assegure que a fonte, o carregador e o relógio estão em um ambiente seco durante o carregamento. Não toque com as mãos molhadas e não exponha os mesmos à chuva ou outros líquidos.
- Se você não for utilizar o relógio por um longo período, desligue-o depois de recarregar totalmente e armazene-o em um local frio e seco. Recarregue o relógio pelo menos uma vez a cada 3 meses.

- A temperatura de operação do relógio é de -10 °C a 45 °C. Se a temperatura ambiente for alta ou baixa demais, o relógio pode apresentar defeitos.
- Se a tela estiver quebrada, não toque nela nem tente removê-la. Interrompa o uso do relógio imediatamente e entre em contato com um prestador de serviços autorizado.
- Use o carregador incluso para recarregar o relógio. Use apenas fontes que atendam aos padrões de segurança locais ou que sejam certificados e fornecidos por fabricantes qualificados.
- Não desmonte, bata, esmague ou jogue o relógio no fogo. Pare de usar a bateria imediatamente se houver sinais de inchaço ou vazamento de líquidos.
- O relógio tem uma bateria embutida. Para evitar danos à bateria ou ao relógio, não desmonte nem substitua a bateria sozinho. Somente prestadores de serviço autorizados podem substituir a bateria; caso contrário, isso pode causar perigos em potencial e até mesmo lesões pessoais, se o tipo errado de bateria for usado.
- Descarte de uma bateria no fogo ou forno quente, assim como triturar fisicamente ou cortar uma bateria, podendo resultar em uma explosão.
- Deixar uma bateria em um ambiente com temperaturas extremamente altas, podendo resultar em uma explosão ou vazamento de líquidos ou gases inflamáveis.

- Uma bateria sujeita a pressões atmosféricas extremamente baixas, podendo resultar em uma explosão ou vazamento de líquidos ou gases inflamáveis.
- O relógio e os acessórios podem conter partes pequenas. Para evitar riscos de sufocamento ou outros perigos para crianças, mantenha o relógio fora do alcance de crianças.
- Mantenha o indicador do produto longe dos olhos de crianças e animais enquanto estiver usando o produto.
- Este relógio não é um dispositivo médico. Quaisquer dados ou informações fornecidos pelo relógio não devem ser usados como base para diagnósticos, tratamentos e prevenção de doenças.
- As informações do produto estão listadas no verso da caixa do relógio, para consulta.

Especificações

Produto: Smart Watch

Resistência à água: 5 ATM

Capacidade da bateria: 289 mAh

Temperatura de operação: 0 °C a 45 °C

Conectividade sem fios: **Bluetooth**® 5.2

Tensão de entrada: 5 V ⎓

⎓ O símbolo indica tensão de corrente alternada (DC)

Corrente de entrada:1 A

Modelo: M2216W1

Frequência de transmissão do GPS/GLONASS/ Galileo/BeiDou: 1559-1610 MHz

Potência máxima de saída: <13 dBm

Frequência Bluetooth: 2402-2480 MHz

Compatível com: Este produto suporta apenas determinados sistemas Android ou iOS. Para obter informação detalhada, verifique a página do produto em www.mi.com.

Para obter informações regulamentares, sobre a certificação do produto e logotipos de conformidade relacionados ao Relógio Redmi Watch 3, acesse Configurações > Sobre o relógio > Certificação.

A marca e o logotipo Bluetooth® são marcas registradas de propriedade da Bluetooth SIG, Inc. e a utilização dos mesmos por Xiaomi Inc. é feita mediante licença. Outras marcas e nomes comerciais são de seus respectivos proprietários.

Informações sobre conformidade regulamentar



Todos os produtos com esse símbolo são resíduos de equipamentos elétricos e eletrônicos (REEE, conforme a diretiva 2012/19/UE) que não devem ser misturados ao lixo doméstico não separado. Em vez disso, você deve proteger a saúde humana e o meio ambiente, entregando seu equipamento usado em um ponto de coleta designado para a reciclagem de equipamentos elétricos e eletrônicos, indicado pelo governo ou pelas autoridades locais. O descarte e a reciclagem corretos ajudarão a evitar possíveis consequências negativas ao meio ambiente e à saúde humana. Entre em contato com o setor responsável ou as autoridades locais para obter mais informações sobre o local, bem como os termos e condições desses pontos de coleta.

Declaração de conformidade da UE

CE

Por meio desta, o fabricante Xiaomi Communications Co., Ltd. declara que o tipo de equipamento de rádio M2216W1 está em conformidade com a Diretiva 2014/53/UE. O texto na íntegra da declaração de conformidade da União Europeia está disponível no seguinte endereço de internet: http://www.mi.com/global/service/support/declaration.html

AVISO DE GARANTIA

Como cliente da Xiaomi, você se beneficia de garantias adicionais em determinadas condições. A Xiaomi oferece benefícios específicos de garantia do consumidor que complementam e não substituem as garantias legais definidas pelo código de defesa do consumidor do país. A duração e as condições relacionadas às garantias legais são definidas pela respectiva legislação local. Para obter mais informações sobre os benefícios de garantia do consumidor, consulte o site oficial da Xiaomi https://www.mi.com/en/service/warranty/. Exceto quando proibido por leis ou assegurado de outra forma pela Xiaomi, o serviço pós-venda deve se limitar ao país ou à região da compra original. De acordo com a garantia do consumidor, dentro dos limites permitidos por lei, a Xiaomi irá, a seu critério, reparar, substituir ou reembolsar o valor pago pelo produto. Não há garantia para desgaste natural, força maior, mau uso ou danos causados por negligência ou culpa do usuário. A pessoa de contato para o serviço pós-venda pode ser qualquer pessoa da rede de serviços autorizada Xiaomi, distribuidores autorizados da Xiaomi ou o fornecedor final que vendeu os produtos para você. Em caso de dúvida, entre em contato com a pessoa responsável indicada pela Xiaomi.

As presentes garantias não se aplicam em Hong Kong e Taiwan.

Produtos que não foram devidamente importados e/ou não foram devidamente fabricados pela Xiaomi e/ou não foram devidamente adquiridos pela Xiaomi ou por um revendedor oficial da Xiaomi não estão cobertos pelas presentes garantias. De acordo com a legislação aplicável, você pode se beneficiar das garantias do revendedor não oficial que vendeu o produto. Portanto, a Xiaomi recomenda que você entre em contato com o revendedor de quem você comprou o produto.

Isenção de responsabilidade: As ilustrações do produto, acessórios, interface do usuário e outros elemento neste Manual do Usuário são diagramas esquemáticos somente para referência, podendo ser ligeiramente diferentes do produto real. Este manual foi publicado pela Xiaomi ou por uma empresa no ecossistema da Xiaomi. Erros de digitação e informações imprecisas neste manual ou equipamento e/ou programas relacionados podem ser alterados sem aviso prévio. Essas alterações serão indicadas na versão mais recente do manual.

نظرة عامة حول المنتج

اقرأ هذا الدليل بعناية قبل الاستخدام واحتفظ به للرجوع إليه مستقبلاً. لمزيد من المعلومات التفصيلية عن الساعة يرجى توصيلها بالتطبيق وعرض التعليمات.

الساعة

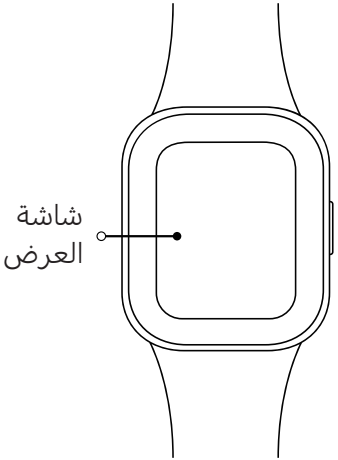



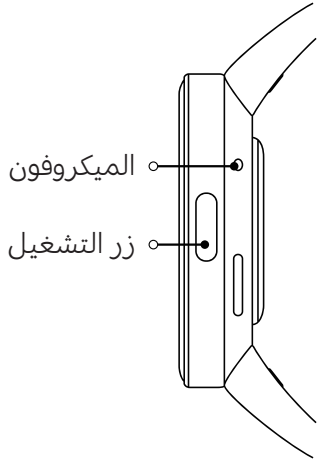

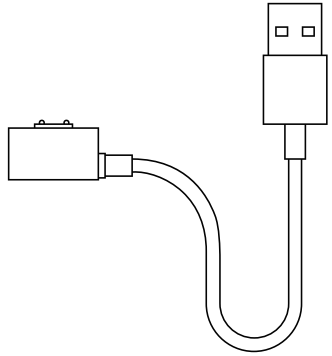

كابل الشحن

كيفية التوصيل

قم بتنزيل التطبيق وتثبيته لإدارة ساعتك بشكل أفضل، وسجّل الدخول إلى حساب Xiaomi الخاص بك لمزيد من الخدمات.

ملاحظة: ربما قد تم تحديث إصدار التطبيق، الرجاء إتباع التعليمات استنادًا إلى إصدار التطبيق الحالي.

1. اضغط مع الاستمرار على زر التشغيل لتشغيل الساعة. امسح رمز الاستجابة السريعة المعروض على الساعة بهاتفك، ثم قم بتنزيل التطبيق وتثبيته. يمكنك أيضًا مسح رمز الاستجابة السريعة التالي أو تنزيل التطبيق وتثبيته من متاجر التطبيقات.

2. افتح التطبيق، ثم سجّل الدخول إلى حساب Xiaomi الخاص بك. اختر إضافة جهاز واتبع التعليمات لإضافة ساعتك.



امسح رمز الاستجابة السريعة لتنزيل التطبيق

الإقران

ملاحظات:

- حافظ على أن تكون الساعة قريبة من هاتفك قدر الإمكان، وتأكد من أن الشاشتين قيد التشغيل.
- تأكد من تمكين البلوتوث على هاتفك، وأن الجهازين متصلين ببعضهما.
- يُرجى التأكد عند الإقران من أن الجهازين يعرضان رمز الحماية ذاته.
- إذا ظهر رمز الإقران على الساعة وليس على الهاتف، يرجى التحقق مما إذا كان هناك طلب إقران في إشعارات الهاتف.
- إذا تعذر العثور على الساعة أثناء إضافتها إلى التطبيق، أو تعذر التوصيل بهاتفك أثناء الاستخدام، فيُرجى الضغط مع الاستمرار على زر التشغيل بالساعة لاستعادة إعدادات المصنع، ثم حاول مرة أخرى.

تفاصيل الوظيفة

للمعلومات التفصيلية بخصوص الوظائف أعلاه يرجى مسح رمز QR أو توصيل الساعة بالتطبيق لعرض التعليمات.

طريقة الاستخدام

الوظائفالأساسية

الضغط: لدخول قائمة الوظائف/الرجوع إلى الشاشة الرئيسية.

الضغط مع الاستمرار لمدة 3 ثانية تقريبًا: لتشغيل الساعة. عندما تكون الساعة قيد التشغيل، ستعرض الشاشة خيارات إيقاف التشغيل وإعادة التشغيل واستعادة إعدادات المصنع.

الضغط مع الاستمرار لمدة 12 ثانية تقريبًا: لفرض إعادة التشغيل.

الضغط لمدة قصيرة 3 مرات: الاتصال بجهة الاتصال عند الطوارئ

ملاحظات:

من أجل الاتصال بجهة الاتصال عند الطوارئ، يتعين على المستخدم الحفاظ على اتصال البلوتوث بين الساعة وهاتفه الذكي، والتأكد من تعيينه لجهة الاتصال تلك في التطبيق.

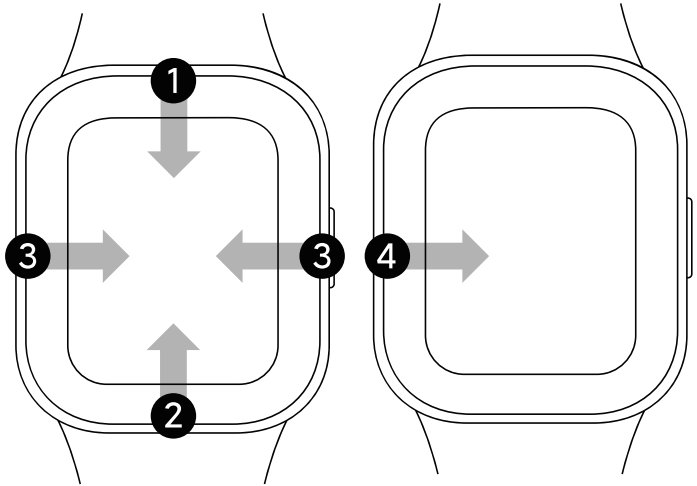

1. عرض الإشعارات: اسحب لأسفل من أعلى الشاشة الرئيسية
2. فتح لوحة التحكم: اسحب لأعلى من أسفل الشاشة الرئيسية
3. أداة التبديل: اسحب إلى اليسار أو اليمين عند التواجد على صفحة الشاشة الرئيسية
4. الرجوع: اسحب من الحافة اليسرى إلى اليمنى عند التواجد على صفحات الشاشات الأخرى

الشحن

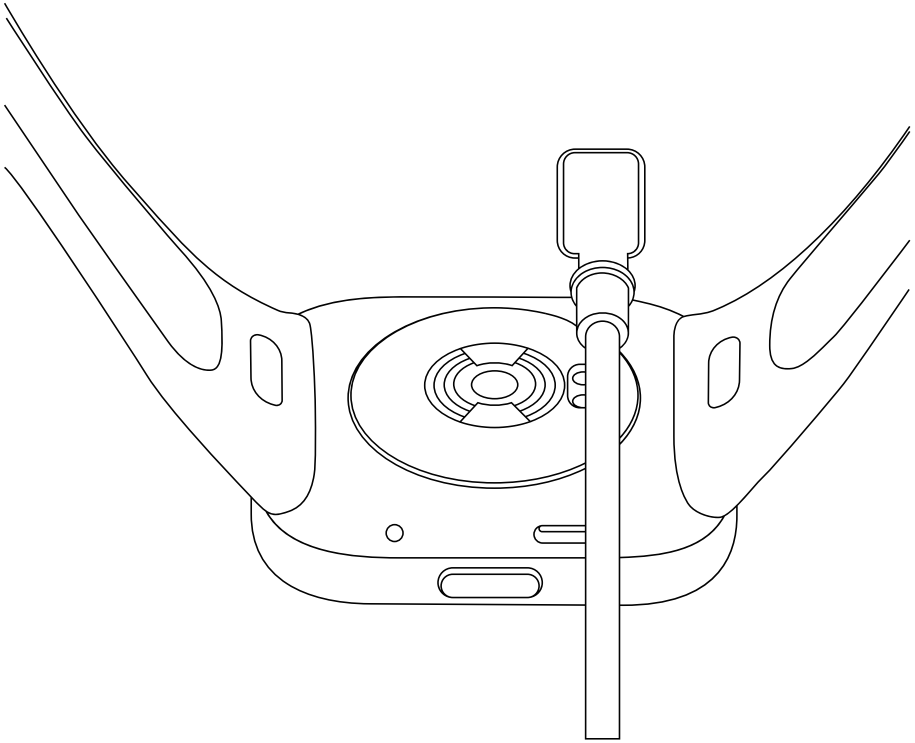

أعد شحن الساعة الخاصة بك على الفور عندما يكون مستوى البطارية منخفضًا. وصِّل كابل الشحن لشحن الساعة كما هو موضح في الرسم التوضيحي.

قد تستغرق الساعة بضع لحظات لعرض أيقونة الشحن إذا كانت البطارية فارغة تمامًا.

يُرجى قبل الشحن مسح نقاط تلامس ظهر الساعة وقاعدة الشحن لتجفيفها وإزالة ما عليها من بقايا عرق أو رطوبة.

احتياطات السلامة

• للاستخدام اليومي، ضع الساعة حول معصمك بإحكام وبشكل مريح، على بُعد حوالي إصبع واحد من عظمة المعصم. عدل الشريط للتأكد من أن مستشعر معدل ضربات القلب بإمكانه جمع البيانات بشكل طبيعي.
• عند استخدام الساعة لقياس معدل ضربات قلبك، برجاء إبقاء معصمك ثابتًا.
• يتميز السوار بدرجة مقاومة للماء تبلغ 5 ATM. حيث يمكن ارتداؤه في حوض السباحة أو أثناء السباحة على الشاطئ. ولكن لا يمكن استخدامه في الأماكن عالية الحرارة و/أو الرطوبة مثل الينابيع الساخنة أو غرف الساونا أو أثناء الاستحمام بالماء الساخن، وكذلك عند ممارسة الأنشطة المائية في المياه العميقة أو العاتية، مثل الغطس أو الغوص أو ركوب الأمواج. ولا تنس أيضًا أن تخلع الساعة عند غسل الملابس.
• لا تدعم شاشة اللمس الخاصة بالساعة التشغيل تحت الماء. عندما تلامس الساعة الماء، استخدم قطعة قماش ناعمة لمسح المياه الزائدة من سطحها قبل استخدامها.
• أثناء الاستخدام اليومي، تجنب ارتداء الساعة بإحكام شديد. حافظ على منطقة التلامس جافة ونظف الحزام بانتظام بالماء. توقف عن استخدام الساعة فورًا واطلب المساعدة الطبية في حال ظهور علامات احمرار أو تورم على منطقة التلامس مع الجلد.
• تأكد من حفظ محول الطاقة والشاحن والساعة في بيئة جافة أثناء الشحن. ولا تلمس أيًا منها بيدين مبللتين أو تعرّض أيًا منها لمياه المطر أو غيرها من السوائل.
• إذا قررت عدم استخدام الساعة لفترة طويلة، قم بشحنها بالكامل ثم أطفئها واحفظها في مكان بارد وجاف. وعليك أيضًا شحن الساعة مرة كل 3 أشهر على الأقل.
• درجة حرارة تشغيل الساعة من -10 إلى 45 درجة مئوية. قد تتعطل الساعة إذا كانت درجة الحرارة المحيطة مرتفعة جدًا أو منخفضة جدًا.
• • إذا انكسرت الشاشة، فلا تلمسها أو تحاول إزالتها. ويجب عليك بدلاً من ذلك التوقف عن استخدام الساعة على الفور والاتصال بمزود خدمة معتمد.
• • يرجى استخدام الشاحن المرفق لشحن الساعة. استخدم محولات الطاقة التي تتوافق مع معايير السلامة المحلية أو المعتمدة والموردة من قبل الشركات المصنعة المؤهلة فقط.

- لا تقم بفك الساعة أو رطمها أو سحقها أو رميها في النار. توقف عن استخدام البطارية فورًا في حال وجود أي انتفاخ أو تسرب للسوائل.
- تحتوي الساعة على بطارية مدمجة. لتجنب تلف البطارية أو الساعة، لا تقم بفك واستبدال البطارية بنفسك. يمكن فقط لموفري الخدمة المعتمدين استبدال البطارية؛ القيام بخلاف ذلك سيؤدي إلى مخاطر محتملة قد تصل إلى الإصابات الشخصية في حالة استخدام نوع بطارية خاطئ.
- ترك البطارية في بيئة محيطة ذات دراجة حرارة مرتفعة للغاية يمكن أن يتسبب بحدوث انفجار أو تسرب سائل أو غاز قابل للاشتعال.
- تعرض البطارية لضغط هواء منخفض بشدة يمكن أن يتسبب بانفجار أو تسرب سائل أو غاز قابل للاشتعال.
- تعرض البطارية لضغط هواء منخفض بشدة يمكن أن يتسبب بانفجار أو تسرب سائل أو غاز قابل للاشتعال.
- قد تحتوي الساعة وإكسسواراتها على أجزاء صغيرة. لتجنب الاختناق أو الأخطار أو الأضرار الأخرى التي يسببها الأطفال، احفظ الساعة بعيدًا عن متناول الأطفال.
- أبقِ المؤشر الخاص بـ المنتج بعيدًا عن أعين الأطفال والحيوانات أثناء استخدام المنتج.
- هذه الساعة ليست جهازًا طبيًا، وينبغي عدم استخدام أي بيانات أو معلومات مقدمة منها كأساس لتشخيص مرض أو معالجته أو الوقاية منه.
- 5. معلومات المنتج مُدرجة على الغطاء الخلفي للساعة للرجوع إليها.

المواصفات

المنتج: Smart Watch

مقاومة الماء: 5 ATM

سعة البطارية: 289 مللي أمبير/ساعة

درجة حرارة التشغيل:10- إلى 45 درجة مئوية

الاتصال اللاسلكي: 5.2 **Bluetooth®**

مساهمة الجهد:5V

⎓ يشير الرمز إلى جهد التيار المستمر

تيار الإدخال: 1A

الطراز: M2216W1

تردد الإرسال عبر
BeiDou: 1559-1610/Galileo/GLONASS/GPS ميجاهرتز

الحد الأقصى لطاقة الخرج: <13 ديسيبل مللي واط

تردد البلوتوث: 2402 - 2480 مجياهرتز

أنظمة التشغيل المتوافقة: هذا المنتج يدعم فقط بعض أنظمة Android أو iOS. للحصول على معلومات مفصلة ، يرجى التحقق من صفحة المنتج على www.mi.com.

للحصول على معلومات اللوائح وشهادات المنتج وشعارات التوافق الخاصة بساعة 3 من Redmi، يرجى الانتقال إلى الإعدادات < حول الساعة < اللوائح.

إن علامات وشعارات Bluetooth® هي علامات تجارية مسجلة ومملوكة لشركة Bluetooth SIG, Inc. وأي استخدام لهذه العلامات من قبل Xiaomi Inc يخضع للترخيص. والعلامات التجارية والأسماء التجارية الأخرى هي ملك لأصحابها.

معلومات الامتثال التنظيم



جميع المنتجات التي تحمل هذا الرمز هي نفايات المعدات الكهربائية والإلكترونية (WEEE وفقًا لتوجيه EU/2012/19) التي لا ينبغي أن تختلط بالنفايات المنزلية التي لم يتم فرزها. وبدلاً من ذلك، يجب حماية صحة الإنسان والبيئة بتسليم معدات النفايات إلى نقطة تجميع مخصصة معينة من قبل الحكومة أو السلطات المحلية لإعادة تدوير نفايات المعدات الكهربائية والإلكترونية. سيساعد التخلص الصحيح وإعادة التدوير على منع النتائج السلبية المحتملة على البيئة وصحة الإنسان. يرجى الاتصال بشركة التركيب أو السلطات المحلية للحصول على مزيد من المعلومات حول الموقع بالإضافة إلى شروط وأحكام نقاط التجميع هذه.

إعلان المطابقة للاتحاد الأوروب

CE

بموجب هذا, تعلن شركة Xiaomi Communications Co., Ltd. أن نوع جهاز الراديو M2216W1 يتوافق مع توجيه EU/2014/53. النص الكامل لإعلان مطابقة الاتحاد الأوروبي متاح على عنوان الإنترنت التالي:
http://www.mi.com/global/service/support/declaration.html

إشعار الضمان

بصفتك مستهلكًا لدى XIAOMI، يمكنك الاستفادة من الضمانات الإضافية بموجب شروط معينة. تقدم XIAOMI مزايا ضمان استهلاكية محددة بالإضافة إلى، وليس بدلاً من، أي ضمانات قانونية ينص عليها قانون المستهلك الوطني. يتم توفير المدة والشروط المتعلقة بالضمانات القانونية بموجب القوانين المحلية المعنية. لمزيد من المعلومات حول مزايا الضمان الاستهلاكي، يرجى الرجوع إلى موقع Xiaomi الرسمي https:// www.mi.com/en/service/warranty/. باستثناء ما تحظره القوانين أو ما تعهدت به Xiaomi، تقتصر خدمات ما بعد البيع على بلد أو منطقة الشراء الأصلي. بموجب الضمان الاستهلاكي، وإلى أقصى حد يسمح به القانون، ستقوم Xiaomi، حسب تقديرها، بإصلاح منتجك أو استبداله أو إرجاعه. لا يشمل الضمان التلف او التمزق العادي أو القوة القاهرة أو سوء الاستخدام أو التلف الناجم عن إهمال المستخدم أو خطأه. يمكن أن يكون الشخص المسؤول عن خدمة ما بعد البيع أي شخص في شبكة الخدمات المعتمَدة لشركة Xiaomi أو الموزعين المعتمدين لشركة Xiaomi أو البائع النهائي الذي قام ببيع المنتجات لك. إذا كنت في شك، فيرجى الاتصال بالشخص المعني، حيث قد تحدده Xiaomi.

لا تنطبق الضمانات الحالية في هونغ كونغ وتايوان.

لا تشمل الضمانات الحالية المنتجات التي لم تستورد و / أو لم يتم تصنيعها على النحو المطلوب من قبل شركة Xiaomi و / أو لم يتم الحصول عليها من شركة Xiaomi أو بائع رسمي تابع لها. وفقًا للقانون المعمول به، قد تستفيد من ضمانات بائع التجزئة غير الرسمي الذي باع المنتج. لذلك، تناشدك شركة Xiaomi بالاتصال ببائع التجزئة الذي اشتريت منه المنتج.

إخلاء مسؤولية: تعد الرسومات التوضيحية للمنتج والملحقات وواجهات المستخدم وغيرها من العناصر الأخرى الواردة في دليل المستخدم هذا رسومات تخطيطية لغرض التوضيح فقط، وقد تختلف قليلاً عن المنتج الفعلي. ونشرت هذا الدليل شركة Xiaomi أو مؤسسة ضمن منظومتها. وقد يجري تغيير الأخطاء المطبعية والمعلومات غير الدقيقة الواردة في هذا الدليل أو البرامج و/أو المعدات ذات الصلة دون إشعار مسبق. وسيُشار إلى هذه التغييرات في أحدث إصدار من الدليل.

Manufactured by: Xiaomi Communications Co., Ltd.
Address: #019, 9th Floor, Building 6, 33 Xi'erqi Middle Road, Haidian District, Beijing, China, 100085
For further information, please go to www.mi.com

Fabricado por: Xiaomi Communications Co., Ltd.
Dirección: #019, 9th Floor, Building 6, 33 Xi'erqi Middle Road, Haidian District, Beijing, China, 100085
Para obtener más información, visite www.mi.com

Fabbricato da: Xiaomi Communications Co., Ltd.
Indirizzo: #019, 9th Floor, Building 6, 33 Xi'erqi Middle Road, Haidian District, Pechino, Cina, 100085
Per ulteriori informazioni, visitare il sito www.mi.com

Hersteller: Xiaomi Communications Co., Ltd.
Adresse: #019, 9th Floor, Building 6, 33 Xi'erqi Middle Road, Haidian District, Beijing, China, 100085
Weitere Informationen finden Sie auf www.mi.com

Fabricant :Xiaomi Communications Co., Ltd.
Adresse : #019, 9th Floor, Building 6, 33 Xi'erqi Middle Road, Haidian District, Beijing, Chine, 100085
Pour plus d’informations, rendez-vous sur www.mi.com

Изготовитель:Xiaomi Communications Co., Ltd.
Адрес: #019, 9th Floor, Building 6, 33 Xi'erqi Middle Road, Haidian District, Пекин, Китай, 100085
Чтобы получить дополнительную информацию, посетите сайт www.mi.com

Виробник:Xiaomi Communications Co., Ltd.
Адреса: #019, 9th Floor, Building 6, 33 Xi'erqi Middle Road, Haidian District, Пекін, Китай, 100085
Щоб дізнатися більше, відвідайте сайт www.mi.com

Producent:Xiaomi Communications Co., Ltd.
Adres: #019, 9th Floor, Building 6, 33 Xi'erqi Middle Road, Haidian District, Pekin, Chiny, 100085
Więcej informacji: www.mi.com

Geproduceerd door:Xiaomi Communications Co., Ltd.
Adres: #019, 9th Floor, Building 6, 33 Xi'erqi Middle Road, Haidian District, Beijing, China, 100085
Ga voor meer informatie naar www.mi.com

Fabricante:Xiaomi Communications Co., Ltd.
Morada: #019, 9th Floor, Building 6, 33 Xi'erqi Middle Road, Haidian District, Pequim, China, 100085
Para mais informações, consulte o site www.mi.com

Üretici:Xiaomi Communications Co., Ltd.
Adres: #019, 9th Floor, Building 6, 33 Xi'erqi Middle Road, Haidian District, Pekin, Çin, 100085
Daha fazla bilgi için lütfen www.mi.com'u ziyaret edin

Κατασκευαστής:Xiaomi Communications Co., Ltd.
Διεύθυνση: #019, 9th Floor, Building 6, 33 Xi'erqi Middle Road, Haidian District, Πεκίνο, Κίνα, 100085
Για περισσότερες πληροφορίες, επισκεφθείτε τη διεύθυνση www.mi.com

製造商：小米通訊技術有限公司
製造商地址：北京市海淀區西二旗中路 33 號院 6 號樓 9 樓 019 號
本產品的相關訊息請查詢銷售網址：www.mi.com

製造元：Xiaomi Communications Co., Ltd.
所在地：#019, 9th Floor, Building 6, 33 Xi'erqi Middle Road, Haidian District, Beijing, China, 100085
詳細については、www.mi.com をご覧ください。

제조업체 : Xiaomi Communications Co., Ltd.
주소 : #019, 9th Floor, Building 6, 33 Xi'erqi Middle Road, Haidian District, Beijing, China, 100085
제품 관련 정보는 www.mi.com/kr/ 를 방문해 주시기 바랍니다 .

ผลิตโดย: Xiaomi Communications Co., Ltd.
ที่อยู่: #019, 9th Floor, Buildjng 6, 33 Xi'erqi Middle Road, Haidian District Beijing ประเทศจีน, 100085
สำหรับข้อมูลเพิ่มเติม โปรดดูที่ www.mi.com

Diproduksi oleh:Xiaomi Communications Co., Ltd.
Alamat: #019, 9th Floor, Building 6, 33 Xi'erqi Middle Road, Haidian District, Beijing, Tiongkok, 100085
Untuk informasi selengkapnya, kunjungi www.mi.com"

Fabricante:Xiaomi Communications Co., Ltd.
Endereço: #019, 9th Floor, Building 6, 33 Xi'erqi Middle Road, Haidian District, Beijing, China, 100085
Para obter mais informações, acesse www.mi.com.

الجهة المصنّعة: Xiaomi Communications Co., Ltd.
العنوان: #019, 9th Floor, Building 6, 33 Xi'erqi Middle Road, Haidian District، بكين، الصين، 10085
لمزيد من المعلومات، الرجاء الانتقال إلى موقع www.mi.com

22
PAP

FWZ
XXXXXXXXX

V1.0

tehnoteka

https://tehnoteka.rs

Ovaj dokument je originalno proizveden i objavljen od strane proizvođača, brenda Xiaomi, i preuzet je sa njihove zvanične stranice. S obzirom na ovu činjenicu, Tehnoteka ističe da ne preuzima odgovornost za tačnost, celovitost ili pouzdanost informacija, podataka, mišljenja, saveta ili izjava sadržanih u ovom dokumentu.

Napominjemo da Tehnoteka nema ovlašćenje da izvrši bilo kakve izmene ili dopune na ovom dokumentu, stoga nismo odgovorni za eventualne greške, propuste ili netačnosti koje se mogu naći unutar njega. Tehnoteka ne odgovara za štetu nanesenu korisnicima pri upotrebi netačnih podataka. Ukoliko imate dodatna pitanja o proizvodu, ljubazno vas molimo da kontaktirate direktno proizvođača kako biste dobili sve detaljne informacije.

Za najnovije informacije o ceni, dostupnim akcijama i tehničkim karakteristikama proizvoda koji se pominje u ovom dokumentu, molimo posetite našu stranicu klikom na sledeći link:

https://tehnoteka.rs/p/xiaomi-redmi-watch-3-ivory-pametni-sat-akcija-cena/